FRANKE

РУКОВОДСТВО ПО ЭКСПЛУАТАЦИИ

КУХОННАЯ ВЫТЯЖКА

EVO

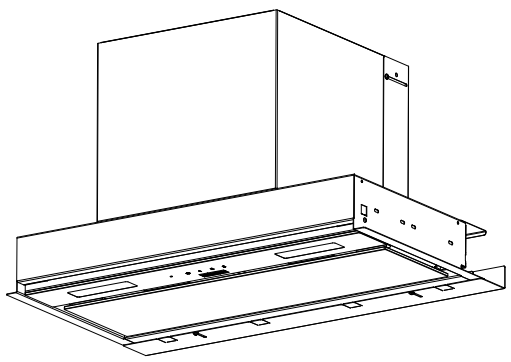

ВНИМАНИЮ ПОТРЕБИТЕЛЕЙ!

При покупке кухонной вытяжки убедитесь:

- в нормальном ее функционировании;
- в комплектности по разделу 3;
- в отсутствии механических повреждений;
- в наличии штампа продавца и даты продажи в руководстве по эксплуатации и гарантийном талоне.

После хранения кухонной вытяжки в холодном помещении или после перевозки в зимних условиях перед включением в сеть необходимо выдержать ее при комнатной температуре (+18...+20°С) не менее 2 часов.
Перед установкой вытяжки на кухне внимательно ознакомьтесь с настоящим руководством.

Кухонная вытяжка работает в следующих режимах:

- в режиме «вытяжка» - воздух удаляется за пределы помещения.
- в режиме «рециркуляция» - воздух очищается и поступает обратно в помещение.

Для эксплуатации в режиме «вытяжка» необходимо приобрести полужесткий гофрированный воздуховод, либо его аналоги, внутренним диаметром 150 мм и соответствующую вентиляционную решетку.
Для эксплуатации в режиме «рециркуляция» необходимо приобрести угольные фильтры, если конструкция вытяжки позволяет их установить (см. Табл.1).

1 ОБЩИЕ УКАЗАНИЯ

1.1 Кухонная вытяжка (в дальнейшем «вытяжка») предназначена для удаления или очистки воздуха, поднимающегося от плиты в бытовых кухнях.

1.2 Вытяжку устанавливайте на высоте, как показано на рис. 1.

1.3 С целью достижения наибольшей воздухопроизводительности при наименьшем шуме, при работе в режиме «вытяжка», рекомендуем выполнять воздуховоды минимальной длины и с наименьшим количеством изгибов. Уменьшение диаметра воздуховода не допускается. Несоблюдение этих требований может увеличить шум и вибрацию при работе вытяжки.

1.4 В случае эксплуатации в режиме «вытяжка» обеспечьте достаточное поступление свежего воздуха в помещение.

1.5 При выводе воздуховода на улицу (через отверстие в стене) должен быть уклон воздуховода, как на рис.1А.

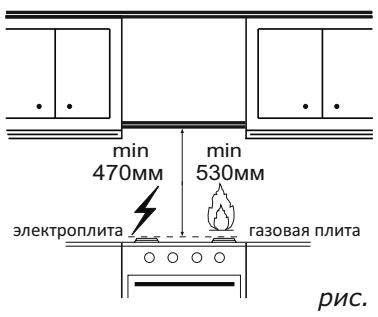

рис. 1

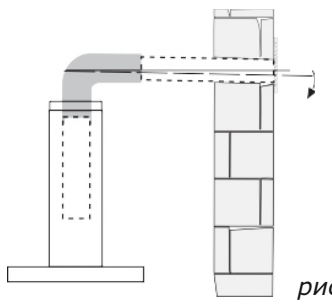

рис. 1А

2 ТЕХНИЧЕСКИЕ ДАННЫЕ

2.1	Серия вентилятора (максимальная воздухопроизводительность, куб/час)	1000
2.2	Уровень шума, дБА (не более)	62
2.3	Номинальное напряжение, В / частота, Гц	220 / 50
2.4	Потребляемая мощность, Вт (не более)	275
	в том числе ламп, Вт	2x1,5
2.5	Класс защиты	I по ГОСТ МЭК 335-1
2.6	Степень защиты от влаги	обычное исполнение
2.7	Режим работы	продолжительный
2.8	Климатическое исполнение	УХЛ4.2 по ГОСТ15150

ТАБЛИЦА 1

Торговое наименование КВ	*Ш (мм)*	*Ш1 (мм)*	*Масса, кг (без упаковки)*	*Комплект угольных фильтров*
EVO 60 BK	598	562	8,3	Ф-06
EVO 90 BK	898	862	10,9	Ф-06

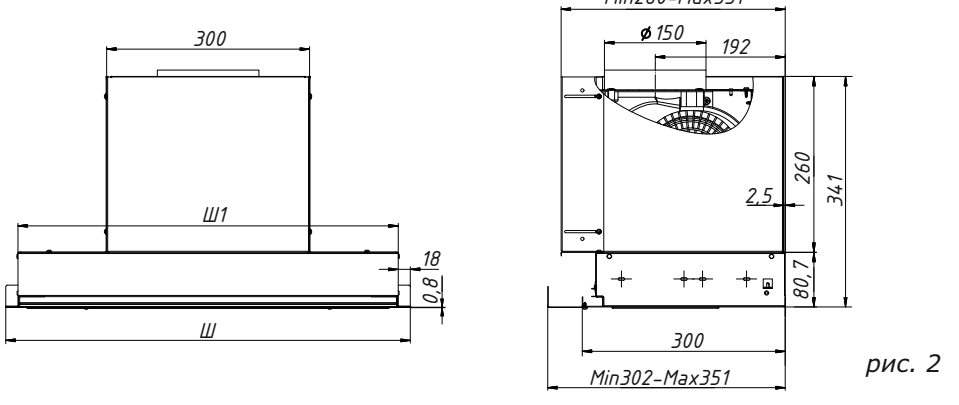

рис. 2

3 КОМПЛЕКТНОСТЬ

3.1	Кухонная вытяжка	1 шт
3.2	Планка угловая левая	1 шт
3.3	Планка угловая правая	1 шт
3.4	Планка декоративная	1 шт
3.5	Крепежные изделия:	
	винт самонарезающий Ø2,9x7,5	8 шт
	винт самонарезающий Ø3,5x13	4 шт
3.6	Заглушки	4 шт
3.7	Пульт дистанционного управления	1 шт
3.8	Руководство по эксплуатации	1 шт
3.9	Упаковка	1 шт

4 ТРЕБОВАНИЯ БЕЗОПАСНОСТИ

4.1 Все работы по монтажу, ремонту, очистке загрязненных поверхностей, снятию съемных частей производите при извлеченной вилке шнура электропитания из розетки электросети.

4.2 Для приборов I класса проверить, чтобы электрическая проводка в доме обеспечивала правильное заземление. Вытяжку допускается включать только в евророзетку с заземленным контактом.

4.3 ЗАПРЕЩАЕТСЯ включать кухонную вытяжку в сеть с напряжением и частотой, не соответствующими указанным в технических данных (220В±10%, 50Гц±2%). Тип розетки должен соответствовать действующим нормативным правилам.

4.4 Не прикасайтесь к лампам во время их включенного состояния и прилегающим к ним поверхностям, даже через некоторое время после их выключения еще имеется риск ожога.

4.5 Эксплуатируйте кухонную вытяжку только с установленными лампами.

4.6 Не рекомендуется прямо смотреть на лампочку через оптические приборы (бинокль, увеличительное стекло и проч.).

4.7 Ежемесячно производите очистку загрязненных поверхностей и жиропоглощающего алюминиевого фильтра (раздел 8). Если очистка фильтра не производится в соответствии с руководством по эксплуатации, то уменьшается производительность вытяжки и появляется риск возникновения пожара! Никогда не эксплуатируйте прибор без установленного фильтра!

4.8 Устанавливайте кухонную вытяжку над плитой в соответствии с инструкцией по установке.

4.9 Не допускайте возникновения факельного пламени под вытяжкой! Пламя газовых конфорок всегда должно быть закрыто посудой. Сильный нагрев пламенем газовых конфорок может повредить прибор.

4.10 Работы по поиску и устранению неисправностей должны выполняться лицом, обученным правилам работы с электроустановками. При повреждении электрического шнура, его замену производит квалифицированный специалист сервисной службы. Категорически запрещается обрезать вилку при монтаже вытяжки.

4.11 Кухонная вытяжка предназначена только для удаления или очистки воздуха. Оберегайте ее от статических и динамических нагрузок.

4.12 При работе прибора одновременно с отопительным оборудованием, которое использует с вытяжными трубами (отопительные системы, проточные водонагреватели или котлы, работающие на газе, жидком или твердом топливе), необходимо обеспечить подачу воздуха в объеме, достаточном для сгорания топлива, отрицательное давление не должно превышать 0,04 мбар. При подаче воздуха в недостаточном объеме возникает опасность отравления газообразными продуктами сгорания, которые всасываются прибором обратно в помещение (не относится к воздухоочистителям, которые только возвращают воздух обратно в помещение).

4.13 Загрязненный воздух недопустимо отводить посредством присоединения к вытяжному воздуховоду, предназначенному для удаления продуктов сгорания от приборов, использующих горючий газ или другое топливо (не относится к воздухоочистителям, которые только возвращают воздух обратно в помещение).

4.14 Данный прибор НЕ предназначен для использования людьми (включая детей), у которых есть физические, нервные или психические отклонения или недостаток опыта и знаний, за исключением случаев, когда за такими лицами осуществляется надзор или проводится их инструктирование относительно использования данного прибора лицом, отвечающим за их безопасность. Необходимо осуществлять надзор за детьми с целью недопущения их игр с прибором.

4.15 В электрической цепи, при подключении вытяжки, обязательно использовать автоматический выключатель с током срабатывания не более 16 А (рекомендуемый 2 А).

! ПРЕДОСТЕРЕЖЕНИЕ: ДОСТУПНЫЕ ЧАСТИ КУХОННОЙ ВЫТЯЖКИ МОГУТ НАГРЕВАТЬСЯ ПРИ ИСПОЛЬЗОВАНИИ С ПРИБОРАМИ ДЛЯ ПРИГОТОВЛЕНИЯ ПИЩИ.

5 УСТРОЙСТВО

1 Корпус вытяжки в комплекте с вентилятором, устройством управления и освещения, откидной стеклянной панелью и фильтрами.

2 Планки угловые (левая, правая).

3 Планка декоративная.

4 Винты самонарезающих Ø2,9x7,5 для крепления планок.

5 Винты самонарезающие Ø3,5x13 для крепления вытяжки.

6 Заглушки.

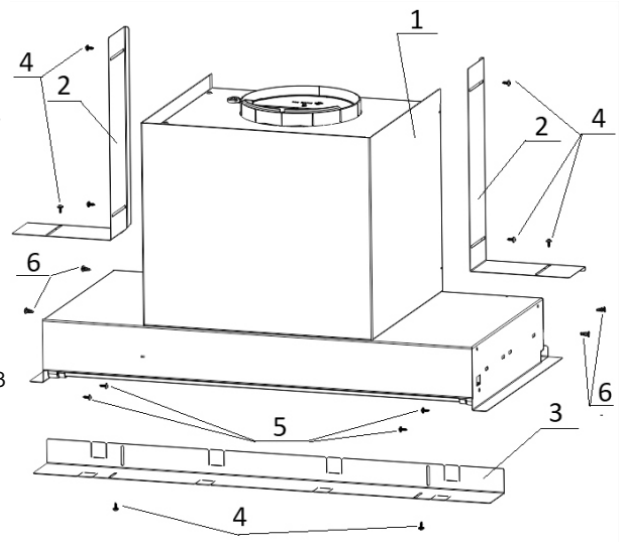

рис. 3

6 ПОДГОТОВКА К РАБОТЕ

! ВНИМАНИЕ: НЕЛЬЗЯ НАЧИНАТЬ МОНТАЖ КУХОННОЙ ВЫТЯЖКИ И СНИМАТЬ ЗАЩИТНУЮ ПЛЕНКУ С ВЫТЯЖКИ ИЗ НЕРЖАВЕЮЩЕЙ СТАЛИ, ПОКА ВЫ НЕ УБЕДИТЕСЬ В ЕЕ ТЕХНИЧЕСКОЙ ИСПРАВНОСТИ ПУТЕМ ПОДКЛЮЧЕНИЯ К ЭЛЕКТРИЧЕСКОЙ СЕТИ И ПРОВЕРКИ ВСЕХ ФУНКЦИЙ.
ЗАЩИТНУЮ ПЛЕНКУ С ВЫТЯЖКИ ИЗ НЕРЖАВЕЮЩЕЙ СТАЛИ РЕКОМЕНДУЕТСЯ СНИМАТЬ ПОСЛЕ ОКОНЧАНИЯ МОНТАЖА.

! ПРЕДУПРЕЖДЕНИЕ! ИСПОЛЬЗУЙТЕ ТОЛЬКО ВИНТЫ И МЕТИЗЫ, ПРИГОДНЫЕ ДЛЯ УСТАНОВКИ КУХОННОЙ ВЫТЯЖКИ.

6.1 Установка кухонной вытяжки:

- при установке вытяжки соблюдайте указания пункта 1.2 (рис. 1);
- вытяжка устанавливается в подвесной элемент мебели над плитой;
- перед установкой вытяжки необходимо снять алюминиевые фильтры (рис. 4, рис. 4а): для этого откройте стеклянную панель (рис.4), нажмите на пружинный замок на алюминиевом фильтре (рис. 4а) и затем потяните его вниз.

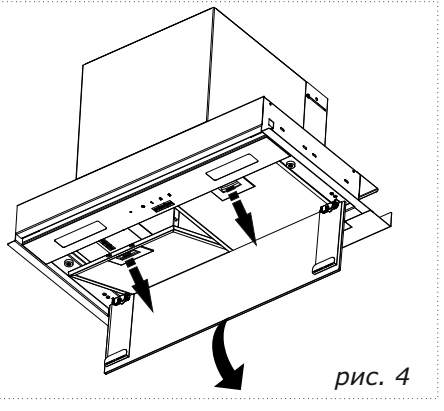

рис. 4

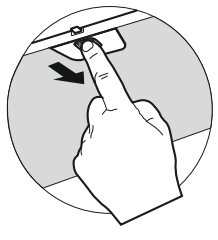

рис. 4а

- всегда устанавливайте вытяжку над центральной частью варочной панели (рис. 5);
- к полке прибор крепится самонарезающими винтами Ø3,5х13мм (рис. 6);
- если ширина полки, в которую устанавливается вытяжка, больше 300 мм, то необходимо установить угловые планки, которые компенсируют зазор.
- снизу зазор следует закрыть декоративной планкой.

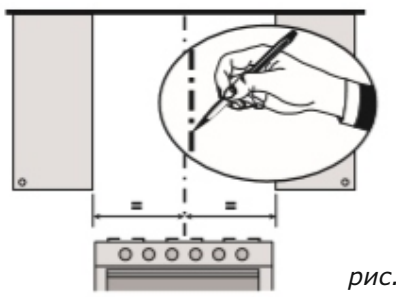

рис. 5

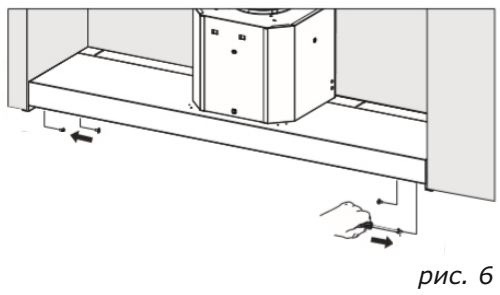

рис. 6

6.2 Режим «вытяжка»:
- в мебельном элементе подготовьте отверстие для воздуховода Ø150мм;
- подсоедините к изделию полужесткий гофрированный воздуховод;
- выходное отверстие воздуховода подсоедините к вентиляционной решетке (рис. 7).

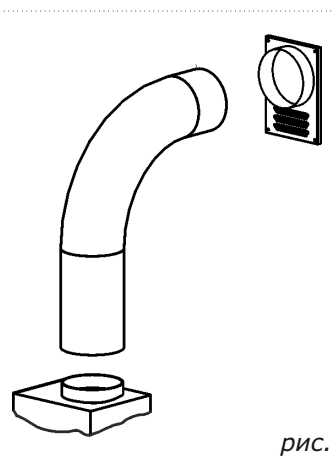

рис. 7

6.3 Режим «рециркуляция»:
- предусмотрите дополнительное отверстие в мебельном элементе для свободного прохождения воздуха при рециркуляции;
- снимите алюминиевый фильтр (рис. 4, 4а);
- угольные фильтры (рис.8) устанавливаются на кухонную вытяжку согласно инструкции по установке фильтров.

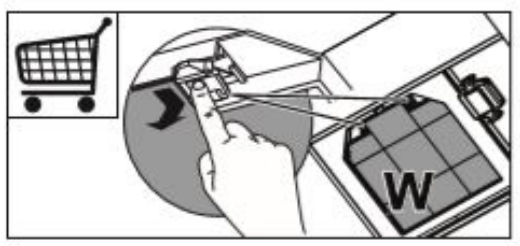

рис.8

7 ПОРЯДОК РАБОТЫ

Рекомендуется включать кухонную вытяжку перед началом приготовления пищи и после завершения приготовления оставлять ее включенной примерно на 15 минут, чтобы обеспечить удаление загрязненного воздуха. Управление вытяжкой осуществляется электронным переключателем.

- Сенсорный переключатель (рис. 9) имеет четыре сенсорных панелей управления с символами и пульт дистанционного управления.

☼ **1** **2** **3**

рис. 9

Символ с обозначением ☼ управляет лампами освещения.
При касании этого символа лампы включаются, при повторном касании - выключаются.

Символы с обозначением 1, 2, 3 - управляют вентилятором:

При касании символа с обозначением **1** включается первая скорость вентилятора.
При касании символа с обозначением **2** включается вторая скорость вентилятора.
При касании символа с обозначением **3** включается третья скорость вентилятора.

При повторном касании символов 1, 2, 3 - вентилятор выключается.

Для включения таймера, необходимо коснуться символа **1**, **2** или **3** и удерживать палец 1-3 секунды.

Символ начнет мигать - таймер включился. Через 5 минут кухонная вытяжка выключится.

При включении освещения и вентилятора, включается подсветка соответствующего символа.

8 ТЕХНИЧЕСКОЕ ОБСЛУЖИВАНИЕ

8.1 При проведении технического обслуживания необходимо строго руководствоваться требованиями безопасности (раздел 4, п.4.1).

8.2 Очистку загрязненных поверхностей производите мягкой салфеткой, смоченной водой с нейтральным моющим средством, используемым для мытья посуды.

Для чистки поверхностей из нержавеющей стали не используйте средства, содержащие песок, соду, кислоты, хлориды и губки, которые могут поцарапать эти поверхности.

Кухонные вытяжки из нержавеющей стали требуют специальных средств по уходу за нержавеющей сталью.

8.3 Для очистки алюминиевого фильтра извлеките его из вытяжки (рис. 3) и произведите его очистку с помощью щетки горячим водным раствором моющего средства вручную или в посудомоечной машине при (60ºС). Старайтесь не сгибать фильтры при мойке. Возможное изменение цвета фильтра, с течением времени, не приводит к снижению эффективности его действия. Сильно загрязненный фильтр не следует мыть в посудомоечной машине.

8.4 Алюминиевый фильтр предназначен для задержки частиц жира, которые образуются при приготовлении пищи, поэтому он должен использоваться как в вытяжном, так и в рециркуляционном режиме.

! ВНИМАНИЕ: АЛЮМИНИЕВЫЙ ФИЛЬТР ДОЛЖЕН ОЧИЩАТЬСЯ ЧЕРЕЗ КАЖДЫЕ ЧЕТЫРЕ НЕДЕЛИ.
ОБЯЗАТЕЛЬНО ВЫСУШИТЕ ФИЛЬТР ПЕРЕД УСТАНОВКОЙ ЕГО В КУХОННУЮ ВЫТЯЖКУ !
НЕДОПУСТИМО ПОПАДАНИЕ ВОДЫ В ЭЛЕКТРОДВИГАТЕЛЬ, ПЕРЕКЛЮЧАТЕЛЬ И ПАТРОНЫ ЛАМП !
ВКЛЮЧАЙТЕ ВЫТЯЖКУ ТОЛЬКО ПОСЛЕ ПОЛНОГО ВЫСЫХАНИЯ ВСЕХ ЕЕ ПОВЕРХНОСТЕЙ !

8.5 Угольные фильтры должны использоваться только при работе вытяжки в режиме рециркуляции.

Угольные фильтры необходимо менять не реже одного раза в 4 месяца или чаще в случае особенно интенсивного использования. Их нельзя чистить и использовать повторно.

Угольные фильтры не содержат вредных веществ. Их можно утилизировать как обычный мусор.

9 ПРАВИЛА ХРАНЕНИЯ И РЕАЛИЗАЦИИ

9.1 Кухонная вытяжка должна храниться в упаковке завода изготовителя в закрытом помещении при температуре от -50 до +40°С. При этом относительная влажность воздуха при температуре +15°С не должна превышать 80%.

9.2 Правила и условия реализации не установлены изготовителем и должны соответствовать национальному и/или местному законодательству страны реализации товара.

! ВНИМАНИЕ: НА ПЕРИОД ГАРАНТИЙНОГО СРОКА СОХРАНЯЙТЕ РУКОВОДСТВО.

Конструкция и характеристики устройства могут быть изменены без предварительного уведомления.

ЗАЩИТА ОКРУЖАЮЩЕЙ СРЕДЫ

По окончании срока эксплуатации не выбрасывайте кухонную вытяжку вместе с обычными бытовыми отходами, а сдавайте в специальные пункты приема. Поступая так, Вы способствуете делу охраны окружающей среды.



10 СВИДЕТЕЛЬСТВО О ПРИЕМКЕ И ПРОДАЖЕ

Кухонная вытяжка

Торговое наименование

EVO 60 BK	305.0738.600
EVO 90 BK	305.0738.601

соответствует требованиям ТУ 3468-001-25905995-15 .

Сертификат соответствия № ЕАЭС KG417/055.RU.02.03073,
срок действия по 23.02.2030 г, выдан органом по сертификации
ОС “Тантал”, Кыргызская Республика, город Бишкек .

Продан _____ Штамп продавца _____

11 ГАРАНТИИ ИЗГОТОВИТЕЛЯ

Гарантийный срок эксплуатации вытяжки - 24 месяца,
со дня продажи через розничную сеть.
Установленный срок службы вытяжки не менее 7 лет.
Гарантия также распространяется на LED-диодные светильники.

EAC

248033, г. Калуга, проезд 2-й Академический, 13
Тел.: +7 (4842) 500-510/540/595 Факс: +7(4842) 500-502
Горячая линия: 8-800-555-12-55
e-mail: info@elikor.com
Сервисная служба: тел. (4842) 500-505
e-mail: service@elikor.com

ООО «ЭЛИКОР», www.elikor.com

от 09.04.2025 ПЖГКМ 3.384.814 РЭ