GRUNDIG

Беспроводной вертикальный пылесос с автоматической зарядной станцией

Руководство пользователя

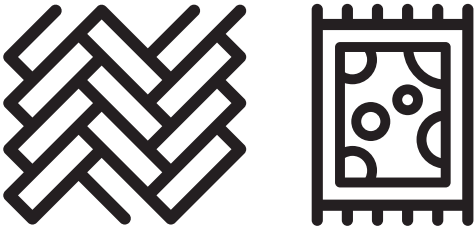

VCP 9431 PRO

RU

01M-8916513600-1424-01

Пожалуйста, сначала внимательно прочитайте данное руководство!

Уважаемый покупатель,

Благодарим Вас за то, что приобрели изделие Grundig. Мы хотим, чтобы вы получили максимальную отдачу от этого высококачественного изделия, созданного по последнему слову техники. Полностью прочитайте эти инструкции и прилагаемые документы перед использованием и сохраните их для последующего обращения. При передаче устройства какому-либо другому лицу приложите к нему руководство по эксплуатации. Прочитайте все приведенные здесь предупреждения и информацию и следуйте инструкциям.

Символы и их значение

В данном руководстве используются следующие символы:

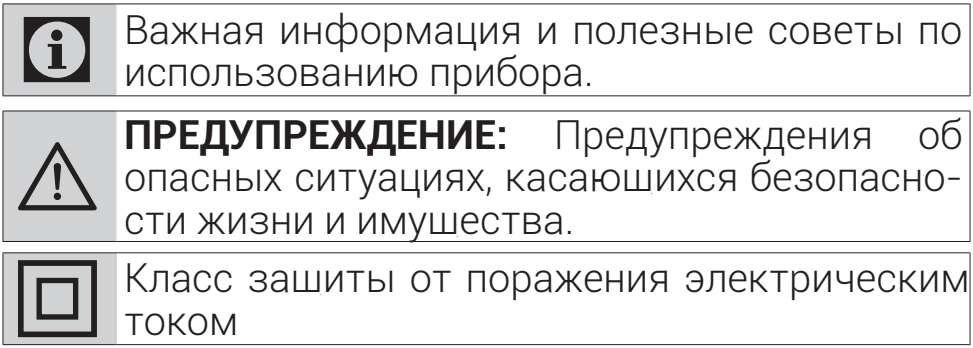

ПЕРЕРАБОТАННАЯ И ПЕРЕРАБАТЫВАЕМАЯ БУМАГА

В этом разделе содержатся инструкции по предотвращению опасностей, которые могут привести к травмам или материальному ущербу.

Несоблюдение этих инструкций приведет к аннулированию всех гарантий на данное изделие.

1.1 Общая безопасность

- Этот прибор соответствует международным стандартам безопасности.
- Данным прибором могут пользоваться дети в возрасте от 8 лет и люди с ограниченными физическими, сенсорными или умственными способностями из-за отсутствия опыта, если они находятся под присмотром или проинструктированы о том, как безопасно пользоваться изделием, и понимают связанные с ним опасности. Дети не должны играть с данным прибором. Дети не должны чистить или обслуживать прибор, если они не находятся под присмотром.
- Не осуществляйте эксплуатацию прибора в случае повреждения шнура питания или вилки. Обратитесь в авторизованный сервисный центр.
- Убедитесь, что мошность сети соответствует данным на табличке/ярлыке прибора.
- Не используйте прибор с удлинителем.
- Во избежание повреждения шнура питания не допускайте его зашемления, перегиба или трения об острые края.
- Не беритесь за прибор или его вилку мокрыми руками, если он подключен к сети.
- Не тяните за шнур, отключая прибор от сети.

- Не пылесосьте горючие материалы и убедитесь, что пепел сигарет остыл перед тем, как его пылесосить.
- Не пылесосьте воду и другие жидкости.
- Зашишайте прибор от дождя, влаги и источников тепла.
- Не используйте прибор во взрывоопасных или легковоспламеняющихся средах или рядом с ними (а также рядом со взрывоопасными или легковоспламеняющимися веществами).
- Перед выполнением очистки всегда отключайте прибор.
- Не очишайте прибор или шнур питания, погружая их в воду.
- Не разбирайте прибор.
- Используйте только оригинальные детали или детали, рекомендованные производителем.
- Чтобы предотвратить засорение фильтра или повреждение двигателя, не пылесосьте цемент, штукатурку или фрагменты сжатой бумаги.
- Используйте устройство только с прилагаемым адаптером.
- Не используйте прибор без фильтров; в противном случае он может повредится.
- Храните упаковку в недоступном для детей месте.
- Этот прибор не предназначен для использования лицами, в том числе детьми, с сенсорными или умственными недостатками или с недостаточным опытом и знаниями, если они не находятся под присмотром лиц, ответственных за их безопасность, и не проинструктированы по его использованию.
- Следите за детьми, чтобы они не играли с

прибором.
- Перед чисткой и обслуживанием снимите адаптер и аккумулятор.
- Поврежденные адаптеры должны быть заменены производителем, авторизованным сервисным центром или уполномоченным техником во избежание потенциальной опасности.
- При работе с пылесосом держите пальцы, волосы и свободную одежду подальше от движущихся частей и отверстий.
- Извлекайте аккумулятор перед утилизацией прибора.
- Перед извлечением аккумулятора отключите прибор от сети.
- Утилизируйте использованный аккумулятор в соответствии с местными законами и постановлениями.
- Замена аккумулятора в приборе должна производиться только уполномоченными лицами.
- Это устройство не предназначено для коммерческого использования. Прибор предназначен для бытового, а не коммерческого использования, как указано ниже:
  - В кухнях магазинов, офисов и других рабочих помещениях,, предназначенных для сотрудников
  - На фермах
  - Постояльцами в гостиницах, мотелях или других гостиничных хозяйствах
  - В пансионатах и подобных заведениях.
- Прибор не должны использовать люди с ограниченными физическими, сенсорными и когнитивными способностями или с недостаточным опытом и знаниями, если они не находятся под при-

смотром или не прошли инструктаж по его эксплуатации.

- Следите за детьми, чтобы они не играли с прибором.

1.2 Соответствие директиве WEEE (Директива ЕС об отходах электрического и электронного оборудования) и утилизация отходов



Данный прибор соответствует Директиве ЕС WEEE (2012/19/EU). На этом приборе имеется знак классификации отходов электрического и электронного оборудования (WEEE). Этот знак указывает на то, что по окончании срока службы прибор нельзя выбрасывать вместе с другими бытовыми отходами. Прибор должен быть возвращен в официальный пункт приема электрического и электронного оборудования. Обратитесь в местные органы власти или к продавцу, где вы приобрели прибор, чтобы узнать о системах сбора. Каждый дом должен сыграть важную роль в утилизации или переработке старых приборов. Правильная утилизация отработанного прибора поможет предотвратить возможное негативное воздействие на окружающую среду и здоровье человека.

1.3 Информация об упаковке



Упаковка изделия изготовлена из вторсырья в соответствии с национальным законодательством об окружающей среде. Запрещается выбрасывать упаковочные материалы вместе с бытовыми или другими отходами. Отправьте эти материалы в пункты сбора упаковочных материалов, указанные местными органами власти.

1.4 Информация об утилизации отработанных аккумуляторных батарей



Этот знак на батареях/аккумуляторах или их упаковке указывает на то, что батареи/аккумуляторы нельзя смешивать с бытовыми отходами. На некоторых батареях/аккумуляторах в дополнение к этому знаку может быть нанесен химический символ. Символы ртути (Hg) или свинца (Pb) также добавляются, если батареи/аккумуляторы содержат более 0,0005% ртути или более 0,004% свинца.

Батареи/аккумуляторы, в том числе не содержашие тяжелых металлов, нельзя выбрасывать вместе с бытовыми отходами. Утилизация использованных батарей в соответствии с местными нормами. Узнайте, какие правила утилизации отходов действуют в вашем регионе.

1.5 Что можно сделать для экономии энергии

- Для экономии электроэнергии при использовании прибора используйте настройку скорости, наиболее подходяшую для поверхности.
- В нормальных условиях для твердых поверхностей, штор и мебели требуется низкая скорость, а для

ковров - высокая.

1.6 Соответствие требованиям Директивы RoHS

Приобретенный вами прибор соответствует директиве EC RoHS (2011/56/EU). Он не содержит вредных и запрещенных веществ, указанных в директиве.

2 Обзор

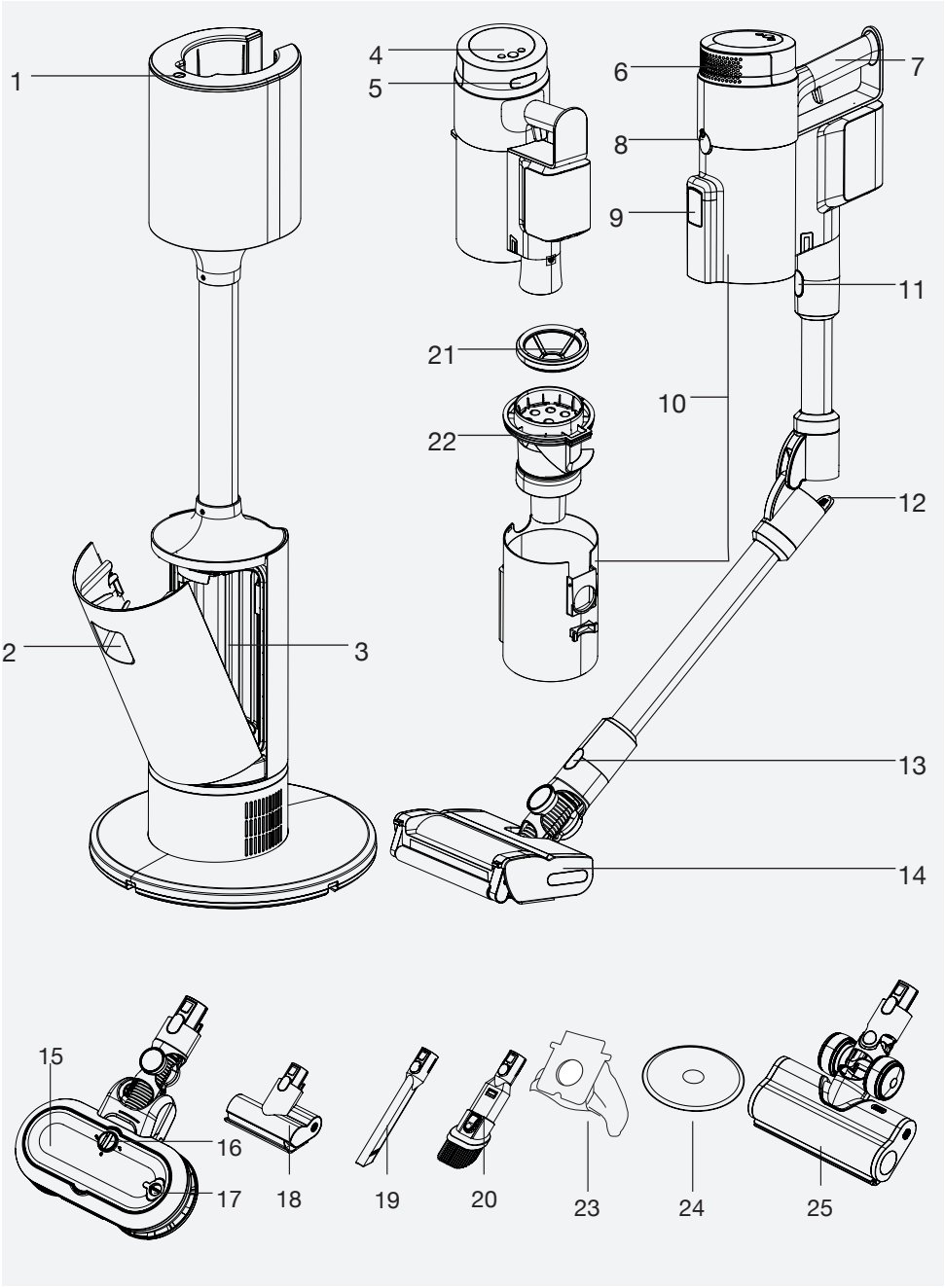

2 Обзор

2.1 Органы управления и компоненты

1. Кнопка управления зарядной станцией
2. Ручка открытия крышки пылесборника
3. Контейнер пылесборника
4. Светодиодный дисплей и кнопки управления
5. Кнопка для открывания крышки фильтра HEPA
6. Крышка фильтра HEPA
7. Ручка
8. Спусковая кнопка пылесборника
9. Крышка для удаления пыли
10. Пылесборник
11. Кнопка отсоединения трубы
12. Кнопка сгиба трубы
13. Кнопка разблокировки шетки
14. Насадка шетки
15. Турбошетка
16. Блокировка капель воды
17. Заливочная крышка
18. Щетка для сбора шерсти домашних животных
19. Щелевая насадка
20. Щетка для сбора пыли
21. Фронтальный фильтр для пылесборника
22. Мультициклонный фильтр
23. Мешок для пыли x 3
24. Швабра x 2
25. Дополнительная шетка для ковров

2.2 Технические данные

Номинальная мощность	450 Вт
Номинальная мощность автоматической станции очистки	900 Вт
Входная мощность автоматической станции очистки	220-240 В~ 50-60 Гц
Выходная мощность автоматической станции очистки	30,7 В ⎓ 0,8 А
Время зарядки	3-4 час.
Время работы при макс. мощности	10 минут
Время работы при средней мощности	30 минут
Время работы при мин. мощности	60 минут

Значения, поставляемые с прибором или в сопроводительной документации, являются лабораторными показаниями согласно соответствующим стандартам. Эти значения могут различаться в зависимости от условий работы и окружающей среды.

2 Обзор

Производитель оставляет за собой право вносить технические изменения и изменения в конструкцию.

Тип использования	**Скорость**	**Время работы**	
Режим работы вертикального пылесоса	Минимальная скорость	До 38 минут	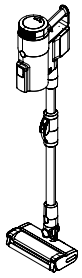
	Средняя скорость	До 25 минут	
	Макс. скорость	До 10 минут	
Ручной режим (С аксессуарами без питания)	Минимальная скорость	До 60 минут	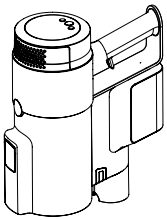
	Средняя скорость	До 30 минут	
	Макс. скорость	До 10 минут	

3 Эксплуатация

3.1 Использование по назначению

Это устройство предназначено для домашнего использования и не подходит для профессионального использования.

3.2 Присоединение корпуса и щетки

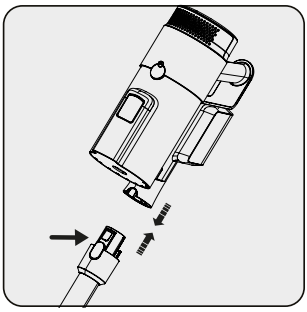

Нажмите на кнопку отсоединения трубы и вставьте трубу в корпус, как показано стрелкой.

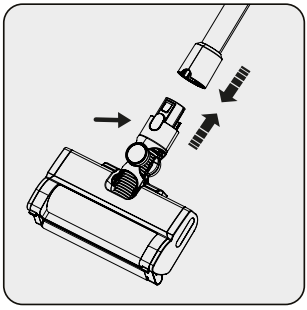

Нажмите на кнопку отсоединения электрической турбошетки и вставьте ее в трубу, как показано стрелкой.

3 Эксплуатация

3.3 Сборка и зарядка автоматической станции удаления пыли

ПРЕДУПРЕЖДЕНИЕ: Перед первым использованием прибора или если вы долгое время не пользовались им, полностью зарядите аккумулятор.

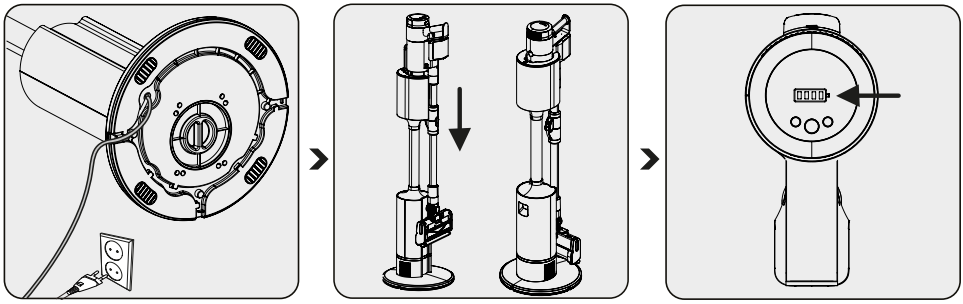

Поместите прибор на зарядную док-станцию.

По окончании очистки прибор начнет заряжаться автоматически.

После начала зарядки на дисплее отображается уровень заряда аккумулятора. Когда все уровни заряда аккумулятора загорятся, это означает, что зарядка завершена.

Вы можете в любой момент нажать кнопку управления зарядной станцией, чтобы остановить процесс автоматической очистки.

По окончании зарядки светодиодный дисплей через некоторое время погаснет.

Для полной зарядки прибора требуется до 4-6 часов. Не используйте прибор во время зарядки.

Если прибор работает, он перестанет работать, как только вы поместите его в зарядную док-станцию.

3 Эксплуатация

3.4 Эксплуатация

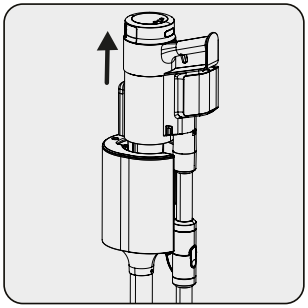

Поднимите прибор вверх и отведите его от автоматической станции удаления пыли. .

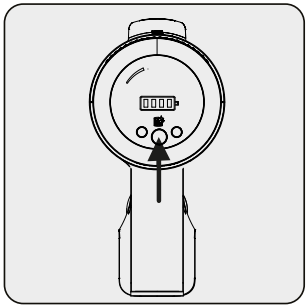

Нажмите кнопку включения/выключения,чтобы запустить прибор.

При нажатии кнопки включения/выключения прибор начнет работать на минимальной скорости.

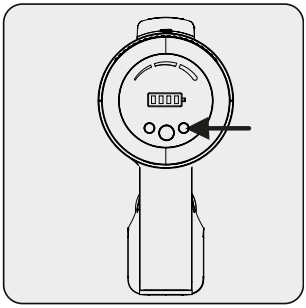

Нажмите кнопку, чтобы увеличить скорость. На дисплее будет отображаться используемый режим всасывания (низкий/средний/высокий). Нажмите кнопку **“+”** и **“-”**, чтобы изменить скорость.

Вы можете поместить прибор в зарядную док-станцию до того, как зарядка полностью закончится. Прибор может оставаться на зарядной станции до следуюшего использования.

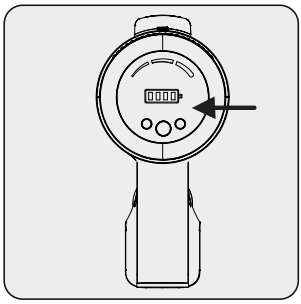

При использовании прибора следите за уровнем заряда. Прибор автоматически остановится, когда заряд закончится.

3 Эксплуатация

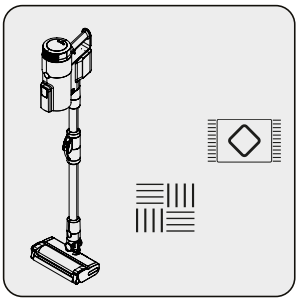

Этот прибор подходит для использования на коврах и твердых поверхностях.

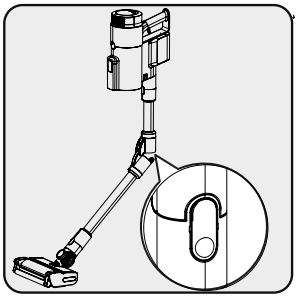

Вы можете согнуть трубу, чтобы легко пропылесосить под стульями и столами. Для этого согните трубу, нажав на круглую кнопку слева.

3 Эксплуатация

3.5 Управление автоматической станцией очистки

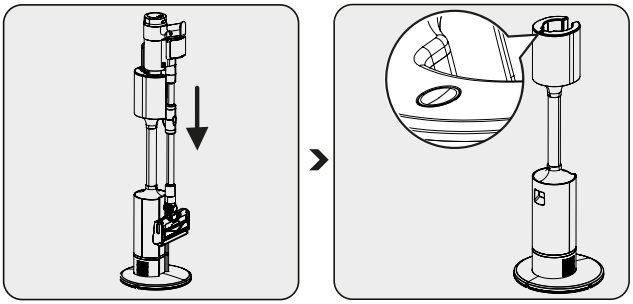

Когда прибор ставится на автоматическую станцию очистки, контейнер для пыли опорожняется автоматически.

Во время уборки кнопка управления на автоматической станции очистки пыли будет мигать.

Вы можете в любой момент нажать кнопку управления на автоматической станции очистки пыли, чтобы остановить процесс очистки пыли.

Пыль, волосы, нитки и другие подобные предметы могут запутаться в мультициклонном фильтре и помешать полной очистке контейнера. В этом случае необходимо вручную очистить контейнер для пыли, как показано ниже.

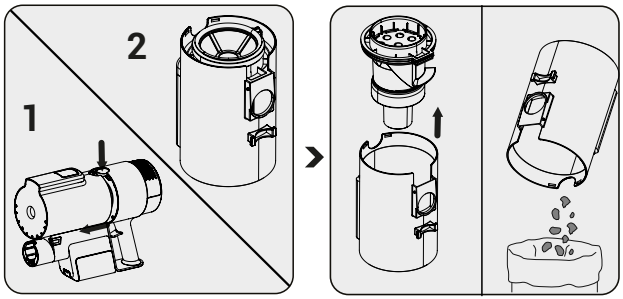

Нажмите кнопку отсоединения пылесборника и снимите пылесборник.

Поднимите мультициклонный фильтр и вычистите пыль из контейнера для пыли.

3 Эксплуатация

3.6 Индикаторы светодиодного экрана

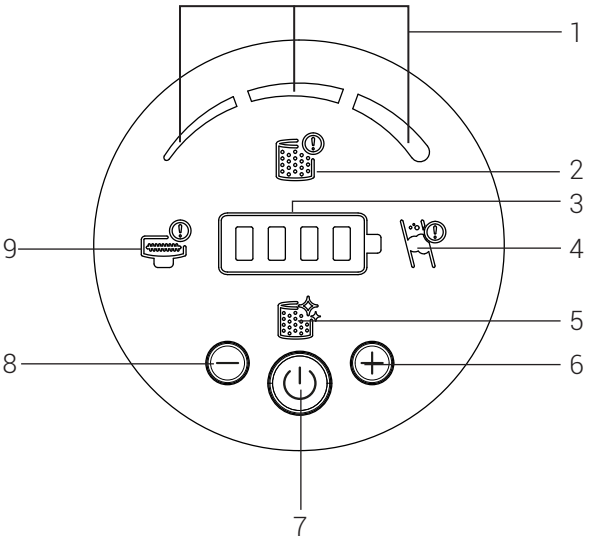

1. Режим всасывания
2. Этот символ предупреждает пользователя о том, что фильтр не установлен, и для собственной зашиты прибор не включится, пока он не будет установлен. Убедитесь, что фильтр установлен.
3. Уровень заряда аккумулятора
4. Этот символ показывает наличие воздушной пробки. Проверьте, не мешают ли посторонние предметы внутри трубы и всасывающего отверстия на корпусе.
5. Этот индикатор загорается, когда фильтр нуждается в очистке.
6. Регулятор контроля скорости
7. Кнопка включения\выключения
8. Регулятор контроля скорости
9. Этот индикатор загорается, когда шеточный барабан забит и нуждается в очистке.

3 Эксплуатация

3.7 Аксессуары

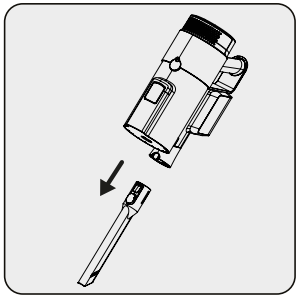

Щелевая насадка:
Идеально подходит для уборки за мебелью, в труднодоступных и узких местах.

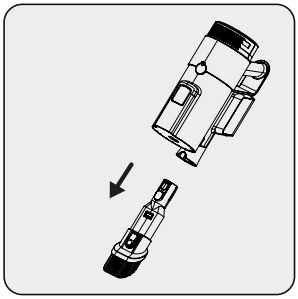

Щетка для сбора пыли:
Идеально подходит для чистки штор, диванов, лакированной мебели, деликатных и хрупких предметов.

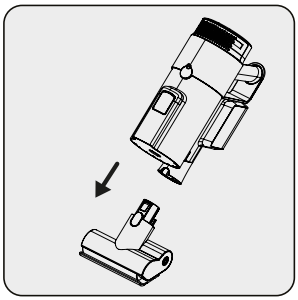

Мини-турбо щетка для уборки шерсти домашних животных:
Идеально подходит для уборки полов, лестниц, внутри автомобилей, диванов и кушеток. Она также используется для сбора шерсти домашних животных на этих поверхностях.

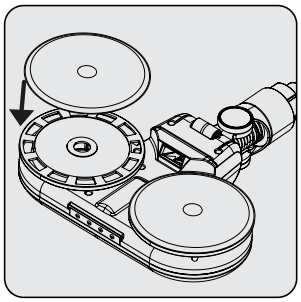

Закрепите тряпку на насадку-швабру под шеткой.

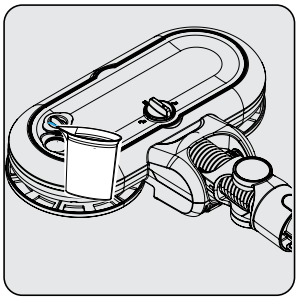

Откройте крышку заливной горловины турбошетки, чтобы наполнить ее водой.

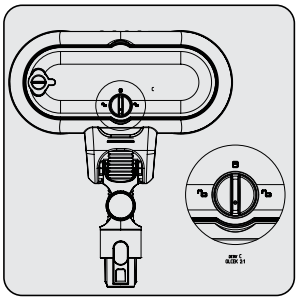

Поверните блокиратор капель воды, чтобы запустить процесс смачивания тряпок на насадке-швабре.

Турбошетку можно использовать на твердых поверхностях.

3 Эксплуатация

ПРЕДУПРЕЖДЕНИЕ: Не используйте насадку-швабру на ковровом покрытии.

ПРЕДУПРЕЖДЕНИЕ: Не добавляйте отбеливатель или сильно пузыряшиеся жидкие моюшие средства в резервуар для воды в насадке-швабре.

ПРЕДУПРЕЖДЕНИЕ: После использования закройте блокиратор капель и снимите насадку-швабру.

ПРЕДУПРЕЖДЕНИЕ: Снимайте насадку-швабру сразу после окончания работы, чтобы не повредить деревянные полы.

ПРЕДУПРЕЖДЕНИЕ: После окончания уборки вылейте остатки воды из резервуара насадки и просушите резервуар.

Тряпки для уборки можно стирать в стиральной машине.

ПРЕДУПРЕЖДЕНИЕ: Поскольку вода может выплеснуться из резервуара, не поднимайте головку и не опирайтесь на нее..

4 Очистка и уход

Перед выполнением очистки выключайте прибор и отключайте кабель от розетки.

ПРЕДУПРЕЖДЕНИЕ: Никогда не используйте бензин, растворители, абразивные чистящие средства, металлические предметы или жесткие щетки для чистки устройства.

ПРЕДУПРЕЖДЕНИЕ: Со временем фильтры могут деформироваться в результате использования. Заменяйте такие фильтры для поддержания производительности. Для заказа новых фильтров обратитесь в службу поддержки клиентов.

4.1 Замена пылесборника

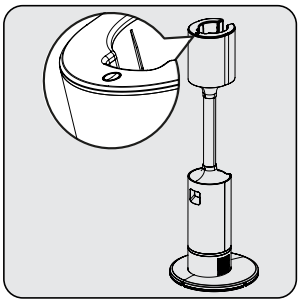

Когда красная кнопка управления на автоматической станции очистки пыли светится красным, проверьте, заполнен ли пылесборник.

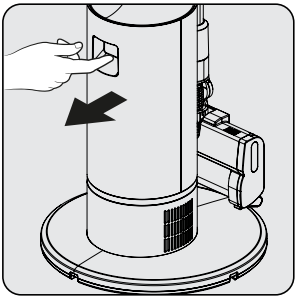

Откройте крышку на автоматической станции очистки пыли.

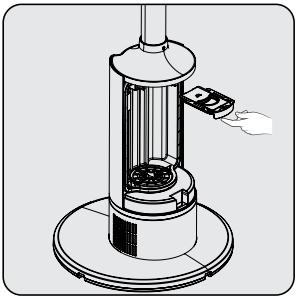

Выньте мешок для сбора пыли из контейнера с помошью ручки.

ПРЕДУПРЕЖДЕНИЕ: Если пылесборник не заполнен, проверьте, не застряло ли что-нибудь в контейнере, в трубе или шетке.

4 Очистка и уход

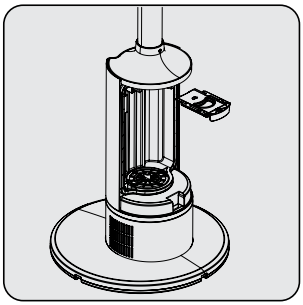

Замените мешок для сбора пыли на новый.

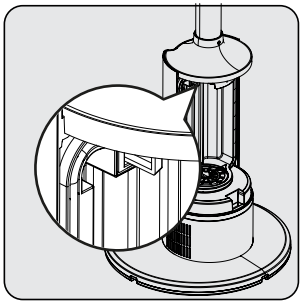

Вставьте мешок для сбора пыли с помошью ручки и нажмите на него.

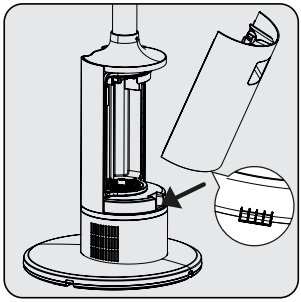

Закройте крышку на автоматической станции удаления пыли.

ПРЕДУПРЕЖДЕНИЕ: Мешки для пыли не подлежат многократному использованию.

4.2 Очистка пылесборника и фильтров

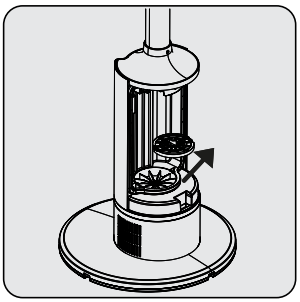

Выкрутите и снимите пылевой фильтр.

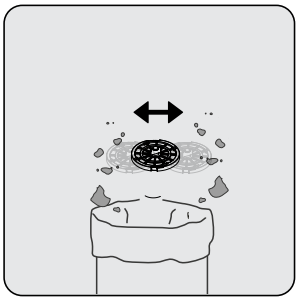

Очистите фильтр, встряхнув его, чтобы удалить пыль.

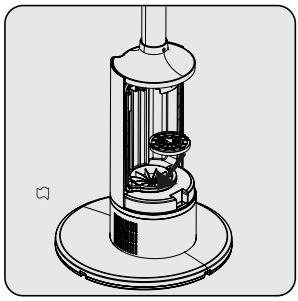

Установите фильтр на место и закрутите его, чтобы зафиксировать.

ПРЕДУПРЕЖДЕНИЕ: Не мойте фильтр HEPA.

Рекомендуем очишать контейнер для пыли после каждого использования.

4 Очистка и уход

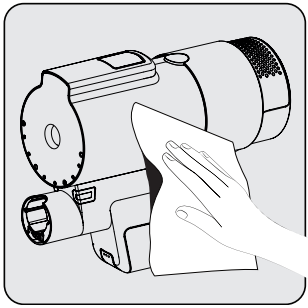

Протрите корпус прибора влажной тканью.

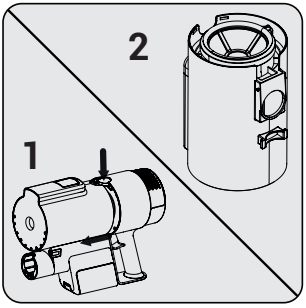

Нажмите кнопку для отсоединения пылесборника и снимите пылесборник.

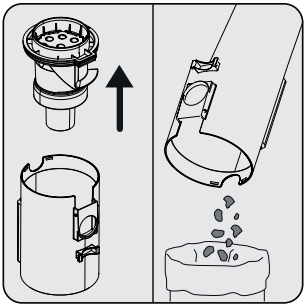

Поднимите мультициклонный фильтр и вычистите пыль из контейнера для пыли.

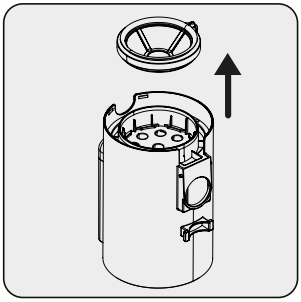

Чтобы очистить фильтр более тщательно, потяните переднюю часть фильтра вверх и снимите ее.

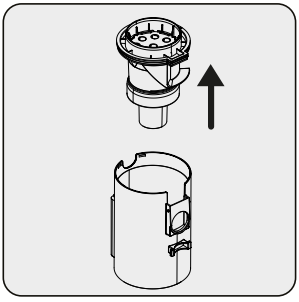

Потяните вверх часть мультициклонного фильтра.

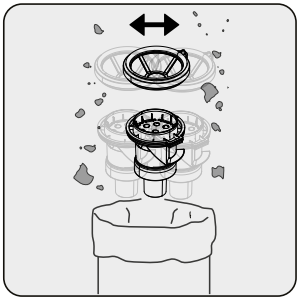

Очистите мультициклонный и верхний фильтр, встряхнув их, чтобы удалить пыль.

4 Очистка и уход

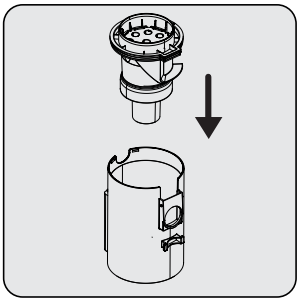

Прикрепите мультициклонный фильтр к контейнеру для пыли.

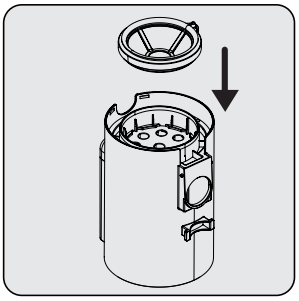

Прикрепите верхний фильтр к мультициклонному фильтру.

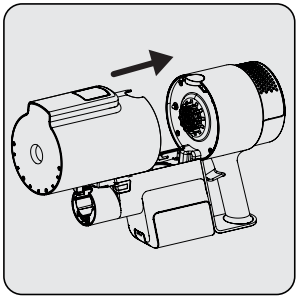

Чтобы задняя часть контейнера для пыли плотно прилегала к корпусу, вставьте контейнер сначала в корпус, а затем в паз кнопки.

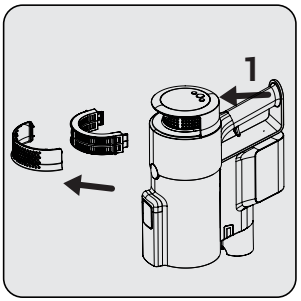

Чтобы очистить фильтр EPA 12, нажмите кнопку (1) и снимите часть фильтра.



Очистите фильтр EPA 12, встряхнув его, чтобы удалить пыль.

4 Очистка и уход

4.3 Очистка щеток

4.3.1 Очистка щеткой для твердого пола

ПРЕДУПРЕЖДЕНИЕ: Не мойте турбошетку или основную роликовую шетку.

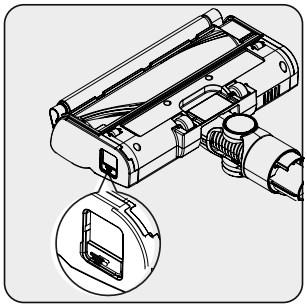

Снимите пластиковый валик-шетку, нажав на кнопку и выдвинув ее.

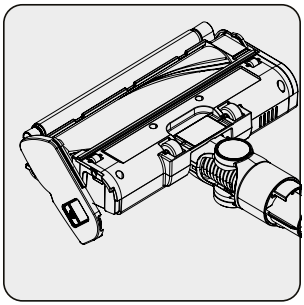

Постучите валиком о твердую поверхность или используйте шетку, чтобы очистить его от пыли. Обрежьте все спутанные волосы и т. п.

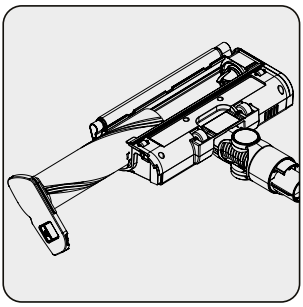

Установите валик-шетку на место.

4 Очистка и уход

4.3.2 Очистка дополнительной щетки для ковров

ПРЕДУПРЕЖДЕНИЕ: Не мойте турбошетку или основную роликовую шетку.

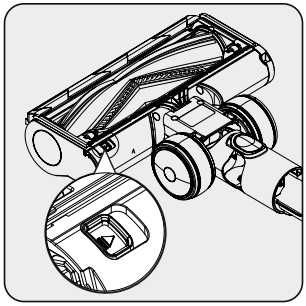

Снимите шетку, нажав на кнопку и выдвинув ее.

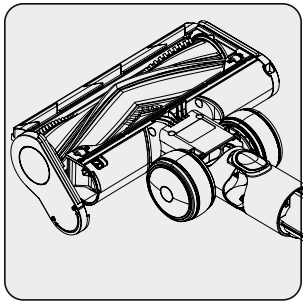

Постучите шеткой о твердую поверхность или используйте шетку, чтобы очистить ее от пыли. Обрежьте все спутанные волосы и т. п.

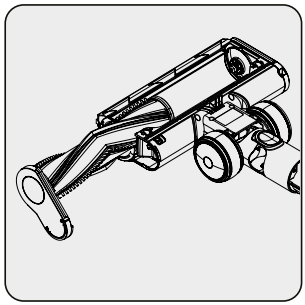

Установите шетку на место.

4.4 Хранение

- Храните прибор аккуратно, если не собираетесь использовать его в течение длительного времени.
- Выключите изделие из розетки.
- Храните прибор в недоступном для детей месте.
- Храните аккумулятор на непроводяшем материале и не допускайте его прямого контакта с металлом. В противном случае аккумулятор может быть поврежден.
- Если вы не собираетесь использовать прибор в течение длительного времени, храните его с зарядом не менее половины. Не заряжайте и не разряжайте аккумулятор полностью. Прибор следует заряжать не реже одного раза в 3 месяца.

4.5 Транспортировка и обращение

- Транспортируйте прибор в оригинальной упаковке. Упаковка зашитит устройство от физических повреждений.
- Не кладите тяжелые предметы на устройство или его упаковку. В противном случае прибор может быть поврежден.
- Если прибор уронить, он может не работать или получить необратимые повреждения.

5 Устранение неисправностей

НЕИСПРАВНОСТЬ	ВЕРОЯТНЫЕ ПРИЧИНЫ	СПОСОБ УСТРАНЕНИЯ
Не работает.	Аккумулятор разряжен.	Зарядите его.
	Аккумулятор может быть не вставлен..	Снимите аккумулятор и установите его снова.
	Образование вакуумной пробки.	Разберите прибор на корпус, шетку и трубу. Осмотрите и очистите места соединения.
Низкая мошность всасывания.	Пылесборник заполнен.	Очистите пылесборник и фильтры.
	Возможно, подошел срок очистки фильтров.	Очистите фильтр.
	Фильтры могут деформироваться в результате эксплуатации и наступления срока их замены.	Чтобы приобрести новый фильтр, обратитесь в службу поддержки покупателей.
	Поролоновый фильтр на входе в двигатель не очишен.	Очистите фильтры и зарядите прибор.
	Турбошетка не врашается. Волосы и подобные материалы могли запутаться на врашаюшемся валике турбошетки.	Очистите валик турбошетки.
Мотор издает неприятный шум.	Образование вакуумной пробки.	Разберите прибор на корпус, шетку и трубу. Осмотрите и очистите места соединения.
	Что-то могло застрять между пылесборником и фильтром.	Откройте пылесборник и осмотрите зону фильтра.

5 Устранение неисправностей

Не удается зарядить пылесос.	Пылесос неправильно установлен в зарядную док-станцию.	Установите пылесос в зарядную док-станцию. Убедитесь, что он установлен правильно. Проверьте подключение провода.
Работает очень короткое время после зарядки.	Не хватает заряда на соответствуюший период работы.	Заряжайте 4-5 часов по инструкции.
	Поролоновый фильтр на входе в двигатель не очишен.	Очистите фильтры и зарядите прибор.
	Срок службы батареи истек.	Обратитесь в службу поддержки покупателей, чтобы приобрести новую батарею.
Автоматическая станция очистки не работает.	Возможно, она не подключена к сети.	Убедитесь, что она подключена.
Автоматическая станция очистки пыли останавливается сразу после запуска.	Мешок для сбора пыли переполнен.	Замените мешок для сбора пыли на новый.
	Возможно, пришло время очистить входной фильтр двигателя станции автоматической очистки.	Очистите фильтр и нажмите кнопку автоматической очистки.
	Возможно, засорился канал всасывания пылесоса.	Очистите контейнер для пыли вручную и проверьте его.
Во время уборки пылесос издает громкие и тихие звуки.	Он может издавать разные звуки в зависимости от очишаемого материала.	Проверьте контейнер для пыли после завершения уборки.

Производитель: "Arçelik A.S."
Karaağaç Caddesi No: 2-6 Sütlüce, 34445, Турция

Сделано в Китае

Импортер на территории РФ/ Уполномоченное изготовителем лицо: ООО «БЕКО»
Юридический адрес: 601021 Россия, Владимирская обл., Киржачский р-н, дер. Федоровское, ул. Сельская, д. 49

Дата изготовления включена в серийный номер, указанный на этикетке, расположенной на продукте, следуюшим образом:

Первые две цифры серийного номера обозначают год выпуска, а вторые две – месяц.

Например, «10-05-100001» означает, что продукт был произведен в мае 2010 года.

Действует только на территории РФ / Valid for Russian Federation only

GRUNDIG

ГАРАНТИЯ 2 ГОДА

Адрес: Россия, 125040, г. Москва, вн.тер.г.муниципальный округ Беговой,
Ленинградский пр-кт, д. 15, стр. 10, этаж 4.
Телефон горячей линии 8-800-200-23-56 (Звонок бесплатный на всей территории России)
Режим работы: пн-пт с 07-00 до 21-00, сб-вс с 08-00 до 21-00 (Московское время)

Гарантийный талон серия **RUS** №

Модель ..... **Серийный номер** .....

Дата продажи .....
Компания .....
Подпись продавца .....

ПЕЧАТЬ

Дата установки .....
Компания .....
Подпись мастера .....

ПЕЧАТЬ

Покупатель ..... **Телефон** .....
Фамилия, Имя, Отчество

Изделие проверялось в присутствии покупателя;
Покупатель с условиями гарантии ознакомлен .....
Подпись Покупателя

Отрывные купоны гарантийного талона являются средством отчетности о выполнении сервисным центром гарантийных работ. Купон изымается из гарантийного талона после удовлетворения Ваших претензий.

GRUNDIG

серия **RUS** №

Дата продажи .....

.....

ПЕЧАТЬ МАГАЗИНА

3

ГАРАНТИЯ 2 ГОДА

GRUNDIG

серия **RUS** №

Дата продажи .....

.....

ПЕЧАТЬ МАГАЗИНА

2

ГАРАНТИЯ 2 ГОДА

GRUNDIG

серия **RUS** №

Дата продажи .....

.....

ПЕЧАТЬ МАГАЗИНА

1

ГАРАНТИЯ 2 ГОДА

УСЛОВИЯ ГАРАНТИЙНОГО ОБСЛУЖИВАНИЯ

Уважаемый Покупатель!

Вы приобрели изделие производства компании, входящей в группу компании Arcelik. Изделие сертифицировано на соответствие международным стандартам, техническим регламентам и иным нормам, установленным действующим законодательством Российской Федерации и Евразийского экономического союза.

1. На территории РФ изготовитель устанавливает на изделия следующие гарантийные сроки:

На крупногабаритную и малогабаритную бытовую технику 2 года, на телевизоры и кондиционеры 1 год и срок службы 10 лет со дня передачи изделия (товара) потребителю (первому покупателю).

В случае отсутствия документа, подтверждающего факт продажи, эти сроки начинают исчисляться от даты производства изделия, которая может быть вычислена из серийного номера. Информация о том, как прочитать серийный номер содержится в Инструкции по эксплуатации.

2. Условия гарантии распространяются на изделия, использующиеся только для личных, семейных, домашних нужд, не связанных с осуществлением предпринимательской деятельности.

3. При покупке и установке изделия проследите, чтобы гарантийный документ был правильно заполнен, не имел исправлений и в нем были указаны: дата продажи, печать и подпись продавца, модель и серийный номер изделия, дата установки, название и печать фирмы-установщика.

4. Сохраняйте гарантийный документ, чек на проданное изделие и квитанцию на услуги по его установке (доставке), доработке водяных и электрических внутриквартирных коммуникаций, а также любые другие документы, относящиеся к гарантийному или иному техническому обслуживанию изделия.

5. При обнаружении недостатков в изделии в период гарантийного срока организация, осуществляющая ремонт (авторизованный сервисный центр), приступает к их устранению в кратчайшие сроки без необоснованных задержек. Гарантийный срок на замененные в гарантийный период комплектующие изделия и составные части истекает при окончании гарантийного срока на изделие в целом.

6. В отношении кондиционеров и сплит-систем, варочных поверхностей и иной встраиваемой техники выполнение гарантийных обязательств осуществляется после демонтажа изделий силами потребителя или специализированной организации.

7. В случае необходимости диагностики и ремонта изделия в помещении организации, осуществляющей ремонт (авторизованный сервисный центр), транспортировка изделия

осуществляется в соответствии с Законом РФ «О защите прав потребителей». В случае вызова специалиста для проверки качества изделия, в результате которой выявилось отсутствие недостатка или было выявлено, что недостатки возникли вследствие нарушения правил транспортировки, установки, эксплуатации изделия, действий третьих лиц или обстоятельств непреодолимой силы, диагностика изделия проводится бесплатно, а транспортные расходы оплачиваются потребителем по прейскуранту авторизованного сервисного центра. В случае отсутствия потребителя дома в момент прихода специалиста авторизованного сервисного центра к назначенному времени, при повторном вызове взимается плата за выезд специалиста по прейскуранту авторизованного сервисного центра.

Прежде чем вызвать специалиста авторизованного сервисного центра, внимательно прочитайте инструкцию по эксплуатации изделия.

8. Любые претензии по качеству изделия рассматриваются после предварительной проверки качества изделия представителем авторизованного сервисного центра.

9. Изготовитель не несет какой-либо ответственности за любой возможный ущерб, нанесенный потребителю, иным физическим, юридическим лицам в случае несоблюдения потребителем требований изготовителя, указанных в данных Условиях гарантийного обслуживания и Инструкции по эксплуатации.

Установка и подключение:

1. Изготовитель настоятельно рекомендует Вам доверить установку и подключение изделия специалистам авторизированных сервисных центров.
Для уточнения адреса и телефона актуального авторизированного сервисного центра Вам необходимо обратиться по номеру телефона горячей линии 8-800-200-23-56
Вы можете также обращаться в любую другую специализированную организацию, имеющую соответствующий сертификат на оказание подобных услуг.

2. Оплата работ по установке и подключению изделия происходит по прейскуранту авторизованного сервисного центра/ специализированной организации. Условия оплаты работ по установке и подключению регулируются действующим законодательством. Изготовитель не несет какой-либо ответственности за любой ущерб, нанесенный имуществу граждан вследствие установки и подключения, не соответствующих требованиям, указанным в инструкции по эксплуатации, и/или произведенных не уполномоченными на это лицами.

3. В случае нарушения требований изготовителя по установке и подключению, ответственность за причиненный ущерб несет лицо, проводившее эту работу.

Гарантийными не признаются случаи, в которых недостатки в изделии возникли вследствие:

1. Не соблюдения требований изготовителя, указанных в настоящих Условиях гарантийного обслуживания;

2. Не соблюдения потребителем правил установки, подключения, эксплуатации, хранения или транспортировки изделия, указанных в Инструкции по эксплуатации;

3. Ремонта не уполномоченными на то лицами, если такой ремонт повлек за собой нарушение в работе изделия;

4. Разборки изделия, изменения конструкции и других вмешательств, не предусмотренных инструкцией по эксплуатации;

5. Неисправностей и повреждений, вызванных экстремальными условиями и/ или действием непреодолимой силы (пожар, стихийные бедствия, и т. д.), а также эксплуатацией изделия в помещении с повышенной влажностью, температурой и т. д;

6. Повреждений техники или нарушений ее нормальной работы, вызванных животными или насекомыми, а также следами их жизнедеятельности;

7. Повреждений изделия или нарушений ее нормальной работы, вызванных сверхнормативными отклонениями параметров сети электро-, газо-, или водоснабжения от номинальных значений, а также нестабильной работой параметров вышеуказанных коммуникаций;

8. Использования изделия для предпринимательской деятельности и/или в непредусмотренных целях;

9. Повреждения или ухудшения функциональных характеристик изделия, вызванных использованием нестандартных и (или) некачественных расходных материалов, принадлежностей, средств бытовой химии, включая кислотосодержащие и абразивные чистящие или моющие средства, образованием на нагревательных элементах избыточного слоя накипи (при повышенной жесткости воды необходима обработка соответствующими составами), а также попаданием внутрь инородных предметов, остатков пищи, и механических примесей.

10. Внешних и внутренних механических повреждений изделия (царапины, трещины, сколы, потертости и прочие механические повреждения), возникших в процессе установки, эксплуатации или транспортировки изделия.

11. Термических и других подобных повреждениях, которые возникли в процессе эксплуатации.

12. Гарантия изготовителя не распространяется на изделия с удаленными или испорченными табличками, содержащими идентификационный и серийный номер изделия.

13. Гарантия изготовителя не распространяется на косметические дефекты, не влияющие на потребительские свойства изделия, а также на расходные материалы, подверженные естественному износу (фильтры, прокладки, уплотнения, сальники, резиновые шланги, декоративные накладки, электрические лампы, аэраторы, элементы питания и др. в том числе

табличками, содержащими идентификационный и серийный номер изделия.

13. Гарантия изготовителя не распространяется на косметические дефекты, не влияющие на потребительские свойства изделия, а также на расходные материалы, подверженные естественному износу (фильтры, прокладки, уплотнения, сальники, резиновые шланги, декоративные накладки, электрические лампы, аэраторы, элементы питания и др. в том числе на перемещаемые вручную пластиковые, стеклянные и металлические детали).

14. Изготовитель не несет какой-либо ответственности за любой возможный ущерб, нанесенный потребителю, физическим, юридическим лицам, в случае касания задней стенки прибора стояков отопления, газовых труб, металлических элементов и т. п., несоблюдения потребителем требований изготовителя, указанных в настоящих Условиях гарантийного обслуживания, и в Инструкции по эксплуатации.

15. По истечении гарантийного срока рекомендуется не реже одного раза в 1 год обращаться в авторизованный сервисный центр для проверки качества вашего изделия. Диагностика оплачивается владельцем по прейскуранту авторизованного сервисного центра.

16. Изготовитель не рекомендует использовать изделие за пределами установленного срока службы. Обеспечив правильную утилизацию данного изделия, Вы поможете предотвратить потенциальные негативные последствия для окружающей среды и здоровья человека, которые могли бы иметь место в противном случае.

Beko Germany GmbH
Rahmannstraße 3
65760 Eschborn*

* для потребителей на территории Евросоюза

https://grundig.ru/