BEDIENUNGSANWEISUNG

mit Montageanweisungen

Instrucciones de Uso y de Montaje
Instructions for use and installation
Instructions d´utilisation e avis de montage
Instruções de uso com indicações para montagem
Istruzioni di uso e di montaggio
Bruks- och monteringsanvisningar
Gebruiksaanwijzing en montagehandleiding
Εγχειριδίου με τις Οδηγίεσ Χρήσεωσ
Инструкция по эксплуатации

EDL 9750.0E
EDL 12750.0 E
EDL 12750.0 BGE
EDL 12750.0WGE

Küppersbusch

FÜR KÜCHEN MIT STIL

(Rev. 0)

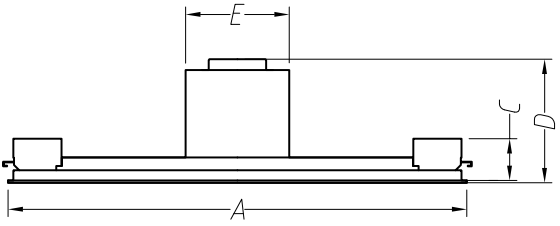

A	B	C	D	E	F
900/1200	600	115	295	270	270

Ⓐ  Ø150 1x

Ⓑ  Ø150 1x

Ⓒ  150-120 1x

DE **A** NICHT ENTHALTEN

ES **A** NO INCLUIDO

GB **A** NOT INCLUDED

FR **A** PAS INCLU

PT **A** NÃO INCLUÍDO

IT **A** NON COMPRESO

SE **A** EJ INGÅR

NL **A** NIET INBEGREPEN

GR **A** ΔΕΝ ΠΕΡΙΛΑΜΒΑΝΟΝΤΑΙ

RU **A** НЕ ВКЛЮЧЕНЫ

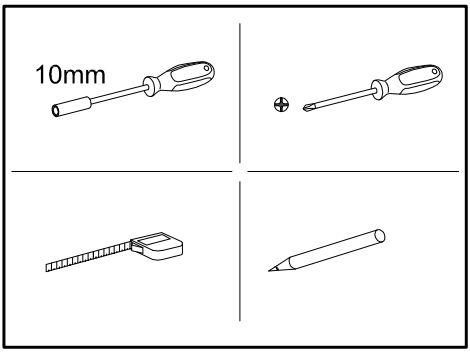

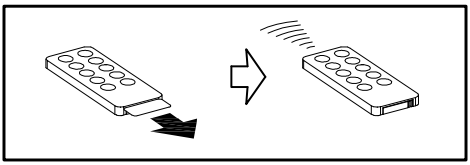

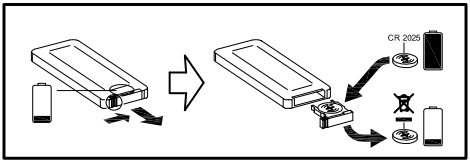

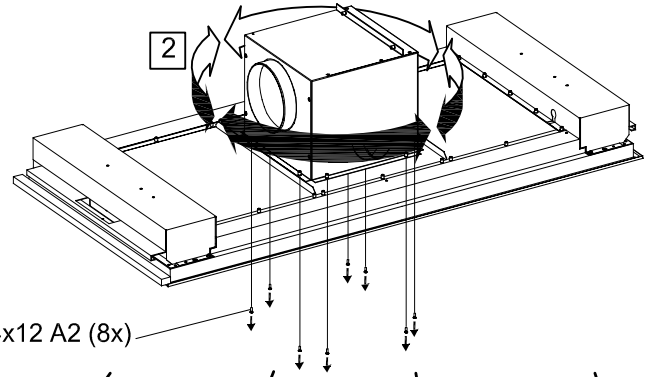

1 M4x12 A2 (8x)

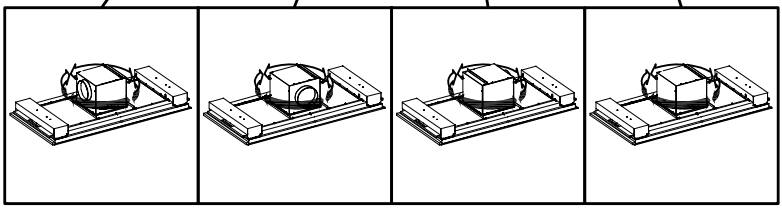

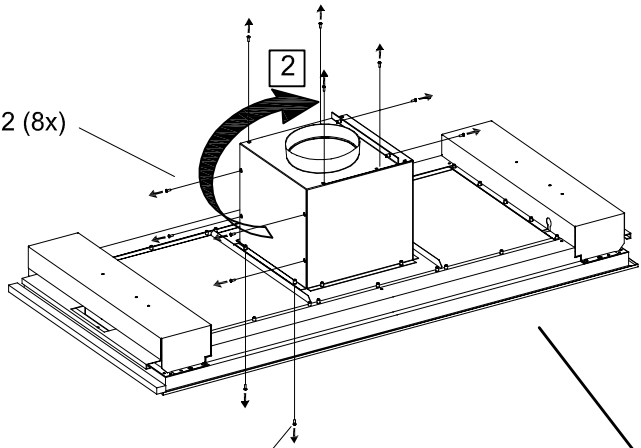

1 M4x12 (8x)

1 M4x12 (2x)

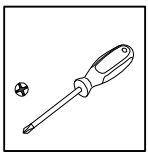

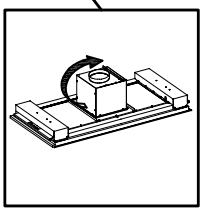

1

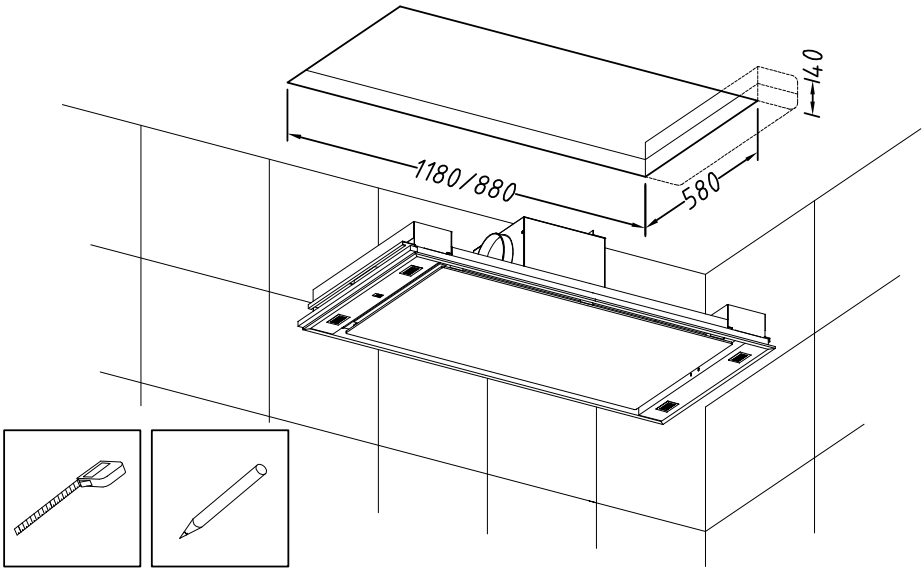

2

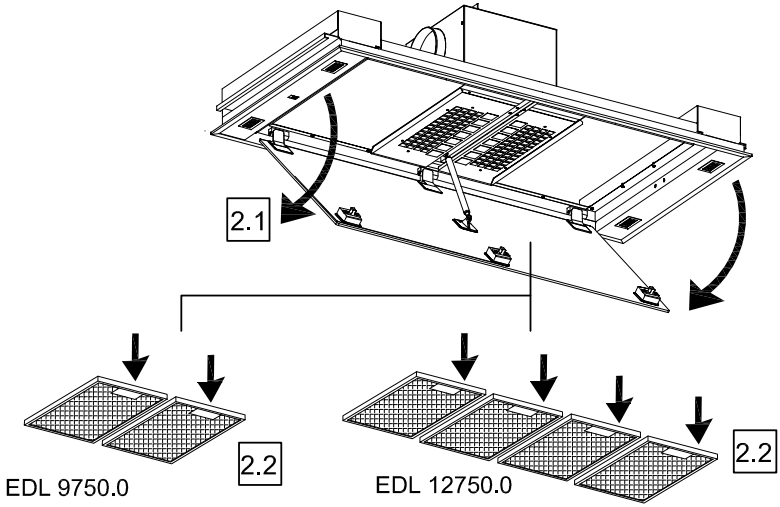

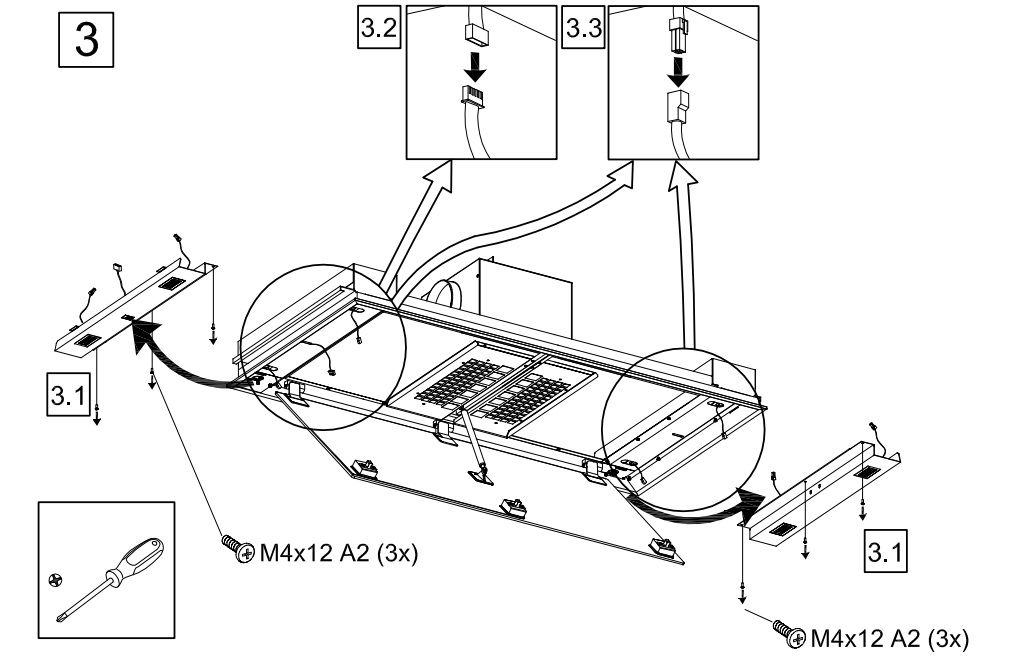
3
3.2
3.3
3.1
M4x12 A2 (3x)
3.1
M4x12 A2 (3x)

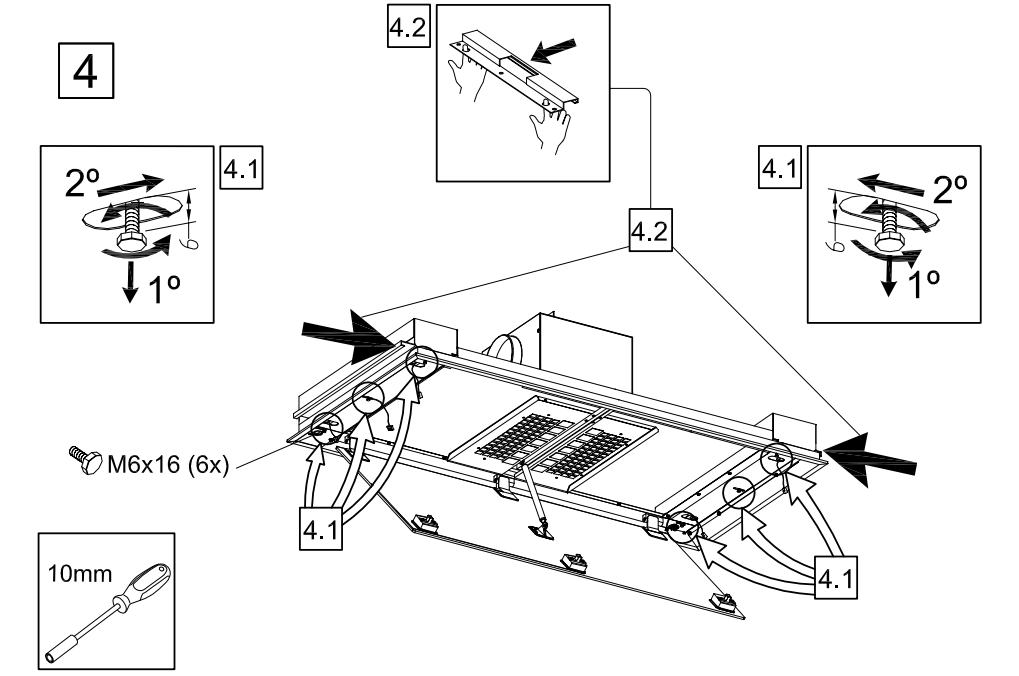
4
4.2
4.1
2º
1º
4.1
2º
1º
4.2
M6x16 (6x)
4.1
4.1
10mm

5

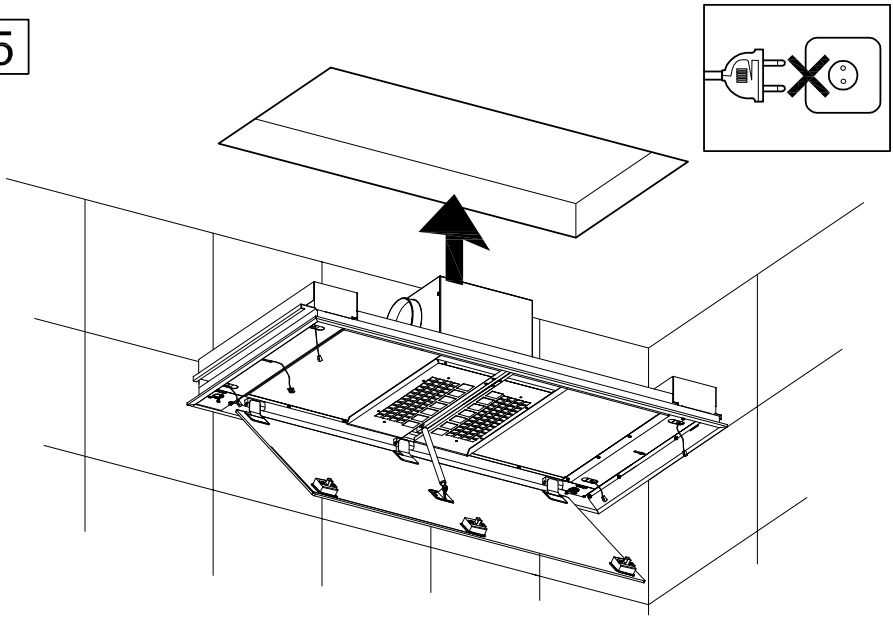

6

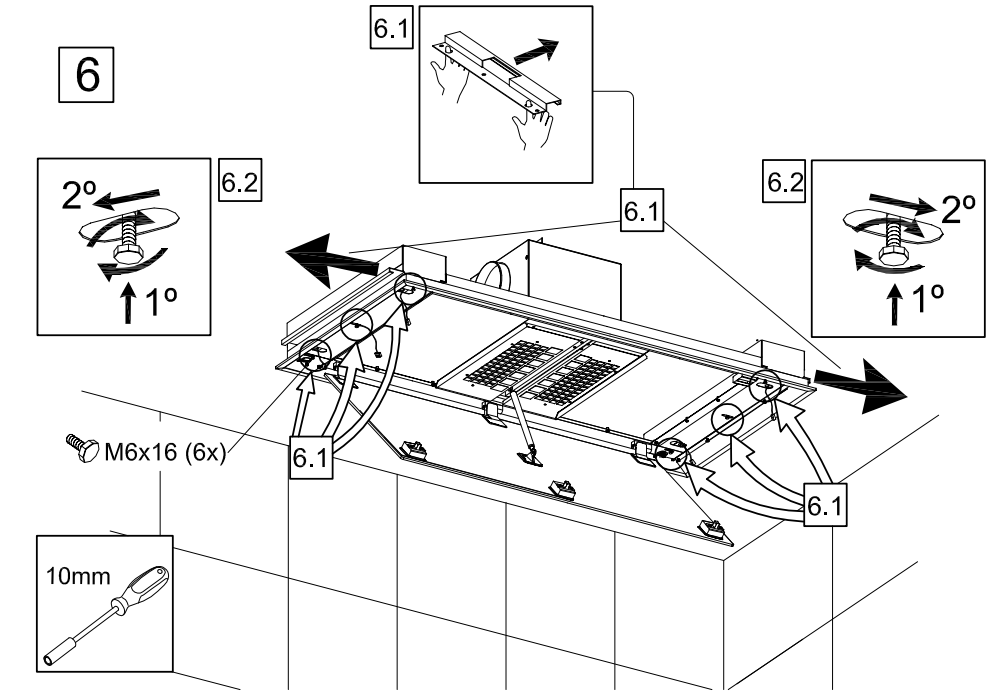

7

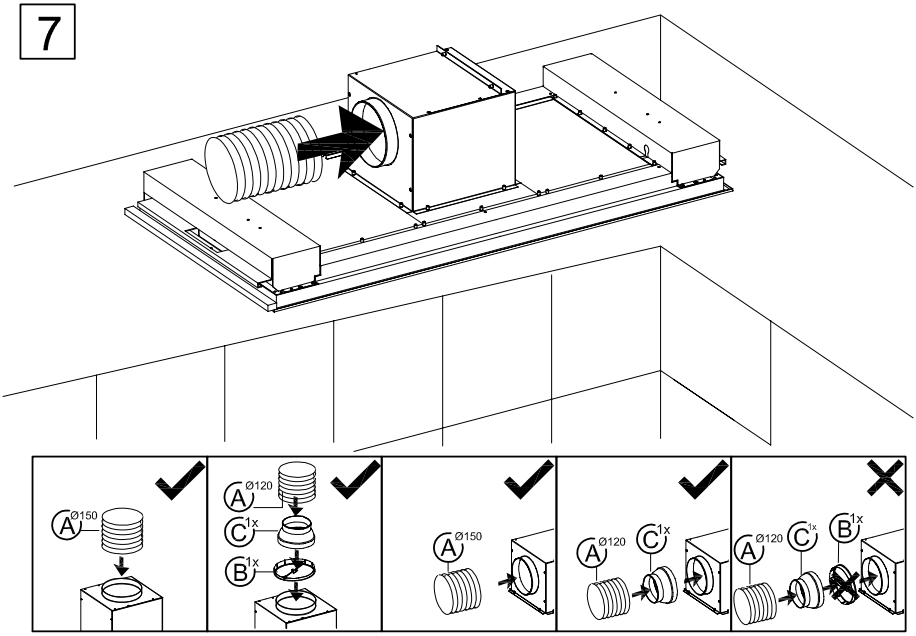
A Ø150
A Ø120
C 1x
B 1x
A Ø150
A Ø120
C 1x
A Ø120
C 1x
B 1x

8

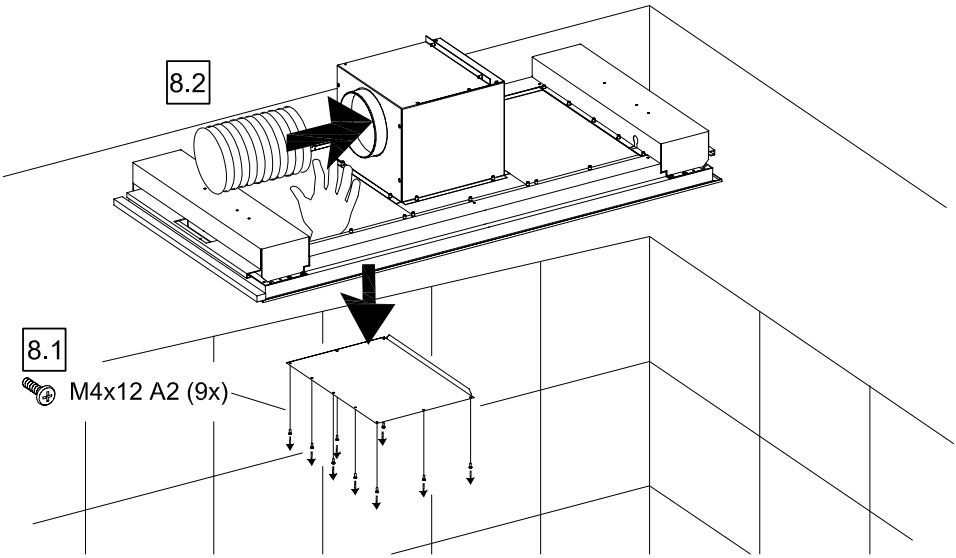
8.2
8.1
M4x12 A2 (9x)

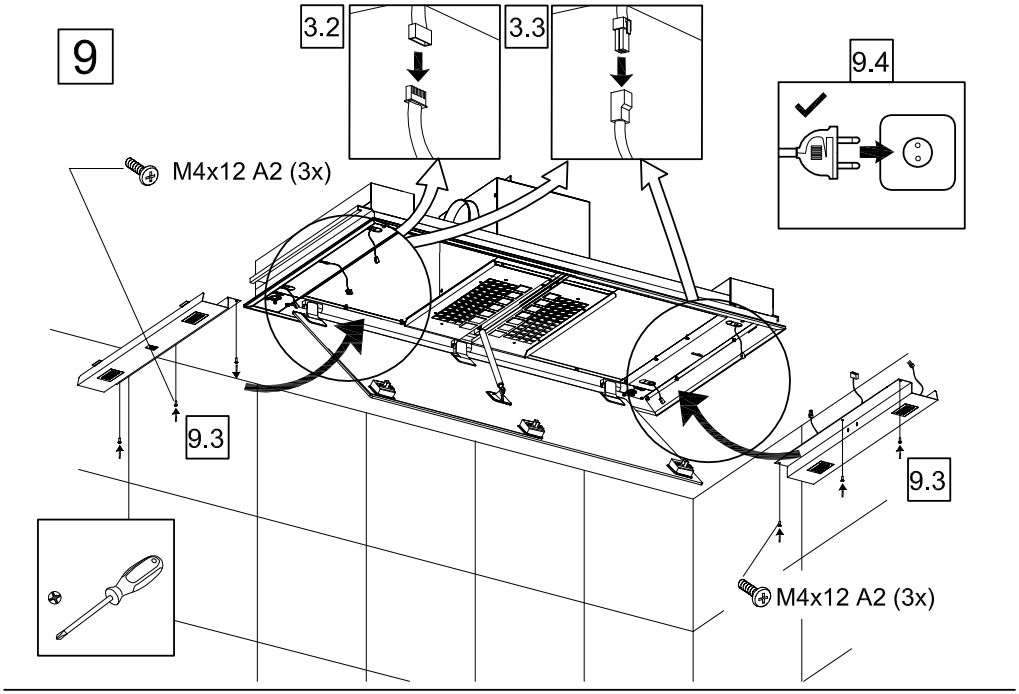
9
3.2
3.3
9.4
M4x12 A2 (3x)
9.3
9.3
M4x12 A2 (3x)

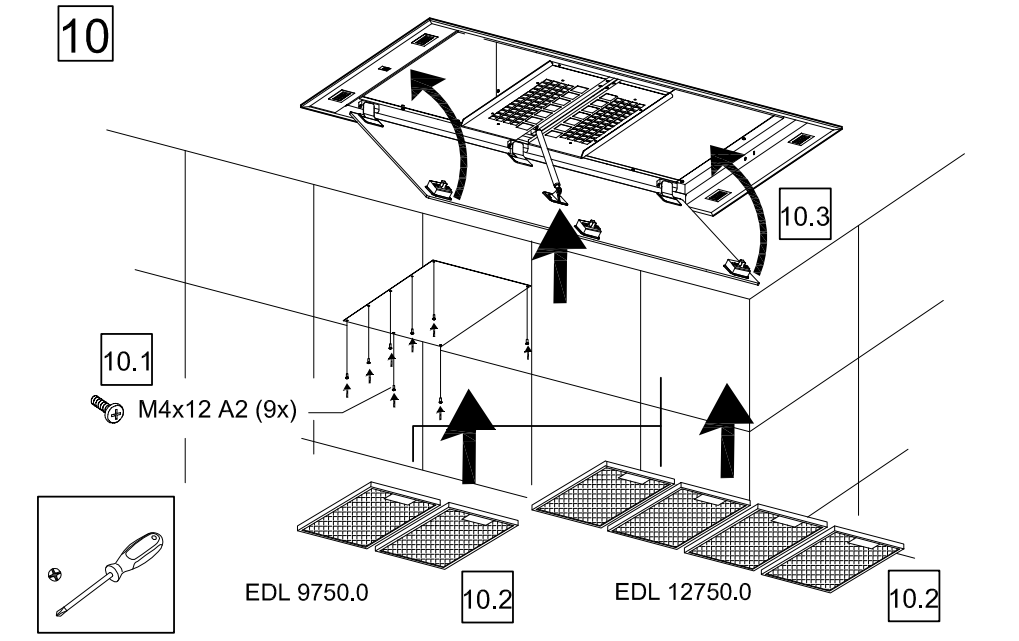
10
10.3
10.1
M4x12 A2 (9x)
EDL 9750.0
10.2
EDL 12750.0
10.2

11

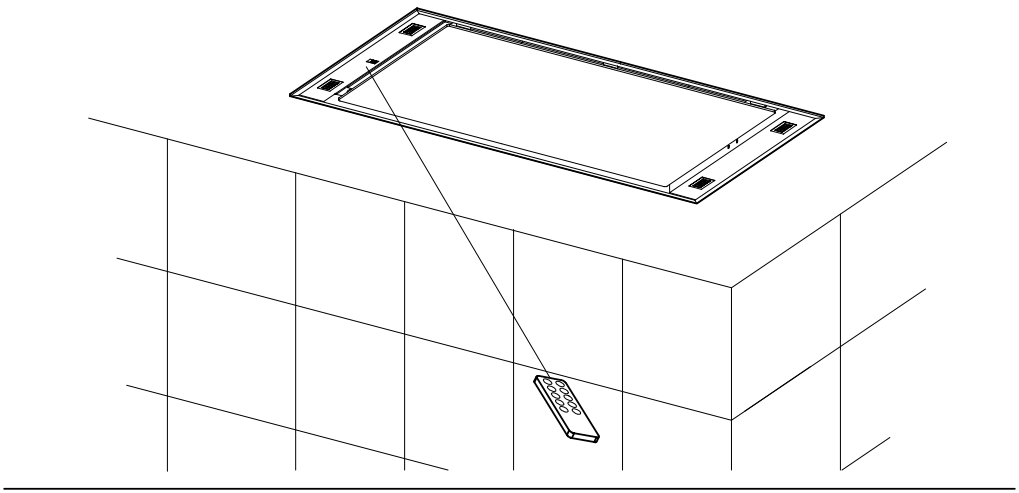

Уважаемый покупатель!
Поздравляем Вас с покупкой! Мы уверены, что это современное, функциональное и практичное устройство, изготовленное из высококачественных материалов, будет полностью соответствовать Вашим требованиям.
Перед первым использованием вытяжки прочтите, пожалуйста, все разделы ДАННОГО РУКОВОДСТВА, чтобы получить максимальный результат и избежать поломок, вызванных неправильным использованием, а также решить мелкие проблемы, возникающие при работе оборудования.
Чтобы добиться наилучшей производительности, внешняя соединительная труба должна быть длиной не более ЧЕТЫРЕХ МЕТРОВ, иметь не более двух углов 90°, а ее диаметр - как минимум 120 мм.

Правила техники безопасности

- Пожалуйста, ознакомьтесь с действующими местными нормами, касающимися монтажа бытовых электроприборов и отвода отработанного воздуха.
- Убедитесь, что напряжение и частота переменного тока в вашей электросети соответствуют указанным на табличке с техническими данными, которая расположена внутри вытяжки.
- Если питающий кабель поврежден, то во избежание опасности его должен заменять изготовитель, служба гарантийного обслуживания или квалифицированный специалист.
- После установки кухонной вытяжки убедитесь в том, что шнур питания,подключаемый к электросети, не контактирует ни с какими находящимися под напряжением острыми металлическими предметами.
- В случае, если устройство не снабжено вилкой для подключения к сети и это не приемлемо в обычных условиях, необходимо произвести начальную установку выключателя в соответствии с местными стандартами установки.
- Убедитесь в хорошем заземлении (это не относится к технике класса II, которая отмечена на этикетке знаком ⧈)
- Пары не должны отводиться через каналы, которые используются в качестве вытяжных для устройств, работающих на газе (или ином топливе).
- Если планируется использование вытяжного вентилятора совместно с оборудованием, работающим от неэлектрических источников энергии, например, с газовой плитой, в помещении должна быть предусмотрена достаточная вентиляция.
- Большое скопление жира в кухонной вытяжке и металлических фильтрах является пожароопасным, жир также может стекать с вытяжки в виде капель, поэтому внутренняя поверхность вытяжки и металлические фильтры должны очищаться не реже одного раза в месяц.
- Нижняя часть вытяжки должна быть установлена на высоте минимум 65 см от газовых и смешанных конфорок. СЛЕДУЙТЕ РЕКОМЕНДАЦИЯМ ПРОИЗВОДИТЕЛЯ КОНФОРОК ОТНОСИТЕЛЬНО МИНИМАЛЬНОЙ ВЫСОТЫ ВЫТЯЖКИ. Это расстояние может быть уменьшено, если это указано производителем в инструкции по эксплуатации вытяжки.
- Ни в коем случае не оставляйте газовые конфорки горящими без установленной на них посуды. Под действием высокой температуры жир, скопившийся на фильтрах, может начать капать и воспламениться.
- Не допускайте приготовления пищи под вытяжкой, если металлические фильтры сняты, например, для очистки в посудомоечной машине.
- Не разводите огонь под вытяжкой.
- Отключайте вытяжку от электросети при выполнении внутренних работ, например, при очистке или техническом обслуживании.
- Мы рекомендуем использовать перчатки и быть предельно осторожными при очистке внутренней поверхности вытяжки.
- Вытяжка предназначена для бытового использования и только для удаления и очистки испарений, образующихся во время приготовления пищи. Использование вытяжки в других целях может быть опасно. Производитель не несет ответственности за повреждения, вызванные несоответствующим использованием устройства.
- Если возникла необходимость ремонта, пожалуйста, обратитесь в ближайший сервисный центр изготовителя, и всегда используйте оригинальные запасные части. Ремонт и модификация, выполненные неквалифицированным лицом, может привести к неправильному функционированию или поломке оборудования, тем самым поставив под угрозу вашу безопасность.
- Устройство имеет маркировку в соответствии с Европейской директивой 2002/96/ЕС «Отходы электрического и электронного оборудования» (WEEE). Данная директива находится в рамках общеевропейского законодательства относительно переработки отходов электрического и электронного оборудования, ⧈ .
- Данное устройство не предназначено для использования маленькими детьми и инвалидами без присмотра. Не разрешайте детям играть с вытяжкой.

Правила эксплуатации

Управлять вытяжкой можно с помощью элементов управления, показанных на рисунке.Включите вытяжной вентилятор за несколько минут до начала приготовления пищи,чтобы убедиться в наличии устойчивой вентиляционной тяги до появления испарений. После завершения приготовления пищи оставьте вытяжной вентилятор включенным на несколько минут (от 3 до 5 минут), чтобы полностью удалить загрязненный воздух из выходного канала. Это предотвратит возвращение жира, дыма и запахов в кухню.

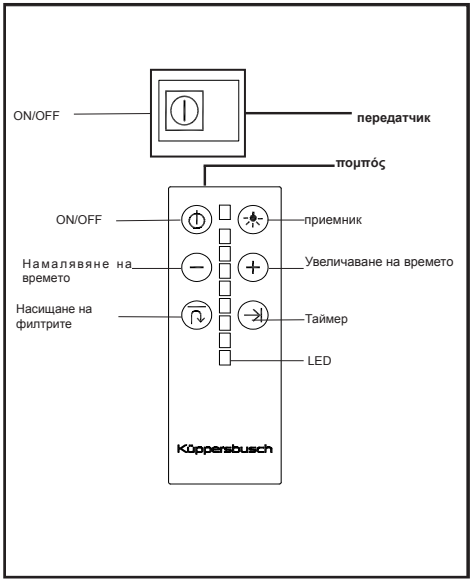

RU

Программирование вентиляционного периода

1) Включите вытяжной шкаф и выберете желаемую скорость вытяжки.
2) Нажмите в течение секунды одновременно кнопки «+» или «-». Часы исчезнут и на дисплее высветятся цифры.
3) Выберете желаемое время в переделах от 1 до 29 минуты при помощи кнопок «+» или «-».
4) Дисплей поочередно будет показывать часы и оставшееся время запрограммированного режима.
Максимальная скорость Н может быть выбрана только вручную и будет автоматически изменена на режим второй скорости после примерно 10 минут работы.

Установка часов

1) Нажмите на кнопку включения/выключения и держите 3 секунды.
2) Установите первые цифры часов при помощи кнопок «+» или «-».
3) Снова нажмите на кнопку включения/выключения.
4) Установите цифры минут при помощи кнопок «+» или «-».
5) Ваши установки автоматически сохраняются по прохождению 3х секунд.

Очистка корпуса вытяжки

Во время выполнения очистки и технического обслуживания соблюдайте правила техники безопасности.

Очистка и техническое обслуживание

- Если корпус вашей вытяжки изготовлен из нержавеющей стали, пользуйтесь специальными чистящими средствами, указанными в инструкции к изделию.
- Если ваша вытяжка имеет окрашенный корпус, пользуйтесь теплой водой и нейтральным мылом.
- Ни в коем случае не используйте металлические мочалки, абразивные и едкие вещества.
- Вытирайте вытяжку тканью, не образующей волокон.
- Не пользуйтесь для очистки пароструйными устройствами.

Очистка металлических фильтров

Чтобы снять фильтры, слегка нажмите на фиксаторы и вытяните фильтры наружу.
Металлические фильтры можно очищать путем замачивания их в горячей воде с нейтральным моющим средством до полного растворения жира, а затем прополоскав их под краном с водой, или с помощью специальных средств для удаления жира. Фильтры также можно мыть в посудомоечной машине. В этом случае рекомендуется располагать их в машине вертикально, чтобы избежать налипания на фильтры остатков пищи.
При мытье в посудомоечной машине металлическая поверхность фильтров может потемнеть, что не влияет на способность фильтров улавливать жир. После промывки фильтры необходимо просушить и установить их обратно в корпус вытяжки.

Замена ламп освещения

Для замены лампочек, пожалуйста, свяжитесь с ближайшим Сервисом по техническому обслуживанию.

RU

Устранение неполадок

Прежде чем обращаться в Сервисный Центр, выполните следующие проверки:

Проблема	Возможная причина	Решение
Вытяжной вентилятор не работает.	**Питающий кабель не подключен к электросети.** **В сети нет тока.**	**Подключите питающий кабель к электросети.** **Обеспечьте наличие электрического тока в сети.**
Вытяжка удаляет загрязненный воздух неудовлетворительно или вибрирует.	**Фильтры забиты жиром.** **Засорение канала вывода воздуха.**	**Замените или очистите угольные фильтры и/или металлические фильтры.** **Прочистите канал.**

Фильтры на основе активного древесного угля

Полезный срок службы фильтров из активного древесного угля составляет от трех до шести месяцев в зависимости от условий эксплуатации. Такие фильтры не моются и не восстанавливаются. По истечении срока службы угольные фильтры подлежат замене.

Изготовитель оставляет за собой право вносить в продукцию изменения и дополнения, которые сочтет необходимыми, не изменяя при этом основные характеристики изделия.

Küppersbusch Hausgeräte GmbH
Postfach 10 01 32, D-45801 Gelsenkirchen, Küppersbuschstr. 16, D-45883 Gelsenkirchen
Telefon: (02 09) 4 01-0, Telefax: (02 09) 4 01-3 03
www.kueppersbusch.de

Teka Austria GmbH
Eitnergasse 13, A-1230 Wien
Telefon: (01) 8 66 80-15, Telefax: (01) 8 66 80-50
www.küppersbusch.at