Установка

Указания по монтажу

1) Закрепите высокие ножки с помощью саморезов, как показано на Рис.1.

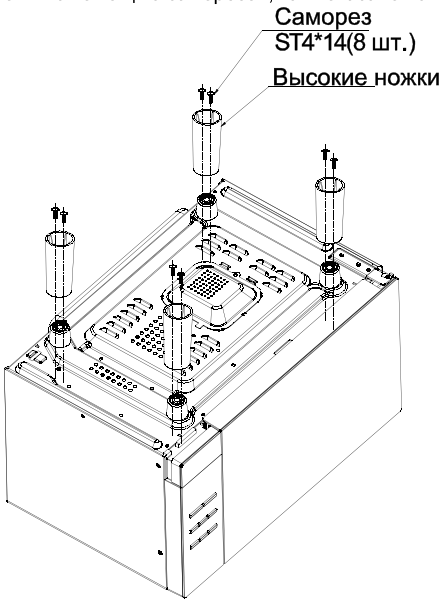

Рис.1

2) Закрепите воздуховод с помощью самоблокирующихся винтов, как показано на Рис.2.

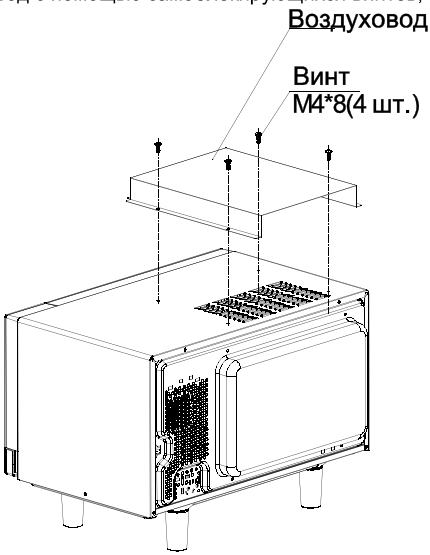

Рис.2

3) Закрепите держатели на боковых сторонах корпуса с помощью самоблокирующихся винтов, как показано на Рис.3

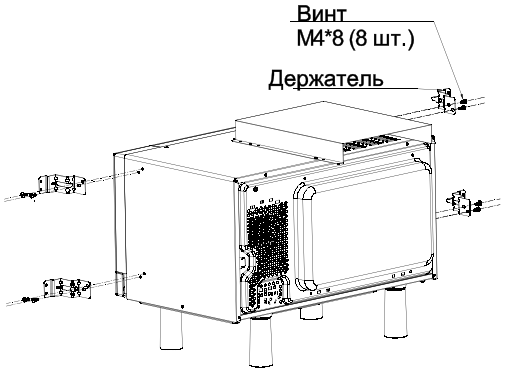

Рис.3

4) Поместите микроволновую печь в шкаф и закрепите саморезами, как показано на Рис.4.
Параметры шкафа:
Внутренние размеры шкафа: (Д) 560 мм*(В) 443 мм* (Г) 550 мм;
Размер входного вентиляционного отверстия: (Д)) ≥272 мм*(Ш) ≥72 мм;
Размер выходного вентиляционного отверстия: (Д)) ≥560 мм*(Ш) ≥50 мм.

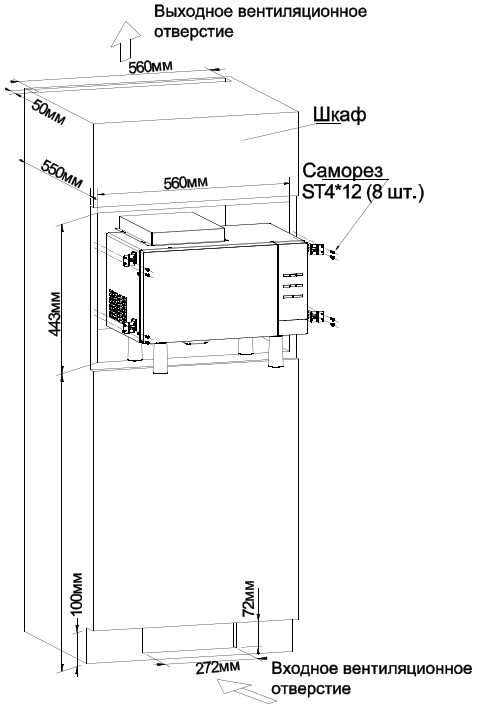
Выходное вентиляционное отверстие
560мм
50мм
550мм
560мм
Шкаф
Саморез ST4*12 (8 шт.)
443мм
100мм
72мм
272мм
Входное вентиляционное отверстие

Рис.4

5) Закрепите декоративную рамку на держателях, как показано на Рис.5



Рис.5