Руководство по эксплуатации

СТИРАЛЬНАЯ МАШИНА

RU

RU **Русский,1**

KZ **Қазақша,15**

UA **Українська,29**

AM Հայերեն,43

KGZ **Кыргыз, 57**

RZ 1047 B

Соответствие классов энергоэффективности	
Информация о классе энергоэффективности, указаная на продукте	**Класс энергоэффективности в соответствии с Российским законодательством**
A	A
A+	A-10% (*)
A++	A-20% (*)
A+++	A-30% (*)
A+++-10%	A-40% (*)
A+++-20%	A-50% (*)
(*) на данное количество процентов показатели энергоэффективности лучше, чем у класса “A”, определенного нормативными документами Российской Федерации.	

Содержание

Установка 2-3
Распаковка и выравнивание
Подключение к водопроводной и электрической сети
Первый цикл стирки
Технические характеристики

Техническое обслуживание и уход, 4
Отключение воды и электрического тока
Уход за распределителем моющих средств
Уход за насосом
Уход за стиральной машиной
Цикл Обработки От Накипи
Уход за люком и барабаном
Проверка водопроводного шланга

Предосторожности и рекомендации, 5
Общие требования по безопасности
Утилизация
Условия хранения и транспортировки
Аварийное открытие люка

Описание стиральной машины, 6-7
Панель управления
Дисплей

Порядок выполнения цикла стирки, 8

Программы и функции, 9
Таблица программ
Доступные опции

Службы, 10-11

Стиральные вещества и типы белья, 12
Распределитель моющих средств
Подготовка белья
Специальные программы
Система балансировки белья

Неисправности и методы их устранения, 13

Сервисное обслуживание, 14

Hotpoint ARISTON

Установка

RU

! Сохраните данное руководство. Оно должно быть в комплекте со стиральной машиной в случае продажи, передачи оборудования или при переезде на новую квартиру, чтобы новый владелец оборудования мог ознакомиться с правилами его функционирования и обслуживания.
! Внимательно прочитайте руководство: в нем содержатся важные сведения по установке и безопасной эксплуатации стиральной машины.

Распаковка и выравнивание

Распаковка

1. Распакуйте стиральную машину.
2. Убедитесь, что оборудование не было повреждено во время транспортировки. При обнаружении повреждений – не подключайте машину – свяжитесь с поставщиком немедленно.

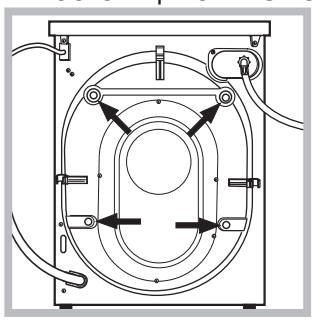

3. Удалите четыре транспортировочных винта и резиновые пробки с прокладками, расположенные в задней части стиральной машины *(см. рис.)*.
4. Закройте отверстия прилагающимися пластиковыми заглушками.
5. Сохраняйте все детали: они Вам понадобятся при последующей транспортировке стиральной машины.

! Не разрешайте детям играть с упаковочными материалами.

Выравнивание

1. Установите стиральную машину на ровном и прочном полу, так чтобы она не касалась стен, мебели и прочих предметов.

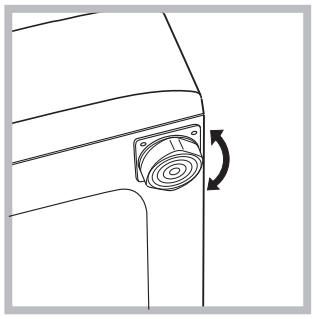

2. После установки машины на место отрегулируйте ее устойчивое положение путем вращения передних ножек *(см. рис.)*. Для этого сначала ослабьте контргайку, после завершения регулировки контргайку затяните.

После установки машины на место проверьте по уровню горизонтальность верхней крышки корпуса, отклонение горизонтали должно быть не более 2°.

Правильное выравнивание оборудования поможет избежать шума, вибраций и смещений во время работы машины.
Если стиральная машина стоит на полу, покрытом ковром, убедитесь, что ее основание возвышается над ковром.
В противном случае вентиляция будет затруднена или вовсе невозможна.

Подключение к водопроводной и электрической сети

Подсоединение заливного шланга

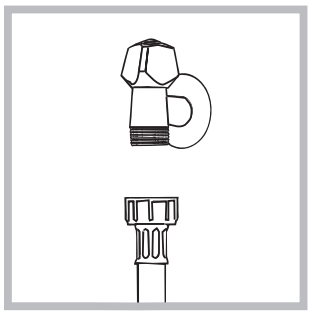

1. Прикрутите шланг подачи к крану холодной воды с резьбовым отверстием 3/4 gas (*см. схему*). Перед подсоединением откройте водопроводный кран до тех пор, пока из него не потечет чистая вода.

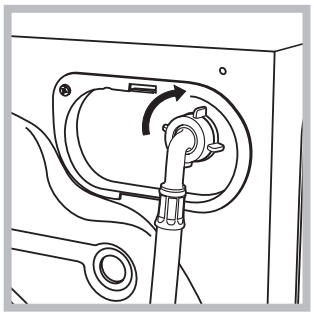

2. Подсоедините заливной шланг к стиральной машине, навинтив его на водоприемник, расположенный в задней верхней части справа (*см. рис.).*
3. Убедитесь, что шланг не перекручен и не пережат.

! Давление воды должно быть в пределах значений, указанных в таблице Технических характеристик (*см. с. 3*).
! Если длина водопроводного шланга окажется недостаточной, обратитесь в Авторизованный сервисный центр.
! Никогда не используйте шланги, бывшие в употреблении.

RU

Подсоединение сливного шланга

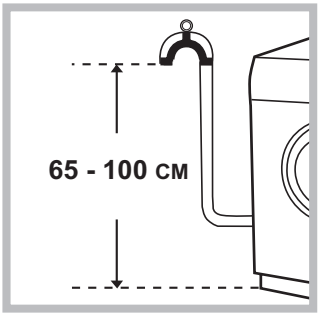

Подсоедините сливной шланг, не перегибая его, к сливной трубе или к настенному сливному отверстию, распложенному на высоте от 65 до 100 см от пола,

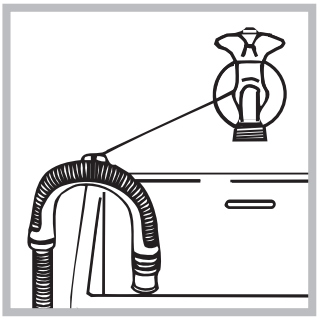

Или поместите шланг в раковину или в ванну, закрепив прилагающуюся направляющую к крану (*см. схему).* Свободный конец сливного шланга не должен быть погружен в воду.

! Не рекомендуется использовать удлинители для сливного шланга. При необходимости удлинение должно иметь такой же диаметр, что и оригинальный шланг, и его длина не должна превышать 150 см.

Подключение к электросети

Перед включением изделия в розетку электросети необходимо проверить следующее:

- заземляющий контакт двухполюсной розетки должен быть соединён с заземлением и соответствовать нормативам;
- розетка электросети должна быть рассчитана на максимальную мощность стиральной машины, указанную в таблице Технические данные *(см. таблицу сбоку);*
- напряжение электросети должно соответствовать значениям, указанным в таблице Технические данные (*см. таблицу сбоку);*
- электрическая розетка и штепсельная вилка стиральной машины должны быть одного типа. В противном случае необходимо заменить розетку.

! Запрещается устанавливать стиральную машину на улице, даже под навесом, так как опасно подвергать ее воздействию дождя и грозы.

! Стиральная машина должна быть расположена таким образом, чтобы доступ к розетке электросети оставался свободным.

! Не используйте удлинители и тройники.

! Сетевой кабель изделия не должен быть согнут или сжат.

! Замена сетевого кабеля может осуществляться только уполномоченными сервисными центрами.

Внимание! Фирма снимает с себя всякую ответственность в случае несоблюдения вышеописанных правил.

Первый цикл стирки

По завершении установки, перед началом эксплуатации необходимо произвести один цикл стирки со стиральным порошком, но без белья, по программе Авто-Очистка (*см. “Техническое обслуживание и уход”).*

Технические данные

Модель	RZ 1047 B
Страна-изготовитель	Италия
Габаритные размеры	ширина 59,5 см. высота 85 см. глубина 60,5 см.
Вместимость	от 1 до 10 кг
Номинальное значение напряжения электропитания или диапазон напряжения	220-240 V ~
максимальную мощность	1850 W
Условное обозначение рода электрического тока или номинальная частота переменного тока	50 Hz
Класс защиты от поражения электрическим током	Класс защиты I
Водопроводное подсоединение	максимальное давление 1 МПа (10 бар) минимальное давление 0,05 МПа (0,5 бар) емкость барабана 71 литров
Скорость отжима	до 1400 оборотов в минуту
Программы управления в соответствии с Директивой EN 60456	программа ХЛОПОК ECO*;* температура 60°C при загрузке до 10 кг.
	Данное изделие соответствует следующим Директивам Европейского Сообщества: - 2004/108/CE (Электромагнитная совместимость); - 2006/95/CE (Низкое напряжение) - 2012/19/EU (WEEE)
Степень защиты от попадания твердых частиц и влаги, обеспечиваемая защитной оболочкой, за исключением низковольтного оборудования, не имеющего защиты от влаги: **IPX4**	
Дату производства данной техники можно получить из серийного номера, расположенного под штрих-кодом (S/N XXXXXXXXX), следующим образом	- 1-ая цифра в S/N соответствует последней цифре года, - 2-ая и 3-я цифры в S/N - порядковому номеру месяца года, - 4-ая и 5-ая цифры в S/N - день
Класс энергопотребления	A

Техническое обслуживание и уход

RU

Отключение воды и электрического тока

- Перекрывайте водопроводный кран после каждой стирки. Таким образом сокращается износ водопроводной системы машины и сокращается риск утечек.
- Выньте штепсельную вилку из электро розетки в процессе чистки и технического обслуживания стиральной машины.

Уход за распределителем моющих средств

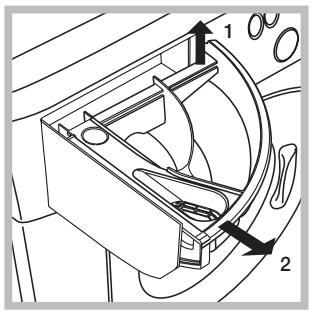

Выньте распределитель, приподняв его и потянув наружу (*см. схему)*. Промойте распределитель теплой водой. Эта операция должна выполняться регулярно.

Уход за насосом

Стиральная машина оснащена самочистящимся насосом, не нуждающимся в техническом обслуживании. Тем не менее мелкие предметы (монеты, пуговицы) могут упасть за кожух, предохраняющий насос, расположенный в его нижней части.
! Проверьте, чтобы цикл стирки завершился, и выньте штепсельную вилку из сетевой розетки.

Для доступа к кожуху:

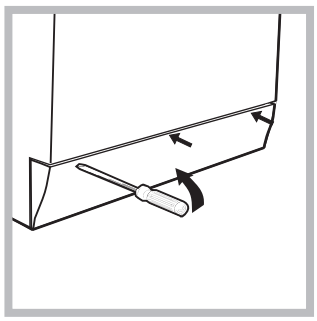

1. снимите переднюю панель стиральной машины при помощи отвертки (*см. схему)*;

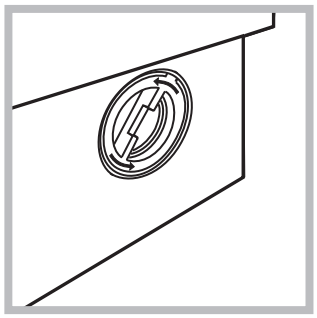

2. отвинтите крышку, повернув ее против часовой стрелки (*см. схему)*: небольшая утечка воды является нормальным явлением;
3. тщательно прочистите внутри кожуха;

4. завинтите крышку на место;
5. установите на место переднюю панель, проверив перед ее прикреплением к машине, чтобы крюки вошли в соответствующие петли.

Уход за стиральной машиной

• Для чистки наружных и резиновых частей стиральной машины используйте тряпку, смоченную теплой водой с мылом. Не используйте растворители или абразивные чистящие средства.
• Стиральная машина укомплектована программой Авто-Очистка внутренних деталей, которую необходимо **выполнять без какого-либо белья в барабане**. Стиральное вещество (в объеме 10% от рекомендуемого для очень грязного белья) или специальные добавки для чистки стиральной машины можно использовать в качестве вспомогательных в программе стирки. Рекомендуется выполнять программу чистки машины каждые 40 циклов стирки.
Для активации программы существует два способа:
- Нажмите на кнопку на панели управления и затем нажмите дважды на ПЕРЕКЛЮЧАТЕЛЬ.
- Поверните ПЕРЕКЛЮЧАТЕЛЬ так, чтобы он занял положение на иконке меню СЛУЖБЫ, нажмите на него для входа в подменю, затем поверните в положение на иконке и нажмите еще дважды.

Цикл Обработки От Накипи

Сообщение на дисплее напоминает о необходимости регулярного удаления накипи с использованием специального средства.
Чтоб определить средство для удаления накипи, наиболее подходящее для собственной стиральной машины (WPRO), обратитесь к wpro.eu.
Цикл удаления накипи позволяет поддерживать в чистоте компоненты машины (барабан, трубопроводы).
В случае возникновения необходимости на дисплее отображается: “*Цикл Обработки От Накипи Рекомендовано. Далее запомнить?*” / .
В случае положительного ответа сообщение отобразится по окончании цикла либо при следующем включении машины. В случае отрицательного ответа сообщение не появится более в течении последующих 100 циклов (счетчик будет обнулен).
Способ проведения процедуры описан на упаковке с антинакипином, пользователь обязан ему следовать.

Уход за люком и барабаном

• После использования стиральной машины всегда следует оставлять люк полуоткрытым во избежание образования неприятных запахов в барабане.

Проверка водопроводного шланга

Проверяйте шланг подачи воды не реже одного раза в год. При обнаружении трещин или разрывов шланга замените его: в процессе стирки сильное давление воды в водопроводе может привести к внезапному отсоединению шланга.
! Никогда не пользуйтесь б/у шлангами.

Предосторожности и рекомендации

Hotpoint ARISTON

RU

! Стиральная машина спроектирована и изготовлена в соответствии с международными нормативами по безопасности. Необходимо внимательно прочитать настоящие предупреждения, составленные в целях вашей безопасности.

Общие требования к безопасности

- После использования машины **обязательно** отключайте ее от сети переменного тока и закрывайте водопроводный кран.
- Данное изделие предназначено исключительно для домашнего использования.
- Данное изделие может быть использовано детьми старше 8 лет и лицами с ограниченными физическими, сенсорными или умственными способностями или лицами, не обладающими достаточными знаниями, без контроля опытных лиц или без предварительного обучения правилам безопасного использования изделия и связанным с этим опасностям. Не разрешайте детям играть с изделием. Не поручайте детям обслуживание и уход за изделием без контроля взрослых.
- Не прикасайтесь к изделию влажными руками, босиком или во влажной одежде.
- Не тяните за сетевой кабель для отсоединения изделия из электро розетки, возьмитесь за вилку рукой.
- Не открывайте распределитель порошка в процессе стирки.
- Избегайте контактов со сливаемой водой, так как она может быть очень горячей.
- Категорически запрещается открывать люк силой: это может привести к повреждению защитного механизма, предохраняющего от случайного открытия машины.
- В случае неисправности категорически запрещается открывать внутренние механизмы изделия с целью их самостоятельного ремонта.
- Избегайте контактов детей с работающей стиральной машиной.
- В процессе стирки люк стиральной машины может нагреться.
- При необходимости переместить стиральную машину следует выполнять эту операцию вдвоем или втроем с предельной осторожностью. Никогда не перемещайте машину в одиночку, так как машина очень тяжелая.
- Перед загрузкой в стиральную машину белья проверьте, чтобы барабан был пуст.
- Стиральная машина не предназначена для использования лицами (включая детей) с пониженными физическими, чувственными или умственными способностями или при отсутствии у них жизненного опыта или знаний, если они не находятся под контролем или не проинструктированы об использовании прибора лицом, ответственным за их безопасность. Дети должны находиться под контролем для недопущения игры со стиральной машиной.

Утилизация

- Уничтожение упаковочных материалов: соблюдайте местные нормативы с целью повторного использования упаковочных материалов.
- Согласно Европейской Директиве 2012/19/EU касательно утилизации электронных и электрических электроприборов электроприборы не должны выбрасываться вместе с обычным городским мусором. Выведенные из строя приборы должны собираться отдельно для оптимизации их утилизации и рекуперации составляющих их материалов, а также для безопасности окружающей среды и здоровья. Символ зачеркнутая мусорная корзинка, имеющийся на всех приборах, служит напоминанием об их отдельной утилизации. За более подробной информацией о правильной утилизации бытовых электроприборов пользователи могут обратиться в специальную государственную организацию или в магазин.

Условия хранения и транспортировки

- Упакованную стиральную машину следует хранить при относительной влажности не более 80% в закрытых помещениях с естественной вентиляцией.

Если машина длительное время не будет использоваться и будет храниться в не отапливаемом помещении, необходимо полностью удалить из машины воду. Перед транспортировкой машины необходимо установить транспортные винты со втулками, чтобы исключить повреждение бака стиральной машины. Транспортировать машину необходимо в рабочем положении (вертикально) любым видом крытого транспорта, надёжно закрепив её. ЗАПРЕЩАЕТСЯ подвергать стиральную машину ударным нагрузкам при погрузочно-разгрузочных работах.

Аварийное открытие люка

Если по причине отключения электроэнергии невозможно открыть люк машины, чтобы выгрузить чистое белье, действуйте следующим образом:

1. выньте штепсельную вилку машины из электро розетки.

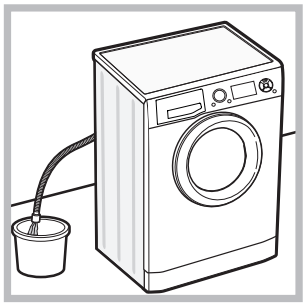

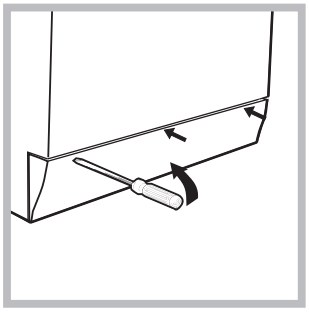

2. проверьте, чтобы уровень воды в машине был ниже отверстия люка. В противном случае слейте излишек воды через сливную трубу в ведро, как показано на *схеме.*

3. снимите переднюю панель стиральной машины при помощи отвертки *(см. схему)*.

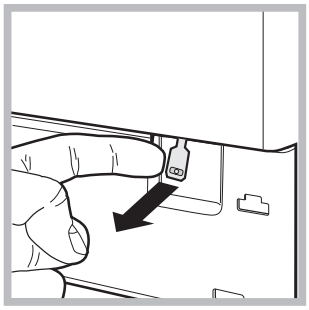

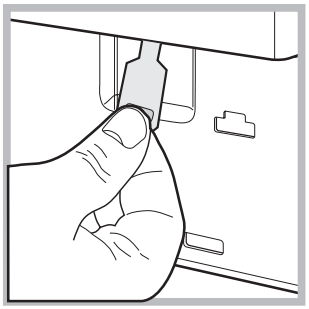

4. потяните наружу язычок, показанный на схеме, вплоть до освобождения пластикового блокировочного винта. Затем потяните его вниз и одновременно откройте люк.
5. установите на место переднюю панель, проверив перед ее прикреплением к машине, чтобы крюки вошли в соответствующие петли.

Описание стиральной машины

RU

Панель управления

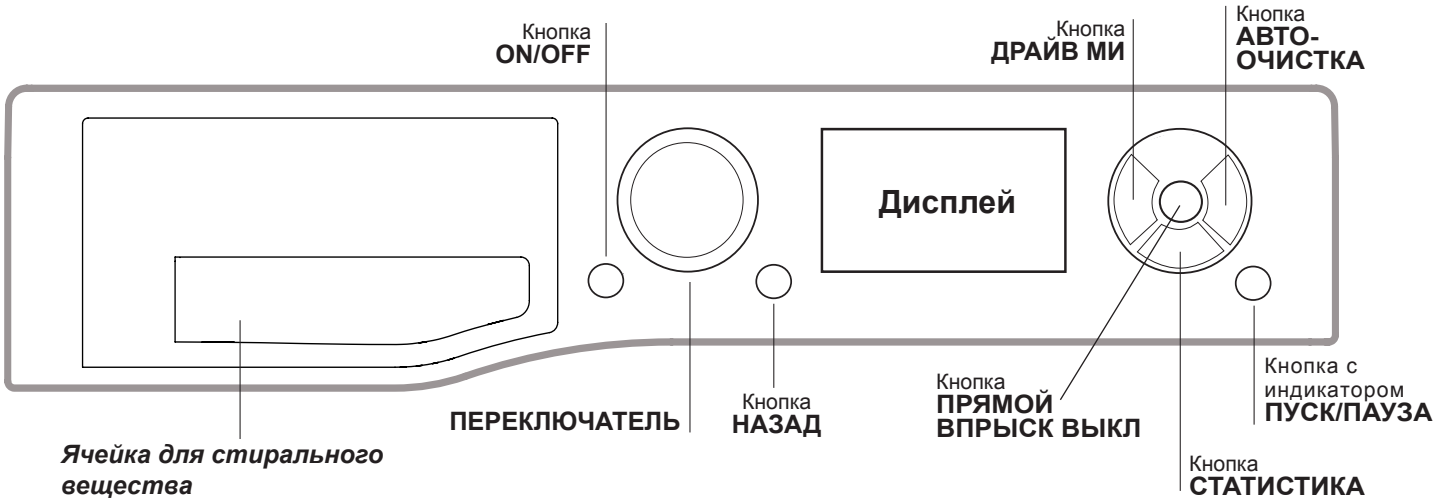

Ячейки для стирального вещества: для загрузки стиральных веществ и добавок (*см. «Стиральные вещества и типы белья»*).

Кнопка **ON/OFF** ⏻**:** быстро нажмите эту кнопку для включения или выключения машины. Для выключения стиральной машины в процессе стирки необходимо держать нажатой кнопку, примерно 3 секунды. Короткое или случайное нажатие не приведет к отключению машины. В случае выключения машины в процессе стирки текущий цикл отменяется.

ПЕРЕКЛЮЧАТЕЛЬ: поворот вправо или влево обеспечивает навигацию по дисплею в различных позициях меню, выбор программ стирки и желаемых сервисных функций/опций; при нажатии выбор будет подтвержден.

Кнопка **НАЗАД:** позволяет вернуться на предыдущий уровень навигации.

Кнопка **ДРАЙВ МИ:** служит для входа в раздел пилотируемого выбора цикла.

Кнопка **СТАТИСТИКА:** служит для входа в раздел статистических данных.

Кнопка **АВТО-ОЧИСТКА:** нажмите для осуществления очистки внутренних частей машины *(см. “Техническое обслуживание и уход”)*.

Кнопка **ПРЯМОЙ ВПРЫСК ВЫКЛ:** позволяет выбрать функцию ПРЯМОЙ ВПРЫСК ВЫКЛ.

Кнопка с индикатором **ПУСК/ПАУЗА**: когда зеленый индикатор редко мигает, нажмите кнопку для запуска цикла стирки. После пуска цикла индикатор перестает мигать. Для прерывания стирки вновь нажмите эту кнопку; индикатор замигает оранжевым цветом. Если символ 🔒 не горит, можно открыть люк машины. Для возобновления стирки с момента, когда она была прервана, вновь нажмите эту кнопку.

Режим ожидания
Настоящая стиральная машина отвечает требованиям новых нормативов по экономии электроэнергии, укомплектована системой автоматического отключения (режим сохранения энергии), включающейся через 30 минут простоя машины. Нажмите один раз кнопку ON/OFF. и подождите, пока машина вновь включится.

Антимикробое уплотнение
Уплотнение люка изготовлено из специальной смеси, обеспечивающей антимикробную защиту, сокращая размножение бактерий на 99,99%.
Уплотнение люка содержит Zinc pyritione, пестицидное вещество, сокращающее размножение вредных микробов (*) таких как бактерии и плесень, которые могут привести к появлению пятен, неприятных запахов и повреждению изделия.
(*) ***Согласно тестам, проведенным в Университете Перуджи на****: Staphylococcus aureus, Escherichia coll, Pseudomonas aeruginosa, Candida albicans, Aspergillus niger, Penicillium digitatum.*

В редких случаях длительный контакт с уплотнением может вызвать кожную аллергию.

RU

Дисплей

Дисплей служит для отображения всей информации и доступа ко всем функциям.

В главном меню отображаются три иконки, их можно выбрать, поворачивая вправо или влево ПЕРЕКЛЮЧАТЕЛЬ; на экране отобразится строка с именем выделенной иконки.



Иконка относится к СЛУЖБЫ, при ее выборе путем нажатия на ПЕРЕКЛЮЧАТЕЛЬ появится подменю со следующими иконками:

kW ПОТРЕБЛ. МОЩНОСТЬ: отображает мгновенную мощность, потребленную прибором.

СТАТИСТИКА: отображает основные статистические данные прибора, относящиеся к его работе, потреблению электроэнергии и воды. Доступ к этой функции осуществляется также с помощью кнопки СТАТИСТИКА на панели управления.

ДРАЙВ МИ: запускает маршрут для управляемого выбора цикла *(см. параграф "Порядок выполнения цикла стирки").*

АВТО-ОЧИСТКА: запускает цикл самоочистки барабана (см. раздел *"Техническое обслуживание и уход").*

Для более подробной информации следует обратиться к разделу СЛУЖБЫ.

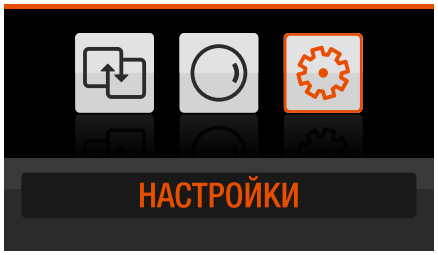

Иконка относится к НАСТРОЙКИ, при ее выборе путем нажатия на ПЕРЕКЛЮЧАТЕЛЬ появится подменю со следующими иконками:

ПОДСВЕТКА: настраивает яркость дисплея.

АВТОМ. БЛОК. КНОПОК: исключает или задает время ожидания для автоматической блокировки панели управления; предусмотрены следующие варианты: 30 секунд - 1 минута - 2 минуты - 5 минут.

ЯЗЫК: выбирает язык, на котором будут отображаться тексты на дисплее. При первом включении машины потребуется выбрать язык и дисплей автоматически покажет страницу меню выбора языка. Для выбора желаемого языка следует повернуть ПЕРЕКЛЮЧАТЕЛЬ, чтобы вывести язык на экран, после чего нажать на ПЕРЕКЛЮЧАТЕЛЬ.

СВЕДЕНИЯ ОБ ИЗДЕЛИИ: отображает серийный номер и код прибора.

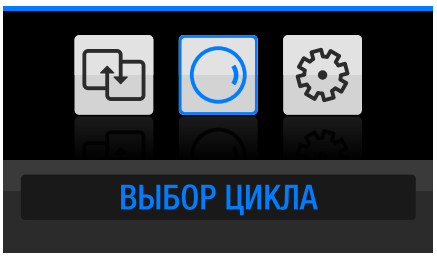

Иконка относится к ВЫБОР ЦИКЛА, при ее выборе путем нажатия на ПЕРЕКЛЮЧАТЕЛЬ отображается подменю с иконками, относящимися к имеющимся циклам стирки:



После выбора нужного цикла и подтверждения с помощью ПЕРЕКЛЮЧАТЕЛЯ на экране появится еще одно подменю, в котором можно индивидуально адаптировать программу, изменяя значения температуры и центрифуги (отжима), а также выбирая одну или несколько опций стирки.
Кроме того, можно отсрочить начало программы на период до 24 часов.

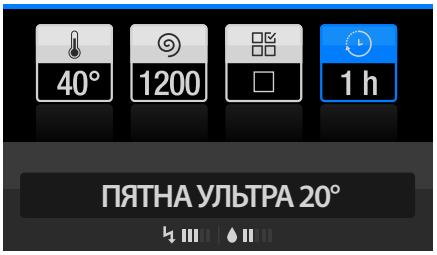

Только в этом подменю можно запустить требуемую программу стирки.

При щелчке на первую иконку обеспечивается доступ к перечню последних выполненных циклов стирки, в памяти остаются выбранный тип и регулировки/опции (за исключением отсроченного пуска).

Если выбрать один из этих последних циклов, можно сразу запустить цикл стирки с уже заданными регулировками/опциями, которые обычно используются, не выполняя пи этом дополнительных регулировок.

В нижней части экрана могут отображаться такие иконки:

- Блокировка дверцы люка: отображается, когда дверца заблокирована.
- Блокировка кнопок: отображается, когда активирована блокировка кнопок.
- Пилотируемый цикл ДРАЙВ МИ: отображается в экранных окнах цикла, которые выбран по указаниям функции ДРАЙВ МИ.

Порядок выполнения цикла стирки

RU

Традиционное программирование

1. **ПОРЯДОК ВКЛЮЧЕНИЯ МАШИНЫ.** Нажмите на кнопку ON/OFF, на дисплее появится надпись “HOTPOINT-ARISTON”.
2. **ЗАГРУЗКА БЕЛЬЯ.** Откройте люк машины. Загрузите в барабан белье, не превышая максимальный допустимый вес, указанный в таблице программ.
3. **ДОЗИРОВКА СТИРАЛЬНОГО СРЕДСТВА.** Выньте дозатор и поместите стиральное средство в специальные ванночки, как описано в разделе *“Стиральные вещества и типы белья”.*
4. **ЗАКРЫТИЕ ЛЮКА.**
5. **ВЫБОР ПРОГРАММЫ.** Выберите с помощью ПЕРЕКЛЮЧАТЕЛЯ иконку и нажмите для доступа в подменю имеющихся программ стирки. После выбора и подтверждения с помощью ПЕРЕКЛЮЧАТЕЛЯ желаемого цикла открывается доступ в подменю, в котором можно индивидуально адаптировать программу, изменяя значения температуры и центрифуги (отжима), а также при необходимости выбирая одну или более опций, индикатор кнопки ПУСК/ПАУЗА будет медленно мигать.
6. **ЗАПУСК ПРОГРАММЫ.** Запуск цикла невозможен из экранного окна, в котором настраиваются опции.

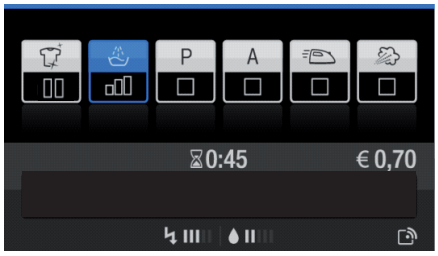

В случае необходимости нажмите на кнопку “НАЗАД”, чтобы вернуться в экранное окно настроек цикла, из которого можно запустить цикл с помощью кнопки ПУСК/ПАУЗА. Соответствующий индикатор загорится постоянным светом, и люк заблокируется (символ ЛЮК ЗАБЛОКИРОВАН горит). В процессе стирки на дисплее показывается название текущей фазы. Для изменения программы в процессе выполнения цикла переключите машину в режим паузы при помощи кнопки ПУСК/ПАУЗА (индикатор ПУСК/ПАУЗА редко мигает оранжевым цветом); Затем выберите новый цикл и повторно нажмите кнопку ПУСК/ПАУЗА. Если требуется открыть люк после пуска цикла, нажмите кнопку ПУСК/ПАУЗА. Когда погаснет индикатор ЛЮК ЗАБЛОКИРОВАН , можно открыть люк. Вновь нажмите кнопку ПУСК/ПАУЗА для возобновления программы с момента, в который она была прервана.

7. **ЗАВЕРШЕНИЕ ПРОГРАММЫ.** Показывается сообщением на дисплее «КОНЕЦ ЦИКЛА». После того, как погаснет символ ЛЮК ЗАБЛОКИРОВАН , можно будет открыть люк. Откройте люк, выгрузите белье и выключите машину.

! Если требуется отменить текущий цикл стирки, придержите нажатой кнопку ON/OFF. Цикл прервется, и машина выключится.

Пилотируемое программирование ДРАЙВ МИ

1. **ПОРЯДОК ВКЛЮЧЕНИЯ МАШИНЫ.** Нажмите на кнопку ON/OFF, на дисплее появится надпись “HOTPOINT-ARISTON”.
2. **ЗАГРУЗКА БЕЛЬЯ.** Откройте люк машины. Загрузите в барабан белье, не превышая максимальный допустимый вес, указанный в таблице программ.
3. **ДОЗИРОВКА СТИРАЛЬНОГО СРЕДСТВА.** Выньте дозатор и поместите стиральное средство в специальные ванночки, как описано в разделе *“Стиральные вещества и типы белья”.*
4. **ЗАКРЫТИЕ ЛЮКА.**
5. Войдите в режим программирования ДРАЙВ МИ с помощью специальной кнопки на панели управления или через меню СЛУЖБЫ.
   На экране отобразятся подменю, в которых можно сделать выбор:
   Цвет, Тип ткани, Тип загрязнения, Тип стирального средства.
   После определения оптимального цикла для машины можно будет изменить только тип ополаскивания и при необходимости задать отсроченный пуск. Индикатор ПУСК/ПАУЗА медленно мигает.
6. **ЗАПУСК ПРОГРАММЫ.** Запуск цикла невозможен из экранного окна, в котором настраиваются опции.

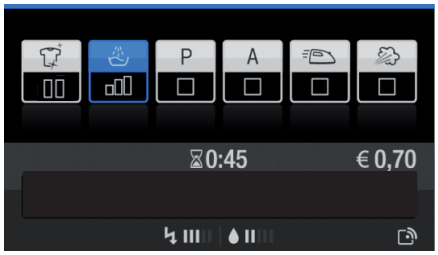

В случае необходимости нажмите на кнопку “НАЗАД”, чтобы вернуться в экранное окно настроек цикла, из которого можно запустить цикл с помощью кнопки ПУСК/ПАУЗА. Соответствующий индикатор загорится постоянным светом, и люк заблокируется (символ ЛЮК ЗАБЛОКИРОВАН горит). В процессе стирки на дисплее показывается название текущей фазы. Для изменения программы в процессе выполнения цикла переключите машину в режим паузы при помощи кнопки ПУСК/ПАУЗА (индикатор ПУСК/ПАУЗА редко мигает оранжевым цветом); Затем выберите новый цикл и повторно нажмите кнопку ПУСК/ПАУЗА. Если требуется открыть люк после пуска цикла, нажмите кнопку ПУСК/ПАУЗА. Когда погаснет индикатор ЛЮК ЗАБЛОКИРОВАН , можно открыть люк. Вновь нажмите кнопку ПУСК/ПАУЗА для возобновления программы с момента, в который она была прервана.

7. **ЗАВЕРШЕНИЕ ПРОГРАММЫ.** Показывается сообщением на дисплее «КОНЕЦ ЦИКЛА». После того, как погаснет символ ЛЮК ЗАБЛОКИРОВАН , можно будет открыть люк. Откройте люк, выгрузите белье и выключите машину.

! Если требуется отменить текущий цикл стирки, придержите нажатой кнопку ON/OFF. Цикл прервется, и машина выключится.

Возможность добавить вещи

Иконка на дисплее просигнализирует, до какого момента можно добавить вещи в стиральную машину, гарантируя оптимальный результат стирки.
Чтобы добавить вещи, приостановите машину нажатием на кнопку ПУСК/ПАУЗА, откройте люк и поместите вещи внутрь. Вновь нажмите кнопку ПУСК/ПАУЗА для возобновления программы с момента, в который она была прервана.

Отсроченный пуск

В экранном окне опций имеется функция отсроченного пуска, благодаря которой можно задать (с интервалами в 1 час) время ожидания перед пуском цикла.

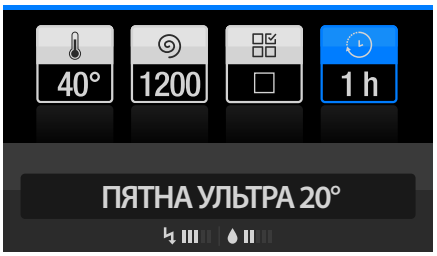

Программы и функции

Hotpoint
ARISTON

RU

Таблица программ

Программы	Макс темп. (°C)	Макс. скорость (об./мин.)	Стиральные средства			Макс. загрузка (кг)	Продолжительность цикла
			Предвари-тельная Стирка	Стирка	Ополаски-ватель		
Пятна Ультра 20°	20°	1400	-	●	●	10	Продолжительность программ стирки можно проверять по дисплею.
Пятна Турбо 45Мин	20° (Max. 40°C)	1200	-	●	●	5,5	
Хлопок 20°C*:* сильнозагрязненное белое и деликатное цветное белье.	20°	1400	-	●	●	10	
Хлопок*:* сильнозагрязненное белое и прочное цветное белье.	90°	1400	●	●	●	10	
Синтетика*:* Сильнозагрязненное прочное цветное белье.	60°	1000	●	●	●	5,5	
Шерсть: Для шерсти, кашемира и т.д.	40°	800	-	●	●	2,5	
Эко Хлопок (1): сильнозагрязненное белое и прочное цветное белье.	60°	1400	-	●	●	10	
Эко Хлопок (2): сильнозагрязненное белое и деликатное цветное белье.	40°	1400	-	●	●	10	
Рубашки	40°	600	-	●	●	2,5	
Джинсы	40°	800	●	●	●	5	
Пух. Одеяла*:* для руководителей, фаршированные гусиным пухом.	30°	1000	-	●	●	3,5	
Нижнее Белье	40°	600	-	●	●	1	
Ультра Деликатное	30°	0	-	●	●	1	
Белье 7 Дн	60°	1400	●	●	●	10	
Полоскание	-	1400	-	-	●	10	
Отжим	-	1400	-	-	-	10	
Слив	-	0	-	-	-	10	

Продолжительность цикла, показанная на дисплее или указанная в инструкциях является расчетом, сделанным на основании стандартных условий. Фактическая продолжительность может варьировать в зависимости от многочисленных факторов таких как температура и давление воды на подаче, температура помещения, количество моющего средства, количество и тип загруженного белья, балансировка белья, выбранные дополнительные функции.

Для всех институтов тестирования:
1) Программы управления в соответствии с Директивой EN 60456: Выберите программу ЭКО ХЛОПОК с температурой 60°C.
2) Длинная программа для х/б белья: Выберите программу ЭКО ХЛОПОК с температурой 40°C и выберите опцию ПРЯМОЙ ВПРЫСК ВЫКЛ в режиме "МОЩНОСТЬ".

Доступные опции

! могут быть выбраны только активные опции для выбранной программы.

Прямой Впрыск Выкл
Стиральная машина укомплектована авангардной технологией «Прямой Впрыск Выкл», которая предварительно смешивает воду со стиральным веществом, мгновенно активирую стиральные активные вещества. Эта активированная эмульсия подается непосредственно в барабан стиральной машины и более эффективно проникает в ткани, удаляя самые трудные загрязнения даже при низкой температуре с максимальной сохранностью цвета тканей. Можно выбрать режим «МОЩНОСТЬ» для получения лучшего результата стирки, или же режим «ЭКО ЭНЕРГИЯ» для большего энергосбережения.

Полоскание
Опция позволяет выбрать нужный режим ополаскивания для максимально бережного отношения к деликатной кожи. Первый уровень - "**НОРМ. ОПОЛАСК.**». Второй уровень - «**ДОП. ПОЛОСКАНИЕ**» позволяет выбрать дополнительное ополаскивание, помимо стандартного ополаскивания цикла для удаления всех остатков стирального вещества. Третий уровень - «**ДЕЛИКАТНАЯ КОЖА**» позволяет выбрать два дополнительных ополаскивания, помимо стандартных ополаскиваний цикла, что рекомендуется для наиболее чувствительной кожи. Последний уровень - "**АНТИ-АЛЕРГЕННАЯ**" позволяет выбрать три дополнительных ополаскивания, помимо стандартных ополаскиваний цикла. Если это дополнительная функция активируется в программах с температурой 40°C, она позволяет удалить основные аллергены, такие как кошачья и собачья шерсть и пыль, в программах с температурой выше 40°C достигается отличный уровень защиты от аллергенов.

Предв. Стирка
При выборе данной функции производится предварительная стирка, способствующая удалению наиболее трудновыводимых пятен.
ПРИМЕЧАНИЕ: Поместите стиральный порошок в специальную ячейку.

Замачивание
Эта опция служит для замачивания для очень грязных вещей.

ЛЕГКАЯ ГЛАЖКА
При выборе этой функции циклы стирки и отжима изменяются таким образом, чтобы сократить сминаемость белья. По завершении цикла машина производит медленное вращение барабана. Для завершения цикла нажмите кнопку ПУСК/ПАУЗА.

Антисминание
По завершении цикла машина производит медленное вращение барабана. Для завершения цикла нажмите кнопку ПУСК/ПАУЗА.

Службы

RU

Можно войти в область СЛУЖБЫ из любого состояния машины, за исключением OFF, STANDBY и END. Для входа необходимо повернуть ПЕРЕКЛЮЧАТЕЛЬ так, чтобы отобразилась иконка СЛУЖБЫ, после чего выбрать эту область путем нажатия.



В области СЛУЖБЫ предусмотрены следующие позиции:

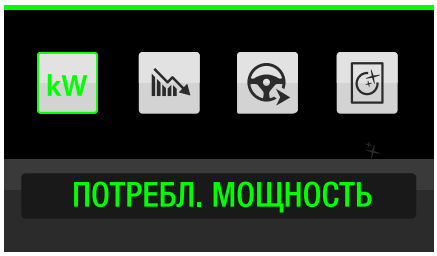

1. ПОТРЕБЛ. МОЩНОСТЬ: служит для отображения мгновенной потребленной мощности стиральной машины (кВт).

2. СТАТИСТИКА: служит для отображения основных статистических данных электробытового прибора. Доступ к этой функции осуществляется также с помощью кнопки на панели управления.

3. ДРАЙВ МИ: своего рода инструктор, руководящий действиями пользователя во время стирки. Пользователь выбирает параметры, и стиральная машина автоматически определяет наиболее подходящий цикл. Непосредственный доступ к ней возможен также кнопкой на панели управления *(см. параграф “Порядок выполнения цикла стирки”).*

4. АВТО-ОЧИСТКА: запускает цикл самоочистки барабана (см. раздел *“Техническое обслуживание и уход”).*

RU

2. СТАТИСТИКА

Доступ к разделу СТАТИСТИКА осуществляется как путем выбора соответствующей позиции в меню СЛУЖБЫ, так и путем нажатия на кнопку на панели управления - для непосредственного входа в раздел.

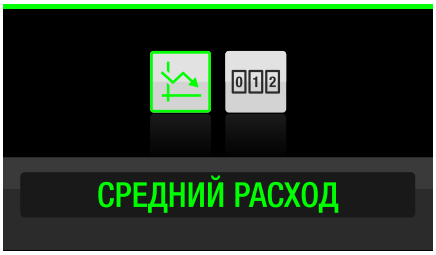

2.1 Экранное окно меню СЛУЖБЫ с выделенной позицией среднего потребления.

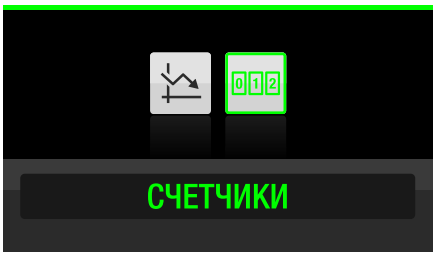

2.2 Экранное окно меню СЛУЖБЫ с выделенной позицией счетчиков.

Предусмотрено два типа статистических данных: среднее потребление и счетчики. В обоих случаях учитываются уже завершенные циклы.

СРЕДНИЙ РАСХОД

При выборе СРЕДНИЙ РАСХОД отображается средняя величина потребления электроэнергии (кВт·ч) и воды (литры) за последние 20 выполненных циклов. Рядом со средней величиной отображается средний график хода по сравнению с предыдущими, указывая увеличение или уменьшение потребления: направленная вверх красная стрелка указывает об увеличении потребления, направленная вниз зеленая стрелка указывает об уменьшении потребления (данная индикация активируется, начиная с 20-го цикла и далее).



2.3 Экранное окно среднего потребления.

СЧЕТЧИКИ

При выборе позиции СЧЕТЧИКИ отображаются:

- кВт·ч: сумма потребленных кВт·ч (до последнего цикла).
- Литры: сумма расходованных литров воды (до последнего цикла).
- Число выполненных циклов (до последнего цикла).



2.4 Экранное окно счетчиков

Вышеназванные 3 счетчика могут быть двух типов:

- ВСЕГО: отсчет ведется с момента установки машины.
- ЧАСТИЧНО: отсчет ведется с момента, когда счетчики были обнулены с помощью кнопки “RESET”.

Стиральные вещества и типы белья

RU

Распределитель моющих средств

Хороший результат стирки зависит также от правильной дозировки стирального вещества: избыток стирального вещества не гарантирует более эффективную стирку, напротив, способствует образованию налетов внутри стиральной машины и загрязнению окружающей среды.

! Не используйте моющие средства для ручной стирки, так как они образуют слишком много пены.

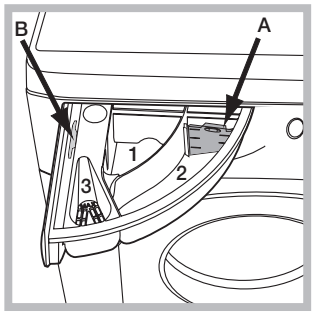

Выньте распределитель и поместите в него моющее средство или добавку в следующем порядке.

Ячейка 1: Стиральное вещество для предварительной стирки (порошок)
Ячейка 2: моющее средство для стирки (порошок или жидкое)
В случае использования жидкого стирального вещества рекомендуется использовать прилагающийся дозатор **A** для правильной дозировки. Для использования стирального порошка вставьте дозатор в нишу **B**.
Ячейка 3: добавки (ополаскиватель и т.д.)
Не наливайте ополаскиватель выше решетки отделения.

Подготовка белья

- Разделите белье по следующим признакам:
  - тип ткани / обозначения на этикетке.
  - цвет: отделите цветное белье от белого.
- Выньте из карманов все предметы и проверьте пуговицы.
- Не превышайте значения, указанные в *«Таблице программ»*, указывающие вес сухого белья:

Сколько весит белье?
1 простыня 400-500 гр.
1 наволочка 150-200 гр.
1 скатерть 400-500 гр.
1 халат 900-1200 гр.
1 полотенце 150-250 гр.

Специальные программы

Пятна Ультра 20°C: эта программа обеспечивает максимальную способность удаления пятен без необходимости их предварительной обработки, при низкой температуре, сохраняя качество тканей и цвета.
Пятна Турбо 45Мин: этот цикл гарантирует отличную способность удаления пятен даже при 20°C всего за 45 минут. Для этого цикла можно повысить температуру до 40°C.
Хлопок 20°C: идеально подходит для стирки х/б белья со средним загрязнением. Отличные результаты получаются также при стирке в холодной воде, сравнимые со стиркой при 40°, обеспечиваются механическим действием с разной скоростью с повторяющимися частыми пиками.

ШЕРСТЬ - *Woolmark Apparel Care - Green:*
Цикл стирки “Шерсть” данной стиральной машины получил утверждение Компании Woolmark для стирки шерстяных изделий, имеющих классификацию “ручная стирка”, при условии, что стирка выполняется согласно инструкциям, указанным на этикетке вещи, и инструкций поставщика настоящей стиральной машины. (M1135)



Рубашки: используйте специальную программу для стирки рубашек из разных типов тканей и цветов для их максимальной сохранности.
Джинсы: выверните наизнанку изделия перед стиркой и используйте жидкое моющее средство. Используйте программу “Джинсы”.
Пух. Одеяла: для стирки вещей, набитых утиным пухом, таких как двойные или одинарные пуховые одеяла (весом не более 3,5 кг), подушки, куртки используйте специальную программу “Пух. Одеяла“.
екомендуется загрузить пуховики в барабан машины, сложив края внутрь (см. схему) и не превышать
s объема барабана. Для оптимальной стирки рекомендуется использовать жидкое стиральное вещество, заливаемое в дозатор стиральных веществ.



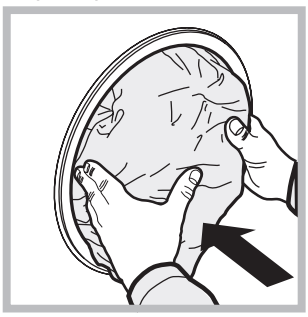

Нижнее Белье: для стирки нижнего белья из любой ткани и любого цвета.
Ультра Деликатное: используйте программу “Ультра Деликатное“ для стирки очень деликатного белья со стразами или блестками.
Рекомендуется вывернуть наизнанку белье перед стиркой и поместить мелкое белье в специальный мешочек для стирки деликатного белья. Для оптимизации результатов рекомендуется использовать жидкое стиральное вещество для деликатного белья.
Белье 7 Дн: для стирки банного и постельного белья по единой программе используйте программу “Белье 7 Дн“, оптимизирующую использование стиральный и позволяющей сэкономить время и электроэнергию. Рекомендуется использовать стиральный порошок.

Система балансировки белья

Перед каждым отжимом во избежание чрезмерных вибраций и для равномерного распределения белья в барабане машина производит вращения со скоростью, слегка превышающей скорость стирки. Если после нескольких попыток белье не будет правильно сбалансировано, машина произведет отжим на меньшей скорости по сравнению с предусмотренной.

Неисправности и методы их устранения

Hotpoint ARISTON

RU

Если ваша стиральная машина не работает. Прежде чем обратиться в Центр Сервисного обслуживания (*см. Сервисное обслуживание*), проверьте, можно ли устранить неисправность, следуя рекомендациям, приведенным в следующем перечне.

Неисправности:	Возможные причины / Методы устранения:
Стиральная машина не включается.	• Штепсельная вилка не соединена с электро розеткой или отходит и не обеспечивает контакта. • В доме отключено электричество.
Цикл стирки не запускается.	• Люк машины закрыт неплотно. • Не была нажата кнопка ON/OFF. • Не была нажата кнопка ПУСК/ПАУЗА. • Перекрыт водопроводный кран. • Была запрограммирована задержка запуска цикла.
Стиральная машина не заливает воду (На дисплее показывается сообщение «ОТСУТСТВИЕ ВОДЫ, Откройте кран»).	• Водопроводный шланг не подсоединен к крану. • Шланг согнут. • Перекрыт водопроводный кран. • В доме нет воды. • Недостаточное водопроводное давление. • Не была нажата кнопка ПУСК/ПАУЗА.
Машина непрерывно заливает и сливает воду.	• Сливной шланг не находится на высоте 65 – 100 см. от пола (*см. «Установка»*). • Конец сливного шланга погружен в воду (*см. «Установка»*). • Настенное сливное отверстие не оснащено вантузом для выпуска воздуха. Если после вышеперечисленных проверок неисправность не будет устранена, следует перекрыть водопроводный кран, выключить стиральную машину и обратиться в Центр Сервисного Обслуживания. Если ваша квартира находится на последних этажах здания, могут наблюдаться явления сифона, поэтому стиральная машина производит непрерывный залив и слив воды. Для устранения этой аномалии в продаже имеются специальные клапаны против явления сифона.
Стиральная машина не сливает воду и не отжимает белье.	• Выбранная программа не предусматривает слив воды: для некоторых программ необходимо включить слив вручную. • Включена функция ЛЕГКАЯ ГЛАЖКА: для завершения программы нажмите кнопку ПУСК/ПАУЗА (*см. «Доступные опции»*). • Сливной шланг согнут (*см. «Установка»*). • Засорен сливной трубопровод.
Стиральная машина сильно вибрирует в процессе отжима.	• В момент установки стиральной машины барабан был разблокирован неправильно *(см. «Установка»).* • Стиральная машина установлена неровно (*см. «Установка»*). • Машина зажата между стеной и мебелью (*см. «Установка»*).
Утечки воды из стиральной машины.	• Плохо прикручен водопроводный шланг *(см. «Установка»).* • Засорен распределитель моющего средства (порядок его чистки *см. в параграфе «Техническое обслуживание и уход»*). • Сливной шланг плохо закреплен (*см. «Установка»*).
Машина заблокирована, дисплей показывает код неисправности (наприм., F-01, F-..).	• Выключите машину и выньте штепсельную вилку из сетевой розетки, подождите 1 минуту и вновь включите машину. Если неисправность не устраняется, обратитесь в Сервисную Службу.
В процессе стирки образуется слишком обильная пена.	• Моющее средство непригодно для стирки в стиральной машине (на упаковке должно быть указано «для стирки в стиральной машине», «для ручной и машинной стирки» или подобное). • В распределитель было помещено чрезмерное количество моющего средства.

Сервисное обслуживание

RU

Мы заботимся о своих покупателях и стараемся сделать сервисное обслуживание наиболее качественным. Мы постоянно совершенствуем наши продукты, чтобы сделать Ваше общение с техникой простым и приятным.

Уход за техникой

Продлите срок эксплуатации и снизьте вероятность поломки техники.

Воспользуйтесь профессиональными средствами для ухода за техникой от Indesit Professional для наиболее простого, эффективного и легкого ухода за Вашей бытовой техникой.

Продукты Indesit Professional производятся в Италии с соблюдением высоких европейских стандартов в области качества, экологии и безопасности использования и созданы с учетом многолетнего опыта производителя техники. Узнайте подробнее на сайте **www.hotpoint-ariston.com** в разделе **«Сервис»** и спрашивайте в магазинах Вашего города.

Авторизованные сервисные центры

Чтобы быть ближе к нашим потребителям, мы создали широкую сервисную сеть, особенностью которой является высокая подготовка, профессионализм и честность сервисных мастеров. На сегодняшний день она насчитывает около 350 сервисных центров на территории России и СНГ.

Их контакты Вы можете найти в сервисном сертификате и на сайте www.hotpoint-ariston.com в разделе **«Сервис».**

Если вам надо обратиться в сервисный центр:

Внимание! При ремонте требуйте использования оригинальных запасных частей.

Перед тем как обратиться в Службу Сервиса:

- Проверьте, нельзя ли устранить неисправность самостоятельно (*см. «Неисправности и методы их устранения»*);
- Вновь запустите программу для проверки исправности машины;
- В противном случае обратитесь в Авторизованный Сервисный Центр по телефонам, указанным в гарантийном таллоне.

! Никогда не обращайтесь к неавторизованным сервисным центрам.

При обращении в Сервисную Службу необходимо сообщить:

- тип неисправности;
- номер гарантийного документа (сервисной книжки, сервисного сертификата и т.п.);
- модель машины (Мод.) и серийный номер (S/N), указанные в информационной табличке, расположенной на задней панели стиральной машины.

Другую полезную информацию и новости Вы можете найти на сайте www.hotpoint-ariston.com в разделе **«Сервис».**

Пайдалану нұсқаулығы

КІР ЖУҒЫШ МАШИНА

KZ

Қазақша

RZ 1047 B

Мазмұны

Орнату, 16-17
Қаптамадан алу және түзулеу
Ток пен суды қосу
Бірінші жуу циклы
Техникалық деректері

Күтім және пайдалану, 18
Су мен токты өшіру
Жуғыш зат тартпасын тазалау
Сорғыны тазалау
Кір жуғыш машинаны тазалау
Қақтан тазалау циклы
Құрылғының есігі мен барабанына күтім көрсету
Судың кіріс түтігін тексеру

Сақтандырулар мен кеңестер, 19
Жалпы қауіпсіздік
Жүкті теңестіру жүйесі
Қоқысқа тастау
Сақтау және тасымалдау шарттары

Кір жуғыш машина сипаттамасы, 20-21
Басқару тақтасы
Дисплей

Жуу циклын іске қосу, 22

Жуу циклдары мен функциялары, 23
Жуу циклдарының кестесі
Қолдануға болатын опциялар

Қызметтер, 24-25

Жуғыш заттар мен кірлер, 26
Жуғыш зат тартпасы
Кірлерді дайындау
Арнайы жуу циклдары
Жүкті теңестіру жүйесі

Ақаулықтарды жою, 27

Қызмет көрсету, 28

Hotpoint ARISTON

Орнату

KZ

! Бұл нұсқаулықты кейін қарау үшін жоғалып қалмайтындай бір жерге сақтап қою керек. Кір жуғыш машина сатылса, тасымалданса немесе көшірілсе, нұсқаулық құрылғымен бірге болатынын қамтамасыз етіңіз, солайша жаңа иесі оның жұмысы мен мүмкіндіктерімен танысады.
! Осы нұсқаулықты мұқият оқып шығыңыз: оның ішінде құрылғыны қауіпсіз орнату және қолдану туралы маңызды ақпараттар қамтылған.

Қаптамадан алу және түзулеу

Қаптамадан алу

1. Кір жуғыш машинаны қаптамасынан алыңыз.
2. Тасымалдау барысында кір жуғыш машина зақымдалмағанын тексеріңіз. Ол зақымдалған болса, сатушыға хабарласыңыз және орнату үдерісін тоқтатыңыз.

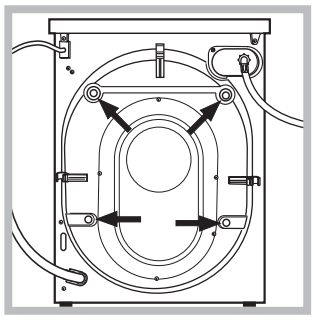

3. Құрылғының артқы жағында орналасқан 4 қорғаныш бұрандасын (тасымалдау кезінде қолданылады) және тиісті төсемі бар резеңке тығырықты алып тастаңыз (*суретті қараңыз*).
4. Тесіктерді бірге берілген пластикалық тығындармен жабыңыз.
5. Барлық бөлшектерді сақтап қойыңыз: кір жуғыш машинаны басқа жерге тасымалданатын болса, олар керек болады.
! Қаптама материалдарын балалардың ойыншығы ретінде қолдануға болмайды.
! Ораушы және жеке оның элементтері азықпен байланысу үшін арналмаған.

Түзулеу

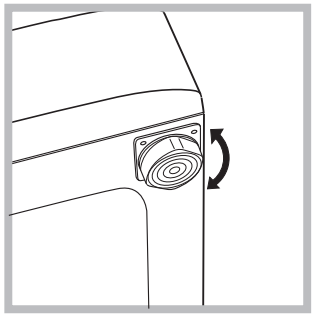

1. Кір жуғыш машинаны қабырғаға, жиһазға, шкафқа немесе басқа кез келген затқа сүйемей, тегіс әрі қалыпты еденге орнатыңыз.
2. Еден түзу болмаса, алдыңғы аяқтарды қатайту немесе босату арқылы құрылғыны түзулеңіз (*суретті қараңыз*); құрылғының үстіңгі жағымен салыстырып өлшенген еңкею бұрышы 2°-тан аспауы керек.
Құрылғы дұрыс түзулеу оған тұрақтылық береді, дірілдеу мен шамадан тыс шуылдың болмауына көмектеседі және жұмыс істеген кезде қозғалуына жол бермейді. Құрылғы кілемге немесе кілемшеге қойылса, аяқтарын оның астында вентиляция үшін жеткілікті орын болатындай реттеу керек.

Ток пен суды қосу

Судың кіріс түтігін жалғау

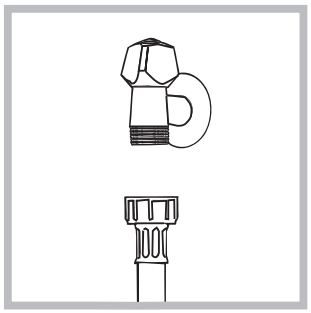

1. Су жүретін шлангіні ¾ gas оймалы суық су кранына бұрап қосыңыз *(сызбаны қараңыз)*. Қосар алдында су жүретін кранды одан таза су аққанша ашыңыз.

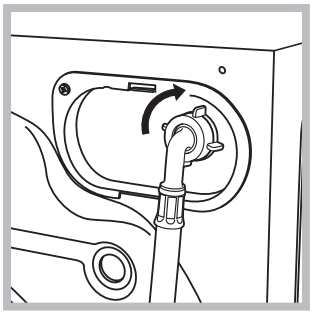

2. Кіріс түтігін кір жуғыш машинаның артқы жағының жоғарғы оң жағында орналасқан тиісті су кірісіне бұрап жалғаңыз *(суретті қараңыз)*.

3. Түтік бүктелмегеніне немесе майыстырылмағанына көз жеткізіңіз.

! Шүмектегі су қысымы Техникалық мәліметтер кестесінде көрсетілген мәндер аралығында *болуы тиіс (келесі бетті қараңыз).*
! Кіріс түтігінің ұзындығы жеткіліксіз болса, мамандырылған дүкенге немесе куәландырылған маманға хабарласыңыз.
! Бұрын қолданылған түтіктерді пайдаланушы болмаңыз.
! Құрылғымен бірге берілген түтіктерді қолданыңыз.

KZ

Ағызу түтігін жалғау

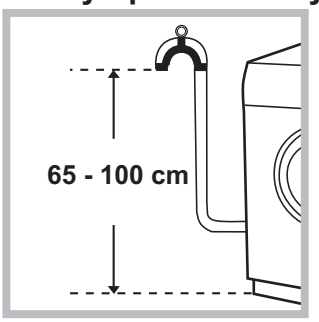

Ағызу түтігін майыстырмай, еденнен 65-100 см жоғары орналасқан ағызу құбырына немесе қабырғадағы канализация құбырына жалғаңыз;

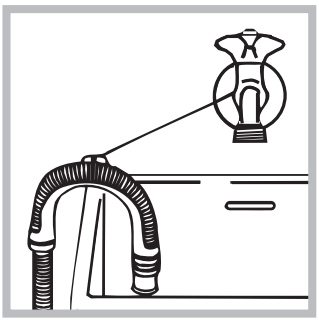

немесе, оны ваннаға салып, берілген түтікті шүмекке бекітіңіз (*суретті қараңыз*). Түтіктің шеті су астында болмауы тиіс.

! Түтікті ұзартуға қарсымыз; бірақ басқа амалы болмаса, ұзарту түтігінің диаметрі бастапқы түтіктің диаметрімен бірдей болуы және оның ұзындығы 150 см-ден аспауы керек.

Электр қосылымдары

Құрылғыны розеткаға қоспас бұрын, мына жағдайларға көз жеткізіңіз:
- розетка жерге тұйықталған және қолданыстағы заңды ережелерге сәйкес келеді;
- розетка Техникалық деректер кестесінде көрсетілген құрылғының ең жоғарғы қуатына төзімді *(жанындағы ақпаратты қараңыз);*
- қуат көзінің кернеуі Техникалық деректер кестесіндегі мәндер ауқымында *(жанындағы ақпаратты қараңыз);*
- розетка кір жуғыш машинаның айырына сәйкес келеді. Олай болмаса, розетканы немесе айырды ауыстырыңыз.

! Жабық жер болса да, кір жуғыш машинаны сыртта орнатпау қажет. Құрылғыны жаңбыр, боран және басқа да ауа-райы жағдайларында қалдыру аса қауіпті.
! Кір жуғыш машина орнатылғаннан кейін розеткаға оңай қол жеткізу мүмкін болуы тиіс.
! Бірнеше розеткалар мен ұзартқыш сымдарын пайдаланбаңыз.
! Сымды майыстыруға немесе оған қысым салуға болмайды.
! Ток сымын тек өкілетті мамандар ауыстыруы тиіс.
Ескерту! Осы ережелер сақталмаған жағдайда, компания жауапты болмайды.

Бірінші жуу циклы

Құрылғы орнатылғаннан кейін және оны алғаш рет пайдаланбас бұрын, "Өзін-өзі тазалау" жуу циклын қолдана отырып, жуғыш затпен кірлерді салмай-ақ, жуу циклын іске қосыңыз *(«Күтім көрсету және техникалық қызмет көрсету»).*

Техникалық деректері	
Үлгі	RZ 1047 B
Өлшемдері	ені 59,5 см биіктігі 85 см тереңдігі 60,5 см
Сыйымдылығы	1 - 10 кг
Электр қосылымдары	құрылғыға бекітілген техникалық деректер тақтасын қараңыз
Су қосылымдары	ең жоғары қысым 1 МПа (10 бар) ең төмен қысым 0,05 МПа (0,5 бар) барабан сыйымдылығы 71 литр
Айналдыру жылдамдығы	1400 айналым/мин мәніне дейін
Қуатты есептеу бағдарлама-лары мына стандартқа сәйкес: EN 60456	Эхо Мақта бағдарламасы; 60°C орнатып; 10 кг.
	Бұл құрылғы төмендегі ЕО директиваларына сәйкес келеді: - 2004/108/EC (Электр магниттік үйлесімділік) - 2006/95/EC (Төмен кернеу) - 2012/19/EU (WEEE)

Күтім көрсету және техникалық қызмет көрсету

KZ

Су мен токты өшіру

- Әрбір жуу циклынан кейін су шүмегін жауып отырыңыз. Бұл кір жуғыш машинаның ішіндегі гидравликалық жүйенің тозуын шектейді және су ағып кетудің алдын алуға көмектеседі.
- Кір жуғыш машинаны тазалаған кезде және техникалық қызмет көрсету жұмыстарын орындаған кезде оны токтан ажыратыңыз.

Жуғыш зат тартпасын тазалау

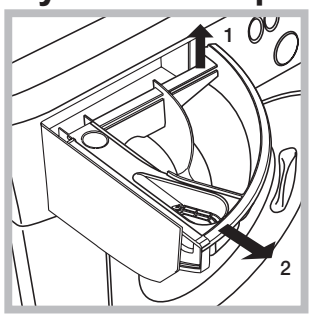

Диспенсерді көтеріп, тарту арқылы шығарып алыңыз (*суретті қараңыз*). Оны су ағыны астында жуыңыз; бұл әрекетті жиі қайталап тұру керек.

Сорғыны тазалау

Кір жуғыш машина ешбір техникалық қызмет көрсетуді қажет етпейтін, өзін-өзі тазалайтын сорғымен жабдықталған. Кейде кіші заттар (тиындар немесе түймелер сияқты) сорғының төменгі жағындағы, оны қорғайтын алдыңғы камераға түсіп кетуі мүмкін.
! Жуу циклы аяқталғанына көз жеткізіңіз де, құрылғыны розеткадан ағытыңыз.

Алдыңғы камераға қол жеткізу үшін:

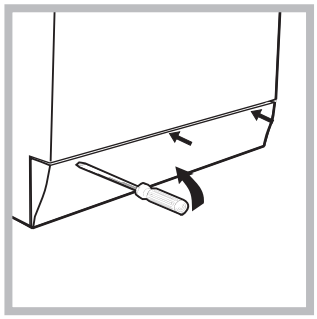

1. бұрағыштың көмегімен, кір жуғыш машинаның алдыңғы төмен бөлігіндегі қақпақ панелін алып тастаңыз (*суретті қараңыз*);

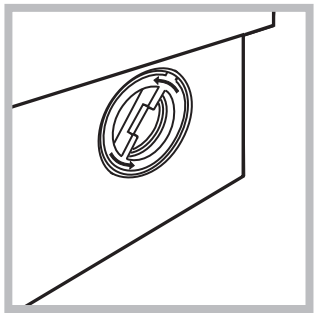

2. қақпақты сағат тіліне қарсы бағытта бұру арқылы бұрап шығарып алыңыз (*суретті қараңыз*): кішкене су ағып кетуі мүмкін. Бұл қалыпты жағдай;
3. ішін жақсылап тазалаңыз;

4. қақпақты орнына бұраңыз;
5. құрылғыға итеріп салмас бұрын, ілмектері орнына мықтап отырғанына көз жеткізіп, панельді орнына қойыңыз.

Кір жуғыш машинаны тазалау

• Құрылғының сыртқы жақтары мен резеңкеден жасалған құрамдас бөліктерін жылы сабынды сумен суланған жұмсақ шүберекпен тазалауға болады. Еріткіштерді немесе абразивті заттарды қолданбаңыз.
• Кір жуғыш машинада ішкі бөлшектеріне арналған Өзін-өзі тазалау бағдарламасы бар, оны **барабанға ешбір зат салмай** іске қосу керек.
Бұл циклды оңтайландыру үшін кір жуғыш машинаны тазалау мақсатында жуғыш затты (қатты ластанған киімдер үшін берілген мөлшердің 10%) немесе арнайы қосымша заттарды пайдалануға болады.
Тазалау бағдарламасын әр 40 жуу циклында бір рет іске қосқан абзал.
Оны мына екі жолмен іске қосуға болады:
- басқару тақтасындағы ⏲ түймесін басыңыз, одан кейін ТАҢДАУ тұтқасын екі рет басыңыз.
- ТАҢДАУ тұтқасын SERVICES (ҚЫЗМЕТТЕР) мәзірінің ⏲ белгішесіне бұраңыз; ТАҢДАУ тұтқасын басып, қосалқы мәзірге кіріңіз, одан кейін оны белгішеге ⏲ бұрап, қайтадан екі рет басыңыз.

Қақтан тазалау циклы

Дисплейдегі хабар пайдаланушыға арнайы тазалағыш зат қолданып, қақтан тазалау процедурасын жүйелі түрде орындап тұруды еске салады.
Кір жуғыш машинаңызға ең қолайлы қақтан тазалау өнімін анықтау үшін (WPRO), мына сайтқа кіріңіз: wpro.eu.
Қақтан тазалау циклы құрылғының құрамдас бөліктерін (барабан, құбырлар) таза ұстауға мүмкіндік береді.
Қажет болған кезде дисплейде мына хабарлама көрсетіледі: *“Descaling cycle recommended. Remind me later?”* ✓ / ✗.
Сұраққа оң жауап берілсе, хабар цикл соңында немесе құрылғы келесі рет қосылған кезде көрсетіледі. Теріс жауап берілсе, бұл хабар келесі 100 цикл орындалып болғанша көрсетілмейді (одан кейін санағыш бастапқы қалпына келтіріледі).
Циклды орындау туралы мәлімет алу үшін қақтан тазалау өнімінің қаптамасында берілген нұсқауларды орындаңыз.

Құрылғының есігі мен барабанына күтім көрсету

• Жағымсыз иістер пайда болмауы үшін есікті әрқашан сәл ашып қою керек.

Судың кіріс түтігін тексеру

Кіріс түтігін кем дегенде жылына бір рет тексеріңіз. Шатынаған болса, оны дереу ауыстыру керек: жуу циклдарының барысында су қысымы өте жоғары болады және шатынаған түтік жарылып кетуі әбден мүмкін.
! Бұрын қолданылған түтіктерді пайдаланушы болмаңыз.

Сақтандырулар мен кеңестер

Hotpoint
ARISTON

KZ

! Бұл кір жуғыш машина халықаралық қауіпсіздік ережелеріне сай өңделіп шығарылған. Төмендегі ақпарат қауіпсіздік ережелерін ескерту мақсатында берілген және оны мұқият оқып шығу қажет.

Жалпы қауіпсіздік

- Бұл құрылғыны қауіпсіз түрде қолдану бойынша кеңес не нұсқау берілген және ықтимал қауіп-қатерлерді түсінетін жағдайда, оны 8-ге толған балалар мен дене, сезіну немесе ой қабілеті төмен немесе тәжірибесі мен білімі жеткіліксіз адамдар қолдана алады.
- Бұл құрылғы тек үйде пайдаланылуға арналған.
- Құрылғыны жалаң аяқ немесе қолыңыз немесе аяғыңыз ылғал болғанда ұстамаңыз.
- Құрылғыны розеткадан ағытқан кезде ток кабелінен ұстап тартпаңыз. Айырды ұстап тартыңыз.
- Құрылғы жұмыс істеп тұрған кезде жуғыш зат тартпасын ашпаңыз.
- Ағызылған суға тимеңіз, себебі оның температурасы өте жоғары болуы мүмкін.
- Есікті күштеп тартпаңыз. Әйтпесе, кездейсоқ ашудан қорғауға арналған қауіпсіздік құлпы механизмі зақымдалуы мүмкін.
- Құрылғы бұзылып қалса, ешбір жағдайда өз бетіңізбен жөндеу мақсатында ішкі бөліктерге тиюші болмаңыз.
- Әрқашанда балаларды құрылғыдан алыс ұстаңыз.
- Жуу циклы барысында есік қатты қызып кетуі мүмкін.
- Құрылғыны жылжыту керек болса, екі немесе үш адамнан тұратын топпен жұмыс істеңіз және де өте абай болыңыз. Мұны жалғыз өзіңіз орындаушы болмаңыз, себебі құрылғы өте ауыр.
- Кірлерді кір жуғыш машинаға салмас бұрын, барабан бос екеніне көз жеткізіңіз.

Қоқысқа тастау

- Орама материалдарын қоқысқа тастау: ораманың қайта пайдаланылуы мүмкін болатындай жергілікті ережелерді орындаңыз.
- Электр және электроникалық құралдардың қалдықтарына қатысты 2012/19/EU Еуропа заңнамасына сәйкес үй құрылғылары қалыпты сортталмаған қалалық қалдық ағымымен бірге жойылмауы тиіс. заңнамасына сәйкес үй құрылғылары қалыпты сортталмаған қалалық қалдық ағымымен бірге жойылмауы тиіс. Қоршаған орта мен адам денсаулығына тиетін зиянның алдын ала отырып, ескі құрылғылар қайта пайдалануды және қайта өңдеуді оңтайландыру мақсатында бөлек жиналуы керек. Өнімдегі сызылған «доңғалақты қоқыс жәшік» сізге құрылғыны тастаған уақытта бөлек жиналуы туралы есіңізге салады. Ескі құрылғыларды дұрыс тастау жөнінде ақпарат алу үшін пайдаланушылар жергілікті өкілдеріне немесе сатушыларына хабарласулары керек.

Есікті қолмен ашу

Ток өшіп қалғанға байланысты есікті ашу мүмкін болмаса және кірлерді алғыңыз келсе, төмендегі әрекеттерді орындаңыз:

1. айырды розеткадан ағытыңыз.

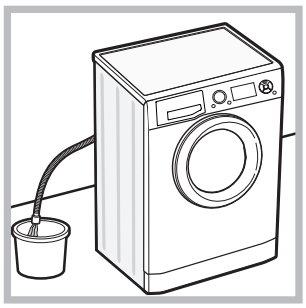

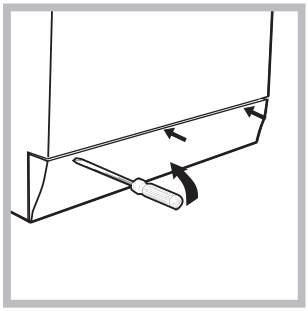

2. құрылғы ішіндегі судың деңгейі есік саңылауынан төмен екеніне көз жеткізіңіз; олай болмаса, ағызу түтігінің көмегімен, суретте көрсетілгендей, артық суды шелекке ағызып алыңыз.
3. бұрағыштың көмегімен, кір жуғыш машинаның алдыңғы төмен бөлігіндегі қақпақ панелін алып тастаңыз (суретті қараңыз).

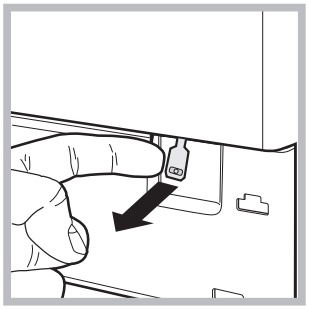

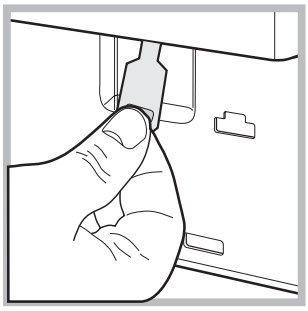

4. пластикалық арқалық өзінің тоқтау позициясынан босағанша, суретте көрсетілгендей, ілмектің көмегімен сыртқа қарай тартыңыз; төмен қарай тартып, бір уақытта есікті ашыңыз.
5. құрылғыға итеріп салмас бұрын, ілмектері орнына мықтап отырғанына көз жеткізіп, панельді орнына қойыңыз.

Сақтау және тасымалдау шарттары

- Буып түйілген кір жуғыш машина табиғи түрде желдетілетін, ылғалдығы 80 %-дан аспайтын жабық жайда сақталуы тиіс.
  Кір жуғыш машина ұзақ уақыт бойы қолданылмайтын болса және жылытылатын жайда сақталса, ішіндегі суды толығымен ағызу керек.
  Тасымалдамас бұрын кір жуғыш машинаның барабанына зақым келмеуі үшін, тасымалдау бұрандаларын машинадағы төлкелерге бекіту керек.
  Кір жуғыш машина бір орынға мықтап бекітіліп, кез келген жабық көлікпен тік қалыпта (жұмыс істеген кездегі қалпы) тасымалдануы тиіс.
  Тиеген және түсірген кезде кір жуғыш машинаға механикалық соққы тигізуге ТЫЙЫМ САЛЫНАДЫ.

Кір жуғыш машина сипаттамасы

KZ

Басқару тақтасы

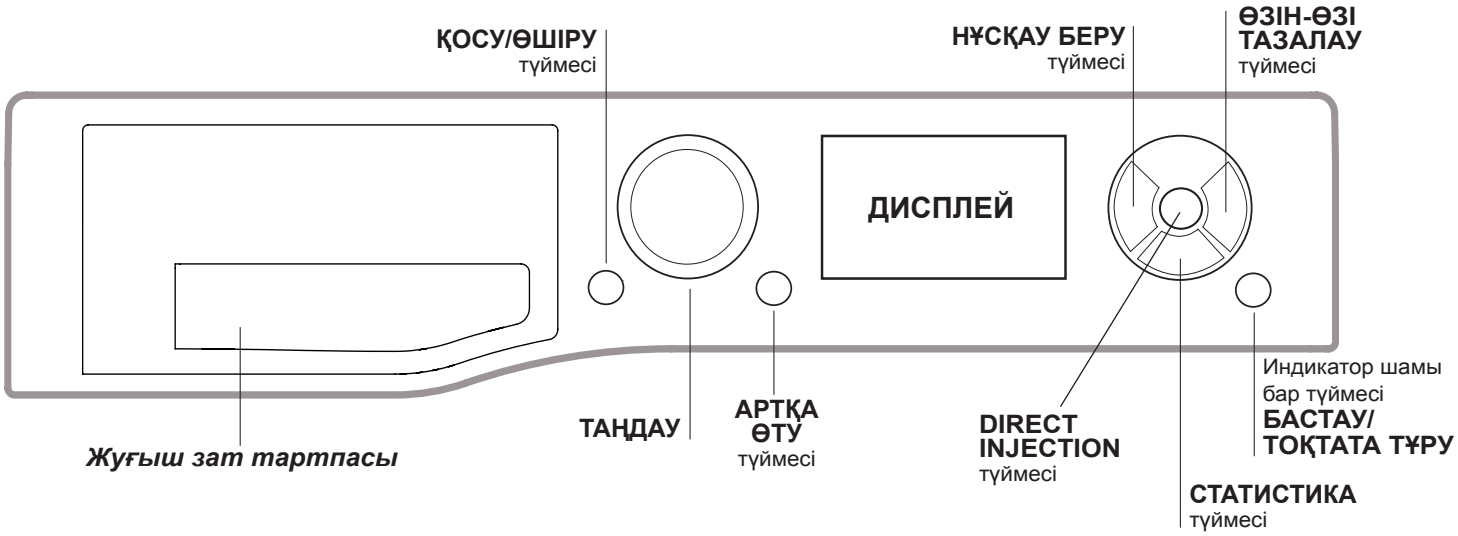

Жуғыш зат тартпасы:жуғыш заттар мен жуғыш қосындыларды енгізу үшін пайдаланылады (*«Жуғыш заттар мен кірлер» тарауын қараңыз*).

ҚОСУ/ӨШІРУ ⏻ түймесі: оны құрылғыны қосу немесе өшіру үшін аз уақыт басыңыз. Жуу циклы барысында кір жуғыш машинаны өшіру үшін, түймені шамамен 3 секунд басып ұстап тұрыңыз; егер түйме аз уақыт немесе кездейсоқ басылса, құрылғы өшпейді. Құрылғы жуу циклы барысында өшірілсе, бұл жуу циклы доғарылады.

ТАҢДАУ: дисплейде әр түрлі мәзір элементтерін шолу және қалаған жуу циклдері мен қызметтерді/функцияларды таңдау үшін оңға немесе солға бұраңыз; таңдауды растау үшін басыңыз.

АРТҚА ӨТУ түймесі**:** алдыңғы шолу деңгейіне қайтарады.

НҰСҚАУ БЕРУ түймесі**:** циклді нұсқау беріп таңдау бөлімін ашуға мүмкіндік береді.

СТАТИСТИКА түймесі**:** статистика бөлімін ашуға мүмкіндік береді.

ӨЗІН-ӨЗІ ТАЗАЛАУ түймесі**:** құрылғының ішкі бөліктерін тазалау үшін басыңыз *(«Күтім көрсету және техникалық қызмет көрсету»).*

DIRECT INJECTION түймесі: DIRECT INJECTION опциясын таңдау үшін басыңыз.

Индикатор шамы бар **БАСТАУ/ТОҚТАТА ТҰРУ** түймесі: жасыл индикатор шамы баяу жыпылықтап тұрғанда, жуу циклын бастау үшін түймені басыңыз. Цикл басталғаннан кейін индикатор шамы бір қалыпта жанып тұрады. Жуу циклын тоқтата тұру үшін, түймені тағы бір рет басыңыз; индикатор шамы қызғылт сары түспен жыпылықтайды 🔒 таңбасы жанса, демек есікті ашуға болады. Жуу циклын тоқтатылған жерінен бастау үшін түймені тағы бір рет басыңыз.

Күту режимі
Осы кір жуғыш машина, жаңа қуатты үнемдеу ережелеріне сәйкес, ешбір әрекет байқалмаса, шамамен 30 минуттан кейін қосылатын автоматты күту жүйесімен жабдықталған. ҚОСУ-ӨШІРУ түймесін аз уақыт басып, құрылғының іске қосылуын күтіңіз.

Антимикробтық тығыздағыш
Есікті айналдыра орнатылған тығыздағыш микробтардан қорғауды қамтамасыз етіп, бактериялардың өсуін 99,99 % азайтатын арнайы қоспадан жасалған.
Тығыздағыштың құрамында дақтардың, жағымсыз иістердің пайда болуына және өнімнің нашарлауына себеп болатын бактериялар мен мүк сияқты зиянды микробтардың (*) өсуін азайтатын биоцидтік зат — цинк-пиритион бар.
(*) ***Италиядағы Перуджа университеті өткізген сынақтарға сәйкес****: Staphylococcus aureus, Escherichia coll, Pseudomonas aeruginosa, Candida albicans, Aspergillus niger, Penicillium digitatum.*

Сирек кездесетін кейбір жағдайларда, тығыздағыш адам терісіне ұзақ уақыт тисе, аллергиялық реакция байқалуы мүмкін.

KZ

Дисплей

Барлық ақпаратты көрсетуге және дисплейдегі бардық функцияларды қолдануға болады.

Негізгі мәзірде үш белгіше бар, оларды ТАҢДАУ тетігін оңға немесе солға бұрау арқылы таңдауға болады. Таңдалған белгішенің атауы берілген жол көрсетіледі.



белгішесі SERVICES (ҚЫЗМЕТТЕР) бөліміне алып барады, ал оны ТАҢДАУ тетігін басып таңдасаңыз, мына белгішелері бар қосалқы мәзір көрсетіледі:

kW POWER CONSUMPTION (ТҰТЫНЫЛҒАН ҚУАТ): кір жуғыш машина тұтынатын лездік қуатты көрсету.

STATISTICS (СТАТИСТИКА): кір жуғыш машинаның қолданылуы және тұтынған қуат пен су мөлшері бойынша негізгі статистиканы көрсету. Бұл мәзірді басқару панеліндегі STATISTICS (СТАТИСТИКА) түймесімен де көрсетуге болады.

DRIVE ME (НҰСҚАУ БЕРУ): циклді нұсқау беріп таңдау процесін іске қосу («Жуу циклын іске қосу» параграфын қараңыз).

AUTO-CLEAN (ӨЗІН-ӨЗІ ТАЗАЛАУ): барабанның өзін-өзі тазалау циклін іске қосу («Күтім көрсету және техникалық қызмет көрсету» тарауын қараңыз).

Қосымша ақпарат алу үшін, SERVICES (ҚЫЗМЕТТЕР) тарауын қараңыз.

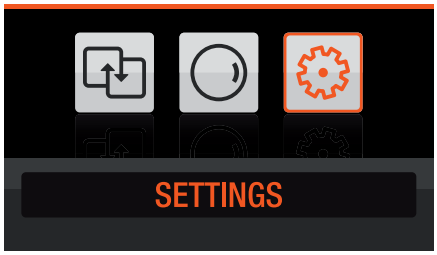

белгішесі SETTINGS (ПАРАМЕТРЛЕР) бөліміне алып барады, ал оны ТАҢДАУ тетігін басып таңдасаңыз, мына белгішелері бар қосалқы мәзір көрсетіледі:

BRIGHTNESS (ЖАРЫҚТЫҚ): дисплей жарықтығын орнату.

AUTOMATED KEY LOCK (ТҮЙМЕЛЕРДІ АВТОМАТТЫ ТҮРДЕ ҚҰЛЫПТАУ): Басқару панелінің автоматты құлпына қатысты алып тастауға болатын немесе орнатуға болатын төрт опция бар: 30”- 1’ - 2’ - 5’.

LANGUAGE (ТІЛ): барлық дисплей жолдарының тілін орнату. Құрылғы алғаш рет қосылғанда, сізден тілді таңдау сұралады және тілді таңдау мәзірі автоматты түрде көрсетіледі. Қажетті тілді орнату үшін, ТАҢДАУ тетігін ол бөлектелгенше бұрап, одан кейін оны басыңыз.

PRODUCT INFO (ӨНДІРУ ТУРАЛЫ АҚПАРАТ): кір жуғыш машинаның сериялық нөмірі мен кодын көрсету.

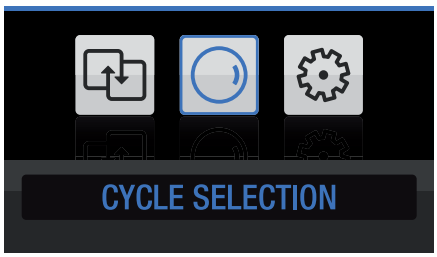

белгішесі CYCLE SELECTION (ЦИКЛ ТАҢДАУ) опциясына алып барады.

Оны ТАҢДАУ тетігімен таңдасаңыз, қолдануға болатын жуу циклдерінің белгішелері бар қосалқы мәзір көрсетіледі:

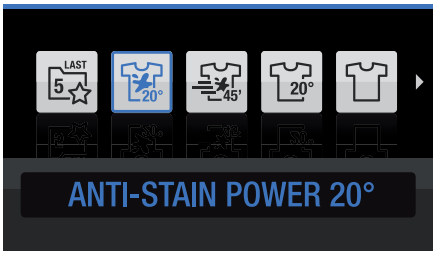

қажетті циклді анықтап, ТАҢДАУ тетігімен растаңыз. Температура мен сығу циклі мәндерін өзгерту және бір не одан көп жуу опцияларын таңдау арқылы бағдарламаны бейімдеу үшін қолдануға болатын тағы бір қосалқы мәзір көрсетіледі.
Бағдарламаның басталу уақытын 24 сағатқа кешіктіруге де болады.



Қажетті жуу бағдарламасын осы қосалқы мәзірден ғана іске қосуға болады.

Таңдалған түрі мен параметрлері/опциялары сақталған (кез келген кешіктіріп бастау параметрлерін қоспағанда) соңғы жуу циклдерінің тізімін ашу үшін, бірінші белгішені басыңыз.

Осы соңғы циклдердің бірін таңдасаңыз, жуу циклін еш реттеусіз, әдетте қолданылатын және бұрын орнатылған параметрлермен/опциялармен тікелей іске қосуға болады.

Мына белгішелер дисплейдің төменгі бөлігінде көрсетіледі:

- Есік құлпы: есік құлыпталғанда көрсетіледі.
- Түйме құлпы: түйме құлпы қосылғанда көрсетіледі.
- Drive Me (Нұсқау беру) циклі: ұсынылған цикл экрандарында көрсетіледі және Drive Me (Нұсқау беру) ішінен таңдалады.

Жуу циклын іске қосу

KZ

Әдеттегі бағдарламалау.

1. **ҚҰРЫЛҒЫНЫ ҚОСЫҢЫЗ**. ҚОСУ/ӨШІРУ түймесін басыңыз. Дисплейде “HOTPOINT-ARISTON” сөзі көрсетіледі.
2. **КІРЛЕРДІ САЛЫҢЫЗ**. Кір жуғыш машинаның есігін ашыңыз. Бағдарламалардың кестесінде көрсетілген ең көп жүк мөлшерінен асып кетпеуге назар аударып, кірлерді салыңыз.
3. **ЖУҒЫШ ЗАТТЫ ӨЛШЕҢІЗ**. Жуғыш зат тартпасын ашып, «Жуғыш заттар мен кірлер» тарауында айтылғанмен сәйкес жуғыш затты тиісті бөлікке салыңыз.
4. **ЕСІКТІ ЖАБЫҢЫЗ**.
5. **ЖУУ ЦИКЛІН ТАҢДАҢЫЗ**. Белгішені ◯ ТАҢДАУ тетігімен таңдап, қолдануға болатын жуу циклдерінің қосалқы мәзіріне кіру үшін ТАҢДАУ тетігін басыңыз. ТАҢДАУ тетігімен қажетті циклді таңдап, растағаннан кейін, температура мен сығу циклі мәндерін өзгерту және бір не одан көп жуу опцияларын таңдау арқылы циклді бейімдеу үшін қолдануға болатын тағы бір қосалқы мәзір көрсетіледі. БАСТАУ/ТОҚТАТА ТҰРУ шамы баяу жыпылықтайды.
6. **ЖУУ ЦИКЛІН БАСТАҢЫЗ**. Опциялар параметрлерінің экранында тұрғанда жуу циклі іске қосылмайды.

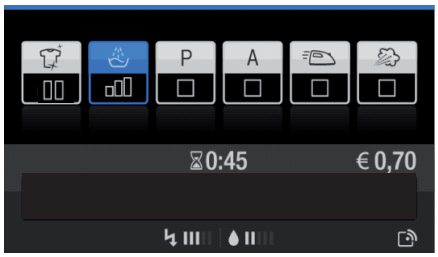

Қажет болса, «АРТҚА ӨТУ» түймесін басып цикл параметрлері экранына қайтыңыз, ол жерде БАСТАУ/ТОҚТАТА ТҰРУ түймесін басып, циклді іске қосуға болады. Тиісті индикатор шамы жанып, есік құлыпталады (ЕСІК ҚҰЛЫПТАУЛЫ таңбасы 🔒 жанады). Жуу циклінің барысында, орындалып жатқан кезең аты дисплейде көрсетіледі. Орындалып жатқан жуу циклін өзгерту үшін БАСТАУ/ТОҚТАТА ТҰРУ түймесінің көмегімен кір жуғыш машинаны тоқтатып қойыңыз (БАСТАУ/ТОҚТАТА ТҰРУ индикатор шамы қызғылт сары түспен баяу жыпылықтайды); одан кейін қажетті циклді таңдап, БАСТАУ/ТОҚТАТА ТҰРУ түймесін тағы бір рет басыңыз. Цикл орындалып жатқан кезде есікті ашу үшін БАСТАУ/ТОҚТАТА ТҰРУ түймесін басыңыз; ЕСІК ҚҰЛЫПТАУЛЫ 🔒 таңбасы өшсе, есікті ашуға болады. Жуу циклін тоқтатылған жерінен қайта бастау үшін БАСТАУ/ТОҚТАТА ТҰРУ түймесін тағы бір рет басыңыз.

7. **БАҒДАРЛАМА СОҢЫ.** Мұны дисплейдегі «END OF CYCLE» мәтіні білдіреді; ЕСІК ҚҰЛЫПТАУЛЫ таңбасы 🔒 өшкенде есікті ашуға болады. Есікті ашып, кірлерді алыңыз да, құрылғыны өшіріңіз.

! Басталып қойған циклды доғару қажет болса, ҚОСУ/ӨШІРУ түймесін басып тұрыңыз. Цикл тоқтатылады және құрылғы өшеді.

Көмек беретін НҰСҚАУ БЕРУ бағдарламасы

1. **ҚҰРЫЛҒЫНЫ ҚОСЫҢЫЗ**. ҚОСУ/ӨШІРУ түймесін басыңыз. Дисплейде “HOTPOINT-ARISTON” сөзі көрсетіледі.
2. **КІРЛЕРДІ САЛЫҢЫЗ**. Кір жуғыш машинаның есігін ашыңыз. Бағдарламалардың кестесінде көрсетілген ең көп жүк мөлшерінен асып кетпеуге назар аударып, кірлерді салыңыз.
3. **ЖУҒЫШ ЗАТТЫ ӨЛШЕҢІЗ**. Жуғыш зат тартпасын ашып, жуғыш затты «Жуғыш заттар мен кірлер» тарауында айтылғандай тиісті бөлікке салыңыз.
4. **ЕСІКТІ ЖАБЫҢЫЗ**.
5. Басқару панеліндегі тиісті түймемен немесе SERVICES (ҚЫЗМЕТТЕР) мәзірі арқылы НҰСҚАУ БЕРУ бағдарламасын ашыңыз.
   Қосалқы мәзірлер көрсетіліп, олардың ішінен мыналарды таңдау мүмкін болады:
   Түс, мата түрі, кір түрі, жуғыш зат түрі.
   Құрылғы таңдауларға сәйкес оңтайлы циклді анықтағаннан кейін, шаю түрін өзгерту және қажетінше кешіктіріп бастау параметрін орнату ғана мүмкін болады. БАСТАУ/ТОҚТАТА ТҰРУ шамы баяу жыпылықтайды.
6. **ЖУУ ЦИКЛІН БАСТАҢЫЗ**. Опциялар параметрлерінің экранында тұрғанда жуу циклі іске қосылмайды.

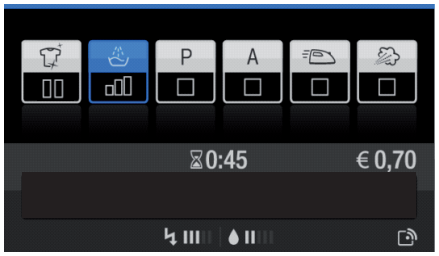

Қажет болса, «АРТҚА ӨТУ» түймесін басып цикл параметрлері экранына қайтыңыз, ол жерде БАСТАУ/ТОҚТАТА ТҰРУ түймесін басып, циклді іске қосуға болады. Тиісті индикатор шамы жанып, есік құлыпталады (ЕСІК ҚҰЛЫПТАУЛЫ таңбасы 🔒 жанады). Жуу циклінің барысында, орындалып жатқан кезең аты дисплейде көрсетіледі. Орындалып жатқан жуу циклін өзгерту үшін БАСТАУ/ТОҚТАТА ТҰРУ түймесінің көмегімен кір жуғыш машинаны тоқтатып қойыңыз (БАСТАУ/ТОҚТАТА ТҰРУ индикатор шамы қызғылт сары түспен баяу жыпылықтайды); одан кейін қажетті циклді таңдап, БАСТАУ/ТОҚТАТА ТҰРУ түймесін тағы бір рет басыңыз. Цикл орындалып жатқан кезде есікті ашу үшін БАСТАУ/ТОҚТАТА ТҰРУ түймесін басыңыз; ЕСІК ҚҰЛЫПТАУЛЫ 🔒 таңбасы өшсе, есікті ашуға болады. Жуу циклін тоқтатылған жерінен қайта бастау үшін БАСТАУ/ТОҚТАТА ТҰРУ түймесін тағы бір рет басыңыз.

7. **БАҒДАРЛАМА СОҢЫ.** Мұны дисплейдегі «END OF CYCLE» мәтіні білдіреді; ЕСІК ҚҰЛЫПТАУЛЫ таңбасы 🔒 өшкенде есікті ашуға болады. Есікті ашып, кірлерді алыңыз да, құрылғыны өшіріңіз.

! Басталып қойған циклды доғару қажет болса, ҚОСУ/ӨШІРУ түймесін басып тұрыңыз. Цикл тоқтатылады және құрылғы өшеді.

Киім қосу мүмкіндігі
Жуу тиімділігін азайтпай, кір жуғыш машинаға қосымша киім салуға болатын кезді көрсету үшін дисплейде белгіше көрсетіледі. Киім қосу үшін алдымен кір жуғыш машинаны БАСТАУ/ТОҚТАТА ТҰРУ түймесімен тоқтатыңыз, одан кейін есікті ашып, киімдерді салыңыз.
Жуу циклын тоқтатылған жерінен қайта бастау үшін БАСТАУ/ТОҚТАТА ТҰРУ түймесін тағы бір рет басыңыз.

Кешіктіріп бастау
Опциялар терезесінде кешіктіріп бастау опциясын қолдану мүмкін болады, ол цикл басталмас бұрын, кешіктіру уақытын (1 сағаттық аралықтармен) орнатуға мүмкіндік береді.



Жуу циклдары мен функциялары

Hotpoint
ARISTON

KZ

Жуу циклдарының кестесі

Жуу циклдары	Ең жоғ. темп. (°C)	Ең жоғ. жылдамдық (айн/мин)	Жуғыш заттар			Ең жоғ. жүк (кг)	Цикл мерзімі
			Алдынала жуу	Негізгі жуу	Мата кондиционері		
Дақтарды кетіру Power 20°C (Anti-Stain Power 20°C)	20°	1400	-	●	●	10	Жуу циклдарының мерзімін дисплейде көруге болады.
Дақтарды кетіру Turbo 45' (Anti-Stain Turbo 45')	20° (Max. 40°C)	1200	-	●	●	5,5	
Мақта 20°C (Cotton 20°C): қатты ластанған ақ заттар мен нәзік түрлі түсті кірлер.	20°	1400	-	●	●	10	
Мақта (Cotton): қатты ластанған ақ заттар мен төзімді түрлі түсті кірлер.	90°	1400	●	●	●	10	
Синтетика (Synthetics): қатты кірлеген мықты боялған түрлі-түсті бұйым.	60°	1000	●	●	●	5,5	
Жүн (Wool): жүн, кашемир және т.б. үшін.	40°	800	-	●	●	2,5	
Эхо мақта (Eco Cotton) (1): қатты ластанған ақ заттар мен төзімді түрлі түсті кірлер.	60°	1400	-	●	●	10	
Эхо мақта (Eco Cotton) (2): қатты ластанған ақ заттар мен нәзік түрлі түсті кірлер.	40°	1400	-	●	●	10	
Жейделер (Shirts)	40°	600	-	●	●	2,5	
Джинсы (Jeans)	40°	800	●	●	●	5	
Мамық көрпелер (Duvets): қаз мамығы бар киімдер үшін.	30°	1000	-	●	●	3,5	
Іш киім (Lingerie)	40°	600	-	●	●	1	
Нәзік киімдер (Ultra Delicates)	30°	0	-	●	●	1	
Ақ жайма және сүлгі (Bed & Bath 7 Days)	60°	1400	●	●	●	10	
Шаю (Rinse)	-	1400	-	-	●	10	
Сығу (Spin)	-	1400	-	-	-	10	
Ағызу (Pump out)	-	0	-	-	-	10	

Дисплейде немесе осы кітапшада көрсетілген циклдың мерзімі тек шамамен берілген және ол стандартты жұмыс жағдайларына сәйкес есептеледі. Нақты мерзім су температурасы мен қысымы, қолданылған жуғыш зат мөлшері, салынған кірлердің мөлшері мен түрі, жүктің теңестірілуі және таңдалған кез келген опциялар сияқты ықпалдарға байланысты болады.

Барлық сынақ мекемелері үшін:
1) Жуу циклын EN 60456 стандартына сәйкес тексеріңіз: ECO COTTON (Эхо Мақта)-бағдарламаны 60°C орнатып.
2) Мақтадан жасалған заттарға арналған ұзақ жуу циклы: ECO COTTON (Эхо Мақта)-бағдарламаны 40°C орнатып, "Power" режимінде DIRECT INJECTION түймесін басыңыз.

Қолдануға болатын опциялар

! тек таңдалған бағдарлама үшін қосылған опцияларды қолдануға болады.

Direct Injection
Кір жуғыш машина «Direct Injection» деп аталатын инновациялық технологиямен жабдықталған. Ол су мен жуғыш затты алдын ала араластыру арқасында жуғыш заттың тазалау мүмкіндіктерін дереу іске қосады. Осы белсенді эмульсия кір жуғыш машинаның барабанына тікелей енгізіліп, бұйымдардың талшықтарына тиімдірек еніп, түстер мен маталарға зақым келтірмей, тіпті төмен температураларда қатты кірленген киімдерді тазалайды. «Power» режимі ең жақсы тазалау өнімділігін қамтамасыз етеді, ал «Eco Energy» режимі қуат үнемдеуге мүмкіндік береді.

Шаю
Бұл опция нәзік теріні қорғау үшін қажетті шаю түрін таңдауға мүмкіндік береді. Бірінші деңгей "NORMAL RINSE" (Қалыпты шаю) түріне қатысты. Екінші деңгей "EXTRA RINSE" (Қосымша шаю) деңгейін орнату үшін қолданылады. Ол стандартты циклдің шаюына қоса қосымша шаюды таңдауға және жуғыш заттың барлық қалдықтарын жоюға мүмкіндік береді. Үшінші деңгей "SENSITIVE SKIN" (Нәзік тері) деңгейіне қатысты. Ол стандартты циклдің шаюына қоса қосымша екі шаюды таңдауға мүмкіндік береді; ол өте нәзік теріге қолданылуға ұсынылады. Соңғы деңгей — "ANTI-ALLERGY" (Аллергияға қарсы) деңгей. Ол стандартты циклдің шаюына қоса қосымша үш шаюды таңдауға мүмкіндік береді. 40 °C температурасындағы циклдер іске қосқан опция тозаң, мысық не ит қылдары сияқты негізгі аллергендерді кетіруге мүмкіндік береді. Температурасы 40 °C-тан асатын циклдер қолданылғанда, аллергияға қарсы қорғаудың жоғары деңгейі қамтамасыз етіледі.

Алдын-ала жуу
Бұл функция таңдалса, алдын ала жуу циклы іске қосылады; ол кетпей қоятын дақтарды кетіру үшін пайдалы.
Ескертпе: Жуғыш затты тиісті бөлікке салыңыз.

Суға салып қою
бұл опция аса қатты кірленген заттарды суға салып қоюға мүмкіндік береді

Оңай үтіктеу
Бұл функцияны таңдау арқылы жуу және сығу циклдары тыртыстардың пайда болуын азайтатындай өзгертіледі. Циклдың аяғында кір жуғыш машинаның барабаны баяу айналады; Циклды аяқтау үшін БАСТАУ/ТОҚТАТА ТҰРУ түймесін.

Қарсы қыртыстарды
Циклдың аяғында кір жуғыш машинаның барабаны баяу айналады; Циклды аяқтау үшін БАСТАУ/ТОҚТАТА ТҰРУ түймесін.

Қызметтер

KZ

SERVICES (ҚЫЗМЕТТЕР) бөліміне ӨШІРУЛІ, КҮТУ және АЯҚТАЛДЫ күйлерінен басқа кез келген өнім күйінде кіруге болады. ТАҢДАУ тетігін SERVICES (ҚЫЗМЕТТЕР) белгішесі бөлектелгенше бұраңыз, одан кейін аймақты басып таңдаңыз.

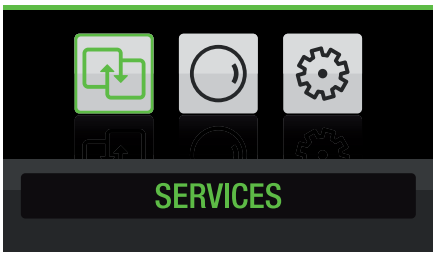

SERVICES (ҚЫЗМЕТТЕР) бөлімінде мына тармақтар бар:

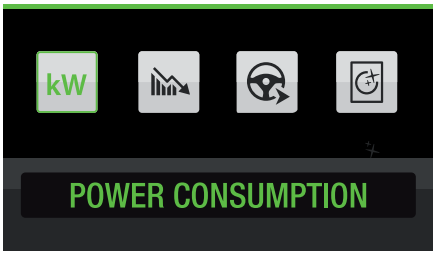

1. POWER CONSUMPTION (ТҰТЫНЫЛҒАН ҚУАТ): кір жуғыш машина тұтынатын лездік қуатты көрсетіледі (кВт).

2. STATISTICS (СТАТИСТИКА): кір жуғыш машинаның негізгі статистикасы көрсетіледі. Бұл мәзірді басқару панеліндегі түймесімен тікелей көрсетуге де болады.

3. DRIVE ME (НҰСҚАУ БЕРУ) — кірлерді жуу бойынша нұсқау беретін ұстаз секілді. Сіз параметрлерді таңдайсыз, ал кір жуғыш машина қолайлы циклді автоматты түрде анықтайды. Бұл мәзірді басқару панеліндегі түймесімен тікелей көрсетуге де болады *(«Жуу циклын іске қосу").*

4. AUTO-CLEAN (ӨЗІН-ӨЗІ ТАЗАЛАУ) барабанның өзін-өзі тазалау циклін іске қосу үшін қажет *(«Күтім көрсету және техникалық қызмет көрсету").*

KZ

2. STATISTICS (СТАТИСТИКА)
STATISTICS (СТАТИСТИКА) бөліміне SERVICES (ҚЫЗМЕТТЕР) мәзіріндегі элементті таңдау немесе басқару панелінде түймесін басу арқылы өтіп, бөлімге тікелей кіруге болады.

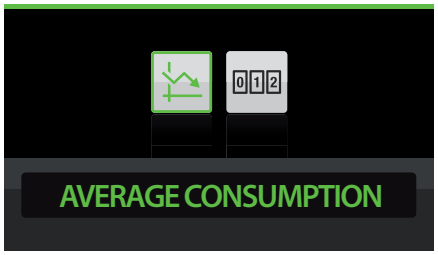

2.1 Орташа тұтыну мөлшерінің элементі бөлектелген SERVICES (ҚЫЗМЕТТЕР) мәзірінің экраны.

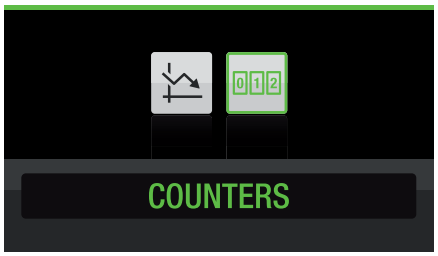

2.2 Өлшеуіштер элементі бөлектелген SERVICES (ҚЫЗМЕТТЕР) мәзірінің экраны.

Статистиканың екі түрі бар: орташа тұтыну мөлшері және өлшеуіштер. Екеуі де тек аяқталған циклдерді ескереді.

AVERAGE CONSUMPTION (ОРТАША ТҰТЫНУ МӨЛШЕРІ)

Орындалған соңғы 20 циклде тұтынылған токтың (кВт-сағ) және судың (литр) орташа мөлшерін көрсету үшін AVERAGE CONSUMPTION (ОРТАША ТҰТЫНУ МӨЛШЕРІ)Н таңдаңыз. Тұтыну мөлшерінің өскенін немесе азайғанын білдіру үшін, орташа мәннің жанында орташа мөлшердің бұрынғы орташа мөлшерлерге салыстыратын тенденция көрсетіледі: жоғары қараған қызыл көрсеткі орташа тұтыну мөлшерінің өскенін, ал төмен қараған жасыл көрсеткі оның азайғанын білдіреді (бұл көрсеткіш 20-циклден кейін көрсетіле бастайды).

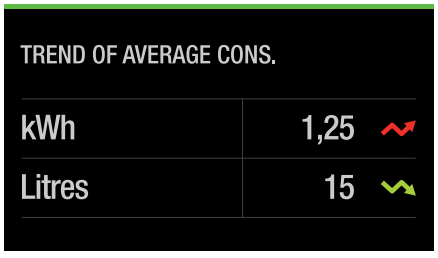

2.3 Орташа тұтыну мөлшерінің экраны.

COUNTERS (ӨЛШЕУІШТЕР)

COUNTERS (ӨЛШЕУІШТЕР) элементін мыналарды көрсету үшін таңдаңыз:

- kWh (кВт-сағ): тұтынылған жалпы кВт-сағ саны (соңғы циклге дейін).
- Litres (Литр): тұтынылған жалпы литр саны (соңғы циклге дейін).
- Орындалған циклдер саны (соңғы циклге дейін),

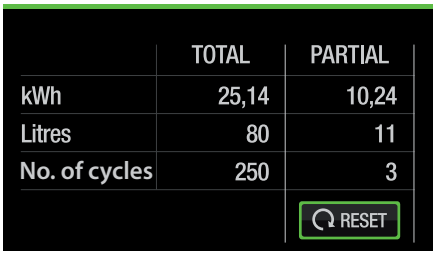

2.4 Өлшеуіштер экраны

Жоғарыдағы 3 өлшеуіштің екі түрі бар:

- TOTAL (ЖАЛПЫ): бұлар өнім орнатылғаннан бастап есептеледі.
- PARTIAL (ІШІНАРА): бұлар өлшеуіштер RESET (ЫСЫРУ) түймесімен нөлденген кезден бастап есептеледі

Жуғыш заттар мен кірлер

KZ

Жуғыш зат тартпасы

Жақсы жуу нәтижесіне қол жеткізу жуғыш заттың дұрыс мөлшеріне де байланысты болады: тым көп жуғыш зат қосылса, жуу міндетті түрде тиімдірек болмайды және шынында құрылғы ішінде қалдықтардың түзілуіне және қоршаған ортаны ластауға әкелуі мүмкін.
! Қолмен жууға арналған жуғыш заттарды қолданбаңыз, себебі олар тым көп көбік түзеді.

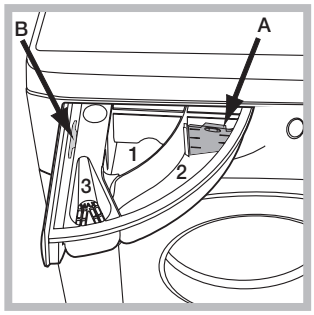

Жуғыш зат тартпасын ашып, жуғыш затты немесе жуғыш қосындыны төмендегідей салыңыз.

1-бөлік: Алдын-ала жууға арналған жуғыш зат (ұнтақ)
2-бөлік: Жуғыш зат (ұнтақ немесе сұйық)
Сұйық жуғыш зат пайдаланылса, дұрыс мөлшерлеу үшін ауыстырмалы пластикалық **A** өлшеу бөлігін қолданған жөн. Ұнтақ жуғыш зат пайдаланылса, бөлікті **B** ұясына қойыңыз.
3-бөлік: Қосындылар (кондиционерлер және т.б.)
Кондиционер белгіден асып кетпеуі керек.

Кірлерді дайындау

- Кірлерді мына жағдайларға байланысты бөліңіз:
  - мата түрі/жапсырмадағы таңба
  - түстер: түрлі-түсті киімдерді ақ киімдерден бөліңіз.
- Қалталарды босатып, түймелерді тексеріңіз.
- *«Жуу циклдарының кестесі»* атты кестедегі мәндерден асырып жібермеңіз, онда кірлердің құрғақ кездегі салмағы берілген.

Кірлердің салмағы қандай?

1 ақжайма 400-500 г
1 жастыққап 150-200 г
1 асжаулық 400-500 г
1 монша халаты 900-1200 г
1 орамал 150-250 г

Арнайы жуу циклдары

Дақтарды кетіру power 20°C:бұл бағдарлама алдын ала өңдемей-ақ төмен температураларда маталар мен түстерге зақым келтірмей дақтарды кетіру үшін ең тиімді бағдарлама.
Дақтарды кетіру Turbo 45': бұл цикл тіпті 20°C 45 минуттың ішінде-ақ дақтардың керемет кетірілуін қамтамасыз етеді. Бұл циклдің температурасын 40°C дейін көтеруге болады.
Мақта 20°C: циклы қатты кірленген мақта жүктемелеріне тамаша қолайлы. 40°-та жууға салыстыруға болатын төмен температураларда қол жеткізілетін тиімді өнімділік деңгейлері ауыспалы жылдамдықта қайталанбалы әрі жиі жоғары жүктемемен орындалатын механикалық әрекеттермен қамтамасыз етіледі.
Жүн - *Woolmark Apparel Care - Green:*
Осы құрылғының «Жүн» жуу циклы киім жапсырмасындағы нұсқауларды және осы кір жуғыш машина өндірушісінің нұсқауларын орындау шартымен, The Woolmark Company тарапынан «қолмен жуу» деп белгіленген жүн киімдерін жууға расталған. (M1135)



Жейделер: арнайы бағдарламасын түрлі типтегі маталар мен түрлі түсті жейделерді жууға пайдаланыңыз.
Джинсы: жуудан бұрын киімдердің ішін сыртқа қаратыңыз және сұйық жуғыш зат пайдаланыңыз. "Джинсы" -бағдарламаны қолданыңыз.
Мамық көрпелер: Бір адамға арналған мамық көрпені (оның салмағы 3,5 кг-нан аспауы тиіс), жастықтарды немесе мамық курткалар сияқты қаз мамығы бар киімдерді жуу үшін арнайы «Мамық көрпелер» "Мамық көрпелер" жуу циклын қолданыңыз. Мамық көрпелерді шеттерін ішке қайырып (суретті қараңыз) және барабанды 3/4 көлеміне ғана толтырып барабан ішіне салыңыз. Ең жақсы нәтижеге қол жеткізу үшін сұйық жуғыш қолданылып, жуғыш зат тартпасына құйылғаны абзал.



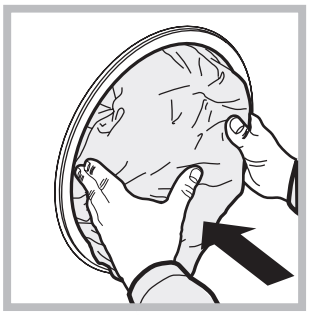

Іш киім: кез келген матадан және түсі кез келген іш киімдерге арналған.
Нәзік киімдер: асыл тас немесе жарқылдақтар тігілген өте нәзік киімдерді жуу үшін "Нәзік киімдер" бағдарламасын қолданыңыз.
Жуудан бұрын киімдердің ішін сыртқа қарату және кіші заттарды арнайы нәзік киімдерді жууға арналған сөмкеге салу жөн. Ең жақсы нәтижеге қол жеткізу үшін сұйық жуғыш затты пайдаланыңыз.
Ақ жайма және сүлгі: бұл кір жуғыш машина барлы отбасына арналған кірді бір "Ақ жайма және сүлгі" бағдарламасымен жууға мүмкіндік береді. Ол шайғышты пайдалануды оңтайландырады және уақыт пен электр қуатын үнемдейді. Кір жуғыш құралын пайдаланған дұрыс.

Жүкті теңестіру жүйесі

Әрбір сығу циклынан бұрын, шамадан тыс дірілдеудің алдын алу және жүкті біркелкі түрде тарату үшін, барабан жуу кезіндегі айналу жылдамдығын сәл көбірек жылдамдықпен айналып тұрады. Егер бірнеше әрекеттен кейін жүк дұрыс теңестірілмесе, құрылғы төмендетілген сығу жылдамдығында айналдырады. Егер жүк тым теңестірілмеген болса, құрылғы сығу орнына тарату үдерісін орындайды. Жүктің таралуы мен теңестірілуін жақсарту үшін кіші және үлкен киімдерді аралас салуды ұсынамыз.

Ақаулықтарды жою

Hotpoint
ARISTON

KZ

Кір жуғыш машина жұмыс істемей қалуы мүмкін. Техникалық көмек көрсету орталығына хабарласпас бұрын (*«Көмек» тарауын қараңыз*), төмендегі тізімді қолдана отырып ақаулықты оңай шешу мүмкін емес екендігіне көз жеткізіңіз.

Ақаулық:	**Ықтимал себептері / шешімдері:**
Кір жуғыш машина қосылмайды.	• Құрылғы розеткаға толығымен қосылмаған немесе түйіспейді. • Үйде ток жоқ.
Жуу циклы басталмайды.	• Кір жуғыш машина есігі дұрыс жабылмаған. • ҚОСУ/ӨШІРУ түймесі басылмаған. • БАСТАУ/ТОҚТАТА ТҰРУ түймесі басылмаған. • Су шүмегі ашылмаған. • Кешіктіріп бастау орнатылған.
Кір жуғыш машина суды алмайды (дисплейде "NO WATER, turn on the tap" (СУ ЖОҚ, Су Жеткізу Түтігін Тексеріңіз) мәтіні көрсетіледі).	• Судың кіріс түтігі шүмекке қосылмаған. • Түтік майыстырылған. • Су шүмегі ашылмаған. • Үйде су жоқ. • Қысым тым төмен. • БАСТАУ/ТОҚТАТА ТҰРУ түймесі басылмаған.
Кір жуғыш машина сумен толып, оны ағызып тұра береді.	• Ағызу түтігі еденнен 65-100 см биіктікте орналастырылмаған (*«Орнату» тарауын қараңыз)*. • Түтіктің бос шеті су астында (*«Орнату» тарауын қараңыз)*. • Қабырғадағы канализация жүйесі сапун құбырымен жабдықталмаған. Осы тексерулерден кейін де проблема шешілмесе, су шүмегін жауып, құрылғыны өшіріңіз де, Көмек беру қызметіне хабарласыңыз. Егер ғимараттың жоғарғы қабаттарының бірінде тұратын болсаңыз, суды ағызуға байланысты проблемалар болуы мүмкін, оның нәтижесінде кір жуғыш машина сумен толып, оны ағызып тұра беруі мүмкін. Дүкендерде арнайы ағызуға қарсы клапандар бар, олар бұл проблеманы шешуге көмектеседі.
Кір жуғыш машина суды ағызбайды не сықпайды.	• Жуу циклында ағызу жоқ: Кейбір жуу циклдары ағызу кезеңінің қолмен басталуын қажет етеді. • ОҢАЙ ҮТІКТЕУ функциясы қосылған: Жуу циклын аяқтау үшін БАСТАУ/ТОҚТАТА ТҰРУ түймесін басыңыз (*«Қолдануға болатын опциялар*). • Ағызу түтігі майысқан (*«Орнату» тарауын қараңыз)*. • Ағызу түтігі бітелген.
Кір жуғыш машина сығу циклы барысында көп дірілдейді.	• Орнату кезінде барабанның бұғаты дұрыс алынбаған (*«Орнату» тарауын қараңыз)*. • Кір жуғыш машина түзу емес (*«Орнату» тарауын қараңыз)*. • Кір жуғыш машина шкафтар мен қабырғалар арасына қойылған (*«Орнату» тарауын қараңыз)*.
Кір жуғыш машинадан су ағады.	• Судың кіріс түтігі дұрыс бұралып мықталмаған (*«Орнату» тарауын қараңыз)*. • Жуғыш зат тартпасы бітелген (оны тазалау туралы нұсқауларды *«Күтім көрсету және техникалық қызмет көрсету»*тарауынан қараңыз). • Ағызу түтігі дұрыс бекітілмеген (*«Орнату» тарауын қараңыз*).
Кір жуғыш машина құлыпталады және дисплей қате кодын көрсетеді (мысалы, F-01, F-..).	• Құрылғыны өшіріп, оны токтан ағытыңыз, одан кейін шамамен 1 минут күтіңіз де, оны қайтадан қосыңыз. Проблема шешілмесе, Техникалық көмек көрсету қызметіне хабарласыңыз.
Тым көп көбік болады.	• Жуғыш зат кір жуғыш машинаға қолайлы емес (онда «кір жуғыш машиналарға арналған», «қолмен жууға және кір жуғыш машинаға арналған» немесе осыған ұқсас жазу болуы керек). • Тым көп жуғыш зат қолданылған.

Қызмет көрсету

KZ

Техникалық қолдау орталығына хабарласпас бұрын:
- Ақаулықты өзіңіз шеше алатыныңызды тексеріңіз *(«Ақаулықтарды жою»* тарауын қараңыз);
- Ақаулық шешілгенін тексеру үшін бағдарламаны қайтадан бастаңыз;
- Олай болмаса, кепілдік куәлігінде берілген телефон нөмірі бойынша өкілетті Техникалық көмек беру орталығына хабарласыңыз.

! Тек уәкілетті мамандардан көмек сұраңыз.

Келесі мәліметтерді оңай жерде ұстаңыз:
- ақаулықтың түрі;
- құрылғының моделі (Мод.);
- сериялық нөмірі (С/н).

Бұл ақпаратты кір жуғыш машинаның артқы жағына бекітілген және есікті ашу арқылы құрылғының алдынан көруге болатын техникалық деректер тақтасынан табуға болады.

Інструкції з експлуатації

ПРАЛЬНА МАШИНА

UA

UA

Українська

RZ 1047 B

Зміст

Встановлення, 30-31
Розпакування і вирівнювання
Підключення води та електроенергії
Перший цикл прання
Технічні дані

Технічне обслуговування та догляд, 32
Відключення води й електричного живлення
Чистка касети для миючих засобів
Миття насосу
Очищення пральної машин
Цикл видалення накипу
Догляд за люком та барабаном
Контроль шланга для подачі води

Запобіжні заходи та поради, 33
Загальна безпека
Утилізація
Ручне відкривання дверцят люку

Опис пральної машини, 34-35
Панель керування
Дисплей

Як здійснювати цикл прання, 36

Програми та функції, 37
Таблиця програм
Наявні опції

Сервісних Функцій, 38-39

Миючі засоби і білизна, 40
Касета з миючим засобом
Підготовка білизни
Особливі програми
Система балансування завантаження

Несправності та засоби їх усунення, 41

Допомога, 42

Hotpoint ARISTON

Встановлення

UA

! Зберігайте дану брошуру, щоб мати нагоду звернутися до неї у будь-який момент. У раз продажу, передачі іншій особі або переїзду переконайтеся в тому, що інструкція перебуває разом із пральною машиною й новий власник може ознайомитися з її принципами роботи й відповідними запобіжними заходами.
! Уважно вивчіть інструкцію: в ній міститься важлива інформація щодо встановлення, використання та безпеки.

Розпакування й вирівнювання

Розпакування

1. Розпакування пральної машини
2. Вдоскональтеся, що машина не зазнала ушкоджень під час транспортування. Якщо такі є, не виконуйте ніяких підключень та негайно зверніться до постачальника.

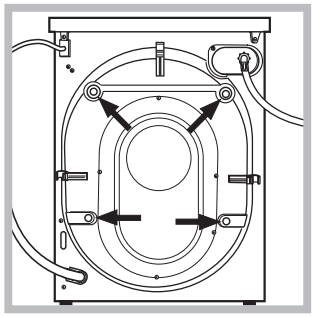

3. Видаліть запобіжні гвинти для транспортування та гумову прокладку з відповідною розпірною деталлю, які знаходяться позаду (*див. малюнок*).
4. Закрийте отвори пластмасовими пробками з комплекту постачання.
5. Зберігайте всі компоненти: у разі транспортування пральної машини їх потрібно повернути на місце.

! Забороняйте дітям гратися з упаковками.

Вирівнювання

1. Встановіть пральну машину на плоскій та твердій підлозі, не притуляючи її до стін, меблів, тощо.

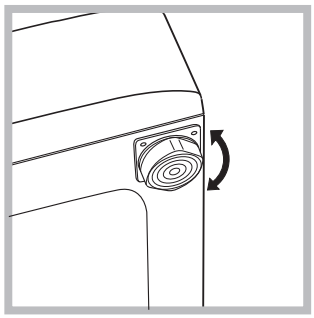

2. Якщо підлога не є ідеально горизонтальною, компенсуйте нерівності за допомогою передніх ніжок *(див. малюнок) – розкручуючи чи закручуючи їх;* кут нахилу відносно робочої поверхні не повинен перевищувати 2°.

Належне вирівнювання забезпечить стабільність машини та запобіжить вібраціям, шуму та пересуванням під час роботи. У випадку встановлення машини на килимовому покритті або килимах, ніжки необхідно відрегулювати таким чином, щоб гарантувати під пральною машиною необхідний простір для вентиляції.

Підключення води й електроенергії

Під'єднання труби для подачі води

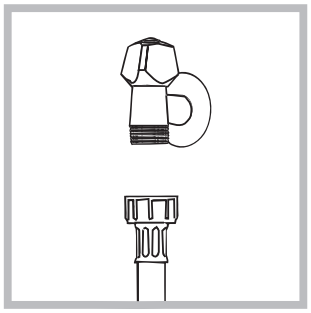

1. Підключити живлячий трубопровід, прикрутивши його до крану холодної води за допомогою штуцеру з газовою різьбою 3/4 (див. малюнок). Перед підключенням спустіть воду, доки вона не стане прозорою.

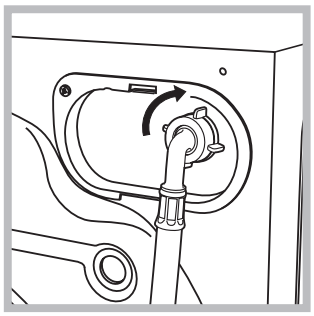

2. Підключіть трубу подачі води до пральної машини, під'єднавши його до водорозбірного крану, який знаходиться угорі праворуч на задньому боці машини *(див. малюнок)*.
3. Зверніть увагу, щоб труба не мала згинів та утисків.

! Тиск води в крані має відповідати значенням у таблиці Технічних даних *(див. сторінку поруч).*

! Якщо довжини труби для води не вистачає, зверніться у спеціалізовану крамницю або до уповноваженого фахівця.

! Не користуйтеся трубами, які були вже у вживанні.

! Використовуйте труби з комплекту постачання.

UA

Під'єднання шлангу злива води

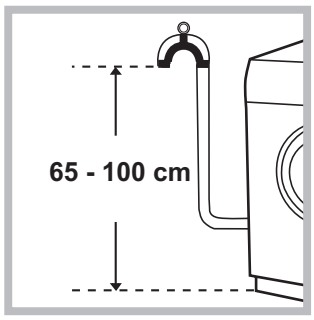

Під'єднайте зливний шланг, не згинаючи його, до каналізації або до зливного отвору у стіні на висоті від 65 до 100 см від підлоги.

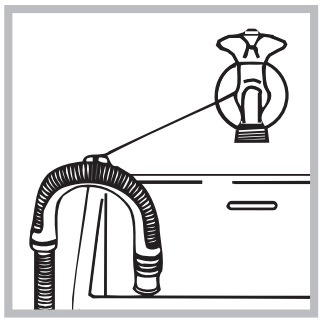

Або покладіть його на край вмивальника або ванни; прив'язавши направляючу з комплекту постачання докрана (*див.малюнок*). Не залишайте вільний кінець зливного шланга зануреним у воду.

! Використання подовжувача шланга не рекомендоване. При використанні подовжувача шланга (якщо це дійсно є необхідним), переконайтеся у тому, що він має той самий діаметр та його довжина не перевищує 150 см.

Електричні підключення

Перш ніж увімкнути вилку в електричну розетку, переконайтеся в тому, що:
- розетка має заземлення у відповідності до встановлених норм;
- розетка розрахована на максимальне навантаження у межах потужності машини, зазначене у таблиці Технічних даних *(див. малюнок поруч);*
- напруга живлення перебуває у межах, зазначених у таблиці Технічних даних (*див. малюнок поруч*);
- розетка підходить до вилки пральної машини. В іншому випадку замініть розетку або вилку.

! Машину не можна встановлювати поза приміщенням, навіть в захищених місцях, тому що дуже небезпечно піддавати її впливу дощу і грози.

! Коли машину вже встановлено, забезпечте вільний доступ до електричної розетки.

! Не використовуйте подовжувачі й трійники.

! Шнур не повинен мати згинів або утисків.

! Заміна шнура живлення має виконуватися тільки вповноваженими фахівцями. Увага! Підприємство знімає з себе відповідальність у разі недотримання вказаних правил.

Перший цикл прання

Після встановлення, перш ніж розпочати використання машини, виконайте цикл прання з пральним засобом, але не завантажуючи білизну, встановивши програму самоочищення (*див. "Технічне обслуговування та догляд"*).

Технічні дані	
Модель	RZ 1047 B
Розміри	ширина 59,5 см висота 85 см глибина 60,5 см
Кількість білизни	від 1 до 10 кг
Електричні підключення	див. шильдік з технічними даними на машині
Водопровдні підключення	максимальний тиск 1 мПа (10 бар) мінімальний тиск 0,05 мПа (0,5 бар) об'єм баку – 71 літри
Швидкість центрифуги	до 1400 обертів на хвилину
Програми контролю згідно з нормою 1061/2010 1015/2010	Еко бавовна 60°C. Еко бавовна 40°C.
CE 	Цей прилад відповідає таким європейським директивам: - 2004/108/CE (Електромагнітна сумісність) - 2012/19/EU (WEEE) - 2006/95/CE (Низька напруга)

Технічне обслуговування та догляд

UA

Відключення води й електричного живлення

- Закривайте водопровідний кран після кожного прання. У такий спосіб зменшується знос гідравлічної частини машини й усувається небезпека витоку.
- Виймайте штепсель з розетки під час миття машини та під час робіт з технічного обслуговування.

Чистка касети для миючих засобів

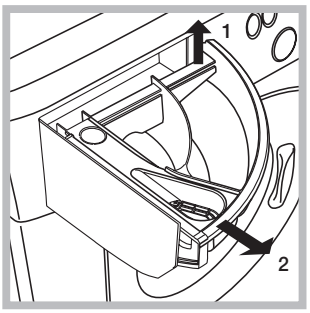

Вийміть касету, піднявши її та витягнувши назовні (*див. малюнок).* Промийте під проточною водою; ця процедура має проводитися регулярно.

Миття насосу

Пральну машину обладнано насосом з автоматичною чисткою, який не вимагає технічного обслуговування. Може трапитися так, що малі предмети (монети, ґудзики) потраплять до форкамери, що захищає насос, розташований у її нижній частині.
! Переконайтеся у тому, що цикл прання закінчено, і витягніть штепсель з розетки.

Щоб потрапити до форкамери:

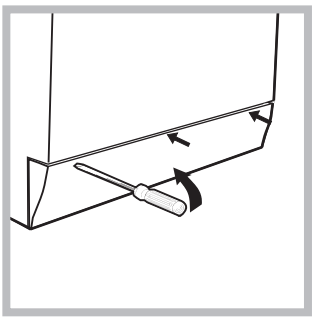

1. зніміть декоративну панель на лицевому боці пральної машини за допомогою викрутки (*див. малюнок);*

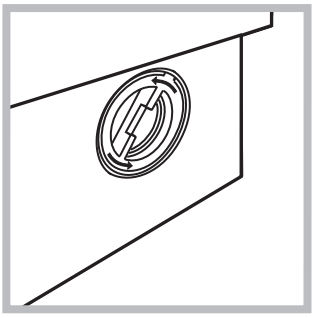

2. відкрутіть кришку, обертаючи її проти годинникової стрілки (*див. малюнок)*: витік незначної кількості води є нормальним;
3. акуратно очистіть внутрішню частину;
4. накрутіть кришку;
5. встановіть панель на місце, пересвідчіться у тому, що крюки були вставлені у спеціальні петлі, після чого притисніть її до машини.

Очищення пральної машини

- Зовнішня частина і гумові деталі можуть бути вимиті тканиною, змоченою у теплій воді й милі. Не використовуйте розчинники або абразиви.
- Пральна машина оснащена програмою «Самоочищення» внутрішніх частин, яку слід запускати **без будь-яких речей всередині барабану**.

Пральний засіб (його кількість має складати 10% від рекомендованої для злегка забруднених речей) або спеціальні засоби для очищення пральної машини можна використовувати як допоміжні у програмі прання. Рекомендується виконувати програму очищення через кожні 40 циклів прання.
Для активації програми існує два способи:
- Натисніть на кнопку ⏲ на панелі управління і потім натисніть двічі на ПЕРЕМИКАЧ.
- Поверніть ПЕРЕМИКАЧ так, щоб він зайняв положення на іконці ⏏ меню SERVICES (СЕРВІСНИХ ФУНКЦІЙ), натисніть на нього для входу в підменю, потім поверніть в положення на ⏲ іконці і натисніть ще двічі.

Цикл видалення накипу

Повідомлення на дисплеї нагадує про необхідність регулярного видалення накипу з використанням спеціального засобу.
Щоб визначити засіб для видалення накипу, найбільш придатний для власної пральної машини (WPRO), зверніться до wpro.eu.
Цикл видалення накипу дозволяє підтримувати в чистоті компоненти машини (барабан, трубопроводи).
У разі виникнення необхідності на дисплеї відображається: "*Descaling cycle recommended. Remind me later?"* ✓ / ✗.
У разі позитивної відповіді повідомлення відобразиться після закінчення циклу або при наступному увімкненні машини. У разі негативної відповіді сполучення не з'явиться більше протягом наступних 100 циклів (лічильник буде обнулено).
Спосіб проведення процедури описаний на упаковці з антинакипіном, користувач зобов'язаний його дотримуватися.

Догляд за люком та барабаном

- Завжди залишайте відкритими дверцята люку, тоді не утворюватимуться неприємні запахи.

Контроль шланга для подачі води

Перевіряйте шланг для подачі води не менше одного разу на рік. Якщо на ньому є тріщини, він підлягає заміні: під час прання високий тиск може призвести до розірвання.
! Не користуйтеся шлангами, які були вже у вживанні.

Запобіжні заходи та поради

Hotpoint ARISTON

UA

! Машину була спроектовано і вироблено у відповідності з міжнародними нормами безпеки. Дані попередження складені для забезпечення безпеки і тому їх треба уважно прочитати.

Загальна безпека

- Дане обладнання було розроблене виключно для побутового використання.
- Після використання машини обов'язково відключайте її від мережі живлення змінюго струмута перекривайте кран водогону.
- Дозволяється користування цим приладом дітьми віком від 8 років, а також особами з обмеженими фізичними, сенсорними або розумовими можливостями або особами без належного досвіду і знань, якщо вони перебувають під постійним контролем або проінструктовані щодо правил з небезпечного використання приладу і усвідомлюють ступені ризику. Не дозволяйте дітям гратися з приладом. Операції з очищення і догляду не повинні виконуватися дітьми без належного контролю.
- Машина має використовуватися тільки повнолітніми особами і згідно з інструкціями, наведеними у даній брошурі.
- Не торкайтеся до машини голими ногами або мокрими чи вологими руками й ногами.
- Не виймайте штепсель з електричної розетки, витягуючи його за провід, тримайтеся тільки за самий штепсель.
- Не відкривайте касету з миючими засобами під час роботи машини.
- Будьте обережні: вода, що зливається, може мати високу температуру.
- У жодному випадку не застосовуйте силу до люку: це може ушкодити запобіжний механізм проти випадкових відкривань.
- Якщо машина не працює у разі поломки, у жодному випадку не намагайтеся дістатися внутрішніх механізмів з метою самостійного ремонту.
- Слідкуйте, щоб діти не наближалися до працюючої машини.
- Під час прання люк нагріватиметься.
- Пересування машини має здійснюватися двома або трьома особами за умови максимальної уваги. Ні в якому разі - однією особою, тому що машина дуже важка.
- Перш ніж завантажити білизну, перевірте, щоб барабан був порожній.

Утилізація

- Утилізація пакувального матеріалу: додержуйтесь місцевих норм, так як пакування може бути використане повторно.
- Європейська директива 2012/19/EU з відходів від електричної й електронної апаратури передбачає, що побутові електроприлади не можуть перероблятися у звичайному порядку для твердих міських відходів. Зняті з експлуатації побутові прилади мають бути зібрані окремо для оптимізації ступеню відновлення й рециклювання матеріалів, що входять до їхнього складу, і з метою усунення потенційної шкоди для здоров'я та навколишнього середовища. Символ закресленої корзини, зображений на всіх виробах, нагадує про необхідність окремої утилізації. Для подальшої інформації про правильне зняття з експлуатації побутових електроприладів, їхні власники можутьз вернутися у відповідну муніципальну службу або до продавця приладу.

Ручне відкривання дверцят люку

У випадку, якщо неможливо відкрити дверцята люку із-за відсутності електроенергії і ви хотіли б розвісити речі, треба діяти таким чином:

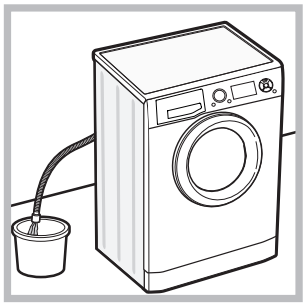

1. витягніть штепсель з електричної розетки.
2. перевірте, щоб рівень води усередині машини був нижчим за рівень отвору люку; якщо це не так, злийте надлишок води через зливний шланг, збираючи її у відрі, як показано на *малюнку.*

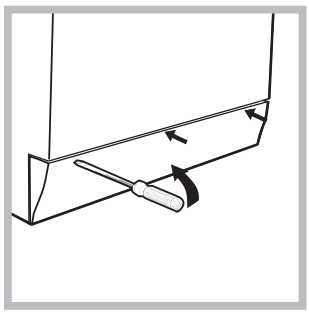

3. зніміть декоративну панель на лицевому боці пральної машини за допомогою викрутки *(див. малюнок).*

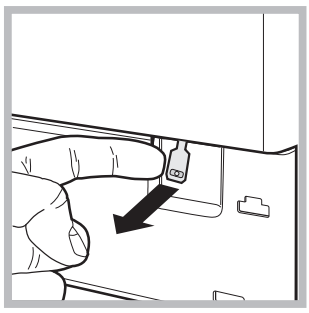

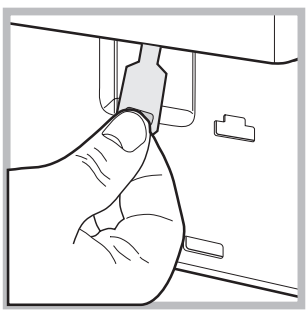

4. За допомогою вказаного на малюнку язичка тягніть пластмасову тягу з упору назовні, аж доки її не буде звільнено; потім протягніть її донизу, одночасно відкриваючи дверцята.

5. встановіть панель на місце, пересвідчіться у тому, що крюки були вставлені у спеціальні петлі, після чого притисніть її до машини.

Опис пральної машини

UA

Панель керування

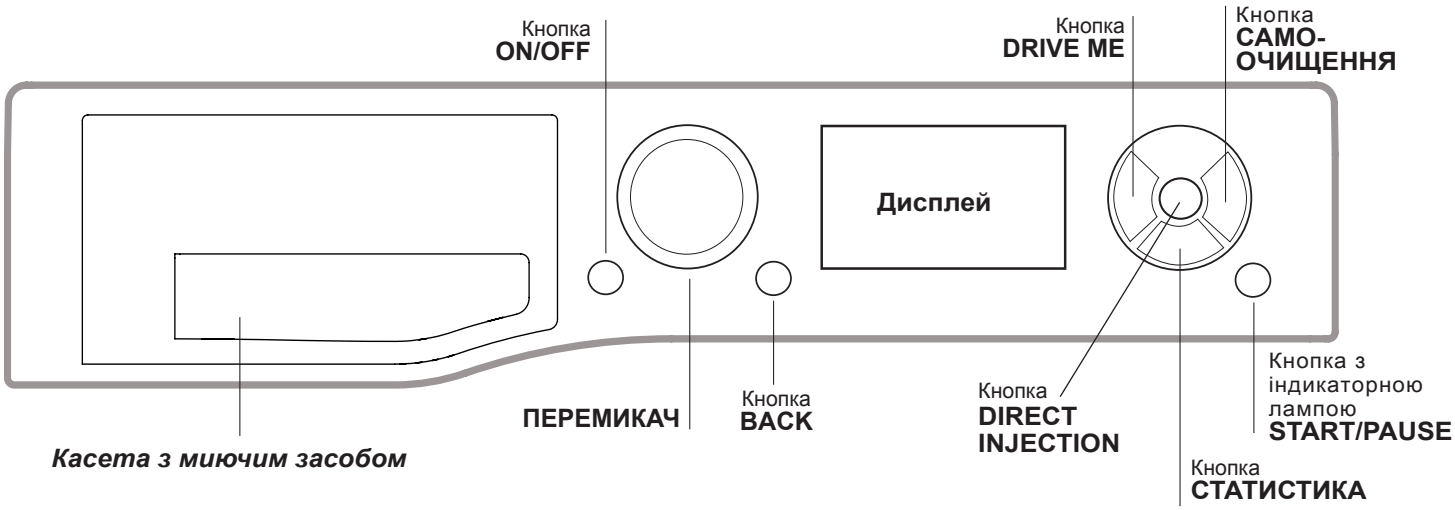

Касета з миючим засобом: для завантаження миючих засобів та присадок (*див. "Миючі засоби та білизна"*).

Кнопка **ON/OFF** ⏻**:** швидко натисніть і відпустіть кнопку для увімкнення або вимикання машини. Для вимикання пральної машини під час прання необхідно утримувати кнопку натиснутою приблизно більш ніж 3 сек.; короткочасне або випадкове натискання не дозволить вимкнути машину. Вимикання машини під час циклу прання відмінює це прання.

ПЕРЕМИКАЧ: обертання вправо або вліво забезпечує навігацію в різних позиціях меню на дисплеї, вибір програм прання і бажаних сервісних функцій/опцій; при натисканні вибір буде підтверджений.

Кнопка **BACK:** дозволяє повернутися на попередній рівень навігації.

Кнопка **DRIVE ME:** служить для входу в розділ пілотованого вибору циклу.

Кнопка **СТАТИСТИКА:** служить для входу в розділ статистичних даних.

Кнопка **САМООЧИЩЕННЯ:** натисність для здійснення очищення внутрішніх частин машини *(див. "Технічне обслуговування та догляд")*.

Кнопка **DIRECT INJECTION:** натисніть для того, щоб вибрати опцію DIRECT INJECTION.

Кнопка з індикаторною лампою **START/PAUSE**: коли зелена індикаторна лампа блимає з повільними інтервалами, натисніть на кнопку для запуску прання. Якщо цикл розпочався, індикаторна лампа горить постійно. Щоб увійти в режим паузи під час прання, знову натисніть на кнопку; індикаторна лампа почне горіти помаранцевим кольором. Якщо позначка 🔒 не світиться, ви можете відкрити люк. Щоб продовжити прання з місця, де воно було перерване, знову натисніть на кнопку.

Режим очікування
Відповідно до норм, пов'язаних з заощадження енергії, цю пральну машину оснащено системою автовимкнення (stand by), яка активується через 30 секунд відсутності роботи з боку машини. Швидко натисніть кнопку ON/OFF та зачекайте відновлення роботи машини.

Антимікробна прокладка
Прокладка люку виконана із спеціальної суміші, здатної забезпечити протимікробний захист, зменшуючи ріст бактерій аж до 99,99 %.
Прокладка люку містить пірітіон цинку, що є біоцидною речовиною, яка зменшує ріст шкідливих мікробів (*), таких як бактерії та пліснява, що можуть привезти до утворення плям, неприємного запаху та погіршення якості одягу.

(*) ***За результатами випробувань, проведених в Університеті м. Перуджа, щодо:*** *Staphylococcus aureus, Escherichia coll, Pseudomonas aeruginosa, Candida albicans, Aspergillus niger, Penicillium digitatum.*

В рідких випадках довготривалий контакт з прокладкою може спричинити алергічну реакцію шкіри.

UA

Дисплей

Дисплей служить для відображення всієї інформації та доступу до всіх функцій.

У головному меню відображаються три іконки, їх можна обрати, повертаючи праворуч або ліворуч ПЕРЕМИКАЧ; на екрані з'явиться рядок з ім'ям виділеної іконки.

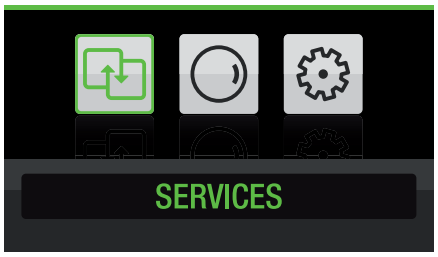

Іконка відноситься до SERVICES (СЕРВІСНИХ ФУНКЦІЙ), при її виборі шляхом натиснення на ПЕРЕМИКАЧ з'явиться підменю з наступними іконками:

kW POWER CONSUMPTION (СПОЖИВАНА ПОТУЖНІСТЬ): відображає миттєву потужність, спожиту приладом.

STATISTICS (СТАТИСТИКА): відображає основні статистичні дані приладу, що відносяться до його роботи, споживання електроенергії та води. Доступ до цієї функції здійснюється також за допомогою кнопки STATISTICS (СТАТИСТИКИ) на панелі управління.

DRIVE ME: запускає маршрут для керованого вибору циклу (див. параграф "*Як здійснювати цикл прання*").

AUTO-CLEAN (САМООЧИЩЕННЯ): запускає цикл самоочищення барабана (див розділ *" "Технічне обслуговування та догляд""*).

Для більш детальної інформації слід звернутися до розділу SERVICES (СЕРВІСНИХ ФУНКЦИЙ).

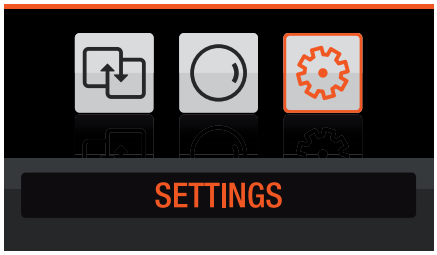

Іконка відноситься до SETTINGS (НАЛАШТУВАНЬ), при її виборі шляхом натиснення на ПЕРЕМИКАЧ з'явиться підменю з наступними іконками:

BRIGHTNESS' (ЯСКРАВІСТЬ): налаштовує яскравість дисплея.

AUTOMATED KEY LOCK (АВТОМАТИЧНЕ БЛОКУВАННЯ КНОПОК): виключає або задає час очікування для автоматичного блокування панелі управління; передбачені наступні варіанти: 30 секунд - 1 хвилина - 2 хвилини - 5 хвилин.

LANGUAGE (МОВА): вибирає мову, на якому будуть відображатися тексти на дисплеї. При першому ввімкненні з'являється запит щодо вибору мови, дисплей автоматично ввійде в меню вибору мови. Для вибору бажаної мови слід повернути ПЕРЕМИКАЧ, щоб вивести мову на екран, після чого натиснути на ПЕРЕМИКАЧ.

PRODUCT INFO (ІНФОРМАЦІЯ ПРО ВИРОБ): відображає серійний номер і код приладу.

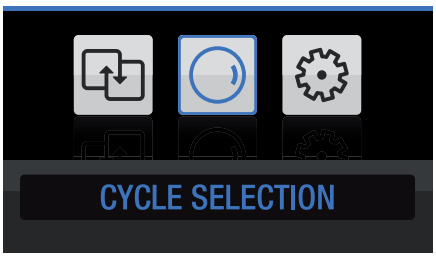

Іконка відноситься до CYCLE SELECTION (ВИБОРУ ЦИКЛУ), при її виборі шляхом натиснення на ПЕРЕМИКАЧ відображається підменю з іконками, що відносяться до наявних циклів прання:

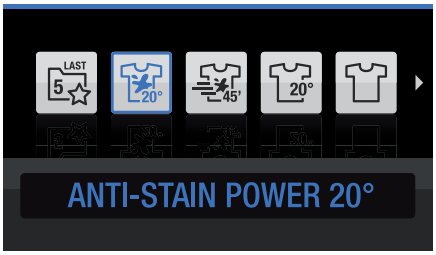

Після вибору потрібного циклу і підтвердження за допомогою ПЕРЕМИКАЧА на екрані з'явиться ще одне підменю, в якому можна індивідуально адаптувати програму, змінюючи значення температури і центрифуги (віджиму), а також вибираючи одну або кілька опцій прання.
Крім того, можна відстрочити початок програми на період до 24 годин.



Тільки в цьому підменю можна запустити бажану програму прання.

При натисканні на першу іконку забезпечується доступ до переліку останніх виконаних циклів прання, в пам'яті залишаються тип і обрані регулювання/опції (за винятком відстроченого пуску).

Якщо вибрати один з цих останніх циклів, можна відразу запустити цикл прання з уже заданими регулюваннями / опціями, які зазвичай використовуються, не виконуючи пі цьому додаткових регулювань.

У нижній частині екрана можуть відображатися такі іконки:

- Блокування дверцят люку: відображається, коли дверцята заблоковані.
- Блокування кнопок: відображається, коли активована блокування кнопок..
- Цикл Drive Me: відображається в екранних вікнах циклу, обраного за вказівками функції Drive Me.

Як здійснювати цикл прання

UA

Традиційне програмування.

1. **ВВІМКНЕННЯ МАШИНИ**. Натисніть на кнопку ON/OFF, на дисплеї з'явиться напис “HOTPOINT-ARISTON”.
2. **ЗАВАНТАЖЕННЯ БІЛИЗНИ**. Відкрийте дверцята люку. Завантажте білизну, звертаючи увагу, щоб не перевищити кількість білизни, зазначену в таблиці програм.
3. **ДОЗУВАННЯ ПРАЛЬНОГО ЗАСОБУ**. Витягніть касету і додайте пральний засіб у відповідні ванночки, як вказано в розділі “*Миючі засоби і білизна*”.
4. **ЗАКРИТТЯ ЛЮКУ**.
5. **ВИБІР ПРОГРАМИ**. Оберіть за допомогою ПЕРЕМИКАЧА іконку і натисніть для доступу в підміню наявних програм прання. Після вибору і підтвердження за допомогою перемикача бажаного циклу відкривається доступ в підменю, в якому можна індивідуально адаптувати програму, змінюючи значення температури і центрифуги (віджиму), а також при необхідності обираючи одну або більше опцій, індикатор кнопки ПУСК/ПАУЗА буде повільно мигати.
6. **ЗАПУСК ПРОГРАМИ**. Запуск циклу неможливий з екранного вікна, в якому налаштовуються опції.

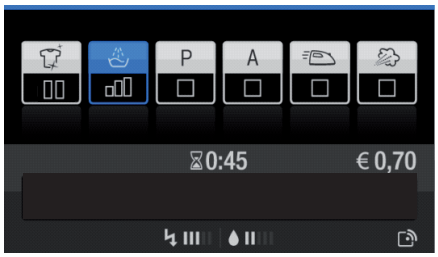

У разі необхідності натисніть на кнопку "BACK" (НАЗАД), щоб повернутися в екранне вікно налаштувань циклу, з якого можна запустити цикл шляхом натискання кнопки START/PAUSE (ПУСК/ПАУЗА). Відповідний індикатор загоряється зеленим світлом, при цьому люк буде заблоковано (горітиме символ ЛЮК ЗАБЛОКОВАНО). Під час прання на дисплеї з’являється назва поточної фази. Для зміни програми під час виконання циклу виведіть машину в режим паузи, натиснувши на кнопку START/PAUSE (ПУСК/ПАУЗА) (індикаторна кнопка ПУСК/ПАУЗА бликатиме помаранцевим кольором з повільними інтервалами); виберіть бажаний цикл та знову натисніть кнопку START/PAUSE (ПУСК/ПАУЗА) . Щоб відкрити дверцята люку під час виконання циклу натисніть на кнопку START/PAUSE (ПУСК/ПАУЗА); якщо символ ЛЮК ЗАБЛОКОВАНО згасне, це означає, що люк можна відкрити. Знову натисніть на кнопку START/PAUSE (ПУСК/ПАУЗА), щоб продовжити програму з того місця, де її було перервано.

7. **ЗАВЕРШЕННЯ ПРОГРАМИ**. На це вказує надпис “CYCLE END” (КІНЕЦЬ ЦИКЛУ) на дисплеї; коли згасне символ ЛЮК ЗАБЛОКОВАНО , люк можна відкрити. Відкрийте люк, витягніть білизну й вимкніть машину.

! Якщо необхідно анулювати вже розпочатий цикл, утримуйте кнопку ON/OFF натиснутою відносно тривалий час. Цикл буде перерваний і машина вимкнеться.

Пілотоване програмування DRIVE ME

1. **ВВІМКНЕННЯ МАШИНИ**. Натисніть на кнопку ON/OFF, на дисплеї з'явиться напис “HOTPOINT-ARISTON”.
2. **ЗАВАНТАЖЕННЯ БІЛИЗНИ**. Відкрийте дверцята люку. Завантажте білизну, звертаючи увагу, щоб не перевищити кількість білизни, зазначену в таблиці програм.
3. **ДОЗУВАННЯ ПРАЛЬНОГО ЗАСОБУ**. Витягніть касету і додайте пральний засіб у відповідні ванночки, як вказано в розділі “*Миючі засоби і білизна*”.
4. **ЗАКРИТТЯ ЛЮКУ**.
5. Увійдіть в режим пілотованого програмування DRIVE ME за допомогою спеціальної кнопки на панелі управління або через меню SERVICES (СЕРВІСНИХ ФУНКЦІЙ). На екрані відобразяться підменю, в яких можна зробити вибір:
   Колір, Тип тканини, Тип забруднення, Тип прального засобу.
   Після визначення оптимального циклу для машини можна буде змінити тільки тип ополіскування і при необхідності задати відстрочений пуск. Індикатор ПУСК / ПАУЗА повільно блимає.
6. **ЗАПУСК ПРОГРАМИ**. Запуск циклу неможливий з екранного вікна, в якому налаштовуються опції.

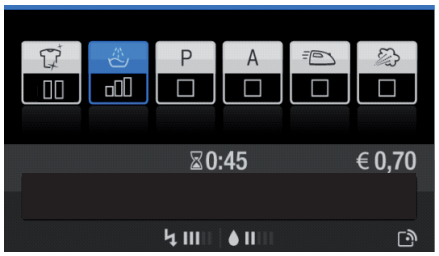

У разі необхідності натисніть на кнопку "BACK" (НАЗАД), щоб повернутися в екранне вікно налаштувань циклу, з якого можна запустити цикл шляхом натискання кнопки START/PAUSE (ПУСК/ПАУЗА). Відповідний індикатор загоряється зеленим світлом, при цьому люк буде заблоковано (горітиме символ ЛЮК ЗАБЛОКОВАНО). Під час прання на дисплеї з’являється назва поточної фази. Для зміни програми під час виконання циклу виведіть машину в режим паузи, натиснувши на кнопку START/PAUSE (ПУСК/ПАУЗА) (індикаторна кнопка ПУСК/ПАУЗА бликатиме помаранцевим кольором з повільними інтервалами); виберіть бажаний цикл та знову натисніть кнопку START/PAUSE (ПУСК/ПАУЗА). Щоб відкрити дверцята люку під час виконання циклу натисніть на кнопку START/PAUSE (ПУСК/ПАУЗА); якщо символ ЛЮК ЗАБЛОКОВАНО згасне, це означає, що люк можна відкрити. Знову натисніть на кнопку START/PAUSE (ПУСК/ПАУЗА), щоб продовжити програму з того місця, де її було перервано.

7. **ЗАВЕРШЕННЯ ПРОГРАМИ**. На це вказує надпис “CYCLE END” (КІНЕЦЬ ЦИКЛУ) на дисплеї; коли згасне символ ЛЮК ЗАБЛОКОВАНО , люк можна відкрити. Відкрийте люк, витягніть білизну й вимкніть машину.

! Якщо необхідно анулювати вже розпочатий цикл, утримуйте кнопку ON/OFF натиснутою відносно тривалий час. Цикл буде перерваний і машина вимкнеться.

Можливість додати речі

Іконка на дисплеї просигналізує, до якого моменту можна додати речі в пральну машину, гарантуючи оптимальний результат прання.
Щоб додати речі, призупиніть машину натисканням на кнопку START/PAUSE, відкрийте люк і розташуйте речі всередині. Знову натисніть на кнопку START/PAUSE, щоб продовжити програму з того місця, де її було перервано.

Відстрочений пуск

В екранному вікні опцій є функція відстроченого пуску, завдяки якій можна задати (з інтервалами в 1 годину) час очікування перед пуском циклу.



Програми та функції

Hotpoint
ARISTON

UA

Таблиця програм

Програми	Макс. темп. (°C)	Макс. швидкість (обертів за хвилину)	Пральні засоби			Макс.завантаження (кг)	Остаточна вологість (%)	Споживання електроенергії (kWh)	Загальна кількість води (lt)	Тривалість циклу
			Попереднє прання	Прання	Пом' якшувач					
Odplamianie Power 20°C (Anti-Stain Power 20°C)	20°	1400	-	●	●	10	-	-	-	*
Odplamianie Turbo 45' (Anti-Stain Turbo 45')	20° (Max. 40°C)	1200	-	●	●	5,5	-	-	-	*
Бавовна 20°C (Cotton 20°C): Злегка забруднені делікатні білі та кольорові тканини.	20°	1400	-	●	●	10	-	-	-	*
Бавовна (Cotton): дуже забруднені стійкі білі та кольорові тканини.	90°	1400	●	●	●	10	-	-	-	*
Синтетичні (Synthetics): дуже забруднені кольорові стійкі тканини.	60°	1000	●	●	●	5,5	48	1,16	80	130'
Синтетичні (Synthetics) (4): Злегка забруднені кольорові делікатні тканини.	40°	1000	●	●	●	5,5	-	-	-	*
Вовна (Wool): для речей з вовни, кашеміру, тощо.	40°	800	-	●	●	2,5	-	-	-	*
Еко Бавовна (Eco Cotton) (1): дуже забруднені стійкі білі та кольорові тканини.	60°	1400	-	●	●	10	53	0,67	57,5	340'
Еко Бавовна (Eco Cotton) (2): Злегка забруднені делікатні білі та кольорові тканини.	40°	1400	-	●	●	10	53	0,67	96	340'
Еко Бавовна (Eco Cotton) (3): Злегка забруднені делікатні білі та кольорові тканини.	40°	1400	-	●	●	10	53	0,94	96	190'
Сорочки (Shirts)	40°	600	-	●	●	2,5	-	-	-	*
Джинси (Jeans)	40°	800	●	●	●	5	-	-	-	*
**Пухо-пір`яні вироби( Duvets):** для пухо-пір`яних вироб.	30°	1000	-	●	●	3,5	-	-	-	*
Нижня білизна	40°	600	-	●	●	1	-	-	-	*
Делікатне (Ultra Delicates)	30°	0	-	●	●	1	-	-	-	*
Білизна "7 днів" (Bed & Bath 7 Days)	60°	1400	●	●	●	10	-	-	-	*
Ополіскування (Rinse)	-	1400	-	-	●	10	-	-	-	*
Віджим (Spin)	-	1400	-	-	-	10	-	-	-	*
Злив (Pump out)	-	0	-	-	-	10	-	-	-	*

* **Тривалість програм відображується на дисплеї.**

Тривалість циклу, вказана на дисплеї або в керівництві, разрахована на основі стандартних умов роботи. Фактичний час може залежати від чисельних факторів, таких як температура і тиск подаваної води, температура у приміщенні, кількість миючого засобу, кількість і тип завантаженої білизни, зрівноваження завантаженої білизни, додаткові обрані опції.

1) Програма керування згідно до норми 1061/2010: встановити програму ECO COTTON (ЕКО БАВОВНА) з температурою 60°C.
Цей цикл призначений для прання бавовняних речей із звичайним ступенем забруднення. Ефективність циклу підвищується завдяки комбінованому споживанню енергії та води. Він має використовуватися для речей, які придатні для прання при температурі 60°C. Фактична температура прання може дещо відрізнятися від заявленої.
2) Програма керування згідно до норми 1061/2010: встановити програму ECO COTTON (ЕКО БАВОВНА) з температурою 40°C.
Цей цикл призначений для прання бавовняних речей із звичайним ступенем забруднення. Ефективність циклу підвищується завдяки комбінованому споживанню енергії та води. Він має використовуватися для речей, які придатні для прання при температурі 40°C. Фактична температура прання може дещо відрізнятися від заявленої.

Для всіх Установ з проведення випробувань:
3) Програма тривалого прання речей з бавовни: встановіть програму ECO COTTON (ЕКО БАВОВНА) з температурою 40°C та натисніть кнопку DIRECT INJECTION в режимі "Power".
4) Програма тривалого прання синтетичних речей: встановити програму SYNTHETICS (СИНТЕТИЧНІ) з температурою 40°C.

Наявні опції

! можуть бути обрані лише активні опції для обраної програми.

Direct Injection
Пральна машина оснащена інноваційною технологією «Direct Injection», що здійснює попереднє змішування води та миючого засобу, відразу активуючи, таким чином, очищаючі властивості прального засобу. Така активна емульсія потрапляє безпосередньо до барабану пральної машини та більш ефективно проникає між волокон тканини, видаляючи найбільш забруднені місця навіть при низьких температурах, максимально зберігаючи кольори речей та не деформуючи тканину. Пральні машини оснащені режимом «Power», що забезпечить більш високу ефективність прання, а також режимом «Eco Energy», для зменшення споживання енергії.

Ополіскування
За допомогою опції можна вибрати тип ополіскування, спеціально передбачений для чутливої шкіри. Перший рівень - «NORMAL RINSE» (Нормальне ополіскування). Другий рівень - «EXTRA RINSE» (Додаткове ополіскування) дозволяє обрати додаткове ополіскування, окрім стандартного, щоб видалити усі залишки прального засобу. Третій рівень - «SENSITIVE SKIN» (Чутлива шкіра) дозволяє обрати два додаткових ополіскування, окрім стандартного; рекомендується для осіб з підвищеною чутливістю шкіри. Останній рівень - «ANTI-ALLERGY» (Антиалергійний) дозволяє обрати три додаткових ополіскування, окрім стандартних ополіскувань циклу. Таку опцію можна активувати для циклів з температурою 40°, щоб видалити основні алергени, такі як котяча й собача шерсть, пилок, тому що при температурі вище 40° забезпечується оптимальний рівень захисту проти алергії.

Попереднє прання
Вибір цієї функції вмикає попереднє прання, яке є корисним для видалення стійких плям.
Увага: Додайте миючий засіб у відповідне відділення.

Замочування
ця опція служить для замочування дуже брудних речей.

Полегшене прасування
При виборі даної функції режими прання і віджиму будуть відповідно змінені для зменшення утворення складок. Наприкінці циклу пральна машина виконає повільні оберти барабану. Для завершення циклу натисніть на кнопку START/PAUSE.

Post care
Наприкінці циклу пральна машина виконає повільні оберти барабану. Для завершення циклу натисніть на кнопку START/PAUSE.

Сервісних Функцій

UA

Можна увійти в область SERVICES (СЕРВІСНИХ ФУНКЦІЙ) з будь-якого стану машини, за винятком OFF (ВИМКН), STANDBY (ОЧІКУВАННЯ) і END (ЗАКІНЧЕННЯ). Для входу необхідно повернути ПЕРЕМИКАЧ так, щоб відобразилася іконка SERVICES (СЕРВІСНИХ ФУНКЦІЙ), після чого вибрати цю область шляхом натискання.



В області SERVICES (СЕРВІСНИХ ФУНКЦІЙ) передбачені наступні позиції:

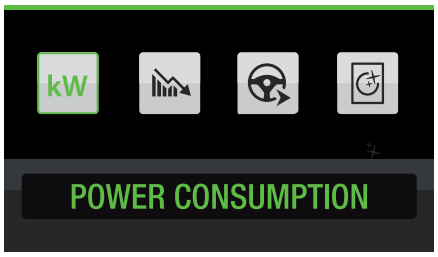

1. POWER CONSUMPTION (СПОЖИВАНА ПОТУЖНІСТЬ): служить для відображення миттєвої споживаної потужності пральної машини (кВт).

2. STATISTICS (СТАТИСТИКА): служить для відображення основних статистичних даних електропобутового приладу. Доступ до цієї функції здійснюється також за допомогою кнопки на панелі управління.

3. DRIVE ME: свого роду інструктор, керуючий діями користувача під час прання. Користувач вибирає параметри, і пральна машина автоматично визначає найбільш відповідний цикл. Доступ до цієї функції здійснюється також за допомогою кнопки на панелі управління (див. Розділ "*Як здійснювати цикл прання*").

4. AUTO-CLEAN (САМООЧИЩЕННЯ): запускає цикл самоочищення барабана (див розділ "*Технічне обслуговування та догляд*").

UA

2. STATISTICS (СТАТИСТИКА)
Доступ до розділу STATISTICS (СТАТИСТИКА) здійснюється як шляхом вибору відповідної позиції в меню SERVICES (СЕРВІСНИХ ФУНКЦІЙ), так і шляхом натискання на кнопку на панелі управління - для безпосереднього входу в розділ.

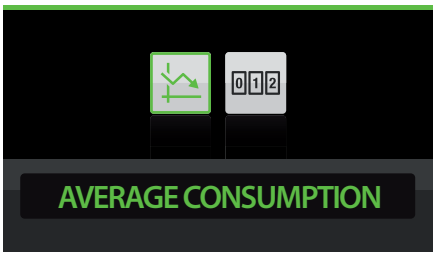

2.1 Екранне вікно меню SERVICES (СЕРВІСНИХ ФУНКЦІЙ) з виділеною позицією середнього споживання.

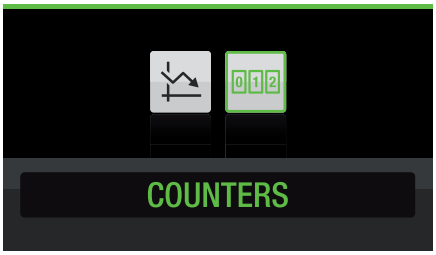

2.2 Екранне вікно меню SERVICES (СЕРВІСНИХ ФУНКЦІЙ) з виділеною позицією лічильників.

Передбачено два типи статистичних даних: середнє споживання і лічильники. В обох випадках враховуються вже завершені цикли.

AVERAGE CONSUMPTION (СЕРЕДНЄ СПОЖИВАННЯ)

При виборі AVERAGE CONSUMPTION (СЕРЕДНЬОГО СПОЖИВАННЯ) відображається середня величина споживання електроенергії (кВт·год) і води (літри) за останні 20 виконаних циклів. Поруч із середньою величиною відображається середній графік ходу в порівнянні з попередніми, вказуючи збільшення або зменшення споживання: спрямована вгору червона стрілка вказує про збільшення споживання, спрямована вниз зелена стрілка вказує про зменшення споживання (дана індикація активується, починаючи з 20-го циклу і далі).

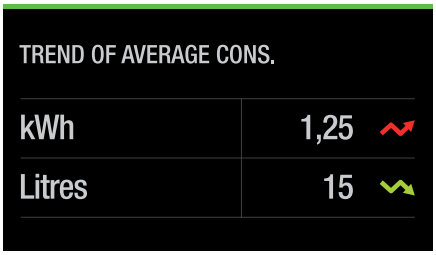

2.3 Екранне вікно середнього споживання.

COUNTERS (ЛІЧИЛЬНИКИ)

При виборі позиції COUNTERS (ЛІЧИЛЬНИКИ) відображаються:

- kWh (кВт·год): сума споживаних кВт·год (до останнього циклу).
- Litres (Літри): сума витрачених літрів води (до останнього циклу).
- Кількість виконаних циклів (до останнього циклу).

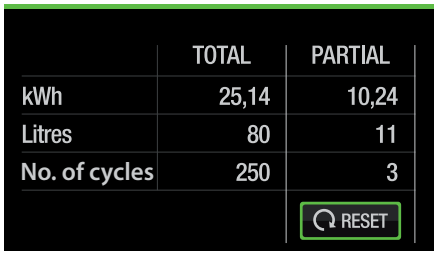

2.4 Екранне вікно лічильників.

Вищеназвані 3 лічильника можуть бути двох типів:

- TOTAL (ПОВНІ): відлік ведеться з моменту встановлення машини (або з останнього оновлення ПЗ, яке в деяких випадках вимагає обнулення статистичних даних).
- PARTIAL (НЕПОВНІ): відлік ведеться з моменту, коли лічильники були обнулені за допомогою кнопки RESET (СКИДАННЯ).

Миючі засоби і білизна

UA

Касета з пральним засобом

Добрий результат прання залежить також від правильного дозування прального засобу: надлишок пральних засобу приведе до неефективного прання та сприятиме утворенню накипу всередені пральної машини, а також забрудненню довкілля.
! Використовуйте порошкові пральні засоби для білих бавовняних речей, а також для попереднього прання або прання при температурі вище 60°C.
! Слідуйте вказівкам на упаковках пральних засобів.
! Не використовуйте засоби для ручного прання, тому що вони утворюють надто багато піни.

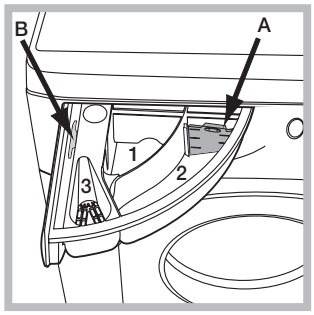

Витягніть касету для пральних засобів та додайте пральні засоби або засоби з догляду, як вказано нижче.

ванночка 1: Засіб для попереднього прання (порошковий)
ванночка 2: Засіб для прання (порошковий чи рідкий)
Якщо використовується рідкий пральний засіб, рекомендується застосовувати вимірювальний компонент **A** з комплекту постачання для правильного дозування. При використанні порошкового прального засобу вставьте цей компонент у нішу **B**.
ванночка 3: Засоби з догляду (пом'якшувач, тощо)
Пом'якшувач не має витікати з решітки.

Підготовка білизни

- Розділіть білизну, враховуючи:

тип тканини / позначку на етикетці.
кольори: відокремте кольорові речі від білих.

- Перевірте кишені й ґудзики.
- Не перевищуйте вказані значення щодо ваги сухої білизни: *(див. "Таблиця програм").*

Скільки важить білизна?
1 простирадло 400-500 г
1 наволочка 150-200 г
1 скатертина 400-500 г
1 махровий халат 900-1200 г
1 рушник 150-250 г

Особливі речі

Програма по боротьбі з плямами Power 20°C: пропонує максимальну ефективність при видаленні плям, без необхідності в попередній обробці, при низьких температурах, не деформуючи волокна та не змінюючи кольори.
Програма по боротьбі з плямами Turbo 45': цей цикл гарантує відмінну ефективність по видаленню плям вже при температурі 20°C лише за 45 хвилин. Температура для цього циклу може бути збільшена до 40°C.
Бавовна 20°C: ідеальна для бавовняних забруднених речей. Добре прання, в тому числі у холодній воді, яке можна порівняти з пранням при 40°, гарантується механічною роботою, яка здійснюється на змінній швидкості із частими повторюваними піками.
Вовна - *Woolmark Apparel Care - Green:*
Цикл прання "Вовна" у цій пральній машині протестований і підтверджений компанією Woolmark для прання вовняних виробів, класифікованих для ручного прання, за умови дотримання інструкцій на етикетці виробу та вказівок від виробника цієї пральної машини. (M1135)



Сорочки: для забезпечення максимального догляду використовуйте спеціальну програму для прання сорочок з різноманітних тканин та різних кольорів.
Джинси: виверніть навиворіт речі ще до завантаження та скористайтеся рідким засобом для прання. Скористайтеся програмою "Джинси".
Пухо-пір'яні вироби: для прання виробів із наповненням гусячим пухом, таких як "подвіині" и одинарні ковдри (які не перевищують за вагою 3,5 кг), подушки, куртки, використовуите спеціальну програму "Пухо-пір'яні вироби". Такі вироби рекомендується завантажити у барабан у згорнутому вигляді з краями, загорнутими досередини (див. малюнок), при цьому не перевищуите ¾ об'єму самого барабану. Для оптимального прання рекомендується використовувати рідкий миючий засіб, який необхідно налити у касету для миючих засобів.



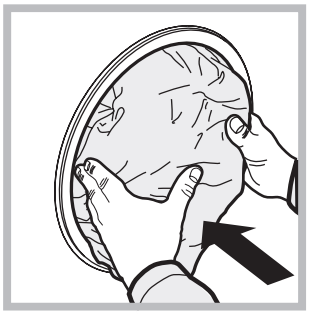

Нижня білизна: для прання білизни з будь-якої тканини і будь-якого кольору.
Делікатне: використовуйте програму "Делікатне" для прання дуже делікатних речей, наприклад, зі стразами або іншими оздобленнями.
Перш ніж запускати прання, рекомендується вивернути речі навиворіт і вкласти дрібні речі в спеціальний мішечок для прання делікатних речей.
Кращі результати досягаються при використанні рідкого прального засобу для делікатних речей.
Білизна "7 днів": ця пральна машина дозволяє випрати білизну з усього дому за один єдиний цикл "Білизна "7 днів"", що оптимізує використання пом'якшувача й заощаджує час і енергію.
Рекомендується використання миючих засобів у порошку.

Система балансування завантаження

Перед кожним віджимом, для запобігання надмірній вібрації та для рівномірного розподілу навантаження, барабан здійснює оберти на дещо більшій швидкості, ніж швидкість прання. Якщо по закінченні декількох спроб завантажені речі ще не були правильно відбалансовані, машина здійснює віджим на швидкості, нижчій від передбаченої. У випадку надмірної незбалансованості пральна машина здійснює розподіл замість віджиму. З метою оптимального розподілу завантаження та його правильного балансування рекомендується одночасне прання великих і малих речей.

Несправності та засоби їх усунення

Hotpoint ARISTON

UA

Може трапитися так, що пральна машина не буде працювати. До того як зателефонувати у Сервісний центр (*див. "Допомога"),* перевірте, чи не є дана несправність проблемою, що легко вирішується, звернувшись до списку нижче.

Несправності:	**Можливі причини/Рішення:**
Пральна машина не вмикається.	• Штепсель не вставлений в електричну розетку або вставлений не до кінця. • У будинку немає електроенергії.
Цикл прання не розпочинається.	• Погано закритий люк. • Кнопку ON/OFF не було натиснуто. • Кнопку START/PAUSE не було натиснуто. • Водопровідний кран закритий. • Якщо відстрочення задане на час запуску.
Пральна машина не завантажує воду (На дисплеї з'явиться надпис "No Water, turn on the tap").	• Шланг подачі води не підключено до водопровідного крану. • Перегин у шлангу. • Водопровідний кран закритий. • У водопроводі немає води. • Недостатній тиск. • Кнопку START/PAUSE не було натиснуто.
Машина безперервно завантажує і зливає воду.	• Зливний шланг не знаходиться на відстані від 65 до 100 см від підлоги (*див. "Встановлення")*. • Кінець зливного шланга занурений у воду (*див. "Встановлення")*. • Стінний каналізаційний злив не має віддушини для виходу повітря. Якщо після таких перевірок проблема залишається, закрийте водопровідний кран, вимкніть машину і зателефонуйте у Сервісний центр. Якщо квартира знаходиться на верхніх поверхах будинку, можливо, відбувається сифонний ефект, при якому машина безперервно завантажує й зливає воду. Щоб його ліквідувати, існують спеціальні антисифонні клапани, які можна придбати у торговельній мережі.
Пральна машина не зливає воду чи не віджимає.	• Програма не передбачає зливання: у деяких програмах його потрібно вмикати вручну. • Активована опція ПОЛЕГШЕНЕ ПРАСУВАННЯ: для завершення програми, натисніть кнопку START/PAUSE *(див. "Наявні опції").* • Перегин зливного шланга (*див. "Встановлення")*. • Засмітився зливний шланг.
Пральна машина дуже вібрує під час віджиму.	• Барабан, у момент встановлення, не був правильно розблокований (*див. "Встановлення")*. • Машина стоїть не на плоскій поверхні (*див. "Встановлення")*. • Машину затиснуто між меблями і стіною (*див. "Встановлення")*.
Пральна машина пропускає воду.	• Погано пригвинчений шланг подачі води (*див. "Встановлення").* • Забруднена касета для миючих засобів (як вимити*див. "Технічне обслуговування і догляд").* • Погано закріплений зливний шланг (*див. "Встановлення"*).
Машину заблоковано, дисплей та вказує код неполадки (напр.: F-01, F-..).	• Вимкніть машину й витягніть штепсель з розетки, зачекайте близько 1 хвилини й увімкніть її повторно. Якщо несправність не усунено, зателефонуйте у Сервісний центр.
Утворюється занадто багато піни.	• Миючий засіб не підходить для пральної машини (має бути напис "для машинного прання", "для ручного й машинного прання", або подібний). • Перевищена доза миючого засобу.

Допомога

UA

Перш ніж телефонувати у Сервісний центр:
- Перевірте, чи можна самостійно вирішити проблему *(див. “Несправності і засоби їх усунення”);*
- Запустіть програму повторно, щоб перевірити чи усунено несправність;
- Якщо ні, зв’яжіться з авторизованим Сервісним Центром, зателефонувавши за номером, вказаним у гарантійному свідоцтві.

! Звертайтеся виключно до уповноважених фахівців.

Повідомити:
- тип несправності;
- модель машини (Мод.);
- серійний номер (С/Н).

Цю інформацію ви знайдете на заводській табличці позаду пральної машини та в її передній частині, якщо ви відкриєте люк.

COMMISSION DELEGATED REGULATION (EU) No 1061/2010	
Торговельна марка	HOTPOINT/ARISTON
Модель	RZ 1047 B EU
Номінальна завантаженість для стандартної програми прання бавовни, кг	10
Клас енергоефективності	A+++
Середньозважений річний обсяг енергоспоживання, кВт/г на рік [1)]	141
Обсяг споживання електроенергії при стандартній програмі "Бавовна 60°C" при повному завантаженні, кВт [2)]	0.679
Обсяг споживання електроенергії при стандартній програмі "Бавовна 60°C" при частковому завантаженні, кВт [2)]	0.578
Обсяг споживання електроенергії при стандартній програмі "Бавовна 40°C" при частковому завантаженні, кВт [2)]	0.533
Середньозважена споживча потужність в режимі "вимкнено", Вт	0.5
Середньозважена споживча потужність в режимі очікування, Вт	8
Середньозважений річний обсяг споживання води, літрів на рік [3)]	12460
клас ефективності віджимання за шкалою від G (найменш ефективний) до A (найбільш ефективний)	B
Максимальна швидкість обертів барабана [4)]	1400
Залишковий вміст вологи [5)]	53.0%
Час виконання стандартної програми "Бавовна 60°C" при повному завантаженні, хвилин	340
Час виконання стандартної програми "Бавовна 60°C" при частковому завантаженні, хвилин	240
Час виконання стандартної програми"Бавовна 40°C" при частковому завантаженні, хвилин	215
Тривалість режиму очікування, хвилин	30
Рівень акустичного поширення шуму в повітрі під час прання, 1 пВт, дБА [6)]	56
Рівень акустичного поширення шуму в повітрі під час віджимання, 1 пВт, дБА [6)]	76
Вбудовані моделі	

[1)] З урахуванням 220 стандартних циклів прання для програми прання бавовни при температурі 60 і 40° С при повному та частковому завантаженні (фактичне споживання води залежить від використання побутової пральної машини)

[2)] Стандартні цикли прання " Бавовна 60°C" при повному або частковому завантаженні, та стандартний цикл прання " Бавовна 40°C" при частковому завантаженні є стандартними програмами прання, яких стосується інформація на етикетці . Стандартна програма прання бавовни при температурі 60 і 40° С є програмою для прання, очищення звичайно забрудненої бавовни і найбільш ефективною для споживання енергії та води. Часткове завантаження становить половину номінального завантаження.

[3)] З урахуванням 220 стандартних циклів прання для програми прання бавовни при температурі 60 і 40° С при повному та частковому завантаженні (фактичне споживання води залежить від використання побутової пральної машини).

[4)] визначається як мінімальна у результаті порівняння швидкості обертів барабана під час прання при температурі 60°C при повному завантаженні та температурі 40°C при частковому завантаженні;

[5)] визначається як максимальний у результаті порівняння залишкового вмісту вологи під час прання при температурі 60° С при повному завантаженні та температурі 40° С при частковому завантаженні

[6)] На підставі прання та віджимання для стандартного цикла "Бавовна 60°C" при повному завантаженні.

ТОВ «Індезіт Україна»
Україна, 01001, м. Київ,
пров. Музейний, 4
www.hotpoint.eu

Շահագործման ուղեցույց

AM

Հայերեն

RZ 1047 B

Էներգոարդյունավետության դասերի համապատասխանեցում	
Ապրանքի վրա նշված էներգոարդյունավետության մասին տեղեկատվություն	Ռուսաստանի օրենսդրությանը համապատասխան էներգոարդյունավետության դաս
A	A
A+	A-10% (*)
A++	A-20% (*)
A+++	A-30% (*)
A+++-10%	A-40% (*)
A+++-20%	A-50% (*)
(*) տվյալ քանակության տոկոսներով էներգոարդյունավետության ցուցանիշները ավելի լավն են, քան Ռուսաստանի Դաշնության նորմատիվ փաստաթղթերով սահմանված A դասինը	

Բովանդակություն

Տեղադրում, 44-45
Փաթեթավորման հեռացում և
Միացումը ջրատարին և էլեկտրական ցանցին
Լվացման առաջին փուլ՝
Տեխնիկական տվյալներ

Տեխնիկական սպասարկում և խնամք, 46
Ջրի և էլեկտրականության անջատում
Լվացող նյութերի բաշխիչ տարրայի խնամքը
Մղիչի խնամքը
Լվացքի մեքենայի խնամքը
Նատվածքի հեռացման ցիկլ
Մեքենայի դռնակի և թմբուկի խնամքը
Ջրամատակարար խողովակի ստուգում

Զգուշացումներ և առաջարկություններ, 47
Անվտանգության ընդհանուր դրույթներ
Խոտանում
Տեղափոխման և պահպանման
Դռնակի վթարային բացում

Լվացքի մեքենայի նկարագիրը, 48-49
Կառավարման վահանակ
Էկրան

Լվացման փուլերի իրականացման կարգը, 50

Ծրագրեր և գործառույթներ, 51
Ծրագրերի աղյուսակ
Առկա գործառույթներ

Գործառույթների, 52-53

Լվացող նյութեր և սպիտակեղենի տեսակներ, 54
Լվացող նյութերի բաշխիչ
Սպիտակեղենի նախապատրաստում
Հատուկ ծրագրեր
Սպիտակեղենի հավասարակշռեցման համակարգ

Անսարքություններ և դրանց վերացման մեթոդներ, 55

Սերվիսային սպասարկում, 56

Տեղադրում

AM

! Պահպանեք տվյալ ձեռնարկը. Այն անհրաժեշտ է մեքենայի վաճառքի, փոխանակման, կամ այլ դեպքերում սարքի շահագործման և գործառնության պայմաններին ծանոթանալու համար:

! Ուշադիր կարդացեք ձեռնարկը՝ այն պարունակում է լվացքի մեքենայի տեղադրման և անվտանգ շահագործման կարևոր տեղեկություններ:

Փաթեթավորման հեռացում և հավասարակշռեցում Փաթեթի հեռացում

1. Հեռացրեք լվացքի մեքենայի փաթեթավորումը.

2. Համոզվեք, որ տեղափոխման ընթացքում սարքը չի վնասվել: Վնասվածքների դեպքում մի միացրեք սարքը և անմիջապես կապվեք մատակարարի հետ:

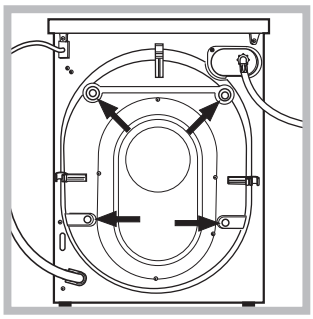

3.Հեռացրեք մեքենայի ետնամասում գտնվող թվով 4 տեղափոխման պտուտակները և ռետինե խցանները իրենց միջադիրներով (տես նկ.)

4. Փակեք անցքերը ուղեկցող պլաստիկ խցաններով:

5. Պահեք բոլոր բաղադրիչները, նրանք պետք կգան լվացքի մեքենայի հետագա տեղափոխման ժամանակ:

!Թույլ մի տվեք երեխաներին խաղալ փաթեթավորման հետ:

! Փաթեթավորումը և նրա առանձին մասնիկները նախատեսված չեն սննդի հետ շփվելու համար:

Հավասարակշռեցում
1. Տեղադրեք մեքենան հարթ և ամուր հատակին այնպես, որ այն չդիպչի պատերին, կահույքին և այլ առարկաներին:

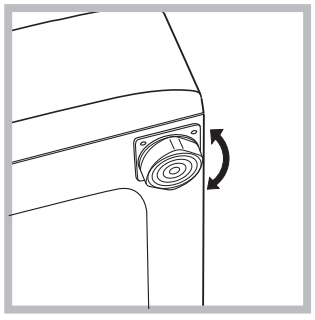

2. Տեղադրումից հետո հարմարեցրեք մեքենայի ոտնակները պտտելու միջոցով (տես նկ.) Դրա համար թուլացրեք հակամանեկը, իսկ կարգաբերումից հետո նորից ամրացրեք:

Մեքենայի տեղադրումից հետո ստուգեք նրա իրանի վերին մակերեսի հորիզոնականությունը, այն չպետք է գերազանցի 2°-ը:

Սարքի ճիշտ հավասարակշռեցումը կօգնի հետագայում մեքենայի աշխատանքի ընթացքում զերծ մնալ աղմուկից, վիբրացիայից և տեղաշարժերից:

Եթե լվացքի մեքենան տեղակայված է խալով պատված հատակին համոզվեք, որ նրա իրանը բարձր է խալու ծածկույթից: Հակառակ դեպքում մեքենայի օդափոխությունը կխանգարվի կամ կընդհատվի:

Միացումը ջրատարին և էլեկտրական ցանցին

Ջրամուտքի խողովակի միացումը

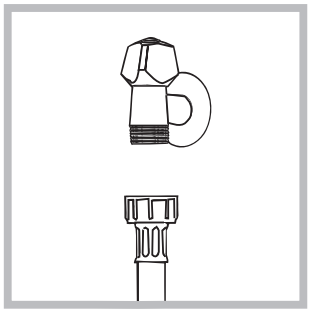

1. Միացնել մատակարարման գուլպաներ հրավիրում է նրան, որ սառը ջրի թակել հետ 3/4 գազի խնդրում բերանը: (տես նկ.): Միացնելուց առաջ բացեք ծորակը և թույլ տվեք աղտոտված ջուրը հոսի:

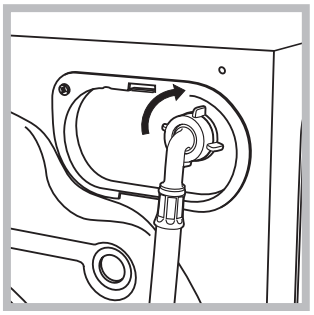

2. Միացրեք ջրամուտքի խողովակը լվացքի մեքենային, ձգելով այն մեքենայի ետևի վերին աջ մասում գտնվող ջրընդունիչի վրա (տես նկ.)

1.Համոզվեք, որ խողովակը ոլորված և սեղմված չէ:

! Անհրաժեշտ է, որ ջրի ճնշումը լինի Տեխնիկական բնութագրերի աղյուսակում բերված արժեքների սահմաններում (տես էջ 45):

! Եթե ջրամուտքի խողովակի երկարությունը չբավարարի դիմեք Արտոնագրրված սպասարկման կենտրոն:

! Երբեք մի օգտագործեք օգտագործված կամ հնամաշ խողովակներ:

AM

Ջրահեռացման խողովակի միացումը

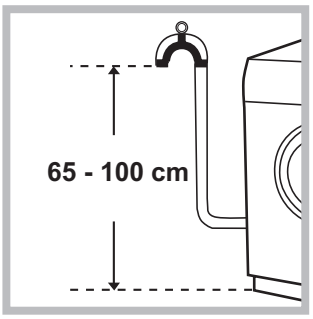

Միացրեք ջրահեռացման խողովակը ջրահեռացման համակարգին գետնից 65-100 սմ. բարձրության վրա: Որպես այլընտրանք կախեք ջրահեռացման խողովակի ծայրը լվացարանի, լոգարանի կողքից և ուղղորդի միջոցով (մտնում է մատակարարման կոմպլեկտի մեջ), որը ամրացվում է ծորակին (տես նկ): Խողովակի ազատ ծայրը չպետք է գտնվի ջրի մեջ:

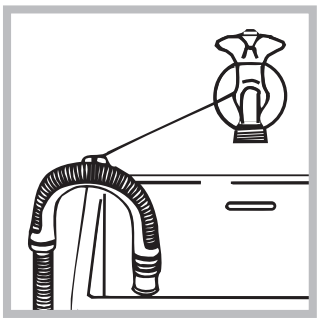

! Խորհուրդ չի տրվում ջրահեռացման խողովակի երկարացուցչի կիրառումը: Անհրաժեշտության դեպքում թույլատրվում է դրա ավելացումը նույն տրամագծի խողովակով ոչ ավել, քան 150 սմ. երկարության:

Էլեկտրականության միացումը Նախքան խրոցը միացնելը ցանցային վարդակին անհրաժեշտ է ստուգել հետևյալը
• ցանցային վարդակը պետք է լինի հողանցված և համապատասխանի չափորոշիչներին
• ցանցային վարդակը պետք է հաշվարկված լինի լվացքի մեքենայի առավելագույն հզորության համար, որը բերված է Տեխնիկական տվյալներ աղյուսակում (տես կողքի աղյուսակը):
• էլեկտրասնուցման լարումը պետք է համապատասխանի Տեխնիկական տվյալներ աղյուսակում բերված տվյալներին (տես կողքի աղյուսակը):
• ցանցային վարդակը պետք է համադրելի լինի մեքենայի խրոցին: Հակառակ դեպքում անհրաժեշտ է փոխարինել վարդակը կամ խրոց: ! Արգելվում է լվածքի մեքենայի տեղադրումը փակ տարածքից դուրս՝ անգամ ծածկի տակ, քանի որ արտակարգ վտանգավոր է մեքենան անձրևի և ամպրոպի ազդեցությանը ենթարկելը:
! Լվացքի մեքենան պետք է այնպես տեղադրվի, որպեսզի ապահովվի վարդակի ազատ մատչելիությունը:
! Մի օգտագործեք եռաբաշխիչ և երկարացման լարերով վարդակներ:
! Սարքի ցանցային լարը չպետք է լինի ծալված կամ սեղմված:
Մալուխի փոխարինումը պետք է իրականացվի միայն որակավորում ունեցող մասնագետի կողմից:
Առողջությանը և սեփականությանը պատճառված վնասների համար արտադրողը պատասխանատվություն չի կրում, եթե դրանք առաջացել են տեղակայման նշվածված նորմերի չպահպանման արդյունքում:

Լվացման առաջին փուլ՝

Տեղադրման ավարտից հետո շահագործումից առաջ անհրաժեշտ է իրականացնել լվացքի մեկ փուլ լվացքի փոշիով, բայց առանց սպիտակեղենի «ԻՆՔՆԱՄԱՔՐՈՒՄ» ծրագրով (տես. “Լվացքի մեքենայի խնամքը”).

Տեխնիկական տվյալներ	
Մակնիշ	RZ 1047 B
Արտադրող երկիր	Լեհաստանի
Գաբարիտային չափեր	լայնք՝ 59.5 սմ բարձրություն՝ 85 սմ խորություն՝ 60,5 սմ
Տարողունակություն	1-ից մինչև 10 կգ
Լարման անվանական արժեքը կամ լարման միջակայքը	220-240 V ~
Առավելագույն հզորություն	1850 W
Էլեկտրական հոսանքի տեսակի պայմանական նշանակումը կամ փոփոխական հոսանքի անվանական հաճախականությունը	50 Hz
Էլեկտրական հոսանքի խոցելիությունից պաշտպանության դասը	պաշտպանության դասը I
Ջրատարի միացումը	առավելագույն ճնշումը 1ՄՊա (10 բար) նվազագույն ճնշումը 0,05 ՄՊա (0.5 բար) թմբուկի տարողություն 71 լիտր
Քամելու արագությունը	մինչև 1400 պտույտ րոպեյում
Կառավարման ծրագրերը EN 60456 հրահանգի համապատասխան	ծրագիր՝ “Էկո բամբակ”, ջերմաստիճան՝ 60°C , 10 կգ
	Տվյալ ապրանքատեսակը համապատասխանում է Եվրոպական Հանրության հետևյալ հրահանգներին՝ - 2004/108/CE (էլեկտրոմագնիսական համատեղելիություն); - 2006/95/CE (ցածր լարում); - 2012/19/EU (WEEE)
Պինդ մասնիկների և խոնավության թափանցումից պաշտպանության աստիճանը, որն ապահովվում է պաշտպանիչ ծածկույթով, բացառությամբ խոնավությունից պաշտպանություն չունեցող ցածր լարման սարքավորումների՝ IPX4	
Տվյալ տխնիկայի արտադրման ամսաթիվը կարելի է ստանալ սերիական համարից, որը գտնվում է շտրիխ-ծածկագրի տակ (S/N XXXXXXXXX), հետևյալ կերպ	- S/N ծածկագրի 1-ին թիվը համապատասխանում է տարեթվի վերջին նիշին; - S/N ծածկագրի 2-րդ և 3-րդ թվերը՝ ամսվա հերթական համարին; - S/N ծածկագրի 4-րդ և 5-րդ թվերը՝ օրվան
Էներգախնայողության դաս	A

Տեխնիկական սպասարկում և խնամք

AM

Ջրի և էլեկտրականության անջատում

- Փակեք ջրամատակարարման ծորակը յուրաքանչյուր լվացքից հետո: Այդպիսով կպակասի է մեքենայի ջրատար համակարգի մաշվածությունը և վերացվում է ջրի արտահոսքի հնարավորությունը:
- Պարտադիր հանեք խրոցը վարդակից լվացքի մեքենան լվանալուց և տեխնիկական սպասարկումից առաջ:

Լվացող նյութերի բաշխիչ տարրայի խնամքը

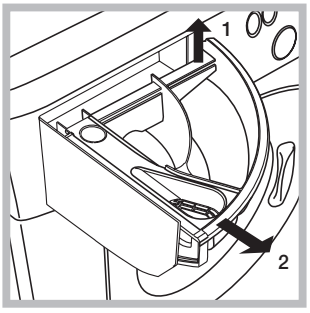

Հրարձրացնելով և դուրս քաշելով հանեք բաշխիչ տարրան (տես.գծագիրը:. Լվացեք այն տաք ջրով : Այս գործընթացը պետք է կատարվի պարբերաբար:

Մղիչի խնամքը

Լվացքի մեքենան զինված է ինքնամաքրվող ջրահեռացման մղիչով, որը չի պահանջում մաքրում կամ յուրահատուկ սպասարկում: Այնուամենայնիվ մանր իրերը (մետաղադրամներ, կոճակներ) կարող են պատահաբար ընկնել մղիչը պաշտպանող պատյանի մեջ, որը գտնվում է դրա ներքևի մասում:
! Համոզվեք, որ լվացման փուլը ավարտված է, և անջատեք սարքը էլեկտրական ցանցից:

Պատյանին հասնելու համար

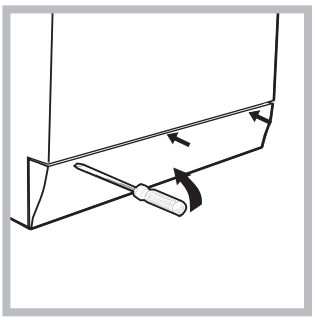

1. հանեք լվացքի մեքենայի առջևի վահամակը պտուտակի միջոցով(տես գծագիրը),

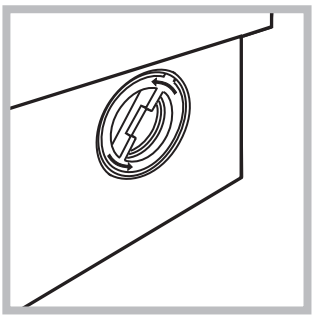

2. պտտեք պլականը, թեքելով այն ժամսլաքին հակառակ ուղղությամբ (տես գծագիրը), քիչ քանակի ջրի հոսքը նորմալ երևույթ է,
3. մարակրկիտ մաքրեք պատյանի ներսը,

4. փականը ձգեք տեղը,
5. առջևի վահանակը տեղադրեք իր տեղը, մեքենային ամրացնելուց առաջ ստուգեք, որ կեռիկները մտնեն համապատասխան անցքի մեջ:

Լվացքի մեքենայի խնամքը

• Մեքենայի արտաքին և ռետինե մասերը մաքրեք տաք օճառաջրով թրջած փափուկ կտորով: Մի օգտագործեք լուծիչներ կամ հղկիչ մաքրող նյութեր:
• Լվացքի մեքենան իր մեջ ներառում է ներքին դետալների «ԻՆՔՆԱՄԱՔՐՈՒՄ»,որը պետք է իրականացնել առանց որևէ սպիտակեղենի Լվացքի ընթացքում որպես օգնող միջոց կարելի է օգտագործել լվացքող նըութեր (կեղտոտ լվացքին համապատասխան քանակի 10% չափով), կամ լվացքի մեքենայի մաքրման համար նախատեսված հատուկ նյութեր: Խորհուրդ է տրվում մեքենայի մաքրումը իրականացնել ամեն 40 փուլը մեկ:
Ցուցանիշների էկրանը կարելի է միացնել երկու եղանակով՝
- սեղմեք պատկերակը կառավառման վահանակի վրա, ապա երկու անգամ սեղմեք ԾՐԱԳՐԵՐԻ ԸՆՏՐԻՉ:
- պտտեք ԾՐԱԳՐԵՐԻ ԸՆՏՐԻՉ մինչև չհայտնվի SERVICES (ԳՈՐԾԱՌՈՒՅԹՆԵՐ) ընտրացանկի պատկերակը, սեղմեք պատկերակը ենթացանկը բացելու համար:
Նորից պտտեք ընտրիչը մինչև չհայտնվի պատկերակը, որից հետո երկու անգամ սեղմեք այն:

Նստվածքի հեռացման ցիկլ

Ցուցադրիչի վրա հայտնվող հաղորդագրությունը հիշեցնում է, որ ժամանակ առ ժամանակ անհրաժեշտ է մաքրել մեքենան նստվածքից, որը հեռացվում է հատուկ մաքրող նյութի միջոցով:
Ձեր սարքի համար նստվածքը հեռացնող լավագույն միջոցն ընտրելու համար, այցելեք wpro.eu կայքը:
Նստվածքը հեռացնող միջոցը հնարավորություն է տալիս պահել մեքենայի մասերը (թմբուկը, խողովակները) մաքուր:
Անհրաժեշտության դեպքում ցուցադրիչի վրա կհայտնվի հետևյալ զգուշացումը: *“Descaling cycle recommended. Remind me later?”* / .
Դրական պատասխան տալու դեպքում հաղորդագրությունը կցուցադրվի ցիկլի վերջում կամ հաջորդ անգամ մեքենան միացնելու ժամանակ:
Բացասական պատասխան տալու դեպքում հաղորդագրությունը նորից կհայտնվի ցուցադրիչի վրա հաջորդ 100 ցիկլից հետո (հաշվիչը զրոյացվում է):
Թե ինչպես գործարկել ցիկլը, հետևեք նստվածքը մաքրող միջոցի տուփի վրայի հրահանգներին:

Մեքենայի դռնակի և թմբուկի խնամքը

• Յուրաքանչյուր լվածքից հետո մեքենայի դռնակը թողեք կիսաբաց թմբուկում տհաճ հոտերի և բորբոսի առաջացումից խուսափելու համար:

Ջրամատակարար խողովակի ստուգում

Ստուգեք խողովակը ոչ պակաս քան տարին մեկ անգամ: Ճաքերի և պատռվածքների հայտնաբերման ժամանակ փոխեք այն. լվացքի ժամանակ ջրի ուժեղ ճնշումը կարող է բերել դրա անսպասելի պոկման:
! Երբեք մի օգտագործեք հնամաշ խողովակներ:

Զգուշացումներ և առաջարկություններ

Hotpoint ARISTON

AM

! Լվացքի մեքենան նախագծված և արտադրված է անվտանգության միջազգային նորմերին համապատասխան: Ուշադիր կարդացեք այս զգուշացումները, որոնք կազմված են ձեր անվտանգության նկատառումներից ելնելով:

Անվտանգության ընդհանուր դրույթներ

- Մեքենայի օգտագործումից հետո անպայման անջատեք այն էլեկտրական ցանցից և փակեք ջրամատակարարման ծորակը:
- Սարքը արտադրված է միայն տանը օգտագործելու համար:
- Լվացքի մեքենան նախատեսված չի սահմանափակ մտավոր (ներառյալ երեխաներին), ֆիզիկական կարողություններով օժտված կամ գիտելիքների և կյանքի փորձի բացակայության տեր անձանց, եթե նրանք չեն գտնվում հսկողության տակ և կամ տեղեկացված չեն սարքի օգտագործման մասին իրենց անվտանգությունը ապահովող անձի կողմից: Թույլմ տվեք երեխաները խաղան մեքենայի հետ:
- Ձեռք մի տվեք մեքենային թաց ձեռքերով, ոտաբոբիկ կամ խոնավ հագուստի մեջ:
- Մի քաշեք ցանցային մալուխից վարդակից հանելու համար, բռնեք խրոցից:
- Մի բացեք լվացող նյութերի բաշխիչ տարրան մեքենայի աշխատանքի ընթացքում:
- Մի դիպչեք հեռացվող ջրին՝ նրա ջերմաստիճանը կարող է շատ բարձր լինել:
- Կատեգորիկ արգելվում է դռնակը ուժով բացել՝ դա կարող է հանգեցնել դռնակի պատահական բացվելուց պահպանող մեխանիզմի ճաաամանը:
- Անսարքության դեպքում ոչ մի պարագայում ձեռք մի տվեք մեքենայի ներսի մասերին՝ փորձելով սարքել այն ինքնուրույն:
- Հետեվեք, որ երեխաները չմոտենան աշխատող մեքենային:
- Լվացքի ընթացքում մեքենայի դռնակը կարող ե տաքանալ :
- Անհրաժեշտության դեպքում տեղաշարժեք մեքենան երկու կամ երեք հոգով չափազանց զգուշ: Երբեք մի տեղափոխեք մեքենան միայնակ, քանի որ այն շատ ծանր է:
- Լվացքի մեքենայի մեջ սպիտակեղենի բեռնումից առաջ համոզվեք, որ թմբուկը դատարկ է:
- Լվացքի մեքենան նախատեսված չէ թույլ մտավոր, ֆիզիկական կամ զգայական կարողություններով օժտված կամ գիտելիքների և կյանքի փորձի բացակայության տեր անձանց, եթե նրանք չեն գտնվում հսկողության տակ և կամ տեղեկացված չեն սարքի օգտագործման մասին իրենց անվտանգությունը ապահովող անձի կողմից: Երեխաները պետք է գտնվեն հսկողության տակ լվացքի մեքենայի հետ խաղալու հնարավորությունը բացառելու նպատակով:

Խոտանում

. Փաթեթավորման նյութերի վերացում՝ պահպանեք փաթեթավորման նյութերի վերացման գործող պահանջները:

. Համաձայն 2012/19/EU Եվրոպական Հրահանգի էլեկտրական և էլեկտրոնային սարգավորումների խոտանման վերաբերյալ սարգավորումները չպետք է դեն նետվեն քաղաքային աղբի հետ միասին: Շարքից դուրս եկած սարգերը պետք է առանձին հավաքվեն վերջիններիս խոտանման օպտիմալացման, ինչպես նաև շրջակա միջավայրի և առողջության անվտանգության նկատառումներից ելնելով: Բոլոր սարգերի վրա փակցված ջնջված աղբաման պայմանանշանը ծառայում է որպես հիշեցում դրանց առանձին խոտանման մասին: Սարգերի խոտանման մասին ավելի մանրամասն տեղեկություններ ստանալու համար օգտատերերը կարող են դիմել հատուկ պետական կազմակերպություններ կամ խանութ:

Տեղափոխման և պահպանման պայմանները

• Փաթեթավորած լվացքի մեքենան անհրաժեշտ է պահպանել 80%-ից ոչ ավել հարաբերական խոնավության բնական օդափոխությամբ փակ տարածքներում: Եթե մեքենան երկար ժամանակ չի օգտագործվելու և պահպանվելու է չջեռուցվող տարացքում, անհրաժեշտ է մեքենայից ամբողջությամբ հեռացնել ջուրը:
Մեքենան տեղափոխելուց առաջ անհրաժեշտ է տեղադրել տեղափոխման պտուտակները իրենց միջադիրներով, որպեսզի բացառվի լվացքի մեքենայի բաքի վնասումը: Մեքենան անհրաժեշտ է տեղափոխել ուղահայաց դիրքով ապահով ամրացնելով այն փակ ծածկով տրանսպորտային միջոցին:
Արգելվում է լվացքի մեքենան ենթարկել հարվածի բեռնափոխադրման աշխատանքների ժամանակ:

Դռնակի վթարային բացում

Եթե էլեկտրաէներգիայի անջատման պատճառով դռնակը հնարավոր չէ բացել, որպեսզի հանեք մաքուր սպիտակեղենը, վարվեք հետևյալ կերպ
1. վարդակից հանեք մեքենայի մալուխի խրոցը,

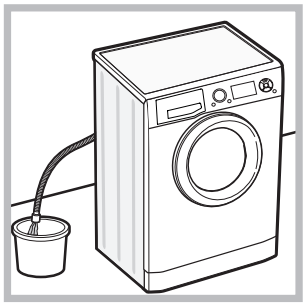

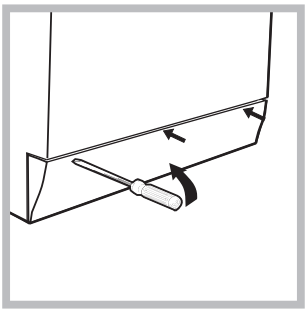

2. ստուգեք, որ ջրի մակարդակը մեքենայի դռնակից ցածր լինի, հակառակ դեպքում ջրի ավելցուկը ջրամուղ խողովակով թափեք դույլի մեջ, ինչպես նշված է գծագրում,

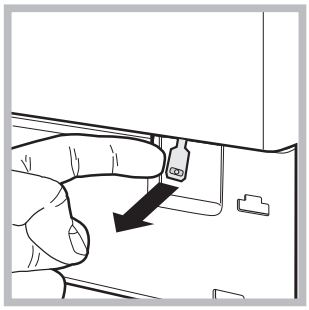

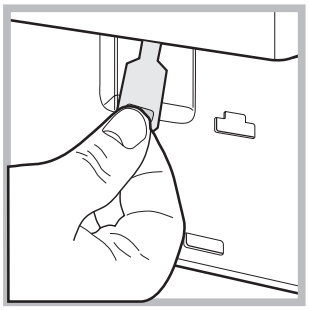

3. պտուտակի օգնությամբ հանեք մեքենայի առջևի վահանակը
4. գծագրում ցույց տրված ձևով դուրս քաշեք լեզվակը մինչև պլաստիկ բլոկավորող մանեկի ազատումը, հետո քաշեք այն ներքև և միաժամանակ բացեք դռնակը,
5. առջևի վահանակը տեղադրեք իր տեղը, մեքենային ամրացնելուց առաջ ստուգեք, որ կեռիկները մտնեն համապատասխան անցքի մեջ:

Լվացքի մեքենայի նկարագիրը

AM

Կառավարման վահանակ

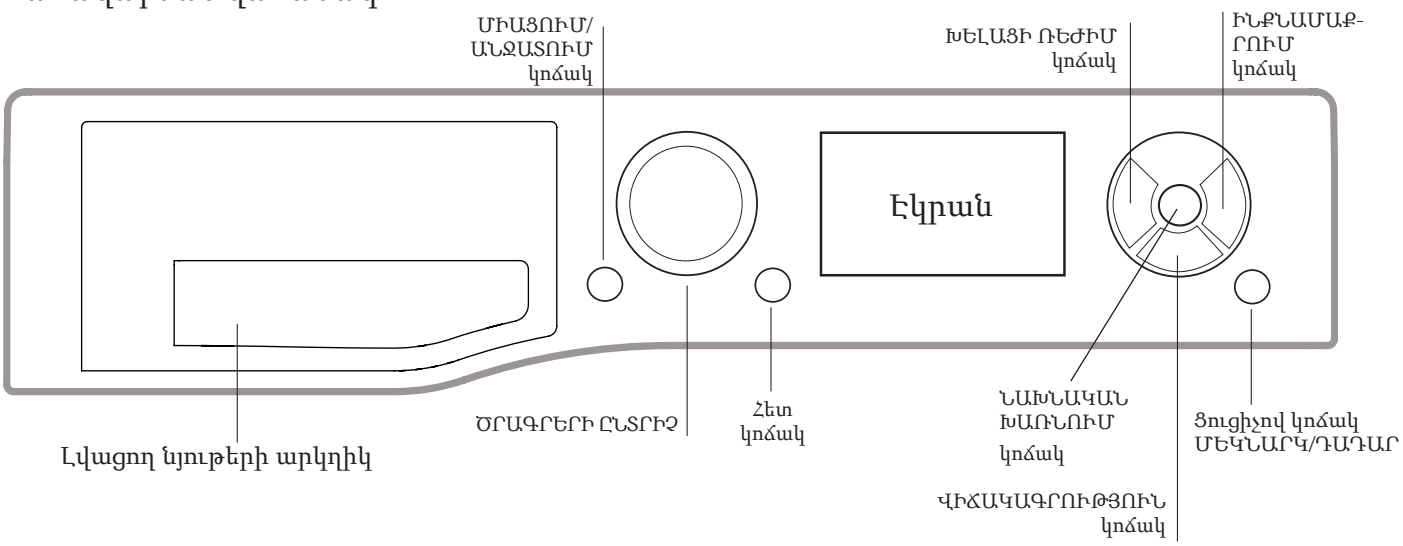

Լվացող նյութերի խցիկ՝ լվացքի փոշու և փափկեցուցիչների բեռնման համար (տես «Լվացող նյութեր և սպիտակեղենի տեսակներ»):

ՄԻԱՑՈՒՄ/ ԱՆՋԱՏՈՒՄ կոճակ ⏻ ՝ արագ սեղմեք կոճակին մեքենան միացնելու կամ անջատելու համար: Կանաչ գույնով հազվադեպ թարթող ՄԵԿՆԱՐԿ / ԴԱԴԱՐ ցուցիչը նշանակում է, որ մեքենան միացված է: Լվացման ընթացքում լվացքի մեքենան անջատելու համար անհրաժեշտ է մոտ 3 վայրկյան սեղմած պահել կոճակը: Թեթև կամ պատահական դիպչելը կոճակին չի հանգեցնի վերջինիս անջատման: Լվացման ընթացքում մեքենայի անջատելու դեպքում ընթացող փուլը չեղյալացվում է:

ԾՐԱԳՐԵՐԻ ԸՆՏՐԻՉ՝ ցուցադրիչի վրա անհրաժեշտ տեղեկությունները որոնելու համար պտտեք ընտրիչը աջ կամ ձախ, ապա նշեք լվացման ծրագիրն ու ռեժիմները/ գործառույթները: Ընտրությունը հաստատելու համար՝ սեղմեք ընտրիչը:

ՀԵՏ կոճակ՝ վերադարձնում է նախորդ պատուհան: ԽԵԼԱՑԻ ՌԵԺԻՄԻ կոճակ՝ բացում է օպտիմալ ծրագրի որոշման բաժինը:

ՎԻՃԱԿԱԳՐՈՒԹՅՈՒՆ կոճակ՝ բացում է վիճակագրության բաժինը:

ԻՆՔՆԱՄԱՔՐՈՒՄ կոճակ՝ նախատեսված է մեքենայի ներքին մասերը լվանալու համար (տես «Ինչպես մաքրել լվացքի մեքենան» բաժինը):

ՆԱԽՆԱԿԱՆ ԽԱՌՆՈՒՄ (DIRECT INJECTION) կոճակ՝ օգտագործվում է ՆԱԽՆԱԿԱՆ ԽԱՌՆՈՒՄ գործառույթն ընտրելու համար:

ՄԵԿՆԱՐԿ/ԴԱԴԱՐ ցուցիչով կոճակ՝ երբ ցուցիչը թարթում է կանաչ լույսով, սեղմեք կոճակը լվացման փուլի մեկնարկի համար: Ընթացիկ փուլի ժամանակավոր կասեցման համար կրկին սեղմեք այդ կոճակը:

Համապատասխան ցուցիչը կթարթի նարնջագույն լույսով, իսկ լվացքի ընթացիկ փուլի ցուցիչը կվառվի առանց թարթելու: Եթե 🔒 ցուցիչը հանգչեց, կարելի է բացել դռնակը: Փուլի կասեցման պահից վերսկսման համար նորից սեղմեք ՄԵԿՆԱՐԿ/ԴԱԴԱՐ:

Սպասողական ռեժիմ
Տվյալ լվացքի մեքենան համապատասխանում է էլեկտրաէներգիայի տնտեսման նոր նորմատիվների պահանջներին, կոմպլեկտավորված է ավտոմատ անջատման համակարգով (էներգիայի պահպանման ռեժիմ), որը միանում է մեքենայի պարապուրդի 30 րոպեն լրանալիս: Մեկ անգամ սեղմեք ՄԻԱՑՈՒՄ/ԱՆՋԱՏՈՒՄ կոճակը և սպասեք մինչև մեքենան կրկին միանա:

Հակամանրեային ներդիր
Դռնակի ներդիրը պատրաստված է հատուկ խարնուրդից, որը ապահովում է հակամանրեային պաշտպանությունը՝ 99,99%-ով կրճատելով մանրեների բազմացումը: Դռնակի ներդիրը պարունակում է ցինկի պիրիտիոն՝ պեստիցիդային նյութ, որը կրճատում է ճասակար մանրեները (*), ինչպիսիք են բակտերիաները և բորբոսը, որոնք կարող են հանգեցնել լաքաների, տհաճ հոտերի առաջացման և ճասել իրը:
(*) Համաձայն Պերուջիի Համալսարանում անցկացված թեստերին Staphylococcus auerus, Escherichia coll, Pseudumonas aeruginosa, Candida albicans, Aspergillus niger, Penicillium digitatum

Հազվադեպ դեպքերում ներդիրի հետ երկարատև շփումը կարող է առաջասնել ալերգիա:

Էկրան

Բոլոր անհրաժեշտ տվյալներն արտացոլվում են ցուցադրիչի վրա, ցուցադրիչի միջոցով նաև կարելի է մուտք գործել բոլոր գործառույթները:

Գլխավոր ընտրացանկում կա երեք կոճակ, որոնք ընտրելու համար հարկավոր է պտտել ԾՐԱԳՐԵՐԻ ԸՆՏՐԻՉՆ աջ կամ ձախ: Ընտրված պատկերակի կողքին ցուցադրվում է նաև անվան տողը:



պիտակը SERVICES (ԳՈՐԾԱՌՈՒՅԹՆԵՐԻ) կոճակն է, և այն ԾՐԱԳԵՐԻ ԸՆՏՐԻՉԻ միջոցով սեղմելու դեպքում կբացվի ենթացանկ հետևյալ պիտակներով

kW POWER CONSUMPTION (ՀՈՍԱՆՔԻ ՍՊԱՌՈՒՄ՝) ցուցադրում է մեքենայի օգտագործած ակնթարթային հզորության ծավալը:

STATISTICS (ՎԻՃԱԿԱԳՐՈՒԹՅՈՒՆ՝) ցուցադրում է մեքենայի շահագործման և էներգիայի ու ջրի սպառման հիմնական վիճակագրական տվյալները: Այս ցուցանիշները նաև կարելի է դիտել կառավարման վահանակի ՎԻՃԱԿԱԳՐՈՒԹՅՈՒՆ կոճակի օգնությամբ:

DRIVE ME (ԽԵԼԱՑԻ ՌԵԺԻՄ՝)մեկնարկում է օպտիմալ ցիկլի ընտրության գործընթացը (տես «Լվացման ցիկլի իրականացում» բաժինը):

AUTO-CLEAN (ԻՆՔՆԱՄԱՔՐՈՒՄ՝) մեկնարկում է թմբուկի ինքնամաքրման ցիկլը: (տես «Տեխնիկական սպասարկում և խնամք» բաժինը):

Լրացուցիչ տեղեկությունների համար տես SERVICES (ԳՈՐԾԱՌՈՒՅԹՆԵՐԻ) բաժինը:

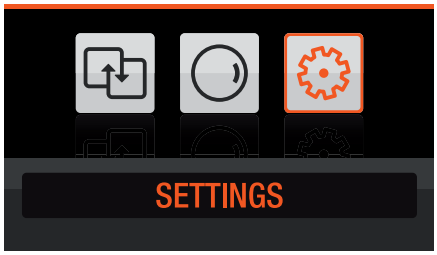

պիտակը SETTINGS (ԳՈՐԾԱՌՈՒՅԹՆԵՐԻ) կոճակն է, և այն ԾՐԱԳԵՐԻ ԸՆՏՐԻՉԻ միջոցով սեղմելու դեպքում կբացվի ենթացանկ հետևյալ պիտակներով

BRIGHTNESS (ՊԱՅԾԱՌՈՒԹՅՈՒՆ՝) կարգավորում է էկրանի պայծառությունը:

AUTOMATED KEY LOCK (ԴՌՆԱԿԻ ԱՎՏՈՄԱՏ ԱՐԳԵԼԱՓԱԿՈՒՄ՝) Կառավարման վահանակի վրա ավտոմատ արգելափակման սպասման ժամանակն անջատելու կամ միացնելու համար նախատեսված է չորս տարբերակ՝ 30''- 1' - 2' - 5'.

LANGUAGE (ԼԵԶՈՒ՝) նախատեսված է ցուցադրիչի լեզուն ընտրելու համար: Առաջին անգամ մեքենան միացնելու ժամանակ հարկավոր է ընտրել լեզուն՝ ցուցադրիչի վրա ավտոմատ կերպով կբացվի լեզվի ընտրացանկը: Լեզուն ընտրելու համար պտտեք ԾՐԱԳՐԵՐԻ ԸՆՏՐԻՉԸ այնքան ժամանակ, մինչև չնշվի անհրաժեշտ լեզուն, ապա սեղմեք այն:

PRODUCT INFO (ՍԱՐՔԻ ՏՎՅԱԼՆԵՐ՝) ցույց է տալիս լվացքի մեքենայի հերթական համարը և կողը:

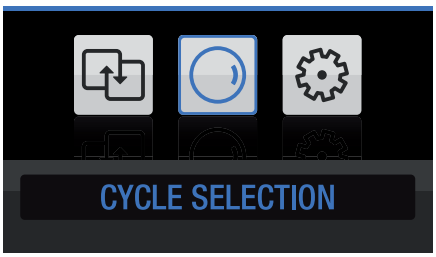

պատկերակը կապված է CYCLE SELECTION (ՑԻԿԼԵՐԻ ԸՆՏՐՈՒԹՅԱՆ) գործառույթի հետ:

Գործառույթը ընտրելու համար սեղմեք ԾՐԱԳՐԵՐԻ ԸՆՏՐԻՉԸ և ցուցադրիչի վրա կբացվի լվացման ցիկլերի ենթացանկը

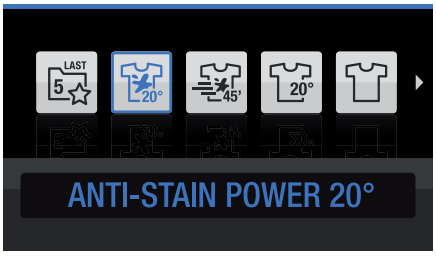

Նշեք անհրաժեշտ ցիկլը և հաստատեք այն ընտրիչի միջոցով: Ցուցադրիչի վրա կտեսնեք նաև այլ ենթացանկ, որը կարող եք օգտագործել ջրի ջերմաստիճանը և պտույտների արագությունը փոփոխելու կամ այլ լվանալու ռեժիմներ ընտրելու համար: Լվացքի մեկնարկը կարող եք հետաձգել մինչև 24 ժամով:



Լվացքի անհրաժեշտ ռեժիմը կարող եք գործարկել միայն այս ենթացանկից:

Սեղմելով LAST 5 առաջին պատկերակը՝ կարող եք տեսնել վերջին կատարված ցիկլերի ցանկը և այդ ցիկլերի պահպանված արժեքներն ու կարգավորումները/ռեժիմները (բացի մեկնարկի հետաձգման պարամետրերի):

Վերջին ցիկլերից մեկն ընտրելու դեպքում կարող եք լվանալ իրերը սովորաբար օգտագործվող կամ արդեն ընտրված կարգավորումներով/ռեժիմներով, առանց հետագա կարգավորումների:

Ցուցադրիչի ստորին մասում կարող են հայտնվել հետևյալ պիտակները՝

- Դռնակի արգելափակում՝ ցուցադրվում է դռնակի արգելափակման ժամանակ:
- Կոճակի արգելափակում՝ ցուցադրվում է երբ միացված է կոճակի արգելափակումը:
- Drive Me (Խելացի ռեժիմի ցիկլ՝) ցուցադրվում է առաջարկվող ցիկլերի պատուհանում և Խելացի ռեժիմ ընտրելու դեպքում:

Լվացման փուլերի իրականացման կարգը

AM

Հիմնական ծրագրեր

1. ՄԵՔԵՆԱՅԻ ՄԻԱՑՄԱՆ ԿԱՐԳԸ. Սեղմեք ՄԻԱՑՈՒՄ/ԱՆՋԱՏՈՒՄ (ON/OFF) կոճակը: Ցուցադրիչի վրա կհայտնվի “HOTPOINT-ARISTON” բառը:
2. ՍՊԻՏԱԿԵՂԵՆԻ ԲԵՌՆՄԱՆ ԿԱՐԳԸ. Բացեք լվացքի մեքենայի դռնակը: Բեռնեք սպիտակեղենը թմբուկի մեջ՝ չգերազանցելով ծրագրերի աղյուսակում նշված թույլատրելի առավելագույն քաշը:
3. ԼՎԱՑՈՂ ՆՅՈՒԹԻ ՉԱՓԱԲԱԺԽՈՒՄԸ. Բացեք լվացող միջոցների բաշխիչը և տեղադրեք լվացող նյութը հատուկ խցիկի մեջ, ինչպես նկարագրված է «Լվացող միջոցներ և սպիտակեղենի տեսակներ» բաժնում:
4. ՓԱԿԵՔ ԴՌՆԱԿԸ:
5. ԾՐԱԳՐԻ ԸՆՏՐՈՒԹՅՈՒՆԸ. ԾՐԱԳՐԵՐԻ ԸՆՏՐԻՉԻ միջոցով նշեք ◯ պիտակը և սեղմեք՝ լվացման ցիկլերի ենթացանկ անցնելու համար: Անհրաժեշտ ծրագիրն ընտրելուց և հաստատելուց հետո ցուցադրիչի վրա կհայտնվի ենթացանկ, որի միջոցով կարող եք կատարել ցիկլի կարգավորումները՝ փոփոխել ջրի ջերմաստիճանը և պտույտների արագությունը և/կամ ընտրել մեկ կամ մի քանի ռեժիմ: ՄԵԿՆԱՐԿ/ԴԱԴԱՐ ցուցիչը կսկսի թարթել կանաչ լույսով:
6. ԼՎԱՑՄԱՆ ՑԻԿԼԻ ՄԵԿՆԱՐԿԸ. Լվացման ցիկլը չի կարող մեկնարկել, եթե միացված է ռեժիմների էկրանը:

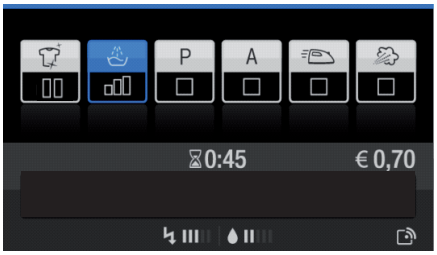

Անհրաժեշտության դեպքում սեղմեք «Հետ» կոճակը՝ ցիկլերի էկրանին վերադառնալու համար, որտեղից կարող եք մեկնարկել ցիկլը՝ սեղմելով ՄԵԿՆԱՐԿ/ԴԱԴԱՐ կոճակը: Համապատասխան ցուցիչի լույսը կվառվի և մեքենայի դռնակը կարգելափակվի (կմիանա ԴՌՆԱԿԸ ԱՐԳԵԼԱՓԱԿՎԱԾ Է նշանը): Լվացման ցիկլի ընթացքում ցուցադրիչի վրա կգրվի ընթացիկ փուլի անվանումը: Ընթացիկ ծրագրի փոփոխության համար ՄԵԿՆԱՐԿ/ԴԱԴԱՐ կոճակի միջոցով կանգնեցրեք մեքենան (ՄԵԿՆԱՐԿ/ԴԱԴԱՐ ցուցիչը կսկսի դանդաղ թարթել նարնջագույն լույսով); այնուհետև ընտրեք անհրաժեշտ ցիկլը և կրկին սեղմեք ՄԵԿՆԱՐԿ/ԴԱԴԱՐ կոճակը: Եթե պահանջվում է բացել դռնակը ցիկլի մեկնարկից հետո, սեղմեք ՄԵԿՆԱՐԿ/ԴԱԴԱՐ կոճակը: Երբ կմարի ԴՌՆԱԿԸ ԱՐԳԵԼԱՓԱԿՎԱԾ Է ցուցիչը կարելի է բացել դռնակը: Նորից սեղմեք ՄԵԿՆԱՐԿ/ԴԱԴԱՐ կոճակը ծրագիրը դադարի պահից վերագործարկելու համար:

7. ԾՐԱԳՐԻ ԱՎԱՐՏԸ. Ծրագրի ավարտը կազդարարվի ցուցադրիչի «END OF CYCLE» (Ցիկլի ավարտ) գրառմամբ: Եթե «Դուռն արգելափակված է» ցուցիչը մարեց, կարելի է բացել դռնակը: Բացեք դռնակը, դուրս բերեք սպիտակեղենը և անջատեք մեքենան:

! Ընթացիկ ցիկլը չեղարկելու համար ՄԻԱՑՈՒՄ/ԱՆՋԱՏՈՒՄ կոճակը մի քանի վայրկյան պահեք սեղմած: Ցիկլը կընդհատվի և մեքենան կանջատվի:

ԽԵԼԱՑԻ ՌԵԺԻՄ

1. ՄԻԱՑՐԵՔ ՄԵՔԵՆԱՆ: Սեղմեք ՄԻԱՑՈՒՄ/ԱՆՋԱՏՈՒՄ կոճակը: Ցուցադրիչի վրա կհայտնվի “HOTPOINT-ARISTON” բառը:
2. ՍՊԻՏԱԿԵՂԵՆԻ ԲԵՌՆՄԱՆ ԿԱՐԳԸ. Բացեք լվացքի մեքենայի դռնակը: Բեռնեք սպիտակեղենը թմբուկի մեջ՝ չգերազանցելով ծրագրերի աղյուսակում նշված թույլատրելի առավելագույն քաշը:
3. ԼՎԱՑՈՂ ՆՅՈՒԹԻ ՉԱՓԱԲԱԺԽՈՒՄԸ. Բացեք լվացող միջոցների բաշխիչը և տեղադրեք լվացող նյութը հատուկ խցիկի մեջ, ինչպես նկարագրված է «Լվացող միջոցներ և սպիտակեղենի տեսակներ» բաժնում:
4. ՓԱԿԵՔ ԴՌՆԱԿԸ:
5. Անցեք ԽԵԼԱՑԻ ՌԵԺԻՄԻ բաժին՝ հատուկ կոճակի օգնությամբ կառավարման վահանակի վրա կամ ԳՈՐԾԱՌՈՒՅԹՆԵՐ ընտրացանկի միջոցով: Ծրագիր մտնելու դեպքում կբացվի ենթացանկ, որտեղ հարկավոր է ընտրել հետևյալ հատկությունները՝ գույն, հագուստի տեսակ/գործվածք, կեղտաբծի տեսակ, լվացող միջոցի տեսակ:
Ընտրված հատկությունների հիման վրա մեքենան կառաջարկի լվացման օպտիմալ ծրագիր, դուք կարող եք միայն փոխել պարզաջրելու ռեժիմը և, ցանկության դեպքում, նշել մեկնարկի հետաձգման ժամանակը: ՄԵԿՆԱՐԿ/ԴԱԴԱՐ ցուցիչը կսկսի թարթել կանաչ լույսով:
6. ԼՎԱՑՄԱՆ ՑԻԿԼԻ ՄԵԿՆԱՐԿԸ. Լվացման ցիկլը չի կարող մեկնարկել, եթե միացված է ռեժիմների էկրանը:

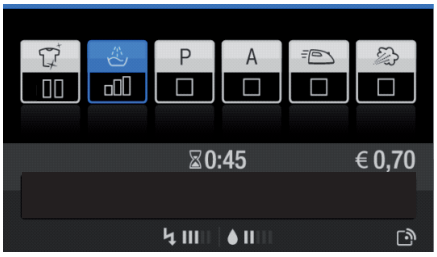

Անհրաժեշտության դեպքում սեղմեք «Հետ» կոճակը՝ ծրագրերի պատուհան վերադառնալու համար, որտեղից կարող եք մեկնարկել ցիկլը՝ սեղմելով ՄԵԿՆԱՐԿ/ԴԱԴԱՐ կոճակը: Համապատասխան ցուցիչի լույսը կվառվի և մեքենայի դռնակը կարգելափակվի (կմիանա ԴՌՆԱԿԸ ԱՐԳԵԼԱՓԱԿՎԱԾ Է նշանը): Լվացման ցիկլի ընթացքում ցուցադրիչի վրա կգրվի ընթացիկ փուլի անվանումը: Ընթացիկ ծրագրի փոփոխության համար ՄԵԿՆԱՐԿ/ԴԱԴԱՐ կոճակի միջոցով կանգնեցրեք մեքենան (ՄԵԿՆԱՐԿ/ԴԱԴԱՐ ցուցիչը կսկսի դանդաղ թարթել նարնջագույն լույսով); այնուհետև ընտրեք անհրաժեշտ ցիկլը և կրկին սեղմեք ՄԵԿՆԱՐԿ/ԴԱԴԱՐ կոճակը: Եթե պահանջվում է բացել դռնակը ցիկլի մեկնարկից հետո, սեղմեք ՄԵԿՆԱՐԿ/ԴԱԴԱՐ կոճակը: Երբ կմարի ԴՌՆԱԿԸ ԱՐԳԵԼԱՓԱԿՎԱԾ Է ցուցիչը կարելի է բացել դռնակը: Նորից սեղմեք ՄԵԿՆԱՐԿ/ԴԱԴԱՐ կոճակը ծրագիրը դադարի պահից վերագործարկելու համար:

7. ԾՐԱԳՐԻ ԱՎԱՐՏԸ. Ծրագրի ավարտը կազդարարվի ցուցադրիչի վրա «END OF CYCLE» (Ցիկլի ավարտ) գրառմամբ: Եթե «Դուռն արգելափակված է» նշանը մարեց, կարելի է բացել դռնակը: Բացեք դռնակը, դուրս բերեք սպիտակեղենը և անջատեք մեքենան:

! Ընթացիկ ցիկլը չեղարկելու համար ՄԻԱՑՈՒՄ/ԱՆՋԱՏՈՒՄ կոճակը մի քանի վայրկյան պահեք սեղմած: Ցիկլը կընդհատվի և մեքենան կանջատվի:

Լվացքի ավելացման հնարավորություն

Ցուցադրիչի վրա հայտնվող պատկերակը ազդանշում է, երբ թմբուկում կարելի է ավելացնել լրացուցիչ հագուստ՝ առանց լվացքի որակն իջեցնելու:
Թմբուկում լվացք ավելացնելու համար կանգնեցրեք մեքենայի աշխատանքը՝ սեղմելով ՄԵԿՆԱՐԿ/ԴԱԴԱՐ կոճակը, ապա բացեք դռնակը և տեղադրեք լվացքը թմբուկում:
Նորից սեղմեք ՄԵԿՆԱՐԿ/ԴԱԴԱՐ կոճակը՝ ցիկլը դադարի պահից վերագործարկելու համար:

Մեկնարկի հետաձգում

Մեքենան ունի մեկնարկի հետաձգման ռեժիմ, որը հնարավորություն է տալիս երկարաձգել (1 ժամ ինտերվալներով) լվացքի ցիկլի սկիզբը:

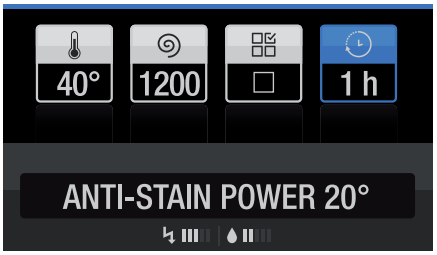

Ծրագրեր և գործառույթներ

Hotpoint ARISTON

AM

Ծրագրերի աղյուսակ

Լվացման ցիկլեր	Առավել. ջերմ. (°C)	Առավել. արագ. (պտույտ/ր)	Լվացող միջոցներ			Առավել. բեռնում (կգ)	Ցիկլի տևողություն
			Նախնական լվացք	Լվացում	Փափկեցուցիչ		
Կեղտաբծերի ուլտրա հեռացում 20°C (Anti-Stain Power 20°C)	20°	1400	-	●	●	10	Լվացման ծրագրերի տևողությունը կարելի է ստուգել էկրանի օգնությամբ
Կեղտաբծերի տուրբո հեռացում 45' (Anti-Stain Turbo 45')	20° (Առավել. 40°C)	1200	-	●	●	5,5	
Բամբակ 20°C` (Cotton 20°C) թեթև աղտոտված, կայուն և նուրբ գունավոր սպիտակեղեն:	20°	1400	-	●	●	10	
Բամբակ (Cotton) թեթև աղտոտված, կայուն և նուրբ գունավոր սպիտակեղեն:	90°	1400	●	●	●	10	
Սինթետիկ` (Synthetics) խիստ աղտոտված, կայուն գունավոր սպիտակեղեն:	60°	1000	●	●	●	5,5	
Բուրդ` (Wool) բրդի, կաշմիրի համար և այլն:	40°	800	-	●	●	2,5	
Էկո բամբակ (Eco Cotton) (1)` խիստ աղտոտված, սպիտակ և կայուն գունավոր գործվածք:	60°	1400	-	●	●	10	
Էկո բամբակ (Eco Cotton) (2)` թեթև աղտոտված, կայուն և նուրբ գունավոր սպիտակեղեն:	40°	1400	-	●	●	10	
Վերնաշապիկներ (Shirts)	40°	600	-	●	●	2,5	
Ջինսեր (Jeans)	40°	800	●	●	●	5	
Վերմակներ` (Duvets) բմբուլից և փետուրից:	30°	1000	-	●	●	3,5	
Ներքնազգեստ (Lingerie)	40°	600	-	●	●	1	
Ուլտրա նուրբ (Ultra Delicates)	30°	0	-	●	●	1	
Անկողնային պարագաներ և սրբիչներ 7 օր (Bed & Bath 7 Days)	60°	1400	●	●	●	10	
Պարզաջրում (Rinse)	-	1400	-	-	●	10	
Քամում (Spin)	-	1400	-	-	-	10	
Ջրահեռացում (Pump out)	-	0	-	-	-	10	

Փուլի տևողությունը, որը արտացոլվում է էկրանին և գրված է ձեռնարկի մեջ, հաշվարկված է ստանդարտ պայմաններում: Փաստացի տևողությունը կարող է փոփոխվի բազմազան գործոններից կախված, օր` ջրի ճնշումը և ջերմաստիճանը, տարածքի ջերմաստիճանը, լվացող նյութի քանակը, բեռնված սպիտակեղենի քանակը, ընտրված հավելյալ գործառույթները:

Տեստավորման կենտրոնների համար`
1.Կառավարման ծրագրեր` EN 60456 Հրահանգին համապատասխան գործարկեք Eco Cotton (Էկո բամբակ) ծրագիրը 60°C:
2.Բամբակից իրերի համար երկար ծրագիր` գործարկեք Eco Cotton (Էկո բամբակ) ծրագիրը 40°C ջերմաստիճանով և սեղմեք DIRECT INJECTION կոճակ "Power" ռեժիմում:

Առկա գործառույթներ

! Կարող են ընտրվել միայն ծրագրի հետ համատեղելի գործառույթները:

Direct Injection (Նախնական խառնում)
Լվացքի մեքենան համալրված է Direct Injection (Նախնական խառնում) նորարարական տեխնոլոգիայով, որը նախապես լուծում է լվացքի միջոցը ջրի մեջ, ակնթարթորեն ակտիվացնելով լվացող նյութի մաքրման հատկությունները: Այդ ակտիվ էմուլսիան անմիջապես լցվում է լվացքի մեքենայի թմբուկի մեջ և ներթափանցում գործքվածք` արդյունավետորեն հեռացնելով ամենակայուն կեղտաբծերը նույնիսկ ջրի ցածր ջերմաստիճանի պարագայում` գույների և գործվածքների պահպանմամբ: «Power» (Արդյունավետություն) ռեժիմը հնարավորություն է տալիս ստանալ լվացման լավագույն արդյունքներ, իսկ «Eco Energy» (Էնեգիայի տնտեսում) ռեժիմը խնայում է էլեկտրաէներգիայի օգտագործումը:

Պարզաջրում
Այս գործառույթի միջոցով կարելի է ընտրել պարզաջրելու նախընտրելի ռեժիմը զգայուն մաշկը պաշտպանելու նպատակով: Առաջին ռեժիմը նախատեսում է "NORMAL RINSE" (Սովորական պարզաջրում): Երկրորդ ռեժիմն օգտագործվում է "EXTRA RINSE" (Լրացուցիչ պարզաջրման) համար, որի պարագայում սովորական պարզաջրման ցիկլին կարող է ավելացվել պարզաջրման հավելյալ ցիկլ` ամբողջովին հեռացնելով լվացքի միջոցի մնացորդները: Երրորդ ռեժիմը նախատեսված է "SENSITIVE SKIN" (Զգայուն մաշկի) համար, որի կիրառման դեպքում պարզաջրման սովորական ցիկլին հնարավոր է ավելացնել երկու հավելյալ պարզաջրման շրջան: Այս ռեժիմը խորհուրդ է տրվում շատ զգայուն մաշկի համար: "ANTI-ALLERGY" (Հակաալերգիա) ռեժիմն ընտրելու դեպքում կարելի է ավելացնել երեք հավելյալ պարզաջրման ցիկլ: Գործառույթի կիրառումը 40°C ջերմաստիճում հեռացնում է հիմնական ալերգենները, ինչպիսիք են փոշին, կատվի և շան մազերը: 40°C աստիճանից բարձր ծրագրերն ապահովում են հակաալերգիկ պաշտպանության բարձր մակարդակ:

Նախնական լվացք
Գործառույթը կատարում է նախնական լվացք և օգնում ազատվել կայուն կեղտաբծերից:
Ծանոթագրություն` Տեղադրեք լվացման միջոցը համապատասխան խցիկում:

Թրջում
Գործառույթն օգտագործվում է ծայրահեղ աղտոտված սպիտակեղենը թրջելու համար:

Թեթև արդուկում
Այս գործառույթն ընտրելու դեպքում լվացումը և քամումը այնպես են փոխվում, որպեսզի կրճատվի ծալքերի առաջացումը: Ցիկլի ավարտին լվացքի մեքենան կատարում է թմբուկի դանդաղ պտույտներ: Ցիկլն ավարտելու համար սեղմեք ՄԵԿՆԱՐԿ/ԴԱԴԱՐ կոճակը:

Հետագա խնամք
Ցիկլի ավարտին լվացքի մեքենան կատարում է թմբուկի դանդաղ պտույտներ: Ցիկլն ավարտելու համար սեղմեք ՄԻԱՑՈՒՄ/ԱՆՋԱՏՈՒՄ կոճակը:

Գործառույթների

AM

SERVICES (ԳՈՐԾԱՌՈՒՅԹՆԵՐԻ) բաժինը հնարավոր է օգտագործել մեքենայի աշխատանքի ցանկացած կարգավիճակում, բացի OFF (ԱՆՋԱՏՈՒՄ), STANDBY (ՍՊԱՍՈՒՄ) և END (ԱՎԱՐՏ) կարգավիճակների: Պտտեք ԾՐԱԳՐԵՐԻ ԸՆՏՐԻՉՆ այնքան ժամանակ, մինչև չվառվի SERVICES (ԳՈՐԾԱՌՈՒՅԹՆԵՐԻ) պատկերակը, ապա սեղմեք այն:

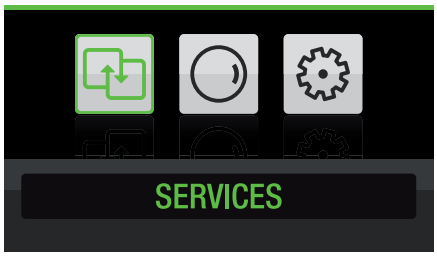

SERVICES (ԳՈՐԾԱՌՈՒՅԹՆԵՐԻ) բաժինը պարունակում է հետևյալ տարրերը՝

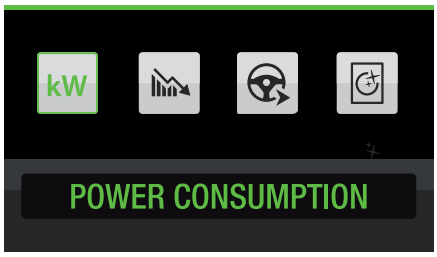

1. POWER CONSUMPTION (Էլեկտրաէներգիայի սպառում՝) ցուցադրում է մեքենայի օգտագործվող ակնթարթային հզորությունը (կՎ):

2. STATISTICS (ՎԻՃԱԿԱԳՐՈՒԹՅՈՒՆ՝) ցուցադրում է լվացքի մեքենայի հիմնական վիճակագրական տվյալները: Այս ցուցանիշները նաև կարելի է դիտել կառավարման վահանակի կոճակի օգնությամբ:

3. DRIVE ME (ԽԵԼԱՅԻ ՌԵԺԻՄԸ) օգնում է ընտրել լվացքի ճիշտ ծրագիրը: Պարզապես նշեք ճիշտ պարամետրերը և լվացքի մեքենան ավտոմատ կերպով կառաջարկի ամենահարմար ծրագիրը: Այս ռեժիմը նաև կարելի է գործարկել կառավարման վահանակի կոճակի օգնությամբ (տես «Լվացման ցիկլի իրականացում» բաժինը):

4. AUTO-CLEAN (ԻՆՔՆԱՄԱՔՐՈՒՄ՝) մեկնարկում է թմբուկի ինքնամաքրման ցիկլը: (տես «Տեխնիկական սպասարկում և խնամք» բաժինը):

AM

2. STATISTICS (ՎԻՃԱԿԱԳՐՈՒԹՅՈՒՆ)

STATISTICS (ՎԻՃԱԿԱԳՐՈՒԹՅԱՆ) բաժինը հնարավոր է բացել SERVICES (ԳՈՐԾԱՌՈՒՅԹՆԵՐԻ) ընտացանկի միջոցով, կամ անմիջապես բաժին անցնելու համար սեղմեք կոճակը կառավարման վահանակի վրա:

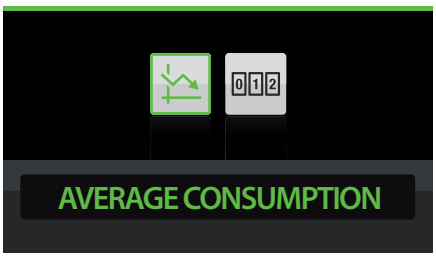

2.1 SERVICES (ԳՈՐԾԱՌՈՒՅԹՆԵՐ) ընտրացանկի միջին սպառման տվյալները.

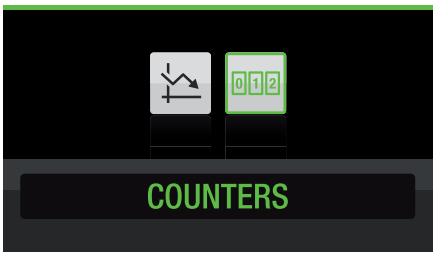

2.2 SERVICES (ԳՈՐԾԱՌՈՒՅԹՆԵՐ) ընտրացանկի չափիչների ցուցանիշները.

Մեքենան տրամադրում է երկու տեսակի վիճակագրական տվյալներ՝ միջին սպառման տվյալներ և չափիչների ցուցանիշներ: Երկու դեպքում էլ ցուցադրվում են ավարտված ցիկլերի տվյալները:

AVERAGE CONSUMPTION (ՄԻՋԻՆ ՍՊԱՌՈՒՄ)

AVERAGE CONSUMPTION (ՄԻՋԻՆ ՍՊԱՌՈՒՄ) բաժինը սեղմելու դեպքում կցուցադրվեն վերջին 20 ցիկլերի ընթացքում սպառված էլեկտրաէներգիայի (կՎտ) և ջրի (լիտր) միջին ցուցանիշները: Սպառման միջին միտումը, համեմատած նախորդ գրանցված միջին ցուցանիշների հետ, արտացոլվում է միջին արժեքի հետ միասին՝ ցույց տալով, արդյոք սպառման ծավալներն աճում են, թե պակասում: Վերնահայաց կարմիր սլաքը վկայում է սպառման միջին ցուցանիշի բարձրացման մասին, իսկ դեպի վար ուղղված կանաչ սլաքը ցույց է տալիս, որ սպառման միջին ցուցանիշը իջնում է (այս ցուցմունքները հաշվարկվում են 20-րդ ցիկլից հետո):

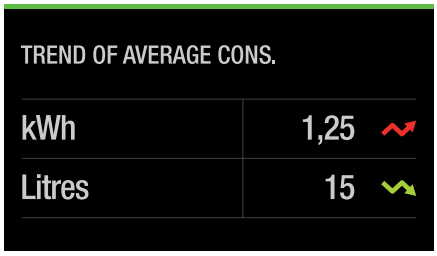

2.3 Միջին սպառման էկրան.

COUNTERS (ՑՈՒՑԱՆԻՇՆԵՐ)

COUNTERS (ՑՈՒՑԱՆԻՇՆԵՐ) բաժինն ընտրելու դեպքում կարող եք դիտել հետևյալ տեղեկությունները՝

- kWh (կՎտ՝) ընդհանուր սպառված էներգիան (մինչև վերջին ցիկլը):
- Litres (Լիտր) գումարը լիտր ջրի սպառվում (վերջին ցիկլի):
- N°՝ կատարված ցիկլերի քանակը (մինչև վերջին ցիկլը):

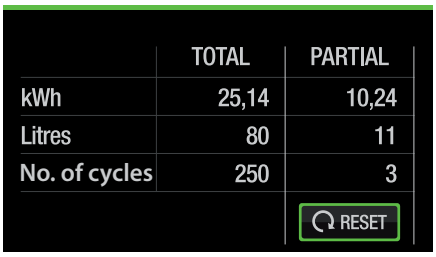

2.4 Ցուցանիշների էկրան

Մեքենան տրամադրում է երկու տեսակի վիճակագրական տվյալներ՝ միջին սպառման տվյալներ և չափիչների ցուցանիշներ:

- TOTAL (ԸՆԴՀԱՆՈՒՐ ՑՈՒՑԱՆԻՇՆԵՐ՝) այս ցուցանիշները հաշվարկվում են սարքավորումը տեղադրելու պահից:
- PARTIAL (ՄԱՍՆԱԿԻ ՑՈՒՑԱՆԻՇՆԵՐ՝) այս ցուցանիշները հաշվարկվում են RESET (ՎԵՐԱԿԱՅԵԼ) կոճակի միջոցով չափիչների զրոյացումից հետո:

Լվացող նյութեր և սպիտակեղենի տեսակներ

AM

Լվացող նյութերի բաշխիչ
Լվացման լավ արդյունքը կախված է նաև լվացող նյութերի չափաքանակից՝ լվացող նյութի չափազանց քանակը չի երաշխավորում ավելի արդյունավետ լվացք,այլ հակառակը հանգեցնում է մեքենայի ներսում նստվածքների առաջացմանը և շրջակա միջավայրի աղտոտմանը:
! Մի օգտագործեք ձեռքով լվացման համար նախատեսված լվացող նյութեր, քանի որ դրանք չափազանց շատ փրփուր են առաջացնում:

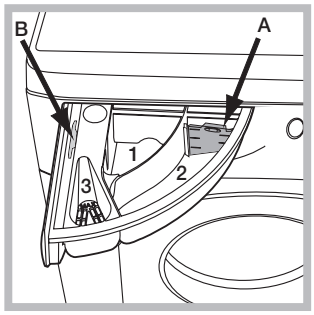

Դուրս բեռեք բաշխիչը և լցրեք դրա մեջ լվացող նյութը կամ հավելումը հետևյալ կերպ:

Խցիկ 1՝ Նախնական լվացքի ցիկլի համար նախատեսված լվացող միջոց (փոշի)
Խցիկ 2: լվացող նյութեր (փոշի կամ հեղուկ)
Հեղուկ լվացող նյութ օգտագործելիս խորհուրդ է տրվում օգտագործել
կցվող A չափաբաշխիչը ճիշտ չափաբաժինը որոշելու համար: Լվացքի փոշի օգտագործելու համար տեղադրեք չափաբաշխիչըB խոռոչի մեջ:
Խցիկ 3 : Հավելումներ (ողողիչ և այլ)
Մի լիցքավորեք ողողիչը խցիկի վանդակից բարձր

Սպիտակեղենի նախապատրաստում
• Տարանջատեք սպիտակեղենը ըստ հետևյալ հատկանիշերի՝
- գործվածքի տեսակը / նշվում է պիտակի վրա
- գույնը՝ տարանջատեք գունավոր իրերը սպիտակներից:
• Ստուգեք կոճակները և հանեք գրպաններից բոլոր իրերը:
• Մի գերազանցեք թմբուկի առավելագույն բեռնվածությունը, որը նշված է չոր սպիտակեղենի համար «Ծրագրերի աղյուսակում»:

Որքա՞ն է սպիտակեղենի քաշը
1 սավան 400-500գր
1 բարձի երես 150-200գր
1 սփռոց 400-500գր
1 խալաթ 900-1200գր
1 սրբիչ 150-250գր

Հատուկ ծրագրեր
ԿԵՂՏԱԲԾԵՐԻ ՈՒԼՏՐԱ ՀԵՌԱՑՈՒՄ 20°C այս ծրագիրը ապահովում է առանց նախնական միջամտության , ցածր ջերմաստիճանով և պահպանելով գույնը և որակը, լաքաների հեռացման մաքսիմալ կարողությունը:
ԿԵՂՏԱԲԾԵՐԻ ՏՈՒՐԲՈ ՀԵՌԱՑՈՒՄ 45՝՝ ապահովում է լաքաների հեռացման գերազանց կարողությունը անգամ 20°C ջերմաստիճանում և 45՝ րոպեյում: Ջերմաստիճանը կարելի է բարձրեցնել մինչև 40°C:
ԲԱՄԲԱԿ 20°C: այս ծրագիրը հատուկ նախատեսված է թեթև աղտոտվածության բամբակե իրերի համար: Արդյունավետ է նաև ցածր ջերմաստիճաններում լվանալու համար, ինչպես 40° լվացքի դեպքում: Հիանալի արդյունքներն ապահովում է մեքենայի մեխանիկական գործողությունը տարբեր արագություններում կրկնվող ու հաճախ ուժգին շարժումներով:

ԲՈՒՐԴ՝ - Woolmark Apparel Care-Green.
Տվյալ մեքենայի լվացման «Բուրդ» փուլը ստացել է «միայն ձեռքով լվացման» համար դասակարգված իրերի լվացման Woolmark կազմակերպության հաստատումը առ այն, որ լվացումը իրականացվում է պիտակի վրա նշված հրահանգներին և կենցաղային սարքի արտադրողի կողմից ներկայացված հրահանգներին համապատասխան: (M1135)



ՎԵՐՆԱՇԱՊԻԿՆԵՐ: վերնաշապիկներ լվանալու համար օգտագործեք հատուկ լվացման ծրագրեր, նախատեսված տարբեր տեսակի գործվածքների և գույների համար, ինչը կօգնի հնարավորինս պահպանել իրերը:
ՋԻՆՍԵՐ: լվանալուց առաջ շրջեք հակառակ կողմով և օգտագործեք հեղուկ լվացքի միջոց: Օգտագործեք “Ջինսեր” ծրագիրը:
ՎԵՐՄԱԿՆԵՐ՝՝ բմբուլե միջուկով բոլոր վերմակների , կուրտկաների , բարձերի լվացման համար (3,5 կգ. ոչ ավել), օգտագործեք թիվ “Վերմակներ՝՝“ հատուկ ծրագիրը: Խորհուրդ է տրվում իրերը բեռնել մեքենայի մեջ եզրերը դեպի ներս ծալելով (տես նկ.) և չգերազանցել թմբուկի ծավալի ¾: Օպտիմալ լվացման համար խորհուրդ է տրվում օգտագործել հեղուկ լվացող նյութեր:



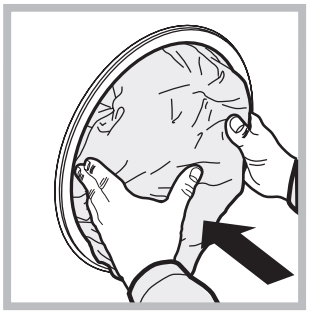

ՆԵՐՔՆԱԶԳԵՍՏ՝: ցանկացած գործվածքի և գույնի ներքնազգեստի համար:
ՈՒԼՏՐԱ ՆՈՒՐԲ օգտագործեք թիվ “Ուլտրա նուրբ՝“ ծրագիրըզգերնուրբ, փայլիկներով և քարերով սպիտակեղենի լվացման համար: Խորհուրդ է տրվում լվացումից առաջ իրերը շրջել հակառակ կողմ և մանր սպիտակեղենը տեղադրել նուրբ սպիտակեղենի համար նախատեսված հատուկ պարկի մեջ: Արդյունքների օպտիմալացման համար խորհուրդ է տրվում նուրբ իրերի լվացման համար նախատեսված հեղուկ լվացող նյութեր:
ԱՆԿՈՂՆԱՅԻՆ ՊԱՐԱԳԱՆԵՐ և ՍՐԲԻՉՆԵՐ 7 ՕՐ՝ օր՝ անկողնային և լոգարանային պարագաների լվացման համար մի ծրագրով օգտագործեք թիվ “Անկողնային պարագաներ և սրբիչներ 7 օր“ ծրագիրը, որը խնայում է ծամանակը և էլեկտրաէներգիան և օպտիմալացնում է ողողիչի օգտագործումը: Խորհուրդ է տրվում օգտագործել լվացքի փոշի:

Սպիտակեղենի հավասարակշռեցման համակարգ
Յուրաքանչյուր քամումից առաջ, ավելորդ տատանումներից խուսափելու համար և թմբուկում սպիտակեղենի հավասարաչափ բաշխման համար մեքենան կատարում է պտույտներ լվացման փուլի արագությունից քիչ ավելի արագ: Եթե մի քանի փորձից հետո սպիտակեղենը ճիշտ չհավասարակշռվեց, մեքենան կատարում է քամում նախատեսվածից ավելի ցածր արագությամբ:

Անսարքություններ և դրանց վերացման մեթոդներ

Hotpoint ARISTON

AM

Եթե ձեր լվացքի մեքենան չի աշխատում:Նախքան Արտոնագրրված սպաարկման կենտրոն դիմելը(տես.Արտոնագրված սպասարկում) ստուգեք կարելի է արդյոք վերացնել անսարքությունները, հետևելով հետևյալ հավելվածում բերված խորհուրդներին

Հայտնաբերված անսարքություն	Հնարավոր պատճառներ/Վերացման մեթոդներ
Լվացքի մեքենան չի միանում.	• Խրոցը միացված չէ վարդակին կամ վատ է միացված, ինչը չի ապահովում շփում • Տանը անջատված է հոսանքը:
Լվացքի փուլը չի ակտիվանում.	• Վատ է փակված մեքենայի դռնակը • Սեղմված չէ ՄԻԱՑՈՒՄ/ԱՆՋԱՏՈՒՄ կոճակը • Սեղմված չէ ՄԵԿՆԱՐԿ/ԴԱԴԱՐ կոճակը • Ջրի մատուցման խողովակը փակ է • Ծրագրավորած է փուլի գործարկման հետաձգում
Մեքենայի մեջ ջուր չի լցվում (Ցուցադրիչի վրա գրվում է “No Water, turn on the tap” (Ջուր չկա, բացեք ծորակը)):	• Ջրամատակարարման խողովակը միացված չի ծորակին • Խողովակը ծալված է • Փակ է ջրի մատակարարման ծորակը • Տանը ջուր չկա • Ջրմուղի ճնշումը բավականաչափ չէ • Սեղմված չի եղել ՄԵԿՆԱՐԿ/ԴԱԴԱՐ կոճակը
Լվացքի մեքենան սխալ է լցնում և թափում ջուրը.	• Ջրահեռացման խողովակը գտնվում է գետնի մակերեվույթից 65 ցածր կամ 100 սմ բարձր (տես Տեղադրում). • Ջրահեռացման խողովակի ծայրը գտնվում է ջրի մեջ (տես Տեղադրում). • Պատի ջրահեռացումը չունի օդահեռացման խողովակ Եթե վերը նշված ստուգումներից հետո անսարքությունը չհեռացվի, պետք է պակել ջրամատակարար խողովակը, անջատել լվացքի մեքենան և դիմել Արտոնագրված Սպասարկման Կենտրոն: Եթե ձեր բնակարանը գտնվում է շենքի վերին հարկերում, ապա կարող են դիտվել սիֆոնային երևույթներ, դրա համար էլ լվացքի մեքենան սխալ է իրականացնում ջրամատակարարում և ջրի հեռացում:Այս խնդրի հեռացման համար վաճառքում կան հատուկ փականներ սիֆոնային երևույթների համար:
Լվացքի մեքենան չի թափում ջուրը և չի քամում սպիտակեղենը	• Ընտրված ծրագիրը չի նախատեսում ջրի հեռացում, որոշ ծրագրերի համար անհրաժեշտ է իրականացնել հավելյալ ջրահեռացում • Ակտիվացված է “Թեթև արդուկում” գործառույթը՝ Լվացման ցիկլն ավարտելու համար սեղմեք ՄԵԿՆԱՐԿ/ԴԱԴԱՐ կոճակը (տես «Առկա գործառույթներ» բաժինը): • Ջրահեռացման խողովակը ծալված է (տես. “Տեղադրում”). • Կոյուղին խցանված է
Լվացքի մեքենան ուժեղ տատանվում է քամելու ժամանակ.	• Լվացքի մեքենայի տեղադրման ժամանակ թմբուկը սխալ է հակաբլոկավորված (տես Տեղադրում) • Լվացքի մեքենան անհավասարէ տեղադրված (տես. “Տեղադրում”). • Մեքենան սեղմված է պատի և կահույքի արանքում (տես “Տեղադրում”)
Լվացքի մեքենայից ջրի արտահոսք.	• Վատ է ամրեցված մատակարար խողովակը (տես. “Տեղադրում”) • Լվացող նյութերի բաշխիչը աղբոտված է: Բաշխիչի մաքրում՝ (տես (տես. “Տեխնիկական սպասարկում և խնամք”) • Վատ է ամրեցրած ջրահեռացման խողովակը (տես. “Տեղադրում”)
Հավելյալ ֆունկցիաների ցուցիչը ևՄԵԿՆԱՐԿ/ԴԱԴԱՐ ցուցիչը արագ թարթում է, էկրանին ցույց է տալիս շեղման կոդը (օկ. F-01, F-..).	• Անջատեք մեքենան և հանեք խրոցը վարդակից, սպասեք 1 րոպե և նորից միացրեք մեքենան: • Եթե անսարքությունը չի հեռացվել, դիմեք Արտոնագրված Սպասարկման կենտրոն
Լվացքի ժամանակ չափից շատ փրփուր է առաջանում.	• Լվացող նյութը նախատեսված չի լվացքի մեքենայի համար (փաթեթի վրա պետք է նշված լինի «լվացքի մեքենայի համար» կամ «ձեռքի և մեքենայի լվացքի համար») • Լվացող նյութի քանակի չափազանցում

Սերվիսային սպասարկում

AM

Մենք հոգ ենք տանում մեր գնորդների մասին և աշխատում ենք սերվիսային սպասարկումը դարձնել առավել որակյալ: Մենք մշտապես կատարելագործում ենք մեր ապրանքը, որպեսզի Ձեր շփումը տեխնիկայի հետ դարձնենք պարզ և հաճելի:

Տեխնիկայի նկատմամբ խնամք
Երկարացրեք շահագործման ժամկետը և իջեցրեք տեխնիկայի կոտրվելու հավանականությունը:

Ձեր տեխնիկայի առավել հեշտ, պարզ և արդյունավետ խնամքի համար օգտվեք Indesit Professional մասնագիտացված միջոցներից:

Indesit Professional արտադրվում է Իտալիայում, պահպանելով եվրոպական բարձր չափանիշները որակի, բնապահպանության և անվտանգության ասպարեզներում և ստեղծված են հաշվի առնելով տեխնիկա:
Մանրամասներն իմացեք www.hotpoint-ariston.com կայքից «Сервис» բաժնից և հարցրեք Ձեր քաղաքի խանութներում:

Արտոնագրված սպասարկման կենտրոններ
Որպեզի մեր սպառողներին մոտ լինենք, մենք ստեղծել են սպասարկման մեծ ցանց, որի հիմքում ընկած է ծառայության վարպետների բարձր պատրաստվածությունը, վարպետությունը և ազնվությունը: Այսօր նրա կազմում հաշվառվում է շուրջ 350 կենտրոններ Ռուսաստանի և ԱՊՀ-ի տարածքում:
Դրանց հետ կապվելու միջոցները Դուք կարող եք գտնել սպասարկման վկայականի վրա և e www.hotpoint-ariston.com կայքի «Сервис» բաժնում:
Եթե Ձեզ պետք է դիմել սպասարկման կենտրոն
Ուշադրություն: Վերանորոգման ժամանակ պահանջեք օրիգինալ պահեստային մասերի օգտագործում:

Նախքան Սպասարկման Ծառայության դիմելը.
- Ստուգեք հնարավոր չէ արդյոք ինքնուրույն վերացնել անսարքությունը (տես. «Անսարքություններ և դրանց հեռացման մեթոդներ»),
- Մեքենայի անսարքությունը ստուգելու համար նորից մացրեք ծրագիրը,
- Հակառակ դեպքում դիմեք Արտոնագրված սպասարկման կենտրոն երաշխիքի կտրոնի վրա նշված հեռախոսահամարով:.

! Երբեք մի դիմեք չարտոնագրված սպասարկման կենտրոններ:

Սպասարկման Ծառայության դիմելիս անհրաժեշտ է հայտնել.
- անսարքության տեսակը,
- երաշխիքային կտրոնի համարը (սպասարկման գրքույկ, սպասարկման վկայական և այլն),
- մեքենայի մոդելը (Mod.) և սերիական համարը (S/N), որոնք նշված են լվացքի մեքենայի հետևի վահանակի տեղեկատվական աղյուսակում:

Այլ օգտակար տեղեկություններ և նորություններ Դուք կարող եք գտնել www.hotpoint-ariston.com կայքում «Сервис» բաժնում:

Пайдалануу боюнча нускама

Кир жуугуч машина

KGZ

Кыргыз

RZ 1047 B

Энергия натыйжалуулугу класстарынын шайкештиги	
Продуктта көрсөтүлгөн энергия натыйжалуулугунун классы жөнүндө маалымат	**Россия мыйзамдарына ылайык энергия натыйжалуулугунун классы**
A	A
A+	A-10% (*)
A++	A-20% (*)
A+++	A-30% (*)
A+++-10%	A-40% (*)
A+++-20%	A-50% (*)
(*) энергия натыйжалуулуктун көрсөткүчтөрүнүн пайыздарынын бул өлчөмү Россия Федерациясынын ченемдик документтери менен аныкталган, “A” классына караганда мыкты.	

Мазмуну

Орнотуу, 58-59
Таңгагын чечүү жана тегиздөө
Суу түтүк жана электр тармагына туташтыруу
Жуунун биринчи циклы
Техникалык маалыматтар

Техникалык тейлөө жана кам көрүү, 60
Сууну жана электр тогун өчүрүү
Жуугуч каражаттарды бөлүштүргүчкө кам көрүү
Соркыскычка кам көрүү
Кир жуугуч машинага кам көрүү
Кебээрди кетирүү айлампасы
Люкка жана барабанга кам көрүү
Суу түтүк ийкем түтүгүн текшерүү

Сактык жана сунуштар, 61
Коопсуздукка карата жалпы талаптар
Утилизациялоо
Сактоо жана ташуу шарттары
Люкту авариялык ачуу

Кир жуугуч машинаны сүрөттөө, 62-63
Башкаруу панели
Дисплей

Кир жуу циклын аткаруу тартиби, 64

Программалар жана кошумча функциялар, 65
Программалардын таблицасы
Мүмкүн болгон тандалмалар

Кызматтар, 66-67

Жуугуч заттар жана кирдин түрлөрү, 68
Жуугуч каражаттарды бөлүштүргүч
Кирди даярдоо
Атайын программалар
Кирди тең салмактоо тутуму

Бузуктар жана аларды жоюу методдору, 69

Сервистик тейлөө, 70

Hotpoint ARISTON

Орнотуу

KGZ

! Бул колдонмону сактап коюңуз. Ал жабдууну сатуу, берүү же жаңы батирге көчүү учурунда, жабдуунун жаңы ээси анын иштөөсүнүн жана тейлөөнүн эрежелери менен тааныша алуусу үчүн, кир жуугуч машина менен бирге комплектте болушу керек.

!Колдонмону жакшылап окуңуз: анда кир жуугуч машинаны орнотуу жана коопсуз пайдалануу боюнча маанилүү маалыматтар камтылган.

Таңгагын чечүү жана тегиздөө

Таңгагын чечүү

1. Кир жуугуч машинанын таңгагын чечиңиз.

2. Жабдуу ташуу убагында бузулбаганын текшериңиз. Бузулууларды аныктаганда – машинаны иштетпеңиз – дароо жеткирүүчү менен байланышыңыз.

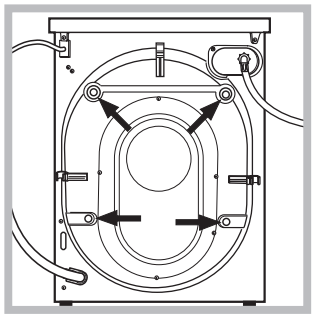

3. Кир жуугуч машинанын төрт ташуу бурамаларын жана арткы жагында жайгашкан төшөмдөрү менен резина тыгындарын алыңыз (сүрөттү кара.).

4. Тешиктерди сунушталуучу пластик тыгын менен жабыңыз.

5. Бардык деталдарын сактаңыз: алар кир жуугуч машинаны киийнки жолу ташууда Сизге керек болот.

!Балдардын таңгактоо материалдары менен ойноосуна жол бербеңиз.

! Таңгак жана анын айрым элементтери тамак менен байланыштыруу үчүн арналган эмес.

Тегиздөө

1. Кир жуугуч машинаны тегиз жана бекем полго ал дубалга, эмерекке жана башка предметтерге тийбегендей орнотуңуз.

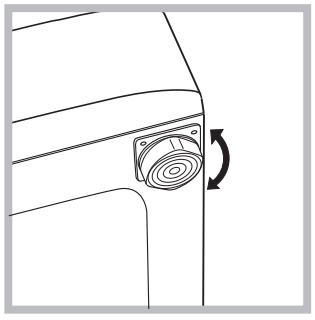

2. Машинаны орунга орноткондон кийин алдыңкы буттарын айлантуу аркылуу анын туруктуу абалын жөндөңүз (сүрөттү кара.). Бул үчүн алгач контргайканы бошотуңуз, жөнгө салууну аяктагандан кийин контргайканы бураңыз.

Машинаны орунга орноткондон кийин деңгээл боюнча корпустун жогорку капкагынын горизонталдуулугун текшериңиз, горизонталдын жантаюусу 2° көп болбошу керек.

Жабдууну туура тегиздөө машина иштеп жаткан убактагы чурулдоодон, вибрациядан жана жылуудан алыс болууга жардам берет.

Эгерде кир жуугуч машина килем төшөлгөн полдо турса, анын негизи килемден жогору турганын текшериңиз. Болбосо желдетүү кыйындайт же таптакыр мүмкүн болбой калат.

Суу түтүк жана электр тармагына туташтыруу

Суу куюучу ийкем түтүгүн туташтыруу

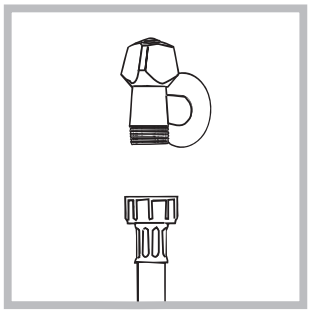

1. А төшөмүн суу куюучу ийкем түтүгүнүн учуна коюңуз жана аны 3/4 дюйм сай тешиги менен муздак суу түтүгүнүн чыгуусуна бурап бекитиңиз (сүрөттү кара.).

Туташтыруу алдында суу түтүк кранын ачыңыз жана кир сууну агызыңыз.

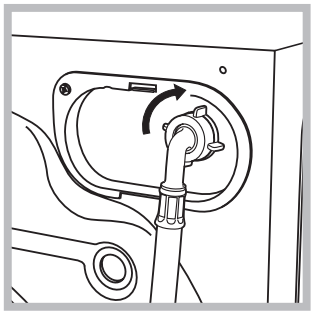

2. Суу куюучу ийкем түтүгүн кир жуугуч машинанын оң жагындагы арткы жогорку бөлүгүндө жайгашкан суу кабылдагычка бурап, кир жуугуч машинага туташтырыңыз (сүрөттү кара.).

3. Ийкем түтүк оролуп калбаганын жана кысылбаганын текшериңиз.

! Суунун басымы Техникалык мүнөздөмөлөрдүн таблицасында көрсөтүлгөн маанилердин чегинде болушу керек (59-бетти кара).

! Эгерде суу түтүк ийкем түтүгүнүн узундугу жетишсиз болсо, Авторлоштурулган тейлөө борборуна кайрылыңыз.

! Эч качан пайдалануудан чыккан ийкем түтүктү пайдаланбаңыз.

KGZ

Суу төгүүчү ийкем түтүктү туташтыруу

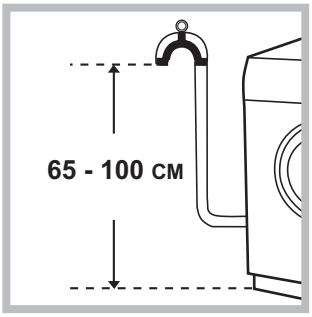

Суу төгүүчү ийкем түтүктү ийбей туруп, полдон 65-100 см бийиктикте жайгашкан суу төгүүчү кубур түтүккө каарта же дубалдагы суу төккүчкө туташтырыңыз,

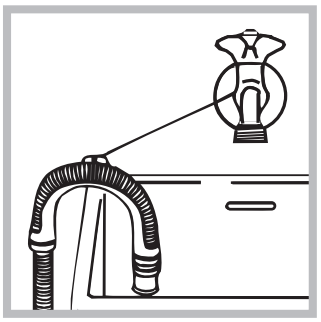

же ийкем түтүктүн учун кранга багыттагычты бекитип, раковинанын же ваннанын четине илиңиз (схеманы кара). Суу төгүүчү ийкем түтүктүн бош учу сууга салынбашы керек.

! Узартылган ийкем түтүктү колдонуу сунушталбайт. Узартуу зарыл болгондо анын диаметри түп нуска ийкем түтүктүкүндөй болушу керек жана жана анын узундугу 150 смдан ашпашы керек.

Электр тармагына туташтыруу
Буюмду розеткага туташтыруу алдында төмөндөгүлөрдү текшерүү керек:
• тармактык розетка жердетилип жана нормативдерге ылайык келиши керек;
• тармактык розетка Техникалык дайындар таблицасында көрсөтүлгөн, кир жуугуч машинанын максималдуу кубаттуулугуна эсептелиши керек (капталдагы таблицаны кара.)
• электр азыктандыруунун чыңалуусу Техникалык дайындар таблицасында көрсөтүлгөн, маанилерге шайкеш келиши керек (капталдагы таблицаны кара.)
• тармактык розетка кир жуугуч машинанын штепселдик айрысы менен сыйышуусу керек. Болбосо тармактык розетканы же штепселдик айрыны алмаштыруу керек.

! Кир жуугуч машинаны бастырманын алдына болсо дагы, көчөгө орнотууга болбойт, анткени аны жаандын жана чагылгандын таасирине кабылтуу коркунучтуу болуп саналат.
! Кир жуугуч машина тармактык розеткага жетүү мүмкүндүгү бош болгондой жайгашуусу керек.
! Узарткычтарды жана үчтүктөрдү пайдаланбаңыз.
! Буюмдун тармактык кабели бүгүлбөшү же кысылбашы керек.
! Тармактык кабелди алмаштырууну ыйгарым укуктуу техниктер гана ишке ашыра алышат.
Көңүл буруңуз! Өндүрүүчү компания жогоруда сүрөттөлгөн эрежелерди сактабоо учурунда өзүнөн бардык жоопкерчиликти алат.

Жуунун биринчи циклы

Орнотууну аяктагандан кийин, пайдалануунун алдында кир жуучу порошок менен, бирок кир кийим жок, “автотазалоо” программасы боюнча кир жуунун бир циклын жүргүзүү керек *(“Кир жуугуч машинага кам көрүүнү” кара).*

Техникалык маалыматтар	
Модели	RZ 1047 B
Өндүрүүчү өлкө	Польша
Габариттик өлчөмдөр	туурасы 59,5 см. бийиктиги 85 см. терендиги 60,5 см.
Сыйымдуулугу	1ден 10 кг чейин
Электр азыктандыруунун чыңалуусунун номиналдык мааниси же чыңалуунун диапазону	220-240 V ~
максималдуу кубаттуулук	1850 W
Электр тогунун түрүнүн шарттуу белгиси же өзгөрмө токтун номиналдуу жыштыгы	50 Hz
Электр тогуна урунуудан коргоо классы	I коргоо классы
Суу түтүк туташуусу	максималдуу басым 1 МПа (10 бар) минималдуу басым 0,05 МПа (0,5 бар) барабандын сыйымдуулугу 71 литр
Сыгуунун ылдамдыгы	Мүнөтүнө 1400 айлануруга чейин
EN 60456 Директивасына ылайык башкаруу программасы	Эко пахта программа; температура 60°C; жүктөө 10 кг чейин.
	Бул буюм Европа Коомдоштугунун төмөндөгү Директиваларына шайкеш келет: - 2004/108/CE (Электр магниттик шайкештик); - 2006/95/CE (Төмөнкү чыңалуу) - 2012/19/EU (WEEE)
Нымдан коргоого ээ болбогон, төмөнкү вольттуу жабдуудан тышкары, коргоочу кабык менен камсыздалуучу, катуу бөлүкчөлөрдүн жана нымдын түшүүсүнөн коргоо деңгээли: **IPX4**	
Бул техниканы өндүрүү датасын төмөндөгүдөй түрдө, штрих-код астында жайгашкан серия номеринен алууга болот (S/N XXXXXXXXX)	- S/N 1-саны жылдын акыркы санына туура келет, - S/N 2 жана 3-саны – ирет номери боюнча жылдын айына. - S/N 4 жана 5-сандары – күн.
Энергияны керектөө классы	A

Техникалык тейлөө жана кам көрүү

KGZ

Сууну жана электр тогун өчүрүү

• Ар бир жолу кир жуугандан кийин суу түтүк кранын жабыңыз. Мындай жол менен машинанын суу түтүк тутутумун эскириши кыскарат жана агып калуу тобокелдиги азаят.
• Кир жуугуч машинаны тазалоо жана техникалык тейлөө процессинде штепселдик айрыны тармактык розеткадан сууруңуз.

Жуугуч каражаттарды бөлүштүргүчкө кам көрүү

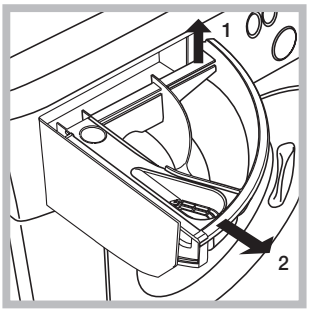

Бөлүштүргүчтү эки тарабынан басып жана сыртка тартып, чыгарыңыз (схеманы кара).
Бөлүштүргүчтү жылуу суу менен жууңуз. Бул операция үзгүлтүксүз аткарылышы керек.

Соркыскычка кам көрүү

Кир жуугуч машина техникалык тейлөөгө муктаж болбогон, өзүн өзү тазалоочу соркыскыч менен жабдылган. Ошентсе дагы майда предметтер тыйын, топчу) төмөнкү бөлүгүндө жайгашкан, соркыскычты сактоочу каптоочко түшүп кетиши мүмкүн.
! Кир жуу циклы аяктаганын текшериңиз жана штепселдик айрыны тармактык розеткадан сууруңуз.

Каптоочко жетүү үчүн:

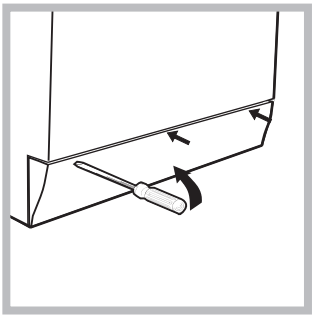

1. кир жуугуч машинанын алдыңкы панелин бурагычтын жардамы менен алыңыз (схеманы кара);

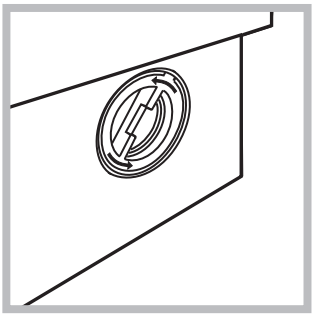

2. капкакты саат жебесине каршы бурап, аны ачыңыз (схеманы кара):бир аз суунун агышы нормалдуу көрүнүш болуп саналат;
3. каптоочтун ичин жакшылап тазалаңыз;

4. капкакты ордуна бураңыз;
5. алдыңкы панелди машинага бекитүү алдында илмектери тийиштүү илгичтерге киргенин текшерип, аны ордуна орнотуңуз.

Кир жуугуч машинага кам көрүү

• Кир жуугуч машинанын тышкы жана резина бөлүктөрүн тазалоо үчүн самын менен жылуу сууга нымдалган чүпүрөктү пайдаланыңыз. Эриткичтерди же абразивдик тазалоочу каражаттарды пайдаланбаңыз.
• Кир жуугуч машина ички деталдарын “Автотазалоо” программасы менен себилденген, аны барабанда эч кандай кир жок аткаруу керек. Кир жуугуч машинаны тазалоо үчүн жуугуч затты (абдан кирдеген кийим үчүн сунушталгандын 10% көлөмүндө) же атайын кошулмаларды жуу программасында көмөкчү катары пайдаланууга болот. Машинаны тазалоо программасын ар бир 40 кир жуу циклынан кийин аткаруу сунушталат.
Бул функцияны активдештирүү үчүн сиз эки жолду колдонсоңуз болот:
- башкаруу панелиндеги белгини ⟳ басуудан кийин, ТАНДООЧУну эки ирет басыңыз.
- SERVICES (КЫЗМАТТАР) менюсундагы белгиге келтирип ТАНДООЧУну ⟳ бураңыз, менючага кирүү үчүн аны басыңыз, белгиге келтиргенче бураңыз дагы эки жолу ⟳ басыңыз.

Кебээрди кетирүү айлампасы

Дисплейдеги билдирүү, колдонуучуга атайын жуучу каражаты менен, кебээрди кетирүү айлампасын улам-улам иштетүү жөнүндө эскертип турат.
Жуучу машинаңыздын кебээрин кетирүүгө эң ылайыктуу өнүмдү (WPRO) аныктоо үчүн, wpro.eu кириңиз.
Кебээрди кетирүү айлампасы, машинанын компоненттерин (барабан, түтүктөрдү) тазалыкта сактоого мүмкүндүк берет.
Керек болгон учурда, дисплей төмөнкү эскертмени көрсөтөт: *“Descaling cycle recommended. Remind me later?”* ✓ / ×.
Эгер сурооого “ооба” деп жооп берсеңиз, билдирүү айлампанын аягында же машина кийинки жолу иштетилгенде пайда болот. Эгер сурооого “жок” деп жооп берсеңиз, билдирүү кийинки 100 айлампада пайда болбойт (эсептегич кайра коюлат).
Айлампаны кантип иштетүү жөнүндө маалыматты алуу үчүн кебээрди кетирген өнүмдүн таңгагындагы нускамаларды жолдоңуз.

Люкка жана барабанга кам көрүү

• Кир жуугуч машинаны пайдалангандан кийин барабанда жагымсыз жыттардын пайда болуусунан алыс болуу үчүн люкту жарым ачык калтыруу керек.

Суу түтүк ийкем түтүгүн текшерүү

Жылына бир жолудан көп эмес суу берүү ийкем түтүгүн текшериңиз. Ийкем түтүктүн жараңкаларын же айрылууларын аныктаганда аны алмаштырыңыз: кир жуу процессинде суу түтүгүндөгү катуу басым ийкем түтүктүн капилет ажырап калуусуна алып келиши мүмкүн.

! Эч качан таңгагы жок ийкем түтүктөрдү пайдаланбаңыз.

Сактык жана сунуштар

Hotpoint
ARISTON

KGZ

! Кир жуугуч машина коопсуздук боюнча эл аралык нормативдерге ылайык долбоорлонгон жана даярдалган. Сиздин коопсуздугуңуз максатында түзүлгөн ушул эскертүүлөрдү көңүл коюп окуу керек.

Коопсуздукка карата жалпы талаптар

• Машинаны пайдалангандан кийин аны сөзсүз өзгөрмө токтун тармагынан өчүрүңүз жана суу түтүк кранын жабыңыз.
• Бул буюм үйдө пайдалануу үчүн гана арналган.
• Кир жуугуч машина дене бойлук, сенсордук, акыл-эс жөндөмдүүлүктөрү төмөн адамдардын (балдардын) же аларда жашоо тажрыйбасы же билими жок болгондо, эгерде алар алардын коопсуздугу үчүн жооптуу адам тарабынан көзөмөл астында болбосо же приборду пайдалануу жөнүндө нускама албаса, алардын пайдалануусу үчүн уруксат бербеңиз. Балдардын машина менен ойноосуна жол бербеңиз.
• Буюмга нымдуу кол менен, жылаңайлак же нымдуу бут менен тийбеңиз.
• Буюмду электр розеткасынан ажыратуу үчүн тармактык кабелден тартпаңыз, айрыны кол менен кармаңыз.
•Кир жуу процессинде порошокту бөлүштүргүчтү ачпаңыз.
• Төгүлүүчү суу менен байланышуудан алыс болуңуз, анткени ал абдан ысык болушу мүмкүн.
• Люкту күч менен ачууга таптакыр тыюу салынат: бул машинанын капыстан ачуудан коргоочу, коргоо механизминин бузулушуна алып келиши мүмкүн.
• Бузук учурда буюмду өз алдынча оңдоо максатында анын ички механизмдерин ачууга тыюу салынат.
• Балдардын иштеп жаткан кир жуугуч машинага тийүүсүнө жол бербеңиз.
• Кир жуу процессинде кир жуугуч машинанын люгу ысып кетиши мүмкүн.
• Кир жуугуч машинаны жылдыруу зарыл болгондо, бул операцияны эки же үч адам абдан этият менен аткарышы керек. Эч качан машинаны жалгыз жылдырбаңыз, анткени машина өтө оор.
• Кир жуугуч машинага кир жүктөө алдында, барабан бош экенин текшериңиз.
•Кир жуугуч машина дене бойлук, сезимдик же акыл-эс жөндөмдүүлүктөрү төмөн адамдардын (балдардын) же аларда жашоо тажрыйбасы же билими жок болгондо, эгерде алар алардын коопсуздугу үчүн жооптуу адам тарабынан көзөмөл астында болбосо же приборду пайдалануу жөнүндө нускама албаса, алардын пайдалануусу үчүн арналган эмес. Балдардын кир жуугуч машина менен ойноосуна жол бербөө үчүн алар көзөмөл астында болушу керек.

Утилизациялоо

• Таңгактоо материалдарын жок кылуу: таңгактоо материалдарын кайталап пайдалануу максатында жергиликтүү нормативдерди сактаңыз.
• Электрондук жана электр приборлорду утилизациялоого тиешелүү 2012/19/eU Европа Директивасына ылайык, электр приборлорду кадимки шаар таштандысы менен чогуу ыргытылбашы керек. Иштебей калган приборлор аларды утилизациялоону жана алардын курамдык материалдарынын рекуперациясын оптималдаштыруу үчүн, ошондой эле курчап турган чөйрөнүн жана ден соолуктун коопсуздугу үчүн өзүнчө топтолушу керек. Бардык приборлордо боло турган “чийилген таштанды челегинин” символу аларды өзүнчө утилизациялоо жөнүндө эскерткич катары кызмат кылат.
Тиричилик электр приборлорун туура утилизациялоо жөнүндө кеңири маалымат алуу үчүн пайдалануучулар атайын мамлекеттик уюмга же дүкөнгө кайрыла алышат.

Сактоо жана ташуу шарттары

• Таңгакталган кир жуугуч машинаны табигый желдетүүсү бар жабык жайларда 80%дан көп эмес салыштырмалуу нымдуулукта сактоо керек. Эгерде машина узак убакыт пайдаланылбаса жана жылытылбаган жайда сактала турган болсо, машинаны суудан толук өчүрүү керек.
Машинаны ташуу алдында кир жуугуч машинанын багынын бузулушуна жол бербөө үчүн, тыгыны менен транспорттук бурамаларды орнотуу керек.
Машинаны жабык машинанын бардык түрү менен, аны бекем бекитип жумушчу абалында (вертикалдуу) ташуу керек. Кир жуугуч машинаны жүктөө-түшүрүү иштеринде урунууга кабылтууга ТЫЮУ САЛЫНАТ.

Люкту авариялык ачуу

Эгерде электр энергиясын өчүрүү себебинен улам машинанын люгун ачуу мүмкүн болбосо, таза кирди чыгаруу үчүн төмөндөгүдөй аракет кылыңыз.
1. машинанын штепселдик айрысын тармактык розеткадан сууруңуз.

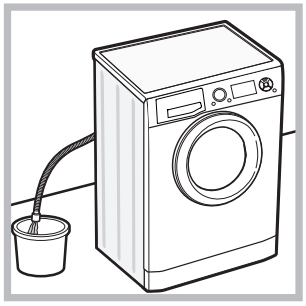

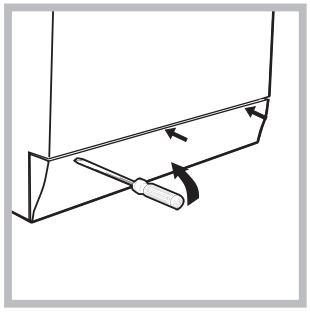

2. машинадагы суунун деңгээли люктун тешигинен төмөн экенин текшериңиз.
Болбосо схемада көрсөтүлгөндөй, суу төгүү түтүгү аркылуу ашыкча сууну чакага куюңуз.
3. кир жуугуч машинанын алдыңкы панелин чыгарыңыз (схеманы кара.)



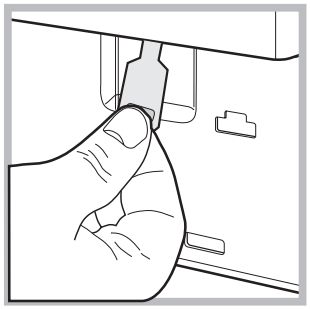

4. схемада көрсөтүлгөн тышындагы тилчесин пластик тосмолоо бурамасына чейин тартыңыз. Андан кийин аны ылдый тартыңыз жана ошол эле убакта люкту ачыңыз.
5. алдыңкы панелди машинага бекитүүнүн алдында илмектери тийиштүү илгичтерге киргенин текшерип, аны ордуна орнотуңуз.

Кир жуугуч машинаны сүрөттөө

KGZ

Башкаруу панели

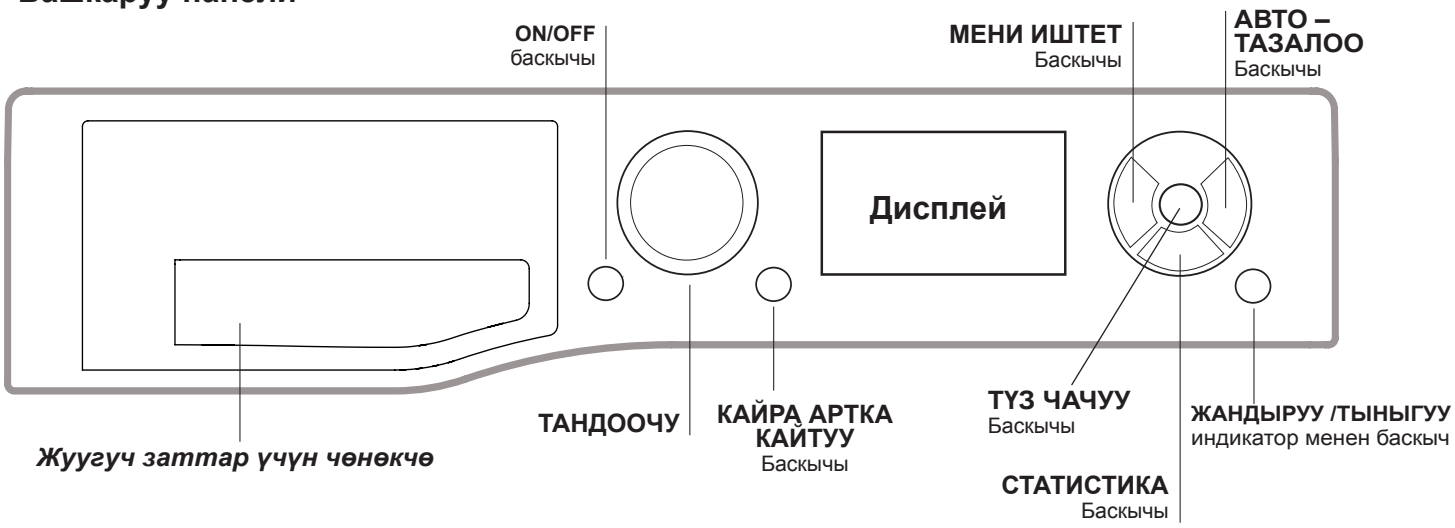

Жуугуч заттар үчүн чөнөкчөлөр: жуугуч заттарды жана кошулмаларды жүктөө үчүн (“Жуугуч заттар жана кир кийимдин түрлөрү” кара.).

ON/OFF баскычы ⏻: машинаны күйгүзүү же өчүрүү үчүн бул баскычты тез басыңыз. Сейрек жашыл түс менен бүлбүлдөгөн, ЖАНДЫРУУ /ТЫНЫГУУ индикатору машина күйгүзүлгөнүн түшүндүрөт. Кир жуу процессинде кир жуугуч машинаны өчүрүү үчүн баскычты болжол менен 3 секунд басып кармап туруу керек. Кыска же капысынан басып алуу машинаны өчүрүүгө алып келбейт. Машинаны кир жуу процессинде өчүрүү учурунда учурдагы цикл токтотулат.

ТАНДООЧУ: Оңго же солго бурап, дисплейден менюнун кызматтарын көрөсүз жана каалаган кир жуучу циклдарды, кызматтарды/функцияларды тандайсыз; тандооңузду ырастоо үчүн басыңыз.

КАЙРА АРТКА КАЙТУУ баскычы: Сизди мурунку көрсөтүү деңгээлине алып келет.

МЕНИ ИШТЕТ баскычы: цикл боюнча жардам катары маалымат берген тандалма бөлүгүнө кирүүгө мүмкүнчүлүк түзөт.

СТАТИСТИКА баскычы: Сизге Статистика бөлүгүнө кирүүгө мүмкүнчүлүк түзөт.

АВТО – ТАЗАЛОО баскычы: машинеңин ички бөлүктөрүн тазалоо үчүн басыңыз (*“Техникалык тейлөө жана кам көрүү” бөлүгүн караңыз)*.

ТҮЗ ЧАЧУУ (DIRECT INJECTION) баскычы: ТҮЗ ЧАЧУУ баскычын тандоо үчүн басыңыз.

ЖАНДЫРУУ /ТЫНЫГУУ индикатор менен баскыч: жашыл индикатор сейрек бүлбүлдөгөндө, кир жуу циклын иштетүү үчүн баскычты басыңыз. Циклды иштеткенден кийин индикатор бүлбүлдөбөй калат. Кир жууну токтотуу үчүн кайрадан бул баскычты басыңыз; индикатор кызгыл сары түс менен күйөт. Эгерде 🔒 символу күйбөсө, машинанын люгун ачууга болот. Кир жууну ал токтотулган учурдан тартып улантуу үчүн, кайрадан бул баскычты басыңыз.

Күтүү режими
Бул кир жуугуч машина электр энергиясын үнөмдөө боюнча жаңы нормативдердин талаптарына жооп берет, машина 30 мүнөт тургандан кийин күйө турган, автоматтык түрдө өчүү тутуму (энергияны сактоо режими) менен себилденген. ON/OFF баскычын бир жолу басыңыз жана машина кайра күйгөнчө күтө туруңуз.

Микробго каршы тыгыздоо
Люктун тыгыздагычы бактериялардын көбөйүүсүн 99,99%га кыскартуу менен, антимикробдук коргоону камсыздаган атайын аралашмадан даярдалган. Люктун тыгыздагычы тактардын, жагымсыз жыттардын пайда болушуна жана буюмдун бузулушуна алып келе турган, бактерия жана көк дат сыяктуу зыяндуу микробдордун (*) көбөйүүсүн кыскартуучу Zinc pyritione, пестициддик затты камтыйт.
(*) *Перуджи Университетинде өткөрүлгөн тесттерге ылайык: Staphylococcus aureus, Escherichia coll, Pseudomonas aeruginosa, Candida albicans, Aspergillus niger, Penicillium digitatum.*

Сейрек учурларда тыгыздагыч менен узак байланышуу тери аллергиясын пайда кылышы мүмкүн.

KGZ

Дисплей

Сиз маалыматтын баардыгын экранга чыгара аласыз жана экрандагы баардык функцияларга кире аласыз.

Башкы менюда үч белгиси бар, сиз ТАНДООЧУ бурагычын оңго же солго бурап тандай аласыз. Тандалган белгинин аты экранга чыгат.



Белги SERVICES (КЫЗМАТТАРГА) тиешелүү, эгер сиз ТАНДООЧУ менен аны тандасаңыз, төмөнкү белги менен менюча чыгат:

kW POWER CONSUMPTION (САРПТАЛУУЧУ КУБАТУУЛУК): кир жуугуч машинеин учурда сарптап жаткан электр кубаттулугун көрсөтөт.

STATISTICS (СТАТИСТИКА): кир жуугуч машинеин колдонуу, энергия жана суу сарптоосу боюнча башкы статистикасын экранга көрсөтөт. Башкаруу панелиндеги STATISTICS (СТАТИСТИКА) баскычын басып дагы сиз жогорудагы фунцияларга кире аласыз.

DRIVE ME (МЕНИ ИШТЕТ): Циклдарды тандоо процессин баштоо үчүн *(“Кир жуу циклын аткаруу тартиби” параграфын караңыз).*

AUTO-CLEAN (АВТО – ТАЗАЛОО): барабандын авто-тазалоо циклын баштоо үчүн *("Техникалык тейлөө жана кам көрүү" бөлүгүн караңыз).*

Кошумча маалымат алыш үчүн SERVICES (КЫЗМАТТАРГА) бөлүгүн караңыз.

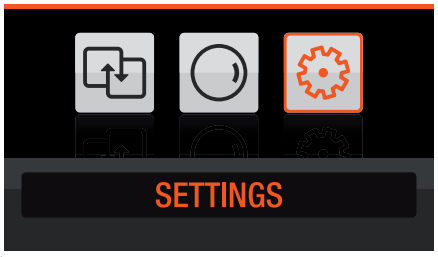

Белги SETTINGS (ЫҢГАЙЛАШТЫРУУЛАР) га тиешелүү, эгер сиз ТАНДООЧУ менен аны тандасаңыз, төмөнкү белги менен менюча чыгат:

BRIGHTNESS (АЧЫК ТҮСТҮҮЛҮК): экрандын ачык түстүүлүгүн коюш үчүн.

AUTOMATED KEY LOCK (АВТОМАТТЫК КУЛПТООЧУ АЧКЫЧ): Башкаруу панелинен автоматтык кулптоонун күтүү убактысын коюуу же алып салуунун төрт түрү бар: 30”- 1’ - 2’ - 5’.

LANGUAGE (ТИЛДЕР): экран саптарынын тилин тандоо үчүн. Биринчи жолу машинени жандырганда, сизге тилди тандоо сунушталып, экран автоматикалык түрдө тилди тандоо менюсун көрсөтөт. Каалаган тилди тандоо үчүн ТАНДООЧУ бурагычын тилди бөлүп көрсөткөнгө чейин бураңыз, андан соң ТАНДООЧУ бурагычты басыңыз.

PRODUCT INFO (ТОВАР ЖӨНҮНДӨ МААЛЫМАТ): кир жуугуч машинеин сериялык номерин жана кодун көрсөтүү үчүн.

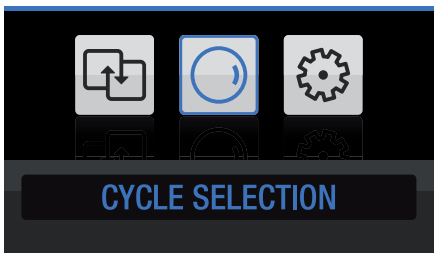

Бул белги CYCLE SELECTION (ЦИКЛ ТАНДОО) го тиешелүү.

Эгер сиз ТАНДОО бурагычын басып аны тандасаңыз, болгон кир жуучу циклдар белгилери менен экранда менюча болуп чыгат.

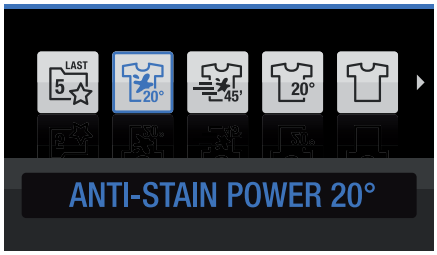

Каалаган циклды, ТАНДООЧУ бурагычты басып ырастоо менен белгилеңиз. Дагы бир Температура жана Айлантуу көлөмдөрүн өзгөртүү жана бир же андан көп кир жуучу опцияларды тандоо менен, программаны ыңгайлаштыруу үчүн колдоно турган менюча экранга чыгат.
Ошондой эле сиз программанын баштоо убактысын 24саатка чейин кечиктире аласыз.



Сиз каалаган жуу программасын бул субменюдан гана баштай аласыз.

Акыркы аткарылган кир жуучу циклдардын (алардын түрү, коюму, алынган тандалмалар сакталган) тизмесине кирүү үчүн биринчи белгини LAST 5 басыңыз (коюлган кечиктирилген жандырууну эске албаганда).

Эгер сиз ушул акыркы циклдердин бирин тандап алсаңыз, күндө колдонуучу жана коюму, алынган тандалмалар киргизилген кир жуучу циклды өзгөртүп отурбастан, дароо баштаганга шарт түзүлөт.

Экрандын ылдый жагында төмөнкү белгилер берилген:

- Эшик Кулпусу: бул белги эшик кулптанган учурда көрсөтүлөт.
- Баскыч Кулпусу: баскыч кулпусу жандырылганда көрсөтүлөт.
- Drive Me (МЕНИ ИШТЕТ ЦИКЛЫ) сунушталган цикл экрандарында көрсөтүлөт жана Drive Me (МЕНИ ИШТЕТ ЦИКЛЫ) ЦИКЛЫНАН ТАНДАЛАТ.

Кир жуу циклын аткаруу тартиби

KGZ

Салттуу программалоо.

1. **МАШИНЕНИ ЖАНДЫРЫҢЫЗ.** ӨЧҮРҮҮ/ЖАНДЫРУУ баскычын басыңыз. “HOTPOINT-ARISTON” деген сөздөр дисплейге чыгат.
2. **КИРДИ САЛЫҢЫЗ.** Кир жуугуч машинеңин эшигин ачыңыз. Программалардын схемасында берилгендей максималдык салуу көлөмүнөн ашырбай кирди салууга аракет кылыңыз.
3. **КИР ЖУУГУЧ САМЫНДЫ ЧЕНЕП САЛЫҢЫЗ.** Кир жуугуч самын салуу тартма бөлүкчөсүн тартып ачыңыз, жана *“Жуугуч заттар жана кирдин түрлөрү”* бөлүгүндө көрсөтүлгөндөй, кир жуугуч самынды ылайыктуу бөлүгүнө салыңыз.
4. **ЭШИКТИ ЖАБЫҢЫЗ.**
5. **КИР ЖУУЧУ ЦИКЛДЫ ТАНДАҢЫЗ.** Белгини тандаш үчүн ТАНДООЧУну колдонуңуз жана мүмкүн болгон кир жуучу циклдардын менючасына кирүү үчүн аны басыңыз. Каалаган циклды тандагандан кийин жана ТАНДООЧУну басуу менен ырастап болгон соң,Температура жана Айлантуу циклдарынын наркын алмаштыруу менен, бир же андан көп тандалмаларды тандоо менен сиз көрсөтүлгөн менючаны циклды ыңгайлаштыруу үчүн колдоносуз. ЖАНДЫРУУ /ТЫНЫГУУ жарыгы акырындан күйүп жанат.
6. **КИР ЖУУЧУ ЦИКЛДИН БАШТООСУ.** Эгер сиз тандоолорду ыңгайлаштыруу экранында болсоңуз, жууй турган циклдин баштоосу мүмкүн эмес.

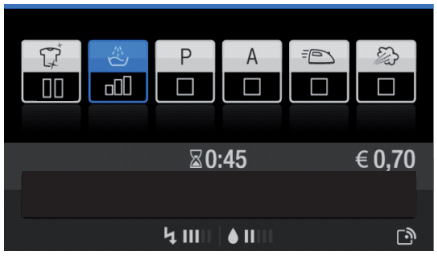

Эгер мүмкүн болсо, кайра артка кайтуу баскычын басып циклды ыңгайлаштыруу экранына кайра келсеңиз болот, ал жерден ЖАНДЫРУУ /ТЫНЫГУУ баскычын басып, циклды баштасаңыз болот. Индикатор жарыгы күйүп, эшик кулптанат (ЭШИК КУЛПУСУ белгиси күйөт). Кир жуучу циклдын учурунда учурдагы фазанын аты дисплейге чыгат. Кир жуучу циклдын иштөө учурунда, циклды алмаштырыш үчүн, АНДЫРУУ/ТЫНЫГУУ баскычын басып тыныктырып (ЖАНДЫРУУ /ТЫНЫГУУ индикатор жарыгы кызгыл сары түстө жай күйүп жанат) , андан соң, каалаган циклды тандап, кайрадан ЖАНДЫРУУ /ТЫНЫГУУ баскычын басыңыз. Кир жуучу циклдын учурунда эшикти ачыш үчүн ЖАНДЫРУУ / ТЫНЫГУУ баскычын басыңыз; ЭШИК КУЛПУСУ белгиси өчсө, эшик ачылат. Кайрадан ЖАНДЫРУУ /ТЫНЫГУУ баскычын басып, циклдын токтогон жеринен иштетиңиз.

7. **ПРОГРАММАНЫН АЯГЫ.** Бул «END OF CYCLE» (ЦИКЛДЫН АЯГЫ) деген текст дисплейде көрүнүү менен белгиленет; ЭШИК КУЛПУСУ белгиси өчкөндө, эшикти ачууга болот. Эшикти ачыңыз, кирди алып чыгыңып, машинени өчүрүңүз.

! Башталгын циклды өчүргүңүз келсе, ЖАНДЫРУУ/ӨЧҮРҮҮ баскычын коё бербей кармап туруңуз. Цикл токтоп, машине өчүрүлөт.

МЕНИ ИШТЕТ жардам программасы

1. **МАШИНЕНИ ЖАНДЫРЫҢЫЗ.** ӨЧҮРҮҮ/ЖАНДЫРУУ баскычын басыңыз. “HOTPOINT-ARISTON” деген сөздөр дисплейге чыгат.
2. **КИРДИ САЛЫҢЫЗ.** Кир жуугуч машинеңин эшигин ачыңыз. Программалардын схемасында берилгендей максималдык салуу көлөмүнөн ашырбай кирди салууга аракет кылыңыз.
3. **КИР ЖУУГУЧ САМЫНДЫ ЧЕНЕП САЛЫҢЫЗ.** Кир жуугуч самын салуу тартма бөлүкчөсүн тартып ачыңыз, жана *“Жуугуч заттар жана кирдин түрлөрү”* бөлүгүндө көрсөтүлгөндөй, кир жуугуч самынды ылайыктуу бөлүгүнө салыңыз.
4. **ЭШИКТИ ЖАБЫҢЫЗ.**
5. Башкаруу панелинде атайын баскычты басып же КЫЗМАТТАР менюсун колдонуп МЕНИ ИШТЕТ программасына кириңиз.
   Менючалар чыгат дисплейге, ал жерден сиз төмөнкүлөрдү тандап алышыңыз керек:
   Түс, Буюм/Кездеме, Кирдин түрү, Кир жуугуч самындын түрү.
   Тандоолорго жараша машине оптималдуу циклды тапкан соң, сиз чайкоо түрүн гана алмаштыра аласыз жана кааласаңыз кечиктирилген жандырууну коёсуз. ЖАНДЫРУУ / ТЫНЫГУУ жарыгы акырындан күйүп жанат.
6. **КИР ЖУУЧУ ЦИКЛДИН БАШТООСУ.** Эгер сиз тандоолорду ыңгайлаштыруу экранында болсоңуз, жууй турган циклдин баштоосу мүмкүн эмес.

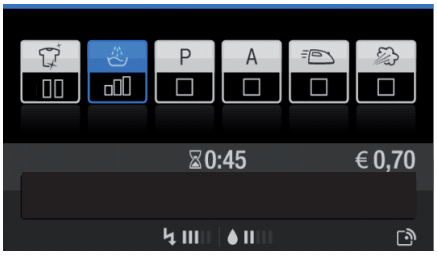

Эгер мүмкүн болсо, кайра артка кайтуу баскычын басып циклды ыңгайлаштыруу экранына кайра келсеңиз болот, ал жерден ЖАНДЫРУУ /ТЫНЫГУУ баскычын басып, циклды баштасаңыз болот. Индикатор жарыгы күйүп, эшик кулптанат (ЭШИК КУЛПУСУ белгиси күйөт). Кир жуучу циклдын учурунда учурдагы фазанын аты дисплейге чыгат. Кир жуучу циклдын иштөө учурунда, циклды алмаштырыш үчүн, АНДЫРУУ/ТЫНЫГУУ баскычын басып тыныктырып (ЖАНДЫРУУ /ТЫНЫГУУ индикатор жарыгы кызгыл сары түстө жай күйүп жанат) , андан соң, каалаган циклды тандап, кайрадан ЖАНДЫРУУ /ТЫНЫГУУ баскычын басыңыз. Кир жуучу циклдын учурунда эшикти ачыш үчүн ЖАНДЫРУУ / ТЫНЫГУУ баскычын басыңыз; ЭШИК КУЛПУСУ белгиси өчсө, эшик ачылат. Кайрадан ЖАНДЫРУУ /ТЫНЫГУУ баскычын басып, циклдын токтогон жеринен иштетиңиз.

7. **ПРОГРАММАНЫН АЯГЫ.** Бул «END OF CYCLE» (ЦИКЛДЫН АЯГЫ) деген текст дисплейде көрүнүү менен белгиленет; ЭШИК КУЛПУСУ белгиси өчкөндө, эшикти ачууга болот. Эшикти ачыңыз, кирди алып чыгыңып, машинени өчүрүңүз.

! Башталгын циклды өчүргүңүз келсе, ЖАНДЫРУУ/ӨЧҮРҮҮ баскычын коё бербей кармап туруңуз. Цикл токтоп, машине өчүрүлөт.

Кийимдерди кошуу мүмкүндүгү
Дисплейдеги белги, кошумча кийимдер кир жуугуч машинага, анын өндүрүмдүүлүгүн азайтпастан качан салууга болоорун көрсөтөт.
Кийимди салуу үчүн, би ринчи кир жуугуч машинаны ЖАНДЫРУУ /ТЫНЫГУУ баскычын басып токтотуңуз. Андан соң эшикти ачып, кирди салыңыз.
Кайрадан ЖАНДЫРУУ /ТЫНЫГУУ баскычын басып, ацлампанын токтогон жеринен иштетиңиз.

Кечиктирилген жандыруу
Менюда кечиктирилип баштоо режими жеткиликтүү. Бул айлампанын кечиктирилип иштеп баштоо убагын (1 сааттык интервал менен) орнотууга мүмкүндүк берет.



Программалар жана кошумча функциялар

Hotpoint
ARISTON

KGZ

Программалардын таблицасы

Жуу циклдери	Макс. темп. (°C)	Макс. ылдамдык (айлануу/мүн)	Детергенттер			Макс. жүк (кг)	Циклдин узактыгы
			Кирди чылоо	Жуу	Кездеме жумшарткыч		
Такка каршы Кубат 20°C (Anti-Stain Power 20°C)	20°	1400	-	●	●	10	Кир жуу программасынын узактыгын дисплей боюнча текшерүүгө болот
Такка каршы Турбо 45' (Anti-Stain Turbo 45')	20° (Макс. 40°C)	1200	-	●	●	5,5	
Пахта 20°C (Cotton 20°C):аз кир болгон боёгу чыкпаган жана назик боёктору бар.	20°	1400	-	●	●	10	
Пахта (Cotton): аз кир болгон боёгу чыкпаган жана назик боёктору бар.	90°	1400	●	●	●	10	
Синтетика (Synthetics): абдан кир болгон боёгу чыкпаган.	60°	1000	●	●	●	5,5	
Жүн (Wool): жүнгө, кашемирге ж.б.	40°	800	-	●	●	2,5	
Эко пахта (Eco Cotton) (1): Абдан кир болгон ак түстөгү кийимдер жана боёгу чыкпагандар.	60°	1400	-	●	●	10	
Эко пахта (Eco Cotton) (2): жеңил кирдеген туруктуу жана назик өңдүү кийим.	40°	1400	-	●	●	10	
Көйнөктөр (Shirts)	40°	600	-	●	●	2,5	
Жинсылар (Jeans)	40°	800	●	●	●	5	
Жүн жууркандар (Duvets): мамыкталган кийимдер.	30°	1000	-	●	●	3,5	
Ич кийимдер (Lingerie)	40°	600	-	●	●	1	
Ультра Назик (Ultra Delicates)	30°	0	-	●	●	1	
Керебет & Сүлгу шаймандары 7 күн (Bed & Bath 7 Days)	60°	1400	●	●	●	10	
Чайкоо (Rinse)	-	1400	-	-	●	10	
Айлантуу (Spin)	-	1400	-	-	-	10	
Сууну төгүү (Pump out)	-	0	-	-	-	10	

Дисплейде көрсөтүлгөн же нускамаларда көрсөтүлгөн циклдын узактыгы стандарттуу шарттардын негизинде жасалган эсептөө болуп саналат. Иш жүзүндөгү узактык берүүдөгү суунун температурасы жана басымы, бөлмөнүн температурасы, жуугуч каражаттын өлчөмү, жүктөлгөн кирдин өлчөмү жана түрү, кирди тең салмактоо, тандалган кошумча функциялар сыяктуу көптөгөн факторлорго жараша өзгөрөт.

Бардык тестирлөө институттары үчүн:
1) EN 60456 Директивасына ылайык башкаруу программалары: 60°C температурасы менен ECO COTTON (ЭКО ПАХТА)-программаны.
2) Пахта кийим үчүн узун программа: 40°C температурасы ECO COTTON (ЭКО ПАХТА)-программаны тандаңыз жана "Power" режиминде DIRECT INJECTION баскычын басыңыз.

Мүмкүн болгон тандалмалар

! Тандалган программа менен иштей турган тандалмалар гана тандалат.

Direct Injection (Түз чачуучу)

Бул кир жуугуч машине "Direct Injection" деген инновациялык технология менен жабдылган, ал суу менен кир жуугуч самынды алдын ала аралаштырып, кир жуугуч самындын тазалоо принциптерин активдештирет. Бул активдүү эмульсия кир жуугуч машинеңин барабанына түз кетип, кездемелерге кирип, жада калса төмөнкү температурада дагы өтө кир болгон кийимдерди тазалоо менен бирге кийимдердин түсүн жана кездемесин толугу менен сактайт.
«Power» деген режим эң мыкты тазалоону камсыз кылат, ал эми «Eco Energy» деген режим энергияны үнөмдөөгө мүмкүнчүлүк түзөт.

Чайкоо

Бул тандалма сезгич терини сактоо үчүн каалаган чайкоо түрүн тандоого мүмкүнчүлүк түзөт. Биринчи баскыч "NORMAL RINSE" (Жөнөкөй Чайкоого) тиешелеүү. Экинчи баскыч "EXTRA RINSE" (Кошумча чайкоо), бул баскыч жөнөкөй чайкоодон сырткары дагы кошумча чайкоо циклын тандап алууга жана кир жуугуч самындын толугу менен чайкалышына шарт түзөт. Үчүнчү баскыч "SENSITIVE SKIN" (Сезгич Тери), жөнөкөй чайкоодон сырткары дагы эки кошумча чайкоого мүмкүнчүлүк берет; бул баскыч өтө сезгич терилерге сунушталат. Акыркы баскыч "ANTI-ALLERGY" (Анти Аллергия), жөнөкөй чайкоодон сырткары дагы үч кошумча чайкоого мүмкүнчүлүк берет. 40°C температурасындагы циклдерде –өсүмдүктөрдүн чаңчаларынан, мышыктын жана иттин жүндөрүнөн турган башкы аллергендерден арылууга шарт түзүлөт. 40°Сдан жогорку циклдерде эң жогорку деңгээлдеги аллергияга каршы коргонууну камсыз кылса болот.

Кирди чылоо

Бул цикл, кетпей жаткан тактарды кетирүүдө абдан пайдалуу.
Эскертүү: Кир жуугуч самынды тиешелүү бөлүгүно салыңыз.

Чылоо

Бул тандалма сизге өтө кир кийимдерди чылоого мүмкүнчүлүк берет.

Жеңил үтүктөө

Бул тандалманы тандаганда, кир жуугуч жана айландыруу циклдары атайын бырыштарды азайтуу мүмкүнчүлүгү менен иштейт. Циклдын аягында кир жуугуч машине барабанын жай айлантат. Циклды аякташ үчүн ЖАНДЫРУУ/ТЫНЫГУУ баскычын басыңыз.

Соңку кароо

Циклдын аягында кир жуугуч машине барабанын жай айлантат. Циклды аякташ үчүн ЖАНДЫРУУ/ТЫНЫГУУ баскычын басыңыз.

Кызматтар

KGZ

Сиз SERVICES (КЫЗМАТТАР) бөлүмүнө ӨЧҮРҮЛГӨН, КҮТҮҮ жана АЯКТОО абалдарын эске албаганда, товардын баардык абалында кирүүгө мумкүнчүлүгүңүз бар. ТАНДООЧУ бурагычты бурап, SERVICES (КЫЗМАТТАР) белгиси белгиленери менен ачыңыз, андан соң аны басуу менен бөлүктү тандаңыз.



SERVICES (КЫЗМАТТАР) бөлүгү төмөнкүлөрдү камтыйт:

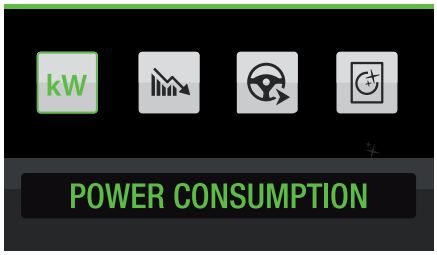

1. POWER CONSUMPTION (САРПТАЛУУЧУ КУБАТУУЛУК): Кир жуугуч машинени учурда сарптап жаткан электр кубаттулугун (кВт) көрсөтөт.

2. STATISTICS (СТАТИСТИКА): кир жуугуч машинени башкы статистикасын экрандан көрсөтөт. Башкаруу панелиндеги баскычын басып дагы сиз жогорудагы фунцияларга кире аласыз.

3. DRIVE ME (МЕНИ ИШТЕТ) бул мугалим сыяктуу сизге кир жууганды үйрөтөт. Сиз көрсөткүчтөрдү тандайсыз, ал эми кир жуугуч машине болсо автоматикалык түрдө эң ылайыктуу циклды ырастайт. Сиз ошондой эле ага, башкаруу панелинде жайгашкан баскычты басуу менен туз кире аласыз (“*Кир жуу циклын аткаруу тартиби*” бөлүгүн караңыз).

4. AUTO-CLEAN (АВТО – ТАЗАЛОО): барабандын авто-тазалоо циклын баштоо үчүн (*“Техникалык тейлөө жана кам көрүү”* бөлүгүн караңыз).

KGZ

2. STATISTICS (СТАТИСТИКА)
Сиз STATISTICS (СТАТИСТИКА) бөлүгүнө менюдагы SERVICES (КЫЗМАТТАР) дан тандап же бөлүккө түз кирүү үчүн башкаруу панелиндеги баскычты басуу менен кирсеңиз болот.

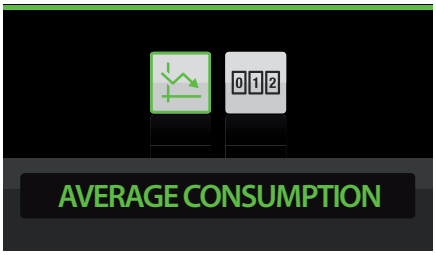

2.1 SERVICES (КЫЗМАТТАР) меню экраны, ал жерде орто эсеп менен алынган сарпталуучу нерсе өзгөчө белгиленген.

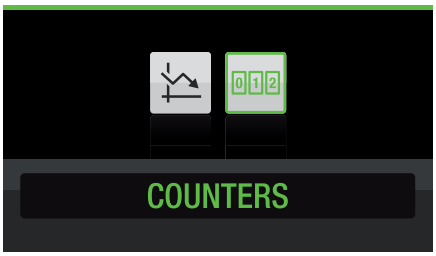

2.2 SERVICES (КЫЗМАТТАР) меню экраны, өлчөнүүчү нерсе өзгөчө белгиленген.

Статистиканын эки түрү бар: орто эсеп менен алынган сарптоо жана өлчөгүчтөр. Экөө тең аяктаган циклдарды гана эсептейт.

AVERAGE CONSUMPTION (ОРТО ЭСЕП МЕНЕН АЛЫНГАН САРПТОО)

Акыркы иштетилген 20 циклда электр кубатуулугунун (кВт) жана суунун(литр) орто эсеп менен сарпталган көлөмүн көрүш үчүн AVERAGE CONSUMPTION (ОРТО ЭСЕП МЕНЕН АЛЫНГАН САРПТОО) ну тандаңыз. Кийинки орто эсеп көрсөтмөлөрүнүн мурдагы орто эсеп көрсөтмөлөрүнө салыштырмалуу жалпы багыты орто эсеп көлөмүнүн наркы менен берилген, сарптоонун жогорулап жатканын же төмөндөп жатканын белгилөө төмөндөгүдөй берилген: жогору жакты караган кызыл жебе орто эсеп менен алынган сарптоо жогорулап жатканын билдирет, ал эми төмөн жакты караган жашыл жебе орто эсеп менен алынган сарптоонун төмөндөп жатканын билдирет (бул берилген көрсөтмө 20чы циклдан баштап гана көрсөтүлөт).

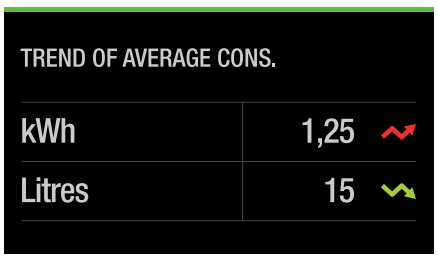

2.3 Орто эсеп менен алынган сарптоо экраны.

COUNTERS (ӨЛЧӨГҮЧ)

Төмөнкүлөрдү көрүш үчүн COUNTERS (ӨЛЧӨГҮЧтү) тандаңыз:

- kWh (кВт): жалпы сарпталган кВт (акыркы циклга чейин).
- Litres (Литр): жалпы сарпталган суунун литр менен берилген көлөмү (акыркы циклга чейин).
- Иштетилген циклдердин саны (акыркы циклга чейин).

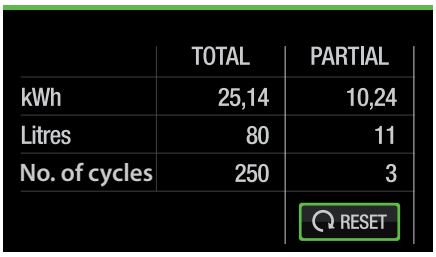

2.4 Өлчөгүч экраны

Жогоруда берилген 3 өлчөгүчтүн эки түрү бар:

- TOTAL (ТОЛУГУ МЕНЕН): товар орнотулгандап тартып эсептелинет.
- PARTIAL (ЖАРЫМ-ЖАРТЫЛАЙ): Бул өлчөмдөр “Кайра коюуу” баскычын басуу менен өлчөгүчтү RESET (О ГО) келтиргенден баштап эсептейт.

Жуугуч заттар жана кирдин түрлөрү

KGZ

Жуугуч каражаттарды бөлүштүргүч

Кир жуунун жакшы жыйынтыгы жуугуч заттарды туура дозалоодон дагы көз каранды болот: ашыкча жуугуч заттар натыйжалуу жууну кепилдебейт, тескерисинче, кир жуугуч машинанын ичинде кеберлердин пайда болушун жана курчап турган чөйрөнүн булганышын шарттайт.

! Колго жууганга арналган жуугуч каражаттарды пайдаланбаңыз, анткени алар өтө көп көбүк чыгарат.

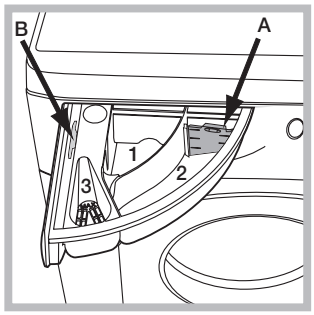

Бөлүштүргүчтү чыгарыңыз жана ага жуугуч каражатты же кошулмаларды төмөндөгүдөй тартипте салыңыз.

1-Бөлүмү: Чылоо циклына керектелүүчү кир жуугуч самын (күлмайда)
2-бөлүк: жуу үчүн жуугуч каражат (порошок же суюк)
Суюк жуугуч затты пайдаланган учурда туура дозалоо үчүн A дозаторун пайдалануу сунушталат. Кир жуучу порошокту пайдалануу үчүн дозаторду B бөлүгүнө салыңыз.
3- бөлүк: кошулмалар (чайкагыч ж.б.)
Чайкагычты бөлүктүн торунан жогору куйбаңыз.

Кирди даярдоо

• Кирди төмөндөгү белгилери боюнча бөлүңүз:
- кездеменин түрү / этикеткадагы белги.
- түс: түстүү кирди ак кирден бөлүңүз.
• Чөнтөктөн бардык предметтерди чыгарыңыз жана топчуну текшериңиз.
• Кургак кирдин салмагын көрсөтүүчү, *“Программалардын таблицасында”* көрсөтүлгөн мааниден ашырбаңыз.

Кир канча салмакта болот?
1 шейшеп 400-500 гр.
1 жаздык тыш 150-200 гр.
1 дастаркон 400-500 гр.
1 халат 900-1200 гр.
1 сүлгү 150-250 гр.

Атайын программалар

Так Кетирүү Ультра 20°C: бул программа алдын ала тазалоо зарылчылыгы жок төмөнкү температурада, кездеменин сапатын жана түсүн сактоо менен, такты кетирүүнүн максималдуу жөндөмдүүлүгүн камсыздайт.
Так Кетирүү Турбо 45’: бул цикл болгону 45 мүнөттө 20°C температурада дагы такты кетирүү жөндөмдүүлүгүн кепилдейт. Бул цикл үчүн температураны 40°C чейин көтөрүүгө болот.
Пахта 20°C:бул программа аз кир болгон пахтадан жасалган жүктөөлөргө ылайыктуу. Ар тараптуу ылдамдыкта, кайталануу менен жана тез айлануу механикалык кыймылдары жана дагы төмөнкү температурада, 40°ту салыштырмалуу алса болот, жуулган жагдайы эффективдүү аткарууну камсыздайт.
ЖҮН - Woolmark Apparel Care - Green: Бул кир жуугуч машинанын “Жүн” кир жуу циклы кир жуу буюмдун этикеткасында жана ушул кир жуугуч машинанын жеткирүүчүсүнүн нускамасында көрсөтүлгөн нускамаларга ылайык аткарылган шартта, “кол менен жуу” жиктемесине ээ болгон, жүн буюмдарды жуу үчүн Woolmark компаниясынын ырастамасын алган. (M1135)



Көйнөктөр: ар кандай кездемеден тигилген жана ар түстөгү көйнөктөргө жакшы кам көрүү үчүн жууганга атайын циклды колдонуңуз.
Жинсылар: Кийимди жуурдан мурда оодарып алыңыз жана суюк кир жуучу самындын түрүн колдонуңуз. “Жинсылар” программасын колдонуңуз.
Мамык Жууркан: эки кат же жалаң кат мамык жууркан (салмагы 3,5 кг көп эмес), жаздык, жаздык сыяктуу, каздын мамыгы салынган буюмдарды жуу үчүн атайын “Мамык Жууркан”-программаны пайдаланыңыз. Мамык олпокторду четтерин ичкери кылып, машинанын барабанына жүктөө (схеманы кара.) жана барабандын s көлөмүнөн ашырбоо сунушталат. Оптималдуу жуу үчүн кир жуугуч заттардын дозаторуна куюла турган суюк жуугуч затты пайдалануу сунушталат.



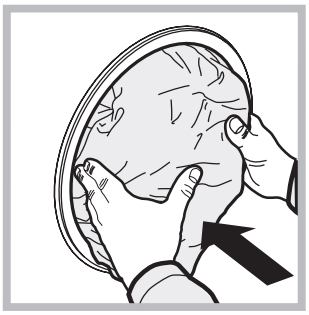

Ич кийимдер: ар кандай кездеменин түрүнөн тигилген, ар түстөгү “Ич кийимдер”.
Ультра Кылдат: Страздары же жалтырактары бар кылдат кийимди жуу үчүн “Ультра Кылдат”-программаны пайдаланыңыз.
Жуу алдында кийимди ичинен аңтаруу жана майда кийимди кылдат кийимди жуу үчүн атайын мүшөккө салуу сунушталат. Жыйынтыктарды оптималдаштыруу үчүн кылдаткийим үчүн суюк жуугуч затты пайдалануу сунушталат.
Шейшеп 7 Күндө: сүлгүнү жана шейшепти бирдиктүү программа боюнча жуу үчүн чайкагычты пайдалануу оптималдаштыруучу жана убакытты жана электр энергиясын үнөмдөөчү “Шейшеп 7 Күндө”-программаны пайдаланыңыз. Кир жуучу порошокту пайдалануу сунушталат

Кирди тең салмактоо тутуму

Ар бир сыгуунун алдында ашыкча вибрациядан алыс болуу үчүн жана барабанда кирди тегиз бөлүштүрүү үчүн машина кир жуунун ылдамдыгынан бир аз жогору ылдамдык менен айлантат. Эгерде бир нече аракеттен кийин кир туура тең салмактанбаса, машина каралгандан азыраак ылдамдыкта сыгат.

Бузуктар жана аларды жоюу методдору

Hotpoint
ARISTON

KGZ

Эгерде сиздин кир жуугуч машина иштебесе, сервистик тейлөө борборуна кайрылуудан мурда *(Сервистик тейлөө кара.)*, төмөндөгү тизмеде берилген сунуштарды сактоо менен, бузуктарды жоюуга болоорун текшериңиз.

Бузуктар:	**Мүмкүн болуучу себептери / Жоюу методдору:**
Кир жуугуч машина күйбөйт	• Штепселдик айры электр розеткасы менен кошулган эмес же түшүп калат жана байланышты камсыздабайт. • Үйдө электр жок.
Кир жуу циклы иштебейт	• Машинаны люгу бекем жабылган эмес. • КҮЙГҮЗҮҮ/ӨЧҮРҮҮ баскычы басылган эмес. • ЖАНДЫРУУ /ТЫНЫГУУ баскычы басылган эмес. • Суу түтүк краны жабык. • Циклды иштетүүнү кармоо программаланган.
Кир жуугуч машинеге суу барбай жатат (“No Water, turn on the tap” (Суу жок, суу түтүгүн ачып коюңуз) деген текст экранда пайда болот).	• Суу түтүк ийкем түтүгү кранга туташтырылган эмес. • Ийкем түтүк бүгүлүп калган. • Суу түтүк краны жабык. • Үйдө суу жок. • Жетишсиз суу түтүк басымы. • ЖАНДЫРУУ /ТЫНЫГУУ баскычы басылган эмес.
Машина тынымсыз сууну куят жана төгөт	• Суу төгүүчү ийкем түтүк полдон 65-100 см бийиктикте жайгашкан эмес *(“Орнотууну” кара)*. • Суу төгүүчү ийкем түтүктүн учу сууга салынган *(“Орнотууну” кара)*. • Дубалдагы суу төгүүчү тешик аба чыгаруу үчүн вантуз менен жабдылган эмес. Эгерде жогоруда саналган текшерүүлөрдөн кийин бузук жоюлбаса, суу түтүк кранын жабып, кир жуугуч машинаны өчүрүп жана Сервистик Тейлөө Борборуна кайрылуу керек. Эгерде сиздин батир имараттын акыркы кабатында жайгашса, сифон көрүнүшү байкалышы мүмкүн, ошондуктан кир жуугуч машина сууну үзгүлтүксүз төгүүнү жана куюуну жүргүзөт. Бул аномалияны жоюу үчүн сатыкта сифон көрүнүшүнө каршы атайын клапандар бар.
Кир жуугуч машина сууну төкпөйт жана кирди сыкпайт	• Тандалган программа сууну төгүүнү карабайт: айрым программалар үчүн кол менен төгүүнү күйгүзүү керек. • “Жеңил үтүктөө” талдалмасы активдештирилген. Кир жуучу циклды аякташ үчүн ЖАНДЫРУУ/ТЫНЫГУУ баскычын басыңыз *(“Мүмкүн болгон тандалмаларды”* караңыз*).* • Суу төгүүчү ийкем түтүк ийилип клаган *(“Орнотууну” кара)*. • Суу төгүүчү кубур түтүк толуп калган.
Кир жуугуч машина сыгуу процессинди катуу титирейт	• Кир жуугуч машинаны орнотуу учурунда барабан туура эмес тосмолонгон *(“Орнотууну” кара)*. • Кир жуугуч машина түз орнотулган эмес *(“Орнотууну” кара)*. • Машина дубалдын жана эмеректин ортосунда кысылган *(“Орнотууну” кара)*.
Кир жуугуч машинадан суунун агышы	• Суу түтүк ийкем түтүгү начар буралган *(“Орнотууну” кара)*. • Жуугуч каражаттардын дозатору булганган (аны тазалоо тартибин “Техникалык тейлөө жана кам көрүү” параграфынан кара). • Суу төгүүчү ийкем түтүк начар бекитилген *(“Орнотууну” кара)*.
Кошумча функциялардын индикатору жана “ЖАНДЫРУУ /ТЫНЫГУУ” индикатору бүлбүлдөйт, дисплейде аномалия коду көрсөтүлөт (мисалы: F-01, F-..)	• Машинаны өчүрүңүз жана штепселдик айрыны тармактык розеткадан сууруңуз, 1 мүнөт күтө туруңуз жана кайрадан машинаны күйгүзүңүз. Эгерде бузук жоюлбаса, Сервистик Тейлөө Борборуна кайрылыңыз. .
Кир жуу процессинде өтө көп көбүк пайда болот	• Жуугуч каражат кир жуугуч машинада жуу үчүн жарабайт (таңгакта “кир жуугуч машинада жуу үчүн”, “кол менен жана машинада жуу үчүн” же башка көрсөтүлүшү керек). • Дозаторго ашыкча өлчөмдө жуугуч каражат салынган.

Сервистик тейлөө

KGZ

Биз өз сатып алуучуларыбыз жөнүндө кам көрөбүз жана сервистик тейлөөнү сапаттуу кылууга аракет кылабыз. Сиздин техника менен мамилеңиз жөнөкөй жана жагымдуу болушу үчүн, биз продукттарды туруктуу өркүндөтөбүз.

Техникага кам көрүү
Пайдалануу мөөнөтүн узартыңыз жана техниканын бузулуу мүмкүндүгүн төмөндөтүңүз.
Сиздин тиричилик техникага жөнөкөй, натыйжалуу жана оңой кам көрүү үчүн Indesit Professional компаниясынан техникага кам көрүү үчүн кесипкөй каражаттарды пайдаланыңыз.
Indesit Professional продукттары сапат, экология жана пайдалануунун коопсуздугу жаатында жогорку европалык стандарттарды сактоо менен Италияда өндүрүлүгөн жана техниканы өндүрүүчүнүн көп жылдык тажрыйбасын эске алуу менен түзүлгөн. Кеңири маалыматты www.hotpoint-ariston.com сайтындагы “Сервис” бөлүмүнөн билиңиз жана Сиздин шаардагы дүкөндөрдөн сураңыз.

Авторлоштурулган тейлөө борборлору
Биздин керектөөчүлөргө жакын болуу үчүн, биз кеңири тейлөө тармагын түздүк, анын өзгөчөлүгү тейлөө мастерлеринин жогорку даярдыгы, кесипкөйлүгү жана чынчылдыгы болуп саналат. Бүгүнкү күндө Россиянын жана КМШ аймагында 350гө жакын тейлөө борборлору бар.
Алардын байланыштарын Сиз сервистик сертификаттан жана www.hotpoint-ariston.com сайтындагы “Сервис” бөлүмүнөн таба аласыз.

Эгерде сиз сервистик борборго кайрылышыңыз керек болсо:
Көңүл буруңуз! Оңдоодо түп нуска камдык бөлүктөрүн пайдалануу талап кылыңыз.

Сервис борборуна кайрылуунун алдында:
• Сиз бузукту өз алдыңызча кетире албай турганыңызды текшериңиз (“Бузуктар жана аларды жоюунун методдорун” кара.).
• Машинанын оңдугун текшерүү үчүн программаны кайра иштетиңиз.
• Болбосо кепилдик талонунда көрсөтүлгөн телефон боюнча Авторлоштурулган Сервис борборуна кайрылыңыз.

! Эч качан авторлоштурулбаган сервис борборлоруна кайрылбаңыз.

Сервис Кызматына кайрылганда билдирүү керек:
• бузуктун түрү;
• кепилдик документинин номери (сервис китепчеси, сервис сертификаты ж.б.);
• кир жуугуч машинанын арткы панелинде жайгашкан, маалымат тактачасында көрсөтүлгөн машинанын модели (Мод.) жана сервистик номери (S/N).

Башка пайдалуу маалыматтарды жана жаңылыктарды Сиз www.hotpoint-ariston.com сайтындагы “Сервис” бөлүмүнөн таба аласыз.

KGZ

Indesit Company Spa
Viale Aristide Merloni, 47
60044 Fabriano (AN)
Italy
www.hotpoint.eu