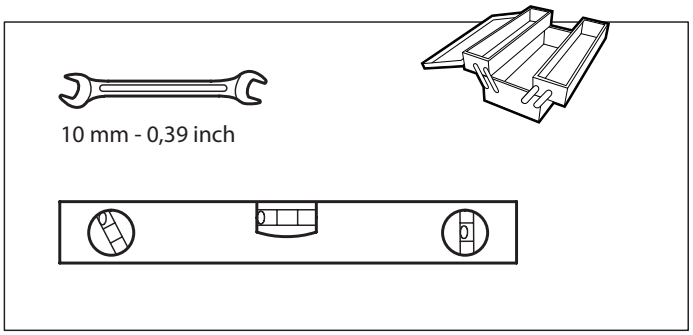

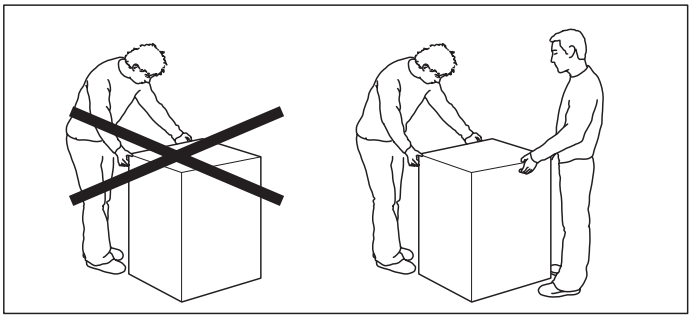

1.

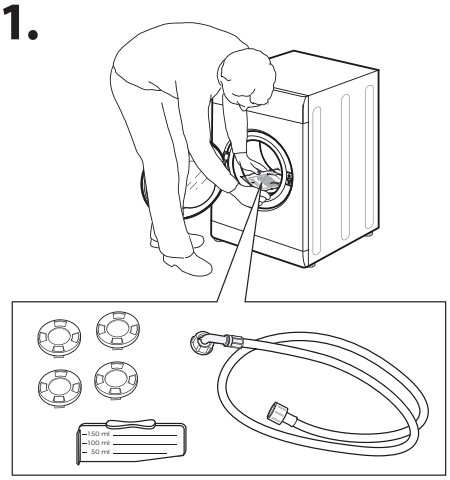

2.

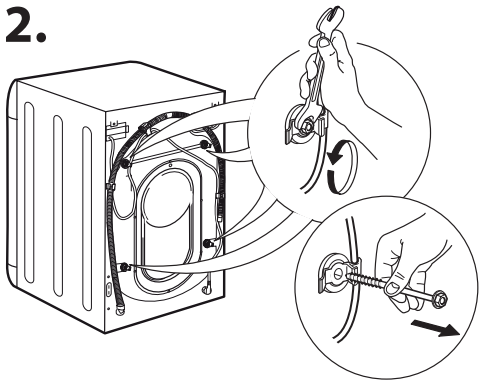

3.

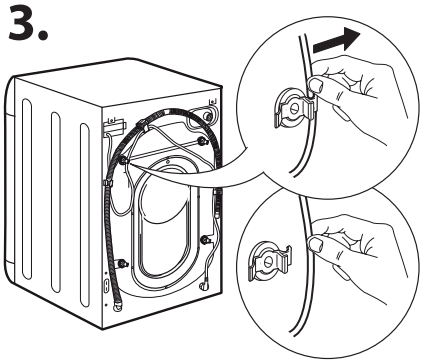

4.

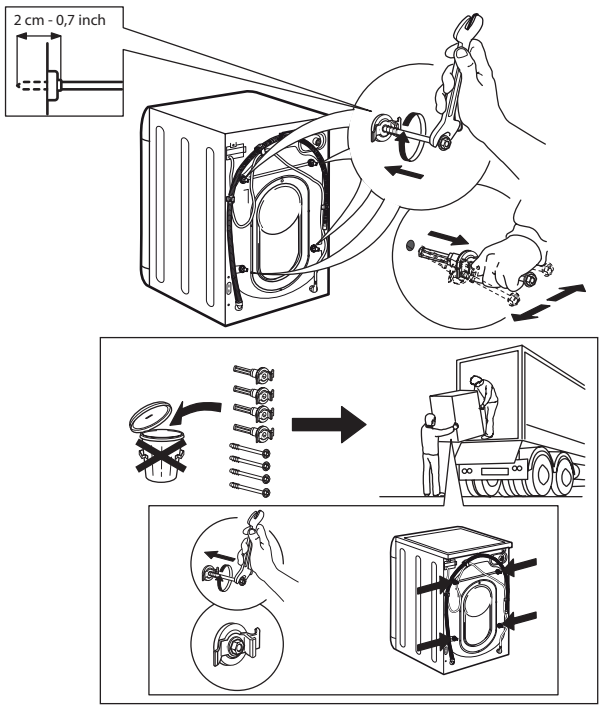

5.

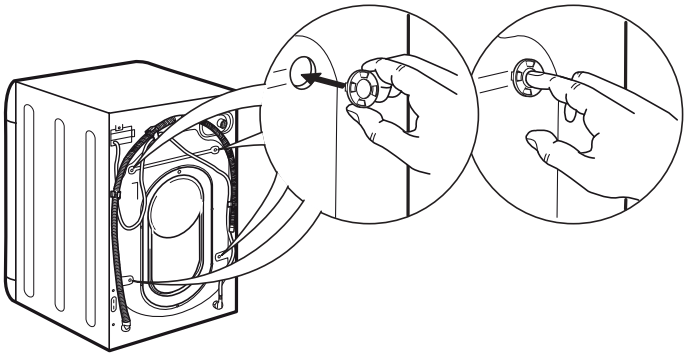

6.

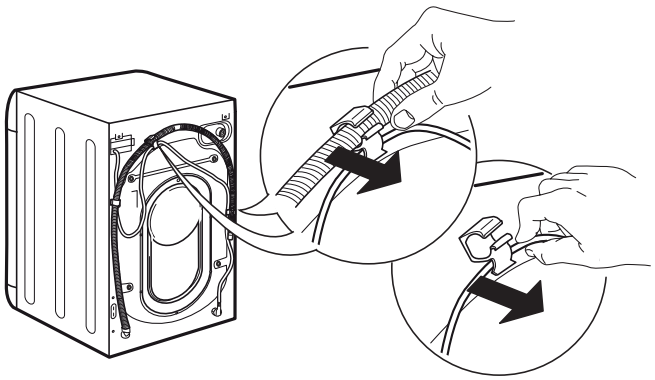

7.

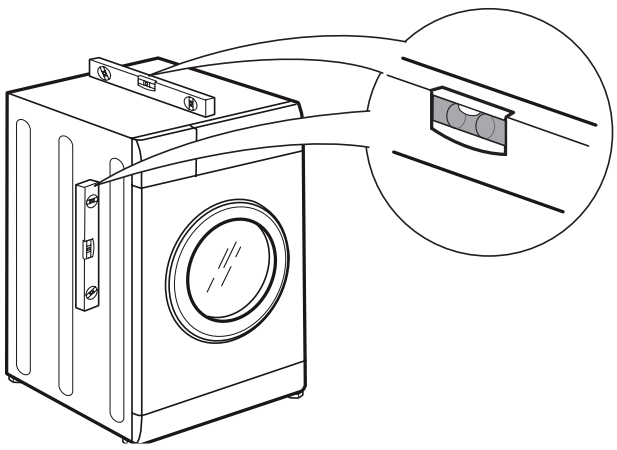

8.

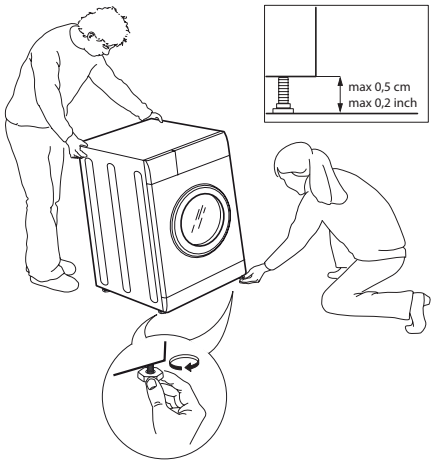

9.

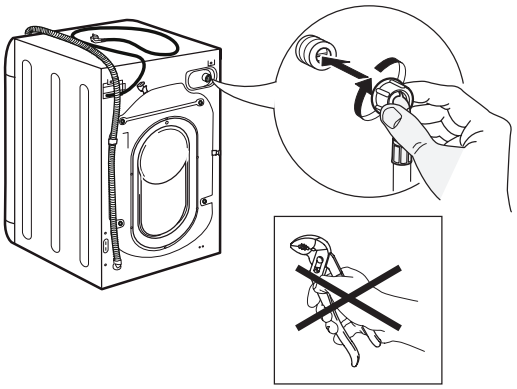

10.

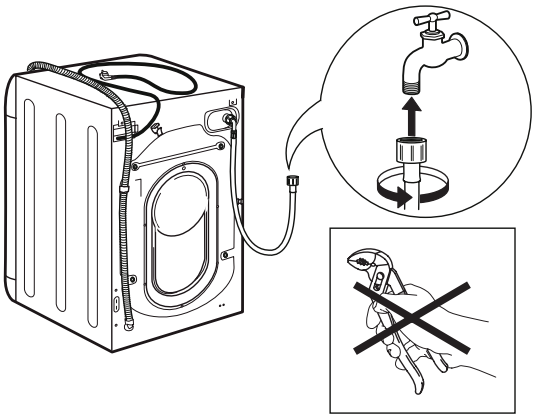

11.

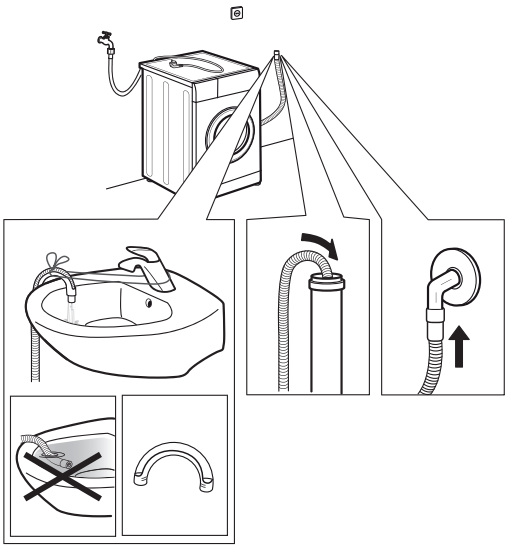

12.

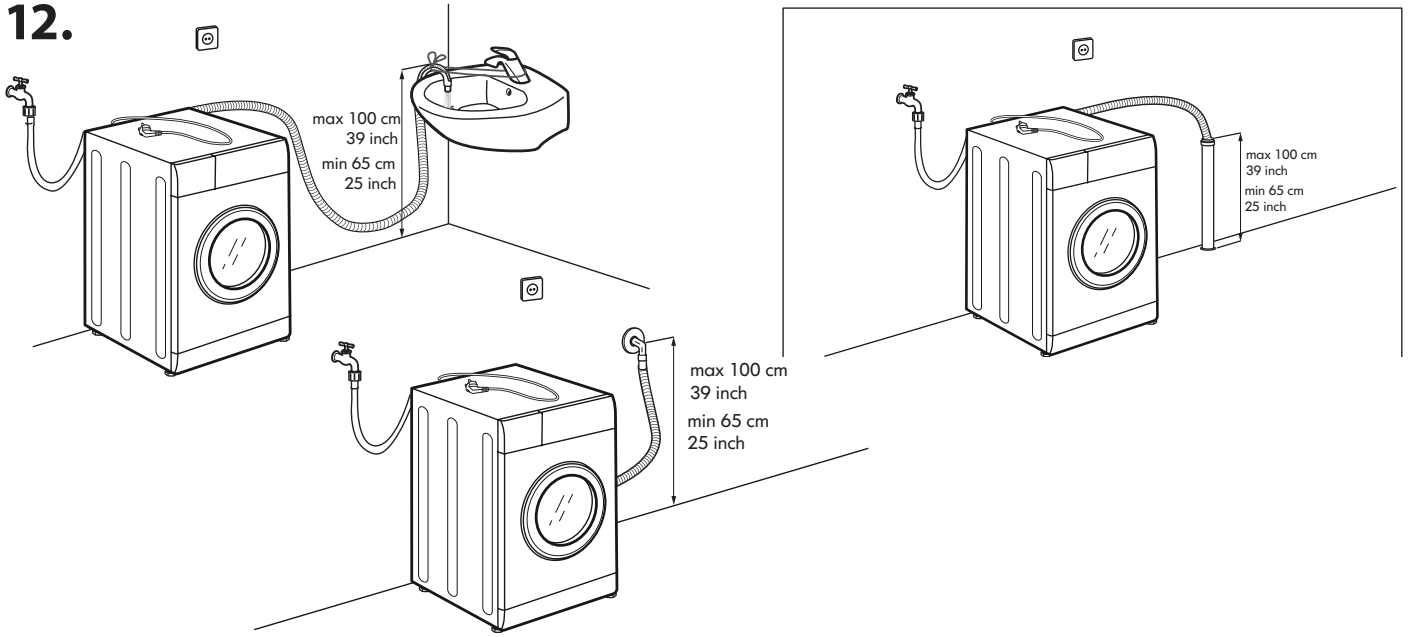

13.

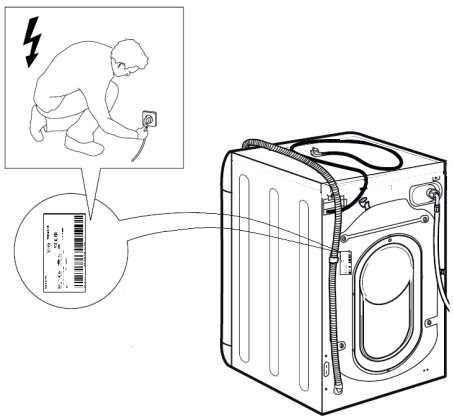

14.

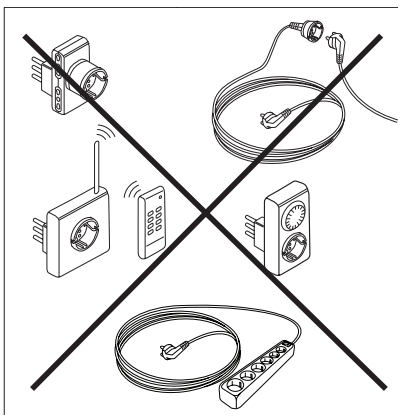

Перед использованием стиральной машины ознакомьтесь с этими инструкциями по технике безопасности. Держите их под рукой, чтобы сверяться с ними в дальнейшем. Данные инструкции содержат важные предупреждения относительно техники безопасности, которые необходимо неукоснительно соблюдать. На стиральную машину также нанесена соответствующая маркировка безопасности. Производитель не несет ответственности за несоблюдение этих инструкций по технике безопасности, ненадлежащее использование оборудования или неправильную настройку элементов управления.

⚠ Не подпускайте малышей (до 3 лет) к стиральной машине. Не подпускайте маленьких детей (3–8 лет) к стиральной машине без постоянного присмотра. Дети от 8 лет и старше, лица с ограниченными физическими, психическими и интеллектуальными возможностями, а также без опыта и знаний могут использовать эту стиральную машину только в том случае, если находятся под присмотром или получили указания по безопасному использованию машины и учитывают все потенциальные угрозы. Дети не должны играть с машиной. Дети без надзора соответствующих лиц не должны проводить очистку и профилактическое обслуживание оборудования. Никогда не применяйте силу для открытия дверцы и не используйте ее в качестве упора.

РАЗРЕШЕННОЕ ИСПОЛЬЗОВАНИЕ

⚠ **ВНИМАНИЕ!** Стиральная машина не предназначена для работы с использованием внешнего коммутационного устройства, например таймера или отдельной системы дистанционного управления.

⚠ Эта стиральная машина предназначена для использования в домашних и похожих условиях, например, на кухнях для персонала в магазинах, офисах и других рабочих местах; в фермерских хозяйствах; для клиентов в отелях, мотелях, мини-гостиницах и других жилых помещениях; в местах общего пользования в многоквартирных домах или в прачечных.

⚠ Не загружайте машину больше максимальной вместимости (в килограммах сухой ткани), которая указана в таблице программ.

⚠ Стиральная машина не предназначена для профессионального использования. Не используйте ее на открытом воздухе.

⚠ Не применяйте растворители (например, скипидар, бензол), моющие средства, содержащие растворители, чистящий порошок, очистители для стекла или универсальные очистители, а также легковоспламеняющиеся жидкости; не подвергайте машинной стирке ткани, которые были обработаны растворителями или легковоспламеняющимися жидкостями.

УСТАНОВКА

⚠ Оборудование должны переносить и устанавливать не менее двух человек во избежание травмы. При распаковке и установке оборудования следует использовать защитные перчатки во избежание порезов.

Если вы хотите поставить сушильную машину на стиральную, сначала обратитесь в нашу службу послепродажного обслуживания или к своему специализированному дилеру, чтобы проверить, возможно ли это. Это допускается только в том случае, если сушильная машина будет крепиться к стиральной с помощью соответствующего монтажного комплекта, который можно приобрести в нашей службе послепродажного обслуживания или у вашего специализированного дилера.

⚠ Перемещая стиральную машину, не поднимайте ее за накладную столешницу или верхнюю панель.

⚠ Установку, в том числе подключение к водопроводу (при наличии), подсоединение к электросети и ремонт, должны выполнять квалифицированные специалисты. Не ремонтируйте и не заменяйте какие-либо компоненты стиральной машины, если в руководстве по эксплуатации нет соответствующих четких инструкций. Не подпускайте детей к месту установки. После распаковки оборудования убедитесь, что оно не повреждено во время транспортировки. В случае возникновения проблем обратитесь к дилеру или в ближайшее отделение службы послепродажного обслуживания. После установки храните упаковку (полиэтилен, пенопласт и т. д.) в недоступном для детей месте во избежание риска удушения. Перед началом любых монтажных работ следует отключить устройство от источника питания. Это поможет предотвратить угрозу получения электротравмы. Во время установки убедитесь, что стиральная машина не повредит шнур электропитания, во избежание пожара или получения электротравмы. Включайте машину только после полного завершения установки.

⚠ Не устанавливайте стиральную машину там, где она может подвергаться экстремальным внешним воздействиям, например в помещении с плохой вентиляцией, температурой ниже 5 °C либо выше 35 °C.

⚠ При установке стиральной машины убедитесь, что она устойчиво стоит на полу на четырех ножках. При необходимости отрегулируйте высоту ножек и с помощью уровня проверьте, что машина находится в строго горизонтальном положении.

⚠ Если машина устанавливается на деревянный или так называемый «плавающий» пол

(например, с паркетным или ламинированным покрытием определенного типа), прикрепите к полу лист фанеры размером минимум 60 x 60 x 3 см и поместите машину на него.
⚠ Подсоедините шланги подачи воды к водопроводу в соответствии с требованиями местной компании по водоснабжению.
⚠ Для моделей с подачей только холодной воды: не подключайте к источнику горячей воды.
⚠ Для моделей с подачей горячей воды: температура подаваемой горячей воды не должна превышать 60 °C.
⚠ Стиральная машина должна быть закреплена транспортировочными болтами, чтобы предотвратить любую возможность внутреннего повреждения во время транспортировки. Перед использованием необходимо снять с машины транспортировочные болты. После их извлечения закройте отверстия для болтов четырьмя пластиковыми заглушками.
⚠ После установки стиральной машины подождите несколько часов, прежде чем ее запускать, чтобы устройство успело адаптироваться к условиям помещения.
⚠ Убедитесь, что вентиляционные отверстия у основания стиральной машины (если они есть в этой модели) не перекрыты ковром или чем-либо другим.
⚠ Для подключения машины к водопроводу используйте только новые шланги. Не применяйте старые шланговые комплекты повторно.
⚠ Давление подаваемой воды должно быть в диапазоне 0,1–1 МПа.
⚠ Не ремонтируйте и не заменяйте какие-либо компоненты стиральной машины, если в руководстве по эксплуатации нет соответствующих четких инструкций. Обращайтесь исключительно в авторизованные центры послепродажного обслуживания. Самостоятельный или непрофессиональный ремонт потенциально создает опасные ситуации, которые представляют угрозу для жизни и здоровья людей или наносят значительный ущерб имуществу.
⚠ Запасные части к бытовой технике, согласно требованиям Европейской директивы по экологизации, должны быть в продаже в течение 10 лет после выпуска последней единицы данного устройства.

ПРЕДУПРЕЖДЕНИЯ ПРИ РАБОТЕ С ЭЛЕКТРООБОРУДОВАНИЕМ

⚠ Необходимо предусмотреть возможность отключения оборудования от источника питания: либо посредством отсоединения от розетки, когда имеется доступ к вилке, либо с помощью многополюсного переключателя, установленного перед розеткой согласно правилам монтажа электропроводки. Оборудование должно быть заземлено в соответствии с требованиями государственных стандартов по электробезопасности.
⚠ Не используйте удлинители, несколько розеток или переходников. После установки электрические компоненты не должны быть доступны пользователю. Не пользуйтесь машиной, стоя босиком; не касайтесь ее мокрыми руками. Не используйте стиральную машину, если шнур электропитания или штепсельная вилка повреждены, если машина не работает должным образом, если она была повреждена или когда-либо падала.
⚠ Если шнур электропитания поврежден, его необходимо заменить на такой же. Во избежание опасности удара электрическим током эту работу следует доверить производителю, сотруднику сервисного центра или другому специалисту с соответствующей квалификацией.

ЧИСТКА И ОБСЛУЖИВАНИЕ

⚠ ПРЕДУПРЕЖДЕНИЕ. Прежде чем выполнять операции по техническому обслуживанию, убедитесь, что устройство выключено и отсоединено от источника питания. Во избежание удара электрическим током никогда не используйте пароочистители.

УТИЛИЗАЦИЯ УПАКОВОЧНЫХ МАТЕРИАЛОВ

Упаковочный материал является полностью перерабатываемым и помечен символом повторной переработки ♻.
Различные части упаковки необходимо утилизировать в полном соответствии с местными правилами, регулирующими утилизацию отходов.

РАЗБОРКА БЫТОВОЙ ТЕХНИКИ

Стиральная машина изготовлена из вторичного сырья или повторно используемых материалов. Утилизируйте ее в соответствии с местными правилами, регулирующими утилизацию отходов. Для получения дополнительной информации о переработке, утилизации и вторичном использовании бытового электрооборудования обратитесь в местные органы власти, в коммунальную службу сбора бытовых отходов или в магазин, где была приобретена стиральная машина. Стиральная машина имеет маркировку в соответствии с Директивой ЕС 2012/19/EU об утилизации электрического и электронного оборудования (WEEE). Правильно утилизируя ее, вы поможете предотвратить негативные последствия для окружающей среды и здоровья человека.

Символ  на продукте или в сопроводительной документации указывает, что он не должен считаться бытовыми отходами, а его следует доставить в соответствующий центр утилизации электрического и электронного оборудования.



ИНСТРУКЦИИ ДЛЯ УСТАНОВЩИКА

Крепление деревянной панели к дверце и установка машины в шкаф.
Если машину необходимо транспортировать для окончательной установки после монтажа деревянной панели, рекомендуем оставить ее в оригинальной упаковке. Упаковка разработана таким образом, чтобы, не снимая ее полностью, можно было прикрепить деревянную панель к машине *(см. рисунки ниже)*.
Деревянная панель, закрывающая переднюю часть машины, должна иметь толщину не менее **13 мм** и может быть навешена как справа, так и слева. С точки зрения практичности и удобства пользования рекомендуем навесить панель на ту же сторону, что и дверца машины — на левую.

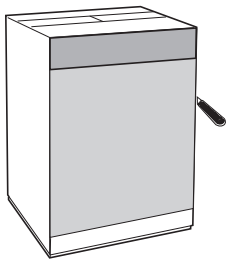

A

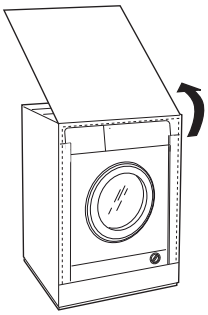

B

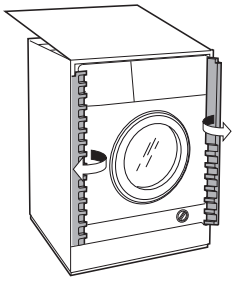

C

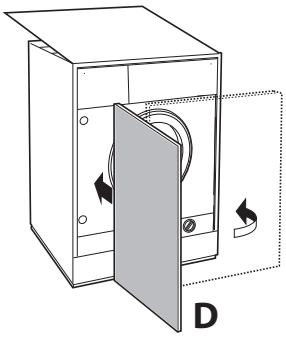

D

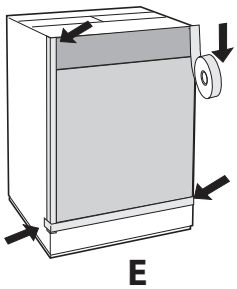

E

Комплектующие для крепления двери (Рис. 1–5).



Рис. 1



Рис. 2



Рис. 3



Рис. 4



Рис. 5



Рис. 4/B

Тип	A	B	C	D
				
Длина	13 мм	25 мм	15 мм	7 мм

– 6 винтов-саморезов типа **A**, 13 мм.
– 2 винта с потайной головкой типа **B**, 25 мм; для крепления магнитной пластины к шкафу.
– 4 винта типа **C**, 15 мм; для крепления шарнирных опор к шкафу.
– 4 винта типа **D**, 7 мм; для крепления петель к опорам.

Крепление деталей к лицевой стороне машины.
– Закрепите шарнирные опоры на передней панели машины. Отверстие, отмеченное стрелкой на *рис. 1*, должно располагаться на внутренней стороне передней панели. Закрепите прокладку (*рис. 4/B)* между поверхностями с помощью винтов типа **C**.
– Закрепите магнитную пластину в верхней части на обратной стороне, используя винты типа **B**, чтобы зафиксировать две прокладки *(рис. 4/B)* между пластиной и поверхностью.

Использование шаблона для сверления.
– Для правильного расположения отверстий на левой стороне панели совместите шаблон для сверления с верхней левой стороной панели, используя линии, проведенные на концах, в качестве ориентира.
– Для правильного расположения отверстий на правой стороне панели совместите шаблон для сверления с верхней правой стороной панели.
– Используя фрезу соответствующего размера, просверлите отверстия для двух петель, резиновой заглушки и магнита.

Крепление деталей к деревянной панели (дверь).
– Вставьте петли в отверстия (подвижная часть петли должна быть обращена от панели) и прикрутите их 4 винтами типа **A**.
– Вставьте магнит в верхнее отверстие на противоположной стороне от петель и прикрутите его двумя винтами типа **B**.
– Вставьте резиновую заглушку в нижнее отверстие.
Панель готова к монтажу на машину.

Крепление панели к стиральной машине.
Вставьте выступ петли (обозначен стрелкой на *рис. 2*) в отверстие для петли и прижмите панель к передней части машины. Закрепите две петли винтами типа **D**.

Крепление направляющей плинтуса.
Если машина установлена в конце блока модульных шкафов, прикрепите одну или обе направляющие для плинтуса (как показано на *рис. 8*). Отрегулируйте их по глубине в зависимости от положения плинтуса и (если необходимо) прикрепите плинтус к направляющим *(рис. 9)*.
Сборка направляющей плинтуса показана здесь *(рис. 8)*:
Закрепите уголок **P** с помощью винта **R**, вставьте направляющую плинтуса **Q** в специальный паз и, как только она займет нужное положение, заблокируйте ее уголком **P** и винтом **R**.

Установка машины в шкаф.
– Вставьте машину в проем, совместив ее со шкафом *(рис. 6)*.
– Чтобы поднять машину на необходимую высоту, отрегулируйте ее ножки.
– Чтобы отрегулировать положение деревянной панели и в вертикальном, и в горизонтальном направлениях, используйте винты **C** и **D**, как показано на *рис. 7*.
Важно! *Закройте нижнюю и боковую части машины, если она установлена в конце блока модульных шкафов, убедившись, что плинтус опирается на пол.*

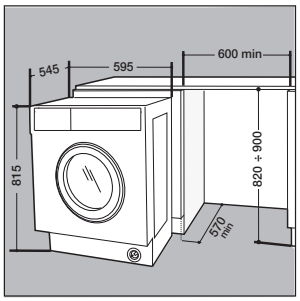

Рис. 6

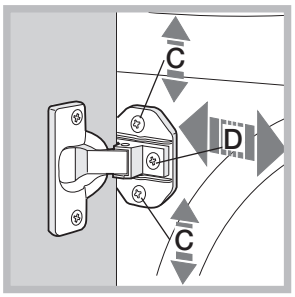

Рис. 7

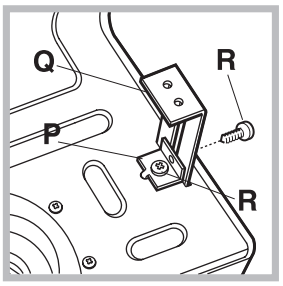

Рис. 8

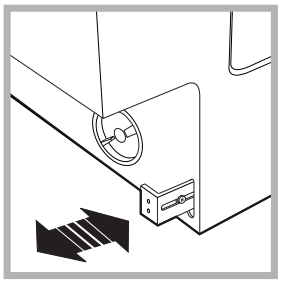
Рис. 9

Комплектующие для регулировки высоты.

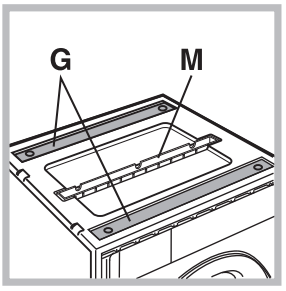

Рис. 10

С обратной стороны крышки из полистирола *(рис. 10)* находится следующее: 2 распорки (**G**), 1 рейка (**M**)**.**
Внутри барабана машины находится следующее:
4 дополнительных ножки (**H**),
4 винта (**I**),
4 винта (**R**),
4 гайки (**L**),
2 направляющие плинтуса (**Q**)**.**

Регулировка высоты машины.
Высоту машины можно регулировать (от **815** мм до **835** мм), вращая **4** ножки.
Если нужно установить машину выше указанной ранее высоты, то чтобы поднять ее до **870** мм, используйте следующие комплектующие:
2 распорки (**G**); 4 ножки (**H**); 4 винта (**I**); 4 гайки (**L**).
Затем выполните следующие действия *(рис. 11)*:
Осторожно положите машину на заднюю сторону, так чтобы не повредить сливной шланг и кабель питания.
Снимите **4** установленные первоначально ножки, поместите распорку **G** на переднюю часть оборудования, закрепив ее винтами **I** (закручивая их на месте установленных первоначально ножек), а затем вставьте новые ножки **H**.
Повторите эту же операцию для задней стороны машины.
Теперь отрегулируйте ножки **H**, чтобы поднять или опустить машину на высоту от **835** мм до **870** мм.
После установки машины на необходимой высоте затяните гайки **L** на распорке **G**.
Чтобы поднять стиральную машину на высоту от **870** мм до **900** мм, необходимо установить рейку **M**, отрегулировав ножки **H** на необходимую высоту.
Вставьте рейку следующим образом:
ослабьте три винта **N**, которые находятся на передней части верхней крышки машины, вставьте рейку **M**, как показано на *рис. 12*, а затем закрутите винты **N**.

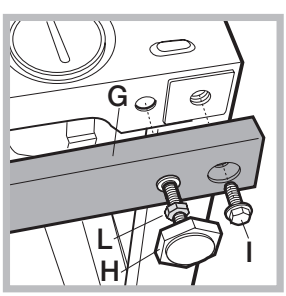

Рис. 11

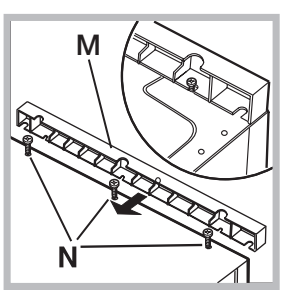

Рис. 12