Электрический духовой шкаф

Руководство по установке и эксплуатации

PEA 6008 MM01 BL
PEA 6008 MM01 FBL
PEA 6008 MM01 WH
PEA 6008 MM01 IV
PEA 6008 MM01 IX

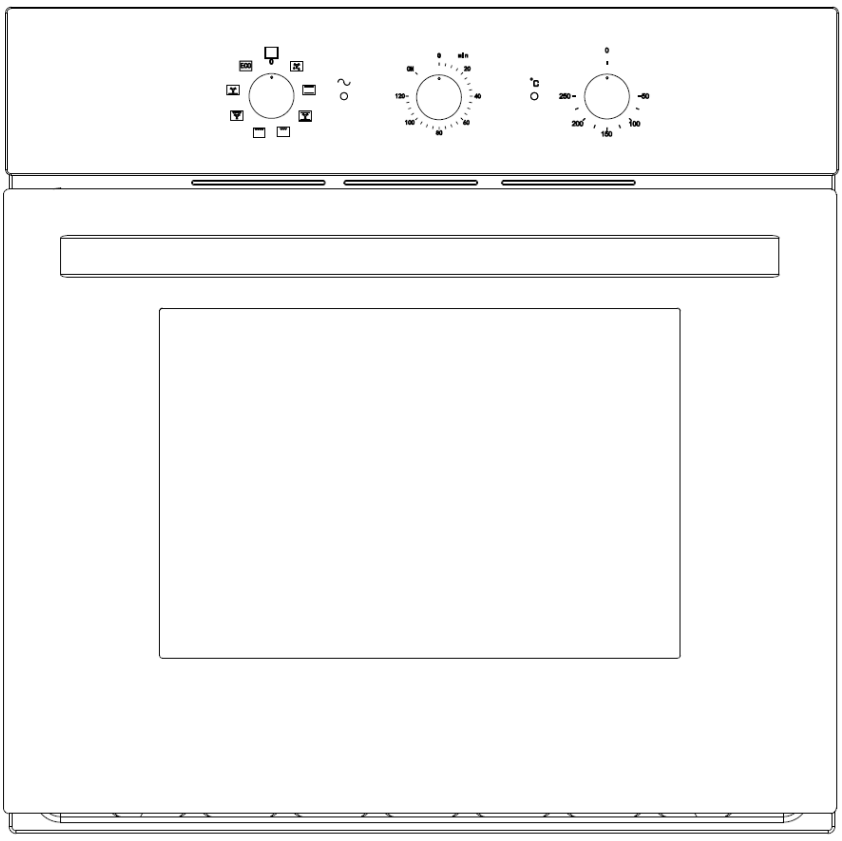

Внимательно прочитайте руководство пользователя перед установкой и эксплуатацией

Содержание

Технические характеристики	4
Важная информация по технике безопасности	5
Установка	9
Панель управления	11
Перед первым использованием	11
Выбор режима приготовления и температуры	12
Выявление неисправностей и их устранение	15
Техническое обслуживание и очистка	15
Утилизация	17
Транспортировка	18

Технические характеристики

Наименование	Описание
Тип	независимый
Объем духовки	60 л
Класс энергопотребления	A
Очистка духовки	традиционная
Количество режимов	8 (размораживание, верхний и нижний нагрев, верхний и нижний нагрев с конвекцией, гриль, турбогриль, турбогриль с конвекцией, нижний нагрев с конвекцией, энергосбережение)
Дисплей	нет
Управление	поворотные ручки
Таймер	есть (механический)
Дверца духовки	съемная
Количество стекол в дверце	3
Комплектация	1 решетка, 1 универсальный противень
Максимальная мощность	2300 Вт
Максимальная температура	250 ^{0}C
Материал поверхности	стекло
Охлаждение	тангенциальный одноуровневый вентилятор охлаждения
Телескопические направляющие	нет
Термостойкая эмаль легкой очистки	есть
Направляющие	хромированные (5 уровней)
Ширина	595 мм
Гарантия	36 месяцев
Размер устройства (ВхШхГ), мм	590x595x520
Размер для встраивания (ВхШхГ), мм	600x600x580

Важная информация по технике безопасности

Данное Руководство по эксплуатации содержит важную информацию, включая указания по технике безопасности и установке, которая позволит Вам получить максимальную пользу от Вашего прибора. Необходимо хранить в надежном месте для обеспечения легкой доступности при дальнейшем использовании для Вас или любого лица, не знакомого с эксплуатацией прибора.

Предупреждение:

- Во время использования прибор и его легкодоступные участки нагреваются. Необходимо соблюдать осторожность, чтобы избежать прикосновения к нагревательным элементам.
- Детей младше 8 лет следует держать подальше, если они не находятся под постоянным присмотром.
- Данный прибор могут использовать дети в возрасте от 8 лет и старше, а также лица с ограниченными физическими, сенсорными или умственными способностями, или с недостатком опыта и знаний, или они находятся под присмотром или проинструктированы относительно безопасного использования прибора и понимают связанные с ним опасности. Детям не следует играть с прибором. Очистка и обслуживание не должны производиться детьми без присмотра.
- Запрещается использовать пароочиститель.
- Доступные части могут нагреваться во время использования. Маленьких детей следует держать подальше от них во время использования.
- Не следует использовать жесткие абразивные чистящие средства или металлические скребки для очистки стекла дверцы духового шкафа, так как это может поцарапать поверхность, что может привести к разрушению стекла устройства.
- Не следует использовать абразивные средства для очистки стеклянной панели дверцы, чтобы не поцарапать ее. В противном случае с устройством может произойти серьезный сбой.
- Запрещается устанавливать прибор за декоративной дверцей во избежание перегрева.
- Воздух не должен поступать в дымоход, который используется для отвода дыма от приборов, работающих на газе или другом топливе.

Во время эксплуатации:



Внимание! Опасность огня!

- Не следует допускать контакта бумаги или ткани с любым нагревательным элементом.
- Не хранить и не использовать коррозионно-активные химические вещества, легковоспламеняющиеся или непищевые продукты в духовом шкафу или рядом с ним. Использование коррозионно-активных химикатов при нагреве или очистке может повредить прибор и привести к травме.
- Если пища внутри духового шкафа воспламенилась, необходимо держать дверцу закрытой. Выключить духовой шкаф и отключить его от источника питания.
- Соблюдать осторожность при открытии двери. Стоять в стороне, медленно и слегка приоткрыть дверцу, чтобы выпустить горячий воздух и/или пар. Держать лицо подальше от отверстия и убедиться, что рядом с духовым шкафом нет детей или домашних животных. После выпуска горячего воздуха и/или пара приступать к приготовлению. Держать двери всегда закрытыми.

● Использовать только ту посуду, которая подходит для использования с духовым шкафом.


Внимание!

Опасность взрыва!

● Жидкости и другие пищевые продукты нельзя нагревать в закрытых емкостях, так как они могут взорваться.
● Если появился дым, необходимо выключить прибор и держать дверцу закрытой, чтобы подавить пламя.
● Не допускать контакта аксессуаров или электрических кабелей с горячими частями прибора.


Внимание!

Горячая поверхность! Риск ожогов!

● Во время использования прибор нагревается. Следует соблюдать осторожность, чтобы не прикасаться к нагревательным элементам внутри духового шкафа.
● Предупреждение! Доступные части могут нагреваться во время использования. Маленьких детей следует держать подальше.
● Не перемещать противни, когда они горячие. Следует подождать, пока они остынут.

Советы по безопасности:



ВАЖНО!
Всегда отключать электропитание от сети во время установки и обслуживания.

Общая информация

● Данный прибор предназначен для бытового использования и может быть встроен в стандартный кухонный шкаф.
● Поверхности прибора нагреваются во время использования и сохраняют тепло после работы.
● Расходы за любой ущерб, вызванный несоблюдением температурного допуска духового шкафа во время установки или слишком близким расстоянием между мебелью и самим устройством, будет нести владелец.
● Данный прибор не предназначен для использования лицами (включая детей) с ограниченными физическими сенсорными или умственными способностями, или лицами, не имеющими опыта и знаний, если только они не находятся под присмотром и не проинструктированы относительно использования прибора лицом, ответственным за их безопасность.

Установка

● Прибор необходимо устанавливать в соответствии с инструкцией по установке и учитывать все размеры.
● Все монтажные работы выполняются компетентным лицом или квалифицированным электриком.

Дети

● Следует аккуратно утилизировать упаковочный материал. Упаковочный материал может быть опасен для детей.
● Необходимо следить за тем, чтобы дети не приближались к прибору, детям следует находиться под присмотром, чтобы исключить игры с прибором. Прибор может быть опасен для детей.

Общая безопасность

● Не ставить тяжелые предметы на дверцу духового шкафа и не опираться ими на дверцу прибора, когда она открыта, так как это может

привести к повреждению петель дверцы.

- Не оставлять запеченное горячее масло или жир без присмотра на необслуживаемых участках, так как это может привести к пожару.
- Не ставить кастрюли или противни непосредственно на дно духового шкафа, даже если под ними находится алюминиевая фольга.
- Не допускать контакта кабеля или вилки с зонами нагрева прибора.
- Не устанавливать прибор рядом с занавесками или мягкой мебелью.
- Не пытаться поднимать или перемещать кухонные приборы, используя дверцу духового шкафа или ручку, так как это может привести к повреждению прибора или травме человека, поднимающего прибор.

Электробезопасность

- Если шнур питания поврежден, производитель, сервисный агент или лицо с аналогичной квалификацией обязаны заменить шнур во избежание опасности.
- Прибор следует размещать таким образом, чтобы источник питания был доступен в любое время.
- Перед подключением устройства к источнику питания необходимо убедиться, что напряжение источника питания и номинальный ток соответствуют параметрам источника питания, указанным на табличке с техническими характеристиками устройства.
- Не следует использовать поврежденный прибор! В случае неисправности необходимо отключить прибор от источника питания и обратиться к поставщику.
- Опасность поражения электрическим током! Не стоит пытаться ремонтировать прибор самостоятельно. В случае неисправности ремонт должен производиться только квалифицированным специалистом.
- Во избежание повреждения шнура не сжимать, не сгибать и не тереть его об острые края. Также держать его подальше от горячих поверхностей и открытого огня.
- Проложить шнур таким образом, чтобы невозможно было нечаянно потянуть за него или споткнуться о него.
- Не открывать корпус прибора. Не вставлять посторонние предметы внутрь корпуса.
- Не использовать аксессуары, не рекомендованные производителем. Они могут представлять угрозу безопасности пользователя и повредить прибор. Использовать только оригинальные запчасти и аксессуары.
- Держать прибор вдали от любых горячих поверхностей и открытого огня. Использовать прибор на ровной, устойчивой, чистой и сухой поверхности. Защищать прибор от тепла, пыли, прямых солнечных лучей, влаги, капель и брызг воды.
- Не ставить предметы с открытым пламенем, например, свечи, на прибор или рядом с ним.
- ВНИМАНИЕ: Во избежание поражения электрическим током перед заменой лампы убедиться, что прибор выключен.
- Стационарная проводка пользователя должна иметь устройство отключения всех полюсов.



Безопасность:

- Стекло чрезвычайно хрупкое. При обращении с ним следует надевать перчатки.
- Для Вашей безопасности данное изделие изготовлено из закаленного стекла. Этот тип стекла отличается высокой прочностью, но обладает свойством сохранять «память» ударов.

- Поэтому следует обращаться с прибором с максимальной осторожностью, чтобы избежать ударов и изгибов, особенно во время установки.
- Избегать установки данного устройства в местах, где оно может подвергаться сильным ударам.
- Не позволять детям играть с изделием.
- Не наклеивать клейкую пленку на поверхность стекла. В случае поломки будут образовываться большие осколки, которые могут быть опасны.

Электрическое подключение

 Опасность от удара током!

- Любую электрическую установку следует выполнять квалифицированному специалисту.
- Всю фурнитуру необходимо устанавливать компетентным лицом в соответствии с местным законодательством. В спорных случаях обратиться к квалифицированному электрику.
- Важно! Всегда отключать электропитание от сети во время установки и обслуживания. Рекомендация: вынимать предохранитель или выключать автоматический выключатель на распределительном щите во время проведения работ.
- Данный прибор заземлен – если отсутствует заземляющий провод, обратиться к электрику.
- Средства отключения встроены в стационарную электропроводку в соответствии с правилами электромонтажа. Для этого следует установить соответствующий коммутационный блок с плавким предохранителем.
- Примечание! Выключатель с плавким предохранителем, имеющий расстояние между контактами не менее 3 мм на всех полюсах, следует подключить к стационарной проводке.
- Подсоединить входящие положительный, нейтральный и заземляющий кабели к клеммам коммутационного блока с плавкими предохранителями. Убедиться, что соединения плотные.
- Выход ответвления необходимо оставлять доступным, чтобы можно было отключить прибор от сети даже при нахождении прибора в нише.

Чистка

- Отключать электропитание перед очисткой прибора. Если доступ к коммутационному блоку с плавким предохранителем затруднен, отключить электропитание с помощью соответствующего автоматического выключателя на распределительном щите.
- Тщательно очистить прибор перед первым использованием. Духовой шкаф необходимо регулярно чистить и удалять любые остатки пищи.
- Запрещается очищать поверхности духового шкафа паровой очисткой.
- Внутреннюю поверхность духового шкафа следует очищать только теплой мыльной водой, используя губку или мягкую ткань. Запрещается использовать абразивные чистящие средства.
- Любые пятна, которые могут появиться на дне духового шкафа, могут быть вызваны брызгами пищи или пролитой пищей, эти брызги появляются в процессе приготовления пищи. Это может быть результатом приготовления пищи при слишком высокой температуре или готовки пищи в посуде слишком маленького размера.
- Необходимо выбрать температуру и режим приготовления, которые подходят для пищи, которую Вы готовите. Также необходимо убедиться, что еда помещена в посуду подходящего размера, и что используется поддон для сбора капель, где это необходимо.

Установка

Электрическое подключение

Перед подключением прибора необходимо убедиться, что напряжение питания, указанное на заводской табличке, соответствует напряжению Вашей сети.

ВНИМАНИЕ: ДАННЫЙ ПРИБОР НЕОБХОДИМО ЗАЗЕМЛИТЬ.

- Подходящий разъединитель необходимо встроить в постоянную проводку. Выключатель следует использовать утвержденного типа и расположить в соответствии с местными правилами и спецификациями в области проводки и электроснабжения. Выключатель с расстоянием между контактами 3 мм во всех полюсах, в активной (фазовой) жиле стационарной проводки.

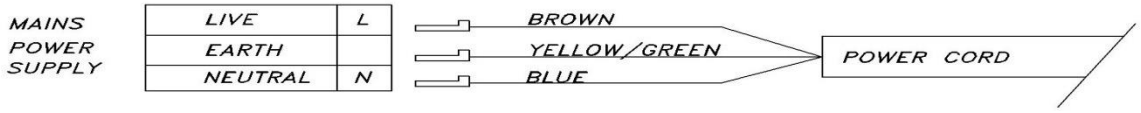

Mains power supply – Электроснабжение Power cord – Кабель питания
Live – Провод под напряжением Earth – Провод заземления Neutral – Нулевая фаза
Brown – коричневый Yellow/green – Желтый/зеленый Blue – Синий

- Чтобы подключить кабель питания духового шкафа, следует ослабить и снять крышку клеммной колодки для получения доступа к контактам внутри. Выполнить подключение, закрепить шнур прилагаемым кабельным зажимом, а затем сразу же закрыть крышку клеммной колодки.
- При необходимости заменить кабель питания духового шкафа, заземляющий проводник (желтый/зеленый) всегда должен быть на 10 мм длиннее линейных проводников.
- Установка должна включать 1,2 м свободного кабеля внутри ниши для простоты установки и обслуживания в будущем.
- Сетевой кабель не должен касаться горячего металла.
- Необходимо следить за тем, чтобы температура сетевого кабеля не превышала 50°C.
- Если кабель питания поврежден, его необходимо заменить на соответствующий аналог, который можно получить в отделе запасных частей.

Установка духового шкафа в нишу кухонного гарнитура

- Кухонная зона должна быть сухой и проветриваемой и оборудована эффективной вентиляцией. При установке прибора следует обеспечить легкий доступ ко всем элементам управления.

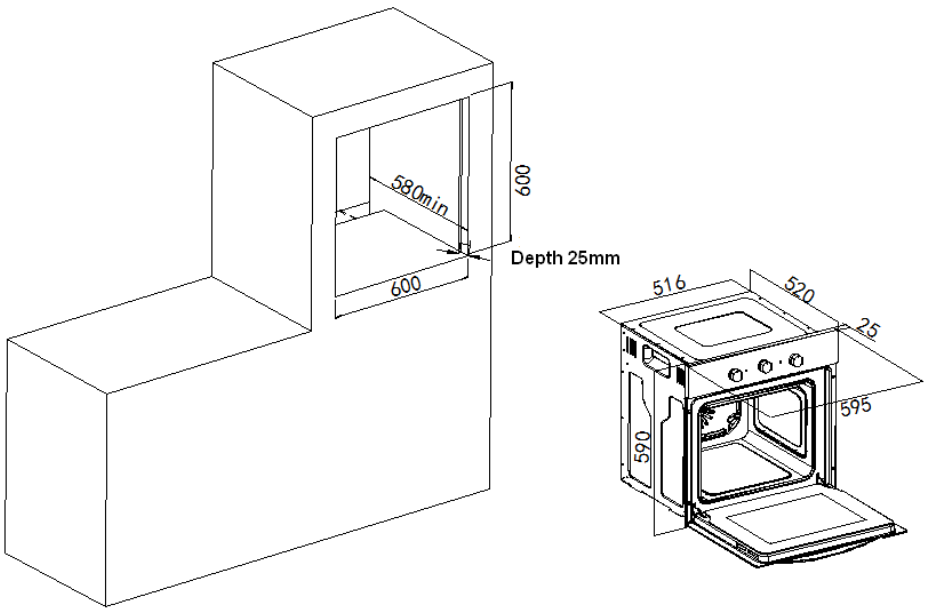

Размещение прибора

- Следует убедиться, что отверстие, в которое будет устанавливаться духовой шкаф, соответствует размеру, указанному на приведенной выше схеме.
- Духовой шкаф должен быть установлен в нишу с вентиляционными отверстиями, указанными в разделе «Требования к вентиляции» на следующей странице.
- Необходимо убедиться, что задняя панель ниши кухонного гарнитура снята.
- Необходимо убедиться, что духовой шкаф надежно закреплен в нише. Крепление устройства к нише осуществляется с помощью четырех винтов. Их следует прикрутить через шкаф к стенкам ниши.

Требования к вентиляции

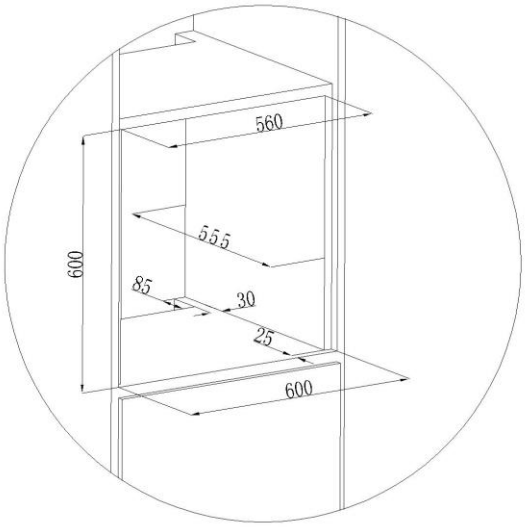

(На рисунке показаны требования к вентиляции и вырезам для установки прибора в высотном доме).

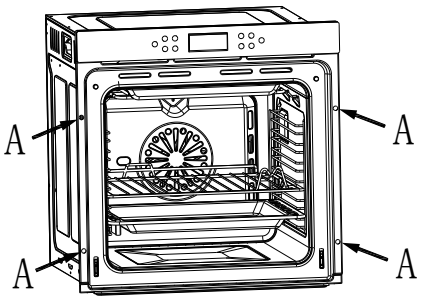

Необходимо убедиться, что духовой шкаф надежно закреплен в нише. Крепление устройства к нише осуществляется с помощью четырех винтов. Их следует прикрутить через шкаф к стенкам ниши.

Перед запуском прибора

- После выполнения этой простой операции духовой шкаф готов к приготовлению пищи.
- Данный прибор предназначен исключительно для бытового использования.
- Следует использовать устройство только для приготовления пищи.
- Перед приготовлением убедиться, что из духового шкафа удалены все ненужные принадлежности.
- Перед использованием предварительно разогреть духовой шкаф до температуры приготовления.
- Поместить противни для приготовления пищи в центр шкафа и оставить пространство между ними, если используются несколько противней, чтобы воздух мог циркулировать.

- Не ставить противни на дно и не накрывать дно алюминиевой фольгой. Это приведет к накоплению тепла. Время приготовления и запекания не будет совпадать, и эмаль может быть повреждена.
- Старайтесь открывать дверцу духового шкафа во время приготовления пищи как можно реже (свет остается включенным во время приготовления).
- Быть осторожным, открывая дверцу, чтобы избежать контакта с горячими деталями и паром.

Панель управления

На рисунке ниже указана панель управления. В зависимости от модели устройства отдельные детали могут отличаться.

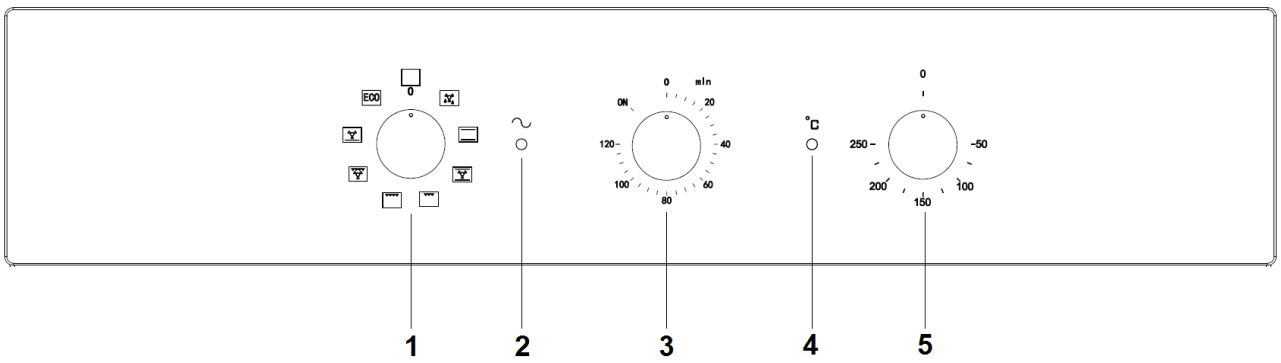

1) Ручка выбора режима приготовления
2) Индикатор работы устройства
3) Ручка управления таймером
4) Индикатор температуры
5) Ручка управления термостатом

Таймер

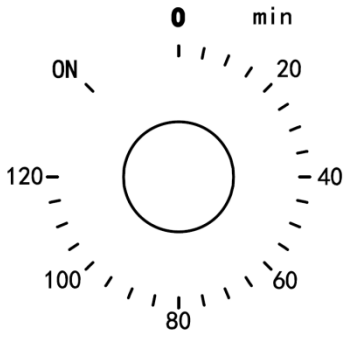

Вы можете задать время работы духовки от 0 до 120 минут, повернув ручку таймера по часовой стрелке. Духовой шкаф выключится по истечении заданного времени.
ВАЖНО: Питание духовки выключается, когда сигнал таймера замолкает. Если Вы закончили готовить, то Вам следует повернуть ручку выбора режима приготовления духовки и ручку управления термостатом в положение «0».

Перед первым использованием

- Чтобы удалить из духового шкафа любые остатки, которые могли остаться в результате производственного процесса, следует выбрать функцию с вентиляцией и установить термостат на максимальную температуру.
- Совершенно нормально, что во время этого процесса возникает запах.
- Следует убедиться, что все окна в комнате остаются открытыми во время этого процесса.

- Не следует оставаться в помещении, пока идет процесс разогревания.
- Следует оставить духовой шкаф на максимальном режиме на 30-40 минут.
- После того, как внутренняя поверхность устройства остынет, ее следует очистить теплой водой с мылом, используя губку или мягкую ткань. Не следует использовать абразивные чистящие средства.
- Внешние части духового шкафа следует очищать теплой мыльной водой с помощью губки или мягкой ткани. Не следует использовать абразивные чистящие средства.
- Рекомендуется регулярно использовать подходящее средство для очистки и полировки нержавеющей стали для поверхностей данного прибора из нержавеющей стали.

Выбор режима приготовления и температуры

Ручка выбора режима

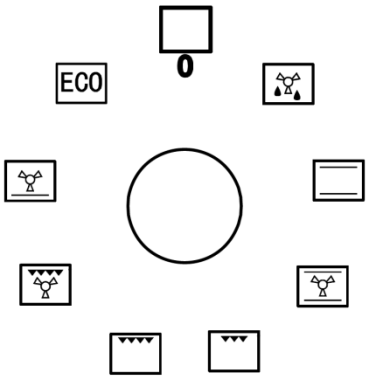

Ручка управления термостатом

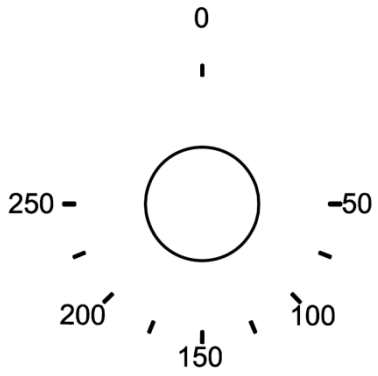

С помощью ручки управления термостатом Вы можете задать температуру работы духовки от 50 до 250 °C, повернув регулятор по часовой стрелке.

С помощью ручки выбора режима приготовления духового шкафа можно выбрать нужную функцию.

У Вас есть 8 функций на выбор.



РАЗМОРАЖИВАНИЕ: Вентилятор работает без нагрева, чтобы сократить время размораживания замороженных продуктов. Время, необходимое для размораживания продуктов, зависит от температуры в помещении, количества и типа продуктов.

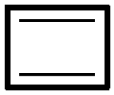

ВЕРХНИЙ И НИЖНИЙ НАГРЕВ: Этот способ обеспечивает традиционное приготовление с использованием тепла от верхнего и нижнего элементов. Эта функция подходит для жарки и выпекания только на одном уровне.



ВЕРХНИЙ И НИЖНИЙ НАГРЕВ С КОНВЕКЦИЕЙ: Духовой шкаф нагревается от верхнего и нижнего элемента, а вентилятор помогает циркулировать теплу для достижения равномерного результата выпечки.

ГРИЛЬ: Используется только внутренняя часть верхнего нагревательного элемента, который направляет тепло вниз на еду. Эта функция подходит для приготовления небольших блюд с аппетитной хрустящей корочкой.

ТУРБОГРИЛЬ: Используется внутренняя и внешняя части верхнего нагревательного элемента, который направляет тепло вниз на еду. Эта функция подходит для приготовления на гриле средних или больших блюд из мяса или рыбы.

ТУРБОГРИЛЬ С КОНВЕКЦИЕЙ: Используется внутренняя и внешняя части верхнего нагревательного элемента в сочетании с вентилятором, что помогает обеспечить быструю циркуляцию тепла. Эта функция подходит для быстрого подрумянивания и приготовления стейков, гамбургеров, некоторых овощей и т.д.

НИЖНИЙ НАГРЕВ С КОНВЕКЦИЕЙ: Используется нижний нагревательный элемент в сочетании с вентилятором, который способствует циркуляции тепла. Эта функция подходит для медленного приготовления или для разогрева готовых блюд, а также для блюд, приготовление которых требует концентрации жара в нижней части духовки.

ECO **ЭНЕРГОСБЕРЕГАЮЩИЙ РЕЖИМ**: Тепло равномерно распределяется сверху и снизу.

Индикатор температуры

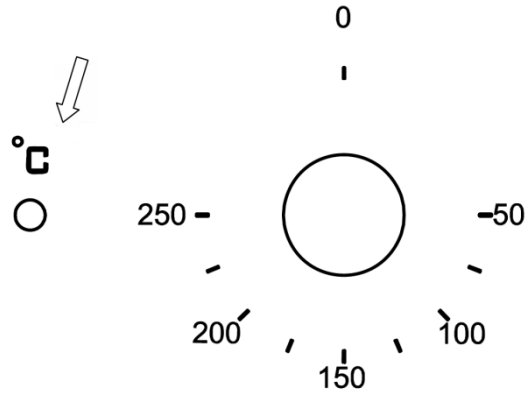

Этот индикатор загорается, указывая на то, что нагревательные элементы духовки работают. Индикатор погаснет, когда будет достигнута температура, установленная на ручке управления термостатом. Он будет включаться и выключаться в течение всего времени приготовления.

Рекомендации по приготовлению

- Следует ознакомиться с информацией на упаковке пищевых продуктов, чтобы узнать о температуре и времени приготовления. После ознакомления с работой прибора, температуру и время можно изменить в соответствии с личными предпочтениями.
- При использовании функции с конвекцией, необходимо следовать информации, указанной на упаковке продуктов для этого конкретного режима приготовления.

- Перед приготовлением убедиться, что замороженные продукты полностью размороженны, если только в инструкциях на упаковке продуктов не указано, что можно «приготовить из замороженного».
- Следует предварительно разогреть духовой шкаф и не помещать в него продукты, пока не погаснет индикатор режима работы. Можно отказаться от предварительного нагрева при использовании режима с конвекцией; однако следует увеличить время приготовления, указанное на упаковке продукта, примерно на десять минут.
- Перед приготовлением убедиться, что из духового шкафа извлечены все ненужные принадлежности.
- Поставить противни в центр духового шкафа и оставить промежутки между противнями для циркуляции воздуха.
- Стараться как можно меньше открывать дверь во время работы устройства.
- Во время приготовления свет в устройстве будет гореть.

Предупреждения

- Держать дверцу закрытой при использовании любой из функций гриля.
- Не накрывать сковороду гриля алюминиевой фольгой и не нагревать предметы, завернутые в алюминиевую фольгу, под грилем. Высокая отражательная способность фольги потенциально может повредить элемент гриля.
- Запрещается выстилать дно духового шкафа алюминиевой фольгой.
- Во время приготовления не ставить кастрюли или посуду прямо на дно. Их всегда следует размещать на предусмотренных полках.
- Нагревательный элемент гриля и другие внутренние компоненты духового шкафа сильно нагреваются во время работы, избегать случайного прикосновения к ним при обращении с продуктами, которые вы готовите на гриле.
- **Важно:** Быть осторожным, открывая дверцу, избегать контакта с горячими частями духового шкафа и паром.
- Ручку поддона для сбора капель следует использовать только для перемещения поддона для сбора капель, а НЕ для его извлечения из ниши. При извлечении поддона для сбора капель ВСЕГДА использовать прихватку.
- Ручка поддона для сбора капель не должна оставаться на месте, когда прибор включен.
- Не следует использовать пароочиститель.
- **Предупреждение:** Доступные части могут нагреваться во время использования. Маленьких детей следует держать подальше от них во время использования.
- Не использовать жесткие абразивные чистящие средства или металлические скребки для очистки стекла дверцы, так как это может поцарапать поверхность, что может привести к разрушению стекла.

Выявление неисправностей и их устранение

Проблема	Причина	Решение
Духовой шкаф не работает	Неполадки в соединении, или оно не подключено.	Отключить основное питание и проверить, не отсоединен ли какой-либо провод.
	Соединения источника питания ослаблены.	Отключить основное питание и проверить, не отсоединен ли какой-либо провод.
	Неполадки при установке.	Отключить основное питание и проверить, не отсоединен ли какой-либо провод.
Свет не работает	Перегорела лампочка.	Заменить лампу, как описано в руководстве в разделе «Техническое обслуживание и очистка».
Духовой шкаф не греет	Функция не выбрана.	Выбрать функцию приготовления, поворачивая ручку.
	Температура не выбрана.	Выбрать температуру, поворачивая ручку.

Техническое обслуживание и очистка

- Духовой шкаф следует очищать после каждого использования. При очистке духового шкафа следует включать освещение, чтобы лучше видеть поверхности.
- Внутреннюю поверхность следует мыть только теплой водой с небольшим количеством моющего средства.
- После очистки внутренней поверхности протереть ее насухо.
- Запрещается очищать поверхности духового шкафа паровой очисткой.
- Внутреннюю поверхность духового шкафа следует очищать только теплой мыльной водой, используя губку или мягкую ткань. Запрещается использовать абразивные чистящие средства.
- Любые пятна, которые могут появиться на дне духового шкафа, могут быть вызваны брызгами пищи или пролитой пищей, эти брызги появляются в процессе приготовления пищи. Это может быть результатом приготовления пищи при слишком высокой температуре или готовки пищи в посуде слишком маленького размера.
- Необходимо выбрать температуру и режим приготовления, которые подходят для пищи, которую Вы готовите. Также необходимо убедиться, что еда помещена в посуду подходящего размера, и что используется поддон для сбора капель, где это необходимо.
- Внешние части духового шкафа следует очищать теплой мыльной водой с помощью губки или мягкой ткани. Не следует использовать абразивные чистящие средства.
- При использовании какого-либо чистящего средства следует уточнить у производителя чистящего средства, подходит ли оно для Вашего устройства.
- Любой ущерб, нанесенный прибору чистящим средством, не будет устранен

бесплатно, даже если прибор находится на гарантии.

- Запрещается использовать чистящие средства, содержащие абразивные материалы, для очистки и ухода за стеклянной передней панелью.

Замена лампочки

Во избежание поражения электрическим током перед заменой лампочки убедиться, что прибор выключен.

- Установить все ручки управления в положение «0» и вынуть вилку из розетки, отвинтить и промыть крышку лампы, а затем вытереть ее насухо.
- Выкрутить лампочку из патрона, заменить лампочку на новую – высокотемпературную со следующими параметрами:
  - напряжение 230 В;
  - мощность 25 Вт;
  - нить G9.
- Не использовать лампы другого типа.
- Вкрутить лампочку, убедиться, что она правильно вставлена в керамический патрон.
- Закрутить крышку лампы.

Удаление дверцы

- Полностью открыть дверь.
- Сложить правую и левую стороны стопорного стержня. (рисунок А).
- Закрыть дверь до упора, удерживать левую и правую стороны двери, затем снова закрыть дверь вверх и вниз и вытащить дверь.

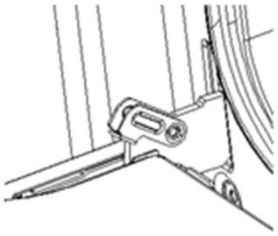

A

Установка дверцы духового шкафа

Согласно обратному порядку разборки двери

- При установке дверцы следует убедиться, что обе петли вставляются непосредственно в отверстие.
- Обе стороны шпунта петли до упора входить друг в друга.
- При открытии двери развести стопорный стержень (рисунок В)

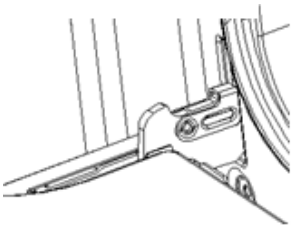

Если дверь случайно упала или петли внезапно захлопнулись, не нажимать рукой на петли. Следует позвонить в отдел послепродажного обслуживания.

Снятие внутренней стеклянной панели

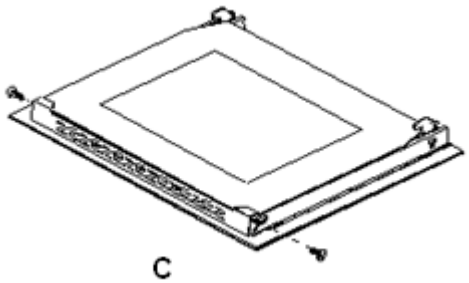

C

Отвинтить и расстегнуть защелку кронштейна, которая находится в углу в верхней части двери. Далее вынуть стекло из второго блокирующего механизма и снять. После очистки вставить и заблокировать стеклянную панель и завинтить блокирующий механизм. Как показано на рисунке С.

Регулярные проверки

Помимо поддержания плиты в чистоте, следует:

1. Проводить периодические проверки элементов управления и варочных узлов плиты. По истечении гарантийного срока не реже одного раза в два года необходимо проводить технический осмотр плиты в сервисном центре.
2. Устранение любых ошибок в работе

Проводить периодическое техническое обслуживание варочных узлов плиты.

Осторожно!

Все ремонтные и регулирующие действия следует выполнять в соответствующем сервисном центре или уполномоченным специалистом.

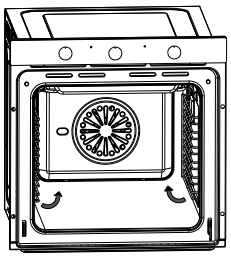

Комплект боковой стойки в сборе

- Для сборки боковых стоек снять две рамы, приподняв их от распорок.

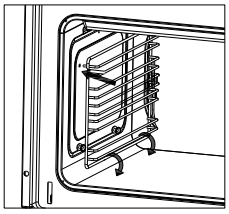

- Закрепить две рамы с помощью направляющих, используя направляющие, используя отверстия, предусмотренные в стенках духового шкафа. Отверстия для левой рамы расположены вверху, а отверстия для правой рамы — внизу.

Примечание:

Прежде чем выбросить старый прибор, необходимо выключить его и отсоединить от источника питания. Отрезать и сделать любую пробку нефункциональной. Отрезать кабель непосредственно за устройством, чтобы предотвратить неправильное использование. Это следует сделать с помощью компетентного человека.

Утилизация

Этот прибор имеет маркировку в соответствии с Европейской директивой 2002/96/EC об отходах электрического и электронного оборудования (WEEE). Обеспечив правильную утилизацию этого продукта, следует помочь предотвратить потенциальные негативные последствия для окружающей среды и здоровья человека, которые в противном случае могли бы быть вызваны неправильным обращением с отходами этого продукта.

Символ на изделии или в сопроводительных документах к изделию указывает на то, что с этим прибором нельзя обращаться как с бытовыми отходами. Вместо этого его следует сдать в соответствующий пункт сбора для утилизации электрического и электронного оборудования.

Утилизация осуществляется в соответствии с местными экологическими нормами по утилизации отходов. Для получения более подробной информации об обработке, восстановлении и переработке этого продукта необходимо обратиться в местное городское управление или местное управление по утилизации отходов.

Упаковочные материалы, которые мы используем, являются экологически чистыми и могут быть переработаны. Необходимо утилизировать все упаковочные материалы с должным вниманием к окружающей среде.

Транспортировка

Сохраните оригинальную коробку продукта и используйте эту упаковку, если товар необходимо транспортировать.
Следует придерживаться транспортным знакам на упаковке.
Наклеить картон или бумагу на внутреннюю сторону стекла, так как оно может быть повреждено. Использовать картонные крышки для решетки и противней в духовом шкафу. Также приклеить крышки духового шкафа к боковым стенкам.
При отсутствии оригинальной картонной упаковки принять меры по защите внешних поверхностей (стеклянных и окрашенных поверхностей) духового шкафа от возможных ударов, а также вышеперечисленного.

Контактная информация
Импортёр (Уполномоченное изготовителем лицо):
Общество с ограниченной ответственностью «ВЕЛТ».
Место нахождения: 248000, г. Калуга, ул. Луначарского, д. 57, стр. 2, Российская Федерация.
Телефон: +74842575842
Сайт: www.ooo-velt.ru
Изготовитель: GUANGDONG ATLAN ELECTRONIC APPLIANCE MANUFACTURE CO., LTD.
Место нахождения: East 3 Jiangyi Road, Leliu Town, Shunde, Foshan, Guangdong, Китай.
Адрес места осуществления деятельности по изготовлению продукции: No.5 Cangsha West Road, Jun’an community, Jun'an Town, Shunde District, Foshan, Guangdong, Китай.