Холодильник

Посібник користувача

RS58K*/RS62K*

Автономний пристрій



Зміст

Інформація з техніки безпеки **3**

Важливі символи щодо безпеки та застереження: 5
Знаки строгого попередження щодо транспортування і розміщення 6
Критично важливі попередження щодо встановлення 7
Застереження щодо встановлення 10
Критично важливі попередження щодо експлуатації 11
Застереження щодо використання 16
Застереження щодо чищення 19
Критично важливі попередження щодо утилізації 21
Додаткові вказівки щодо належного користування 22
Поради щодо заощадження енергії 23
Цей пристрій призначений для використання в побутових і аналогічних умовах, наприклад: 23
Інструкції щодо відходів електричного та електронного обладнання 24

Встановлення **25**

Загальний огляд холодильника 25
Покрокове встановлення 28
Знімання дверцят для перенесення 36

Режими роботи **41**

Панель функцій 41
Налаштування температури 45
Особливі функції 46

Догляд **53**

Використання та догляд 53
Чищення 57
Заміна деталей 58

Усунення несправностей **60**

Загальні вказівки 60

Мікрофіша **63**

Untitled-93 2 7/18/2017 6:25:10 PM

Інформація з техніки безпеки

- Перед використанням нового холодильника Samsung уважно ознайомтеся з цим посібником, щоб навчитися ефективно і безпечно користуватися функціями цього пристрою.
- Цей прилад не призначено для використання особами (зокрема дітьми) з обмеженими фізичними, сенсорними чи розумовими можливостями або особами, які не мають достатнього досвіду чи знань, якщо вони перебувають без нагляду відповідальної за їхню безпеку особи, або не навчені безпечно користуватися виробом.
- Цей прилад може використовуватися дітьми віком від 8 років та особами з обмеженими фізичними, сенсорними чи розумовими можливостями, а також людьми, яким бракує відповідних знань і досвіду, якщо це відбувається під наглядом або з ними було проведено інструктаж щодо безпечного використання приладу, і вони розуміють можливу небезпеку.
  Діти не повинні гратися з приладом. Чистка та обслуговування приладу мають здійснюватися дітьми лише за умови нагляду дорослих.
- Попередження та важливі інструкції з техніки безпеки в цьому посібнику не охоплюють усіх можливих умов і ситуацій.
  Користувач повинен керуватися здоровим глуздом і бути уважним та обережним під час установлення, проведення обслуговування та експлуатації приладу.
- Оскільки ці інструкції з експлуатації стосуються різних моделей, характеристики вашого холодильника можуть дещо відрізнятися від описаних у цьому посібнику; і не всі символи попередження можуть бути застосовними. Якщо у вас є запитання або сумніви, зверніться до найближчого центру обслуговування чи отримайте довідку та необхідну інформацію на веб-сайті www.samsung.com.
- Використовується холодоагент R-600a або R-134a. Щоб дізнатися, який холодоагент використовується в холодильнику, перевірте етикетку компресора на задній панелі пристрою або наліпку з технічними даними всередині холодильника. Якщо у виробі міститься займистий газ (холодоагент R-600a), зверніться до місцевих органів влади щодо безпечної утилізації пристрою.
- Якщо із системи охолодження витікає газ, утворення критичної маси займистої газоповітряної суміші залежить від площі приміщення, в якому знаходиться прилад, і обсягу використовуваного холодоагенту.

Untitled-93 3 7/18/2017 6:25:10 PM

Інформація з техніки безпеки

- За наявності будь-яких ознак пошкодження приладу ніколи не вмикайте його. За виникнення будь-яких сумнівів зв'яжіться з місцевим торговим представником. Для кожних 8 г холодоагенту R-600a, який використовується у пристрої, потрібно 1 м^3 простору.

  Обсяг холодоагенту, що використовується в приладі, вказано на табличці з ідентифікаційними даними всередині холодильника.
- У разі витоку з трубок холодоагент може спалахнути або стати причиною травмування очей користувача. У випадку витоку холодоагенту з трубок, слідкуйте, щоб поблизу не було відкритого вогню, приберіть усі легкозаймисті матеріали подалі від виробу і негайно провітріть приміщення.
  - Недотримання цієї вимоги може призвести до вибуху чи пожежі.

Untitled-93 4 7/18/2017 6:25:10 PM

Важливі символи щодо безпеки та застереження:

Дотримуйтесь усіх інструкцій із техніки безпеки, викладених у цьому посібнику. У цьому посібнику використовуються описані нижче символи щодо безпеки.

⚠ ПОПЕРЕДЖЕННЯ

Ризиковані дії чи недотримання правил безпеки можуть призвести до **пошкодження майна, серйозної травми та/або смерті користувача**.

⚠ УВАГА

Ризиковані дії чи недотримання правил безпеки можуть призвести до **пошкодження майна та/або серйозної травми користувача**.

ПРИМІТКА

Корисна інформація, яка допомагає користувачеві зрозуміти чи уповні користуватися холодильником.

Символи попередження наведено з метою уникнення травмування користувача чи інших осіб.

Просимо уважно їх дотримуватись.

Прочитавши цей розділ, збережіть посібник у надійному місці для довідки в майбутньому.

Untitled-93 5 7/18/2017 6:25:10 PM

Інформація з техніки безпеки

Знаки строгого попередження щодо транспортування і розміщення

⚠ ПОПЕРЕДЖЕННЯ

- Під час транспортування і встановлення холодильника будьте уважні, щоб не пошкодити елементи системи охолодження.
  - У разі витоку з трубок холодоагент може спалахнути або стати причиною травмування очей користувача. Якщо виявлено витік, приберіть будь-які джерела відкритого вогню або потенційні джерела загоряння та протягом кількох хвилин провітріть приміщення, де розташовано прилад.
  - Цей прилад містить невелику кількість холодоагенту ізобутану (R-600a) – природного газу, майже не шкідливого для довкілля, але легкозаймистого. Під час транспортування та встановлення приладу будьте уважні, щоб не пошкодити елементи системи охолодження.
- Під час транспортування та встановлення холодильника не торкайтесь водяного шланга на його задній панелі.
  - Це може призвести до пошкодження холодильника і, як наслідок, вода може не надходити до нього.

Untitled-93 6 7/18/2017 6:25:10 PM

Критично важливі попередження щодо встановлення

⚠ ПОПЕРЕДЖЕННЯ

- Не встановлюйте холодильник у вологому приміщенні або місці, де на холодильник може потрапити вода.
  - Пошкодження ізоляційного матеріалу електричних частин може призвести до ураження електричним струмом або пожежі.
- Не ставте цей холодильник під прямим сонячним промінням та так, щоб на нього поширювалось тепло від кухонної плити, обігрівачів або інших пристроїв.
- Не підключайте кілька пристроїв до одного джерела живлення. Холодильник завжди має бути під'єднано до окремої розетки з відповідною номінальною напругою.
  - Це забезпечить максимальну ефективність роботи пристрою, а також можливість уникнути перенавантаження електромережі будинку та небезпеки пожежі внаслідок перегрівання дротів.
- Якщо настінну розетку закріплено ненадійно, не вставляйте штепсель.
  - Існує небезпека ураження електричним струмом або виникнення пожежі.
- Не використовуйте потрісканий або протертий по довжині чи на кінцях кабель живлення.
- Не згинайте надто сильно кабель живлення та не ставте на нього важкі предмети.
- Не тягніть і не згинайте надмірно кабель живлення.
- Не перекручуйте та не зав'язуйте кабель живлення.
- Не зачіпайте кабель живлення за металеві об'єкти, не ставте на нього важкі предмети, не кладіть його між предметами і не заштовхуйте в простір позаду приладу.
- Під час пересування холодильника будьте обережні, щоб не перекрутити або не пошкодити кабель живлення.
  - Це може призвести до ураження електричним струмом чи пожежі.

Untitled-93 7 7/18/2017 6:25:10 PM

Інформація з техніки безпеки

- Ніколи не тягніть за кабель, коли від'єднуєте холодильник від мережі. Завжди міцно тримайте штекер і виймайте його з розетки по прямій.
  - Пошкодження кабелю може призвести до короткого замикання, пожежі та/або ураження електричним струмом.
- Не використовуйте поблизу холодильника аерозолі.
  - Використання аерозолів поблизу холодильника може спричинити вибух або пожежу.
- Не встановлюйте прилад поблизу обігрівачів чи займистих матеріалів.
- Не встановлюйте прилад у місцях, де можливий витік газу.
  - Це може призвести до ураження електричним струмом чи пожежі.
- Перш ніж користуватися цим холодильником, його слід установити та розмістити відповідно до інструкцій, наведених у посібнику.
- Підключіть штепсель кабелю живлення належним чином так, щоб кабель не натягувався.
  - Якщо під'єднати штепсель верхньою частиною донизу, кабель може обірватись та спричинити пожежу або ураження електричним струмом.
- Переконайтеся, що штепсель не затиснено між стіною та задньою панеллю холодильника, а також не пошкоджено.
- Розпакувавши виріб, зберігайте пакувальний матеріал поза межами досяжності дітей.
  - Якщо дитина надягне пакувальний матеріал на голову, існує ризик задушення.
- Пристрій слід розташувати так, щоб штепсель живлення був легко доступний.
  - Недотримання цієї вимоги може спричинити ураження електричним струмом або виникнення пожежі через витік струму.
- Не встановлюйте прилад у вологому чи запиленому приміщенні, а також в місці, де на нього можуть потрапити пряме сонячне проміння, вода, краплі дощу або жир.
  - Пошкодження ізоляційного матеріалу електричних частин може призвести до ураження електричним струмом або пожежі.

Untitled-93 8 7/18/2017 6:25:10 PM

- Якщо в холодильнику є пил чи вода, від'єднайте штепсель кабелю живлення і зверніться до центру обслуговування компанії Samsung Electronics.
  - Недотримання цієї вимоги може призвести до пожежі.
- Не ставайте на прилад і не ставте нічого (наприклад, білизну, запалені свічки, запалені цигарки, тарілки, хімічні речовини, металеві предмети тощо) на нього.
  - Це може призвести до ураження електричним струмом, пожежі, проблем із виробом чи травмування користувача.
- Перед першим підключенням приладу до мережі живлення необхідно зняти всю захисну полімерну плівку.
- Наглядайте за дітьми, щоб вони не гралися з упорними кільцями, призначеними для регулювання дверей, або затискачами водопровідного патрубка.
  - Якщо дитина проковтне упорне кільце або затискач водопровідного патрубка, існує ризик задушення. Зберігайте упорні кільця та затискачі водопровідного патрубка в недоступному для дітей місці.
- Холодильник слід надійно заземлити.
  - Обов'язково переконайтеся, що холодильник заземлено, перш ніж намагатися оглянути або відремонтувати будь-яку його частину. Витік електричного струму може спричинити сильне ураження.
- Ніколи не використовуйте для заземлення газопровід, телефонну лінію або інші предмети, які притягують блискавку.
  - Холодильник необхідно заземлити з метою уникнення витоку електричного струму або ураження ним.
  - Це може призвести до ураження електричним струмом, пожежі, вибуху чи проблем із виробом.
- Надійно під'єднайте штепсель до настінної розетки. Не використовуйте пошкоджений кабель живлення, штепсель чи не закріплену належним чином розетку.
  - Це може призвести до ураження електричним струмом чи пожежі.
- Якщо кабель живлення пошкоджено, одразу замініть його на аналогічний, звернувшись до виробника або представника компанії з обслуговування.

Untitled-93 9 7/18/2017 6:25:10 PM

Інформація з техніки безпеки

- Заміну запобіжника холодильника має здійснювати кваліфікований спеціаліст чи представник компанії з обслуговування.
  - Нехтування цією вимогою може призвести до ураження електричним струмом або травмування користувача.

Застереження щодо встановлення

⚠ УВАГА

- Установлюйте пристрій на рівній поверхні, залишаючи достатньо простору навколо.
  - Якщо холодильник не стоятиме рівно, може зменшитись ефективність охолодження і термін його служби.
  - Не закривайте вентиляційний отвір на корпусі пристрою чи системі монтування.
- Не кладіть продукти до холодильника протягом 2 годин після встановлення та ввімкнення.
- Наполегливо радимо, щоб установлення холодильника здійснював кваліфікований спеціаліст чи представник компанії з обслуговування.
  - Нехтування цією вимогою може призвести до ураження електричним струмом, пожежі, вибуху, проблем із виробом чи травмування користувача.

Untitled-93 10 7/18/2017 6:25:10 PM

Критично важливі попередження щодо експлуатації

⚠ ПОПЕРЕДЖЕННЯ

- Не вставляйте штекер живлення в розетку, якщо у вас мокрі руки.
  - Це може призвести до ураження електричним струмом.
- Не зберігайте нічого на пристрої.
  - Коли відкриваєте чи закриваєте двері, ці предмети можуть упасти і призвести до травмування користувача та/або пошкодження майна.
- Не встромляйте руки, ноги чи металеві предмети (наприклад, палички тощо) у нижню чи задню панель холодильника.
  - Нехтування цією вимогою може призвести до ураження електричним струмом чи травмування користувача.
  - Є ризик травмування об гострі краї.
- Не торкайтеся внутрішніх стінок морозильної камери чи продуктів, які в ній зберігаються, мокрими руками.
  - Це може призвести до обмороження.
- Не ставте на холодильник посуд, наповнений водою.
  - Якщо рідина проллється, існує небезпека виникнення пожежі чи ураження електричним струмом.
- Не зберігайте в холодильнику леткі чи займисті речовини, наприклад бензин, розчинник, пропан, спирт, ефір чи скраплений газ тощо.
  - Цей холодильник призначено лише для зберігання продуктів харчування.
  - Недотримання цієї вимоги може призвести до пожежі чи вибуху.
- Наглядайте за дітьми; не дозволяйте їм гратися з приладом.
  - Не торкайтеся пальцями зон можливого защемлення: зазор між дверцятами і корпусом дуже малий. Будьте обережні, відкриваючи дверцята, коли поруч діти.
- Не дозволяйте дітям виснути на дверях або контейнерах холодильника. Це може призвести до тяжкого травмування.
- Не дозволяйте дітям забиратися до холодильника. Вони можуть потрапити в пастку.
- Не встромляйте руки в нижню частину пристрою.
  - Ви можете травмуватись об гострі краї.

Untitled-93 11 7/18/2017 6:25:10 PM

Інформація з техніки безпеки

- Не зберігайте в холодильнику фармацевтичні засоби, лабораторні матеріали або термочутливі продукти.
  - Продукти, які вимагають точного дотримання певного температурного діапазону, не слід зберігати в холодильнику.
- Не ставте і не використовуйте електропристрої всередині холодильника чи морозильної камери, якщо це не рекомендовано виробником.
- Якщо ви відчуєте запах ліків чи диму, негайно від'єднайте штепсель кабелю живлення та зверніться до центру обслуговування компанії Samsung Electronics.
- Якщо в холодильнику є пил чи вода, від'єднайте штепсель кабелю живлення і зверніться до центру обслуговування компанії Samsung Electronics.
  - Недотримання цієї вимоги може призвести до пожежі.
- Не дозволяйте дітям виснути на ящиках.
  - Вони можуть зламатися, і дитина впаде.
- Не залишайте дверцята холодильника відкритими без нагляду і не дозволяйте дітям забиратися до холодильника.
- Не дозволяйте дітям забиратись у відсіки холодильника.
  - Це може призвести до травмування або смерті в результаті задушення.
- Не переповнюйте холодильник продуктами.
  - Коли ви відкриваєте дверцята, продукт може впасти і призвести до травмування користувача чи пошкодження майна.
- Не розпилюйте леткі речовини, наприклад засоби проти комах, на поверхню приладу.
  - Окрім того, що це може бути шкідливим для здоров'я людини, це також може призвести до ураження електричним струмом, пожежі чи проблем із виробом.
- Ніколи не вставляйте пальці чи інші предмети в отвір дозатора води, лотка для льоду чи ємності льодогенератора.
  - Нехтування цією вимогою може призвести до травмування користувача чи пошкодження майна.

Untitled-93 12 7/18/2017 6:25:11 PM

- Не використовуйте і не ставте поблизу холодильника чи в холодильник будь-які речовини, чутливі до змін температури, наприклад займисті розпилювачі, займисті предмети, сухий лід, ліки чи хімічні речовини.
- Не використовуйте фен для волосся, щоб сушити внутрішні деталі холодильника. Не ставте запалену свічку в холодильник, щоб усунути поганий запах.
  - Це може призвести до ураження електричним струмом чи пожежі.
- Наповнюйте резервуар для води, лоток для льоду та кубиків льоду лише питною водою (мінеральною або очищеною).
  - Не заливайте до резервуару для води чай, сік або напої для спортсменів, оскільки це може стати причиною несправності холодильника.
- Не ставайте на прилад і не ставте нічого (наприклад, білизну, запалені свічки, запалені цигарки, тарілки, хімічні речовини, металеві предмети тощо) на нього. Це може призвести до ураження електричним струмом, пожежі, проблем із виробом чи травмування користувача. Не ставте наповнені рідиною ємності на прилад.
  - Якщо рідина проллється, існує небезпека виникнення пожежі чи ураження електричним струмом.
- Не використовуйте інші механічні пристрої чи засоби для пришвидшення процесу розморожування, окрім рекомендованих виробником.
- Будьте обережні, щоб не пошкодити систему охолодження.
- Ніколи не дивіться безпосередньо на ультрафіолетову світлодіодну лампу протягом тривалого часу.
  - Ультрафіолетові промені можуть спричинити надмірне напруження очей.
- Не ставте полиці холодильника верхньою частиною донизу. Фіксатор полиці не може працюватиме в такому положенні.
  - Це може призвести до травмування через падіння скляної полиці.
- Не торкайтеся пальцями зон можливого защемлення: зазор між дверцятами і корпусом дуже малий. Будьте обережні, відкриваючи дверцята, коли поруч діти.

Untitled-93 13 7/18/2017 6:25:11 PM

Інформація з техніки безпеки

- Якщо виявлено витік газу, приберіть будь-який відкритий вогонь або потенційне джерело загоряння і протягом кількох хвилин провітріть приміщення, де стоїть пристрій.
  - Торкатися приладу чи кабелю живлення в такому разі заборонено.
  - Не використовуйте вентилятор.
  - Іскра від нього може спричинити вибух або пожежу.
- Використовуйте лише світлодіодні лампи, надані виробником чи центром обслуговування.
- Пляшки слід ставити впритул одна до одної, щоб вони не випали.
- Цей виріб призначено виключно для зберігання продуктів харчування в домашніх умовах.
- Ніколи не вставляйте пальці чи інші предмети в отвір дозатора води, лотка для льоду чи ємності льодогенератора.
  - Нехтування цією вимогою може призвести до травмування користувача чи пошкодження майна.
- Не розбирайте, не модифікуйте і не ремонтуйте холодильник самостійно.
- Не використовуйте інші запобіжники (наприклад, мідні, зі сталевих дротів тощо), окрім стандартного запобіжника.
- У разі необхідності ремонту або повторного встановлення холодильника, зверніться до найближчого сервісного центру.
  - Нехтування цією вимогою може призвести до ураження електричним струмом, пожежі, травмування користувача чи проблем із виробом.
- Коли завершиться термін служби внутрішньої чи зовнішньої світлодіодної лампочки, зверніться до центру обслуговування.
- Якщо з холодильника виділяється запах чи дим, негайно від'єднайте штепсель живлення і зверніться до найближчого центру обслуговування Samsung Electronics.
  - Недотримання цієї вимоги може призвести до ураження електричним струмом чи пожежі.

Untitled-93 14 7/18/2017 6:25:11 PM

- Перш ніж замінювати внутрішнє освітлення холодильника, вийміть штепсель кабелю живлення з розетки.
  - Інакше існує небезпека ураження струмом.
- Якщо під час заміни лампи у вас виникли труднощі, зверніться до центру обслуговування Samsung.
- Якщо виріб обладнано світлодіодною лампою, не розбирайте кришку лампи і саму лампу самостійно.
  - Зверніться до центру обслуговування Samsung.
- Надійно під'єднайте штепсель до настінної розетки.
- Не використовуйте пошкоджений кабель живлення, штепсель чи не закріплену належним чином розетку.
  - Це може призвести до ураження електричним струмом чи пожежі.

Untitled-93 15 7/18/2017 6:25:11 PM

Інформація з техніки безпеки

Застереження щодо використання

⚠ УВАГА

- Не заморожуйте повторно продукти, які повністю відтанули. Не ставте газовані напої до морозильної камери. Не ставте пляшки чи скляні ємності до морозильної камери.
  - Коли вміст пляшки замерзне, скло може тріснути і травмувати користувача.
- Використовуйте виключно льодогенератор, що постачається з холодильником.
- Під'єднуйте систему подачі води холодильника виключно до водопостачання із питною водою. Для належної роботи льодогенератора тиск води повинен становити 20 – 125 psi (138 – 862 кПа). Якщо вас не буде вдома тривалий час (наприклад, коли ви у відпустці) і диспенсер води чи льоду не використовуватиметься, закрийте кран подачі води.
  - В іншому випадку може статися витік води.
- Якщо ви не будете користуватись холодильником дуже довго (3 тижні чи довше), спорожніть холодильник, включаючи ємність для льоду, від'єднайте його від живлення, закрийте кран подачі води, витріть зайву вологу з внутрішніх його стінок і залиште дверцята відкритими, щоб запобігти неприємним запахам і цвілі.
- Для забезпечення найкращої роботи виробу дотримуйтесь наведених далі рекомендацій.
  - Не розміщуйте продукти надто близько до вентиляційних отворів на задній стінці, щоб вони не перешкоджали вільній циркуляції повітря в холодильнику.
  - Належним чином загортайте продукти чи кладіть їх у контейнери, які герметично закриваються, перш ніж ставити їх у холодильник.
  - Не ставте склянки, пляшки або газовані напої в морозильну камеру. Вони можуть замерзнути та луснути. Скалки можуть призвести до травмування.
  - Звертайте увагу на максимальний термін зберігання заморожених продуктів.

Untitled-93 16 7/18/2017 6:25:11 PM

- Якщо ви плануєте бути за межами дому менше трьох тижнів, вимикати електроживлення холодильника немає потреби. Але якщо вас не буде більше трьох тижнів, вийміть усю їжу та лід із ємності для льоду, від'єднайте холодильник від живлення, закрийте кран подачі води, витріть зайву вологу з внутрішніх його стінок і залиште дверцята відкритими, щоб запобігти неприємним запахам і цвілі.

• Не ставте склянки, пляшки або газовані напої в морозильну камеру.
  - Ємність може замерзнути та розбитися, що може привести до травмування.
• Не ставте газовані напої до морозильної камери. Не ставте пляшки чи скляні ємності до морозильної камери.
  - Коли вміст пляшки замерзне, скло може тріснути і призвести до серйозної травми та пошкодження майна.
• Гарантія на обслуговування та зміни.
  - Гарантія Samsung не поширюється на будь-які зміни, внесені сторонньою особою, і компанія Samsung не нестиме відповідальність за пошкодження, які можуть виникнути в результаті таких змін.
• Не заблоковуйте вентиляційні отвори всередині холодильника.
  - Це може призвести (особливо у випадку, якщо отвори заблоковано пластиковими пакетами) до надмірного охолодження холодильника. Якщо період охолодження триває занадто довго, це може призвести до поломки водяного фільтра та витоку води.
• Використовуйте лише льодогенератор, що постачається із холодильником.
• Витріть надлишок води всередині пристрою і залиште дверцята відкритими.
  - Інакше може утворитися неприємний запах або цвіль.
• Якщо холодильник було від'єднано від джерела живлення, слід зачекати хоча би п'ять хвилин, перш ніж знову під'єднати його до мережі.

Untitled-93 17 7/18/2017 6:25:11 PM

Інформація з техніки безпеки

- Якщо ви запланували довгу відпустку або не маєте наміру користуватися холодильником не будете користуватись холодильником протягом тривалого часу (3 тижні чи довше), спорожніть холодильник, включаючи ємність для льоду, вийміть штепсель кабелю живлення з розетки, закрийте кран подачі води, витріть зайву вологу з внутрішніх його стінок і залиште дверцята відкритими, щоб запобігти неприємним запахам і цвілі.
- Якщо холодильник намокнув, від'єднайте штепсель кабелю живлення і зверніться до центру обслуговування компанії Samsung Electronics.
- Не завдавайте ударів по скляним поверхням і не застосовуйте до них надмірної сили.
  - В іншому випадку, окрім матеріальної шкоди, можна зазнати травм, спричинених розбитим склом.
- Наповнюйте резервуар для води та лоток для льоду лише питною водою (мінеральною, очищеною або водою з-під крану).
  - Не наливайте до резервуара чай або спортивний напій. Це може пошкодити холодильник.
- Бережіть пальці рук від затискання.
- Якщо в холодильник потрапила вода, обов'язково зверніться до найближчого центру обслуговування.
  - Існує ризик пожежі чи ураження електричним струмом.
- Не зберігайте рослинну олію на дверних поличках холодильника. Олія може загуснути, що ускладнить її використання та надасть їй неприємного смаку. Окрім цього, олія може підтікати з відкритої ємності, що може спричинити появу тріщин на дверній поличці. Найкраще зберігати відкриті ємності з рослинними оліями в темному прохолодному місці, наприклад у шафі або в комірчині.
  - Приклади рослинних олій: оливкова олія, кукурудзяна олія, лляна олія тощо.

Untitled-93 18 7/18/2017 6:25:11 PM

Застереження щодо чищення

⚠ УВАГА

- Не розпилюйте воду безпосередньо на внутрішню або зовнішню поверхню холодильника.
  - Існує небезпека пожежі чи ураження електричним струмом.
- Не використовуйте фен для волосся, щоб сушити внутрішні деталі холодильника.
- Не ставте запалену свічку в холодильник, щоб усунути поганий запах.
  - Це може призвести до ураження електричним струмом чи пожежі.
- Не розпилюйте засоби для чищення безпосередньо на дисплей.
  - Це може призвести до стирання надрукованих літер.
- Якщо у пристрій потрапить стороння речовина (наприклад, вода), вийміть із розетки штекер кабелю живлення і зверніться до найближчого центру обслуговування.
  - Недотримання цієї вимоги може призвести до ураження електричним струмом чи пожежі.
- Використовуйте чисту суху тканину для видалення сторонніх речовин або пилу з контактів штепселя. Не протирайте штепсель кабелю живлення мокрою чи вологою ганчіркою.
  - Недотримання цієї вимоги може призвести до пожежі чи ураження електричним струмом.
- Не розпилюйте воду безпосередньо на пристрій.
- Не використовуйте для чищення бензол, розчинник, засіб Clorox або хлорид.
  - Ці речовини можуть пошкодити поверхню приладу і спричинити займання.
- Не встромляйте пальці чи інші предмети в отвір диспенсера.
  - Нехтування цією вимогою може призвести до травмування користувача чи пошкодження майна.
- Перш ніж чистити чи обслуговувати виріб, від'єднуйте пристрій від настінної розетки.
  - Недотримання цієї вимоги може призвести до ураження електричним струмом чи пожежі.

Untitled-93 19 7/18/2017 6:25:11 PM

Інформація з техніки безпеки

- Протирайте холодильник чистою губкою або м'якою ганчіркою, змоченою в теплій воді зі слабким миючим засобом.
- Не використовуйте абразивних або агресивних засобів для миття, зокрема аерозолів для миття вікон, засобів для відтирання плям, займистих речовин, соляної кислоти, воску для чищення, концентрованих миючих засобів, відбілювачів або засобів на основі нафтопродуктів для чищення зовнішніх поверхонь (дверцят і корпуса), пластмасових деталей, внутрішньої обшивки дверцят і камер холодильника та ущільнювачів.
  - Перелічені засоби можуть призвести до пошкодження матеріалів.
- Не мийте скляні полиці та кришки теплою водою, коли вони холодні. Скляні полиці та кришки можуть зламатися від різкої зміни температури, а також від удару чи падіння.

Untitled-93 20 7/18/2017 6:25:11 PM

Критично важливі попередження щодо утилізації

⚠ ПОПЕРЕДЖЕННЯ

- Утилізуйте пакувальний матеріал цього виробу в безпечний для довкілля спосіб.
- Перш ніж утилізувати пристрій, упевніться, що жодна трубка на задній панелі пристрою не пошкоджена.
- Використовується холодоагент R-600a або R-134a. Щоб дізнатися, який холодоагент використовується в холодильнику, перевірте етикетку компресора на задній панелі пристрою або наліпку з технічними даними всередині холодильника. Якщо у виробі міститься займистий газ (холодоагент R-600a), зверніться до уповноважених місцевих органів для отримання інформації щодо безпечної утилізації виробу.
- Утилізуючи цей холодильник, зніміть двері/ущільнювачі дверей і засуви, щоб діти чи тварини випадково не закрилися всередині. Наглядайте за дітьми; не дозволяйте їм гратися з приладом. Якщо дитина зачиниться всередині, вона може отримати травму чи задихнутися.
  - Якщо дитина зачиниться всередині, вона може отримати травму чи задихнутися.
- Для ізоляції у пристрої використовується циклопентан. Гази в ізоляційному матеріалі вимагають спеціальної процедури утилізації. Зверніться до уповноважених місцевих органів щодо екологічно безпечної утилізації виробу.
- Зберігайте всі пакувальні матеріали в недоступному для дітей місці, оскільки вони можуть бути небезпечними для дітей.
  - Якщо дитина надягне пакет на голову, вона може задихнутись.

Untitled-93 21 7/18/2017 6:25:11 PM

Інформація з техніки безпеки

Додаткові вказівки щодо належного користування

- У разі збою подачі живлення зверніться до місцевого постачальника електроенергії і дізнайтеся, скільки це триватиме.
  - У більшості випадків подачу електроенергії відновлюють упродовж години або двох, і це не впливає на температуру холодильника. Коли живлення відсутнє, слід якомога рідше відкривати двері.
  - Якщо електроенергія не постачається більше 24 годин, вийміть усі заморожені продукти.
- Робота пристрою може перериватись (продукти можуть розморозитися, температура в морозильній камері може підвищитися), якщо його встановлено на тривалий час у приміщенні з температурою, нижчою за передбачений для цього приладу температурний поріг.
- Поміщення деяких продуктів до холодильника може призвести до скорочення терміну придатності через невідповідну температуру зберігання.
- У цьому холодильнику не утворюється намерзання, а отже розморожувати його вручну не потрібно. Ця процедура виконується автоматично.
- Підвищення температури під час розморожування відповідає вимогам ISO. Проте, щоб уникнути непотрібного підвищення температури заморожених продуктів під час розморожування пристрою, загортайте заморожені продукти у кілька шарів паперу, наприклад у газети.
- Не заморожуйте повторно продукти, які повністю відтанули.
- Температура в секції (секціях) класу «дві зірочки» чи відділенні (відділеннях), що мають позначку у вигляді двох зірочок (**) є трохи вищою, ніж в іншому відділенні (відділеннях) морозильної камери.
  Секція (секції) або відділення (відділення) класу «дві зірки» визначаються відповідно до інструкції та/або комплекту поставки.

Untitled-93 22 7/18/2017 6:25:11 PM

Поради щодо заощадження енергії

- Встановлюйте пристрій у прохолодному сухому приміщенні з належною вентиляцією. Уникайте впливу прямого сонячного проміння або джерела тепла (наприклад, обігрівача) на прилад.
- Для оптимального споживання електроенергії отвори та решітки приладу не має бути заблоковано.
- Зачекайте, поки теплі продукти охолонуть, перш ніж класти їх у холодильник.
- Розморожуйте заморожені продукти безпосередньо в холодильнику. Своєю низькою температурою вони охолоджуватимуть інші продукти.
- Поміщаючи продукти до морозильної камери або виймаючи їх, не залишайте двері відкритими надто довго. Що менше часу відкриті дверцята, то менше льоду утвориться в морозильній камері.
- Під час установлення радимо залишити достатньо простору позаду та з боків холодильника. Завдяки цьому знизиться рівень споживання електроенергії, і, відповідно, сума платежів за електроенергію.
- Щоб забезпечити максимально раціональне споживання електроенергії холодильником, залиште всі внутрішні приналежності, наприклад контейнери, ящики та полиці в їхньому оригінальному положенні, згідно комплектації виробника.

Цей пристрій призначений для використання в побутових і аналогічних умовах, наприклад:

- на кухнях для персоналу в магазинах, офісах і інших аналогічних умовах;
- на фермах і для використання клієнтами в готелях, мотелях і інших аналогічних умовах;
- у номерах з наданням сніданку;
- в організаціях громадського харчування та аналогічних умовах, де не передбачено роздрібну торгівлю.

Untitled-93 23 7/18/2017 6:25:11 PM

Інформація з техніки безпеки

Інструкції щодо відходів електричного та електронного обладнання

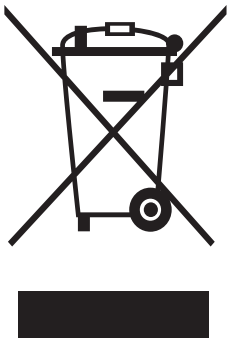

Правильна утилізація виробу (Відходи електричного та електронного обладнання)

(Стосується країн, в яких запроваджено системи розподіленої утилізації)

Ця позначка на виробі, аксесуарах або в документації до них вказує, що виріб, а також відповідні електронні аксесуари (наприклад, зарядний пристрій, гарнітура, USB-кабель) не можна викидати разом із побутовим сміттям після завершення терміну експлуатації. Щоб запобігти можливій шкоді довкіллю або здоров'ю людини через неконтрольовану утилізацію, утилізуйте це обладнання окремо від інших видів відходів, віддаючи його на переробку та уможливлюючи таким чином повторне використання матеріальних ресурсів.

Фізичні особи можуть звернутися до продавця, у якого було придбано виріб, або до місцевого урядового закладу, щоб отримати відомості про місця та способи нешкідливої для довкілля вторинної переробки виробу.

Корпоративним користувачам слід звернутися до свого постачальника та перевірити правила й умови договору про придбання. Цей виріб потрібно утилізувати окремо від інших промислових відходів.

Untitled-93 24 7/18/2017 6:25:11 PM

Встановлення

Ретельно дотримуйтеся цих інструкції для правильного встановлення холодильника та запобігання нещасним випадкам перед початком експлуатації.

⚠ **ПОПЕРЕДЖЕННЯ**

- Використовуйте холодильник виключно за призначенням, як описано в цьому посібнику користувача.
- Будь-які ремонтні роботи мають здійснюватися кваліфікованим спеціалістом.
- Утилізуючи пакувальний матеріал цього виробу, дотримуйтеся вказівок місцевого законодавства.
- Щоб уникнути ураження електричним струмом, від'єднуйте кабель живлення перед обслуговуванням чи заміною деталей.

Загальний огляд холодильника

Фактичний вигляд холодильника може відрізнятися в залежності від моделі та країни.

RS58*

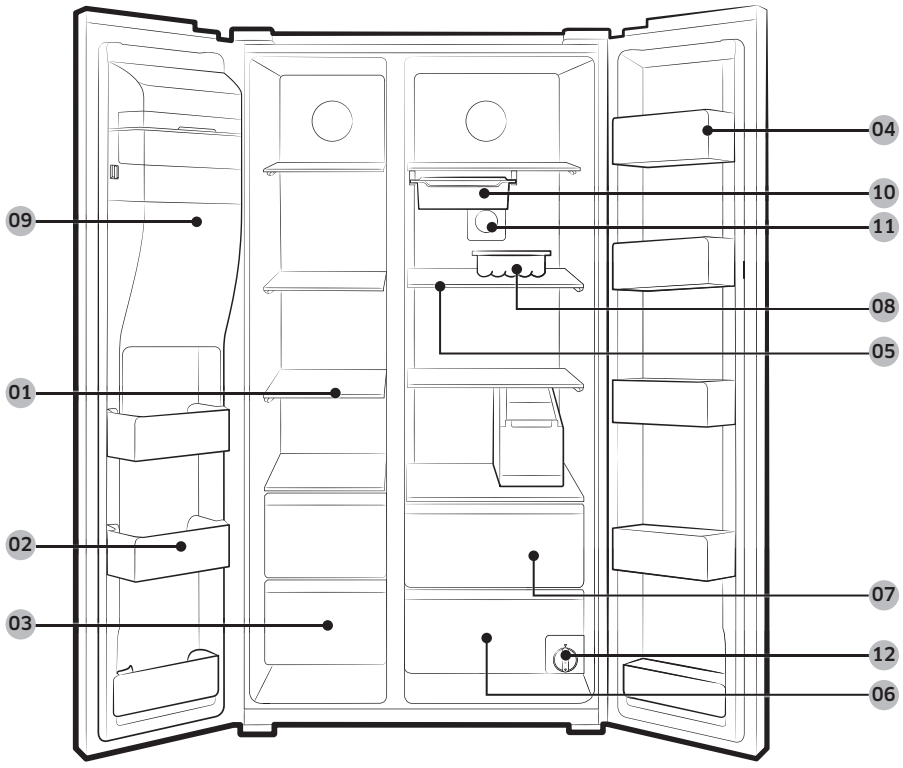

Untitled-93 25
7/18/2017 6:25:12 PM

Встановлення

RS62*

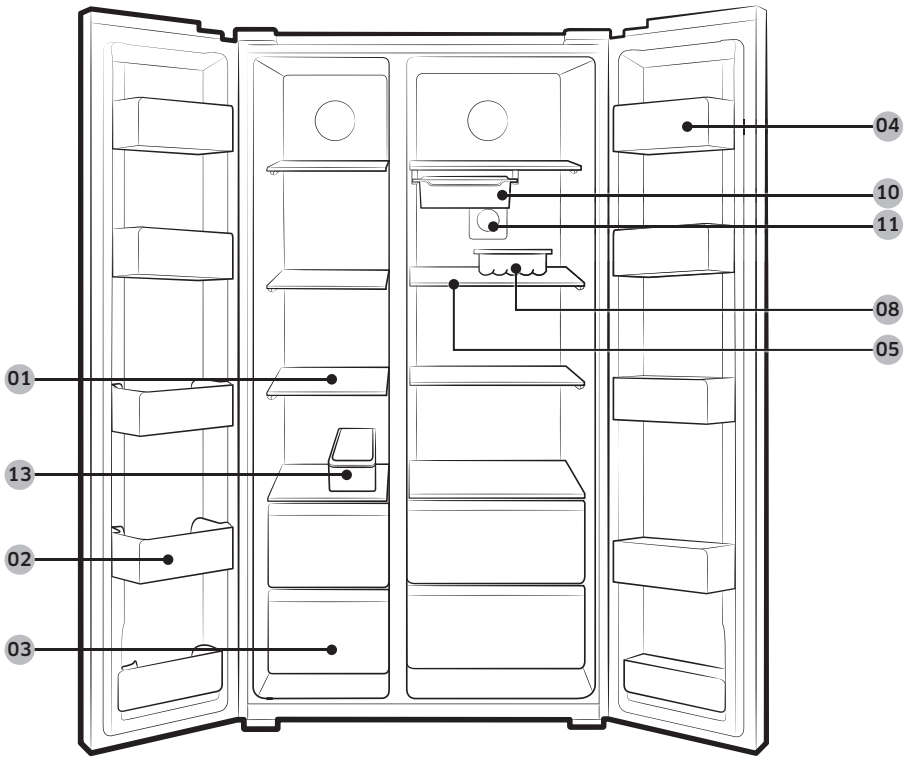

01 Полиці морозильної камери

02 Універсальний лоток морозильної камери

03 Ємність для зберігання сушених продуктів та м'яса

04 Лоток холодильника

05 Полиці холодильника

06 Ємність для зберігання овочів

07 Універсальна ємність

08 Лоток для яєць

09 Ємність льодогенератора **

10 Лоток, який можна пересувати *

11 Антибактеріальний фільтр *

12 Фільтр для води **

13 Лоток для льоду

* Лише в сумісних моделях

** Лише в моделях із диспенсером

ПРИМІТКА

Дизайн лотка для яєць може різнитись залежно від моделі холодильника.

Untitled-93 26 7/18/2017 6:25:12 PM

⚠ УВАГА

- Не ставте лоток, який можна пересувати, в морозильну камеру, якщо він наповнений водою. Вода замерзне, і такий лоток потріскає.

Untitled-93 27 7/18/2017 6:25:12 PM

Встановлення

Покрокове встановлення

КРОК 1 Вибір місця

Вимоги до місця встановлення:

- Тверда рівна поверхня без килимового покриття або настилів, що можуть ускладнити вентиляцію
- Відсутність прямого сонячного проміння
- Достатньо місця для відкривання та закривання дверцят
- Достатня відстань від джерел тепла
- Достатньо місця для технічного обслуговування та догляду
- Діапазон температур: від 5 °C до 43 °C

Ефективний діапазон температур

Холодильник призначено для стабільної роботи в діапазоні температур, що визначається його класом.

Клас	Символ	Температура у приміщенні (°C)	
		IEC 62552 (ISO 15502)	ISO 8561
Помірний розширений	SN	від +10 до +32	від +10 до +32
Помірний	N	від +16 до +32	від +16 до +32
Субтропічний	ST	від +16 до +38	від +18 до +38
Тропічний	T	від +16 до +43	від +18 до +43

ПРИМІТКА

Характеристики охолодження та енергоспоживання холодильника можуть залежати від температури в приміщенні, частоти відкривання/закривання дверцят та місця розташування холодильника. Рекомендовано підтримувати відповідну температуру.

Untitled-93 28 7/18/2017 6:25:12 PM

Розміри і зазори

Вимоги до місця встановлення наведено на схемах і в таблиці нижче.

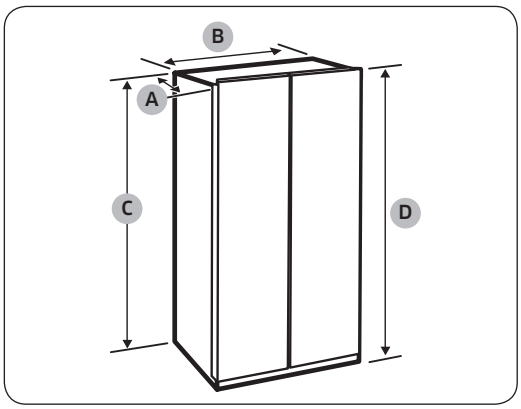

Глибина “A”	721
Ширина “B”	908
Висота “C”	1796
Загальна висота “D”	1825

(одиниця вимірювання: мм)

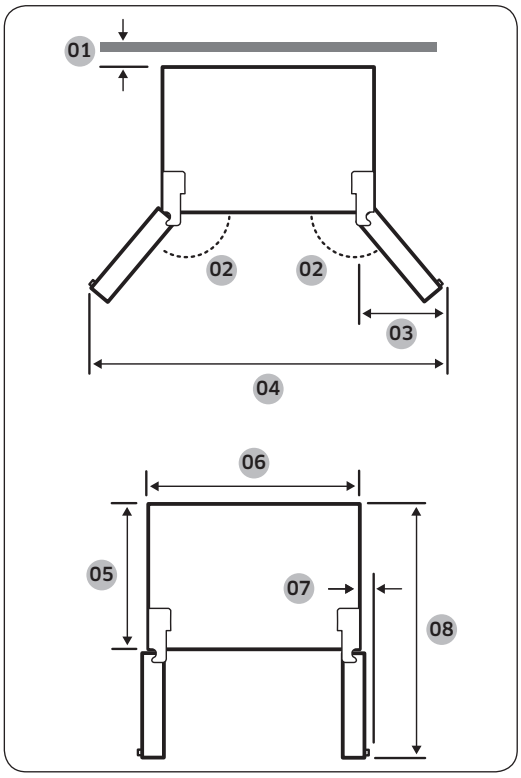

01 50 мм
02 165°
03 519 мм
04 1742 мм
05 610 мм
06 908 мм
07 31 мм
08 1345 мм

ПРИМІТКА

Розміри, подані в таблиці вище, можуть відрізнятися в залежності від способу вимірювання.

Untitled-93 29
7/18/2017 6:25:13 PM

Встановлення

КРОК 2 Покриття підлоги

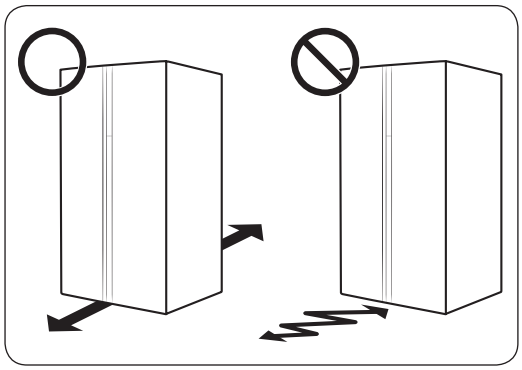

- Поверхня для встановлення має витримувати вагу повністю завантаженого холодильника.
- Щоб не пошкодити підлогу, підкладіть під кожну ніжку холодильника по великому аркушу картону.
- Щойно холодильник буде встановлено в потрібне положення, намагайтеся не рухати його, щоб не пошкодити підлогу. За потреби скористайтеся товстим папером або тканиною (наприклад, старими килимами) і підстеліть їх там, де будете рухати холодильник.

ПРИМІТКА

Якщо холодильник не проходить крізь вхідні двері, див. підрозділ "Знімання дверцят для перенесення" у розділі "Встановлення".

Untitled-93 30 7/18/2017 6:25:13 PM

КРОК 3 Регулювання вирівнювальних ніжок

⚠ **УВАГА**

- Холодильник потрібно вирівнювати на рівній, твердій підлозі. Недотримання цієї вимоги може спричинити пошкодження холодильника або травмування користувача.
- Під час вирівнювання холодильник має бути порожнім. Переконайтеся, що у холодильнику немає жодних продуктів.
- З міркувань безпеки передній бік слід зробити трохи вище заднього.

Холодильник можна вирівняти за допомогою передніх ніжок, які обладнані для цього спеціальним (вирівнювальним) гвинтом. Для вирівнювання використовуйте пласку викрутку.

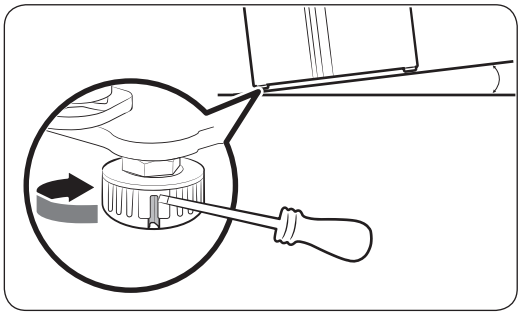

Регулювання висоти морозильної камери:

Вставте пласку викрутку у вирівнювальний гвинт на передній ніжці зі сторони морозильної камери. Повертайте вирівнювальний гвинт за годинниковою стрілкою, щоб збільшити висоту або проти годинникової стрілки, щоб її зменшити.

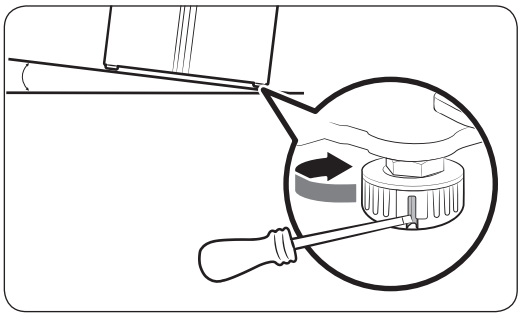

Регулювання висоти холодильної камери:

Вставте пласку викрутку у вирівнювальний гвинт на передній ніжці зі сторони холодильної камери. Повертайте вирівнювальний гвинт за годинниковою стрілкою, щоб збільшити висоту або проти годинникової стрілки, щоб її зменшити.

Untitled-93 31 7/18/2017 6:25:13 PM

Встановлення

КРОК 4 Регулювання висоти дверцят, а також дверної щілини

Регулювання висоти дверцят

Висоту дверцят можна відрегулювати за допомогою затискної гайки та гайки для регулювання висоти, які розташовані спереду внизу кожних дверцят.

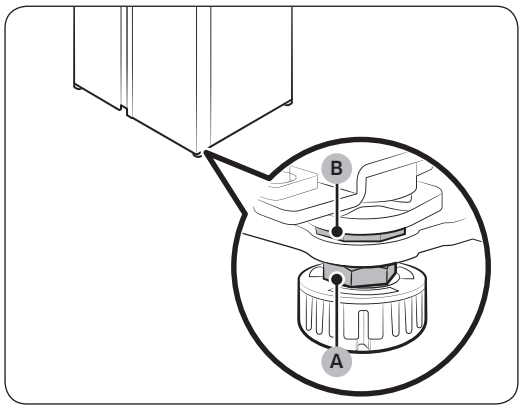

1. Відкрийте дверцята, які слід відрегулювати, знайдіть дві гайки **(A)** та **(B)** спереду внизу дверцят.

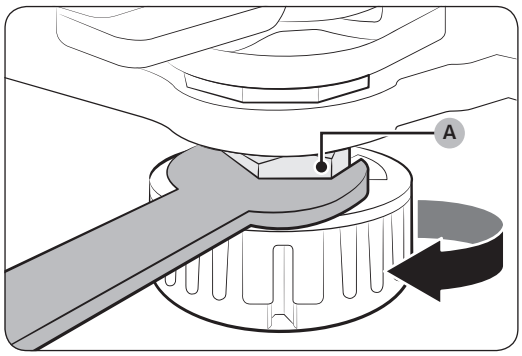

2. За допомогою гайкового ключа з комплекту поверніть **затискну гайку (A)** за годинниковою стрілкою, щоб послабити її. Тоді відкрийте дверцята і виконайте описані нижче дії із внутрішньої сторони дверцят.
   - Щоб підняти дверцята, повертайте **гайку для регулювання висоти (B)** проти годинникової стрілки.
   - Щоб опустити дверцята, повертайте **гайку для регулювання висоти (B)** за годинниковою стрілкою.

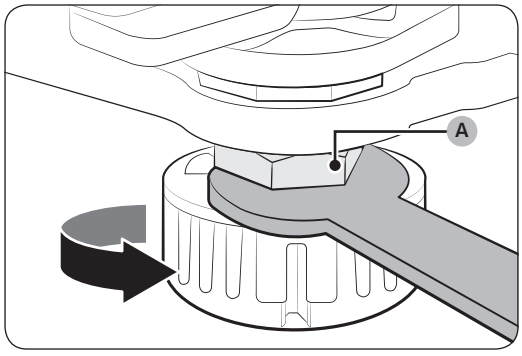

3. Завершивши, закрутіть **затискну гайку (A)**, повертаючи її проти годинникової стрілки.

Untitled-93 32 7/18/2017 6:25:14 PM

Регулювання зазору між дверцятами та корпусом холодильника

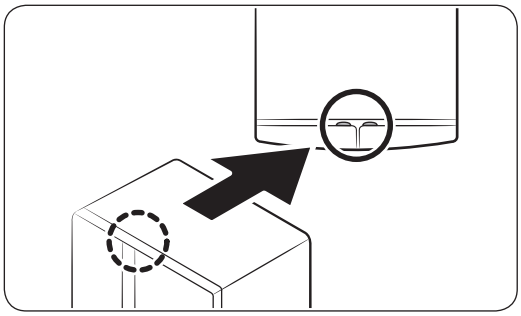

Зазор можна відрегулювати вручну за допомогою **болта для регулювання зазору**, розташованого вгорі із внутрішньої сторони кожних дверцят.

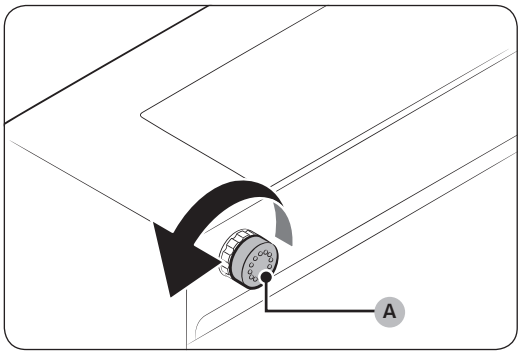

1. Щоб відрегулювати зазор, виконайте такі дії:
   - Щоб збільшити зазор, поверніть **болт для регулювання зазору (A)** за годинниковою стрілкою.
   - Щоб зменшити зазор, поверніть **болт для регулювання зазору (A)** проти годинникової стрілки.

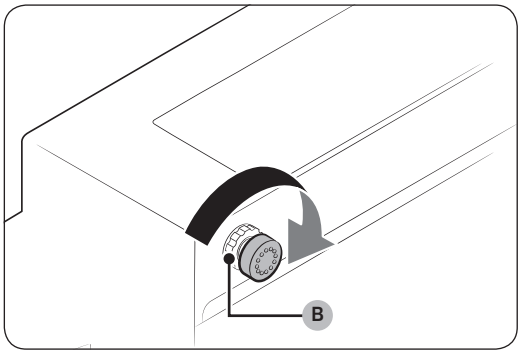

2. Завершивши регулювання зазору, затягніть **контргайку (B)**, повернувши її за годинниковою стрілкою.

Untitled-93 33
7/18/2017 6:25:14 PM

Встановлення

КРОК 5 Під'єднання до системи водопостачання

⚠ УВАГА

- Під'єднання водопроводу має здійснюватися кваліфікованим спеціалістом.
- Гарантія на холодильник не поширюється на встановлення водопроводу. Встановлення водопроводу має здійснюватися за ваш кошт, крім випадків, коли плата за встановлення входить у вартість пристрою і забезпечується продавцем.
- Samsung не несе відповідальності за встановлення водопроводу. У разі протікання води звертайтеся до спеціаліста, який виконував встановлення водопроводу.

Під'єднання трубки подачі холодної води до шланга фільтрування води

⚠ УВАГА

- Переконайтеся, що шланг фільтрування води під'єднано до труби подачі холодної питної води. Під'єднання до труби подачі гарячої води може спричинити несправності в роботі очищувача.

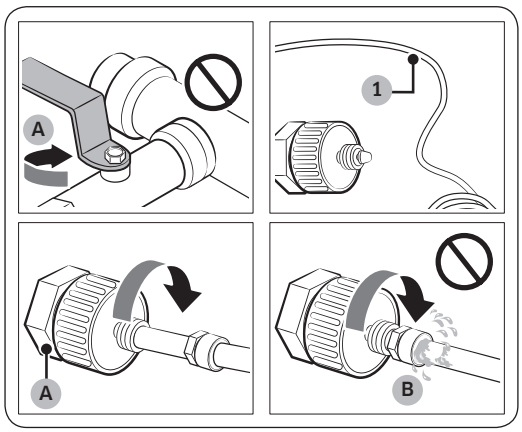

A. Закрийте трубу лінії водопостачання

B. Немає щілини

1. Вимкніть подачу води, закривши кран лінії водопостачання.
2. Знайдіть **трубку подачі води (1)** (холодної, питної).
3. Дотримуйтеся вказівок щодо встановлення водопроводу для під'єднання трубки подачі води.
4. Завершивши під'єднання, відкрийте кран лінії водопостачання і спустіть приблизно 3 літри води. Це дозволить усунути забруднення всередині трубки.

Untitled-93 34 7/18/2017 6:25:14 PM

Під'єднання шланга фільтрування води до водопроводу

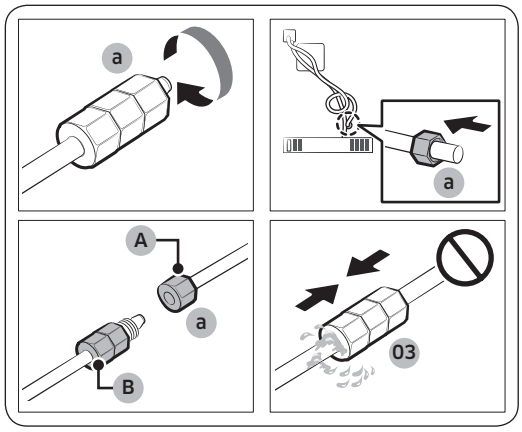

A. Водопровід від блока

B. Водопровід від комплекту

1. Послабте і зніміть **стяжну гайку (a)** з водопроводу холодильника і вставте її у шланг фільтрування води.
2. Закрутіть **стяжну гайку (a)** для з'єднання шланга фільтрування води та водопроводу.
3. Відкрийте кран лінії водопостачання і перевірте з'єднання на протікання.
4. У разі відсутності протікання спустіть приблизно 3 літри води, перш ніж користуватися холодильником, щоб усунути забруднення всередині системи фільтрування води.

Ремонт водопроводу

⚠ **УВАГА**

Водопровід повинен ремонтувати кваліфікований спеціаліст. У разі протікання води зверніться до місцевого сервісного центру Samsung або спеціаліста, який виконував встановлення водопроводу.

КРОК 6 Початкові налаштування

Після виконання перелічених нижче кроків холодильник стає повністю функціональним.

1. Підключіть кабель живлення до розетки, щоб увімкнути холодильник.
2. Відкрийте дверцята і перевірте, чи працює внутрішнє освітлення.
3. Установіть найнижчу температуру і зачекайте приблизно годину. Морозильна камера повинна дещо охолодитися, а двигун почне працювати безперебійно.
4. Зачекайте, доки температура холодильника не досягне заданого значення. Тепер холодильник готовий до експлуатації.

КРОК 7 Остаточна перевірка

Після завершення встановлення переконайтеся, що:

- холодильник підключено до електричної розетки та належним чином заземлено;
- холодильник встановлено на пласкій рівній поверхні з необхідним зазором між стінками та стіною або корпусом іншого пристрою;
- холодильник стоїть рівно та надійно;
- двері вільно відкриваються та закриваються, а внутрішнє освітлення вмикається автоматично, коли відкриваються двері.

Untitled-93 35 7/18/2017 6:25:15 PM

Встановлення

Знімання дверцят для перенесення

Якщо холодильник не проходить крізь вхідні двері через свій розмір, виконайте такі вказівки:

Потрібні інструменти (не входять у комплект)

Ці інструменти використовуються для знімання дверцят.

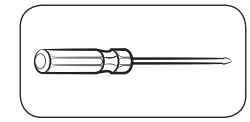

Викрутка Phillips

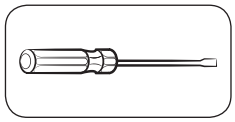

Пласка викрутка

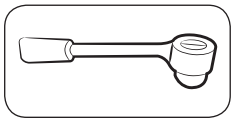

Торцевий ключ (10 мм)

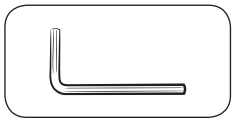

Шестигранний ключ (5 мм)

Від'єднання холодильника від водопроводу

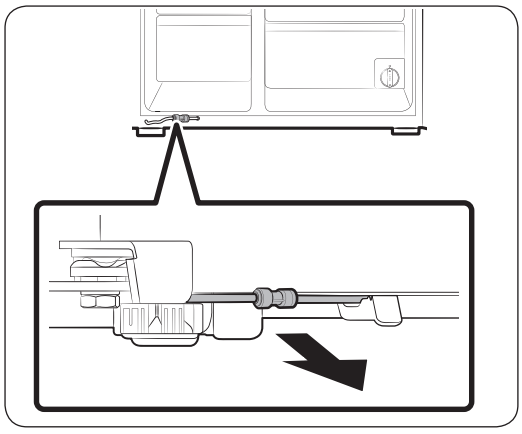

1. Внизу з тильної сторони холодильника потягніть водопровід уперед.

ПРИМІТКА

Водопровід холодильника – це контур циркуляції води, що з'єднує трубку подачі води від системи водопостачання та шланги від системи фільтрування води холодильника.

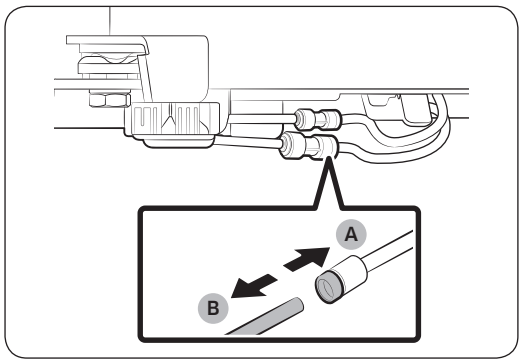

2. Щоб від'єднати шланги, натисніть та утримуйте **прозору муфту (A)** і від'єднайте **водяний шланг (B)**.

УВАГА

Не застосовуйте до муфти надмірної сили. Вона може зламатися.

Untitled-93 36 7/18/2017 6:25:15 PM

Від'єднання дверцят

⚠ УВАГА

Під час виконання будь-якої з цих дій дверцята можуть упасти або перевернутися і пошкодитися. Для запобігання виникненню небезпечних ситуацій будьте особливо уважні, виконуючи вказані дії.

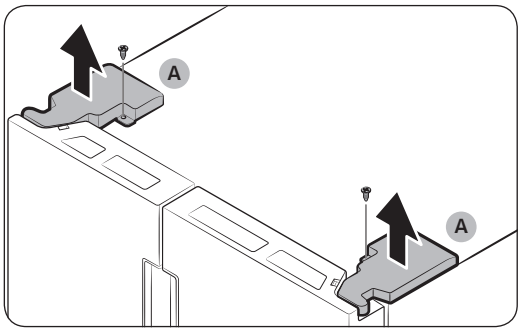

1. Використовуйте викрутку Phillips, щоб відкрутити **кришки завіси (A)** вгорі на дверцятах.
2. Відкрийте дверцята, щоб послабити завіси, і зніміть кришки завіс. Знявши кришки, закрийте дверцята.

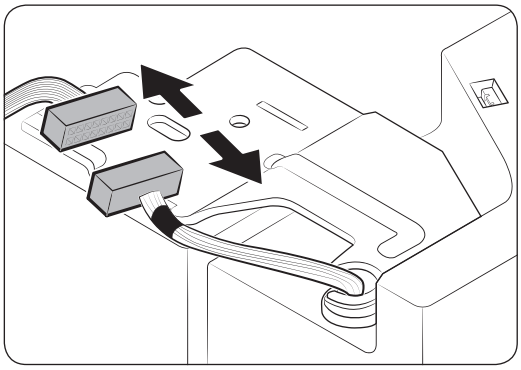

3. Від'єднайте електропроводку.

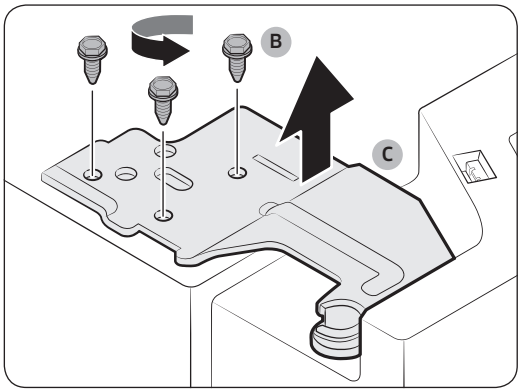

4. Відкрутіть **гвинти завіси (B)** проти годинникової стрілки і зніміть **верхню завісу (C)**. Будьте обережні, адже дверцята можуть на вас упасти і травмувати.

Untitled-93 37
7/18/2017 6:25:16 PM

Встановлення

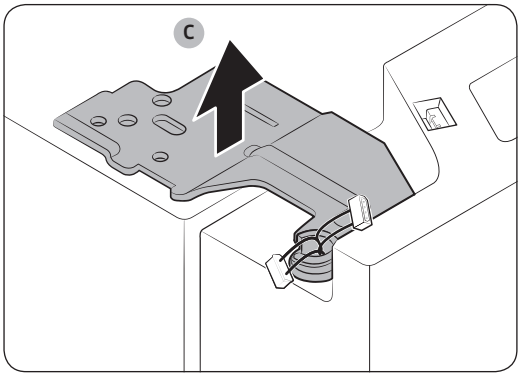

5. Зніміть **завіси (C)** з обох боків.
6. Обережно підніміть дверцята (спершу з однієї сторони, тоді з іншої), щоб зняти їх. Будьте обережні, оскільки дверцята можуть впасти чи перекинутись.

Під'єднання водяних шлангів

Коли холодильник пройде крізь вхідні двері, під'єднайте повторно водяні шланги і вставте затискачі з комплекту (x2) для фіксації муфти.

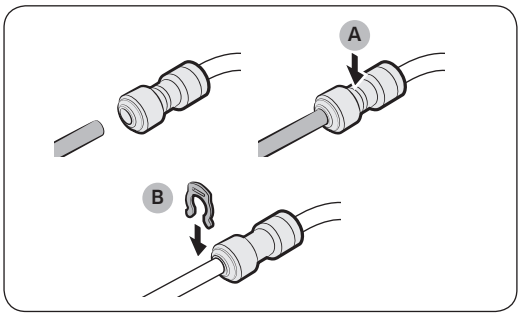

A. Центр прозорої муфти

B. Затискач A (1/4 дюйма) (6,35 мм)

⚠ **УВАГА**

- Потрібно з'єднувати водяні шланги відповідних кольорів.
- Для запобігання протіканню води кожен водяний шланг потрібно повністю встановлювати у центр прозорої муфти, а потім фіксувати затискачем.

Untitled-93 38 7/18/2017 6:25:16 PM

Встановлення дверцят

⚠ **УВАГА**

- Перш ніж повторно встановити дверцята, перевірте, чи усі електричні з'єднувачі належним чином підключено.
- Спочатку потрібно встановлювати дверцята морозильної камери, а потім холодильної.



1. Тримаючи дверцята морозильної камери, підвісьте їх на завісу в нижній частині холодильника.

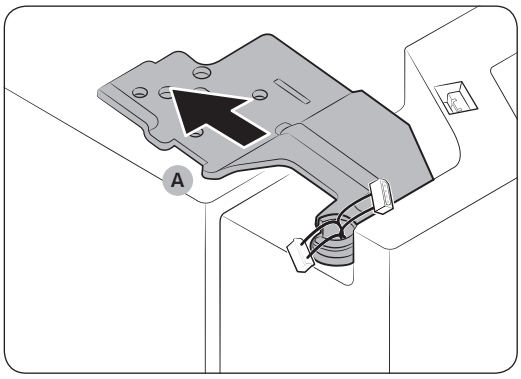

2. Вгорі вставте **завісу (A)** в паз для завіси.

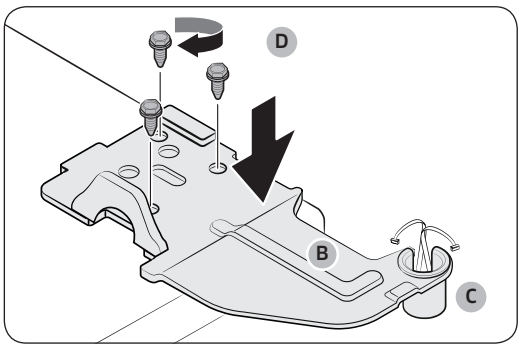

3. Вставте **верхню вісь для завіси (B)** в **отвір для завіси (C)**. Перевірте, чи вісь завіси вставлено прямо, щоб було добре видно всі отвори для гвинтів. Тоді затягніть **гвинти на завісі (D)** за годинниковою стрілкою.

Untitled-93 39 7/18/2017 6:25:17 PM

Встановлення

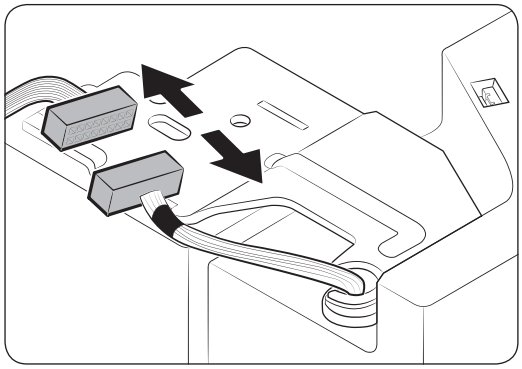

4. Під'єднайте електропроводку.

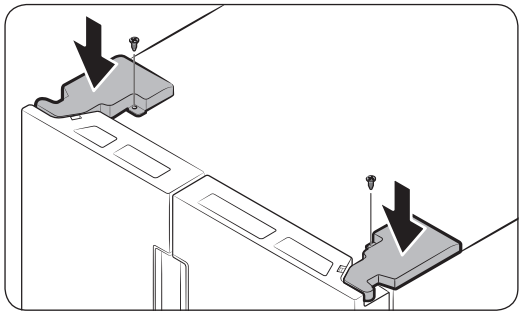

5. Вставте кришки завіс, спершу передньою стороною, а потім закрутіть гвинти. Для цієї дії використовуйте викрутку Phillips.

Untitled-93 40 7/18/2017 6:25:17 PM

Режими роботи

Панель функцій

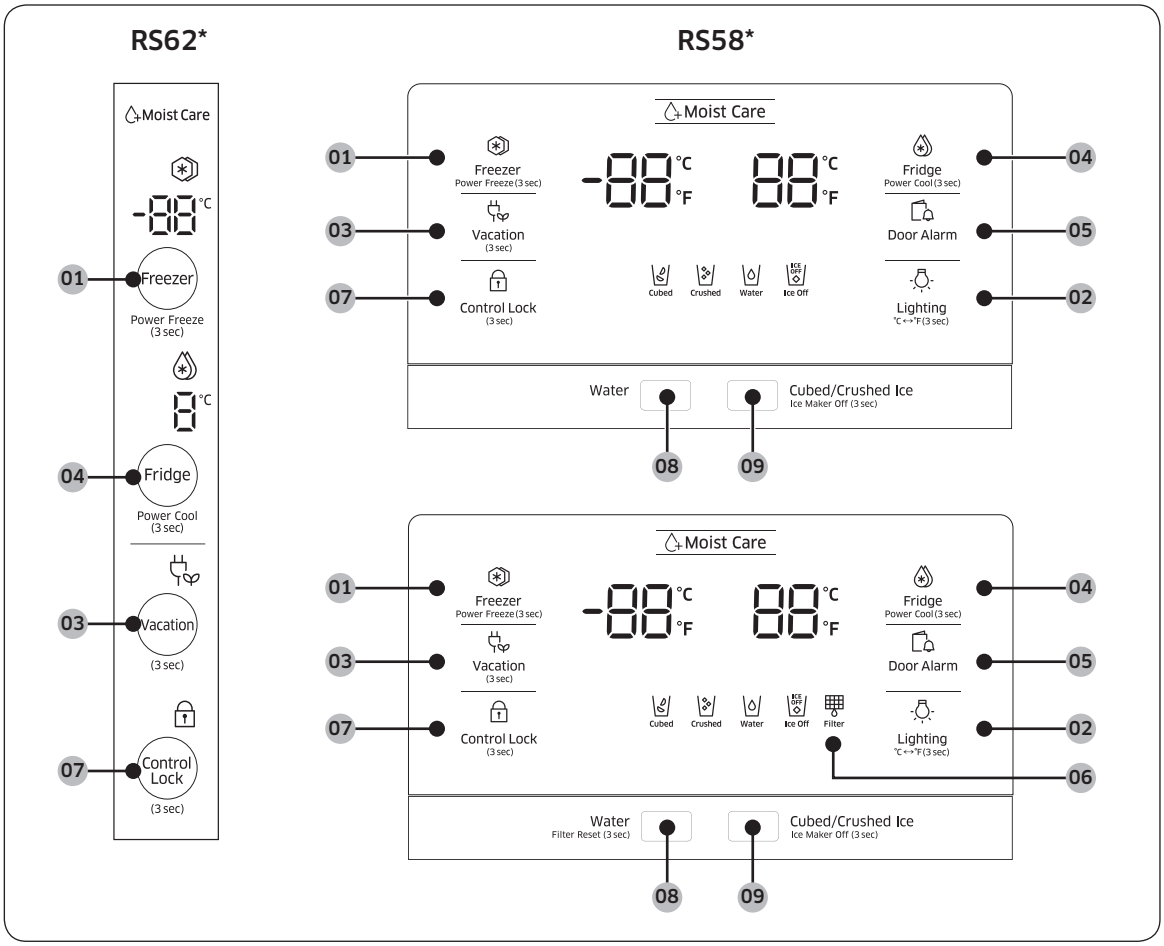

01 Freezer (Морозильна камера) / Power Freeze (Інтенсивне замороження)

02 Lighting (Підсвітка) / °C ↔°F

03 Vacation (Відпустка)

04 Fridge (Холодильна камера) / Power Cool (Швидке охолодження)

05 Door Alarm (Попередження про відкриті дверцята)

06 Filter (Фільтр) *

07 Control Lock (Функція блокування)

08 Water (Вода) / Filter Reset (Перевстановлення фільтра) *

09 Cubed/Crushed Ice (Кубики льоду/Подрібнений лід) / Ice Maker Off (Вимкнути льодогенератор)

* Лише в сумісних моделях

Untitled-93 41
7/18/2017 6:25:17 PM

Режими роботи

01 Морозильна камера / Швидке заморожування (3 с)

Freezer (Морозильна камера)	Кнопка **Freezer (Морозильна камера)** використовується для налаштування температури охолодження або увімкнення функції Швидке заморожування. Доступний діапазон регулювання температури – від -15 °C (5 °F) до -23 °C (-8 °F).
Power Freeze (Інтенсивне замороження)	Функція Інтенсивне замороження пришвидшує процес замороження завдяки максимальній швидкості вентилятора. Морозильна камера продовжує працювати на повну потужність протягом кількох годин, після чого температура повертається до попередньо заданого значення. • Для увімкнення функції Швидке заморожування натисніть кнопку **Freezer (Морозильна камера)** та утримуйте її протягом 3 секунд. Засвітиться відповідний індикатор ( ) і процес замороження прискориться. • Щоб вимкнути цю функцію, ще раз натисніть кнопку **Freezer (Морозильна камера)** та утримуйте її протягом 3 секунд. Температура в морозильній камері повернеться до попереднього заданого значення. • Для заморожування великої кількості продуктів режим Інтенсивне замороження необхідно увімкнути щонайменше за 24 години до завантаження продуктів до морозильної камери. **ПРИМІТКА** Використання функції Інтенсивне замороження збільшує енергоспоживання. Якщо ви не збираєтеся використовувати цю функцію, вимкніть її та поверніть температуру до попереднього встановленого значення.

02 Підсвітка / °C ↔°F (3 с)

Кнопку **Lighting (Підсвітка)** можна використовувати для перемикання шкали температури: між шкалою за Цельсієм і шкалою за Фаренгейтом. Щоб перемкнути поточну шкалу температури, натисніть і утримуйте секунд кнопку **Lighting (Підсвітка)** протягом 3 секунд.

03 Відпустка

Vacation (Відпустка)	За допомогою кнопки **Vacation (Відпустка)** можна увімкнути/вимкнути режим Відпустка. Якщо ви збираєтеся у відпустку, відрядження або просто не плануєте користуватися холодильником протягом тривалого часу, радимо увімкнути режим Відпустка. Натисніть та утримуйте протягом 3 секунд кнопку **Vacation (Відпустка)**, щоб вимкнути холодильник; увімкнеться відповідний індикатор ( ). **ПРИМІТКА** Наполегливо радимо прибрати все з холодильної камери та переконатися, що дверцята закриті.

Untitled-93 42 7/18/2017 6:25:18 PM

04 Холодильна камера / Швидке охолодження (3 с)

Кнопка **Fridge (Холодильна камера)** використовується для налаштування температури охолодження або увімкнення/вимкнення функції Швидке охолодження.

Fridge (Холодильна камера)	Можна вручну відрегулювати температуру охолодження для холодильної камери. Утримуйте кнопку **Fridge (Холодильна камера)** для перемикання між пунктами на температурній панелі і виберіть потрібне значення температури від 1 °C (34 °F) до 7 °C (44 °F).
Power Cool (Швидке охолодження)	Функція Швидке охолодження прискорює процес охолодження завдяки максимальній швидкості вентилятора. Ця функція корисна для швидкого охолодження продуктів, які швидко псуються, або якщо дверцята якийсь час були відчиненими. Холодильна камера працює на повну потужність кілька годин, після чого температура повертається до попереднього заданого значення. Натисніть та утримуйте протягом 3 секунд кнопку **Power Cool (Швидке охолодження)**.

05 Попередження про відкриті дверцята

Door Alarm (Попередження про відкриті дверцята)	Можна налаштувати сигнал попередження для нагадування. Якщо залишити дверцята відкритими на понад 2 хвилини, пролунає звуковий сигнал і почне блимати індикатор попередження ( ). Сигнал попередження увімкнено за замовчуванням. Щоб вимкнути сигнал попередження, натисніть кнопку **Door Alarm (Попередження про відкриті дверцята)**. Щоб увімкнути, натисніть **Door Alarm (Попередження про відкриті дверцята)** знову.

06 Фільтр

Налаштування терміну експлуатації фільтра буде скинуто, а індикатор фільтра вимкнеться. Значок на дисплеї буде блимати кілька секунд під час відкривання чи закривання дверцят.

Untitled-93 43 7/18/2017 6:25:18 PM

Режими роботи

07 Функція блокування (3 с)

Control Lock (Функція блокування)	Щоб увімкнути функцію Функція блокування, натисніть і утримуйте протягом 3 секунд кнопку **Control Lock (Функція блокування)**. Елементи керування на дисплеї буде вимкнено, а диспенсер не працюватиме, навіть якщо натиснути відповідний важіль. Щоб вимкнути цю функцію, ще раз натисніть і утримуйте кнопку упродовж 3 секунд.

08 Вода / Перевстановлення фільтра (3 с)

Кнопку **Water (Вода)** можна використовувати для подачі води або для перевстановлення фільтра для води.

Подача води	Натисніть кнопку **Water (Вода)**, щоб налити воду. У цьому режимі лід не буде подаватись.
Filter Reset (Перевстановлення фільтра)	Приблизно через 6 місяців (приблизно 1200 л) використання оригінального фільтра для води індикатор фільтра засвітиться червоним світлом, нагадуючи вам, що фільтр слід замінити. Якщо таке станеться, замініть фільтр і натисніть та утримуйте упродовж 3 секунд кнопку **Filter Reset (Перевстановлення фільтра)**. **ПРИМІТКА** У деяких регіонах у воді міститься доволі багато накипу. Це може зменшити тривалість експлуатації фільтра. У цих регіонах вам слід заміняти фільтр для води частіше, аніж зазначено вище.

09 Кубики льоду/Подрібнений лід / Вимкнути льодогенератор (3 с)

Cubed/Crushed Ice (Кубики льоду/ Подрібнений лід)	За допомогою цієї кнопки можна вибрати налаштування тип льоду. Натисніть кнопку, щоб перемикати між режимами подачі кубиків льоду та подрібненого льоду. Увімкнеться відповідний індикатор.
Ice Maker Off (Вимкнути льодогенератор)	Щоб вимкнути приготування льоду, натисніть та утримуйте протягом 3 секунд. У цьому режимі функцію приготування льоду буде вимкнено, навіть якщо натискати кнопку **Cubed/Crushed Ice (Кубики льоду/Подрібнений лід)**.

Untitled-93 44 7/18/2017 6:25:18 PM

Налаштування температури

Для забезпечення оптимальної ефективності роботи рекомендовано вибрати налаштування температури -19 °C (-2 °F) для морозильної і 3 °C (37 °F) для холодильної камери.

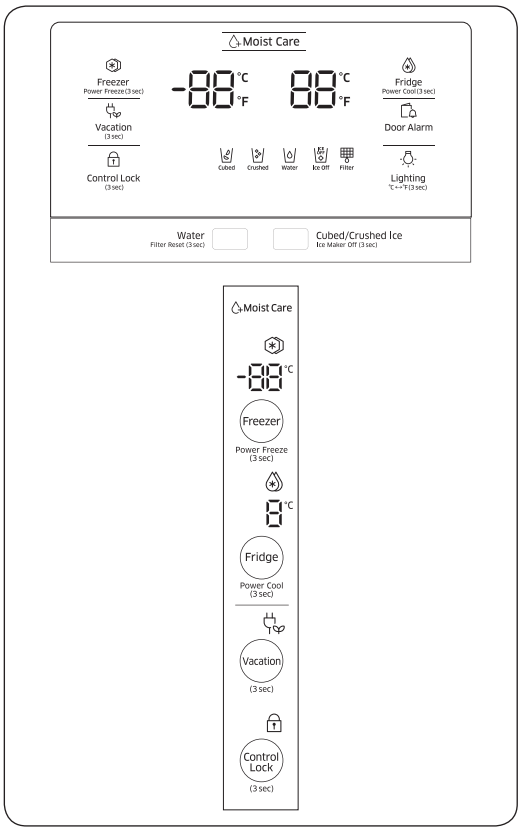

Морозильна камера

Можна встановити температуру морозильної камери від -23 °C (-9 °F) до -15 °C (5 °F).

Щоб змінити налаштування температури, продовжуйте натискати кнопку **Freezer (Морозильна камера)**, поки не виберете потрібне значення температури. Температура змінюється на 1 одиницю шкали.

- Рекомендовано: -19 °C (-2 °F)

ПРИМІТКА

За температури -15 °C (5 °F) морозиво може розтопитися.

Холодильна камера

Можна встановити температуру холодильної камери від 1 °C (34 °F) до 7 °C (44 °F).

Щоб змінити налаштування температури, продовжуйте натискати кнопку **Fridge (Холодильна камера)**, поки не виберете потрібне значення температури. Температура змінюється на 1 одиницю шкали.

- Рекомендовано: 3 °C (37 °F)

Температура морозильної чи холодильної камери може піднятися, якщо часто відкривати дверцята або зберігати в холодильнику велику кількість продуктів. У такому разі дисплей температури блиматиме, поки температура холодильника не повернеться до встановлених значень.

ПРИМІТКА

Якщо дисплей продовжить блимати, від'єднайте кабель живлення та увімкніть холодильник знову через 10 хвилин.

Untitled-93 45
7/18/2017 6:25:18 PM

Режими роботи

Особливі функції

Холодильник має прилади, орієнтовані на користувача, якими можна скористатися.

Диспенсер води (лише в сумісних моделях)

За допомогою диспенсера ви можете налити собі воду, не відкриваючи дверей холодильної камери.

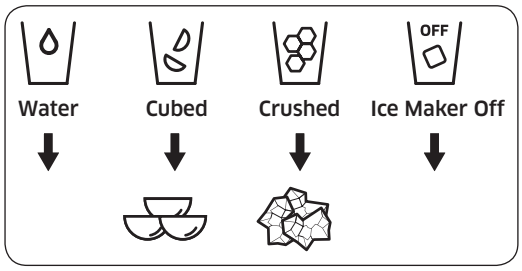

Загалом диспенсер води забезпечує 3 можливості: охолоджена вода, кубики льоду та подрібнений лід. Якщо не потрібно, щоб через диспенсер подавався лід, натисніть кнопку **Ice Maker Off (Вимкнути льодогенератор)**.

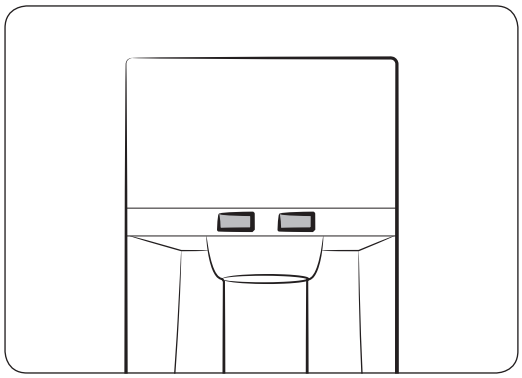

Якщо льодогенератор увімкнено:

1. Натисніть потрібну кнопку, щоб вибрати тип льоду.
2. Поставте склянку на важіль диспенсера і натисніть на нього. Із диспенсера буде подаватися лід.
3. Натисніть, щоб вибрати воду.
4. Тоді поставте склянку на важіль диспенсера і натисніть на нього. Із диспенсера буде подаватися вода.

ПРИМІТКА

- Для запобігання протікань почекайте 2 секунди, перш ніж забрати склянку.
- Диспенсер припинить подачу, якщо ви натискатимете на важіль довше 1 хвилини. Щоб налити більше води, відпустіть важіль і натисніть на нього знову.
- Переконайтеся, що склянка перебуває на одній лінії з диспенсером, щоб уникнути виливання води.
- Якщо диспенсер не використовується протягом 2–3 днів, вода з нього може мати незвичний смак або запах. Це не свідчить про несправність системи. Вилийте перші 1–2 склянки води.

Наповнення резервуара для води

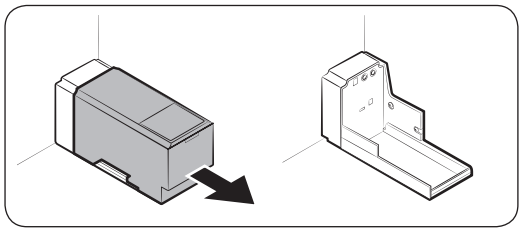

Під час першого використання промийте та ретельно просушіть внутрішню частину резервуара.

1. Утримуйте резервуар за виступи спереду та вийміть його, як зображено на малюнку.

Untitled-93 46 7/18/2017 6:25:19 PM

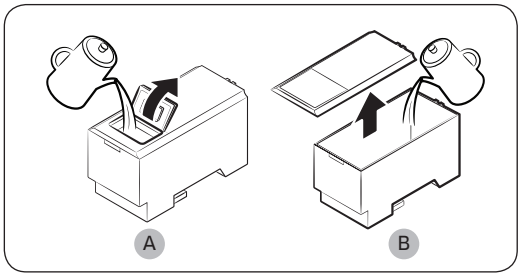

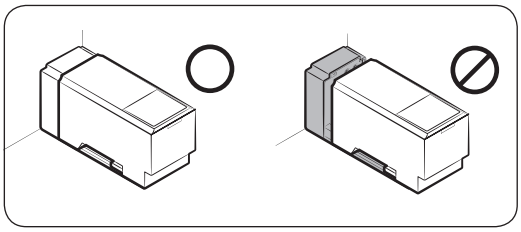

2. Відкрийте **передню заслінку (A)** кришки або **кришку цілком (B)** і залийте в резервуар щонайменше 5 літрів води.

⚠ **УВАГА**

Не перевищуйте позначку максимальної кількості води. Вода може перелитися.

3. Вставте резервуар для води на місце та установіть його в механізм диспенсера. Переконайтеся, що передній бік (з передньою заслінкою) резервуара спрямований у ваш бік.

⚠ **УВАГА**

- Переконайтеся, що резервуар надійно встановлено на полиці. В іншому разі він може не працювати належним чином.
- Не використовуйте холодильник без резервуара для води. Це може зменшити ефективність охолодження.
- Наливайте в резервуар лише питну воду, наприклад, мінеральну або очищену. Не використовуйте інші рідини.
- Під час пересування з наповненим резервуаром будьте особливо обережні. Його падіння може призвести до травмування.
- Не намагайтеся самостійно розібрати внутрішній насос. Якщо внутрішній насос буде пошкоджено або відключено від резервуара, диспенсер працювати не буде.

Під час першого використання

- Утримуйте важіль диспенсера протягом 10 секунд, щоб спустити повітря зі шлангів системи подачі води.
- Вилийте перші шість склянок води, оскільки вони можуть містити сторонні домішки із системи подачі води.

Для наливання води

Поставте склянку під отвором подачі води та обережно натисніть нею на важіль.

⚠ **УВАГА**

- Переконайтеся, що склянка перебуває на одній лінії з диспенсером, щоб уникнути виливання води.
- Якщо диспенсер не використовується протягом 2–3 днів, вода з нього може мати незвичний смак або запах. Це не свідчить про несправність системи. Вилийте перші 1–2 склянки води.

Untitled-93 47 7/18/2017 6:25:19 PM

Режими роботи

Приготування льоду (лише в сумісних моделях)

Холодильник має вбудований льодогенератор, який автоматично генерує лід, щоб ви могли насолоджуватися фільтрованою водою з кубиками льоду або подрібненим льодом.

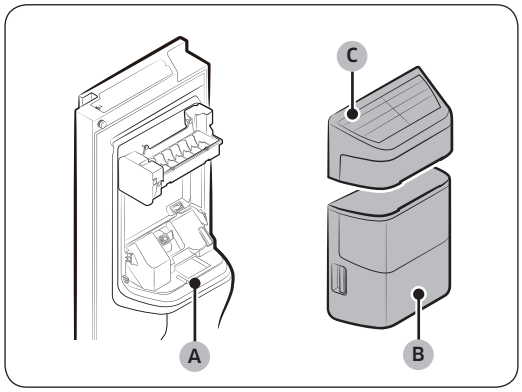

Якщо лід не генерується, спершу перевірте льодогенератор.

Перевірка льодогенератора

1. Обережно візьміться за **ємність льодогенератора (B)** обома руками і вийміть її з **лотка для льоду (A)**.
2. Перевірте, чи в ємності льодогенератора є лід.
3. Тоді візьміться за **кришку льодогенератора (C)** і дещо підніміть її вгору, щоб зняти.

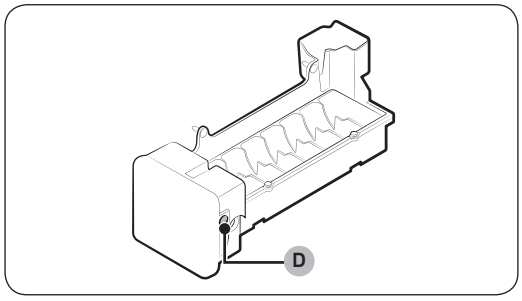

4. Натисніть кнопку **Перевріка (D)** збоку льодогенератора. З натисненням кнопки ви почуєте звуковий сигнал (дін-дон).
5. Якщо льодогенератор працює належним чином, ви почуєте ще один сигнал.

ПРИМІТКА

Якщо ці симптоми і надалі спостерігатимуться, зверніться до сантехніка або у місцевий сервісний центр Samsung.

УВАГА

- Не натискайте цю кнопку ще кілька разів після того, як наповните ємність для льоду водою чи льодом. Вода може перелитися або у щілинах може накопичитися лід.
- Коли після збою холодильник відновить енергопостачання, у ємності льодогенератора може бути суміш талої води і кубиків льоду, які накопичилися у щілинах, що призведе до помилки системи. Щоб уникнути цього, спорожніть ємність льодогенератора, перш ніж користуватися холодильником.
- Щоб ємність льодогенератора не впала, виймайте та вставляйте її обома руками.
- Не дозволяйте дітям виснути чи гратися з льодогенератором або ємністю льодогенератора. Діти можуть поранитися.
- Не встромляйте пальці чи інші предмети в отвори генератора чи лотка для льоду. Нехтування цією вимогою може призвести до травмування користувача чи пошкодження майна.

ПРИМІТКА

- Якщо ви виймете ємність льодогенератора, миготітиме індикатор вимкнення льодогенератора ( ).
- Виймання ємності льодогенератора не впливає на температурні та механічні характеристики холодильника.

Untitled-93 48 7/18/2017 6:25:19 PM

- Заявлений об'єм морозильної камери розраховано з урахуванням того, що використовується напрямна для морозильної камери і знято льодогенератор, ємність для закусок і верхню шухляду.

Звільнення місця для зберігання (лише в сумісних моделях)

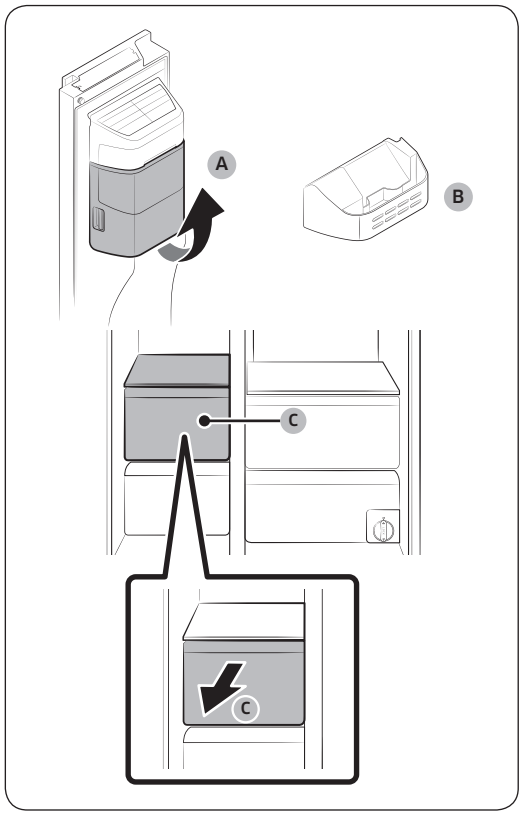

Якщо ви не користуєтеся льодогенератором і вам потрібно більше місця для зберігання, вийміть **ємність льодогенератора (A)** і ємність для закусок. Тоді встановіть **напрямну для морозильної камери (B)** на місці ємності льодогенератора. Щоб отримати більше місця, вийміть із морозильної камери **верхню шухляду (C)**.

Untitled-93 49 7/18/2017 6:25:20 PM

Режими роботи

Ємність льодогенератора

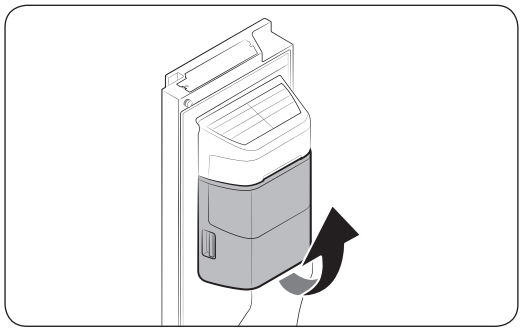

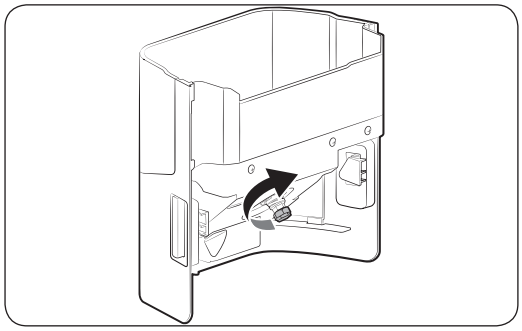

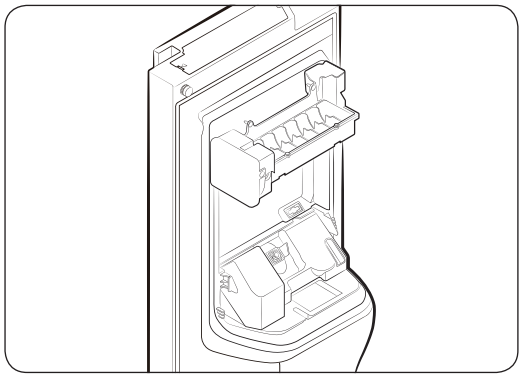

Якщо ви не насипали лід протягом тривалого періоду часу, всередині ємності можуть утворюватися згустки льоду. У такому разі вийміть і спорожніть ємність льодогенератора.

1. Щоб вийняти ємність льодогенератора, візьміться за виступи обома руками, обережно підніміть її вгору та повільно потягніть.
2. Вийміть і спорожніть ємність льодогенератора.
3. Після цього поверніть ручку на задній панелі ємності на 90° та встановіть ємність на місце. Упевніться, що ємність установлена належним чином, щоб було чутно звук клацання.
4. Натисніть та утримуйте протягом 3 секунд кнопку **Ice Maker Off** (**Вимкнути льодогенератор**), щоб скинути налаштування льодогенератора.

⚠ УВАГА

- Не застосовуйте до кришки ємності надмірної сили. Кришка може зламатись.
- Не закривайте дверцята із силою. Вода може перетекти через льодогенератор.
- Щоб не травмуватись, перевірте, чи прибрано весь лід або воду, яка потрапила на підлогу.
- Для запобігання виникненню небезпечних ситуацій чи травмуванню не дозволяйте дітям гратися із диспенсером води чи льодогенератором.
- Не кладіть руки чи предмети у лоток для льоду. Це може призвести до травмування чи пошкодження виробу.

ПРИМІТКА

- Якщо миготить індикатор вимкнення льодогенератора ( ), зніміть і встановіть на місце ємність льодогенератора. Упевніться, що ємність встановлена на місце належним чином.
- Будь-які незвичні звуки із ємності льодогенератора – це нормально, це шум виготовлення льоду.

Untitled-93 50 7/18/2017 6:25:20 PM

- Коли дверцята відкриті, ні льодогенератор, ані диспенсер води не працюють.

Тиск води

Щоб перевірити, скільки води потрапляє у лоток для льоду, дотримуйтеся таких кроків.

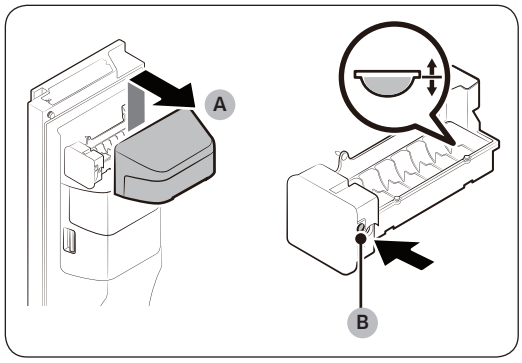

1. Обережно підніміть **кришку льодогенератора (A)**, щоб зняти її.
2. Натисніть кнопку **Перевірка (B)** збоку льодогенератора. Зазвичай лоток для льоду заповнюється водою за кілька хвилин.
3. Якщо рівень води нижчий, ніж очікувалося, перевірте тиск води у водопроводі від джерела води. Це не свідчить про несправність системи.

⚠ УВАГА

- Не натискайте кнопку **Перевірка** кілька разів поспіль, коли лоток наповнений водою. Вода може перелитися або у щілинах може накопичитися лід.
- Упевніться, що ємність льодогенератора встановлена належним чином. В іншому випадку льодогенератор не буде працювати.

Untitled-93 51
7/18/2017 6:25:20 PM

Режими роботи

Режим Smart Eco (лише у відповідних моделях)

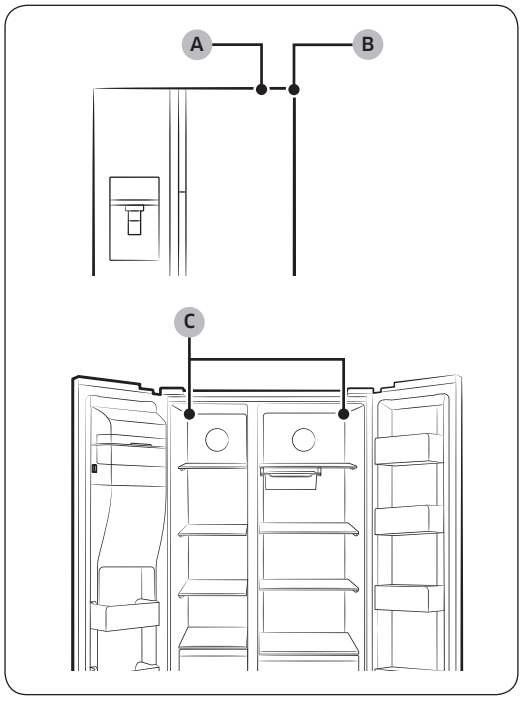

Система Smart Eco інтелектуально керує холодильником відповідно до середовища його роботи, щоб зберігати продукти свіжими, з використанням 4 датчиків, які розташовані із внутрішньої та зовнішньої сторін холодильника. Ця розумна система також відстежує характер використання і робочий стан холодильника, щоб зменшити споживання енергії.

A. Датчик зовнішньої температури

B. Датчик зовнішньої вологості

C. Датчик внутрішньої температури

Untitled-93 52 7/18/2017 6:25:21 PM

Догляд

Використання та догляд

Полиці (холодильної/морозильної камери)

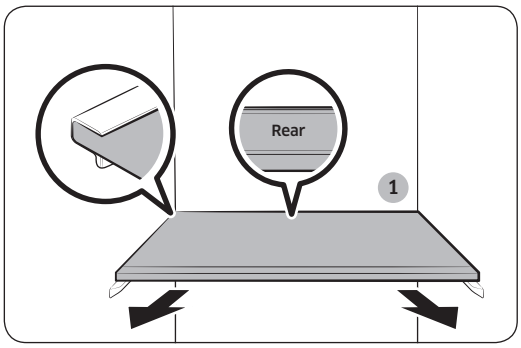

- Щоб зняти полицю, необхідно повністю відкрити відповідні дверцята. Тримаючи полицю за передній край, обережно підніміть і витягніть її.
- Якщо неможливо повністю відкрити дверцята, висуньте полицю до половини вперед і перехиліть її, щоб вийняти.

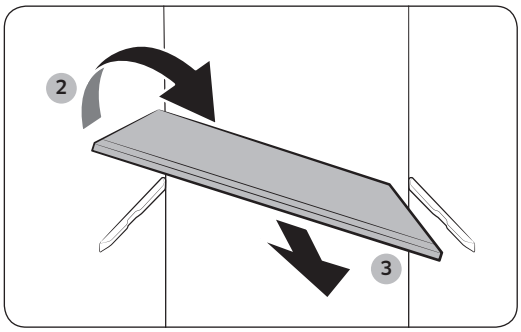

⚠ УВАГА

- Полицю потрібно встановлювати належним чином. Не встановлюйте її догори дном.
- Скляні контейнери можуть подряпати поверхню скляних полиць.

Полиця для лотка, який можна пересувати (холодильник/морозильна камера)

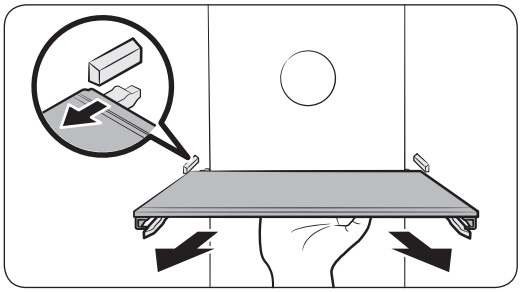

- Щоб зняти полицю, тримайте її за низ, обережно підніміть та витягніть її.

ПРИМІТКА

Не тримайте полицю за передній край, коли витягуєте. Якщо полицю тягнути за передній край, вона не вивільниться.

Untitled-93 53 7/18/2017 6:25:21 PM

Догляд

Лоток на дверях

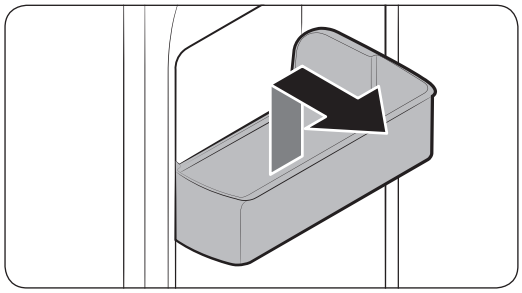

Щоб зняти лоток із дверцят, візьміть його за передній край, легенько підніміть та вийміть.

Шухляди

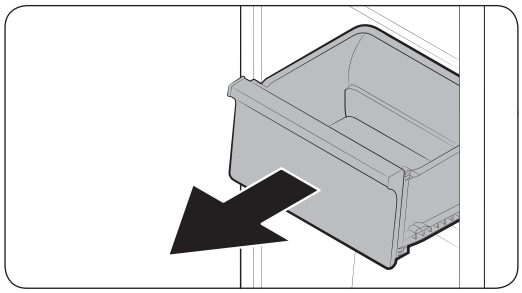

Легенько підніміть передню частину шухляди і висуньте її.

Untitled-93 54 7/18/2017 6:25:21 PM

Ємність для зберігання овочів / ємності для сухих продуктів

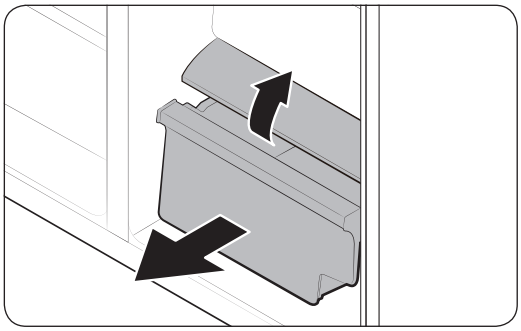

Щоб вийняти ємність для зберігання овочів із холодильної камери чи ємність для сухих продуктів із морозильної камери:

1. спочатку за потреби вийміть універсальні ємності поруч.

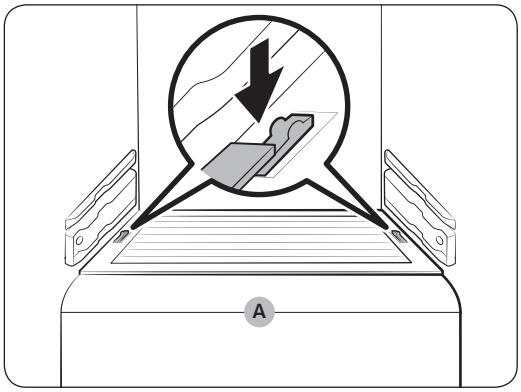

2. Якщо ваш холодильник постачається із кришкою (**A**) для ємності для зберігання овочів/ємності для сухих продуктів, зніміть таку кришку. Для цього висуньте кришку, утримуючи фіксатори з обох сторін кришки.
3. Обережно витягніть ємність для зберігання овочів/ємність для сухих продуктів.

Untitled-93 55 7/18/2017 6:25:22 PM

Догляд

Лоток для ущільнення (лише у відповідних моделях)

Зняття лотка для ущільнення

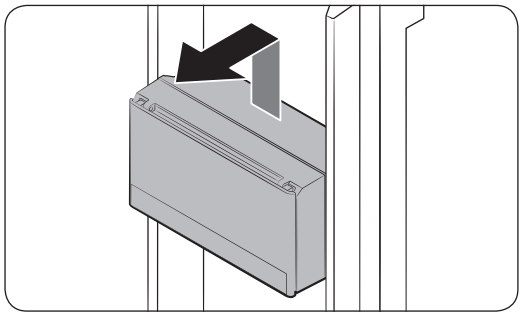

Обережно підніміть лоток, тоді потягніть його вперед, утримуючи нижню сторону.

Щоб установити на місце лоток для ущільнення

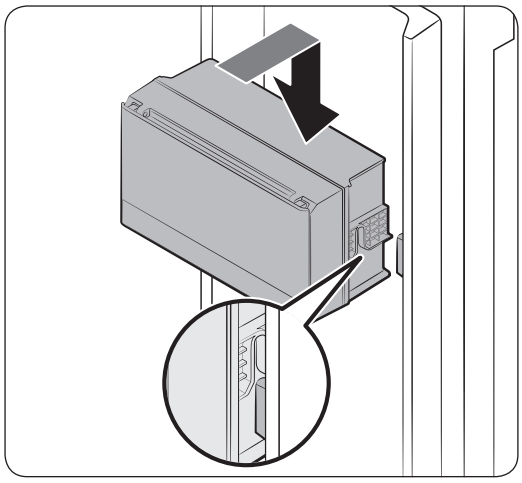

1. Встановіть лоток на передню частину корпусу. Тоді вставте лоток, опустивши його.

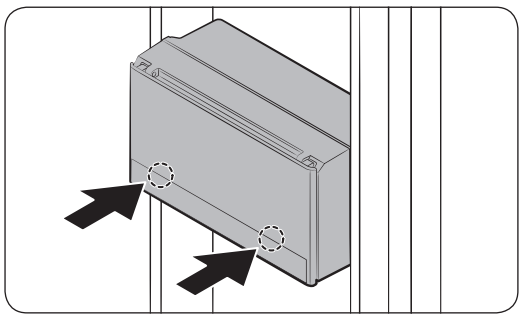

2. Натисніть два гачки на лотку, щоб заблокувати його. Якщо лоток належним чином заблокований, почується звук клацання.

⚠ УВАГА

- Упевніться, що лоток належним чином заблокований. В іншому випадку лоток може створювати шум під час відкривання чи закривання дверцят.

Untitled-93 56 7/18/2017 6:25:22 PM

Ємність льодогенератора

Інформацію про знімання ємності льодогенератора шукайте у розділі «Діагностика» на сторінці **50**.

Чищення

Всередині та зовні

⚠ ПОПЕРЕДЖЕННЯ

- Не використовуйте для чищення холодильника бензол, розчинник або домашні/автомобільні мийні засоби (наприклад Clorox™). Ці речовини можуть пошкодити поверхню холодильника та спричинити пожежу.
- Не розпилюйте воду на холодильник. Це може призвести до враження електричним струмом.
- Не встромляйте пальці чи інші предмети в отвір диспенсера.

Регулярно прибирайте сухою тканиною всі сторонні об'єкти (пил, воду) зі штекера та контактів.

1. Від'єднайте кабель живлення.
2. Зовнішні та внутрішні поверхні холодильника витирайте змоченою серветкою з м'якої безворсої тканини або паперовим рушником.
3. Після завершення чищення протріть поверхні насухо за допомогою сухої тканини або паперових рушників.
4. Підключіть кабель живлення до розетки.

Untitled-93 57 7/18/2017 6:25:22 PM

Догляд

Заміна деталей

Фільтр для води (лише в сумісних моделях)

⚠ ПОПЕРЕДЖЕННЯ

- Не використовуйте фільтри для води сторонніх виробників. Використовуйте лише фільтри, які надаються або рекомендовані компанією Samsung.
- Несхвалені фільтри можуть протікати та пошкодити холодильник, спричинивши ураження електричним струмом. Samsung не несе відповідальності за жодні пошкодження, що виникли внаслідок користування фільтрами для води сторонніх виробників.

Індикатор фільтра ( ) засвічується червоним світлом як нагадування, що час замінити фільтр для води.

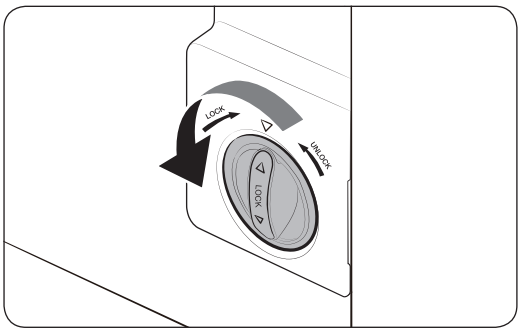

1. Поверніть ручку на картриджі з фільтром проти годинникової стрілки на 90 градусів. Картридж розблокується.

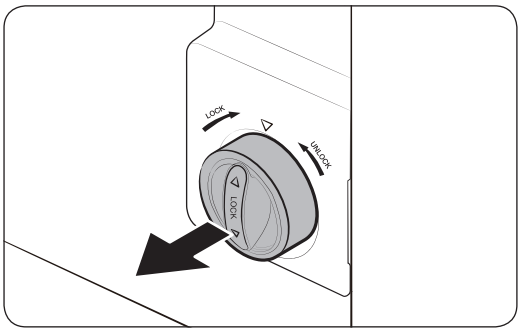

2. Вийміть картридж.

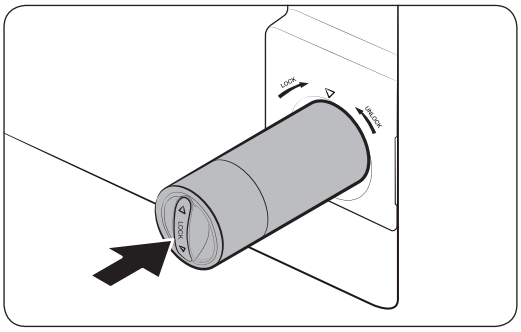

3. Вставте новий картридж із фільтром. Використовуйте лише фільтри, які надаються або рекомендовані компанією Samsung.

Untitled-93 58 7/18/2017 6:25:23 PM

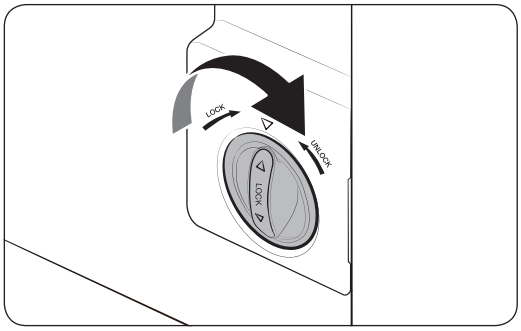

4. Поверніть ручку на картриджі за годинниковою стрілкою, щоб заблокувати його на місці.
5. Натисніть та утримуйте кнопку **Filter Reset (Перевстановлення фільтра)** на панелі функцій протягом 3 секунд, щоб перевстановити його термін експлуатації. Індикатор фільтра ( ) вимкнеться.
6. Виконавши заміну, промийте водопровід 4 літрами води для усунення забруднень. Докладнішу інформацію шукайте в розділі «Промивання».

ПРИМІТКА

- Новий встановлений фільтр може спричинити розбризкування води диспенсером протягом певного часу. Це стається через потрапляння у водопровід повітря.
- У процесі такої заміни із холодильника може крапати вода на підлогу. Якщо таке станеться, витріть воду сухою ганчіркою.

Система фільтрації води зі зворотнім осмосом

Тиск води у системі подачі води до системи фільтрації води зі зворотнім осмосом повинен становити 35–120 psi (241–827 кПа).

Тиск води системи фільтрації води зі зворотнім осмосом до водопроводу холодної води холодильника повинен становити щонайменше 40 psi (276 кПа). Якщо тиск води є нижчим, ніж зазначено:

- перевірте, чи не заблоковано фільтр осаду у системі зі зворотнім осмосом. За потреби замініть фільтр;
- наповніть резервуар для води у системі зі зворотнім осмосом;
- якщо у холодильнику є фільтр для води, він може додатково зменшувати тиск води, коли використовується разом із системою зі зворотнім осмосом. Вийміть фільтр для води.

За докладною інформацією або обслуговуванням звертайтеся до кваліфікованого сантехніка.

Замовлення нового фільтра

З питань придбання нового фільтра для води звертайтеся у місцевий сервісний центр Samsung.

Лампи та антибактеріальний фільтр

Ні лампи, ані антибактеріальний фільтр не мають обслуговуватись користувачем. Не намагайтеся самостійно замінити їх. Для їх заміни зверніться у місцевий центр обслуговування Samsung.

Untitled-93 59
7/18/2017 6:25:23 PM

Усунення несправностей

Якщо ви зіткнулися з аварійною ситуацією, перейдіть до таблиці нижче та спробуйте виконати запропоновані дії.

Загальні вказівки

Проблема	Можливе вирішення
Пристрій не працює або не охолоджує.	• Переконайтеся, що кабель живлення підключено належним чином. • Переконайтеся, що регулятор температури налаштовано на відповідну температуру. Спробуйте встановити нижче температурне значення. • Переконайтеся, що холодильник не перебуває під впливом прямого сонячного промінням або джерела тепла. Недотримання цієї вимоги може негативно вплинути на ефективність охолодження. • Переконайтеся, що навколо задньої та бокових стінок холодильника залишається достатньо вільного простору. Недотримання цієї вимоги може негативно вплинути на ефективність охолодження. • Завантаження великої кількості продуктів може завадити вентиляції холодильника. Не завантажуйте надто велику кількість продуктів у холодильник, щоб підтримати його нормальне функціонування.
Продукти в холодильній камері замерзають.	• Перевірте, чи не налаштовано регулятор температури на найнижчу температуру. Якщо це так, встановіть вище або оптимальне значення температури. • Це трапляється, коли температура у приміщенні надто низька. Збільшіть температуру. • Можливо, продукти з високим вмістом води розташовано в найхолоднішій області холодильної камери або біля вентиляційного отвору. У такому випадку покладіть продукти на інші полиці.
З холодильника лунає шум.	• Переконайтеся, що холодильник встановлено на стійку і рівну підлогу. • Переконайтеся, що навколо задньої та бокових стінок холодильника залишається достатньо вільного простору. • Переконайтеся, що всередині або знизу холодильника немає забруднень або сторонніх предметів. • Зсередини холодильника може лунати цокання. Це відбувається через стискання та розширення різного приладдя. Це не свідчить про несправність системи.

Untitled-93 60 7/18/2017 6:25:23 PM

Проблема	Можливе вирішення
Передні кути та сторони нагріваються, і на них утворюється конденсат.	• Для запобігання утворення конденсату на передніх кутах холодильника встановлено теплозахисні трубки. У разі збільшення температури в приміщенні ефективність їх роботи може зменшитись. Це не свідчить про несправність системи. • Переконайтеся, що дверцята щільно зачинені. Коли дверцята якийсь час залишаються незачиненими, може утворюватися конденсат. • Конденсат може утворюватися на зовнішній поверхні холодильника, коли вологе повітря контактує з холодною поверхнею пристрою.
Льодогенератор не виготовляє лід.	• Приготування льоду триває 12 годин. • Переконайтеся, що льодогенератор не вимикається в процесі приготування льоду. • Переконайтеся, що резервуар наповнено водою. • Перевірте, чи в ємності льодогенератора немає шматків льоду. У такому разі спорожніть ємність льодогенератора і спробуйте ще раз.
Диспенсер води не працює.	• Перевірте, чи не замерз резервуар для води. У такому випадку збільште температуру холодильної камери. • Переконайтеся, що резервуар наповнено водою. • Переконайтеся, що резервуар установлено правильно. • Переконайтеся, що фільтр очищення води встановлено правильно.
Із холодильника лунає булькотіння.	• Це нормально – такий шум лунає з холодильника під час охолодження.
У холодильнику неприємний запах.	• Переконайтеся, що в холодильнику немає зіпсованих продуктів. Рекомендовано регулярно мити холодильник і викидати зіпсовані чи підозрілі продукти. • Переконайтеся, що продукти із сильним запахом щільно загорнуті.
На внутрішніх стінках утворюється лід.	• Переконайтеся, що вентиляційні отвори холодильника не заблоковано продуктами. Для забезпечення вентиляції також важливо рівномірно розташовувати продукти. • Переконайтеся, що дверцята щільно зачинені.
На внутрішніх стінках пристрою або навколо овочів утворюється конденсат.	• Це трапляється, коли продукти з високим вмістом води зберігаються у відкритому вигляді або якщо двері тривалий час залишалися відкритими. • Накрийте продукти або покладіть їх у герметичні контейнери.

Untitled-93 61 7/18/2017 6:25:23 PM

Усунення несправностей

Проблема	Можливе вирішення
Льодогенератор не утворює кубиків льоду.	Перевірте таке: • Натисніть на важіль диспенсера води, щоб перевірити подачу води. • Натисніть на важіль диспенсера льоду, щоб перевірити роботу гвинтового двигуна у вузлі льодогенератора. • Перевірте, чи жодні об'єкти не блокують роботу гвинтового двигуна. Якщо так, усуньте ці об'єкти та очистьте область двигуна. • Якщо льодогенератор не використовувався протягом тривалого часу, ємність льодогенератора може містити шматки льоду, що блокують належну роботу гвинтового двигуна. У такому випадку вийміть і спорожніть ємність льодогенератора і спробуйте подати диспенсером лід.

Untitled-93 62 7/18/2017 6:25:23 PM

Мікрофіша

Торговельна марка			Samsung
Модель			RS62K6267FG
Категорія			7 (Холодильник-морозильник з морозильним відділенням)
Клас енергоефективності			A+
Річний обсяг енергоспоживання (кВт•г/рік)			430
Об'єм (л)	Відділення для зберігання свіжих продуктів		406
	Відділення для охолодження		–
	Відділення для заморожування	Низькотемпературне відділення, марковане чотирма зірочками (****)	187
		Низькотемпературне відділення, марковане двома зірочками (**)	27
Маркування найхолоднішого відділення			****
Температура відділень (°C)		Холодильне відділення	+1...+7
		Відділення для охолодження	–
		Морозильне віділення	-23…-15
Відділення, що не обмерзають (No Frost)			Холодильне, морозильне
Час автономного живлення без споживання енергії (год.)			12
Потужність заморожування (кг/24 год.)			12
Кліматичний клас			SN, N, ST, T
			Даний прилад призначений для використання при температурі навколишнього середовища від 10 °C до 43 °C
Рівень звукової потужності (дБА)			40
Вбудований			–
Прилад для зберігання вина			–

Untitled-93 63 7/18/2017 6:25:23 PM

SAMSUNG

Зв'язуйтесь з SAMSUNG по всьому світу

Якщо у вас є пропозиції або питання по продуктах Samsung, зв'яжіться з інформаційним центром Samsung.

Країна	Контактний центр	Веб-сайт
UKRAINE	0-800-502-000	www.samsung.com/ua/support (Ukrainian) www.samsung.com/ua_ru/support (Russian)
MOLDOVA	0-800-614-40	www.samsung.com/support





DA68-03650F-01

Холодильник

Руководство пользователя

RS58K*/RS62K*

Напольное устройство



Untitled-87 1

7/18/2017 6:12:26 PM

Содержание

Меры предосторожности **3**

Важные знаки безопасности и меры предосторожности: 5
Символы, предупреждающие о серьезной опасности при транспортировке и установке 6
Важные замечания по установке 7
Меры предосторожности при установке 10
Важные замечания по использованию 11
Меры предосторожности при эксплуатации 16
Меры предосторожности при очистке 19
Важные замечания по утилизации 21
Дополнительные советы по надлежащему использованию 22
Советы по экономии энергии 23
Данное устройство предназначено для использования в бытовых и аналогичных условиях, например 23
Инструкция по утилизации электрического и электронного оборудования 24

Установка **25**

Краткий обзор холодильника 25
Пошаговая установка 28
Снятие дверцы для переноса сквозь дверной проем 36

Эксплуатация **41**

Панель функций 41
Настройки температуры 45
Особенности 46

Обслуживание **52**

Использование и уход 52
Очистка 56
Замена деталей 57

Устранение неисправностей **59**

Общие неисправности 59

Untitled-87 2 7/18/2017 6:12:26 PM

Меры предосторожности

- Перед эксплуатацией вашего холодильника Samsung внимательно прочитайте данное руководство и убедитесь в том, что вы знаете, каким образом использовать функции устройства так, чтобы обеспечить его безопасность и эффективность.
- Люди с ограниченными физическими, сенсорными или умственными способностями (включая детей) и лица, не имеющие достаточного опыта или знаний, не должны пользоваться данным устройством, если их действия не контролируются или если они предварительно не проинструктированы лицом, отвечающим за их безопасность.
- Данное устройство может использоваться детьми от 8 лет и старше, лицами с ограниченными физическими, сенсорными или умственными возможностями, а также лицами с ограниченным опытом или знаниями, если над ними осуществляется контроль, либо они проинструктированы о мерах безопасности при использовании устройства и осознают возможные риски.
  Детям запрещается играть с устройством. Очистка и техническое обслуживание, выполняемые детьми, не должны производиться без надзора.
- Предупреждения и важные инструкции по безопасности, приведенные в данном руководстве, не распространяются на все возможные условия и ситуации, которые могут произойти.
  При установке, обслуживании и использовании устройства вы должны руководствоваться здравым смыслом и проявлять осторожность.
- Поскольку данные инструкции по эксплуатации предназначены для разных моделей устройств, технические характеристики приобретенного холодильника могут немного отличаться от характеристик, описанных в руководстве, и не все предупреждающие знаки будут действительны для той или иной модели устройства. При возникновении вопросов или сомнений, обратитесь в ближайший сервисный центр или получите справку на сайте www.samsung.com.
- Используется хладагент R-600a или R-134a. Сведения о хладагенте, используемом в данном холодильнике, см. на табличке компрессора на задней стенке холодильника или на паспортной табличке внутри холодильника. Если в этом устройстве содержится воспламеняющийся газ (хладагент R-600a), обратитесь с запросом о безопасной утилизации этого изделия в уполномоченные местные органы.

Untitled-87 3 7/18/2017 6:12:26 PM

Меры предосторожности

- Чтобы предотвратить образование огнеопасной смеси газа и воздуха при возникновении утечки в цепи охлаждения, устанавливайте холодильник в помещении, размер которого подходит для установки холодильника с указанным объемом хладагента.
- Не включайте устройство, если оно имеет какие-либо повреждения. При возникновении сомнений относительно исправности устройства обратитесь к своему дилеру. Минимальный объем помещения, в котором устанавливается холодильник, рассчитывается таким образом, чтобы на каждый кубический метр воздуха приходилось не более 8 г хладагента R-600a.
  Объем хладагента, используемого в вашем устройстве, см. на паспортной табличке внутри холодильника.
- Утечка хладагента из труб может привести к ожогам или повреждению глаз.
  При обнаружении утечки хладагента из трубы не допускайте появления вблизи устройства источников открытого огня, уберите легковоспламеняющиеся предметы подальше от устройства и немедленно проветрите помещение.
  - В противном случае возникнет риск возгорания или взрыва.

Untitled-87 4 7/18/2017 6:12:26 PM

Важные знаки безопасности и меры предосторожности:

Придерживайтесь всех правил техники безопасности, приведенных в данном руководстве. В данном руководстве встречаются следующие знаки безопасности.

⚠ ПРЕДУПРЕЖДЕНИЕ

Потенциальная опасность или несоблюдение мер безопасности может привести к **получению серьезной травмы, повреждению имущества и/или летальному исходу**.

⚠ ВНИМАНИЕ

Потенциальная опасность или несоблюдение мер безопасности может привести к **получению серьезной травмы и/или повреждению имущества**.

ПРИМЕЧАНИЕ

Важная информация, включающая описание различных функций и полезные советы по использованию холодильника.

Эти предупреждающие знаки предназначены для предотвращения получения травм вами и сторонними лицами.

Отнеситесь к ним с особым вниманием.

Прочитайте этот раздел и храните руководство в надежном месте для дальнейшего использования.

Untitled-87 5 7/18/2017 6:12:26 PM

Меры предосторожности

Символы, предупреждающие о серьезной опасности при транспортировке и установке

⚠ ПРЕДУПРЕЖДЕНИЕ

- При перевозке и установке устройства проявляйте осторожность, чтобы избежать повреждения компонентов цепи охлаждения.
  - Утечка хладагента из трубопровода может привести к повреждению глаз или к возгоранию. При обнаружении утечки не допускайте появления вблизи устройства источников открытого огня или потенциальных источников возгорания. В течение нескольких минут проветрите помещение, в котором находится устройство.
  - Хладагент R-600a является природным газом и соответствует требованиям охраны окружающей среды, однако он также легко воспламеняется. При перевозке и установке устройства проявляйте осторожность, чтобы избежать повреждения компонентов цепи охлаждения.
- При транспортировке и установке холодильника не прикасайтесь к шлангу подачи воды на задней стенке холодильника.
  - Это может привести к повреждению холодильника и невозможности использования диспенсера воды.

Untitled-87 6 7/18/2017 6:12:26 PM

Важные замечания по установке

⚠ ПРЕДУПРЕЖДЕНИЕ

- Не устанавливайте холодильник в помещении с высокой влажностью или в местах, где холодильник может подвергнуться воздействию воды.
  - Износ изоляционных материалов электрических деталей может привести к удару током или возгоранию.
- Не устанавливайте холодильник в местах, где он может подвергнуться воздействию прямых солнечных лучей, вблизи кухонной плиты, комнатных обогревателей и других нагревательных приборов.
- Не подключайте несколько устройств к одному сетевому фильтру. Холодильник необходимо подключить к отдельной сетевой розетке с напряжением, указанным на его табличке технических данных.
  - Это позволит обеспечить максимальную эффективность работы устройства, а также избежать перегрузок в домашней цепи проводки, которые могут привести к пожару в результате перегрева проводов.
- Если розетка закреплена ненадежно, не вставляйте в нее вилку кабеля питания.
  - В противном случае возможно поражение электрическим током или возгорание.
- Не используйте кабель с трещинами или повреждениями на самом кабеле, а также на обоих его концах.
- Не сгибайте кабель питания слишком сильно и не ставьте на него тяжелые предметы.
- Не тяните и сильно не перегибайте кабель питания.
- Не перекручивайте и не завязывайте кабель питания.
- Не подвешивайте кабель питания на металлические предметы, не помещайте тяжелые предметы на кабель питания, не зажимайте его между двумя предметами, не проталкивайте за устройство.
- При перемещении холодильника следите за тем, чтобы кабель питания не попал под холодильник и не был поврежден.
  - Это может привести к пожару или поражению током.

Untitled-87 7 7/18/2017 6:12:26 PM

Меры предосторожности

- Не отключайте холодильник от сети, дергая за кабель питания. Всегда беритесь крепко за вилку, после чего вытягивайте ее из розетки.
  - Повреждение кабеля питания может привести к короткому замыканию, пожару и/или поражению электрическим током.
- Не распыляйте аэрозоли вблизи холодильника.
  - Распыление аэрозолей вблизи холодильника может привести к взрыву или возгоранию.
- Не устанавливайте данное устройство рядом с нагревательными приборами или легковоспламеняющимися материалами.
- Не устанавливайте устройство в местах, где возможна утечка газа.
  - Это может привести к пожару или поражению током.
- Перед использованием холодильник необходимо должным образом установить в соответствии с указаниями данного руководства.
- Подсоедините вилку кабеля питания таким образом, чтобы кабель не натягивался и был направлен вниз.
  - При подключении вилки нижней стороной вверх может произойти повреждение кабеля питания, что может привести к пожару или поражению электрическим током.
- Следите за тем, чтобы вилка не была зажата между стеной и задней стенкой холодильника и не была повреждена.
- Храните упаковочный материал в недоступном для детей месте.
  - Надевание ребенком упаковочного пакета на голову может привести к удушению и летальному исходу.
- При установке устройства убедитесь, что к вилке имеется открытый доступ.
  - В противном случае возникнет риск поражения электрическим током или возгорания в результате утечки тока.
- Не устанавливайте устройство в местах, где оно может подвергнуться воздействию влаги, жира, пыли, прямых солнечных лучей или воды (капли дождя).
  - Износ изоляционных материалов электрических деталей может привести к поражению током или возгоранию.

Untitled-87 8 7/18/2017 6:12:26 PM

- При появлении в холодильнике воды или пыли отключите сетевую вилку от розетки и обратитесь в сервисный центр Samsung Electronics.
  - В противном случае существует опасность возгорания.
- Не вставайте на устройство и ничего не размещайте на нем (например, белье для стирки, зажженные свечи, зажженные сигареты, посуду, химикаты, металлические предметы и т. д.)
  - Это может привести к поражению электрическим током, возгоранию, неисправности устройства или травмам.
- Перед первым подключением устройства к сети следует удалить всю защитную пластиковую пленку.
- Следите за тем, чтобы дети не играли с упорными кольцами, которые используются для регулировки дверец, или зажимами водопроводного патрубка.
  - Ребенок может задохнуться, если проглотит уплотнительное кольцо или зажим патрубка. Храните уплотнительные кольца и зажимы патрубка в недосягаемом для детей месте.
- Холодильник должен быть безопасно заземлен.
  - Перед выполнением осмотра или ремонта любых деталей холодильника следует убедиться, что холодильник заземлен. Утечки электроэнергии могут вызвать серьезное поражение электрическим током.
- Никогда не используйте для заземления газовые трубы, телефонные линии и другие потенциальные точки притяжения молний.
  - Холодильник необходимо заземлить во избежание утечки или поражения током.
  - Это может привести к поражению током, возгоранию, взрыву или проблемам с изделием.
- Включите вилку кабеля питания в сетевую розетку. Не используйте поврежденный кабель питания, вилку или незакрепленную сетевую розетку.
  - Это может привести к пожару или поражению током.
- Если кабель питания поврежден, его необходимо сразу же заменить, обратившись к производителю или в сервисный центр.

Untitled-87 9 7/18/2017 6:12:26 PM

Меры предосторожности

- Замена предохранителя холодильника должна производиться только квалифицированным специалистом или представителем обслуживающей организации.
  - Несоблюдение данного указания может привести к поражению током или травмам.

Меры предосторожности при установке

⚠ ВНИМАНИЕ

- Вокруг холодильника должно быть достаточно свободного пространства; устанавливайте холодильник на плоскую поверхность.
  - Неровное размещение холодильника может привести к снижению эффективности охлаждения и сокращению срока службы.
  - Не загораживайте вентиляционные отверстия на корпусе холодильника или в монтажных конструкциях.
- После установки и включения устройства не помещайте в него продукты в течение 2 часов.
- Мы настоятельно рекомендуем пригласить для установки устройства квалифицированного техника или представителя обслуживающей компании.
  - В противном случае возможны поражение током, пожар, взрыв, травмы или проблемы с изделием.

Untitled-87 10 7/18/2017 6:12:27 PM

Важные замечания по использованию

⚠ ПРЕДУПРЕЖДЕНИЕ

- Не вставляйте вилку кабеля питания в розетку мокрыми руками.
  - Это может привести к поражению током.
- Не храните какие-либо предметы на холодильнике.
  - При открывании или закрывании дверцы эти предметы могут упасть, привести к травме и/или нанесению материального ущерба.
- Не вставляйте руки, ноги или металлические предметы (например, столовые приборы и т. д.) в нижнюю или заднюю часть холодильника.
  - Это может привести к травме или поражению электрическим током.
  - При контакте с острыми краями можно получить травму.
- Не касайтесь внутренних стенок морозильной камеры или хранящихся в ней продуктов мокрыми руками.
  - Это может привести к обморожению.
- Не ставьте на холодильник тару с водой.
  - При попадании воды на электрические части устройства возможны поражение током или возгорание.
- Не храните в холодильнике летучие или легковоспламеняющиеся предметы или вещества (бензол, растворитель, пропан, спирт, эфир, сжиженный газ и т. п.)
  - Данный холодильник предназначен только для хранения продуктов питания.
  - Это может привести к возгоранию или взрыву.
- Следите за тем, чтобы дети не играли с устройством.
  - Не держите пальцы вблизи зон возможного защемления. Зазор между дверцами и корпусом должен быть минимальным. Будьте осторожны при открывании дверец в присутствии детей.
- Не позволяйте детям висеть на дверцах или дверных контейнерах устройства. Это может привести к серьезным травмам.
- Не позволяйте детям залезать внутрь холодильника. Они могут оказаться заблокированными изнутри.

Untitled-87 11 7/18/2017 6:12:27 PM

Меры предосторожности

- Не кладите руки под нижнюю кромку холодильника.
  - Острая кромка может стать причиной травмы.
- Не храните в холодильнике лекарственные препараты, материалы для научных исследований или чувствительные к изменению температуры материалы.
  - Не храните в холодильнике продукты, требующие строгого соблюдения температуры хранения.
- Не устанавливайте внутрь холодильной/морозильной камеры никакие электроприборы, кроме рекомендованных производителем холодильника.
- Если вы почувствовали запах лекарств или дыма, немедленно отключите вилку питания и обратитесь в сервисный центр компании Samsung Electronics.
- При появлении в холодильнике воды или пыли отключите сетевую вилку от розетки и обратитесь в сервисный центр Samsung Electronics.
  - В противном случае существует опасность возгорания.
- Не разрешайте детям становиться ногами на выдвижной отсек.
  - Крышка может сломаться, что приведет к падению.
- Всегда закрывайте дверцы холодильника, если оставляете устройство без присмотра, и не позволяйте детям залезать внутрь холодильника.
- Не позволяйте детям залезать в отсеки холодильника.
  - Это может привести к травмам или смерти в результате удушья.
- Не переполняйте холодильник продуктами.
  - При открывании дверцы продукты могут упасть, привести к травме и/или нанесению материального ущерба.
- Не распыляйте на поверхность устройства летучие вещества, например средства от насекомых.
  - Они не только наносят вред здоровью человека, но также становятся причиной удара током, возникновения пожара и неисправности изделия.
- Никогда не помещайте пальцы и другие предметы в отверстие диспенсера для воды, отверстие для сброса льда и ведерко генератора льда.
  - Это может привести к травмам или повреждению устройства.

Untitled-87 12 7/18/2017 6:12:27 PM

- Не используйте и не размещайте вблизи или внутри холодильника горючие аэрозоли, легковоспламеняющиеся предметы, сухой лед, лекарства, химические вещества или другие предметы, чувствительные к изменению температуры.
- Не используйте фен для волос для сушки внутреннего пространства холодильника. Не помещайте в холодильник зажженную свечу с целью устранения неприятных запахов.
  - Это может привести к пожару или поражению током.
- Для заполнения резервуара или лотка для льда необходимо использовать только питьевую воду (минеральную или дистиллированную воду).
  - Не наливайте в резервуар чай, сок или коктейли для спортсменов, поскольку это может стать причиной неисправности холодильника.
- Не вставайте на устройство и ничего не размещайте на нем (например, белье для стирки, зажженные свечи, зажженные сигареты, посуду, химикаты, металлические предметы и т. д.) Это может привести к поражению электрическим током, возгоранию, неисправности устройства или травмам. Не ставьте на холодильник тару с водой.
  - При попадании воды на электрические части устройства возможны поражение током или возгорание.
- Не используйте для ускорения процесса размораживания механические устройства или другие средства, кроме рекомендованных производителем.
- Не допускайте повреждения контура циркуляции хладагента.
- Никогда не смотрите прямо на светодиодные УФ-лампы в течение длительного времени.
  - Ультрафиолетовые лучи могут привести к чрезмерному напряжению зрения.
- Не кладите полки нижней стороной вверх. Фиксатор полки не может функционировать в таком положении.
  - Это может стать причиной травм в результате падения стеклянной полки.
- Не держите пальцы вблизи зон возможного защемления. Зазор между дверцами и корпусом должен быть минимальным. Будьте осторожны при открывании дверец в присутствии детей.

Untitled-87 13 7/18/2017 6:12:27 PM

Меры предосторожности

- При обнаружении утечки газа не допускайте появления вблизи устройства источников открытого огня или потенциальных источников возгорания. В течение нескольких минут проветрите помещение, в котором находится устройство.
  - Не прикасайтесь также к холодильнику и шнуру питания.
  - Не включайте вентилятор.
  - Возникновение искры может привести к взрыву или пожару.
- Используйте только светодиодные лампы, предоставляемые изготовителем или сотрудником сервисной службы.
- Чтобы избежать падения хранящихся в холодильнике бутылок, располагайте их вплотную друг к другу.
- Данное изделие предназначено только для хранения пищевых продуктов в домашних условиях.
- Никогда не помещайте пальцы и другие предметы в отверстие диспенсера для воды, отверстие для сброса льда и ведерко генератора льда.
  - Это может привести к травмам или повреждению устройства.
- Не пытайтесь самостоятельно выполнять ремонт, разбирать или модифицировать холодильник.
- Используйте только стандартные предохранители (не используйте медные, стальные проволочные перемычки и т. п.)
- Для выполнения ремонта или повторной установки холодильника обратитесь в ближайший сервисный центр.
  - В противном случае это может привести к поражению электрическим током, пожару, травмам или проблемам с изделием.
- Если внутренняя или наружная светодиодная лампа перестала работать, свяжитесь с ближайшим сервисным центром.
- При наличии запаха горелого или дыма, незамедлительно отключите холодильник от сети и свяжитесь с сервисным центром компании Samsung Electronics.
  - Несоблюдение данного указания может привести к пожару или поражению током.

Untitled-87 14 7/18/2017 6:12:27 PM

- Перед заменой освещения внутри холодильника отсоедините сетевую вилку от розетки.
  - В противном случае возможно поражение током.
- При наличии трудностей с заменой не светодиодных ламп, обратитесь в сервисный центр Samsung.
- Если изделие оснащено светодиодной лампой, не пытайтесь снять крышку лампы или разобрать лампу самостоятельно.
  - Обратитесь в сервисный центр Samsung.
- Включите вилку кабеля питания в сетевую розетку.
- Не используйте поврежденный кабель питания, вилку или незакрепленную сетевую розетку.
  - Это может привести к пожару или поражению током.

Untitled-87 15 7/18/2017 6:12:27 PM

Меры предосторожности

Меры предосторожности при эксплуатации

⚠ ВНИМАНИЕ

- Не замораживайте повторно полностью оттаявшие продукты. Не помещайте в морозильную камеру газированные или пенящиеся напитки. Не помещайте бутылки или стеклянную тару в морозильную камеру.
  - При замораживании стекло может лопнуть, что может привести к травмированию пользователя.
- Используйте только льдогенератор, поставляемый с холодильником.
- Линия подачи воды холодильника должна быть подключена к источнику питьевой воды. Для обеспечения надлежащей работы льдогенератора необходимо давление воды 20–125 фунтов на кв. дюйм (138–862 кПа). Если предполагается ваше длительное отсутствие (например, отпуск), во время которого диспенсеры для воды и льда не будут использоваться, закройте клапан подачи воды.
  - В противном случае может возникнуть течь.
- В том случае, если холодильник не будет использоваться в течение длительного периода времени (3 недели и больше), освободите холодильник, включая ведерко для льда, отключите его от сети питания, закройте клапан подачи воды, вытрите влагу с внутренних стенок, оставьте дверцы открытыми для предотвращения образования запахов и плесени.
- Для наиболее эффективного хранения продуктов необходимо соблюдать следующие рекомендации:
  - Не ставьте продукты слишком близко к вентиляционным отверстиям на задней стенке холодильника, так как они будут препятствовать свободной циркуляции воздуха в холодильной камере.
  - Перед загрузкой продуктов в холодильную камеру тщательно заверните их или положите в герметичные контейнеры.
  - Не ставьте стеклянные бутылки или газированные напитки в морозильную камеру. Они могут замерзнуть и лопнуть. Осколки от разбитых емкостей могут привести к травмам и порезам.

Untitled-87 16 7/18/2017 6:12:27 PM

- Соблюдайте рекомендации по времени хранения, а также сроки годности замороженных продуктов.
- Если вы уезжаете и не планируете пользоваться холодильником менее трех недель, не отключайте его от электросети. Если же вас не будет дома более трех недель, извлеките все продукты из холодильника и лед из ведерка, отключите холодильник от сети питания, закройте клапан подачи воды, вытрите влагу с внутренних стенок и оставьте дверцы открытыми для предотвращения образования запахов и плесени.

• Не ставьте стаканы, бутылки или газированные напитки в морозильную камеру.
  - Емкость может замерзнуть и разбиться, что может привести к травме.
• Не помещайте в морозильную камеру газированные или пенящиеся напитки. Не помещайте бутылки или стеклянную тару в морозильную камеру.
  - После замерзания содержимого стекло может разбиться и причинить травмы или порчу имущества.
• Гарантии относительно обслуживания и изменений.
  - На изменения, производимые третьей стороной в отношении данного устройства, не распространяется гарантийное обслуживание. Кроме того, компания Samsung не несет ответственность за нарушения техники безопасности, возникшие в результате вмешательства третьей стороны.
• Не закрывайте расположенные внутри холодильника вентиляционные отверстия.
  - Это может привести к чрезмерному охлаждению холодильника, особенно если отверстия блокируются полиэтиленовыми пакетами. Если период охлаждения длится слишком долго, это может привести к поломке фильтра и утечке воды.
• Используйте только льдогенератор, поставляемый с холодильником.
• Удалите избыточную влагу внутри устройства и оставьте дверцы открытыми.
  - В противном случае возможно образование неприятного запаха и плесени.
• Если холодильник был отсоединен от источника питания, необходимо подождать не меньше пяти минут, прежде чем вновь вставлять вилку в розетку.

Untitled-87 17 7/18/2017 6:12:27 PM

Меры предосторожности

- В том случае, если холодильник не будет использоваться в течение длительного периода времени (3 недели и больше) освободите холодильник, включая ведерко для льда, отключите его от сети питания, закройте клапан подачи воды, вытрите влагу с внутренних стенок, оставьте дверцы открытыми для предотвращения образования запахов и плесени.
- Если в холодильнике появилась вода, отключите сетевую вилку от розетки и обратитесь в сервисный центр Samsung Electronics.
- Не ударяйте и не прикладывайте значительные усилия к стеклянным поверхностям.
  - В противном случае, помимо повреждения устройства, можно получить травму осколками стекла.
- Заполняйте резервуар для воды и лотки льдогенератора только питьевой водой (водопроводной, минеральной или очищенной водой).
  - Не наливайте в резервуар чай или коктейли для спортсменов. Это может повредить холодильник.
- Берегите пальцы от защемления.
- При затоплении холодильника обратитесь в ближайший сервисный центр.
  - Возможно поражение током или возгорание.
- Не храните овощное масло в дверных отсеках холодильника. Масло может загустеть, приобрести неприятный вкус и стать непригодным для использования. Кроме того, открытые емкости могут протекать, а вытекшее масло может привести к появлению трещин на дверных отсеках. После открытия емкости с маслом лучше всего хранить его в прохладном и темном месте, например в кухонном шкафу или кладовой.
  - Примеры овощных масел: оливковое масло, кукурузное масло, масло из семян винограда и т. д.

Untitled-87 18 7/18/2017 6:12:27 PM

Меры предосторожности при очистке

⚠ ВНИМАНИЕ

- Не брызгайте водой непосредственно на внутреннюю или внешнюю поверхность холодильника.
  - В противном случае возможно возгорание или поражение пользователя током.
- Не используйте фен для волос для сушки внутреннего пространства холодильника.
- Не помещайте в холодильник зажженную свечу с целью устранения неприятных запахов.
  - Это может привести к пожару или поражению током.
- Не распыляйте чистящие вещества непосредственно на дисплей.
  - Это может привести к исчезновению напечатанных букв.
- Если посторонние вещества, например вода, просочились в устройство, отключите его от сетевой розетки и обратитесь в ближайший сервисный центр.
  - Несоблюдение данного указания может привести к удару током или возгоранию.
- Для очистки контактов вилки питания от пыли или посторонних веществ используйте сухую чистую тряпку. При чистке вилки не используйте влажную ткань.
  - В противном случае возможен удар током или возгорание.
- При очистке не распыляйте воду непосредственно на устройство.
- Не используйте для чистки бензол, растворители, хлорид или отбеливатель.
  - Эти вещества могут повредить поверхность устройства или вызвать возгорание.
- Никогда не вставляйте пальцы или посторонние предметы в отверстие диспенсера.
  - Это может привести к травмам или повреждению устройства.
- Перед очисткой или обслуживанием отключите устройство из розетки.
  - Несоблюдение данного указания может привести к удару током или возгоранию.
- Для чистки холодильника используйте губку или мягкую ткань, неагрессивное моющее средство и теплую воду.

Untitled-87 19 7/18/2017 6:12:27 PM

Меры предосторожности

- Не применяйте абразивные или агрессивные моющие средства, такие как аэрозоли для окон, чистящие составы, горючие жидкости, хлороводородная кислота, чистящий воск, концентрированные чистящие средства, отбеливатели и чистящие средства с содержанием нефтепродуктов на внешних поверхностях (дверь и корпус), пластиковых элементах, покрытиях дверей и корпуса, а также уплотнениях.
  - Использование указанных выше средств может привести к повреждению материалов или возникновению царапин.
- Не мойте холодные стеклянные полки или поверхности теплой водой. В результате резкого изменения температуры или удара/падения стеклянные полки или поверхности могут быть повреждены.

Untitled-87 20 7/18/2017 6:12:27 PM

Важные замечания по утилизации

⚠ ПРЕДУПРЕЖДЕНИЕ

- Утилизируйте упаковочный материал для данного устройства в соответствии с правилами обеспечения безопасности окружающей среды.
- Перед утилизацией убедитесь, что трубы в задней части устройства не повреждены.
- Используется хладагент R-600a или R-134a. Сведения о хладагенте, используемом в данном холодильнике, см. на табличке компрессора на задней стенке холодильника или на паспортной табличке внутри холодильника. Если в этом устройстве содержится воспламеняющийся газ (хладагент R-600a), обратитесь с запросом о безопасной утилизации этого изделия в уполномоченные местные органы.
- Перед утилизацией холодильника снимите дверцу/уплотнители дверцы и защелку дверцы, чтобы маленькие дети или домашние животные не могли оказаться запертыми внутри холодильника. Следите за тем, чтобы дети не играли с устройством. Несоблюдение этого указания может привести к травмам или смерти в результате удушья.
  - Несоблюдение этого указания может привести к травмированию или смерти в результате удушья.
- В изоляционном материале используется циклопентан. Газы, входящие в состав изоляционного материала, необходимо утилизировать особым образом. Для безопасной утилизации данного изделия обратитесь в уполномоченные местные органы.
- Храните упаковочный материал в недоступном для детей месте, поскольку он представляет для них опасность.
  - Если ребенок наденет на голову пакет, это может привести к смерти вследствие удушья.

Untitled-87 21 7/18/2017 6:12:27 PM

Меры предосторожности

Дополнительные советы по надлежащему использованию

- В случае отключения электроэнергии обратитесь в местную электрокомпанию и уточните, когда возобновится ее подача.
  - В большинстве случаев питание возобновляется в течение одного-двух часов. В течение такого периода температура внутри холодильника не изменится. Однако во время отключения электроэнергии рекомендуется как можно реже открывать дверцу устройства.
  - Тем не менее, если электроснабжение будет отсутствовать более 24 часов, выньте из холодильника и выбросьте все замороженные продукты.
- Холодильник может работать нестабильно (могут растаять замороженные продукты или температура в морозильном отделении может стать слишком высокой) в том случае, если он в течение длительного времени находится в месте, температура окружающего воздуха в котором постоянно значительно ниже температуры, на которую рассчитано устройство.
- Охлаждение некоторых продуктов может негативно повлиять на их свойства хранения из-за конкретных характеристик продукта.
- Данный холодильник снабжен системой удаления инея, следовательно, нет необходимости размораживать его вручную. Размораживание будет выполняться автоматически.
- Повышение температуры во время размораживания соответствует требованиям стандартов ISO. Чтобы предотвратить нежелательное повышение температуры замороженных продуктов во время размораживания устройства, заверните замороженные продукты в несколько слоев бумаги (например, в газету).
- Не замораживайте повторно полностью оттаявшие продукты.
- Температура в секциях класса «две звезды» или отделениях с обозначением в виде двух звезд (**) немного выше, чем в других отделениях морозильной камеры. Секции или отделения класса «две звезды» определяются согласно инструкции и/или комплекту поставки.

Untitled-87 22 7/18/2017 6:12:27 PM

Советы по экономии энергии

- Установите устройство в прохладном сухом помещении с достаточной вентиляцией. Убедитесь, что на устройство не попадает прямой солнечный свет, и никогда не устанавливайте его около источника тепла (например, батареи).
- Для обеспечения оптимального энергопотребления рекомендуется не загораживать вентиляционные отверстия и решетки.
- Остужайте теплые продукты перед тем, как класть их в холодильник.
- Замороженные продукты необходимо размораживать в камере холодильника. Низкая температура замороженных продуктов будет способствовать охлаждению других продуктов в холодильнике.
- Когда кладете или берете продукты из холодильника, не оставляйте дверцу открытой на долгое время. Чем меньше дверца находится в открытом состоянии, тем меньше льда будет образовываться в морозильной камере.
- При установке холодильника рекомендуется оставить зазоры сзади и по бокам. Это позволит снизить энергопотребление и, соответственно, сумму счетов за электричество.
- Для наиболее рационального энергопотребления рекомендуется размещать все внутренние приспособления, например корзины, ящики, полки на исходных местах, согласно комплектации производителя.

Данное устройство предназначено для использования в бытовых и аналогичных условиях, например

- кухнях для персонала в магазинах, офисах и других рабочих условиях;
- фермах и для использования клиентами в гостиницах, мотелях и других жилых условиях;
- в номерах с предоставлением завтрака;
- организациях общественного питания и аналогичных условиях, где не предусмотрена розничная торговля.

Untitled-87 23 7/18/2017 6:12:27 PM

Меры предосторожности

Инструкция по утилизации электрического и электронного оборудования

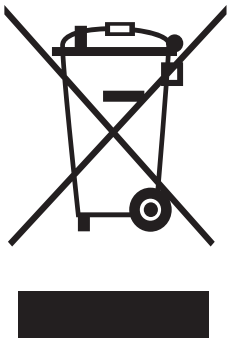

Правильная утилизация изделия (Использованное электрическое и электронное оборудование)

(Действительно для стран, использующих систему раздельного сбора отходов)

Наличие данного значка показывает, что изделие и его электронные аксессуары (например, зарядное устройство, гарнитура, кабель USB) по окончании их срока службы нельзя утилизировать вместе с другими бытовыми отходами. Во избежание нанесения вреда окружающей среде и здоровью людей при неконтролируемой утилизации, а также для обеспечения возможности переработки для повторного использования, утилизируйте изделие и его электронные аксессуары отдельно от прочих отходов.

Сведения о месте и способе утилизации изделия в соответствии с нормами природоохранного законодательства можно получить у продавца или в соответствующей государственной организации.

Бизнес-пользователи должны обратиться к своему поставщику и ознакомиться с условиями договора купли-продажи. Запрещается утилизировать изделие и его электронные аксессуары вместе с другими производственными отходами.

Untitled-87 24 7/18/2017 6:12:27 PM

Установка

Для правильной установки холодильника и предотвращения опасных ситуаций внимательно следуйте всем пунктам данной инструкции.

⚠ **ПРЕДУПРЕЖДЕНИЕ**

- Холодильник должен использоваться исключительно по прямому назначению, описанному в данном руководстве.
- Любое техническое обслуживание должно производиться квалифицированным техническим специалистом.
- Утилизировать упаковочный материал изделия необходимо в соответствии с нормами местного законодательства.
- Во избежание поражения электрическим током перед выполнением технического обслуживания или замены деталей отключите устройство от сети питания.

Краткий обзор холодильника

Фактический внешний вид холодильника может отличаться в зависимости от модели и конкретной страны.

RS58*

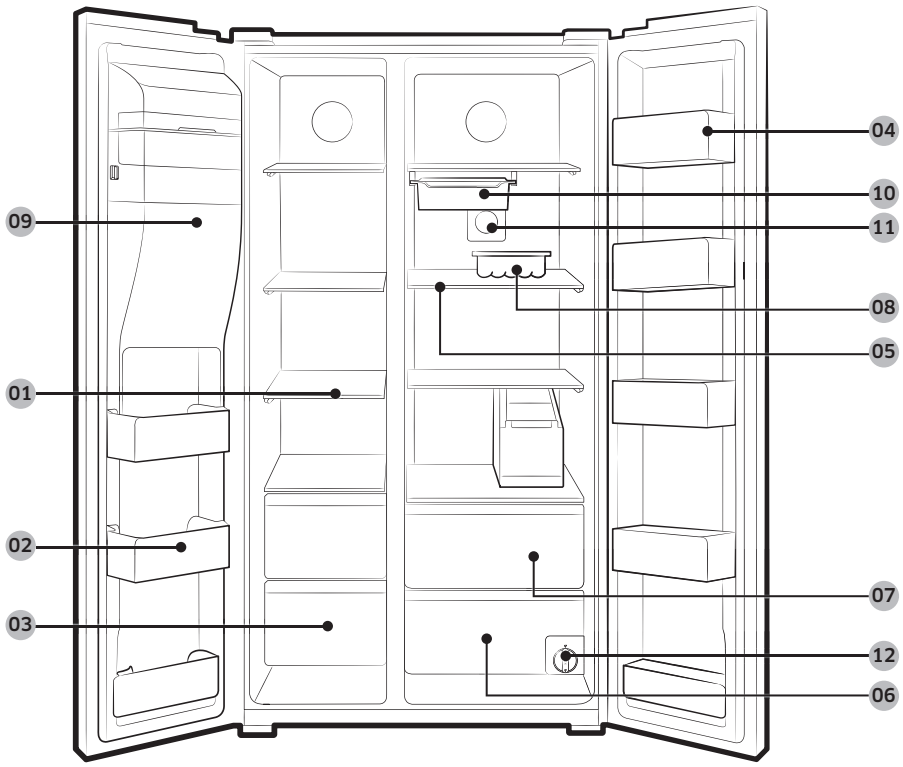

Untitled-87 25
7/18/2017 6:12:28 PM

Установка

RS62*

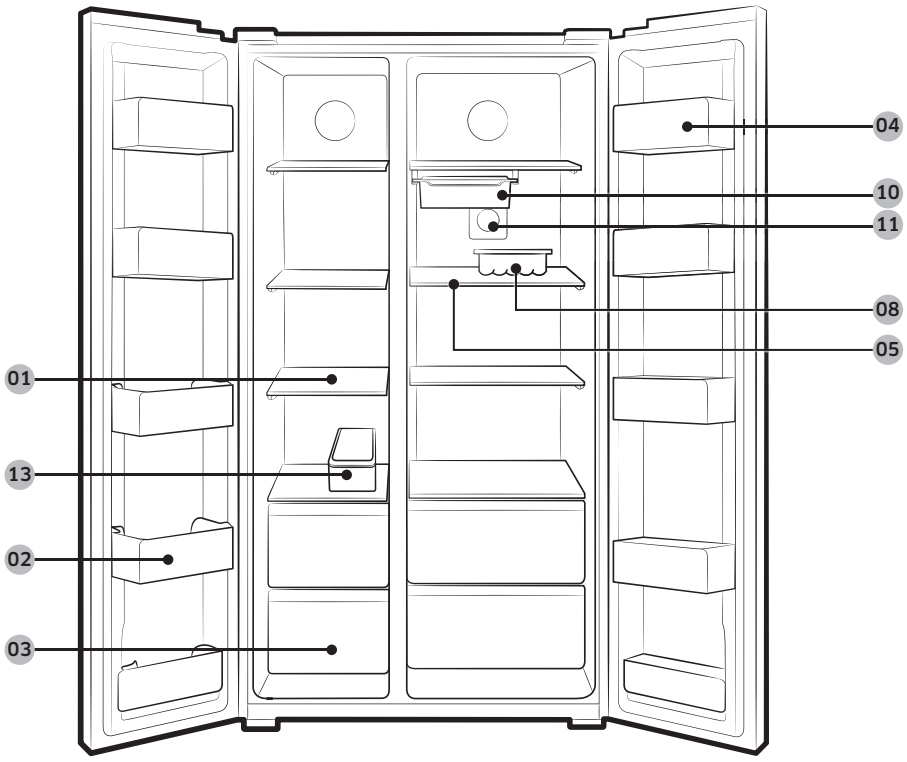

01 Полки морозильной камеры

02 Универсальный лоток морозильной камеры

03 Отсек для хранения мяса и обезвоженных продуктов

04 Лоток холодильника

05 Полки холодильника

06 Контейнер для овощей

07 Многофункциональные контейнеры

08 Контейнер для яиц

09 Ведерко льдогенератора **

10 Выдвижной лоток *

11 Антибактериальный фильтр *

12 Фильтр очистки воды **

13 Лоток для льда

* Только в соответствующих моделях

** только в моделях с диспенсером

ПРИМЕЧАНИЕ

Устройство контейнера для яиц может различаться в зависимости от модели.

Untitled-87 26 7/18/2017 6:12:28 PM

⚠ **ВНИМАНИЕ**

- Не ставьте в морозильную камеру выдвижной лоток, наполненный водой. При замерзании воды выдвижной лоток может сломаться.

Untitled-87 27 7/18/2017 6:12:28 PM

Установка

Пошаговая установка

ШАГ 1 Выбор места

Требования к месту расположения:

- Твердое ровное место без ковровых покрытий или настилов, которые могут затруднять вентиляцию
- Отсутствие прямых солнечных лучей
- Достаточно места для открытия и закрытия дверей
- Вдали от источников тепла
- Достаточно места для технического обслуживания и ухода
- Диапазон температур: от 5 °C до 43 °C

Эффективный диапазон температур

Холодильник создан для стабильной работы в диапазоне температур, который определяется его классом.

Класс	Обозначение	Диапазон температур в помещении (°C)	
		IEC 62552 (ISO 15502)	ISO 8561
Умеренный расширенный	SN	от +10 до +32	от +10 до +32
Умеренный	N	от +16 до +32	от +16 до +32
Субтропический	ST	от +16 до +38	от +18 до +38
Тропический	T	от +16 до +43	от +18 до +43

ПРИМЕЧАНИЕ

Эффективность охлаждения и энергопотребления холодильника может зависеть от окружающей температуры, частоты открытия/закрытия дверец и его места расположения. Рекомендуется поддерживать соответствующую температуру.

Untitled-87 28 7/18/2017 6:12:29 PM

Зазор

Требования по размещению см. на рисунке и в таблице ниже.

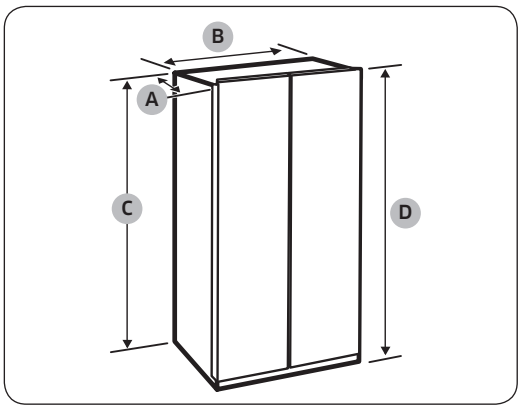

Глубина «A»	721
Ширина «B»	908
Высота «C»	1796
Общая высота «D»	1825

(единица измерения: мм)

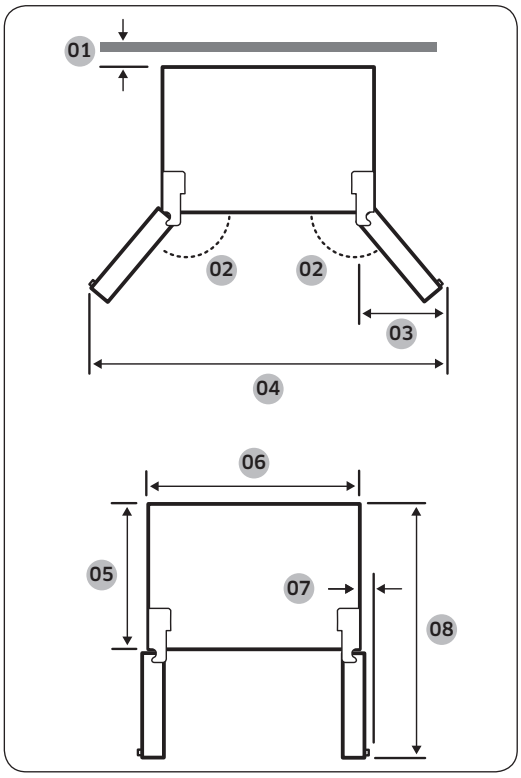

01 50 мм
02 165°
03 519 мм
04 1742 мм
05 610 мм
06 908 мм
07 31 мм
08 1345 мм

ПРИМЕЧАНИЕ

Значения, указанные в таблице выше, могут отличаться в зависимости от метода измерения.

Untitled-87 29
7/18/2017 6:12:29 PM

Установка

ШАГ 2 Напольное покрытие

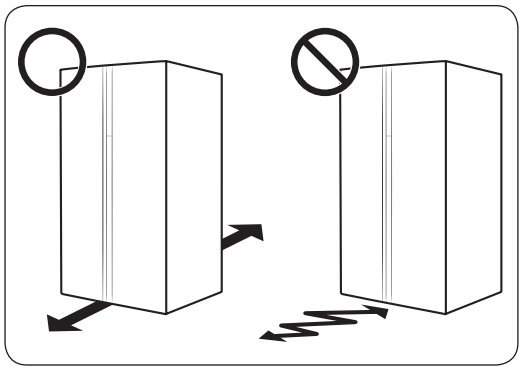

- Поверхность для установки должна выдерживать вес полностью загруженного холодильника.
- Чтобы не повредить напольное покрытие, подложите по большому куску картона под каждую ножку холодильника.
- Как только холодильник будет установлен в нужное положение, старайтесь его не двигать, чтобы не повредить пол. При необходимости воспользуйтесь толстой бумагой или тканью (например, старыми коврами) и подстелите их там, где будете двигать холодильник.

ПРИМЕЧАНИЕ

Если холодильник не проходит в дверные проемы из-за размера, см. раздел «Снятие дверцы для переноса сквозь дверной проем» в главе «Установка».

Untitled-87 30 7/18/2017 6:12:29 PM

ШАГ 3 Регулировка выравнивающих ножек

⚠ ВНИМАНИЕ

- Холодильник необходимо выровнять на плоском твердом полу. Несоблюдение этого требования может привести к повреждению холодильника или к травмам.
- Выравнивание следует выполнять, пока холодильник пуст. Убедитесь, что в холодильнике нет продуктов.
- По соображениям безопасности переднюю сторону следует сделать немного выше задней.

Холодильник можно выровнять с помощью передних ножек, на которых имеются специальные винты для выравнивания (регулировочные винты). Для выравнивания следует использовать плоскую отвертку.

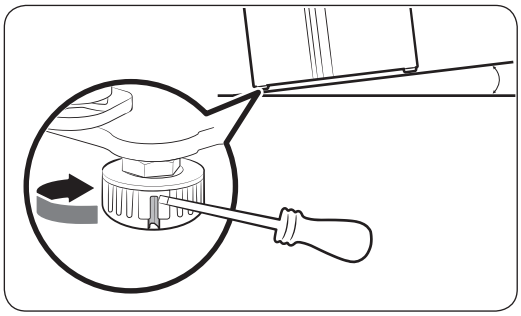

Регулировка высоты со стороны морозильной камеры.

Вставьте плоскую отвертку в регулировочный винт на передней ножке со стороны морозильной камеры. Поверните регулировочный винт по часовой стрелке, чтобы увеличить высоту, или против часовой стрелки, чтобы уменьшить.

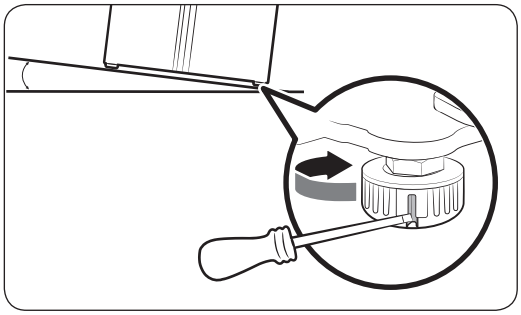

Регулировка высоты со стороны холодильной камеры.

Вставьте плоскую отвертку в регулировочный винт на передней ножке со стороны холодильной камеры. Поверните регулировочный винт по часовой стрелке, чтобы увеличить высоту, или против часовой стрелки, чтобы уменьшить.

Untitled-87 31 7/18/2017 6:12:29 PM

Установка

ШАГ 4 Отрегулируйте высоту дверцы и зазор между дверцами

Регулировка высоты дверцы

Высоту дверцы можно отрегулировать с помощью зажимной гайки и гайки регулировки высоты, расположенных спереди в нижней части дверец.

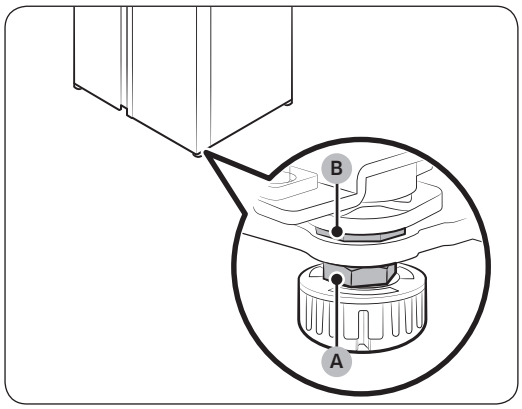

1. Откройте дверцу, которую нужно отрегулировать, и найдите две гайки **(A)** и **(B)** в ее нижней передней части.

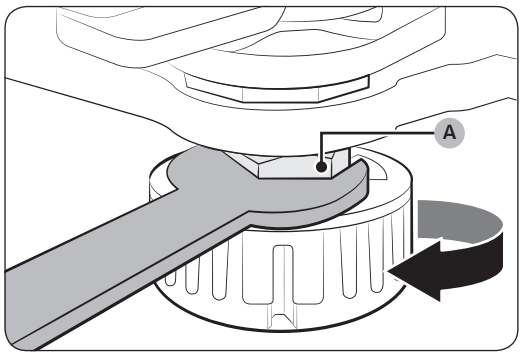

2. С помощью гаечного ключа из комплекта поставки поверните **зажимную гайку (A)** по часовой стрелке, чтобы ослабить ее. Затем откройте дверцу и выполните следующие действия с ее внутренней стороны.
   - Чтобы поднять дверцу, поверните **гайку регулировки высоты (B)** против часовой стрелки.
   - Чтобы опустить дверцу, поверните **гайку регулировки высоты (B)** по часовой стрелке.

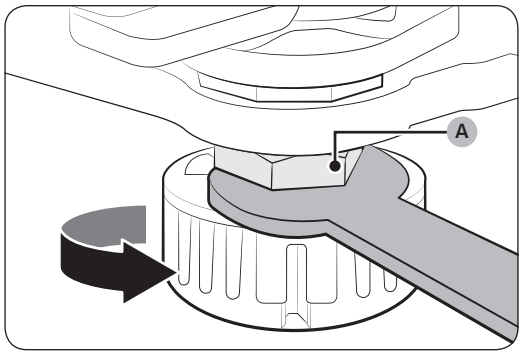

3. Завершив регулировку, затяните **зажимную гайку (A)**, повернув ее против часовой стрелки.

Untitled-87 32 7/18/2017 6:12:30 PM

Регулировка зазора между дверцей и холодильным отсеком

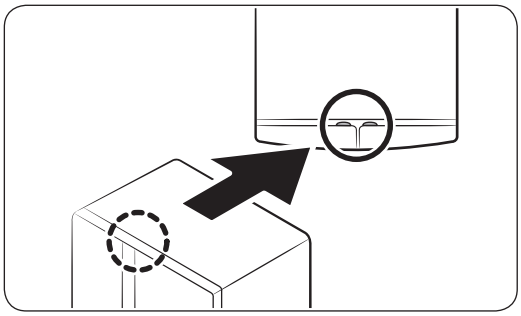

Зазор регулируется вручную с помощью **зазорного болта**, расположенного вверху с задней стороны каждой дверцы.

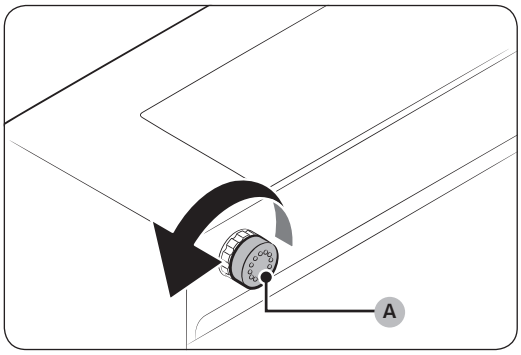

1. Чтобы отрегулировать зазор, выполните следующие действия:
   - Для увеличения зазора поверните **зазорный болт (A)** по часовой стрелке.
   - Для уменьшения зазора поверните **зазорный болт (A)** против часовой стрелки.

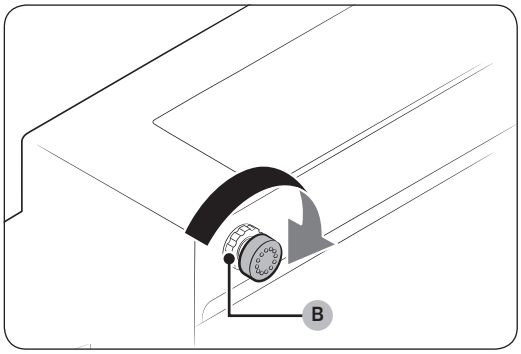

2. Когда зазор будет отрегулирован, затяните **стопорную гайку (B)**, поворачивая ее по часовой стрелке.

Untitled-87 33
7/18/2017 6:12:30 PM

Установка

ШАГ 5 Подключите источник воды

⚠ ВНИМАНИЕ

- Подключение к линии подачи воды должно производиться квалифицированным техническим специалистом.
- Гарантия холодильника не распространяется на подключение к линии подачи воды. Подключение к линии подачи воды пользователь выполняет за свой счет, если данная услуга не включена в розничную стоимость продукта.
- Компания Samsung не несет ответственность за подключение линии подачи воды. В случае протекания воды обратитесь к установщику линии подачи воды.

Подключение трубы холодной воды к шлангу фильтрации воды

⚠ ВНИМАНИЕ

- Шланг фильтрации воды должен быть подключен к трубе подачи холодной питьевой воды. Подключение его к трубе горячей воды может привести к неисправности системы очистки воды.

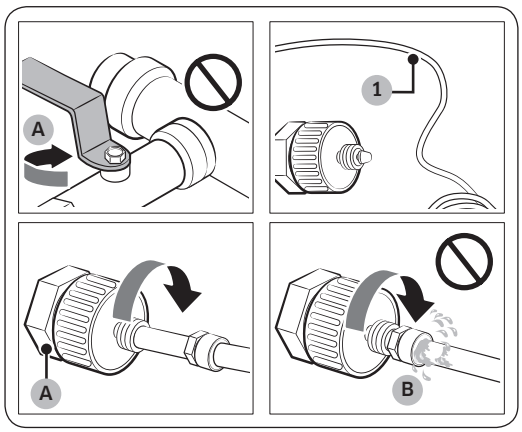

A. Перекройте основную линию подачи воды.

B. Не оставляйте щель.

1. Перекройте подачу воды, закрыв главный кран.
2. Найдите **трубу (1)** холодной питьевой воды.
3. Следуйте инструкциям по подключению линии подачи воды.
4. Выполнив подключение, откройте главный кран подачи воды и слейте через диспенсер примерно 3 литра воды. Это необходимо для удаления загрязнений, которые могут содержаться внутри трубы.

Untitled-87 34 7/18/2017 6:12:30 PM

Подключение шланга фильтрации воды к линии подачи воды.

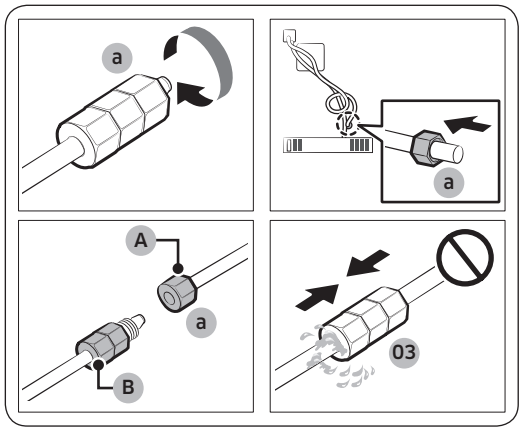

A. Линия подачи воды из устройства

B. Линия подачи воды из набора

1. Открутите и снимите **стяжную гайку (a)** с линии подачи воды холодильника и наденьте ее на шланг фильтрации воды.
2. Затяните **стяжную гайку (a)**, чтобы соединить между собой шланг фильтрации воды и линию подачи воды.
3. Откройте главный кран подачи воды и убедитесь в отсутствии протекания.
4. Если протекания нет, слейте через диспенсер около 3 литров воды перед использованием данной функции холодильника по назначению для удаления загрязнений, которые могут содержаться внутри системы фильтрации воды.

Ремонт линии подачи воды

⚠ **ВНИМАНИЕ**

Ремонт линии подачи воды должен производиться квалифицированным техническим специалистом. В случае обнаружения протекания обратитесь в местный сервисный центр Samsung или к установщику линии подачи воды.

ШАГ 6 Первоначальные настройки

После выполнения следующих шагов холодильник начнет полноценно работать.

1. Подключите кабель питания к розетке, чтобы включить холодильник.
2. Откройте дверцу и проверьте, работает ли внутреннее освещение.
3. Установите самую низкую температуру и подождите около часа. После этого морозильная камера должна немного охладиться, а двигатель начнет работать без перебоев.
4. Подождите, пока температура холодильника не достигнет заданного параметра. Теперь холодильник готов к использованию.

ШАГ 7 Окончательная проверка

Когда установка будет завершена, убедитесь, что:

- холодильник подключен к сетевой розетке и правильно заземлен;
- холодильник установлен на плоской и ровной поверхности, имея необходимый зазор между ним и стеной или корпусом другого устройства;
- холодильник стоит ровно и устойчиво;
- дверца свободно открывается и закрывается, а внутреннее освещение включается автоматически при открытии.

Untitled-87 35 7/18/2017 6:12:31 PM

Установка

Снятие дверцы для переноса сквозь дверной проем

Если холодильник не проходит через дверной проем по причине своего размера, следуйте приведенным ниже инструкциям.

Необходимые инструменты (не входят в комплект поставки)

Данные инструменты используются для снятия дверец.

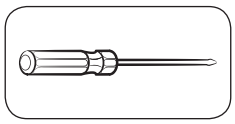

Крестообразная отвертка

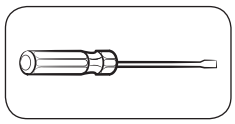

Плоская отвертка

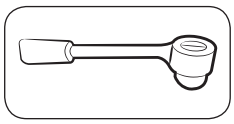

Торцевой гаечный ключ (10 мм)

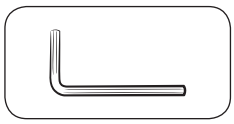

Шестигранный ключ (5 мм)

Отсоединение линии подачи воды

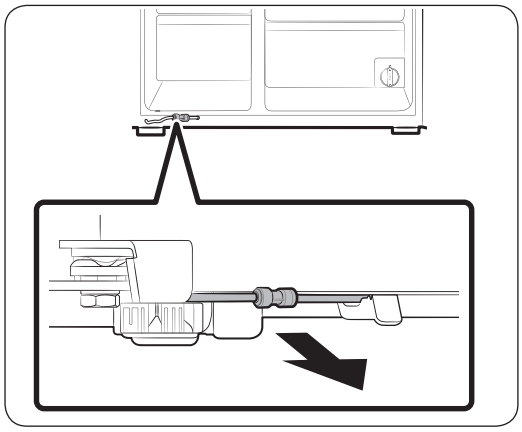

1. Потяните на себя линию подачи воды, расположенную в нижней части задней стороны холодильника.

ПРИМЕЧАНИЕ

Линия подачи воды холодильника представляет собой линию циркуляции воды, соединяющую линию подачи воды из источника воды со шлангами от системы фильтрации воды холодильника.

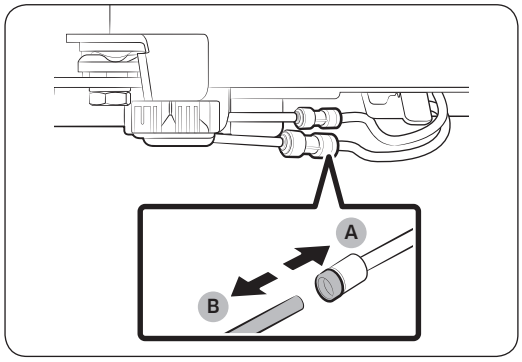

2. Для отсоединения шлангов зажмите **прозрачную муфту (A)** и отсоедините **водяной шланг (B)**.

ВНИМАНИЕ

Не надавливайте на муфту слишком сильно. Она может сломаться.

Untitled-87 36 7/18/2017 6:12:32 PM

Снятие дверец

⚠ ВНИМАНИЕ

Во время выполнения описанной ниже процедуры дверца может отпасть или опрокинуться и повредиться. Чтобы этого избежать, будьте особенно осторожны, выполняя данную работу.

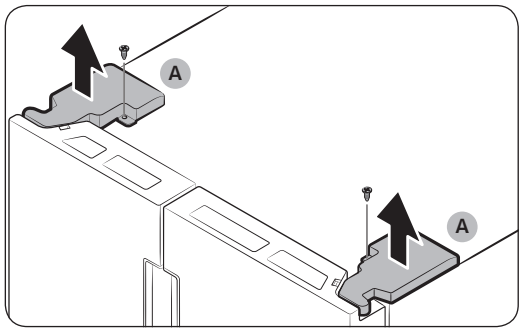

1. Отвинтите **крышки петель (A)** в верхней части каждой дверцы при помощи крестообразной отвертки.
2. Откройте дверцы, чтобы открутить петли и снять крышки петель. Сняв крышки, закройте дверцы.

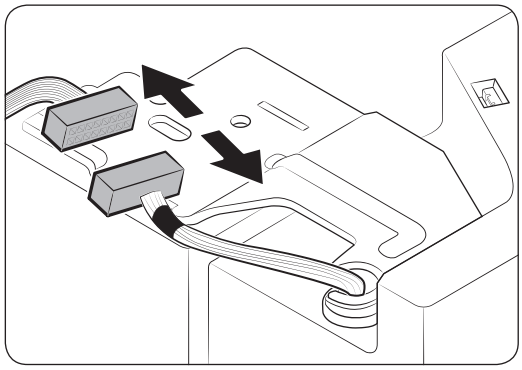

3. Отсоедините электропроводку.

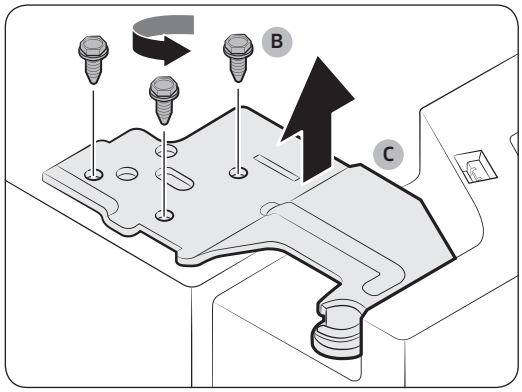

4. Отвинтите **винты петель (B)**, прокручивая их против часовой стрелки, и снимите **верхнюю петлю (C)**. Будьте осторожны, так как дверца может упасть на вас и нанести травмы.

Untitled-87 37 7/18/2017 6:12:32 PM

Установка

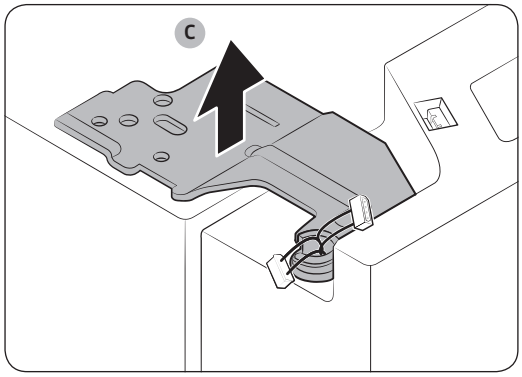

5. Снимите **петли (C)** с обеих сторон.
6. Осторожно приподнимите и снимите каждую дверцу. Будьте осторожны: дверца может опрокинуться или упасть.

Подсоединение шлангов подачи воды

Пронеся холодильник сквозь дверной проем, подсоедините шланги подачи воды и вставьте зажимы, прилагаемые в комплекте (2 шт.), для фиксации хомута.

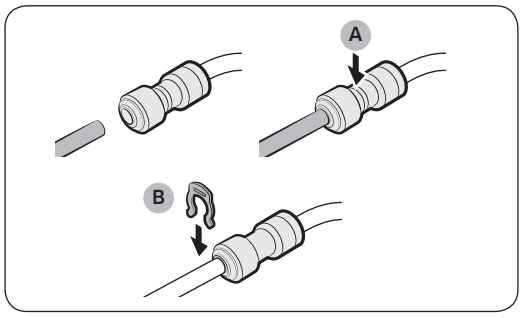

A. Центр прозрачного хомута

B. Зажим A (1/4") (6,35 мм)

⚠ **ВНИМАНИЕ**

- Убедитесь, что шланги подачи воды подсоединены в соответствии с цветом.
- Во избежание протекания воды каждый шланг необходимо до упора вставлять в прозрачную муфту, а затем защелкивать с помощью клипсы.

Untitled-87 38 7/18/2017 6:12:32 PM

Навеска дверец

⚠ **ВНИМАНИЕ**

- Перед навеской дверец убедитесь, что все электрические разъемы правильно соединены.
- Вначале следует навешивать дверцу морозильной камеры, а затем дверцу холодильной камеры.



1. Придерживая дверцу морозильной камеры, навесьте ее на петлю в нижней части холодильника.

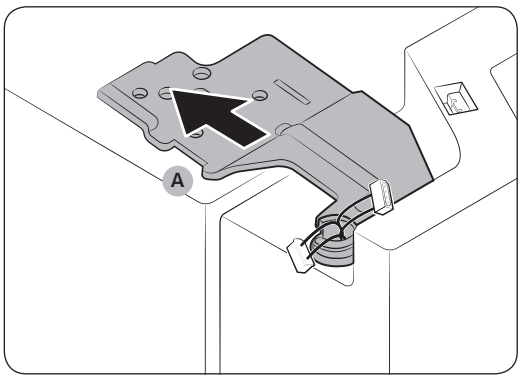

2. Вставьте **петлю (A)** в соответствующую выемку наверху холодильника.

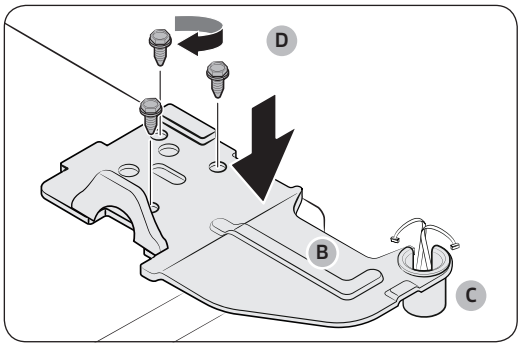

3. Вставьте **шпиндель верхней петли (B)** в отверстие петли **(C)**. Убедитесь, что шпиндель петли расположен вертикально и полностью видны все отверстия для винтов. Затяните **винты петли (D)**, поворачивая их по часовой стрелке.

Untitled-87 39
7/18/2017 6:12:33 PM

Установка

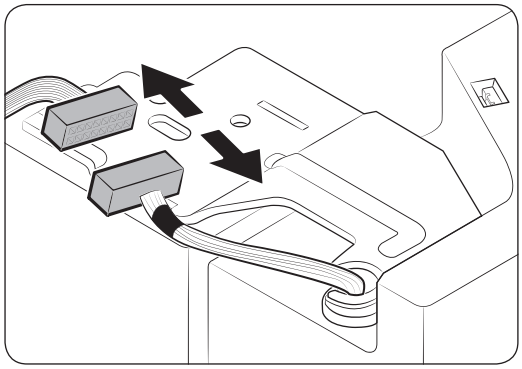

4. Подсоедините электропроводку.

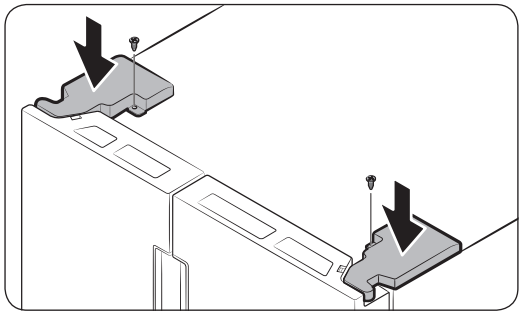

5. Вставьте крышки петель, начав с передней стороны, а затем затяните винты. На этом этапе следует использовать крестообразную отвертку.

Untitled-87 40 7/18/2017 6:12:33 PM

Эксплуатация

Панель функций

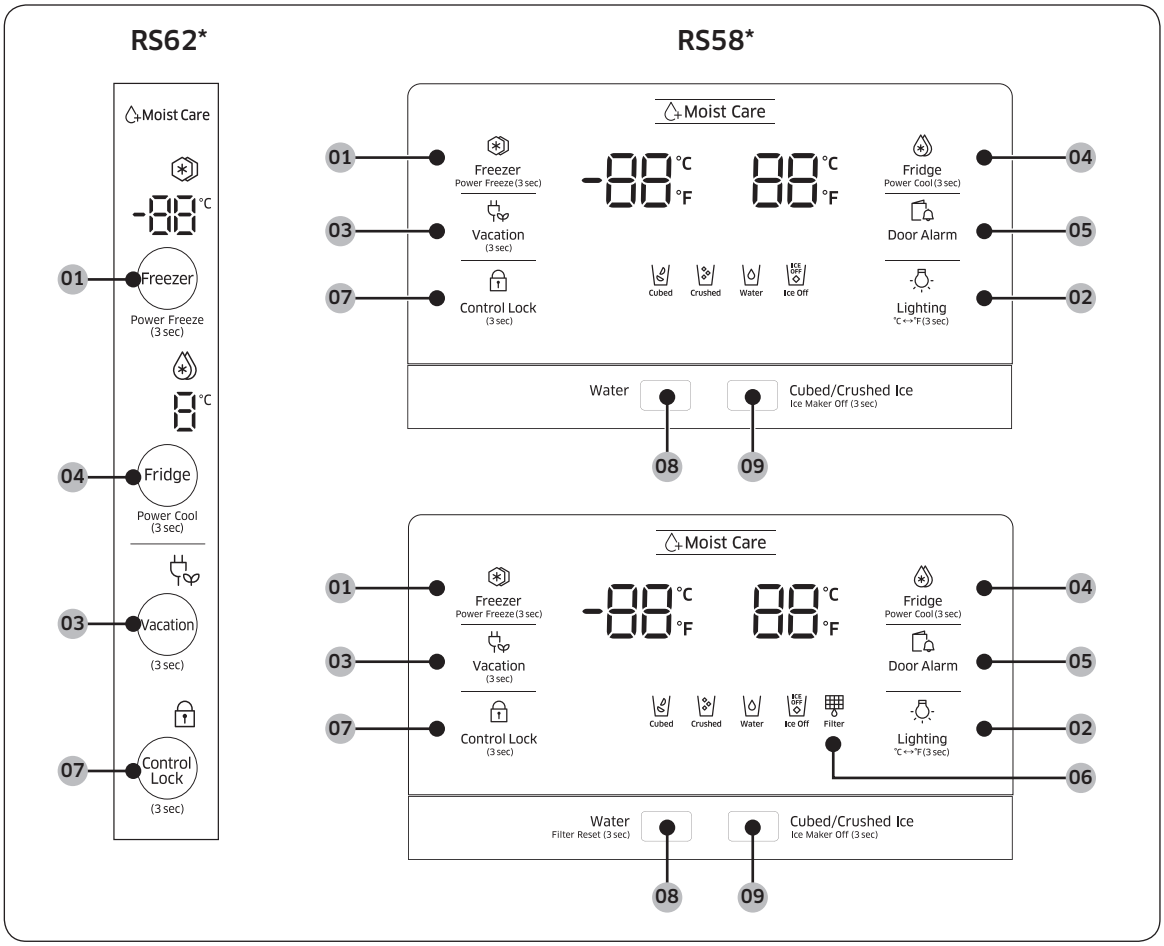

01 Freezer (Морозильная камера) / Power Freeze (Быстрое замораживание)

02 Lighting (Освещение) / °C ↔°F

03 Vacation (Отпуск)

04 Fridge (Холодильная камера) / Power Cool (Быстрое охлаждение)

05 Door Alarm (Сигнал при открытой дверце)

06 Filter (Фильтр) *

07 Control Lock (Блокировка управления)

08 Water (Вода) / Filter Reset (Сброс фильтра) *

09 Cubed/Crushed Ice (Кубики/Дробленый лед) / Ice Maker Off (Льдогенератор выкл.)

Untitled-87 41
7/18/2017 6:12:33 PM

Эксплуатация

* Только в соответствующих моделях

01 Морозильная камера / Быстрое замораживание (3 сек.)

Freezer (Морозильная камера)	Кнопка **Freezer (Морозильная камера)** используется для установки температуры морозильной камеры или включения функции Быстрое замораживание. Доступный диапазон температур: от –15 °C (5 °F) до –23 °C (–8 °F).
Power Freeze (Быстрое замораживание)	Функция Быстрое замораживание ускоряет процесс заморозки благодаря максимальной скорости вентилятора. Морозильная камера работает на полную мощность несколько часов, после чего температура возвращается к предыдущему заданному значению. • Для включения функции Быстрое замораживание нажмите кнопку **Freezer (Морозильная камера)** и удерживайте ее в течение 3 секунд. Начинает светиться соответствующий индикатор ( ) и процесс замораживания ускорится. • Для выключения этой функции нажмите кнопку **Freezer (Морозильная камера)** еще раз и удерживайте ее в течение 3 секунд. Температура морозильной камеры вернется к предыдущему заданному значению. • Для заморозки большого количества продуктов режим Быстрое замораживание необходимо включить не менее чем за 24 часов до загрузки продуктов в морозильную камеру. **ПРИМЕЧАНИЕ** Использование режима Быстрое замораживание увеличивает энергопотребление. Если вы не собираетесь использовать этот режим, выключите его и верните температуру к предыдущему заданному значению.

02 Освещение / °C ↔°F (3 сек.)

Кнопку **Lighting (Освещение)** можно использовать для переключения между температурными шкалами Цельсия и Фаренгейта. Чтобы переключить температурную шкалу, нажмите и удерживайте кнопку **Lighting (Освещение)** в течение 3 секунд.

03 Отпуск

Vacation (Отпуск)	Кнопку **Vacation (Отпуск)** можно использовать для включения или выключения режима Отпуск. Режим Отпуск рекомендуется использовать, если вы планируете уехать в отпуск, командировку или просто не собираетесь использовать холодильник долгое время. Нажмите кнопку **Vacation (Отпуск)** и удерживайте ее в течение 3 секунд, чтобы отключить холодильник. При этом загорится соответствующий индикатор ( ). **ПРИМЕЧАНИЕ** Настоятельно рекомендуется убрать все из холодильной камеры и убедиться, что дверца закрыта.

Untitled-87 42 7/18/2017 6:12:34 PM

04 Холодильная камера / Быстрое охлаждение (3 сек.)

Кнопка **Fridge (Холодильная камера)** служит для установки температуры в холодильной камере, а также для включения/отключения режима Быстрое охлаждение.

Fridge (Холодильная камера)	Температуру в холодильной камере можно установить вручную. Нажимайте кнопку **Fridge (Холодильная камера)**, пока не отобразится панель температуры, где вы сможете установить нужную температуру в диапазоне от 1 °C (34 °F) до 7 °C (44 °F).
Power Cool (Быстрое охлаждение)	Функция Быстрое охлаждение ускоряет процесс охлаждения за счет максимальной скорости вентилятора. Это полезно для быстрого охлаждения скоропортящихся продуктов или после того, как дверца какое-то время оставалась открытой. Холодильная камера работает на полную мощность несколько часов, после чего температура возвращается к предыдущему заданному значению. Нажмите и удерживайте кнопку **Power Cool (Быстрое охлаждение)** в течение 3 секунд.

05 Сигнал при открытой дверце

Door Alarm (Сигнал при открытой дверце)	Для оповещения можно установить специальный сигнал. Если любая дверца холодильника остается открытой более 2 минут, зазвучит звуковой сигнал и замигает соответствующий индикатор (🔊). По умолчанию сигнал включен. Для отключения сигнала нажмите кнопку **Door Alarm (Сигнал при открытой дверце)**. Для включения нажмите кнопку **Door Alarm (Сигнал при открытой дверце)** еще раз.

06 Фильтр

Данные о сроке службы фильтра будут сброшены, и индикатор фильтра погаснет. Значок будет мигать красным цветом в течение нескольких секунд при открывании или закрывании двери.

Untitled-87 43 7/18/2017 6:12:34 PM

Эксплуатация

07 Блокировка управления (3 сек.)

Control Lock (Блокировка управления)	Для включения режима Блокировка управления нажмите и удерживайте кнопку **Control Lock (Блокировка управления)** в течение 3 секунд. Элементы управления на дисплее будут отключены, а диспенсер не будут работать даже при нажатии соответствующего рычага. Для выключения этой функции еще раз нажмите кнопку и удерживайте ее в течение 3 секунд.

08 Вода / Сброс фильтра (3 сек.)

Кнопка **Water (Вода)** используется для получения воды или для сброса фильтра воды.

Получение воды	Нажмите **Water (Вода)**, чтобы налить воду. В этом режиме лед не добавляется в воду.
Filter Reset (Сброс фильтра)	Когда изначально установленный фильтр очистки воды проработает около 6 месяцев (что соответствует примерно 1200 л воды), индикатор фильтра станет красным, напоминая о необходимости замены фильтра. В этом случае замените фильтр, а затем нажмите и удерживайте кнопку **Filter Reset (Сброс фильтра)** в течение 3 секунд. **ПРИМЕЧАНИЕ** В некоторых регионах в воде содержится большое количество извести. Это может привести к сокращению срока службы фильтра. В таких регионах замену фильтра очистки воды следует производить чаще, чем указано выше.

09 Кубики/Дробленый лед / Льдогенератор выкл. (3 сек.)

Cubed/Crushed Ice (Кубики/Дробленый лед)	Вы можете выбрать тип льда в меню тип льда. Нажимайте кнопку для переключения между типами льда – кубиками и дробленым льдом. Включится соответствующий индикатор.
Ice Maker Off (Льдогенератор выкл.)	Для отключения функции создания льда нажмите данную кнопку и удерживайте ее в течение 3 секунд. В этом режиме функция создания льда останется отключена, даже если вы повторно нажмете кнопку **Cubed/Crushed Ice (Кубики/Дробленый лед)**.

Untitled-87 44 7/18/2017 6:12:34 PM

Настройки температуры

Для обеспечения оптимального функционирования рекомендуем установить температуру –19 °C (–2 °F) для морозильной камеры и 3 °C (37 °F) для холодильной камеры.

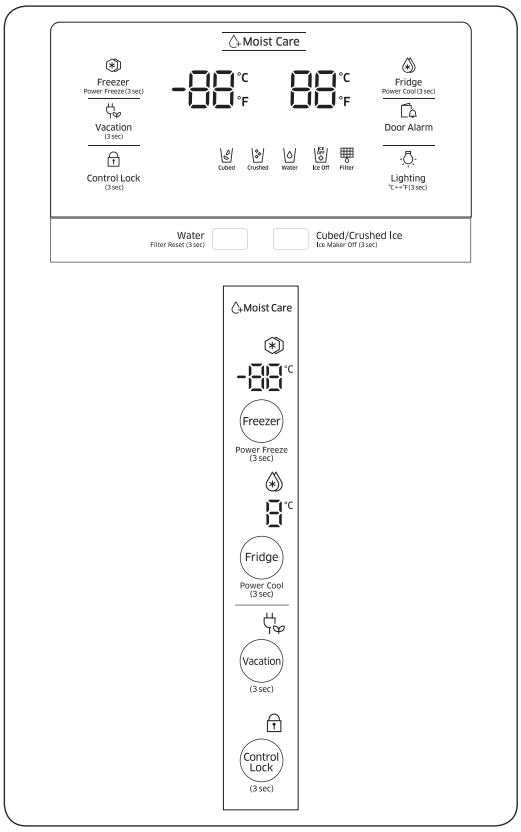

Морозильная камера

Температуру в морозильной камере можно установить в диапазоне от –23 °C (–9 °F) до –15 °C (5 °F).

Для изменения температуры нажимайте кнопку **Freezer (Морозильная камера)** до тех пор, пока не будет выставлена нужная температура. Шаг изменения температуры составляет 1 деление шкалы.

- Рекомендуется: –19 °C (–2 °F)

ПРИМЕЧАНИЕ

Мороженое может растаять при температуре –15 °C (5 °F).

Холодильная камера

Температуру в холодильной камере можно установить в диапазоне от 1 °C (34 °F) до 7 °C (44 °F).

Для изменения температуры нажимайте кнопку **Fridge (Холодильная камера)** до тех пор, пока не будет выставлена нужная температура. Шаг изменения температуры составляет 1 деление шкалы.

- Рекомендуется: 3 °C (37 °F)

Температура морозильной или холодильной камеры может повышаться при слишком частом открытии дверец или помещении внутрь большого количества продуктов. В этом случае индикатор температуры будет мигать до тех пор, пока в холодильнике не восстановятся заданные значения температуры.

ПРИМЕЧАНИЕ

Если мигание не прекращается, отключите кабель питания и спустя 10 минут снова включите холодильник.

Untitled-87 45
7/18/2017 6:12:34 PM

Эксплуатация

Особенности

Данный холодильник оборудован устройствами, ориентированными на пользователя, которые позволяют максимально эффективно использовать данный прибор.

Водный диспенсер (только в соответствующих моделях)

Благодаря диспенсеру воды вы можете налить себе воду, не открывая дверцы холодильника.

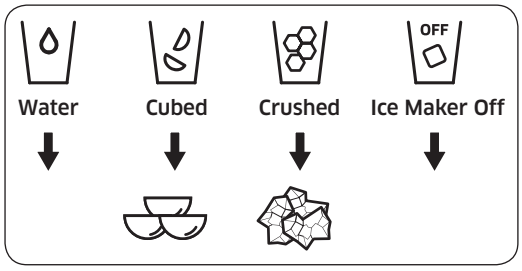

Диспенсер воды работает в трех режимах: охлажденная вода, кубики льда и дробленый лед. Если вам не нужен лед, просто нажмите кнопку **Ice Maker Off (Льдогенератор выкл.)**.

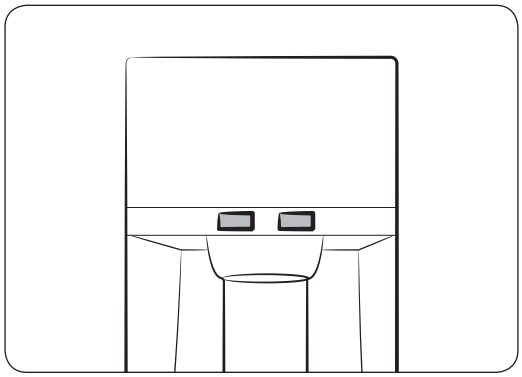

Если включена функция льдогенератора, выполните описанные ниже действия.

1. Нажмите, чтобы выбрать тип льда.
2. Поднесите стакан воды к рычагу диспенсера и нажмите его. Из диспенсера начнет сыпаться лед.
3. Нажмите, чтобы налить воду.
4. Затем поднесите стакан к рычагу диспенсера и нажмите его. Из диспенсера польется вода.

ПРИМЕЧАНИЕ

- Во избежание пролива воды подождите 2 секунды, прежде чем вынимать наполненный стакан.
- Диспенсер прекратит подавать воду, если вы будете нажимать на рычаг около минуты. Чтобы налить еще воды, отпустите и снова нажмите рычаг.
- Убедитесь, что стакан находится на одной линии с диспенсером, чтобы избежать проливания воды.
- Если диспенсер не используется в течение 2–3 дней, вода из него может иметь нехарактерный вкус или запах. Это не является дефектом системы. Вылейте первые 1–2 стакана воды.

Untitled-87 46 7/18/2017 6:12:34 PM

Наполнение резервуара для воды

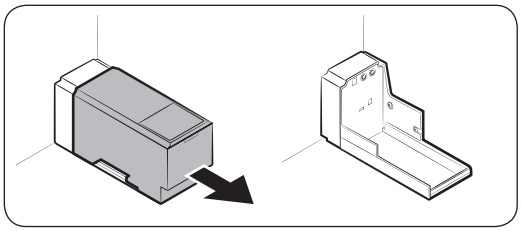

При первом использовании промойте и хорошо просушите внутреннюю часть резервуара.

1. Удерживая резервуар за выступы спереди, выньте его как показано на рисунке.

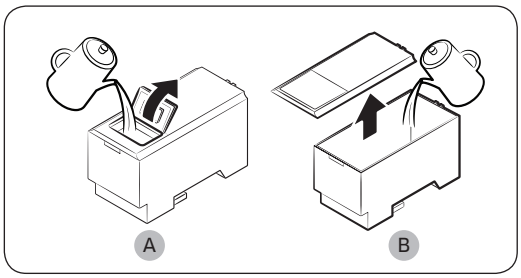

2. Откройте **переднюю заслонку (A)** крышки или **крышку целиком (B)**, после чего залейте в резервуар не более 5 литров воды.

⚠ ВНИМАНИЕ

Не заполняйте резервуар выше отметки максимального количества воды, иначе вода может вылиться.

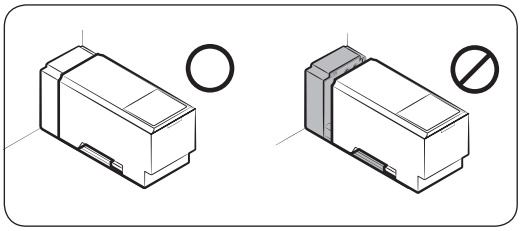

3. Вставьте резервуар обратно и установите его в механизм диспенсера. Убедитесь, что передняя сторона (с передней заслонкой) резервуара направлена в вашу сторону.

⚠ ВНИМАНИЕ

- Убедитесь, что резервуар плотно установлен в полке. В противном случае он может работать неправильно.
- Не оставляйте холодильник работать без установленного резервуара для воды. Это может снизить эффективность охлаждения.
- Наливайте в резервуар только питьевую воду, например минеральную или очищенную. Не используйте другие жидкости.
- Будьте особенно осторожны при перемещении с полным резервуаром. Его падение может привести к травмам.
- Не пытайтесь самостоятельно разобрать внутренний насос. Если внутренний насос поврежден или отключен от резервуара, диспенсер работать не будет.

При первом использовании

- Удерживайте рычаг диспенсера нажатым в течение 10 секунд, чтобы спустить воздух из шлангов системы подачи воды.
- Вылейте первые шесть стаканов воды, поскольку они могут содержать примеси из системы подачи воды.

Untitled-87 47 7/18/2017 6:12:35 PM

Эксплуатация

Для наливания воды

Поднесите стакан под отверстие подачи воды и аккуратно нажмите им рычаг.

⚠ ВНИМАНИЕ

- Убедитесь, что стакан находится на одной линии с диспенсером, чтобы избежать проливания воды.
- Если диспенсер не используется в течение 2–3 дней, вода из него может иметь нехарактерный вкус или запах. Это не является дефектом системы. Вылейте первые 1–2 стакана воды.

Приготовление льда (только в соответствующих моделях)

Холодильник оборудован встроенным льдогенератором, который обеспечивает автоматическую подачу кубиков льда или дробленого льда по вашему выбору.

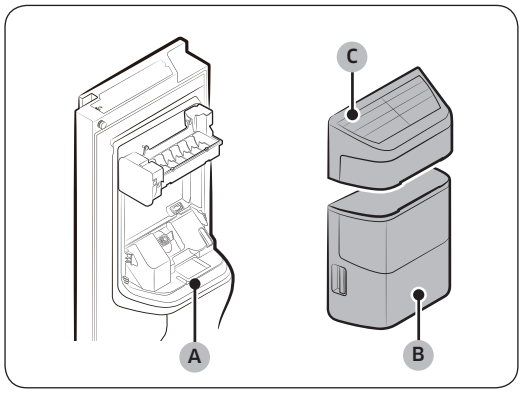

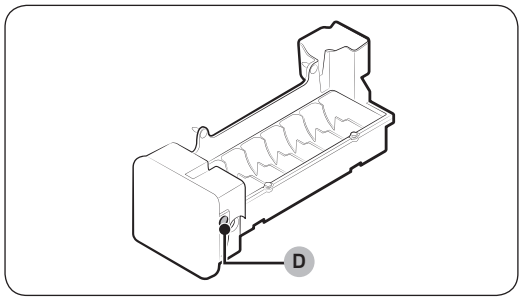

Если подачи льда не происходит, в первую очередь следует убедиться в корректности работы льдогенератора.

Проверка льдогенератора

1. Осторожно возьмите **ведерко для льда (B)** обеими руками и выньте его из **отверстия для сброса льда (A)**.
2. Проверьте наличие льда в ведерке.
3. Возьмитесь за **крышку льдогенератора (C)**, слегка приподнимите и снимите ее.
4. Нажмите кнопку **Проверка (D)** на боковой стенке льдогенератора. При нажатии кнопки раздастся звуковой сигнал («динь-дон»).
5. Если льдогенератор работает нормально, сигнал прозвучит повторно.

ПРИМЕЧАНИЕ

Если проблема будет возникать и дальше, обратитесь в местный сервисный центр Samsung или к установщику линии подачи воды.

⚠ ВНИМАНИЕ

- Не нажимайте повторно кнопку проверки, если лоток заполнен льдом или водой. Вода может перелиться, или лед может застрять.
- При включении холодильника после перебоев электроснабжения ведерко для льда может содержать смесь застрявших и растаявших кубиков льда, что приведет к отказу системы. Во избежание этого опорожните ведерко для льда перед включением холодильника.
- Чтобы не уронить ведерко для льда при извлечении или повторной установке, держите его обеими руками.

Untitled-87 48 7/18/2017 6:12:35 PM

- Не позволяйте детям висеть на диспенсере для льда или ведерке для льда и играть с ними. В противном случае они могут получить травмы.
- Не суйте пальцы и другие предметы в отверстие диспенсера и отверстие для сброса льда. Это может привести к травмам или повреждению устройства.

ПРИМЕЧАНИЕ

- После извлечения ведерка для льда начнет мигать индикатор выключения льдогенератора ( ).
- Извлечение ведерка для льда не влияет на температурные и механические характеристики холодильника.
- Заявленный объем морозильной камеры рассчитывается при использовании направляющей морозильной камеры после удаления льдогенератора, контейнера для закусок и верхнего ящика.

Увеличение пространства для хранения (только в соответствующих моделях)

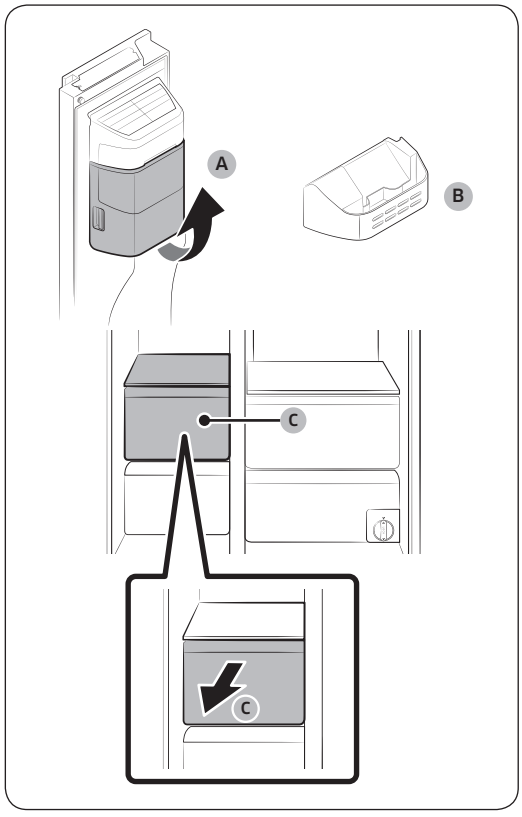

Если вы не пользуетесь льдогенератором и вам не хватает места, выньте **ведерко для льда (A)** и контейнер для закусок. Затем вставьте **лоток морозильной камеры (B)** вместо ведерка для льда. Чтобы дополнительно освободить место, извлеките **верхний ящик (C)** морозильной камеры.

Untitled-87 49 7/18/2017 6:12:36 PM

Эксплуатация

Ведерко льдогенератора

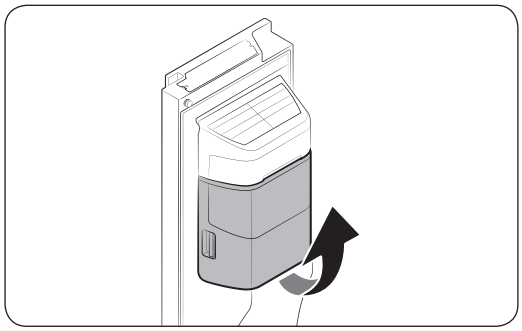

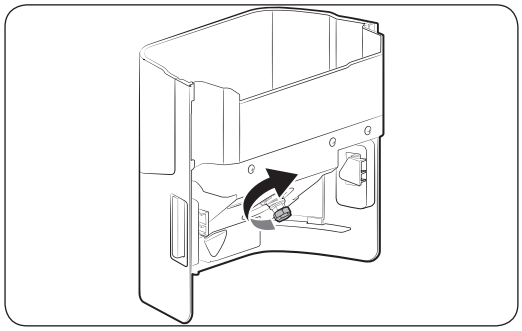

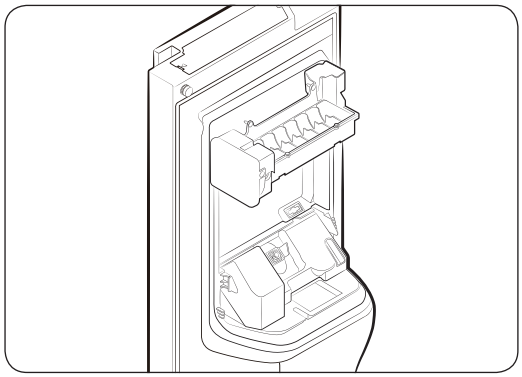

Если лед не производился в течение долгого времени, кубики льда в ведерке могут слипнуться. Если подобное произойдет, выньте и опорожните ведерко для льда.

1. Чтобы извлечь ведерко для льда, аккуратно приподнимите его и медленно выньте, удерживая за выступы обеими руками.
2. Выньте и опорожните ведерко для льда.
3. После этого поверните рычаг управления на ведерце на 90°, а затем верните ведерко в исходное положение. Чтобы правильно установить ведерко, нажимайте на него до щелчка.
4. Нажмите и удерживайте кнопку **Ice Maker Off (Льдогенератор выкл.)** в течение 3 секунд, чтобы сбросить данные о льдогенераторе.

⚠ ВНИМАНИЕ

- Не надавливайте на крышку ведерка слишком сильно. Крышка может сломаться.
- Не хлопайте дверцей. Вода из льдогенератора может пролиться.
- Во избежание травм в случае попадания на пол воды или льда пол необходимо протереть.
- Во избежание несчастных случаев или травм не позволяйте детям играть с диспенсером воды и льдогенератором.
- Не помещайте пальцы или другие предметы в отверстие для сброса льда. Это может привести к травмам или повреждению изделия.

ПРИМЕЧАНИЕ

- Если мигает индикатор выключения льдогенератора ( ), выньте и вставьте обратно ведерко для льда. Убедитесь, что ведерко установлено правильно.
- Любой звук из льдогенератора во время производства льда будет нормальным явлением.
- При открытой двери не работает ни льдогенератор, ни диспенсер воды.

Untitled-87 50 7/18/2017 6:12:36 PM

Давление воды

Чтобы проверить, сколько воды поступает в лоток для льда, выполните следующие действия.

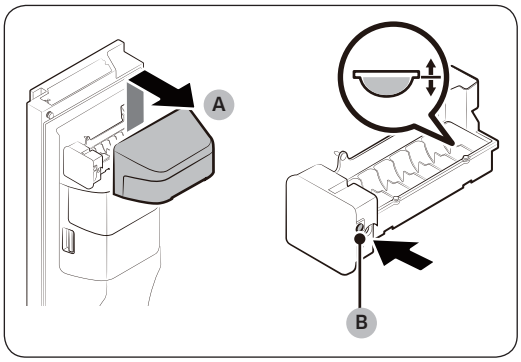

1. Осторожно приподнимите **крышку льдогенератора (A)**, чтобы снять ее.
2. Нажмите кнопку **Проверка (B)** на боковой стенке льдогенератора. Нормальная продолжительность наполнения контейнера водой составляет несколько минут.
3. Если уровень воды ниже ожидаемого, проверьте давление воды в линии подачи воды на участке от источника воды. Это не является дефектом системы.

⚠ ВНИМАНИЕ

- Не нажимайте повторно кнопку **Проверка**, когда лоток наполнен водой. Вода может перелиться, или лед может застрять.
- Убедитесь, что ведерко для льда установлено правильно. В противном случае льдогенератор не будет работать.

Smart Eco (только в соответствующих моделях)

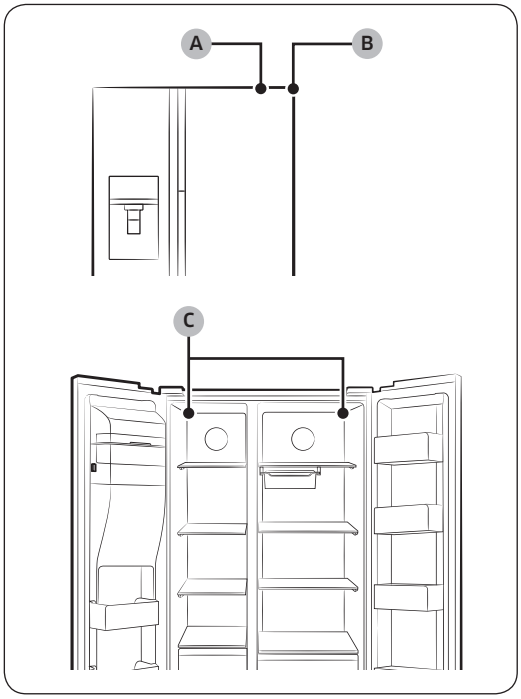

Интеллектуальная система Smart Eco управляет холодильником в соответствии с условиями работы, обеспечивая свежесть продуктов. В системе используются 4 датчика, расположенные с внутренней и внешней сторон холодильника. Эта интеллектуальная система также отслеживает режим использования устройства и состояние его работы для экономии электроэнергии.

A. Датчик наружной температуры
B. Датчик влажности наружного воздуха
C. Датчики внутренней температуры

Untitled-87 51
7/18/2017 6:12:36 PM

Обслуживание

Использование и уход

Полки (холодильная/морозильная камеры)

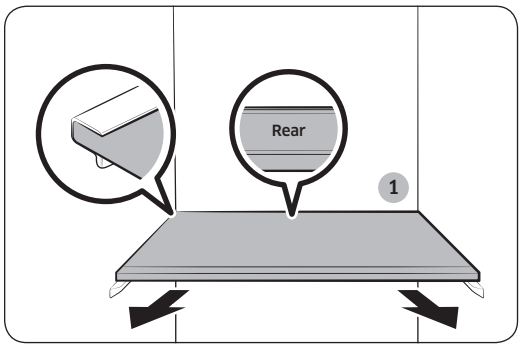

- Для того чтобы снять полку, необходимо полностью открыть соответствующую дверцу. Возьмитесь за переднюю часть полки, осторожно приподнимите и выньте ее.
- Если дверца не открывается до конца, вытащите полку вперед до половины, а затем наклоните ее, чтобы вытащить.

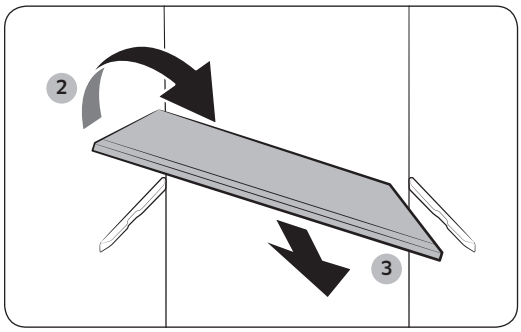

⚠ ВНИМАНИЕ

- Полку необходимо вставлять правильно. Не вставляйте ее нижней стороной вверх.
- Стеклянные емкости могут поцарапать поверхность стеклянных полок.

Извлечение полки (холодильная/морозильная камеры)

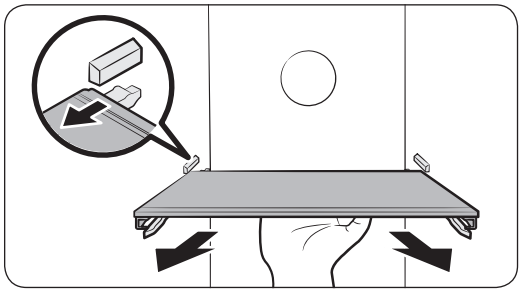

- Для извлечения полки возьмитесь за ее дно, а затем аккуратно приподнимите и выньте.

ПРИМЕЧАНИЕ

При извлечении полки не беритесь за ее переднюю часть. В передней части полка не освобождается.

Untitled-87 52 7/18/2017 6:12:37 PM

Боковая полка

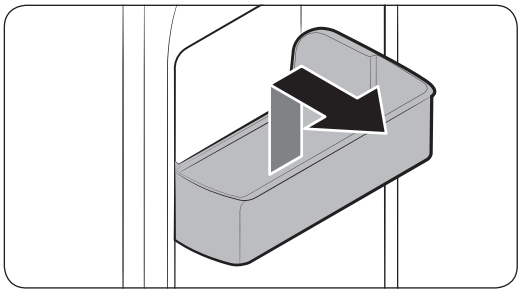

Чтобы вынуть боковую полку, возьмитесь за переднюю часть контейнера и аккуратно приподнимите, чтобы вытащить его.

Выдвижные ящики

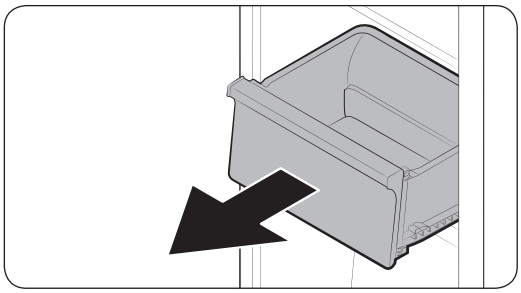

Аккуратно приподнимите переднюю часть ящика и потяните на себя.

Untitled-87 53 7/18/2017 6:12:37 PM

Обслуживание

Контейнер для овощей / контейнеры для сухих продуктов

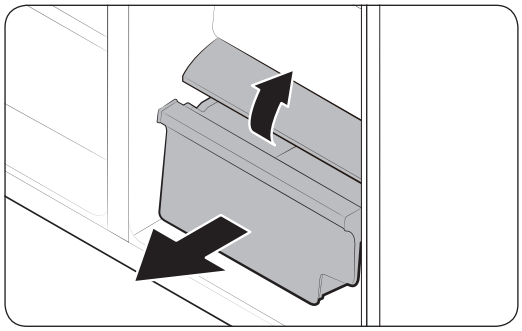

Извлечение контейнера для овощей из холодильника или контейнера для сухих продуктов из морозильной камеры.

1. Вначале вытащите расположенные рядом многофункциональные контейнеры, если необходимо.

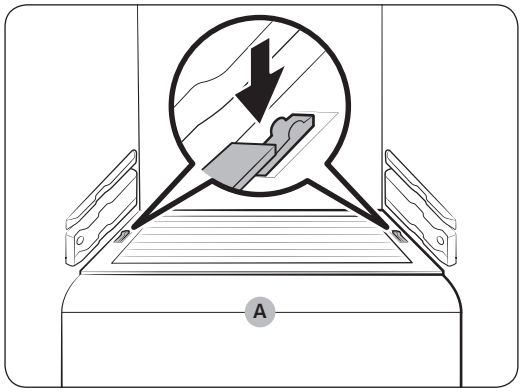

2. Если холодильник поставляется с крышкой **(A)** контейнера для овощей / контейнера для сухих продуктов, снимите ее. Для этого сдвиньте ее, удерживая зажимы с любой из ее сторон.
3. Осторожно извлеките контейнер для овощей / контейнер для сухих продуктов.

Untitled-87 54 7/18/2017 6:12:38 PM

Герметичный лоток (только в соответствующих моделях)

Извлечение герметичного лотка

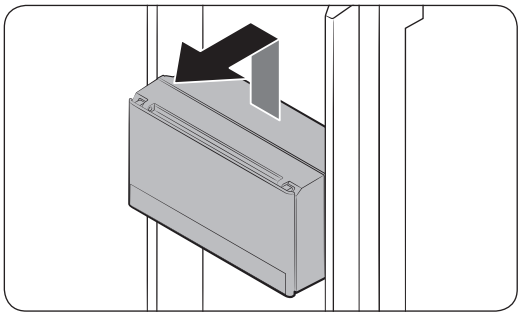

Осторожно приподнимите лоток, а затем выньте, придерживая его за дно.

Установка герметичного лотка

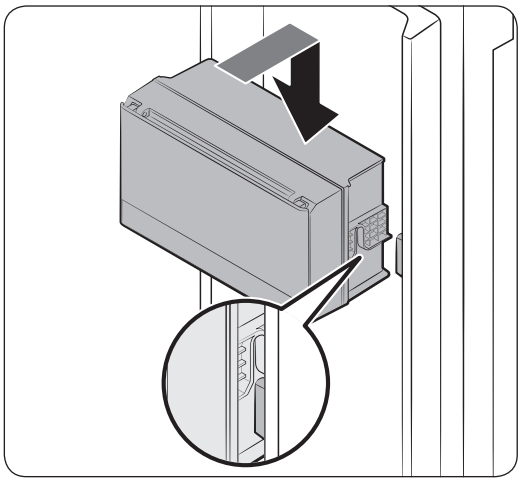

1. Поднесите лоток к передней части корпуса. Затем опустите его, чтобы вставить в нужное положение.

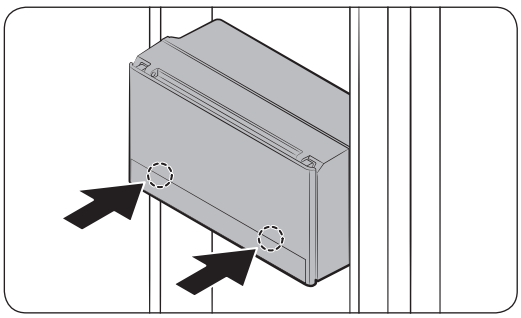

2. Зафиксируйте лоток, нажав на его зажимы. Чтобы правильно установить лоток, нажимайте на него до щелчка.

⚠ ВНИМАНИЕ

- Проверьте надежность крепления герметичного лотка. В противном случае при открытии и закрытии дверцы лоток может производить шум.

Untitled-87 55 7/18/2017 6:12:38 PM

Обслуживание

Ведерко льдогенератора

Инструкцию по извлечению ведерка см. в главе «Диагностика» на стр. **50**.

Очистка

Внутренняя и наружная часть

⚠ **ПРЕДУПРЕЖДЕНИЕ**

- Не используйте для очистки холодильника бензол, растворитель или домашние/автомобильные моющие средства (например Clorox™). Эти вещества могут повредить поверхность холодильника или вызвать возгорание.
- Не брызгайте водой на холодильник. Это может привести к поражению электрическим током.
- Не вставляйте пальцы или посторонние предметы в отверстие диспенсера.

Регулярно устраняйте сухой тканью все посторонние объекты (пыль, вода) с сетевой вилки и контактов.

1. Отключите кабель питания.
2. Внешние и внутренние поверхности холодильника вытирайте смоченной салфеткой из мягкой безворсовой ткани или бумажным полотенцем.
3. После окончания очистки протрите насухо поверхности с помощью сухой ткани или бумажных полотенец.
4. Подключите кабель питания.

Untitled-87 56 7/18/2017 6:12:38 PM

Замена деталей

Фильтр очистки воды (только в соответствующих моделях)

⚠ ПРЕДУПРЕЖДЕНИЕ

- Не используйте фильтры очистки воды сторонних производителей. Используйте только фильтры, поставляемые или одобренные компанией Samsung.
- Неодобренные фильтры могут протекать, что может привести к поломке холодильника и поражению электрическим током. Компания Samsung не несет ответственности за ущерб, связанный с использованием фильтров очистки воды сторонних производителей.

Индикатор фильтра ( ) загорается красным, напоминая вам о том, что нужно заменить фильтр очистки воды.

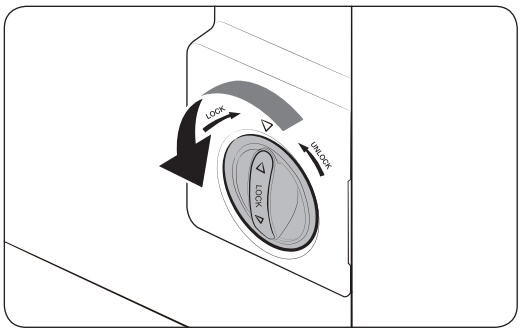

1. Поверните ручку картриджа фильтра на 90 градусов против часовой стрелки. Картридж фильтра разблокируется.

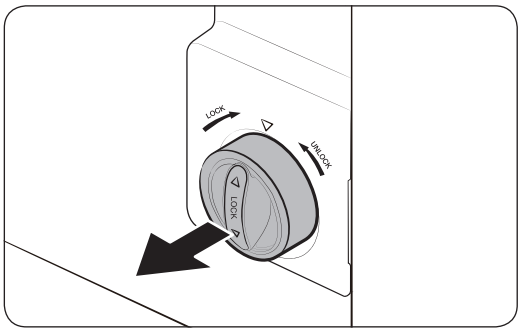

2. Вытащите картридж.

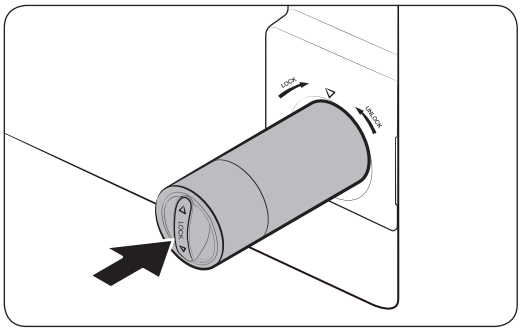

3. Установите новый картридж фильтра. Используйте только фильтры, поставляемые или одобренные компанией Samsung.

Untitled-87 57
7/18/2017 6:12:39 PM

Обслуживание

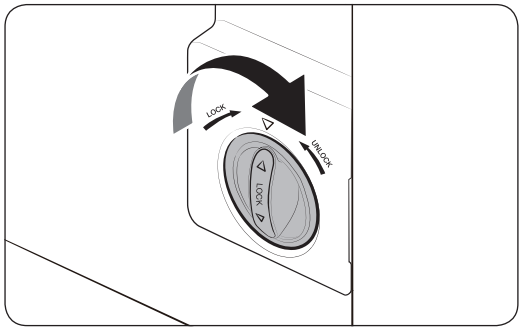

4. Поверните ручку картриджа по часовой стрелке, чтобы зафиксировать его.
5. Нажмите и удерживайте кнопку **Filter Reset (Сброс фильтра)** на панели функций в течение 3 секунд, чтобы сбросить данные о сроке службы фильтра. Индикатор фильтра ( ) погаснет.
6. После замены фильтра слейте 4 литра воды для удаления загрязнений из линии подачи воды. Более подробные сведения см. в разделе «Промывка».

ПРИМЕЧАНИЕ

- После установки нового фильтра вода из диспенсера может некоторое время выливаться с резкими всплесками. Это связано с попаданием воздуха в линию подачи воды.
- В процессе замены фильтра на пол может капать вода из холодильника. В этом случае следует вытереть воду сухой тканью.

Система фильтрации воды обратного осмоса

Давление воды, подаваемой из системы подачи воды в систему фильтрации обратного осмоса, должно составлять от 35 до 120 фунтов на кв. дюйм (241–827 кПа).

Давление воды, подаваемой из системы фильтрации воды обратного осмоса в линию подачи холодной воды холодильника, должно составлять не менее 40 фунтов на кв. дюйм (276 кПа). Если давление воды ниже указанных значений, необходимо выполнить описанные ниже действия.

- Убедитесь, что осадочный фильтр системы обратного осмоса не засорен. При необходимости выполните замену фильтра.
- Наполните водой резервуар для воды в системе обратного осмоса.
- Если в холодильнике имеется фильтр очистки воды, его использование вместе с системой обратного осмоса может еще сильнее снизить давление. Извлеките фильтр очистки воды.

За дополнительной информацией об обслуживании обратитесь к квалифицированному сантехнику.

Заказ нового фильтра

Чтобы приобрести новый фильтр очистки воды, обратитесь в местный сервисный центр Samsung.

Лампы и антибактериальный фильтр

Лампы и антибактериальный фильтр не подлежат обслуживанию пользователем. Не пытайтесь самостоятельно заменить их. При необходимости их замены обратитесь в местный сервисный центр Samsung.

Untitled-87 58 7/18/2017 6:12:39 PM

Устранение неисправностей

Если вы столкнетесь с внештатной ситуацией, сверьтесь с таблицей ниже и попробуйте выполнить предложенные действия.

Общие неисправности

Неисправность	Действие
Холодильник не работает или не холодит.	• Убедитесь, что шнур питания подключен правильно. • Убедитесь, что регулятор температуры установлен в нужное положение. Попробуйте установить более низкую температуру. • Убедитесь, что холодильник находится вдали от прямых солнечных лучей или источника тепла. Несоблюдение данного указания может снизить эффективность охлаждения. • Убедитесь, что зазор между холодильником и стенами или корпусом другого устройства достаточный. Несоблюдение данного указания может снизить эффективность охлаждения. • Слишком большое количество продуктов может препятствовать вентиляции холодильника. Чтобы холодильник продолжал нормально работать, не кладите в него слишком много продуктов.
Еда в холодильнике замерзает.	• Убедитесь, что регулятор температуры не установлен на самую низкую температуру. В этом случае установите более высокую или оптимальную температуру. • Такое происходит, если температура окружающей среды слишком низкая. Установите более высокую температуру. • Убедитесь, что продукты с наибольшим содержанием воды не стояли в самом холодном месте холодильника или около охлаждающего отверстия. В противном случае переместите продукты на другие полки холодильника.
Холодильник издает звуки.	• Убедитесь, что холодильник установлен на устойчивой и плоской поверхности. • Убедитесь, что зазор между холодильником и стенами или корпусом другого устройства достаточный. • Убедитесь, что внутри и под холодильником нет мусора или посторонних предметов. • Холодильник может издавать тикающий звук, который возникает в результате усадки или расширения различных компонентов. Это не является дефектом системы.

Untitled-87 59 7/18/2017 6:12:39 PM

Устранение неисправностей

Неисправность	Действие
Передние углы и стороны нагреваются, и на них образуется конденсат.	• Для предотвращения образования конденсата холодильник оснащен теплостойким трубопроводом, который находится в передних углах. При повышении температуры окружающей среды эффективность данного оборудования может снизиться. Это не является дефектом системы. • Убедитесь, что дверца правильно и плотно закрывается. Если оставить дверцу открытой на некоторое время, может образоваться конденсат. • Конденсат на внешней поверхности холодильника может образовываться в том случае, если влажный воздух будет контактировать с прохладной поверхностью холодильника.
Льдогенератор не работает.	• Для того чтобы холодильник приготовил лед, необходимо подождать 12 часов. • Убедитесь, что льдогенератор не остановился в процессе приготовления льда. • Убедитесь, что резервуар наполнен водой. • Убедитесь, что в ведерке льдогенератора нет слипшихся кусков льда. В противном случае удалите весь лед из ведерка льдогенератора и повторите попытку.
Диспенсер воды не работает.	• Проверьте, не замерз ли резервуар с водой. Если он замерз, повысьте температуру в холодильной камере. • Убедитесь, что резервуар наполнен водой. • Убедитесь, что резервуар установлен правильно. • Убедитесь, что фильтр очистки воды установлен правильно.
Холодильник издает булькающие звуки.	• Холодильник обычно может издавать подобные звуки во время охлаждения.
Из холодильника исходит неприятный запах.	• Убедитесь, что в холодильнике нет испортившихся продуктов. Рекомендуется регулярно чистить холодильник и выбрасывать любые испортившиеся или подозрительные продукты. • Убедитесь, что сильно пахнущие продукты хорошо упакованы.
На внутренних стенках образуется иней.	• Убедитесь, что продукты не закрывают вентиляционные отверстия холодильника. Также очень важно равномерно распределять продукты, что способствует лучшей вентиляции. • Убедитесь, что дверца правильно и плотно закрывается.
На внутренних стенках или около овощей образуется конденсат.	• Это может произойти, если хранить продукты с высоким содержанием жидкости неприкрытыми или если дверца холодильника была некоторое время открыта. • Накройте такие продукты или поместите их в закрытую тару.

Untitled-87 60 7/18/2017 6:12:39 PM

Неисправность	Действие
Льдогенератор не подает лед в виде кубиков.	Выполните следующую проверку: • Нажмите рычаг диспенсера воды, чтобы проверить подачу воды. • Нажмите рычаг диспенсера для льда, чтобы проверить функционирование двигателя льдогенератора. • Убедитесь, что ничто не препятствует ходу двигателя. В случае обнаружения помехи удалите ее и очистите участок размещения двигателя. • В случае если льдогенератор не использовался на протяжении длительного периода времени, в ведерке может образоваться большой кусок льда, препятствующий движению двигателя. В этом случае удалите весь лед из ведерка льдогенератора и повторите попытку получения льда.

Untitled-87 61 7/18/2017 6:12:39 PM

Заметки

Заметки

SAMSUNG

Связывайтесь с SAMSUNG по всему миру

Если у вас есть предложения или вопросы по продукции Samsung, обращайтесь, пожалуйста, в информационный центр компании Samsung.

Страна	Контактный центр	Веб-сайт
UKRAINE	0-800-502-000	www.samsung.com/ua/support (Ukrainian) www.samsung.com/ua_ru/support (Russian)
MOLDOVA	0-800-614-40	www.samsung.com/support



DA68-03650F-01

Frigider

Manualul de utilizare

RS58K*/RS62K*

Aparat fără suport

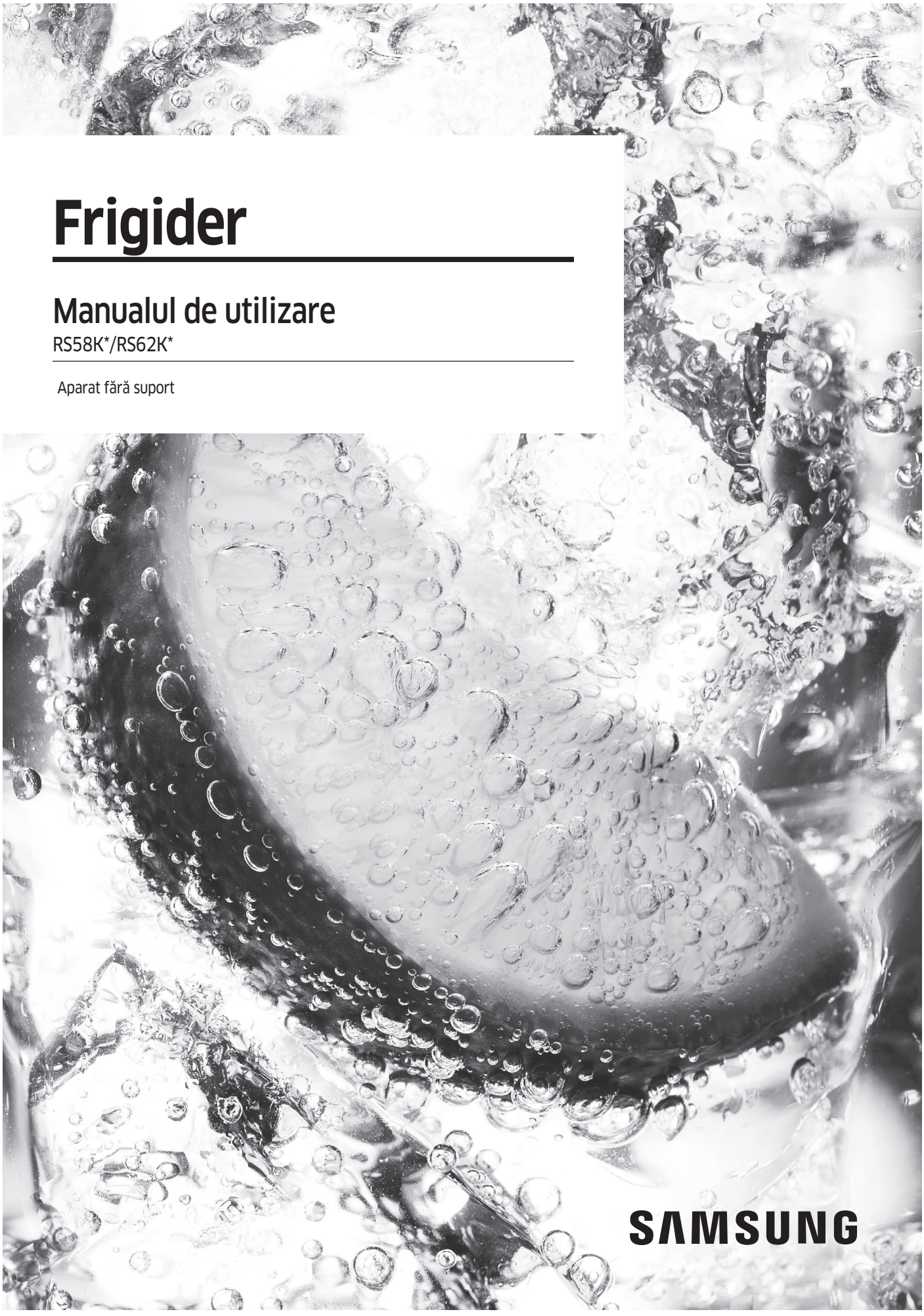

Cuprins

Informații privind siguranța 3

Simboluri și precauții importante privind siguranța: 5
Semne de avertizare foarte importante pentru transport și amplasare 6
Avertismente esențiale privind instalarea 7
Atenționări privind instalarea 10
Avertismente esențiale privind utilizarea 11
Atenționări privind utilizarea 15
Atenționări privind curățarea 18
Avertismente esențiale privind casarea 20
Sfaturi suplimentare pentru utilizarea corectă 21
Sfaturi pentru economisirea energiei 22
Acest aparat este destinat utilizării în gospodărie și în aplicații similare, precum 22
Instrucțiuni despre DEEE 23

Instalarea 24

Prezentarea pe scurt a frigiderului 24
Instalarea pas cu pas 27
Scoaterea ușii pentru intrare 35

Operații 40

Panoul de caracteristici 40
Setări de temperatură 44
Funcții speciale 45

Întreținerea 53

Manipularea și întreținerea 53
Curățarea 57
Înlocuirea 58

Depanarea 60

Instrucțiuni generale 60

Untitled-91 2 7/18/2017 6:20:39 PM

Informații privind siguranța

- Înainte de a utiliza noul dvs. frigider Samsung, vă rugăm să citiți acest manual în detaliu, pentru a vă asigura că știți să utilizați în siguranță și cu eficiență caracteristicile și funcțiile pe care le oferă noul dvs. aparat.
- Acest aparat nu este destinat utilizării de către persoane (inclusiv copii) cu abilități fizice, senzoriale sau mentale reduse ori lipsite de experiență și cunoștințe, decât dacă sunt supravegheate sau instruite în privința utilizării aparatului de o persoană responsabilă pentru siguranța lor.
- Acest aparat poate fi utilizat de copii începând cu vârsta de 8 ani și de persoane cu capacități fizice, senzoriale sau mentale reduse ori cu lipsă de experiență și de cunoștințe dacă li se oferă supervizare sau instrucțiuni pentru utilizarea în siguranță a aparatului și înțeleg riscurile implicate.
  Copiii nu au voie să se joace cu aparatul. Curățarea și întreținerea nu trebuie efectuate de copii fără supervizare.
- Avertismentele și instrucțiunile de siguranță importante din acest manual nu acoperă toate condițiile și situațiile posibile care pot apărea.
  Este responsabilitatea dvs. să dovediți bun simț, atenție și grijă la instalarea, întreținerea și utilizarea aparatului.
- Întrucât următoarele instrucțiuni de utilizare se referă la diverse modele, caracteristicile frigiderului dvs. pot diferi ușor de cele descrise în acest manual și este posibil să nu fie valabile toate semnele de avertizare. Dacă aveți întrebări sau preocupări, contactați cel mai apropiat centru de service sau găsiți asistență și informații online, la adresa www.samsung.com.
- Se utilizează R-600a sau R-134a ca agent frigorific. Verificați eticheta compresorului din partea din spate a aparatului sau eticheta cu caracteristicile tehnice din interiorul frigiderului pentru a afla ce agent frigorific este utilizat pentru frigiderul dvs. Dacă acest produs conține gaz inflamabil (agent frigorific R-600a), contactați autoritatea locală cu privire la casarea în siguranță a acestui produs.
- Pentru a evita crearea de amestec inflamabil de gaz și aer în cazul în care survine o scurgere în circuitul frigorific, dimensiunea încăperii în care poate fi amplasat aparatul depinde de cantitatea de agent frigorific utilizat.

Untitled-91 3 7/18/2017 6:20:39 PM

Informații privind siguranța

- Nu porniți niciodată un aparat care prezintă semne de deteriorare. Dacă aveți dubii, consultați-vă cu dealerul dvs. Încăperea trebuie să aibă dimensiunea de 1 m^3 pentru fiecare 8 g de agent frigorific R-600a din aparat.
  Cantitatea de agent frigorific din aparatul dvs. este prezentată pe plăcuța de identificare din interiorul aparatului.
- Jeturile de agent frigorific din conducte se pot aprinde sau pot provoca vătămarea ochilor. Când țevile prezintă scurgeri ale agentului frigorific, evitați folosirea flăcării deschise, îndepărtați de produs toate materialele inflamabile și aerisiți imediat încăperea.
  - Nerespectarea acestor instrucțiuni poate provoca incendiu sau explozie.

Untitled-91 4 7/18/2017 6:20:39 PM

Simboluri și precauții importante privind siguranța:

Vă rugăm să respectați toate instrucțiunile de siguranță din acest manual. În acest manual sunt folosite următoarele simboluri de siguranță.

⚠ AVERTIZARE

Pericole sau acțiuni nesigure care pot conduce la **leziuni corporale grave, deteriorarea bunurilor și/sau deces**.

⚠ ATENȚIE

Pericole sau acțiuni nesigure care pot conduce la **leziuni corporale grave și/sau la deteriorarea bunurilor**.

NOTĂ

Informații utile care ajută utilizatorii să înțeleagă sau să utilizeze frigiderul.

Aceste semne de avertizare sunt prezente pentru a preveni vătămarea dvs. și a altor persoane.

Vă rugăm să le respectați cu atenție.

După ce citiți această secțiune, păstrați-o într-un loc sigur, pentru consultare ulterioară.

Untitled-91 5 7/18/2017 6:20:40 PM

Informații privind siguranța

Semne de avertizare foarte importante pentru transport și amplasare

⚠ AVERTIZARE

- La transportul și instalarea aparatului, trebuie să aveți grijă să vă asigurați că nu este deteriorată nicio componentă a circuitului frigorific.
  - Scurgerile de agent frigorific din conducte se pot aprinde sau pot provoca vătămarea ochilor. Dacă este detectată o scurgere, evitați flacăra deschisă sau potențialele surse de aprindere și aerisiți timp de câteva minute încăperea în care se află aparatul.
  - Acest aparat conține o cantitate mică de agent frigorific (R-600a), un gaz natural cu compatibilitate ecologică mare, care este, totuși, și inflamabil. La transportul și instalarea aparatului, trebuie să aveți grijă să vă asigurați că nu este deteriorată nicio componentă a circuitului frigorific.
- La transportarea și instalarea frigiderului, nu atingeți furtunul de apă de la partea din spate a frigiderului.
  - Frigiderul se poate defecta și este posibil ca dozatorul de apă să nu mai poată fi folosit.

Untitled-91 6 7/18/2017 6:20:40 PM

Avertismente esențiale privind instalarea

⚠ AVERTIZARE

- Nu instalați frigiderul într-o locație umedă sau în care poate veni în contact cu apa.
  - Izolația deteriorată a componentelor electrice poate provoca electrocutare sau incendiu.
- Nu amplasați frigiderul în lumina directă a soarelui și nu-l expuneți la căldură provenită de la sobe, aparate de încălzire a încăperii sau alte aparate.
- Nu conectați mai multe aparate în același prelungitor cu mai multe prize. Frigiderul trebuie conectat întotdeauna în priza sa electrică individuală, care are un voltaj nominal ce corespunde celui de pe plăcuța cu caracteristicile tehnice.
  - Aceasta oferă performanță optimă și, totodată, previne supraîncărcarea circuitelor cu cabluri electrice din casă, care ar putea duce la pericol de incendiu din cauza cablurilor supraîncălzite.
- Dacă priza de perete este desprinsă, nu introduceți ștecherul.
  - Există risc de electrocutare sau incendiu.
- Nu utilizați un cablu de alimentare care are crăpături sau deteriorări datorate frecării, pe lungime sau la oricare dintre capete.
- Nu îndoiți excesiv cablul de alimentare și nu așezați obiecte grele pe el.
- Nu trageți și nu îndoiți excesiv cablul de alimentare.
- Nu răsuciți sau înnodați cablul de alimentare.
- Nu agățați cablul de alimentare de un obiect metalic, nu așezați un obiect greu pe cablul de alimentare, nu introduceți cablul de alimentare între obiecte și nu împingeți cablul de alimentare în spațiul din spatele aparatului.
- Când mutați frigiderul, fiți atenți să nu răsuciți sau să nu deteriorați cablul de alimentare.
  - Acest lucru poate provoca electrocutare sau incendiu.

Untitled-91 7 7/18/2017 6:20:40 PM

Informații privind siguranța

- Nu deconectați niciodată frigiderul trăgând de cablul de alimentare. Apucați întotdeauna ștecherul ferm și trageți-l drept din priză.
  - Deteriorarea cablului poate provoca scurtcircuit, incendiu și/sau electrocutare.
- Nu utilizați aerosoli în apropierea frigiderului.
  - Utilizarea aerosolilor în apropierea frigiderului poate duce la explozie sau incendiu.
- Nu instalați acest aparat lângă o sursă de căldură sau un material inflamabil.
- Nu instalați aparatul într-un loc în care pot exista scurgeri de gaze.
  - Acest lucru poate provoca electrocutare sau incendiu.
- Înainte de a-l utiliza, acest frigider trebuie amplasat și instalat corect, conform instrucțiunilor din acest manual.
- Conectați ștecherul în poziție corectă, cu cablul atârnând.
  - În cazul în care conectați ștecherul invers, cablul se poate reteza și provoca incendiu sau electrocutare.
- Asigurați-vă că ștecherul nu este strivit sau deteriorat de partea din spate a frigiderului.
- Nu țineți ambalajul la îndemâna copiilor.
  - Există risc de deces prin sufocare dacă un copil își bagă capul în ambalaje.
- Aparatul trebuie poziționat astfel încât ștecherul să fie accesibil după instalare.
  - Nerespectarea acestei instrucțiuni poate conduce la electrocutare sau incendiu din cauza scurgerilor electrice.
- Nu instalați această aparat într-un mediu umed, uleios sau cu praf, într-un loc expus la lumina directă a soarelui și la apă (ploaie).
  - Izolația deteriorată a componentelor electrice poate provoca electrocutare sau incendiu.
- Dacă există praf sau apă în frigider, scoateți ștecherul din priză și contactați centrul de service Samsung Electronics.
  - În caz contrar, există risc de incendiu.

Untitled-91 8 7/18/2017 6:20:40 PM

- Nu vă așezați pe aparat și nu plasați obiecte (precum rufe, lumânări aprinse, țigări aprinse, vase, substanțe chimice, obiecte metalice etc.) pe aparat.
  - Acestea pot provoca electrocutare, incendiu, probleme cu produsul sau vătămare corporală.
- Trebuie să îndepărtați toată folia de protecție din plastic înainte de a conecta produsul pentru prima dată la priză.
- Copiii trebuie supervizați pentru a garanta faptul că nu se joacă cu inelele de fixare utilizate pentru reglarea ușii sau cu clemele pentru tubul de apă.
  - Există risc de deces prin sufocare dacă un copil înghite un inel de fixare sau o clemă pentru tubul de apă. Nu lăsați la îndemâna copiilor inelele de fixare și clemele pentru tubul de apă.
- Frigiderul trebuie împământat în siguranță.
  - Asigurați-vă întotdeauna că ați împământat frigiderul înainte de a încerca să investigați sau să reparați orice componentă a aparatului. Scurgerile electrice pot provoca electrocutări grave.
- Nu utilizați niciodată țevi de gaz, cabluri de telefonie sau alte potențiale paratrăsnete ca împământare.
  - Trebuie să împământați frigiderul pentru a preveni scurgerile de energie sau electrocutarea provocată de scurgerile de curent din frigider.
  - Acestea pot provoca electrocutare, incendiu, explozie sau probleme cu produsul.
- Introduceți ștecherul în priză cu fermitate. Nu utilizați un ștecher deteriorat, un cablu de alimentare deteriorat sau o priză desprinsă.
  - Acest lucru poate provoca electrocutare sau incendiu.
- În cazul în care cablul de alimentare este deteriorat, dispuneți înlocuirea lui imediată de către producător sau de către unul din agenții săi de service.
- Siguranța din frigider trebuie schimbată de un tehnician sau de o companie de service calificată.
  - Nerespectarea acestei instrucțiuni poate provoca electrocutare sau vătămare corporală.

Untitled-91 9 7/18/2017 6:20:40 PM

Informații privind siguranța

Atenționări privind instalarea

⚠ ATENȚIE

- Lăsați spațiu suficient în jurul frigiderului și instalați-l pe o suprafață plană.
  - Dacă frigiderul nu stă drept, eficiența răcirii și durabilitatea se pot diminua.
  - Mențineți neobstrucționat spațiul de aerisire din locul de instalare a aparatului sau din structura de montare.
- Permiteți aparatului să rămână neutilizat timp de 2 ore înainte de a încărca alimente după instalare și pornire.
- Vă recomandăm cu tărie să dispuneți instalarea frigiderului de către un tehnician sau o companie de service calificată.
  - Nerespectarea acestei indicații poate provoca electrocutare, incendiu, explozie, probleme cu produsul sau vătămare.

Untitled-91 10 7/18/2017 6:20:40 PM

Avertismente esențiale privind utilizarea

⚠ AVERTIZARE

- Nu introduceți ștecherul într-o priză de perete cu mâinile ude.
  - Acest lucru poate provoca electrocutare.
- Nu așezați obiecte pe aparat.
  - Când deschideți sau închideți ușa, obiectele pot cădea și pot provoca vătămare corporală și/sau pagube materiale.
- Nu introduceți mâinile, picioarele sau obiecte metalice (precum bețișoare de mâncat etc.) în partea de jos sau din spate a frigiderului.
  - Acest lucru poate provoca electrocutare sau vătămare.
  - Toate muchiile ascuțite pot provoca vătămare corporală.
- Nu atingeți pereții interiori ai congelatorului sau produsele depozitate în congelator cu mâinile ude.
  - Aceasta poate provoca degerături.
- Nu puneți recipiente umplute cu apă în frigider.
  - Dacă se varsă, există risc de incendiu sau electrocutare.
- Nu țineți în frigider obiecte sau substanțe volatile ori inflamabile (benzen, diluant, gaz propan, alcool, eter, GPL și alte astfel de produse).
  - Acest frigider este destinat doar depozitării alimentelor.
  - Acest lucru poate provoca incendiu sau explozie.
- Copiii trebuie supravegheați pentru a vă asigura că nu se joacă cu aparatul.
  - Nu apropiați degetele de zonele de „prindere”: Spațiile dintre uși și carcasă sunt în mod necesar mici. Aveți grijă la deschiderea ușilor dacă în zonă se află copii.
- Nu lăsați copiii să se agațe de ușă sau de sertare. Poate surveni vătămarea gravă.
- Nu lăsați copiii să intre în frigider. Se pot bloca în interior.
- Nu introduceți mâinile în zona de jos, de sub aparat.
  - Toate muchiile ascuțite pot provoca vătămare corporală.

Untitled-91 11 7/18/2017 6:20:40 PM

Informații privind siguranța

- Nu depozitați produse farmaceutice, materiale științifice sau produse sensibile la temperatură în frigider.
  - Produsele care necesită controlul strict al temperaturii nu trebuie depozitate în frigider.
- Nu așezați și nu utilizați aparate electrice în frigider/congelator, decât dacă acestea sunt de tipul recomandat de producător.
- Dacă simțiți miros de medicamente sau fum, scoateți imediat ștecherul din priză și contactați centrul de service Samsung Electronics.
- Dacă există praf sau apă în frigider, scoateți ștecherul din priză și contactați centrul de service Samsung Electronics.
  - În caz contrar, există risc de incendiu.
- Nu lăsați copiii să se urce pe un sertar.
  - Sertarul se poate rupe, iar ei pot aluneca.
- Nu lăsați deschise ușile frigiderului în timp ce frigiderul este nesupravegheat și nu lăsați copiii să intre în frigider.
- Nu permiteți sugarilor sau copiilor să intre în sertar.
  - Acest lucru poate provoca decesul prin sufocare din cauza captivității sau vătămare corporală.
- Nu umpleți frigiderul cu alimente în mod excesiv.
  - Când deschideți ușa, obiectele pot cădea și pot provoca vătămare corporală sau pagube materiale.
- Nu pulverizați materiale volatile, precum insecticid, pe suprafața aparatului.
  - Fiind totodată dăunător pentru oameni, poate provoca și electrocutare, incendiu sau probleme cu produsul.
- Nu puneți niciodată degetele sau alte obiecte în fanta dozatorului de apă, în coloana de gheață și în recipientul dispozitivului de produs gheață.
  - Acest lucru poate provoca vătămare corporală sau pagube materiale.
- Nu utilizați și nu așezați lângă sau în frigider substanțe sensibile la temperatură, precum spray-uri inflamabile, obiecte inflamabile, gheață carbonică, medicamente sau substanțe chimice.

Untitled-91 12 7/18/2017 6:20:40 PM

- Nu utilizați un uscător de păr pentru a usca interiorul frigiderului. Nu așezați o lumânare aprinsă în frigider pentru eliminarea mirosurilor neplăcute.
  - Acest lucru poate provoca electrocutare sau incendiu.
- Umpleți rezervorul de apă, tăvița de gheață și formele pentru gheață numai cu apă potabilă (apă minerală sau apă purificată).
  - Nu umpleți rezervorul de apă cu ceai, suc sau energizant, este posibil să deteriorați frigiderul.
- Nu vă așezați pe aparat și nu plasați obiecte (precum rufe, lumânări aprinse, țigări aprinse, vase, substanțe chimice, obiecte metalice etc.) pe aparat. Acestea pot provoca electrocutare, incendiu, probleme cu produsul sau vătămare corporală. Nu puneți recipiente umplute cu apă în aparat.
  - Dacă se varsă, există risc de incendiu sau electrocutare.
- Nu utilizați dispozitive mecanice sau orice alte mijloace pentru a accelera procesul de decongelare, în afara celor recomandate de producător.
- Nu deteriorați circuitul frigorific.
- Nu priviți niciodată direct în lampa LED UV un timp îndelungat.
  - Aceasta poate conduce la vătămarea ochilor din cauza razelor ultraviolete.
- Nu introduceți raftul frigiderului cu fața în jos. Este posibil ca opritorul raftului să nu funcționeze.
  - Aceasta poate conduce la vătămare corporală din cauza căderii raftului de sticlă.
- Nu apropiați degetele de zonele de „prindere”: Spațiile dintre uși și carcasă sunt în mod necesar mici. Aveți grijă la deschiderea ușilor dacă în zonă se află copii.
- Dacă este detectată o scurgere de gaz, evitați flacăra deschisă sau potențialele surse de aprindere și aerisiți timp de câteva minute încăperea în care se află aparatul.
  - Nu atingeți aparatul sau cablul de alimentare.
  - Nu utilizați un ventilator.
  - O scânteie poate provoca explozie sau incendiu.

Untitled-91 13 7/18/2017 6:20:40 PM

Informații privind siguranța

- Utilizați doar lămpile LED furnizate de producător sau de agenții săi de service.
- Sticlele trebuie depozitate foarte apropiate una de alta, astfel încât să nu cadă.
- Acest produs este destinat doar depozitării alimentelor dintr-un mediu casnic.
- Nu puneți niciodată degetele sau alte obiecte în fanta dozatorului de apă, în coloana de gheață și în recipientul dispozitivului de produs gheață.
  - Acest lucru poate provoca vătămare corporală sau pagube materiale.
- Nu încercați să reparați, demontați sau modificați frigiderul pe cont propriu.
- Nu utilizați nicio siguranță (precum liță din cupru, oțel etc.) în afară de o siguranță standard.
- Dacă frigiderul dvs. trebuie reparat sau reinstalat, contactați cel mai apropiat centru de service.
  - Nerespectarea acestei instrucțiuni poate provoca electrocutare, incendiu, probleme cu produsul sau vătămare.
- Când lampa LED interioară sau exterioară nu se mai aprinde, contactați cel mai apropiat centru de service.
- Dacă frigiderul emite miros de ars sau fum, scoateți frigiderul din priză imediat și contactați centrul dvs. de service Samsung Electronics.
  - Nerespectarea acestei instrucțiuni poate genera pericole de electrocutare sau incendiu.
- Scoateți ștecherul din priză înainte de a schimba lămpile din interiorul frigiderului.
  - În caz contrar există risc de electrocutare.
- Dacă întâmpinați dificultăți la schimbarea unui bec fără LED, contactați un centru de service Samsung.
- Dacă produsul este echipat cu lampă LED, nu dezasamblați capacul lămpii și lampa LED pe cont propriu.
  - Contactați un centru de service Samsung.
- Introduceți ștecherul în priză cu fermitate.

Untitled-91 14 7/18/2017 6:20:40 PM

- Nu utilizați un ștecher deteriorat, un cablu de alimentare deteriorat sau o priză desprinsă.
  - Acest lucru poate provoca electrocutare sau incendiu.

Atenționări privind utilizarea

⚠ ATENȚIE

- Nu recongelați alimentele care s-au dezgheț at complet. Nu așezați băuturi carbogazoase sau spumoase în compartimentul congelatorului. Nu puneți sticle sau containere din sticlă în congelator.
  - Când conținutul îngheață, sticla se poate sparge și poate provoca vătămare corporală.
- Utilizați doar dispozitivul de produs gheață furnizat cu frigiderul.
- Racordați furtunul de alimentare cu apă al frigiderului numai la o sursă de apă potabilă. Pentru ca dispozitivul de produs gheață să funcționeze corect, presiunea apei trebuie să fie de 20-125 psi (138- 862 kPa). Dacă urmează să fiți plecat de acasă pentru o perioadă lungă de timp (de exemplu, în concediu) și nu veți folosi dozatorul de apă sau de gheață, închideți ventilul de apă.
  - În caz contrar, se pot produce scurgeri de apă.
- Dacă nu veți folosi frigiderul pentru o perioadă de timp foarte lungă (3 săptămâni sau mai mult), goliți frigiderul, inclusiv recipientul de gheață, deconectați-l de la priză, închideți ventilul de apă, ștergeți excesul de umiditate de pe pereții interiori și lăsați ușile deschise pentru a împiedica formarea mirosurilor și a mucegaiului.
- Pentru a obține performanță optimă de la produs:
  - Nu așezați alimente prea aproape de fantele din partea din spate a frigiderului, deoarece acestea pot împiedica libera circulație a aerului în compartimentul frigiderului.
  - Acoperiți alimentele corespunzător sau așezați-le în containere ermetice înainte de a le pune în frigider.

Untitled-91 15 7/18/2017 6:20:40 PM

Informații privind siguranța

  - Nu puneți pahare, sticle sau băuturi carbogazoase în congelator. Acestea pot îngheța și se pot sparge. Recipientele sparte de băuturi pot provoca vătămare corporală.
  - Respectați duratele maxime de depozitare și datele de expirare ale bunurilor congelate.
  - Nu este nevoie să deconectați frigiderul de la priză dacă veți fi plecat pentru mai puțin de trei săptămâni. Totuși, dacă veți fi plecat pentru mai mult de trei săptămâni, scoateți toate alimentele și gheața din recipientul cu gheață, deconectați frigiderul de la priză, închideți ventilul de apă, ștergeți excesul de umiditate de pe pereții interiori și lăsați ușile deschise pentru a împiedica formarea mirosurilor și a mucegaiului.
- Nu puneți pahare, sticle sau băuturi carbogazoase în congelator.
  - Containerul poate îngheța și se poate sparge, conducând la vătămare.
- Nu așezați băuturi carbogazoase sau spumoase în compartimentul congelatorului. Nu puneți sticle sau containere din sticlă în congelator.
  - Când conținutul îngheață, sticla se poate sparge și poate provoca vătămare corporală sau pagube ale proprietății.
- Garanția de service și modificarea.
  - Nicio schimbare sau modificare efectuată de un terț asupra acestui aparat complet nu este acoperită de service-ul în garanție Samsung, iar compania Samsung nu este responsabilă pentru problemele de siguranță care rezultă din modificările terților.
- Nu blocați fantele de aerisire din interiorul frigiderului.
  - Dacă orificiile de aerisire sunt blocate, în special cu o pungă de plastic, frigiderul se poate suprarăci. Dacă o perioadă de răcire durează prea mult, filtrul de apă se poate strica și provoca scurgeri de apă.
- Utilizați doar dispozitivele de produs gheață furnizate cu frigiderul.
- Ștergeți umezeala în exces de pe suprafețele interioare și lăsați ușile deschise.
  - În caz contrar pot apărea mirosuri și mucegai.

Untitled-91 16 7/18/2017 6:20:40 PM

- Dacă frigiderul este deconectat de la sursa de alimentare, trebuie să așteptați cel puțin cinci minute înainte de a-l reconecta.
- Dacă aveți planificat un concediu prelungit sau dacă nu veți folosi frigiderul pentru o perioadă lungă de timp (3 săptămâni sau mai mult), goliți frigiderul, inclusiv recipientul de gheață, deconectați-l de la priză, închideți ventilul de apă, ștergeți excesul de umiditate de pe pereții interiori și lăsați ușile deschise pentru a împiedica formarea mirosurilor și a mucegaiului.
- Dacă frigiderul a fost udat cu apă, scoateți ștecherul și contactați centrul de service Samsung Electronics.
- Nu loviți și nu aplicați forță excesivă asupra suprafețelor din sticlă.
  - Sticla spartă poate provoca vătămare corporală și/sau pagube ale proprietății.
- Umpleți rezervorul de apă și tăvile de cuburi de gheață doar cu apă potabilă (apă de la robinet, apă minerală sau apă purificată).
  - Nu umpleți rezervorul cu ceai sau energizante. Acest lucru poate deteriora frigiderul.
- Fiți atenți să nu vă prindeți degetele.
- Dacă frigiderul este inundat, asigurați-vă că veți contacta cel mai apropiat centru de service.
  - Există risc de electrocutare sau incendiu.
- Nu păstrați uleiul vegetal în sertarele de pe ușa frigiderului. Uleiul se poate solidifica, alterându-i gustul și făcându-l greu de utilizat. În plus, pot apărea scurgeri din recipientul deschis și uleiul scurs poate duce la crăparea sertarului. După ce deschideți un recipient cu ulei, cel mai bine este să-l păstrați într-un loc răcoros și cu umbră, cum ar fi un dulap sau o cămară.
  - Exemple de ulei vegetal: ulei de măsline, ulei de porumb, ulei de sâmbure de struguri, etc.

Untitled-91 17 7/18/2017 6:20:40 PM

Informații privind siguranța

Atenționări privind curățarea

⚠ ATENȚIE

- Nu pulverizați apă direct în interiorul sau exteriorul frigiderului.
  - Există risc de incendiu sau electrocutare.
- Nu utilizați un uscător de păr pentru a usca interiorul frigiderului.
- Nu așezați o lumânare aprinsă în frigider pentru eliminarea mirosurilor neplăcute.
  - Acest lucru poate provoca electrocutare sau incendiu.
- Nu pulverizați produse de curățare direct pe afișaj.
  - Literele tipărite de pe afișaj se pot desprinde.
- Dacă în aparat a pătruns orice substanță străină, precum apă, scoateți ștecherul și contactați cel mai apropiat centru de service.
  - Nerespectarea acestei instrucțiuni poate genera electrocutare sau incendiu.
- Utilizați o cârpă uscată curată pentru a îndepărta corpurile străine sau praful de pe pinii ștecherului. Nu utilizați o cârpă udă sau umedă când curățați ștecherul.
  - În caz contrar există risc de incendiu sau electrocutare.
- Nu curățați aparatul stropindu-l direct cu apă.
- Nu utilizați benzen, diluanți, Clorox sau cloruri pentru curățare.
  - Acestea pot deteriora suprafețele aparatului și pot provoca un incendiu.
- Nu așezați niciodată degetele sau alte obiecte în orificiul distribuitorului.
  - Acest lucru poate provoca vătămare corporală sau pagube materiale.
- Înainte de a-l curăța sau întreține, deconectați aparatul de la priză.
  - Nerespectarea acestei instrucțiuni poate genera electrocutare sau incendiu.
- Utilizați un burete curat sau o cârpă moale și un detergent blând cu apă caldă pentru a curăța frigiderul.

Untitled-91 18 7/18/2017 6:20:40 PM

- Nu utilizați soluții de curățare abrazive sau dure cum ar fi spray-uri pentru geamuri, praf de curățat, lichide inflamabile, acid muriatic, ceară de curățare, detergenți concentrați, înălbitori sau substanțe de curățare ce conțin ulei mineral pe suprafețele exterioare (uși și dulapuri), piesele din plastic, rafturile interioare sau de pe ușă și garnituri.
  - Acestea pot zgâria sau deteriora materialul.
- Nu curățați rafturile sau capacele din sticlă cu apă caldă atunci când sunt reci. Rafturile și capacele din sticlă se pot sparge dacă sunt expuse la modificări bruște de temperatură sau impacturi cum ar fi lovirea sau căderea.

Untitled-91 19 7/18/2017 6:20:40 PM

Informații privind siguranța

Avertismente esențiale privind casarea

⚠ AVERTIZARE

- Casați ambalajul acestui produs într-o manieră ecologică.
- Asigurați-vă că niciuna dintre conductele din spatele frigiderului nu este deteriorată înainte de casare.
- Se utilizează R-600a sau R-134a ca agent frigorific. Verificați eticheta compresorului din partea din spate a aparatului sau eticheta cu caracteristicile tehnice din interiorul frigiderului pentru a afla ce agent frigorific este utilizat pentru frigiderul dvs. Dacă acest frigider conține gaz inflamabil (agent frigorific R-600a), contactați autoritatea locală cu privire la casarea în siguranță a acestui produs.
- Când casați acest frigider, scoateți ușa/garniturile ușii și clanța astfel încât copiii mici sau animalele să nu poată fi prinse în interior. Copiii trebuie supravegheați pentru a vă asigura că nu se joacă cu aparatul. Dacă sunt prinși înăuntru, copiii se pot răni și există pericol de moarte prin sufocare.
  - Dacă sunt prinși înăuntru, copiii se pot răni și există pericol de moarte prin sufocare.
- În izolație este utilizat ciclopentan. Gazele din materialele izolației necesită o procedură specială de casare. Contactați autoritățile locale cu privire la casarea ecologică în siguranță a acestui produs.
- Nu lăsați la îndemâna copiilor ambalajele, deoarece acestea pot fi periculoase pentru copii.
  - Dacă un copil își pune o pungă pe cap, se poate sufoca.

Untitled-91 20 7/18/2017 6:20:41 PM

Sfaturi suplimentare pentru utilizarea corectă

- În cazul unei pene de curent, sunați la biroul local al companiei de electricitate și întrebați cât va dura pana.
  - Majoritatea penelor de curent care sunt rezolvate în decurs de o oră sau două nu vor afecta temperaturile frigiderului. Totuși, trebuie să reduceți la minim numărul de deschideri ale ușilor în timp ce curentul este oprit.
  - Dacă pana de curent durează mai mult de 24 de ore, scoateți și aruncați toate alimentele congelate.
- Este posibil ca frigiderul să nu funcționeze consecvent (conținutul congelat se poate dezgheța sau temperaturile pot deveni prea ridicate în compartimentul de alimente congelate) dacă este amplasat o perioadă lungă de timp într-o locație în care temperaturile ambientale sunt în mod constant sub temperaturile pentru care este proiectat aparatul.
- În cazul anumitor alimente, păstrarea la rece poate avea un efect negativ asupra proprietăților acestora.
- Aparatul dvs. nu generează gheață, ceea ce înseamnă că nu este nevoie să dezghețați manual aparatul. Acest lucru se va petrece automat.
- Creșterea temperaturii în cursul dezghețării respectă cerințele ISO. Dacă doriți să preveniți o creștere nedorită a temperaturii alimentelor congelate în cursul dezghețării aparatului, înveliți alimentele congelate în câteva straturi de ziar.
- Nu recongelați alimentele care s-au dezghețat complet.
- Temperatura secțiunii (secțiunilor) cu două stele sau a compartimentului (compartimentelor) cu simbolul celor două stele (**) este ușor mai ridicată decât în alte compartimente ale congelatorului.
  Secțiunea (secțiunile) sau compartimentul (compartimentele) cu două stele este (sunt) bazate pe instrucțiuni și/sau condiții, așa cum sunt livrate.

Untitled-91 21 7/18/2017 6:20:41 PM

Informații privind siguranța

Sfaturi pentru economisirea energiei

- Instalați aparatul într-o încăpere rece, uscată, cu aerisire adecvată. Asigurați-vă că nu este expus la lumina directă a soarelui și nu-l așezați niciodată lângă o sursă directă de încălzire (de exemplu radiator).
- Pentru eficiență energetică, este recomandat să nu blocați aerisirile și grilele.
- Lăsați alimentele calde să se răcească înainte de a le așeza în aparat.
- Așezați alimentele congelate în frigider pentru a se dezgheța. Astfel puteți utiliza temperaturile joase ale produselor congelate pentru răcirea alimentelor din frigider.
- Nu țineți mult timp deschisă ușa frigiderului când introduceți sau scoateți alimentele. Cu cât este mai scurt timpul în care ușa este deschisă, cu atât mai puțină gheață se va acumula în congelator.
- Este recomandabil să instalați frigiderul cu spațiu liber în spate și pe laterale. Aceasta va contribui la reducerea consumului de energie și va menține facturile de curent scăzute.
- Pentru utilizarea cea mai eficientă a energiei, mențineți toate accesoriile interne, precum coșurile, sertarele, rafturile, în poziția specificată de producător.

Acest aparat este destinat utilizării în gospodărie și în aplicații similare, precum

- zonele de bucătărie ale personalului din magazine, birouri și alte medii profesionale;
- ferme și clienți ai hotelurilor, motelurilor și în alte medii de tip rezidențial;
- medii de cazare și masă;
- aplicații de catering și similare, fără vânzare cu amănuntul.

Untitled-91 22 7/18/2017 6:20:41 PM

Instrucțiuni despre DEEE

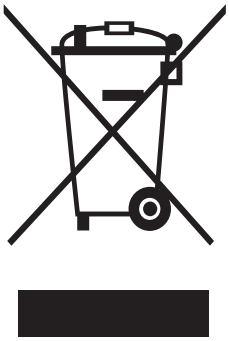

Cum se elimină corect acest produs (Deșeuri de echipamente electrice și electronice)

(Aplicabil în țări cu sisteme de colectare separate)

Acest simbol de pe produs, accesorii și documentație indică faptul că produsul și accesoriile sale electronice (încărcător, căști, cablu USB) nu trebuie eliminate împreună cu alte deșeuri menajere la finalul duratei lor de utilizare. Dat fiind că eliminarea necontrolată a deșeurilor poate dăuna mediului înconjurător sau sănătății umane, vă rugăm să separați aceste articole de alte tipuri de deșeuri și să le reciclați în mod responsabil, promovând astfel reutilizarea durabilă a resurselor materiale.

Utilizatorii casnici trebuie să-l contacteze pe distribuitorul care le-a vândut produsul sau să se intereseze la autoritățile locale unde și cum pot să ducă aceste articole pentru a fi reciclate în mod ecologic.

Utilizatorii comerciali trebuie să-și contacteze furnizorul și să consulte termenii și condițiile din contractul de achiziție. Acest produs și accesoriile sale electronice nu trebuie eliminate împreună cu alte deșeuri comerciale.

Untitled-91 23 7/18/2017 6:20:41 PM

Instalarea

Respectați cu atenție aceste instrucțiuni pentru a garanta o instalare corectă a acestui frigider și a preveni accidente înainte de a-l utiliza.

⚠ **AVERTIZARE**

- Utilizați frigiderul exclusiv în scopul care i-a fost destinat, conform descrierii din acest manual.
- Toate operațiile de service trebuie efectuate de un tehnician calificat.
- Casați ambalajul produsului conform reglementărilor locale.
- Pentru a preveni electrocutările, deconectați cablul de alimentare înainte de a efectua reparații sau înlocuiri.

Prezentarea pe scurt a frigiderului

Aspectul real al frigiderului dvs. poate diferi în funcție de model și de țară.

RS58*

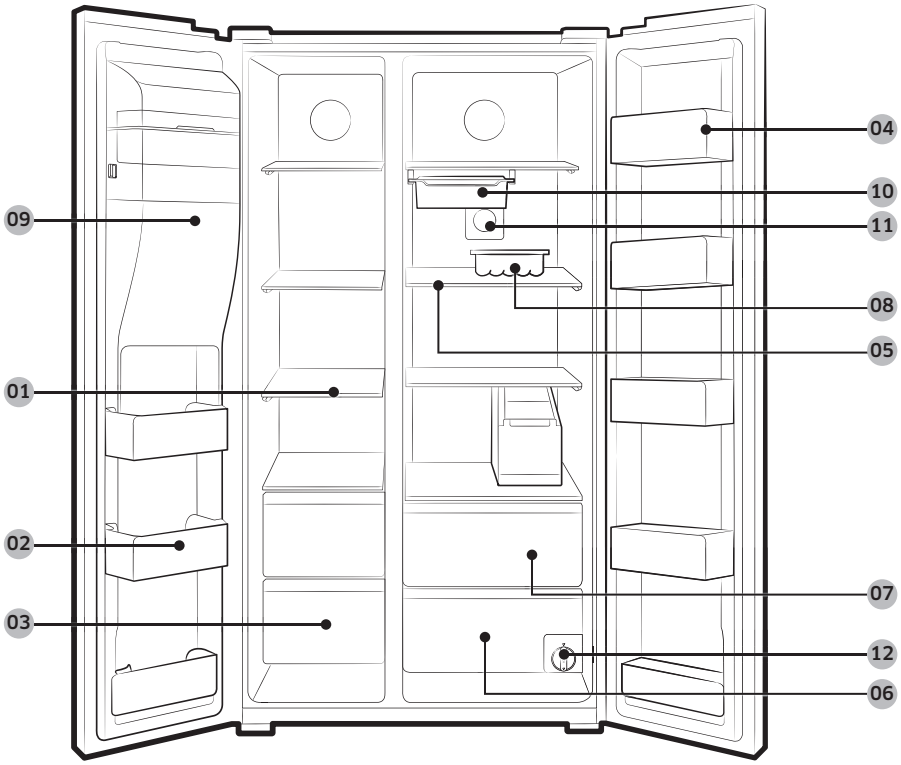

Untitled-91 24 7/18/2017 6:20:42 PM

RS62*

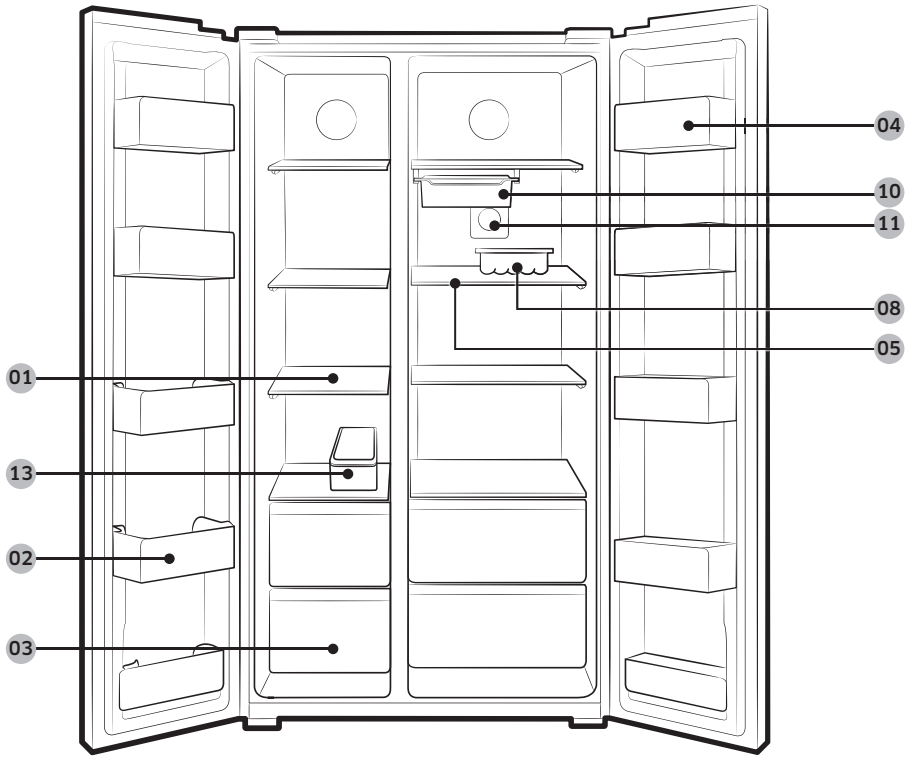

01 Rafturile congelatorului

02 Protecție multifuncțională congelator

03 Sertar pentru alimente uscate și carne

04 Suport pe ușa frigiderului

05 Rafturile frigiderului

06 Sertar pentru legume

07 Sertar multifuncțional

08 Suport pentru ouă

09 Recipient dispozitiv de produs gheață **

10 Tavă mobilă *

11 Filtru antibacterian *

12 Filtru de apă **

13 Tavă de gheață

* Numai la modelele aplicabile

** Numai la modelele cu dozator

NOTĂ

Este posibil ca designul recipientului pentru ouă să difere în funcție de model.

Untitled-91 25 7/18/2017 6:20:42 PM

Instalarea

⚠ **ATENȚIE**

- Nu introduceți tava mobilă în congelator atunci când este umplută cu apă. Apa va îngheța și tava mobilă se va sparge.

Untitled-91 26 7/18/2017 6:20:42 PM

Instalarea pas cu pas

PASUL 1 Selectați o locație

Cerințe pentru locație:

- Suprafață plană rezistentă, fără covoare sau pardoseală care pot obstrucționa aerisirea
- Departe de lumina directă a soarelui
- Încăpere adecvată pentru deschiderea și închiderea ușii
- Departe de surse de încălzire
- Încăpere pentru operații de întreținere și service
- Interval de temperatură: între 5 °C și 43°C

Interval efectiv de temperaturi

Frigiderul este proiectat să funcționeze normal în intervalul de temperaturi specificat de clasa sa nominală.

Clasă	Simbol	Interval de temperatură ambientală (°C)	
		IEC 62552 (ISO 15502)	ISO 8561
Temperată extinsă	SN	de la +10 la +32	de la +10 la +32
Temperată	N	de la +16 la +32	de la +16 la +32
Subtropicală	ST	de la +16 la +38	de la +18 la +38
Tropicală	T	de la +16 la +43	de la +18 la +43

NOTĂ

Performanța răcirii și consumul de energie ale frigiderului pot fi afectate de temperatura ambientală, de frecvența deschiderii ușii și de locația frigiderului. Recomandăm reglarea setărilor de temperatură în mod corespunzător.

Untitled-91 27 7/18/2017 6:20:42 PM

Instalarea

Spațiul liber

Pentru cerințele de spațiu în vederea instalării, consultați imaginile și tabelul de mai jos.

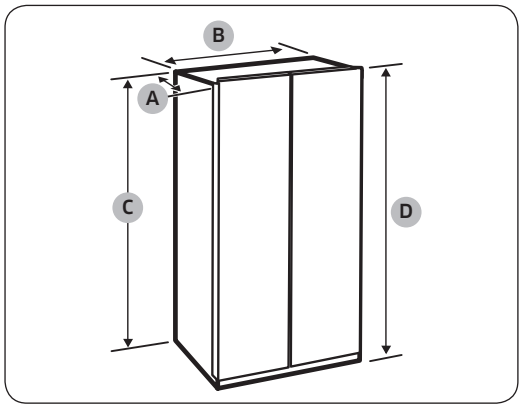

Grosime „A”	721
Lățime „B”	908
Înălțime „C”	1796
Înălțime totală „D”	1825

(unitate: mm)

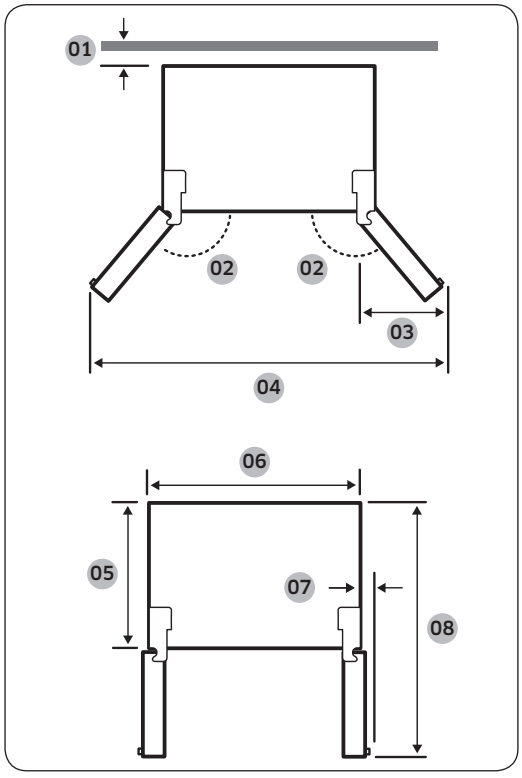

01 50 mm
02 165°
03 519 mm
04 1742 mm
05 610 mm
06 908 mm
07 31 mm
08 1345 mm

NOTĂ

Măsurătorile din tabelul de mai sus pot varia în funcție de metoda de măsurare.

Untitled-91 28 7/18/2017 6:20:42 PM

PASUL 2 Podeaua

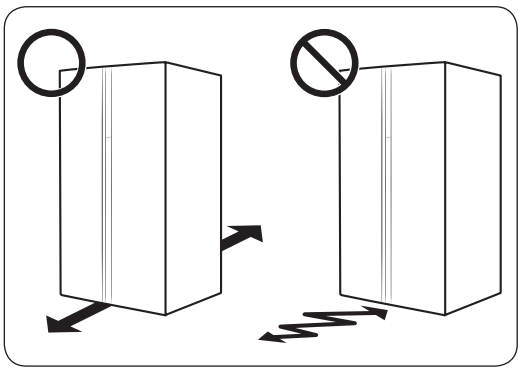

- Suprafața pentru instalarea frigiderului trebuie să susțină un frigider complet încărcat.
- Pentru a proteja podeaua, așezați o bucată mare de carton pe fiecare picior al frigiderului.
- După ce frigiderul este în poziția sa finală, nu-l mutați decât dacă este nevoie pentru protejarea podelei. Dacă trebuie, utilizați o hârtie sau o cârpă groasă, precum vechile covoare, pe zona de curățare.

NOTĂ

Dacă frigiderul nu poate trece de intrare din cauza dimensiunii, consultați secțiunea Scoaterea ușii pentru intrare din capitolul Instalarea.

Untitled-91 29 7/18/2017 6:20:42 PM

Instalarea

PASUL 3 Reglați picioarele de nivelare

⚠ **ATENȚIE**

- Frigiderul trebuie să fie așezat drept pe o pardoseală plană și solidă. În caz contrar, frigiderul se poate defecta sau poate provoca leziuni corporale.
- Așezarea în plan drept trebuie să se realizeze cu frigiderul gol. Asigurați-vă că nu rămân alimente în frigider.
- Din motive de siguranță, reglați partea din față puțin mai înaltă decât partea din spate.

Frigiderul poate fi nivelat cu ajutorul picioarelor din față, care au un șurub (nivelator) pentru nivelare. Pentru nivelare folosiți o șurubelniță cu cap plat.

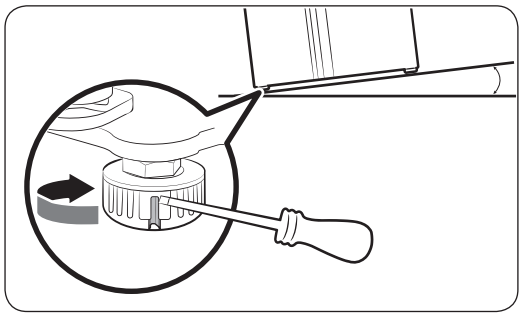

Pentru a regla înălțimea pe partea congelatorului:
Introduceți o șurubelniță cu cap plat în nivelatorul piciorului din față al congelatorului. Rotiți nivelatorul în sensul acelor de ceasornic pentru ridicare și invers față de sensul acelor de ceasornic pentru coborâre.

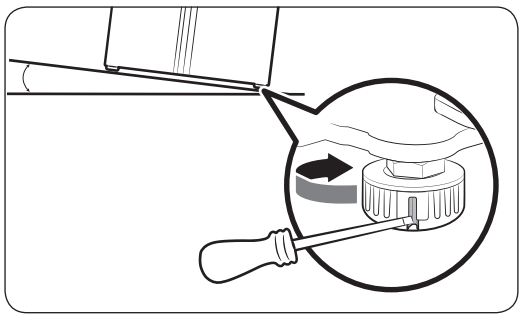

Pentru a regla înălțimea pe partea frigiderului:
Introduceți o șurubelniță cu cap plat în nivelatorul piciorului din față al frigiderului. Rotiți nivelatorul în sensul acelor de ceasornic pentru ridicare și invers față de sensul acelor de ceasornic pentru coborâre.

Untitled-91 30 7/18/2017 6:20:43 PM

PASUL 4 Reglați înălțimea ușii și etanșeitatea ușii

Pentru a regla înălțimea unei uși

Înălțimea unei uși poate fi reglată utilizând piulița de strângere și piulița pentru reglarea înălțimii de la baza părții frontale a fiecărei uși.

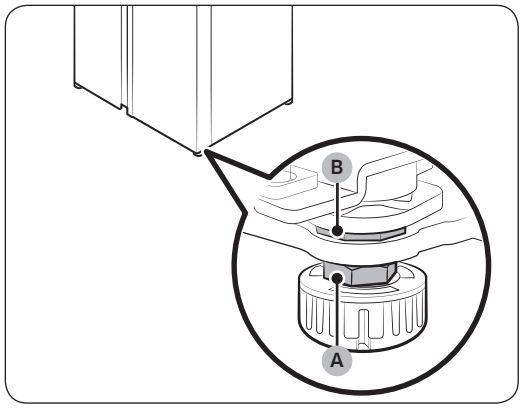

1. Deschideți ușa de reglat și localizați cele două piulițe (A) și (B) de la baza părții frontale a ușii.

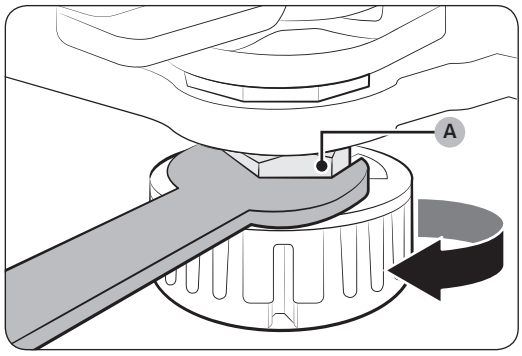

2. Cu cheia furnizată, rotiți **piulița de strângere (A)** în sensul acelor de ceasornic pentru slăbire. Apoi deschideți ușa și procedați astfel la interiorul acesteia.
   - Pentru a ridica ușa, rotiți **piulița pentru reglarea înălțimii (B)** în sens invers acelor de ceasornic.
   - Pentru a coborî ușa, rotiți **piulița pentru reglarea înălțimii (B)** în sensul acelor de ceasornic.

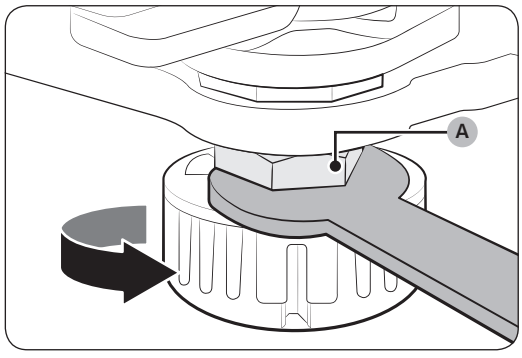

3. Când terminați, strângeți **piulița de strângere (A)** rotind-o în sens invers acelor de ceasornic.

Untitled-91 31
7/18/2017 6:20:43 PM

Instalarea

Pentru a corecta spațiul dintre o ușă și ușa frigiderului

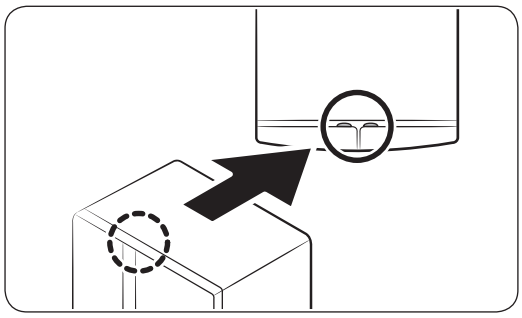

Spațiul poate fi reglat manual cu ajutorul **șurubului de spațiere** din partea din spate sus a fiecărei uși.

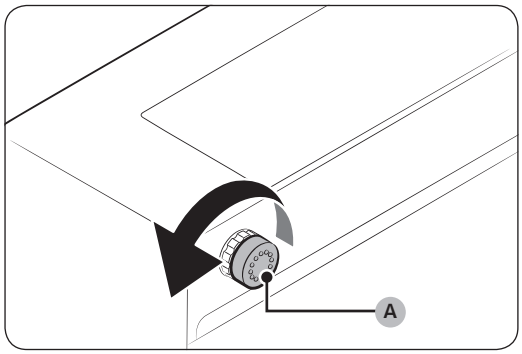

1. Pentru a regla spațiul, procedați astfel:
   - Pentru a mări spațiul, rotiți **șurubul de spațiere (A)** în sensul acelor de ceasornic.
   - Pentru a reduce spațiul, rotiți **șurubul de spațiere (A)** în sens invers acelor de ceasornic.

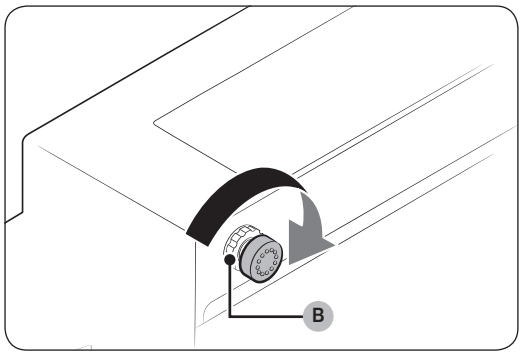

2. După corectarea spațiului, strângeți **piulița de blocare (B)** prin rotire în sens contrar acelor de ceasornic.

Untitled-91 32 7/18/2017 6:20:44 PM

PASUL 5 Racordați la o sursă de apă

⚠ ATENȚIE

- Furtunul de apă trebuie să fie racordat de către un tehnician calificat.
- Garanția frigiderului nu include instalarea furtunului de apă. Instalarea furtunului de apă se realizează pe cheltuiala dvs. dacă nu este inclusă o taxă de instalare în prețul vânzătorului.
- Samsung nu își asumă răspunderea pentru instalarea furtunului de apă. Dacă se produc scurgeri de apă, contactați instalatorul furtunului de apă.

Pentru a racorda conducta de apă rece la furtunul de filtrare a apei

⚠ ATENȚIE

- Asigurați-vă că furtunul de filtrare a apei este racordat la o sursă de apă rece potabilă. Racordarea la o conductă de apă caldă poate duce la defectarea purificatorului.

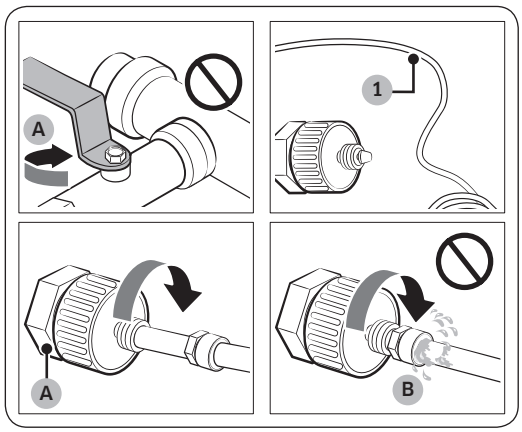

A. Închiderea conductei principale de apă

B. Fără goluri

1. Opriți alimentarea cu apă închizând ventilul principal de apă.
2. Căutați **conducta de apă (1)** rece potabilă.
3. Consultați secțiunea Instalarea furtunului de apă pentru a racorda conducta de apă.
4. După ce finalizați racordarea, deschideți ventilul principal de apă și lăsați să curgă în jur de 3 litri de apă. Procedați astfel pentru a elimina impuritățile de pe conductă.

Untitled-91 33 7/18/2017 6:20:44 PM

Instalarea

Pentru a racorda furtunul de filtrare a apei la furtunul de apă

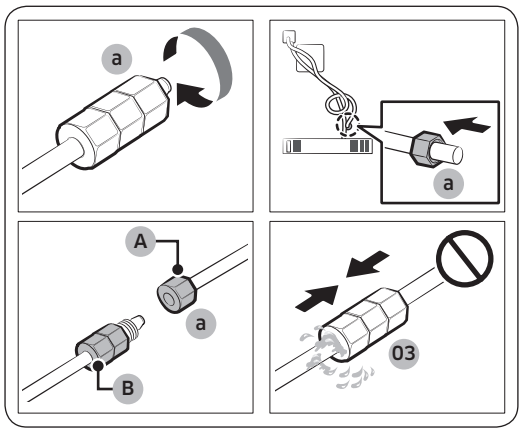

A. Furtun de apă din unitate

B. Furtun de apă din kit

1. Slăbiți și scoateți **inelul de compresie (a)** de pe furtunul de apă al frigiderului și fixați-l pe furtunul de filtrare a apei.
2. Strângeți **inelul de compresie (a)** pentru a racorda furtunul de filtrare a apei și furtunul de apă.
3. Deschideți ventilul principal de apă și verificați dacă există scurgeri.
4. Dacă nu există scurgeri, lăsați să curgă în jur de 3 litri de apă înainte să utilizați frigiderul pentru a elimina impuritățile din sistemul de filtrare a apei.

Pentru a repara furtunul de apă

⚠ ATENȚIE

Furtunul de apă trebuie să fie reparat de către un specialist calificat. Dacă depistați scurgeri de apă, contactați un centru local de service Samsung sau instalatorul furtunului de apă.

PASUL 6 Setările inițiale

După ce finalizați următorii pași, frigiderul dvs. ar trebui să fie complet funcțional.

1. Conectați cablul de alimentare la priza de perete pentru a porni frigiderul.
2. Deschideți ușa și verificați dacă se aprinde becul interior.
3. Setați temperatura la temperatura cea mai joasă și așteptați circa o oră. Apoi congelatorul va fi ușor răcit, iar motorul va funcționa lin.
4. Așteptați până când frigiderul atinge temperatura setată. Acum frigiderul este gata de utilizare.

PASUL 7 Verificarea finală

La finalizarea instalării, confirmați că:

- Frigiderul este conectat la o priză electrică și este împământat corect.
- Frigiderul este instalat pe o suprafață plană, netedă, cu un spațiu liber rezonabil față de perete sau dulap.
- Frigiderul este nivelat și stă ferm pe podea.
- Ușa se deschide și se închide fără probleme, iar becul interior se aprinde automat când deschideți ușa.

Untitled-91 34 7/18/2017 6:20:44 PM

Scoaterea ușii pentru intrare

Dacă frigiderul nu poate trece prin intrare din cauza dimensiunii, urmați instrucțiunile de mai jos:

Unelte necesare (nefurnizate)

Aceste unelte se utilizează pentru scoaterea ușilor.

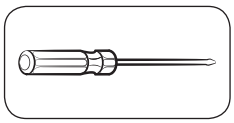

Șurubelniță Phillips

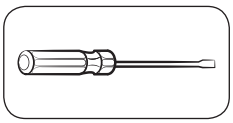

Șurubelniță cu cap plat

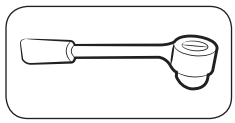

Cheie tubulară (10 mm)

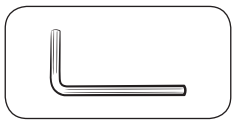

Cheie Allen (5 mm)

Debranșați conducta de apă

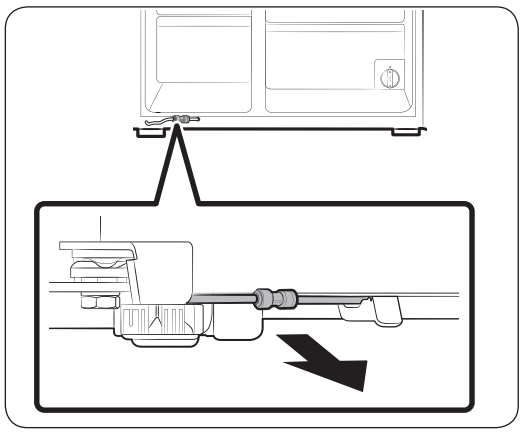

1. Din partea din spate jos a frigiderului, trageți furtunul de apă în partea din față.

NOTĂ

Furtunul de apă al frigiderului este o conductă de circulare a apei care face legătura dintre conducta de apă de la sursa de apă și furtunurile de la sistemul de filtrare a apei al frigiderului.

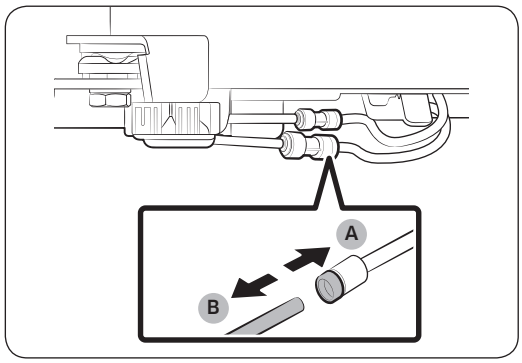

2. Pentru a deconecta furtunurile, țineți apăsat **cuplajul transparent (A)** și desprindeți **furtunul de apă (B)**.

⚠ ATENȚIE

Nu exercitați forță excesivă asupra cuplajului. Se poate rupe.

Untitled-91 35 7/18/2017 6:20:45 PM

Instalarea

Demontați ușile

⚠ ATENȚIE

Ușa poate cădea sau se poate răsturna și se poate deteriora pe parcursul oricăreia dintre aceste etape. Pentru a preveni accidentele, fiți extrem de atent când parcurgeți aceste etape.

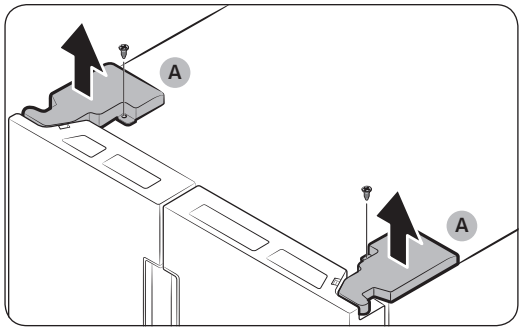

1. Folosiți o șurubelniță Phillips pentru a deșuruba **capacele balamalelor (A)** de deasupra fiecărei uși.
2. Deschideți ușile pentru a slăbi balamalele și scoateți capacele balamalelor. După ce scoateți capacele, închideți ușile.

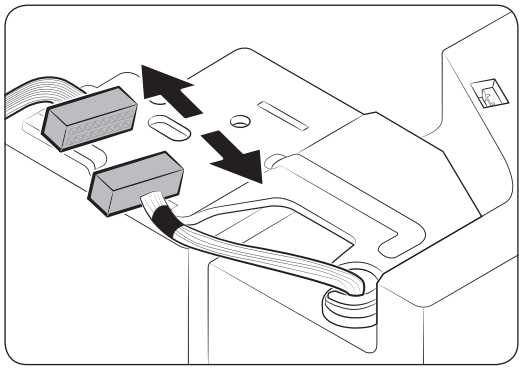

3. Deconectați instalația electrică.

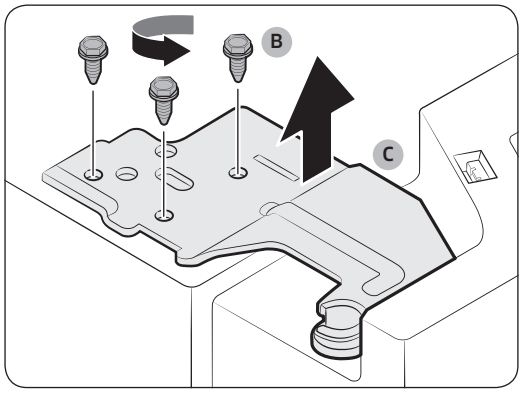

4. Deșurubați **șuruburile balamalelor (B)** rotindule în sensul invers față de cel al acelor de ceasornic și scoateți **balamaua de sus (C)**. Aveți grijă, deoarece ușa poate cădea pe dvs., rănindu-vă.

Untitled-91 36 7/18/2017 6:20:46 PM

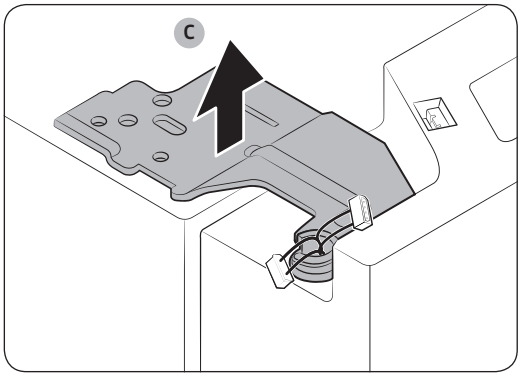

5. Scoateți **balamalele (C)** de pe ambele laturi.
6. Ridicați ușor ușile una câte una, pentru a le îndepărta. Aveți grijă, deoarece ușa poate cădea sau se poate răsturna.

Racordați la loc furtunurile de apă

După ce frigiderul trece prin intrare, racordați din nou furtunurile de apă și introduceți clemele furnizate (2 buc.) pentru a strânge cuplajul.

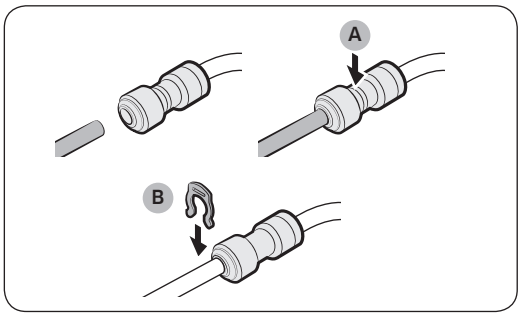

A. Centrul cuplajului transparent
B. Clema A (1/4") (6,35 mm)

⚠ ATENȚIE

- Asigurați-vă că furtunurile de apă sunt racordate cu culori care coincid.
- Pentru a preveni scurgerile de apă, fiecare furtun de apă trebuie să fie introdus complet până în centrul cuplajului transparent și apoi trebuie să fie prins cu clema.

Untitled-91 37 7/18/2017 6:20:47 PM

Instalarea

Montați la loc ușile

⚠ ATENȚIE

- Înainte de a monta ușile, asigurați-vă că toți conectorii electrici sunt conectați corect.
- Ușa congelatorului trebuie să fie montată înaintea ușii frigiderului.



1. Țineți de ușa congelatorului și prindeți-o de balamaua din partea de jos a frigiderului.

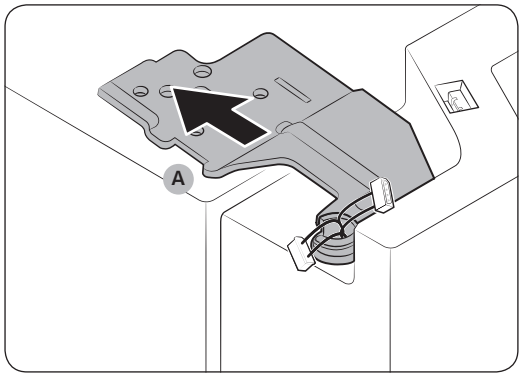

2. În partea de sus, introduceți **balamaua (A)** în fanta acesteia.

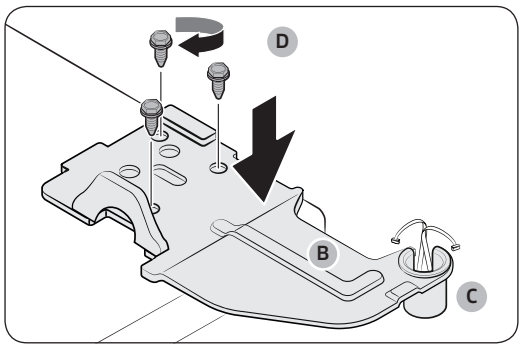

3. Introduceți **axul balamalei de sus (B)** în **orificiul balamalei (C)**. Asigurați-vă că arborele balamalei este drept, astfel încât toate orificiile șuruburilor să se vadă complet. Apoi strângeți **șuruburile balamalei (D)** în sensul acelor de ceasornic.

Untitled-91 38 7/18/2017 6:20:47 PM

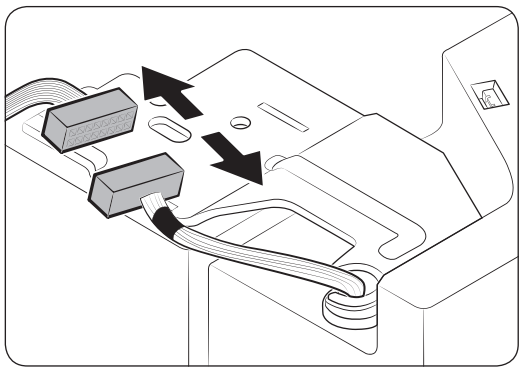

4. Conectați instalația electrică.

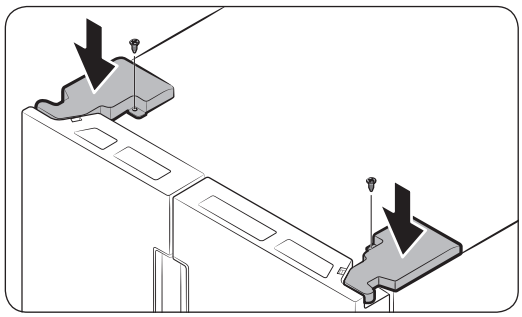

5. Introduceți capacele balamalei cu partea frontală în față și apoi strângeți șuruburile. Folosiți o șurubelniță Phillips pentru această etapă.

Untitled-91 39 7/18/2017 6:20:48 PM

Operații

Panoul de caracteristici

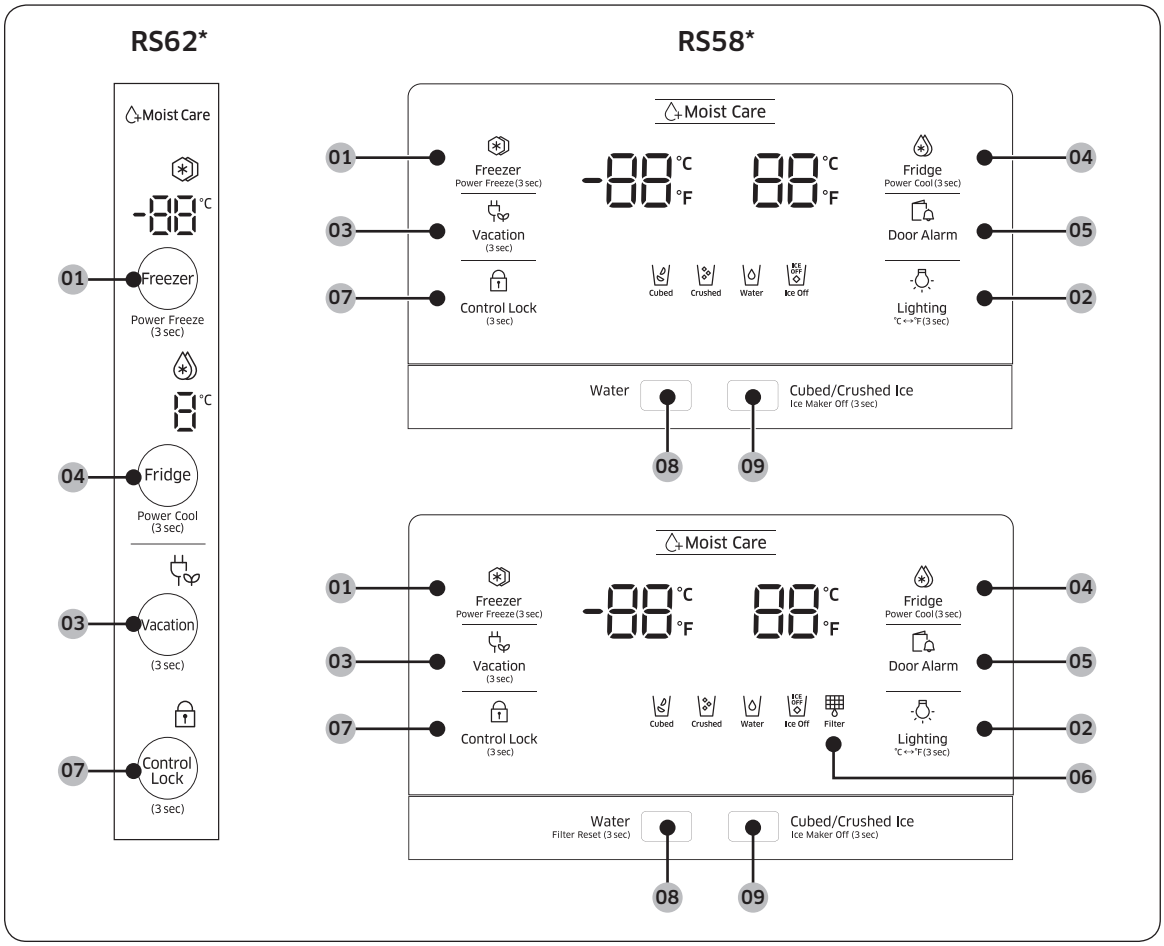

01 Freezer (Congelator) / Power Freeze (Congelare rapidă)

02 Lighting (Iluminare) / °C ↔°F

03 Vacation (Concediu)

04 Fridge (Frigider) / Power Cool (Răcire rapidă)

05 Door Alarm (Alarmă pentru ușă)

06 Filter (Filtru) *

07 Control Lock (Blocare comenzi)

08 Water (Apă) / Filter Reset (Resetare filtru) *

09 Cubed/Crushed Ice (Gheață cuburi/zdrobită) / Ice Maker Off (Dispozitiv de produs gheață oprit)

* Numai la modelele aplicabile

Untitled-91 40 7/18/2017 6:20:48 PM

01 Congelator / Congelare rapidă (3 sec.)

Freezer (Congelator)	Butonul **Freezer (Congelator)** se poate folosi pentru setarea temperaturii congelatorului sau pentru activarea/dezactivarea funcției Congelare rapidă. Temperaturile disponibile sunt cuprinse între -15 °C (5 °F) și -23 °C (-8 °F).
Power Freeze (Congelare rapidă)	Caracteristica Congelare rapidă accelerează procesul de înghețare la viteza maximă a ventilatorului. Congelatorul funcționează la viteză maximă timp de câteva ore, apoi revine la temperatura anterioară. • Pentru a activa caracteristica Congelare rapidă, apăsați lung **Freezer (Congelator)**, timp de 3 secunde. Indicatorul corespunzător (❄) se aprinde, iar frigiderul accelerează procesul de răcire. • Pentru a dezactiva funcția, țineți din nou apăsat **Freezer (Congelator)** timp de 3 secunde. Congelatorul revine la setarea de temperatură anterioară. • Pentru a congela cantități mari de alimente, activați funcția Congelare rapidă timp de cel puțin 24 de ore înainte de a așeza alimentele în congelator. **NOTĂ** Utilizarea caracteristicii Congelare rapidă crește consumul de energie. Asigurați-vă că opriți caracteristica și reveniți la temperatura anterioară dacă nu intenționați s-o utilizați.

02 Iluminare / °C ↔°F (3 sec.)

Butonul **Lighting (Iluminare)** se poate utiliza pentru modificarea scării de temperatură de la Celsius la Fahrenheit. Pentru a comuta scara de temperatură, apăsați și mențineți butonul **Lighting (Iluminare)** timp de 3 secunde, pentru a modifica scara curentă de temperatură.

03 Concediu

Vacation (Concediu)	Butonul **Vacation (Concediu)** se poate utiliza pentru a activa/dezactiva modul Concediu. Dacă plecați în concediu sau într-o călătorie de afaceri ori nu intenționați să utilizați frigiderul pe o perioadă lungă de timp, utilizați funcția Concediu. Apăsați și mențineți butonul **Vacation (Concediu)** timp de 3 secunde, pentru a opri funcționarea frigiderului cu indicatorul Concediu corespunzător ( ) aprins. **NOTĂ** Se recomandă cu tărie să goliți compartimentul frigiderului și să vă asigurați că ușa este închisă.

Untitled-91 41 7/18/2017 6:20:48 PM

Operații

04 Frigider / Răcire rapidă (3 sec.)

Butonul **Fridge (Frigider)** se poate folosi pentru setarea temperaturii frigiderului sau pentru activarea/dezactivarea funcției Răcire rapidă.

Fridge (Frigider)	Puteți regla manual temperatura de răcire a frigiderului. Apăsați în continuare **Fridge (Frigider)** pentru a parcurge bara de temperaturi și selectați temperatura dorită între 1 °C (34 °F) și 7 °C (44 °F).
Power Cool (Răcire rapidă)	Caracteristica Răcire rapidă accelerează procesul de răcire la viteza maximă a ventilatorului. Aceasta este utilă pentru a răci rapid alimentele care se strică repede sau după ce ușa este lăsată deschisă un anumit timp. Frigiderul funcționează la viteză maximă timp de câteva ore, apoi revine la temperatura anterioară. Apăsați și mențineți **Power Cool (Răcire rapidă)** timp de 3 secunde.

05 Alarmă pentru ușă

Door Alarm (Alarmă pentru ușă)	Puteți seta alarma pentru un memento. Dacă ușa este ținută deschisă mai mult de 2 minute, alarma se declanșează cu indicatorul de alarmă ( ) luminând intermitent. Alarma este activată din fabrică. Pentru a dezactiva alarma, apăsați **Door Alarm (Alarmă pentru ușă)**. Pentru activare, apăsați din nou **Door Alarm (Alarmă pentru ușă)**.

06 Filtru

Ciclul de viață pentru filtru va fi resetat, iar indicatorul de filtru se va opri. La deschiderea sau închiderea ușii, pictograma va lumina intermitent în roșu timp de câteva secunde.

Untitled-91 42 7/18/2017 6:20:49 PM

07 Blocare comenzi (3 sec.)

Control Lock (Blocare comenzi)	Pentru a activa funcția Blocare comenzi, țineți apăsat butonul **Control Lock (Blocare comenzi)** timp de 3 secunde. Comenzile de pe afișaj sunt dezactivate și dozatorul nu funcționează chiar dacă apăsați maneta corespunzătoare. Pentru dezactivare, mențineți din nou apăsat timp de 3 secunde.

08 Apă / Resetare filtru (3 sec.)

Butonul **Water (Apă)** se poate utiliza pentru dozarea de apă sau pentru resetarea filtrului de apă.

Dozare	Apăsați pe **Water (Apă)** pentru a doza apă. În acest mod, nu se va doza gheață.
Filter Reset (Resetare filtru)	După circa 6 luni (aproximativ 300 de galoni) de utilizare a filtrului de apă original, indicatorul Filtru luminează roșu intermitent, pentru a vă reaminti că filtrul necesită înlocuire. Dacă se întâmplă acest lucru, înlocuiți filtrul și țineți apăsat **Filter Reset (Resetare filtru)** timp de 3 secunde. **NOTĂ** În unele regiuni, apa conține cantități relativ mari de calcar. Aceasta poate reduce ciclul de viață pentru filtru. În aceste zone, va trebui să înlocuiți filtrul de apă mai des decât se specifică mai sus.

09 Gheață cuburi/zdrobită / Dispozitiv de produs gheață oprit (3 sec.)

Cubed/Crushed Ice (Gheață cuburi/ zdrobită)	Puteți selecta un tip de gheață. Apăsați pe buton pentru a comuta între gheața cuburi și gheața zdrobită. Indicatorul corespunzător de oprește.
Ice Maker Off (Dispozitiv de produs gheață oprit)	Pentru a dezactiva producerea gheții, țineți apăsat timp de 3 secunde. În acest mod, producerea gheții este dezactivată chiar dacă apăsați pe **Cubed/Crushed Ice (Gheață cuburi/zdrobită)**.

Untitled-91 43 7/18/2017 6:20:49 PM

Operații

Setări de temperatură

Pentru o funcționare optimă vă recomandăm să setați temperatura la -19 °C (-2 °F) pentru congelator și la 3 °C (37 °F) pentru frigider.

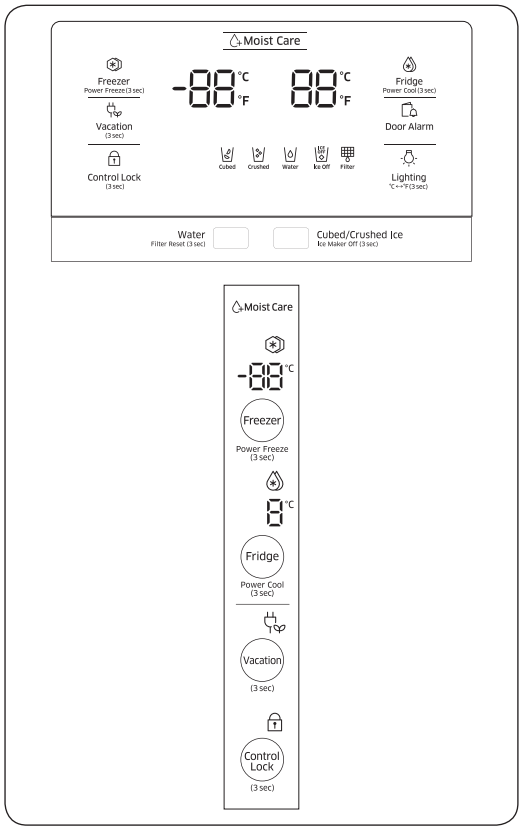

Congelator

Temperatura congelatorului poate fi reglată între -23 °C (-9 °F) și -15 °C (5 °F).

Pentru a schimba temperatura, apăsați **Freezer (Congelator)** până când se selectează temperatura dorită. Temperatura se schimbă cu 1 unitate.

- Se recomandă: -19 °C (-2 °F)

NOTĂ

Înghețata se poate topi la -15 °C (5 °F).

Frigider

Temperatura frigiderului poate fi reglată între 1 °C (34 °F) și 7 °C (44 °F).

Pentru a schimba temperatura, apăsați **Fridge (Frigider)** până când se selectează temperatura dorită. Temperatura se schimbă cu 1 unitate.

- Se recomandă: 3 °C (37 °F)

Temperatura congelatorului sau a frigiderului poate crește dacă deschideți ușa des sau dacă puneți o cantitate mare de alimente în frigider. Dacă se întâmplă acest lucru, afișajul temperaturii clipește până când frigiderul revine la setările de temperatură specificate.

NOTĂ

Dacă clipitul continuă, deconectați cablul de alimentare și reporniți frigiderul după 10 minute.

Untitled-91 44 7/18/2017 6:20:49 PM

Funcții speciale

Frigiderul este prevăzut cu dispozitive destinate utilizatorului, pe care le puteți utiliza pentru comoditate.

Dozatorul de apă (doar la modelele aplicabile)

Cu ajutorul dozatorului de apă puteți doza apă fără a deschide ușa frigiderului.

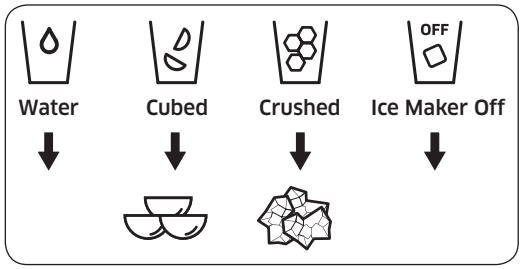

În esență, dozatorul de apă oferă 3 opțiuni: apă rece, cuburi de gheață și gheață zdrobită. Dacă doriți să nu dozați gheață, apăsați pe Ice Maker Off (Dispozitiv de produs gheață oprit).

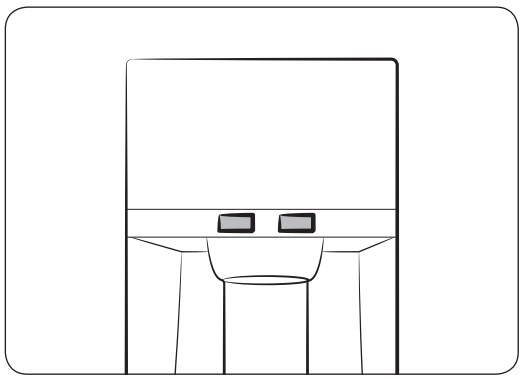

Cu dispozitivul de produs gheață activat,

1. Apăsați pentru a selecta tipul de gheață.
2. Puneți un pahar de apă pe maneta dozatorului și apăsați pe ea. Din dozator este eliberată gheață.
3. Apăsați pentru a selecta apă.
4. Apoi, așezați gheața pe maneta dozatorului și apăsați-o. Din dozator este eliberată apă.

NOTĂ

- Pentru a nu vă stropi, așteptați 2 secunde înainte de a îndepărta paharul după dozare.
- Dozatorul încetează să dozeze dacă apăsați în continuare maneta timp de 1 minut. Pentru a doza mai multă apă, eliberați și apăsați din nou maneta.
- Asigurați-vă că paharul este aliniat cu dozatorul, pentru a preveni vărsarea apei dozate.
- Dacă nu utilizați dozatorul de apă 2-3 zile, apa dozată poate avea un miros sau un gust anormal. Aceasta nu este o defecțiune a sistemului. Aruncați primele 1-2 pahare de apă.

Untitled-91 45
7/18/2017 6:20:49 PM

Operații

Pentru a umple rezervorul de apă

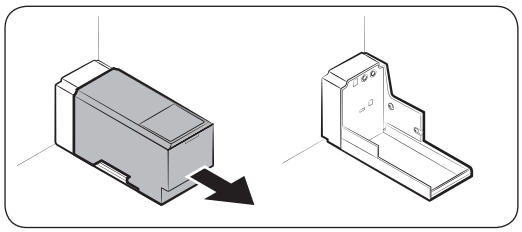

Pentru prima utilizare, curățați interiorul rezervorului de apă și uscați-l bine.

1. Apucați ambele mânere de pe partea din față a rezervorului și scoateți-l prin glisare, conform ilustrației.

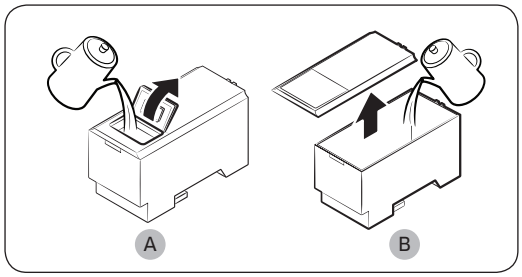

2. Deschideți **capacul din față (A)** al capacului sau **întregul capac (B)** și umpleți rezervorul cu max. 5 litri de apă.

⚠ ATENȚIE

Nu depășiți linia max. Apa se va vărsa.

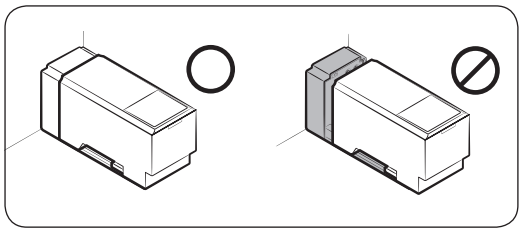

3. Reintroduceți rezervorul de apă și fixați-l în mecanismul dozatorului. Asigurați-vă că partea din față (cu capacul frontal) a rezervorului este orientată înspre partea din față.

⚠ ATENȚIE

- Asigurați-vă că rezervorul de apă se fixează în raft. În caz contrar, este posibil ca rezervorul de apă să nu funcționeze corect.
- Nu utilizați frigiderul fără a introduce rezervorul de apă. Acest lucru poate reduce performanța răcirii.
- Umpleți rezervorul doar cu apă potabilă, precum apă minerală sau apă purificată. Nu utilizați alte lichide.
- Mutați cu grijă un rezervor plin. Poate surveni vătămare corporală dacă rezervorul este scăpat.
- Nu încercați să demontați pompa internă pe cont propriu. Dacă pompa internă este deteriorată sau deconectată de la rezervorul de apă, dozatorul nu funcționează.

La prima utilizare

- Împingeți maneta dozatorului timp de 10 secunde pentru a scoate aerul din furtunurile sistemului de alimentare cu apă.
- Aruncați primele șase pahare de apă pentru a îndepărta impuritățile din sistemul de alimentare cu apă.

Untitled-91 46 7/18/2017 6:20:50 PM

Pentru a doza apă

Așezați un pahar sub robinetul de apă și împingeți ușor maneta dozatorului cu paharul.

⚠ ATENȚIE

- Asigurați-vă că paharul este aliniat cu dozatorul, pentru a preveni vărsarea apei dozate.
- Dacă nu utilizați dozatorul de apă 2-3 zile, apa dozată poate avea un miros sau un gust anormal. Aceasta nu este o defecțiune a sistemului. Aruncați primele 1-2 pahare de apă.

Producerea gheții (doar la modelele aplicabile)

Frigiderul are încorporat un dispozitiv de produs gheață, care dozează gheață în mod automat, astfel încât să vă puteți bucura de apă filtrată cu gheață cuburi sau zdrobită, conform preferințelor dvs.

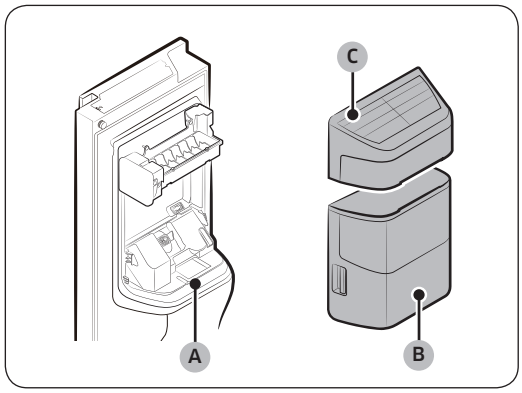

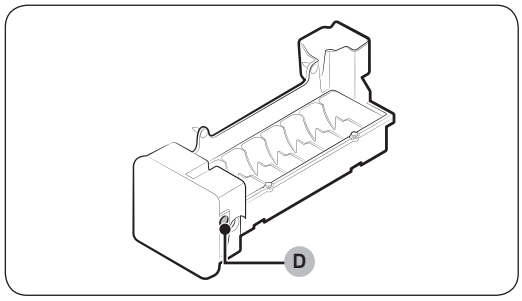

Dacă nu se dozează gheața, verificați mai întâi dispozitivul de gheață, dacă produce gheață în mod corespunzător.

Pentru a verifica dispozitivul de produs gheață

1. Țineți ușor **recipientul dispozitivului de produs gheață (B)** cu ambele mâini și îndepărtați-l de pe **coloana de gheață (A)**.
2. Verificați recipientul dispozitivului de produs gheață, pentru a vedea dacă acesta conține gheață în mod corespunzător.
3. Apoi, țineți **capacul dispozitivului de produs gheață (C)** și ridicați-l ușor, pentru a-l îndepărta.
4. Apăsați **Test (D)** de pe partea laterală a dispozitivului de produs gheață. Veți auzi o melodie (ding-dong) la apăsarea butonului.
5. Veți auzi o altă melodie dacă dispozitivul de produs gheață funcționează corespunzător.

NOTĂ

Dacă acest simptom continuă, contactați instalatorul furtunului de apă sau un centru local de service Samsung.

⚠ ATENȚIE

- Nu apăsați butonul în mod repetat după umplerea tăviței de gheață cu gheață sau cu apă. Apă se poate revărsa, iar gheața se poate bloca.

Untitled-91 47 7/18/2017 6:20:50 PM

Operații

- Atunci când frigiderul își reia alimentarea electrică după o pană de curent, recipientul dispozitivului de produs gheață poate conține un amestec de cuburi de gheață topite și blocate, ceea ce conduce la defectarea sistemului. Pentru a împiedica acest lucru, asigurați-vă că goliți recipientul dispozitivului de produs gheață înainte de a utiliza frigiderul.
- Ca să împiedicați căderea recipientului dispozitivului de produs gheață, asigurați-vă că folosiți ambele mâini atunci când scoateți sau reintroduceți recipientul dispozitivului de produs gheață.
- Nu lăsați copiii să se agațe de dozatorul de gheață sau de recipientul dispozitivului de produs gheață sau să se joace cu acestea. Copiii se pot răni.
- Nu introduceți degetele sau alte obiecte în orificiul dozatorului sau în coloana de gheață. Aceasta poate provoca vătămări corporale sau deteriorarea proprietății.

NOTĂ

- Dacă scoateți recipientul dispozitivului de produs gheață, indicatorul Ice Maker Off (Dispozitiv de produs gheață oprit) (*)) va lumina intermitent.
- Scoaterea recipientului Ice Maker Off gheață nu afectează performanțele termice și mecanice ale frigiderului.
- Volumul declarat al congelatorului se bazează pe utilizarea ghidajului congelatorului după scoaterea dispozitivului de produs gheață, a recipientului pentru gustări și a sertarului de sus.

Untitled-91 48 7/18/2017 6:20:50 PM

Pentru a obține mai mult spațiu de depozitare (numai la modelele aplicabile)

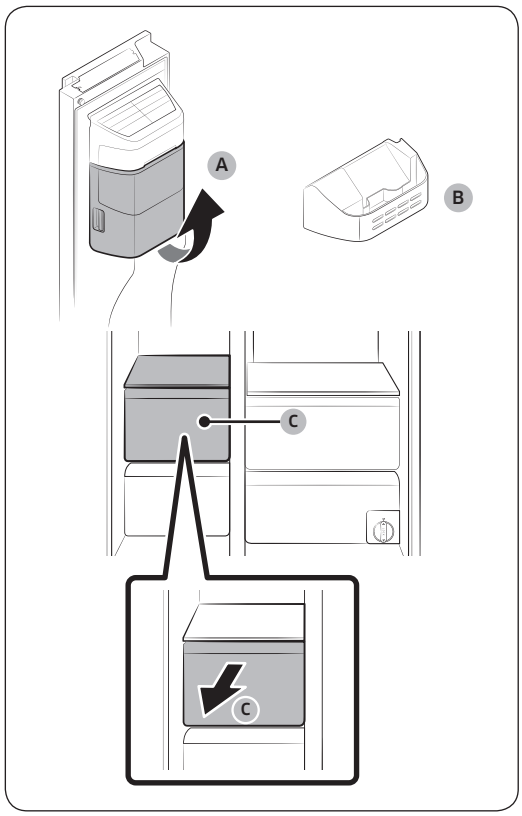

Dacă nu utilizați dispozitivul de produs gheață și aveți nevoie de mai mult spațiu de stocare, scoateți **recipientul dispozitivului de produs gheață (A)** și recipientul pentru gustări. Apoi introduceți **ghidajul congelatorului (B)** în locul recipientului dispozitivului de produs gheață. Pentru a asigura mai mult spațiu, scoateți **sertarul de sus (C)** al congelatorului.

Untitled-91 49 7/18/2017 6:20:51 PM

Operații

Recipientul dispozitivului de produs gheață

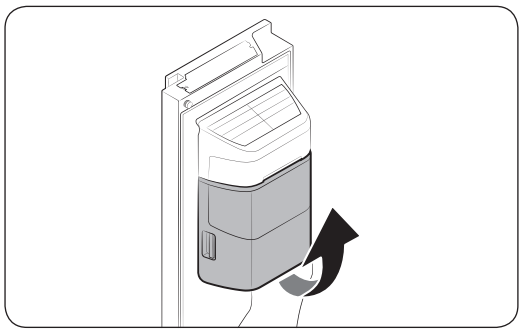

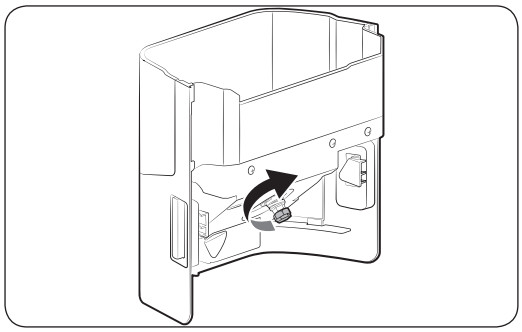

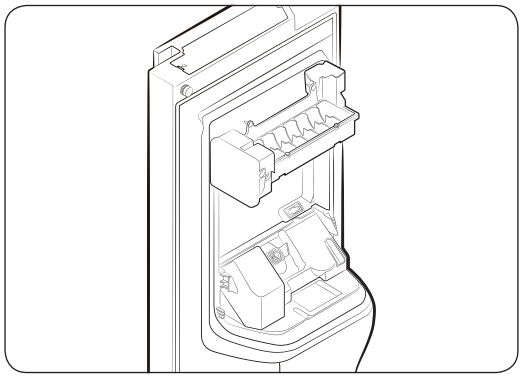

Dacă nu dozați gheață pentru o perioadă extinsă, gheața poate forma cocoloașe în interiorul recipientului. În acest caz, scoateți și goliți recipientul dispozitivului de produs gheață.

1. Pentru a scoate recipientul dispozitivului de produs gheață, ridicați-l ușor și trageți-l afară încet, ținând de mânere cu ambele mâini.
2. Scoateți și goliți recipientul dispozitivului de produs gheață.
3. Când ați terminat, rotiți mânerul dințat din spatele recipientului cu 90° și reintroduceți recipientul la poziție. Asigurați-vă că recipientul este introdus corespunzător până când auziți un declic.
4. Mențineți apăsat **Ice Maker Off (Dispozitiv de produs gheață oprit)** timp de 3 secunde pentru a reseta dispozitivul de produs gheață.

⚠ ATENȚIE

- Nu exercitați forță excesivă asupra capacului recipientului. Capacul se poate sparge.
- Nu trântiți ușa. Se poate vărsa apă peste dispozitivul de produs gheață.
- Pentru a preveni vătămări corporale, curățați orice gheață sau apă căzută pe podea.
- Pentru a preveni accidentele sau vătămările corporale, nu lăsați copiii să se joace cu dozatorul de apă sau cu dispozitivul de produs gheață.
- Nu puneți mâna sau un obiect pe coloana de gheață. Aceasta poate provoca vătămări corporale sau deteriorarea produsului.

NOTĂ

- Dacă indicatorul Ice Maker Off (Dispozitiv de produs gheață oprit) ( ) luminează intermitent, scoateți și reintroduceți dispozitivul de produs gheață. Asigurați-vă că efectuați reinserția în mod corespunzător.

Untitled-91 50 7/18/2017 6:20:51 PM

- Orice sunet emis de dispozitivul de produs gheață în procesul de producere a gheții este normal.
- Când ușa este deschisă, nici dispozitivul de produs gheață, nici dozatorul de apă nu funcționează.

Presiunea apei

Dacă doriți să verificați cantitatea de apă care curge în tava de gheață, urmați acești pași.

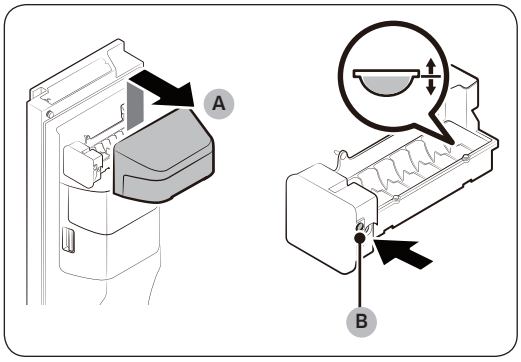

1. Ridicați ușor în sus **capacul dispozitivului de produs gheață (A)** pentru a-l scoate.
2. Apăsați pe **Test (B)** de pe latura dispozitivului de produs gheață. În mod normal, containerul cu cuburi de gheață se umple cu apă în câteva minute.
3. Dacă nivelul de apă este inferior celui scontat, verificați presiunea apei sau conducta de alimentare cu apă de la sursa de apă. Aceasta nu este o defecțiune a sistemului.

⚠ ATENȚIE

- Nu apăsați pe **Test** în mod repetat atunci când tava este umplută cu apă. Apă se poate revărsa, iar gheața se poate bloca.
- Asigurați-vă că recipientul dispozitivului de produs gheață este introdus corespunzător. În caz contrar, dispozitivul de produs gheață nu va funcționa.

Untitled-91 51 7/18/2017 6:20:51 PM

Operații

Smart Eco (numai modelele aplicabile)

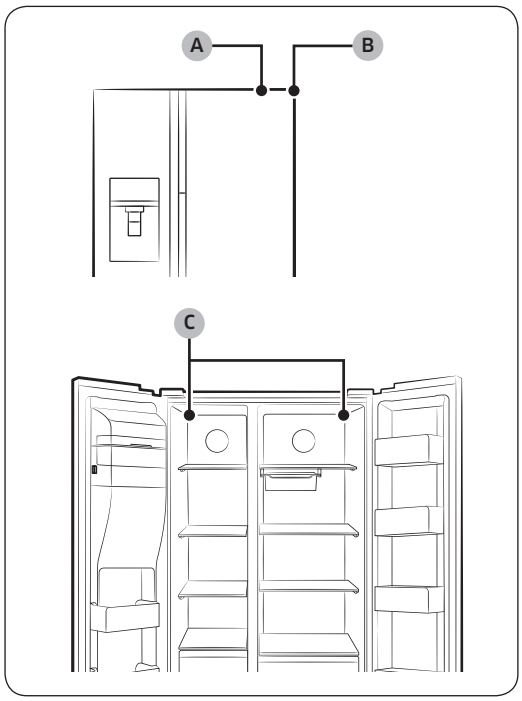

Sistemul Smart Eco controlează în mod inteligent frigiderul în funcție de mediul de funcționare, pentru a păstra alimentele proaspete, utilizând 4 senzori situați pe părțile interioare și exterioare ale frigiderului. De asemenea, acest sistem inteligent monitorizează modelele de utilizare și starea de operare, pentru reducerea consumului de energie.

A. Senzor de temperatură extern

B. Senzor de umiditate extern

C. Senzori de temperatură interni

Untitled-91 52 7/18/2017 6:20:51 PM

Întreținerea

Manipularea și întreținerea

Rafturi (frigider/congelator)

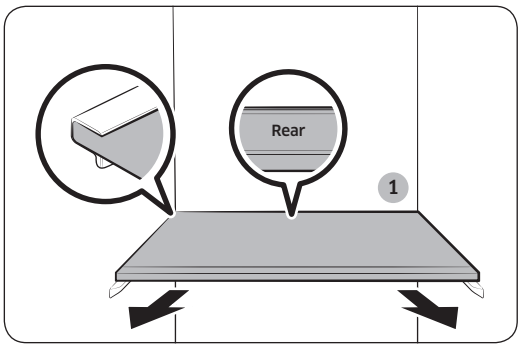

- Pentru a scoate un raft, deschideți complet ușa corespunzătoare. Țineți partea frontală a raftului, ridicați ușor în sus și trageți la exterior.
- Dacă ușa nu se deschide complet, trageți de raft pe jumătate și rotiți-l pentru a-l scoate.

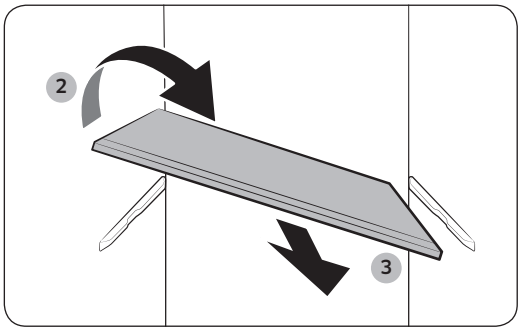

⚠ ATENȚIE

- Raftul trebuie să fie introdus corect. Nu îl introduceți cu fața în jos.
- Recipientele din sticlă pot zgâria suprafața rafturilor din sticlă.

Mutarea rafturilor (frigider/congelator)

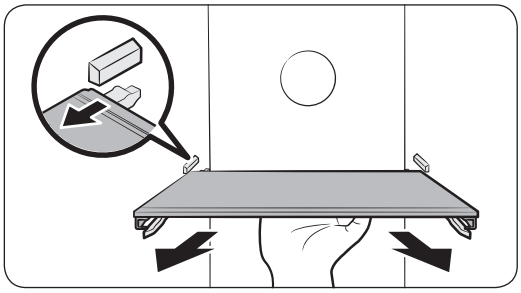

- Pentru a scoate raftul, țineți partea de jos a acestuia și ridicați-l ușor în sus și trageți-l la exterior.

NOTĂ

Nu țineți de partea frontală a raftului pentru a-l trage în afară. Raftul nu se slăbește în partea frontală.

Untitled-91 53 7/18/2017 6:20:52 PM

Întreținerea

Suportul de pe ușă

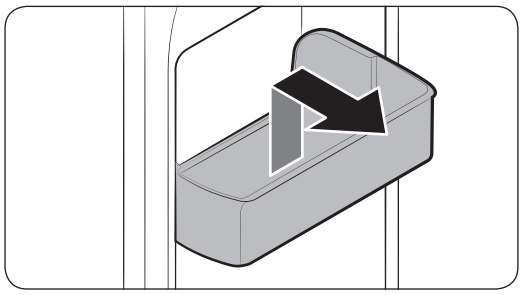

Pentru a scoate un suport de pe ușă, țineți de părțile din față ale suportului și ridicați ușor.

Sertare

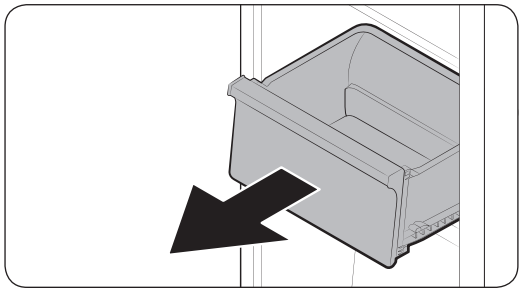

Ridicați ușor de partea din față a sertarului și trageți.

Untitled-91 54 7/18/2017 6:20:52 PM

Sertarul pentru legume/Sertarele cu vid

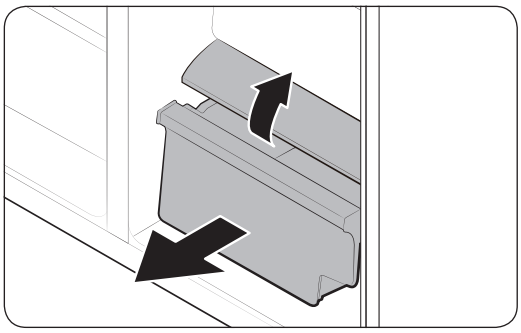

Pentru a scoate sertarul pentru legume din frigider sau sertarul cu vid din congelator.

1. Mai întâi, scoateți sertarele multifuncționale alăturate, dacă este necesar.

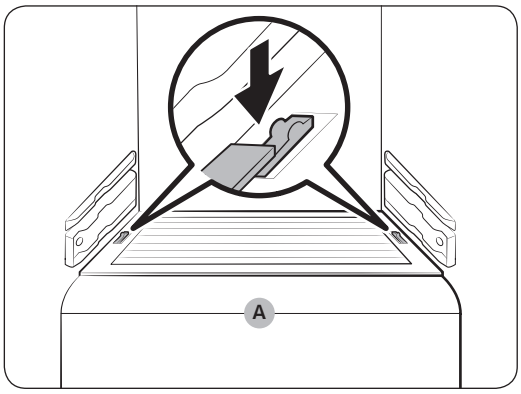

2. Dacă frigiderul este prevăzut cu un capac (A) pentru sertarul de legume/cu vid, scoateți capacul. Pentru aceasta, glisați capacul la exterior menținând în jos clemele de pe fiecare parte a capacului.
3. Trageți ușor la exterior sertarul de legume/cu vid.

Untitled-91 55 7/18/2017 6:20:53 PM

Întreținerea

Dispozitivul de etanșare (numai modelele aplicabile)

Pentru a scoate dispozitivul de etanșare

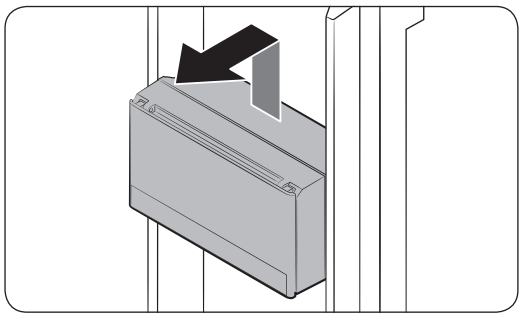

Ridicați ușor dispozitivul și apoi trageți în față în timp ce țineți de partea inferioară.

Pentru a reintroduce dispozitivul de etanșare

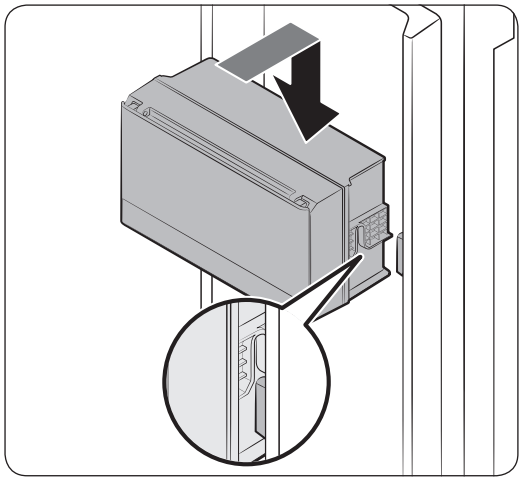

1. Așezați dispozitivul pe partea din față a carcasei. Apoi, introduceți dispozitivul prin coborâre .

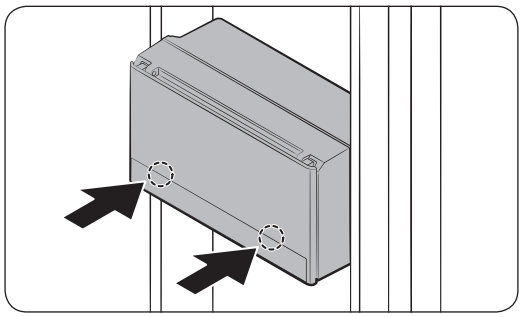

2. Apăsați ambele balamale pe dispozitiv pentru a-l bloca. Atunci când dispozitivul este blocat corespunzător, veți auzi un clic sonor.

⚠ **ATENȚIE**

- Asigurați-vă că dispozitivul de etanșare este blocat. În caz contrar, dispozitivul poate provoca zgomote atunci când deschideți și închideți ușa.

Untitled-91 56 7/18/2017 6:20:53 PM

Recipientul dispozitivului de produs gheață

Pentru a scoate recipientul dispozitivului de produs gheață, consultați sesiunea Diagnostic de la pagina 50.

Curățarea

Interior și exterior

⚠ AVERTIZARE

- Nu utilizați benzen, diluant sau detergent casnic/auto precum Clorox™ în scopul curățării. Acestea pot deteriora suprafețele frigiderului și pot provoca incendiu.
- Nu pulverizați apă pe frigider. Aceasta poate provoca electrocutare.
- Nu așezați niciodată degetele sau alte obiecte în orificiul dozatorului.

Utilizați în mod regulat o cârpă uscată pentru a îndepărta toate substanțele străine, precum praful sau apa, de pe pinii ștecherului și de pe punctele de contact.

1. Deconectați cablul de alimentare de la priză.
2. Utilizați o cârpă moale, fără scame, umedă sau un prosop de hârtie pentru a curăța interiorul și exteriorul frigiderului.
3. Când terminați, utilizați o cârpă uscată sau un prosop de hârtie pentru a usca bine.
4. Conectați cablul de alimentare la priză.

Untitled-91 57 7/18/2017 6:20:53 PM

Întreținerea

Înlocuirea

Filtrul de apă (numai la modelele aplicabile)

⚠ AVERTIZARE

- Nu uitlizați filtre de apă de la producători terți. Utilizați numai filtre furnizate sau aprobate de Samsung.
- Filtrele neaprobate pot avea scurgeri și pot defecta frigiderul, provocând electrocutare. Samsung nu își asumă nicio responsabilitate pentru nicio deteriorare care poate surveni ca urmare a utilizării de filtre de apă produse de companii terțe.

Indicatorul pentru filtru (🚰) devine roșu, pentru a vă aminti că este timpul să înlocuiți filtrul.

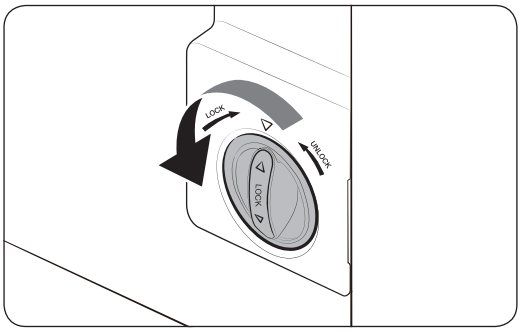

1. Rotiți butonul cartușului filtrului cu 90 de grade în sens invers acelor de ceasornic. Cartușul filtrului se va debloca.

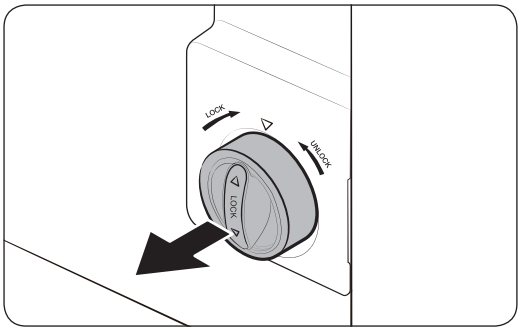

2. Trageți cartușul în afară.

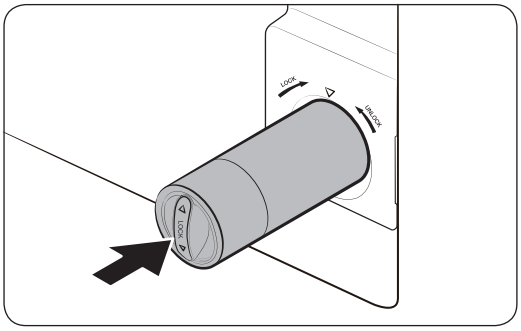

3. Introduceți un nou cartuș pentru filtru. Utilizați numai filtre furnizate sau aprobate de Samsung.

Untitled-91 58 7/18/2017 6:20:54 PM

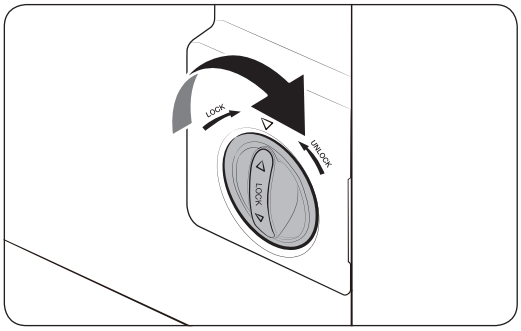

4. Rotiți butonul cartușului filtrului în sensul acelor de ceasornic, pentru a-l bloca pe poziție.
5. Țineți apăsat **Filter Reset (Resetare filtru)** de pe panoul de caracteristici timp de 3 secunde, pentru a reseta ciclul de viață al filtrului. Indicatorul filtrului (🧽) se oprește.
6. Atunci când înlocuirea este completă, lăsați să curgă 4 litri de apă, pentru a elimina impuritățile de pe furtunul de apă. Consultați sesiunea Curățare pentru mai multe informații.

NOTĂ

- Un filtru nou instalat poate face ca dozatorul de apă să împroaște cu puțină apă. Acest lucru se întâmplă pentru că intră aer pe furtunul de apă.
- Procesul de înlocuire poate face ca frigiderul să picure apă pe pardoseală. Dacă se întâmplă acest lucru, ștergeți cu lavete uscate.

Sistemul de filtrare a apei cu osmoză inversă

Presiunea apei din sistemul de alimentare cu apă către un sistem de filtrare a apei cu osmoză inversă trebuie să fie între 35 psi și 120 psi (241 kPa și 827 kPa).

Presiunea apei din sistemul de filtrare a apei cu osmoză inversă la furtunul de apă rece al frigiderului trebuie să fie de cel puțin 40 psi (276 kPa). Dacă presiunea apei este mai mică decât cea specificată:

- Verificați pentru a vedea dacă filtrul de sedimente din sistemul cu osmoză inversă este blocat sau nu. Înlocuiți filtrul dacă este necesar.
- umpleți cu apă rezervorul de apă din sistemul cu osmoză inversă.
- dacă frigiderul dvs. este prevăzut cu filtru de apă, poate reduce mai mult presiunea apei atunci când este folosit în combinație cu un sistem cu osmoză inversă. Scoateți filtrul de apă.

Pentru mai multe informații sau pentru reparații, contactați un instalator autorizat.

Comandarea unui filtru nou

pentru a achiziționa un nou filtru de apă, contactați un centru de service Samsung local.

Lămpile și filtrul antibacterian

Nici lămpile și nici filtrul antibacterian nu pot fi schimbate de utilizator. Nu încercați să le înlocuiți pe cont propriu. Pentru a le înlocui, contactați un centru local de service Samsung.

Untitled-91 59 7/18/2017 6:20:54 PM

Depanarea

Dacă întâmpinați o situație anormală cu frigiderul, mai întâi verificați tabelul de mai jos și încercați sugestiile.

Instrucțiuni generale

Simptom	Acțiune
Nu funcționează sau nu răcește.	• Asigurați-vă că este conectat corect cablul de alimentare. • Asigurați-vă că este setat corect controlul de temperatură. Încercați să setați la o temperatură mai mică. • Asigurați-vă că frigiderul este la distanță de lumina directă a soarelui sau de o sursă de încălzire. Nerespectarea acestei instrucțiuni poate afecta performanța răcirii. • Asigurați-vă că frigiderul are suficient spațiu față de partea din spate și pereții laterali sau față de dulap. Nerespectarea acestei instrucțiuni poate afecta performanța răcirii. • Prea multe alimente pot bloca aerisirea frigiderului. Pentru a menține frigiderul în stare normală de funcționare, nu introduceți prea multe alimente.
Alimentele din frigider îngheață.	• Verificați dacă este setat controlul de temperatură la cea mai joasă temperatură. Dacă da, schimbați cu o temperatură mai mare sau optimă. • Acest lucru se întâmplă dacă temperatura ambientală este prea mică. Setați temperatura la una mai ridicată. • Verificați dacă alimentele ce conțin multă apă sunt așezate în cea mai rece zonă a frigiderului sau lângă fanta de răcire. Dacă da, mutați alimentele pe alte rafturi din frigider.
Emite zgomote.	• Asigurați-vă că frigiderul este instalat pe o suprafață stabilă, plană. • Asigurați-vă că frigiderul are suficient spațiu față de partea din spate și pereții laterali sau față de dulap. • Asigurați-vă că mențineți frigiderul fără impurități sau obiecte străine în interior sau dedesubt. • Frigiderul poate produce un ticăit din interior când diferitele accesorii se contractă sau se expandează. Aceasta nu este o defecțiune a sistemului.
Colțurile din față și lateralele se încălzesc și formează condens.	• Pentru a preveni formarea condensului, frigiderul are țevi anti-încălzire pe colțurile frontale. Dacă temperatura ambientală crește, este posibil ca acest echipament să nu funcționeze eficient. Aceasta nu este o defecțiune a sistemului. • Asigurați-vă că ușa este închisă corect. Se poate forma condens dacă lăsați ușa deschisă pentru un anumit timp. • Condensul se poate forma pe suprafața exterioară a frigiderului dacă aerul umed vine în contact cu suprafața rece a frigiderului.

Untitled-91 60 7/18/2017 6:20:54 PM

Simptom	Acțiune
Dispozitivul de produs gheață nu produce gheață.	• Trebuie să așteptați 12 ore până când frigiderul produce gheață. • Asigurați-vă că dispozitivul de produs gheață nu este oprit în timpul producerii gheții. • Asigurați-vă că rezervorul de apă este plin cu apă. • Verificați dacă recipientul pentru gheață conține cocoloașe de gheață. Dacă da, goliți recipientul și încercați din nou.
Dozatorul de apă nu funcționează.	• Verificați dacă rezervorul de apă este înghețat. Dacă da, selectați o temperatură mai ridicată a frigiderului. • Asigurați-vă că rezervorul de apă este plin cu apă. • Asigurați-vă că rezervorul de apă este instalat corect. • Asigurați-vă că filtrul de apă este instalat corect.
Emite un sunet ca o bolboroseală.	• Frigiderul emite acest sunet în cursul procesului de răcire, ceea ce este normal.
Un miros neplăcut iese din frigider.	• Verificați dacă există alimente stricate. Vă recomandăm să curățați frigiderul în mod regulat și să scoateți toate articolele alimentare stricate sau suspecte. • Asigurați-vă că alimentele cu miros puternic sunt acoperite ermetic.
Se formează gheață pe pereții interiori.	• Asigurați-vă că alimentele nu blochează fantele frigiderului. De asemenea, este important să aranjați articolele alimentare uniform, pentru aerisire. • Asigurați-vă că ușa este închisă corect.
Se formează condens pe pereții interiori sau pe legume.	• Acest lucru se întâmplă când alimentele care conțin multă apă sunt depozitate neacoperite sau când ușa a fost lăsată deschisă o vreme. • Asigurați-vă că alimentele sunt acoperite sau așezate în containere ermetice.
Dispozitivul de produs gheață nu eliberează cuburi de gheață.	Încercați următoarele: • Apăsați maneta dozatorului de apă pentru a verifica alimentarea cu apă. • Apăsați maneta dozatorului de gheață pentru a verifica funcționarea motorului zdrobitorului din ansamblul dispozitivului de produs gheață. • Verificați dacă există obiecte care împiedică motorul zdrobitorului să funcționeze. Dacă există, scoateți obiectele și curățați zona motorului. • Dacă dispozitivul de produs gheață nu a fost folosit pentru o perioadă lungă de timp, recipientul de gheață poate conține bucăți de gheață care împiedică zdrobitorul să funcționeze corect. În acest caz, scoateți recipientul pentru gheață și goliți-l, apoi încercați să eliberați gheață.

Untitled-91 61 7/18/2017 6:20:54 PM

Notă

Notă

SAMSUNG

Contactați SAMSUNG WORLD WIDE

Dacă aveți întrebări sau comentarii privind produsele Samsung, vă rugăm să contactați centrul SAMSUNG de relații cu clienții.

Țară	Centru de contact	Site web
UKRAINE	0-800-502-000	www.samsung.com/ua/support (Ukrainian) www.samsung.com/ua_ru/support (Russian)
MOLDOVA	0-800-614-40	www.samsung.com/support





DA68-03650F-01