Pioneer

Руководство Пользователя



МАШИНА СУШИЛЬНАЯ

DM-140800W_WH

Уважаемый покупатель!

Благодарим Вас за выбор продукции PIONEER. Мы рады предложить Вам изделия, разработанные в соответствии с высокими требованиями к качеству и функциональности. Мы уверены, что Вы будете довольны приобретением изделия нашей фирмы.

Перед началом эксплуатации прибора внимательно прочитайте данное руководство, в котором содержится важная информация, касающаяся вашей безопасности, а также рекомендации по правильному использованию прибора и уходу за ним, чтобы предотвратить повреждение прибора из-за неправильного его использования.

Позаботьтесь о сохранности настоящего Руководства, используйте его в качестве справочного материала при дальнейшем использовании прибора.

СОДЕРЖАНИЕ

НАЗНАЧЕНИЕ 4
МЕРЫ БЕЗОПАСНОСТИ И ПРЕДОСТОРОЖНОСТИ 4
УСТРОЙСТВО И КОМПЛЕКТАЦИЯ 9
ПАНЕЛЬ УПРАВЛЕНИЯ 10
УСТАНОВКА 13
ПОДГОТОВКА К СУШКЕ 15
ПРОГРАММЫ СУШКИ 17
ПОРЯДОК ЭКСПЛУАТАЦИИ 18
ЧИСТКА И ТЕХНИЧЕСКОЕ ОБСЛУЖИВАНИЕ 19
УСТРАНЕНИЕ НЕИСПРАВНОСТЕЙ 21
БЕЗОПАСНАЯ УТИЛИЗАЦИЯ 23
ТЕХНИЧЕСКИЕ ХАРАКТЕРИСТИКИ 23
СЕРВИСНОЕ ОБСЛУЖИВАНИЕ 24

НАЗНАЧЕНИЕ

Сушильная машина предназначена исключительно для использования в домашних условиях для сушки предварительно постиранного белья, одежды, других текстильных изделий и верхней одежды, на которых есть этикетка о возможности машинной сушки.
Благодаря использованию теплового насоса обеспечивается эффективная и бережная сушка при невысоких температурах, что значительно снижает вероятность усадки и повреждения белья. Использование теплового насоса позволяет значительно экономить электроэнергию в процессе сушки.
Сушильная машина предназначена для использования в бытовых условиях. Промышленное, коммерческое или любое другое нецелевое использование сушильной машины, а также обработка в ней любых материалов и изделий, не имеющих соответствующей маркировки, будет считаться нарушением условий надлежащей эксплуатации изделия.
Производитель не несет ответственности за любые повреждения и ущерб, возникшие в результате использования аппарата не по назначению или с нарушением правил эксплуатации.

МЕРЫ БЕЗОПАСНОСТИ И ПРЕДОСТОРОЖНОСТИ

Перед началом установки и эксплуатации полностью прочитайте данный раздел и следуйте всем инструкциям во время установки и эксплуатации сушильной машины.

Требования электробезопасности

- Перед подключением сушильной машины к электросети убедитесь, что характеристики сети совпадают с указанными на маркировке сушильной машины.
- Сушильная машина разработана исключительно для бытового применения внутри помещений. Прибор не предназначен для использования вне помещений.
- Электрическая безопасность прибора гарантирована лишь в том случае, если он подключен к системе защитного заземления, смонтированной по всем правилам. В данном приборе используется заземляющий сетевой провод и вилка с заземляющим контактом. Вилка подсоединяется к розетке, которая должна быть правильно заземлена. Если вы не можете подключить прибор к соответствующей розетке, обратитесь к специалисту-электрику. Не пытайтесь самостоятельно переделать вилку или розетку. Запрещается выполнять заземление устройства на газовые, водопроводные, отопительные трубы, телефонные линии, соединять его с проводом фазы или нуля.
- Для дополнительной защиты в цепи питания целесообразно установить устройство защитного отключения (УЗО) с номинальным током срабатывания, не превышающим 30 мА. Для правильной установки УЗО обратитесь к специалисту.
- Розетка должна находиться в непосредственной близости от сушильной машины, чтобы в случае необходимости можно было немедленно отключить прибор от электросети. Допускается отключение от электросети с помощью многополюсного переключателя, установленного выше розетки.
- Во избежание ошибок при установке и использовании розетки и обеспечения безопасности рекомендуется обратиться к квалифицированному электрику.

- Если вилка питания сушильной машины не подходит к розетке, обратитесь в авторизованный сервисный центр или к другому квалифицированному специалисту для замены шнура питания сушильной машины. Новый шнур питания должен быть идентичен оригинальному.
- Данный прибор требуется подключать в электрическую цепь, рассчитанную на энергопотребление не менее 10 А. Чтобы избежать перегрузки сети при использовании данного прибора, не допускайте одновременной его работы в одной и той же электрической цепи с другими приборами с большой потребляемой мощностью.
- Запрещается управлять включением и выключением прибора с помощью внешнего таймера, устройства дистанционного управления или регулировки мощности.
-  При подключении устройства к электрической сети запрещается использовать переходники и разветвители.
- При подключении прибора к электросети не рекомендуется использовать удлинитель, однако если это необходимо, убедитесь, что удлинитель рассчитан на потребляемую мощность прибора и **обеспечивает надежное заземление.**
- Следите за тем, чтобы электрошнур не перекручивался, не перегибался, не пережимался, не соприкасался с острыми предметами, углами и кромками мебели или горячими поверхностями. Не допускайте повреждения изоляции сетевого шнура.
- Запрещено использовать изделие с поврежденным шнуром электропитания. Во избежание поражения электрическим током замену поврежденного шнура питания должен проводить специалист авторизованного сервисного центра или другой квалифицированный специалист.
- Не подключайте устройство к электрической розетке, если у вас мокрые руки.
- Перед выполнением любых операций по чистке и уходу за изделием необходимо отключать прибор от электросети, извлекая вилку сетевого шнура из розетки.
- Во избежание поражения электрическим током запрещается использовать прибор в помещениях с высокой влажностью (например, в ванной комнате, в сырых подвальных помещениях), в непосредственной близости от душа, ванны, умывальника, бассейна, других емкостей с водой или источников влаги.
- Запрещается мыть прибор водой или разбрызгивать не него воду.
- Устанавливайте сушильную машину и розетку так, чтобы брызги воды не попадали на розетку и место присоединения шнура питания к сушильной машине.
-  Запрещается управлять сушильной машиной мокрыми руками или если вы стоите босиком.
- Когда сушильная машина не используется, рекомендуется отключать ее от электросети.
- При отключении сушильной машины от электросети не тяните за шнур питания, а беритесь за вилку.
- Сушильная машина питается от переменного тока, при этом допустимы колебания напряжения в пределах ±10%.

Установка

- Во избежание травм перемещение и установка сушильной машины должны осуществляться минимум двумя людьми. Во время распаковки и установки во избежание порезов следует носить защитные перчатки.

- Установка, включая подключение к электрической сети, должна производиться квалифицированным специалистом.
- Следует ограничить доступ детей в зону проведения работ по установке сушильной машины.
- После распаковки сушильной машины следует убедиться в ее целостности и отсутствии повреждений, которые она могла получить во время транспортировки. При обнаружении повреждений следует немедленно связаться с продавцом товара.
- После окончания установки все упаковочные материалы следует убрать подальше от маленьких детей, т.к. они могут представлять для них угрозу задохнуться.
- Во избежание поражения электрическим током во время установки сушильная машина должна быть отключена от электросети.
- Во время установки следует быть особенно внимательными, чтобы не допустить повреждение кабеля питания сушильной машины.
- Сушильная машина должна быть установлена в бытовом помещении, где температура никогда не опускается ниже +5°C и не поднимается выше +35°C.
- Не допускайте, даже во время хранения, охлаждения сушильной машины ниже 0°C. Если остатки воды внутри элементов сушильной машины замерзнут, это приведет к повреждению устройства. Условия гарантийного обслуживания на такие повреждения не распространяются.
-  В помещении должна быть обеспечена достаточная вентиляция, чтобы не допустить засасывания газов от приборов, работающих на топливе, в т.ч. с использованием открытого огня (это не относится к устройствам, подключенным к внешней вентиляции здания).
- Запрещается устанавливать сушильную машину в местах, где присутствуют едкие или взрывоопасные газы, пары или пыль.
-  Сушильная машина должна быть защищена от экстремальных температур и повышенной влажности, поэтому запрещается устанавливать ее на улице, даже под навесом.
- Во время установки следует убедиться, что сушильная машина устойчиво стоит на всех четырех ножках и все они достают до пола. Если это не так, следует отрегулировать ножки и убедиться с помощью строительного уровня, что машина стоит ровно.
- Сушильная машина, имеющая вентиляционные отверстия на дне, должна быть установлена только на твердый пол. Запрещается устанавливать ее на ковер, т.к. ворс ковра будет препятствовать отводу тепла.
- Выбирайте место установки так, чтобы ничто не препятствовало полному открытию дверцы загрузочного люка.
- Если сушильная машина была перемещена из других температурных условий, после установки выдержите ее не менее 2 часов в новых условиях перед запуском.

Эксплуатация

-  Изделия, испачканные нефтепродуктами, могут спонтанно воспламениться при воздействии на них тепла, в т.ч. в сушильной машине. Вещи в сушильной машине нагреваются, в результате начинается реакция окисления нефтепродуктов, что увеличивает нагрев. Если тепло не может быть отведено, то вещи могут нагреться до такой степени, что воспламенятся.

Складывание в стопки и хранение вещей, испачканных нефтепродуктами, препятствует отводу тепла и создает опасность пожара.

- Изделия, которые были загрязнены маслом, ацетоном, алкоголем, бензином, керосином, пятновыводителем, скипидаром, воском или удалителем воска, следует предварительно выстирать в горячей воде с добавлением повышенного количества средства для стирки перед тем как сушить их в сушильной машине.
-  Запрещается сушить в сушильной машине изделия из вспененного каучука (вспененного латекса), шапочки для душа, текстиль с водонепроницаемым покрытием, прорезиненные ткани, дождевики, велосипедные чехлы, изделия или подушки с наполнителем из вспененного каучука или резины.
- Запрещается сушить в сушильной машине нестиранные грязные вещи. Одежда и ткани, испачканные в растительном или любом другом пищевом масле или средствах ухода за волосами, обязательно должны быть предварительно выстираны в горячей воде с добавлением повышенного количества средства для стирки перед тем как сушить их в сушильной машине. Это позволяет снизить, хотя и не полностью исключить риски.
-  Перед загрузкой мокрых вещей в барабан сушильной машины их следует как следует отжать, чтобы вода не попала на электронные компоненты машины.
- Размягчители ткани и подобные средства следует использовать в соответствии с инструкцией производителя.
-  Перед сушкой одежды следует удалить из карманов все предметы, особенно зажигалки и спички.
-  Во время работы сушильной машины запрещается распылять воспламеняющиеся вещества в том же помещении. При наличии летучих веществ в воздухе, сушильную машину следует выключить и отсоединить от электросети.
-  Не следует сушить вещи в сушильной машине, если для их очистки применялись промышленные химические средства (воспламеняющиеся средства, специальные средства для химчистки и т.п.).
- После загрузки машины плотно закрывайте дверцу, если что-то мешает, не прикладывайте усилий, убедитесь, что какая-либо вещь не попала между дверцей и уплотнителем загрузочного люка.
- Запрещается протягивать руки в барабан во время его вращения.
- Запрещается выключать питание сушильной машины во время ее нормальной работы.
-  Запрещается прикладывать усилия при открытии или закрытии дверцы загрузочного люка. Сразу после окончания сушки вещи очень горячие, будьте осторожны.
- Запрещается останавливать работу сушильной машин до окончания цикла сушки, за исключением случаев, когда вещи будут немедленно извлечены из барабана и развешаны или разложены так, чтобы быстро рассеять тепло.
- Запрещается опираться на дверцу загрузочного люка или использовать ее как ступеньку.
- Запрещается забираться на сушильную машину, облокачиваться на нее или виснуть на ней либо дверце загрузочного люка. Не позволяйте детям и домашним животным взбираться, опираться или висеть на какой-либо части прибора, включая любые выступающие компоненты, такие как дверца прибора.
-  Запрещается ставить на сушильную машину тяжелые предметы и емкости с водой.

- Никогда не ставьте на машину другие приборы, такие как микроволновая печь или варочная панель.
- Держите машину подальше от открытого огня (свечей; кухонных плит), отопительных приборов (батарей отопления, печей, каминов), баллонов со сжиженным газом.
- Никогда не размещайте на машине баллоны под давлением.

Осторожно, дети!

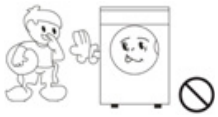

Очень маленьких детей (0-3 года) не следует подпускать к прибору. Маленьких детей (3-8 лет) без постоянного присмотра следует держать подальше от прибора.

- Данный прибор может эксплуатироваться детьми старше 8 лет, и лицами с ограниченными физическими, сенсорными или умственными способностями, или с недостаточным опытом при условии нахождения под присмотром лица, отвечающего за их безопасность, и после получения соответствующих инструкций, позволяющих им безопасно эксплуатировать электроприбор и дающих им представление об опасности, сопряженной с его эксплуатацией.
- Не подпускайте домашних животных к прибору.
- Не позволяйте детям и домашним животным (особенно кошкам) играть на приборе или внутри него.
- Не допускайте детей и домашних животных к прибору, когда его дверца открыта.
- При использовании прибора вблизи детей необходим тщательный присмотр за детьми.
- Убедитесь, что в приборе задействованы все функции защиты от детей, и обязательно выключайте прибор, когда он не используется.
- Чистка и техническое обслуживание не должны выполняться детьми без присмотра.

Чистка и техническое обслуживание

- Перед проведением чистки и технического обслуживания следует отключить сушильную машину от электросети.
- Регулярно очищайте сушильную машину от ворса и пыли.
- При наличии в сушильной машине фильтра для ворса его следует регулярно чистить.
- Не допускайте, чтобы ворс и пыль скапливались в барабане, на фильтре или в вентиляционных отверстиях.
- Во избежание поражения электрическим током запрещается для очистки сушильной машины использовать парогенератор и другое подобное оборудование.
- Запрещено использовать для чистки прибора моющие средства, содержащие агрессивные химические растворители, абразивные чистящие средства, металлические предметы, средства для очистки стекол. Протирайте поверхность изделия чистой влажной тряпкой. Используйте только мягкие нейтральные моющие средства.

Ремонт

- 

Запрещается разбирать, вносить изменения в конструкцию или ремонтировать прибор самостоятельно. В случае возникновения неисправностей следует обращаться только в авторизованные сервисные центры.

- Поврежденные детали должны быть заменены только на оригинальные запасные части.
- Неквалифицированный ремонт может привести к нарушению работоспособности прибора, травмам и повреждению имущества. Кроме того, это лишит вас права гарантийного обслуживания.
- Запрещается использование любых аксессуаров, кроме рекомендованных производителем.
- Если вы заметили в работе сушильной машины неисправность, отключите ее от электросети и обратитесь в авторизованный сервисный центр.

Утилизация

- В сушильной машине используется хладагент, который следует утилизировать особым образом, т.к. он может воспламеняться и может повредить органы зрения. Перед утилизацией убедитесь, что трубки с хладагентом не имеют повреждений. Не допускайте воздействие на сушильную машину огня. Утилизируйте в специальных центрах для такого вида техники.
- Перед отправкой неисправной сушильной машины на свалку или утилизацию, снимите дверцу загрузочного люка, чтобы дети не могли спрятаться внутри машины во время игры. Кроме того, следует отсоединить или отрезать от машины шнур питания.

Несоблюдение мер безопасности и предосторожности может привести к поражению электрическим током, травмам и пожару. Кроме того, повреждения прибора, возникшие в результате ненадлежащего использования сушильной машины, снимают ее с гарантийного обслуживания.

Производитель не несет ответственности за любые последствия и ущерб, возникшие вследствие неправильного использования прибора, использования его не по назначению или несоблюдения мер предосторожности и безопасности.

УСТРОЙСТВО И КОМПЛЕКТАЦИЯ

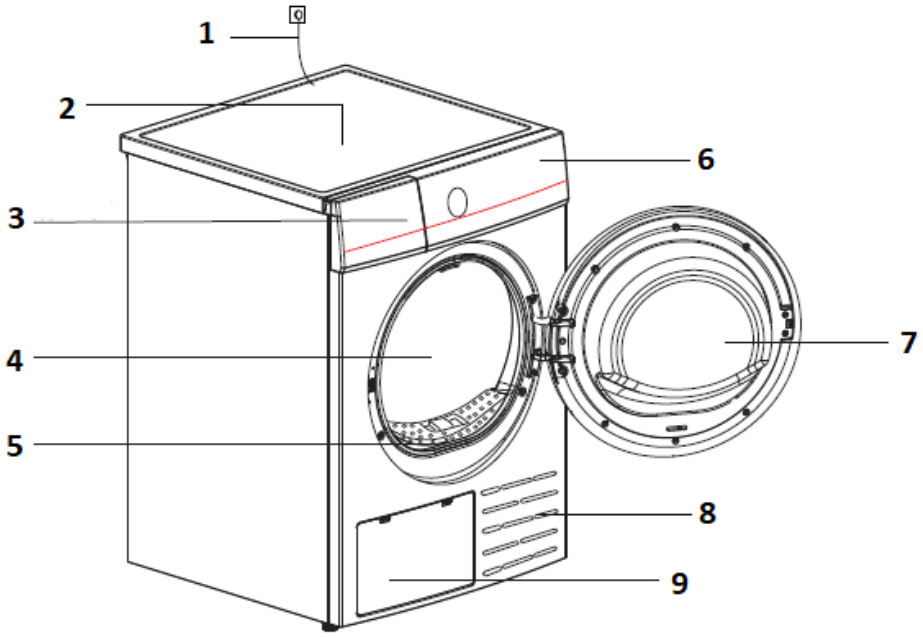

1. Кабель и вилка питания
2. Верхняя крышка
3. Контейнер для воды
4. Барабан
5. Верхний фильтр
6. Панель управления
7. Дверца загрузочного люка
8. Вентиляционная решетка
9. Крышка сервисного люка

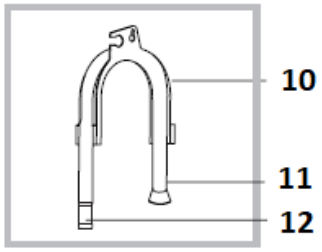

Данные аксессуары могут быть также включены в комплектацию:

10. Держатель сливного шланга
11. Сливной шланг
12. Коннектор

ПАНЕЛЬ УПРАВЛЕНИЯ

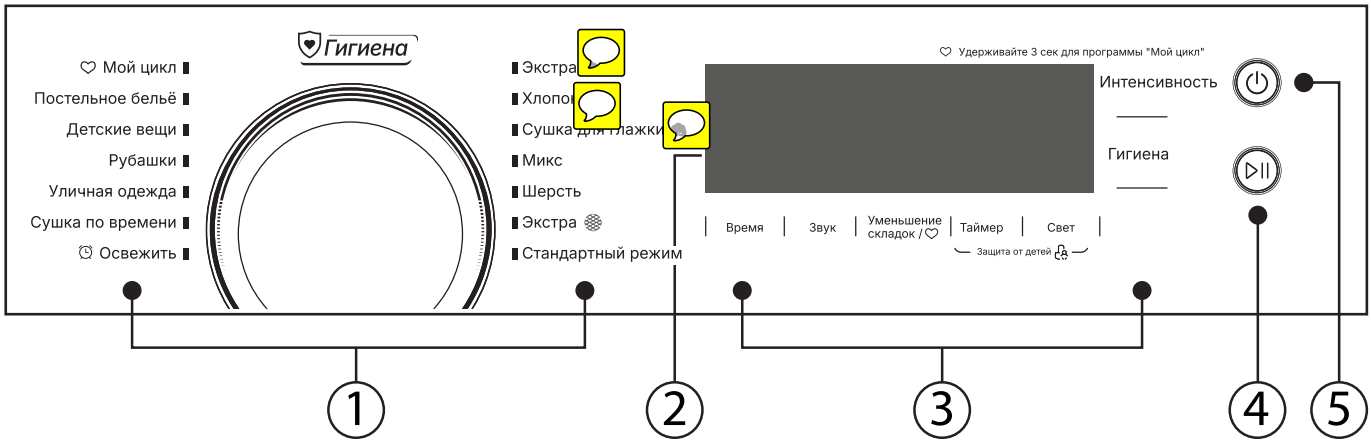

1. Кнопка включения/выключения

Нажмите кнопку , чтобы включить или выключить сушильную машину.

2. Кнопка начала/приостановки сушки

После выбора программы нажмите кнопку , чтобы начать процесс сушки.

Во время выполнения программы сушки нажмите кнопку , чтобы приостановить сушку.

3. Кнопки активации и настройки функций

Таймер

Используйте функцию таймера, когда вам нужно, чтобы сушильная машина начала выполнять программу сушки не сразу, а через определенное время. Максимальное время отсрочки – 12 часов.

Включите сушильную машину кнопкой , затем выберите нужную программу переключателем программ. При необходимости активируйте и настройте дополнительные функции: уменьшение складок, степень и время сушки и проч. Затем нажмите кнопку **Таймер**, чтобы активировать таймер отсрочки. Последовательно нажимайте кнопку **Таймер**, чтобы установить время, через которая сушильная машина должна начать выполнение установленной программы сушки. По окончании настройки нажмите кнопку .

Когда активирована функция отсрочки, на дисплее отображается оставшееся время отсрочки. При необходимости приостановить обратный отсчет времени отсрочки, нажмите кнопку .

Когда время отсрочки истечет, сушильная машина начнет сушку.

При необходимости отменить таймер отсрочки, нажмите кнопку .

Время

Используйте кнопку **Время**, чтобы изменить время сушки после выбора программы «Сушка по времени» или «Освежить». Каждое нажатие кнопки **Время** изменяет время сушки на 10 минут.

Степень

Используйте кнопку **Степень**, чтобы выбрать степень сушки. Степень сушки можно выбрать только перед запуском программы. Всего имеется три степени, каждой из которых соответствует свой индикатор на дисплее:

: после сушки в одежде остается небольшое количество влаги, чтобы одежда не пересыхала и не имела складок;

: после сушки вещи полностью сухие и могут быть убраны в шкаф;

: после сушки одежда максимально сухая и может быть сразу же надета.

Степень сушки нельзя выбрать для программ «Сушка для глажки», «Шерсть», «Сушка по времени» и «Освежить».

Уменьшение складок

После выбора программы сушки и ее настройки, нажмите кнопку **Уменьшение складок**, чтобы включить режим уменьшения складок. Когда данная функция активирована, на дисплее горит индикатор . По окончании цикла сушки сушильная машина переходит в режим уменьшения складок, который по умолчанию длится 60 минут, либо 30 минут или 90 минут на выбор. Одежду можно доставать из сушильной машины уже в течение режима уменьшения складок.

Функцию уменьшения складок нельзя активировать при выборе программ «Сушка для глажки», «Шерсть», «Сушка по времени» и «Освежить».

Свет

Нажмите кнопку **Свет**, чтобы включить встроенную лампочку для освещения барабана сушильной машины. Через 3 минуты лампочка погаснет автоматически.

Лампочка также загорается автоматически на 1 минуту при открытии дверцы загрузочного люка.

Звук

Сушильная машина по умолчанию подает звуковые сигналы в следующих случаях:

- при нажатии кнопки сушильной машины, при условии, что команда принята;
- при повороте переключателя программ во время вращения барабана, чтобы напомнить пользователю, что изменение программы во время выполнения сушки невозможно;
- после окончания выполнения программы сушки.

При желании вы можете выключить звуковые сигналы. Для этого нажмите кнопку **Звук**. Когда звуковые сигналы отключены, на дисплее горит индикатор  . Чтобы включить звуковые сигналы, снова нажмите кнопку **Звук**.

Гигиена

После выбора и настройки программы нажмите кнопку **Гигиена**, чтобы активировать функцию «Гигиена». При активации данной функцией сушильная машина дополнительно стерилизует вещи во время сушки, в результате одежда становится более чистой и безопасной. Когда данная функция активирована, на дисплее горит индикатор  .

С осторожностью применяйте данную функцию при сушке легких, тонких и деликатных тканей.

4. Дисплей

На дисплее отображаются индикаторы текущего состояния машины:

 – время сушки, код неисправности;

 – стадии выполнения программы: сушка, достигнута степень сушки для глажки, охлаждение, достигнута стадия сушки для шкафа;

 – индикатор необходимости провести чистку фильтров;

 – индикатор необходимости слить воду из контейнера для воды;

 – индикаторы степени сушки: максимально сухая, стандартный режим, неполная сушка;

 – индикатор работы лампочки освещения;

 – индикатор беззвучного режима;

 – индикатор функции «Гигиена»;

 – индикатор режима уменьшения складок;

 – индикатор блокировки от детей.

5. Переключатель программ сушки

Поворачивайте переключатель программ, чтобы выбрать нужную программу: Своя программа, Постельное белье, Детские вещи, Рубашки, Уличная одежда, Сушка по времени, Освежить, Экстра, Хлопок, Сушка для глажки, Микс, Шерсть, Стандартный режим. Рядом с обозначением выбранной программы загорится световой индикатор.

Если рядом с названием программы есть обозначение  , это значит, что программа подходит для сушки хлопка и льна.

Если рядом с названием программы есть обозначение  , это значит, что программа подходит для сушки шерсти.

Если рядом с названием программы есть обозначение , это значит, что программа подходит для сушки синтетики.

Блокировка панели управления

Используйте функцию блокировки панели управления после запуска программы, чтобы дети не могли нажимать кнопки на панели управления и сбивать ход выполнения программы, либо чтобы вы сами случайно не нажали кнопку.

После запуска программы одновременно нажмите и 3 секунды удерживайте кнопки **Таймер** и **Свет**. Когда панель управления заблокирована, на дисплее горит индикатор .

Чтобы активировать кнопки, отключите блокировку, снова нажав и 3 секунды удерживая кнопки **Таймер** и **Свет**.

УСТАНОВКА

Перемещение и распаковка

Освободите сушильную машину из упаковки и убедитесь, что она не имеет повреждений. При наличии повреждений пользоваться изделием нельзя, в этом случае обратитесь к продавцу.

Сушильная машина тяжелая, для ее переноски требуется минимум два человека. Во время перемещения не берите машину за дверцу загрузочного люка.

При перемещении сушильной машины допустимый угол ее наклона не более 30 градусов. Если машина находилась в другом положении, поставьте ее ровно и подождите не менее 2 часов прежде, чем подключить ее к электросети.

Выбор места установки

Сушильную машину следует устанавливать в сухом и хорошо проветриваемом помещении, где температура никогда не опускается ниже 0°C, где отсутствует сырость, пары любых жидкостей, куда не попадают капли воды. Не следует устанавливать её в местах с повышенной влажностью, скоплением пара и воды (например, в ванной комнате, рядом с водопроводным краном или на открытом балконе). Не следует устанавливать сушильную машину в тех местах, где много пыли или куда попадают прямые солнечные лучи.

Запрещается устанавливать сушильную машину в одном помещении с газовой плитой или иным газовым оборудованием.

Рекомендуется устанавливать сушильную машины недалеко от стиральной машины, чтобы было удобно перемещать постиранные и отжатые вещи из стиральной машины в сушильную.

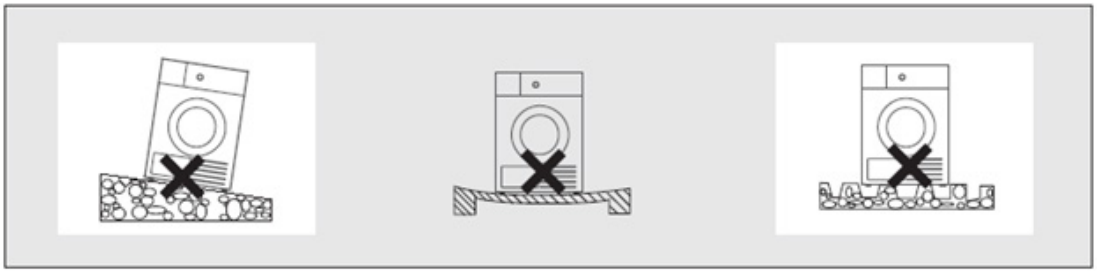

Сушильная машина должна стоять на ровном твердом полу, запрещается ставить ее на ковер, одеяло или какой-либо постамент. Запрещается перекрывать вентиляционные отверстия сушильной машины.
Минимальное расстояние между сушильной машиной и мебелью или стенами – 5 см.

Порядок установки

1. Выравнивание

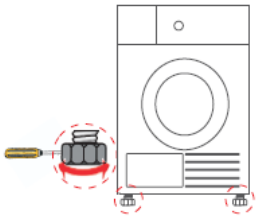

Выровняйте сушильную машину, регулируя высоту ножек путем их вращения. Запрещается для этой цели подкладывать под ножку машины какие-либо предметы.

2. Подключение к электросети

Убедитесь, что характеристики электросети соответствуют характеристикам сушильной машины. Подключите вилку питания к розетке с заземлением. Розетка должна быть рассчитана на соответствующую мощность и ток (см. раздел «Технические характеристики».

3. Монтаж сливного шланга

Вы можете присоединить сливной шланг, поставляемой в комплекте с машиной, к короткому шлангу от контейнера для воды. В этом случае вам не потребуется опорожнять контейнер для воды, т.к. воду можно будет сливать непосредственно в канализацию.

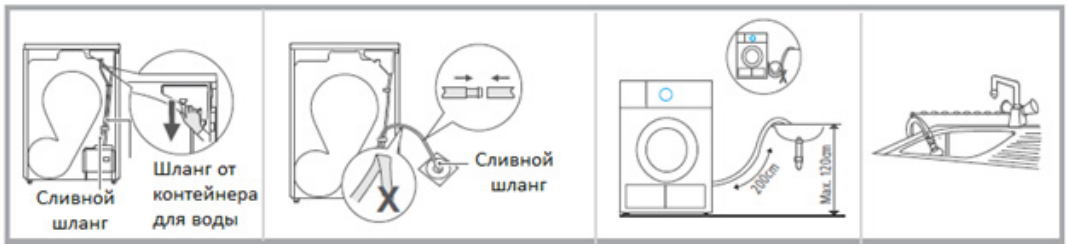

Вытяните короткий шланг от контейнера для воды и соедините его с коннектором. Присоедините к коннектору сливной шланг, поставляемый в комплекте. Протяните сливной шланг к месту слива, например к раковине. Не перегибайте и не перекручивайте шланг. Шланг можно удобно закрепить на краю раковины или ванны с помощью держателя. Чтобы шланг не упал, закрепите его.

ВНИМАНИЕ:

Соединение коннектора со сливным шлангом должно быть надежным, соединяйте шланг с коннектором до конца.

Высота сливного шланга от пола не должна превышать 120 см.

Максимальная длина сливного шланга не должна превышать 2 м. Если место слива находится ближе и сливной шланг длиннее необходимого, обрежьте его.

При необходимости отсоединить дренажный шланг и восстановить накопление воды в контейнере, отсоедините сливной шланг от коннектора, затем верните трубку от контейнера для воды в исходное положение.

4. Первый запуск

После транспортировки выдержите машину в помещении минимум 2 часа. Перед началом эксплуатации протрите барабан изнутри сухой мягкой тканью.

1. Положите в барабан несколько чистых тряпочек.
2. Подключите вилку питания к электросети и нажмите кнопку включения/выключения.
3. Выберите программу «Освежить» и нажмите кнопку начала/приостановки сушки.
4. После завершения программы выполните чистку фильтра дверцы загрузочного люка машины, как описано в разделе «Чистка и техническое обслуживание».

ПРИМЕЧАНИЕ:
Во время сушки компрессор и вода внутри сушильной машины производят шум, что не является неисправностью.

ПОДГОТОВКА К СУШКЕ

Слейте воду из контейнера для воды и установите его обратно (если нет слива в канализацию).
Очистите фильтр для ворса от ворса и установите его обратно. Перед установкой фильтр для ворса должен полностью высохнуть.
Убедитесь, что одежда и прочие изделия подходят для сушки в сушильной машине. Такая информация имеется на этикетках по уходу:

Символ	Значение
	Можно сушить в сушильной машины.
	Обычная сушка: можно сушить в сушильной машине при нормальной загрузке и температуре 80°C.
	Щадящая сушка: можно сушить с осторожностью, выбирая более щадящие программы и меньшую температуру сушки.
	Нельзя сушить в сушильной машине.

Не рекомендуется сушить в сушильной машине изделия из натурального шелка и изделия ручной работы.
Для достижения равномерного результата сушки одновременно сушите вещи со сходными характеристиками и выбирайте подходящую программу.
Аппретированные ткани не подходят для сушки в сушильной машине. Тонкий слой покрытия, нанесенный на них, будет снижать эффективность сушки, а обработка ткани при повышенной температуре может привести к отслаиванию покрытия.

-  Проверьте карманы и уберите из них монеты, ключи, зажигалки, спички прочие предметы и мусор.
-  Завяжите завязки и застегните пуговицы, крючки и молнии на одежде.
- Застегните молнии и пуговицы на наволочках, пододеяльниках и чехлах для подушек, чтобы в них не попадали более мелкие изделия.
- Молнии на куртках рекомендуется расстегнуть, чтобы куртки просушились более равномерно.
- Не рекомендуется сушить в сушильной машине бюстгальтеры с косточками, либо следует извлечь из них косточки.
-  Чтобы пуговицы не стучали о стенки во время сушки, выверните одежду наизнанку.
-  Расправьте и встряхните вещи перед загрузкой в барабан.
-  Деликатные вещи положите в сетчатые нейлоновые мешки перед загрузкой в барабан.
- Загружайте в барабан сушильной машины хорошо отжатые вещи, это позволит сэкономить электроэнергию.
- Сушка в течение определенного времени подходит для небольших партий вещей.
- Учитывайте то, что теплые вещи на ощупь кажутся более влажными, чем вещи комнатной температуры, чтобы не пересушить их.

Не загружайте слишком много вещей в барабан, не превышайте максимально допустимую загрузку (см. раздел «Программы сушки»). Руководствуйтесь следующими примерными цифрами по загрузке барабана:

	пиджак, свитер – 800 г;		джинсы – 500-800 г;
	куртка хлопковая – 800 г;		нижнее белье из хлопка – 70 г;
	рабочая одежда (верх+низ) из хлопка – 1120 г;		носки из смесовой ткани – 30-50 г;
	рубашка из хлопка – 300 г;		полотенце банное из хлопка – 900 г;
	футболка хлопковая – 180 г;		комплект постельного белья одноместный – 600 г.
	пижама – 200 г;		

ПРОГРАММЫ СУШКИ

Программа		Макс. загрузка	Назначение	Таймер отсрочки	Настройка времени
Хлопок	Экстра	8,0 кг	Полная сушка однослойных и многослойных изделий из хлопка для немедленной уборки в шкаф	Да	Нет
	Сушка для глажки	8,0 кг	Сушка однослойных изделий из хлопка до слегка влажного состояния для последующей глажки	Да	Нет
Хлоп		8,0 кг	Полная сушка однослойных и многослойных изделий из хлопка для немедленной носки	Да	Нет
Микс		3,5 кг	Сушка изделий из смесовой ткани (хлопок и синтетика)	Да	Нет
Синтетика	Экстра	3,5 кг	Полная сушка изделий из толстой синтетической ткани или многослойных изделий из синтетики	Да	Нет
	Стандартный режим	3,5 кг	Сушка изделий из тонкой синтетической ткани, которые не подлежат глажению (сорочки, детская одежда, носки)	Да	Нет
Шерсть		1,0 кг	Бережная сушка изделий из шерсти, которые можно стирать в стиральной машине. Итоговая влажность после сушки зависит от объема загрузки и степени отжима изделий при их загрузке.	Да	Нет
Своя программа		–	Настройка и сохранение своей любимой программы.	Да	-
Постельное белье		4,0 кг	Сушка постельного белья (простыней, пододеяльников, наволочек)	Да	Нет
Детские вещи		1,0 кг	Сушка небольшого количества детских вещей	Да	Нет
Рубашки		1,0 кг	Рубашки, блузки и подобные изделия, не требующие особого ухода. Рекомендуется дополнительно включать функцию уменьшения складок, чтобы затем их было легче гладить. Разложите вещи свободно в барабане. После окончания сушки сразу достаньте одежду и повесьте на вешалки.	Да	Нет
Уличная одежда		3,0 кг	Сушка спортивной одежды и изделий из тонкой материи из полиэстера, которые не гладят	Да	Нет
Сушка по времени		3,0 кг	Сушка отдельных предметов или дополнительная сушка изделий из многослойной ткани, которые просыхают неравномерно (куртки, подушки, объемные вещи). Время регулируется от 10 мин до 150 мин с шагом 10 мин.	Да	Да
Освежить		1,0 кг	Освежение одежды и удаление запахов. Время регулируется от 20 мин до 220 мин с шагом 10 мин.	Да	Да

ПРИМЕЧАНИЕ:

С точки зрения энергетической эффективности для сушки изделий из хлопка, предварительно хорошо отжатых, более всего подходит программа «Хлопо

Типовые параметры энергопотребления

Программа	Загрузка	Время сушки, часы:минуты	Потребление электроэнергии
Хлопок	8,0 кг	3:30	1,74 кВтч
	4,0 кг	2:05	1,01 кВтч
Синтетика – Стандартный режим	3,5 кг	1:00	0,55 кВтч

- Назначение перечисленных выше программ носит рекомендательный характер. Вы можете выбирать программы в соответствии со своими потребностями и привычками.
- Время выполнения программы может отличаться в зависимости от температуры и влажности в помещении, типа и веса одежды и того, насколько она отжата.
- Перед сушкой любых вещей посмотрите на этикетки на них и убедитесь, что они допускают машинную сушку.
- Если вы сушите небольшое количество вещей, рекомендуется выбирать те программы, где можно изменять время. Если вещи не полностью высушены, вы можете выбрать программу, где можно изменять время. Если вещи по-прежнему влажные, снова выберите программу, где можно настраивать время, и посушите вещи еще. Программы с регулируемым временем сушки автоматически не определяют влажность, а работают только по установленному времени.
- При сушке объемных и крупных вещей таких, как простыни, пододеяльники, шторы, если вещи перекрутились и сбились в комок, рекомендуется приостановить сушку, достать и встряхнуть вещи, затем продолжить сушку. Некоторые тяжелые вещи такие, как джинсы, банные полотенца и т.п., сложно высушить в отдельных участках из-за свойств материала. Если после окончания программы сушки они не полностью высохли, рекомендуется посушить их еще в течение некоторого времени.

ПОРЯДОК ЭКСПЛУАТАЦИИ

Перед началом эксплуатации убедитесь, что сушильная машина правильно установлена и подключена к электросети в соответствии с инструкциями в настоящем руководстве.

1. Загрузка барабана

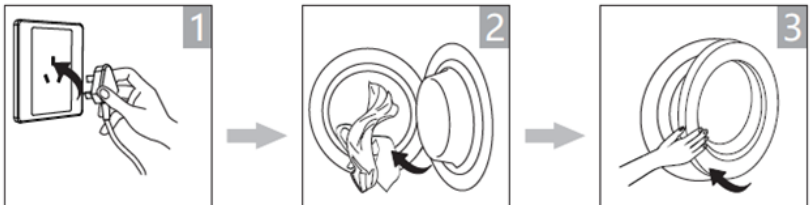

- Подключите вилку питания к электрической розетке.
- Загрузите в барабан чистые и хорошо отжатые вещи.
- Закройте крышку загрузочного люка.

2. Настройка и запуск программы сушки



- Нажмите кнопку , чтобы включить сушильную машину.
- Поворачивайте переключатель программ, чтобы выбрать нужную программу. Рядом с обозначением выбранной программы загорится световой индикатора.
- При необходимости активируйте дополнительные функции (в зависимости от выбранной программы измените время сушки, включите функцию уменьшения складок, функцию «Гигиена», выберите степень сушки). После при необходимости активируйте и настройте таймер отсрочки.
- Нажмите кнопку , чтобы начать сушку.
- Во время сушки на дисплее будут отображаться оставшееся время сушки и индикатор текущего статуса: - сушка, достигнута степень сушки для глажки, охлаждение, достигнута стадия сушки для шкафа.

3. Завершение сушки

По окончании выполнения программы сушильная машина подаст звуковой сигнал, а на дисплее будет отображаться индикация «00:00». Если вы не извлечете тогда вещи из барабана, сушильная машина перейдет в режим уменьшения складок (если эта функция активирована).
Нажмите кнопку , чтобы выключить машину, подсветка панели управления погаснет.

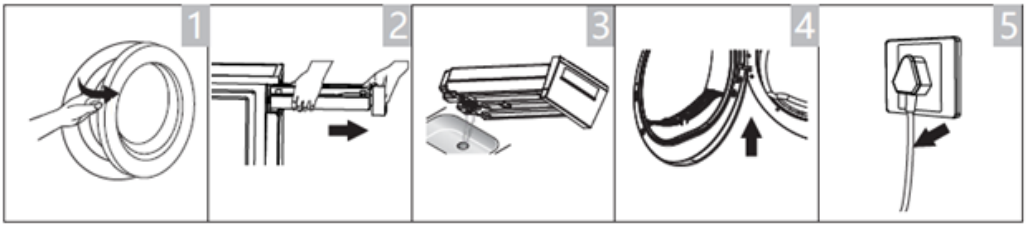

- Откройте дверцу загрузочного люка и достаньте вещи.
- Извлеките контейнер для сбора воды.
- Слейте воду из контейнера.
- Проведите чистку фильтров.
- Отключите вилку питания от розетки электросети (если розетка имеет переключатель питания, вы можете просто отключить питание розетки).

ВНИМАНИЕ:

Не следует открывать дверцу загрузочного люка до завершения программы сушки во избежание ожогов или перегрева сушильной машины.

ЧИСТКА И ТЕХНИЧЕСКОЕ ОБСЛУЖИВАНИЕ

После каждого использования сушильной машины проведите следующие операции:

- Слейте воду из контейнера для воды.
- Очистите дверцу загрузочного люка, особенно внутреннюю ее сторону.
- Очистите уплотнитель дверцы загрузочного люка.
- Протрите датчик влажности внутри барабана.
- Очистите фильтр.
- Очистите вентиляционную решетку.

Чистка контейнера для воды

Конденсат, образующийся в процессе сушки, накапливается в контейнере для воды. Если в ходе выполнения программы сушки контейнер для воды заполняется, сушка приостанавливается, при этом на дисплее загорается индикатор , информирующий о необходимости слить воду.

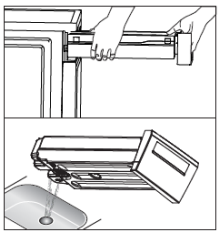

Выдвиньте контейнер из сушильной машины. Держите контейнер ровно, чтобы не пролить воду. Слейте воду и установите контейнер обратно.

ВНИМАНИЕ:

Воду, скопившуюся в контейнере для воды, нельзя пить или использовать для приготовления пищи.

Сливайте воду из контейнера после каждой сушки.

Чистка фильтра

Для обеспечения хорошей вентиляции во время сушки выполняйте чистку фильтра после каждой сушки.

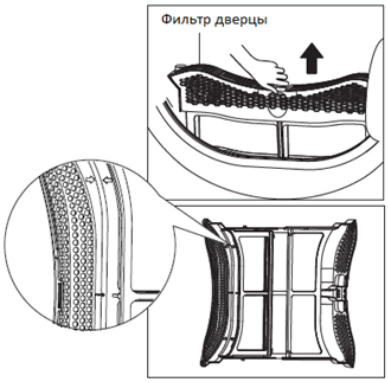

- Откройте дверцу загрузочного люка и извлеките фильтр. Раскройте фильтр. Вычистите из фильтра пыль и ворс, для этой цели можно использовать пылесос.
- Снова закройте фильтр, фильтр должен закрываться легко, без усилий, убедитесь, что стрелки на двух его частях совпадают.
- После очистки установите фильтр обратно правильной стороной.

Чистка сушильной машины

ВНИМАНИЕ:

Перед чисткой сушильной машины обязательно отключите ее от электросети.

Рекомендуется выполнять чистку в перчатках.

Запрещается распылять на сушильную машину воду, использовать для ее очистки химические растворители, спирт, бензин, керосин, ацетон, средства для мытья стекол, агрессивные ***:тва.***

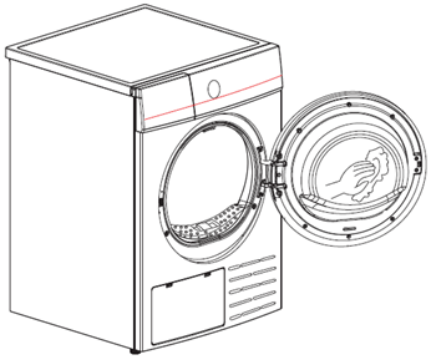

- Протирайте внешние поверхности корпуса машины чистой мягкой тканью. Для удаления стойких загрязнений допустимо смочить ткань в мыльном растворе.
- Обязательно протирайте дверцу загрузочного люка с обеих сторон, особенно смотровое окно и уплотнитель.

Чистка барабана

Протрите датчик влажности внутри барабана.
Со временем на барабане накапливается минеральный осадок, попадающий из воды или моющих средств, который может быть практически невидим на глаз. Время от времени протирайте внутреннюю поверхность барабана влажной тканью.

Чистка теплообменника

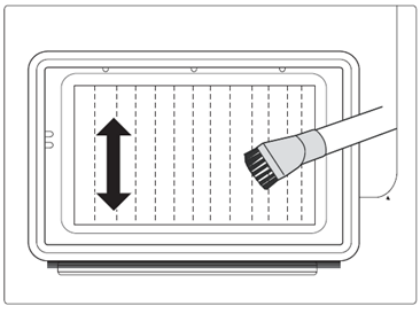

ВНИМАНИЕ:
Не касайтесь теплообменника руками, это может привести к травме.
Выполняйте чистку теплообменника каждые 3 месяца.

Установите на пылесос малую насадку-щетку и удалите пыль с теплообменника.

ВНИМАНИЕ:
Не оказывайте давление на теплообменник, это может привести к его повреждению. Сушильная машина не сможет нормально работать, если ребра теплообменника будут повреждены или погнуты.

Удаление посторонних предметов

Если какие-либо предметы попали внутрь машины ниже отсека фильтра, извлеките фильтр, откройте отсек теплообменника и достаньте посторонние предметы. Постарайтесь, не касаться теплообменника рукой, чтобы не получить травму.

УСТРАНЕНИЕ НЕИСПРАВНОСТЕЙ

При возникновении неисправности воспользуйтесь рекомендациями, приведенными ниже. Если неисправность не удалось устранить, не пытайтесь самостоятельно ремонтировать прибор, а обратитесь в уполномоченный сервисный центр производителя.

Неисправность	Причина	Решение
Горит индикатор .	Контейнер для воды переполнен.	Слейте воду из контейнера для воды и нажмите кнопку , чтобы продолжить сушку.
	Неисправность насоса или датчика уровня воды.	Если после слива воды из контейнера и перезапуска машины индикатор продолжает гореть, то отключите питание машины и обратитесь в авторизованный сервисный центр.
Горит код неисправности «E32».	Неисправность датчика влажности.	Отключите питание машины и обратитесь в авторизованный сервисный центр.
Горит код неисправности «E33».	Неисправность датчика температуры.	Отключите питание машины и обратитесь в авторизованный сервисный центр.
Горит код неисправности «82».	Ошибка коммуникации электронной платы.	Отключите питание машины и обратитесь в авторизованный сервисный центр.

Неисправность	Причина	Решение
Горит индикатор .	Фильтр загрязнен.	Выполните очистку фильтра от ворса.
Индикация панели не горит	Отсутствует питание.	Убедитесь, что вилка питания вставлена в розетку, контакт надежный, розетка исправна.
	Сушильная машина выключена.	Нажмите кнопку включения/выключения машины.
Сушка не начинается.	Не закрыта дверца.	Закройте дверцу до щелчка.
	Не нажата кнопка запуска.	После выбора программы нажмите кнопку .
	Установлен таймер отсрочки старта.	Сушка начнется по истечении времени отсрочки.
Дверца люка открывается автоматически.	Не сработал замок.	Прижмите дверцу и держите, пока не сработает замок.
	Слишком много вещей в барабане.	Уменьшите количество вещей в барабане.
Вещи не высыхают, или сушка идет слишком долго.	Засорился фильтр или теплообменник.	Проведите чистку фильтра и теплообменника.
	Используется неподходящая программа.	Используйте подходящую программу. Установите более высокую степень сушки.
	Переполнен контейнер для воды.	Слейте воду из контейнера, проверьте слив по сливному шлангу, если он используется.
	Заблокированы вентиляционные отверстия.	Располагайте машину и предметы вокруг нее так, чтобы ничто не блокировало воздухозаборные и воздуховыпускные отверстия машины.
Сушильная машина шумит во время работы.	Во время сушки работает компрессор, который издает небольшой шум.	Это не является неисправностью.
По окончании сушки машина выключается.	Машина выключается автоматически по окончании сушки, чтобы сократить потребление электроэнергии.	Это не является неисправностью.

ТРАНСПОРТИРОВКА И ХРАНЕНИЕ

- Перед транспортировкой извлеките из отверстий на задней стенке стиральной машины четыре заглушки и установите в них четыре транспортных болта с распорными втулками.
- Закрепите на задней стенке сливной шланг и шнур питания.
- Транспортировку приборов проводят всеми видами транспорта в соответствии с правилами перевозки грузов, действующими на транспорте конкретного вида.
- При перевозке прибора используйте оригинальную заводскую упаковку. Прибор должен быть надежно зафиксирован в упаковке. Оберегайте прибор от ударов и падения. Упаковка с прибором должна быть надежно зафиксирована стропами, ремнями или сеткой во избежание ее перемещений во время транспортировки.
- Во время погрузочно-разгрузочных работ устройство не должно подвергаться ударам, падениям и воздействию атмосферных осадков.

- При транспортировке недопустимо нарушение целостности упаковки, воздействие на прибор прямых солнечных лучей, механических и химических факторов, влаги, агрессивных жидкостей, резких перепадов температуры и влажности.
- Перед тем, как убрать прибор на хранение, проведите его полную чистку. Удалите остатки влаги из внутренних элементов конструкции и дайте высохнуть всем деталям.
- Приборы необходимо хранить в закрытом сухом и чистом помещении при температуре окружающего воздуха не ниже +5°С и не выше +40°С, с относительной влажностью воздуха не выше 80% и отсутствии в окружающей среде паров кислот, щелочей и других агрессивных примесей, отрицательно влияющих на материалы приборов.

БЕЗОПАСНАЯ УТИЛИЗАЦИЯ



Ваше устройство спроектировано и изготовлено из высококачественных материалов и компонентов, которые можно утилизировать и использовать повторно.
Если товар имеет символ с зачеркнутым мусорным ящиком на колесах, это означает, что товар соответствует Европейской директиве 2002/96/EC.
Ознакомьтесь с местной системой раздельного сбора электрических и электронных товаров. Соблюдайте местные правила.
Утилизируйте старые устройства отдельно от бытовых отходов. Правильная утилизация вашего товара позволит предотвратить возможные отрицательные последствия для окружающей среды и человеческого здоровья.

ТЕХНИЧЕСКИЕ ХАРАКТЕРИСТИКИ

Напряжение питания: ~220-240 В, 50 Гц
Номинальная потребляемая мощность: 800 Вт
Потребляемая мощность в режиме таймера отсрочки: 4 Вт
Максимальная загрузка барабана: 8 кг
Диаметр дверцы: 480 мм
Уровень шума (программа «Хлопок» при полной загрузке): 65 дБ
Хладагент: R290
Количество хладагента: 120 г
Габаритные размеры:600x595x845 мм
Вес нетто: 41 кг
Класс электробезопасности: Класс I

Товар сертифицирован.
Товар соответствует требованиям нормативных документов:
ТР ТС 020/2011 «Электромагнитная совместимость технических средств».
При отсутствии копии нового сертификата в коробке спрашивайте копию у продавца.
Полную информацию о сертификате соответствия вы можете получить у продавца или на сайте pioneer-bt.ru

Изготовитель:
ПИОНИР ХАЙ ТЕХНОЛОДЖИ ЛИМИТЕД. Адрес: Офис Б 21/Ф Квонг Фат Хонг здание 1, Рамсей ст, Шеунг Ван, Гонконг.
PIONEER HIGH TECHNOLOGY LIMITED. Add: Flat B 21/F Kwong Fat Hong BLDG 1 Rumsey St, Sheung Wan, Hong Kong. Сделано в Китае.
Импортер/организация, уполномоченная на принятие претензий на территории России:
ООО «СЕРВИС-ВИП». 144009,Московская область,г. Электросталь, ул. Корнеева, д. 6б, оф. 203

** Данные могут быть изменены в связи со сменой изготовителя, продавца, производственного филиала, импортера в РФ. В случае изменения данных актуальная информация указывается на дополнительной наклейке, размещенной на упаковке изделия.*
Дата производства указана на упаковке или изделии.
Срок службы изделия – 3 года.
Гарантийный срок – 1 год.
Гарантийное обслуживание осуществляется согласно прилагаемому гарантийному талону. Гарантийный талон и инструкция по эксплуатации являются неотъемлемыми частями данного изделия.

СЕРВИСНОЕ ОБСЛУЖИВАНИЕ

Благодарим вас за приобретение продукции **PIONEER**. Мы рады предложить вам изделия, разработанные и изготовленные в соответствии с высокими требованиями к качеству, функциональности и дизайну. Мы уверены, что Вы будете довольны приобретением изделия от нашей фирмы. В случае если ваше изделие марки **PIONEER** будет нуждаться в техническом обслуживании, просим вас обращаться в один из авторизованных сервисных центров (далее – АСЦ).
С полным списком АСЦ и их точными адресами вы можете ознакомиться на сайте pioneer-bt.ru



pioneer-bt.ru

Pioneer