NOVIS

МОРОЗИЛЬНЫЙ ЛАРЬ

ИНСТРУКЦИЯ ПО ЭКСПЛУАТАЦИИ

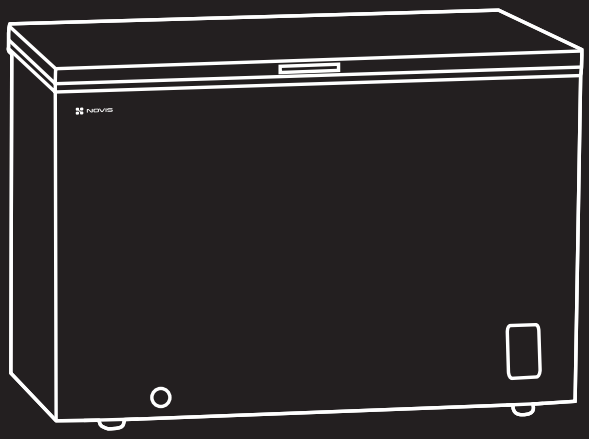

NS-100CW
NS-150CW

УВАЖАЕМЫЙ ПОКУПАТЕЛЬ!

Поздравляем Вас с приобретением морозильного ларя NOVIS. Уверены, что он станет вашим надежным помощником в заморозке и сохранении продуктов. Перед началом эксплуатации морозильного ларя внимательно изучите данную инструкцию. Если Вы столкнетесь с проблемами в процессе использования морозильного ларя, пожалуйста свяжитесь с нами.

Спасибо за покупку!

Не подвергайте устройство резким перепадам температур. Резкая смена температуры (например, внесение устройства с мороза в теплое помещение) может вызвать конденсацию влаги внутри устройства и нарушить его работоспособность при включении. После хранения морозильного ларя при низких температурах или после транспортирования в зимних условиях включать его можно не раньше, чем через 6 часов пребывания при комнатной температуре в распакованном виде.

СОДЕРЖАНИЕ

ТРЕБОВАНИЯ БЕЗОПАСНОСТИ....3
ОПИСАНИЕ ПРИБОРА....6
УСТАНОВКА И ПОДКЛЮЧЕНИЕ....7
ЭКСПЛУАТАЦИЯ....8
РАЗМОРАЖИВАНИЕ И ОЧИСТКА....10
УСТРАНЕНИЕ НЕИСПРАВНОСТЕЙ....11
ТРАНСПОРТИРОВКА....13
УТИЛИЗАЦИЯ....13
СПЕЦИФИКАЦИЯ / КОМПЛЕКТАЦИЯ....14
ГАРАНТИЙНЫЙ ТАЛОН....16
ТАЛОН УСТАНОВКИ....21



Внимательно изучите данную инструкцию!

ТРЕБОВАНИЯ БЕЗОПАСНОСТИ

В целях Вашей безопасности и корректного использования морозильного ларя внимательно прочитайте данную инструкцию перед эксплуатацией, а также сохраните ее для повторного прочтения после транспортировки или продажи прибора. Неправильное обращение с прибором может привести к его поломке, нанести материальный ущерб или причинить вред здоровью пользователя.

Морозильный ларь предназначен для охлаждения и замораживания пищевых продуктов.

Прибор предназначен для охлаждения и замораживания пищевых продуктов в таких сферах как:

– места общественного питания;

– обеспечение готовыми продуктами питания;

– аналогичные услуги оптовой и розничной торговли.

Морозильные лари всех моделей запрещается использовать для охлаждения помещений!

Использование морозильного ларя не по назначению, нарушение правил установки, эксплуатации, очистки и мер безопасности, а также несоблюдение температурных условий лишает вас права на гарантийное обслуживание.

⚠ ***ВНИМАНИЕ! Производитель не несет ответственности за какие-либо повреждения, возникшие вследствие неправильного использования прибора или несоблюдения мер предосторожности и безопасности.***

- Извлекая прибор из упаковки, убедитесь в его целостности и отсутствии повреждений. Уберите упаковочные материалы подальше от детей. Утилизируйте упаковку правильно.
- Перед первым (и каждым последующим) включением проверьте прибор на отсутствие повреждений и соответствуют ли технические характеристики, указанные на изделии, параметрам электросети.
- При наличии каких-либо повреждений прибора или шнура электропитания ни в коем случае не подключайте его к электросети. Сообщите о повреждениях в магазин, в котором был приобретен товар, обратитесь в сервисный центр для экспертизы и ремонта. Не пытайтесь ремонтировать его самостоятельно. В данном случае не выбрасывайте упаковку.
- Разбирать, ремонтировать морозильный ларь или вносить какие-либо изменения в его конструкцию небезопасно. Любое повреждение электропроводки прибора может вызвать удар током, пожар или замыкание. В случае возникновения неисправностей следует сразу обратиться в авторизованный сервисный центр, указав тип проблемы и модель вашего морозильного ларя. Для ремонта могут быть использованы только оригинальные запасные детали. Неквалифицированный ремонт снимает прибор с гарантийного обслуживания.

⚠ ***Внимание! Крышка ларя покрыта защитной пленкой, снимите ее при необходимости.***

ОПАСНОСТЬ ПОРАЖЕНИЯ ЭЛЕКТРИЧЕСКИМ ТОКОМ

- Морозильный ларь должен быть подключен к электросети 220-240 В / 50 Гц через розетку с заземлением и силой тока не менее 10 А. Неправильно выполненное заземление или отклонение параметров напряжения более чем на 10% могут повлечь нестабильную работу прибора или поражение электрическим током.
- Вставляйте вилку шнура электропитания в розетку только после установки прибора. Убедитесь, что к вилке электропитания имеется свободный доступ. При этом не следует касаться вилки кабеля электропитания влажными руками. Вытрите насухо вилку, очистите ее от пыли и аккуратно вставьте в розетку. Пыль, вода или слабый контакт могут стать причиной пожара или поражения электрическим током.
- При перемещении, обслуживании или ремонте морозильный ларь должен быть отключён от электросети. Для отключения держитесь за вилку, не тяните и не дергайте за шнур электропитания.
- Не пользуйтесь прибором с поврежденным шнуром электропитания или розеткой. Не следует перекручивать, перегибать или наращивать шнур электропитания. Не ставьте на него тяжелые предметы. Убедитесь, что шнур не касается острых кромок и нагревающихся поверхностей.
- Не используйте морозильный ларь на улице, не подвергайте его воздействию дождя, влаги, прямых солнечных лучей и других атмосферных явлений, а также в помещениях с повышенной влажностью воздуха при температуре окружающей среды ниже 0°С. Не устанавливайте прибор на влажной поверхности, а также в местах задымления, запыления и пылеобразования.
- Не погружайте прибор в воду, предотвращайте попадание воды и каких-либо жидкостей на любую часть прибора. Ни в коем случае не притрагивайтесь к нему мокрыми руками.

Внимание! Не используйте электрические приборы внутри отделений приборов для хранения продуктов, если только они не относятся к типу, рекомендуемому изготовителем.

ПОЖАРООПАСНОСТЬ

- Следует использовать отдельную розетку для подключения морозильного ларя. Использование одной розетки для нескольких приборов может привести к возгоранию.
- Убедитесь, что вилка шнура электропитания не повреждена и не деформирована. Неисправная вилка может перегреваться и стать причиной возникновения пожара. Не используйте адаптеры, удлинители и «тройники» для подключения прибора. Если Вы почувствовали запах загоревшейся проводки, отключите электропитание на распределительном щитке, выньте вилку из розетки и обратитесь в сервисный центр.
- Остерегайтесь прикосновения руками и предметами к нагревающимся частям

морозильного ларя (компрессор, конденсатор) во избежание возможных ожогов и возгораний.

- Устанавливать морозильный ларь следует вдали от источников тепла и нагревательных приборов, остерегайтесь источников воспламенения.
- Хорошо проветривайте помещение, где установлен морозильный ларь, т.к. недостаток циркуляции воздуха вокруг прибора может привести к его перегреванию.

⚠ ***Внимание! Чтобы снизить риск возгорания, установка данного прибора должна выполняться только надлежащим квалифицированным персоналом.***

ВЗРЫВООПАСНОСТЬ

- Не используйте рядом с морозильным ларём и не храните в нём горючие материалы, такие как эфир, бензин, спирт, сжиженный нефтяной газ (пропан-бутан), распылители, лекарственные препараты или косметику. Это может привести к взрыву, пожару, порче хранящихся продуктов или химической реакции.
- Хладагент (R600a, циклопентан), содержащийся в системе морозильного ларя, натуральный газ под высоким давлением, наиболее совместимый с окружающей средой и безопасный, тем не менее, горючий.

⚠ ОПАСНОСТЬ ПОВРЕЖДЕНИЯ

- Устанавливать морозильный ларь следует на ровную твердую сухую поверхность, чтобы предотвратить его падение и избежать ранений или гибели людей.
- Во время транспортировки и установки морозильного ларя убедитесь, что система охлаждения не повреждена.
- При перемещении морозильного ларя должны соблюдаться меры безопасности. Перемещать его должны не менее 2-х человек и ни в коем случае не за дверцу, петли не рассчитаны на вес морозильного ларя и могут сломаться. Не следует ставить тяжелые предметы на морозильный ларь. Не используйте его в качестве столешницы для чего-либо.
- Не помещайте внутрь морозильного ларя детей, домашних животных и электрические приборы. Следите, чтобы они не повредили морозильный ларь или шнур электропитания.
- Не кладите бутылки с газированными напитками в морозильный ларь, т.к. при заморозке жидкости давление в емкости увеличивается, что может привести к взрыву и повреждению морозильного ларя.
- После отключения морозильного ларя от сети повторно включать его следует не раньше, чем через 5 минут, чтобы избежать повреждения компрессора.
- Не прикасайтесь к продуктам из морозильного ларя влажными или мокрыми руками, это может привести к обморожениям и повреждениям кожи.
- Лед может причинить повреждения и обморожение кожи, если употреблять его прямо из морозильной камеры.
- Не используйте механические приспособления для откалывания льда от вну-

тренних стенок морозильной камеры или другие способы ускорения процесса размораживания.

- Не допускайте попадания жиров и масел (в том числе растительных) на корпус и пластиковые детали прибора во избежание их порчи. Не нагревайте пластиковые детали.
- Следите за чистотой морозильного ларя и уплотнителя дверцы. Не используйте острые металлические скребки, едкие и абразивные чистящие средства, так как они могут поцарапать поверхности прибора.

⚠ ***ВНИМАНИЕ! Во избежание перегрузки сети, не используйте другие приборы высокой мощности в той же цепи.***

ОПИСАНИЕ ПРИБОРА

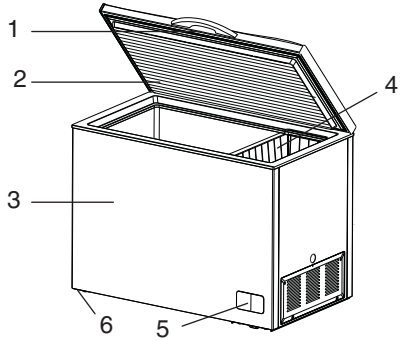

1. Ручка
2. Дверь (крышка) ларя
3. Корпус
4. Корзина
5. Панель управления
6. Ножки/колеса для передвижения

УСТАНОВКА И ПОДКЛЮЧЕНИЕ

ВАЖНО! Изображения и рисунки в данной инструкции носят ознакомительный характер и могут незначительно отличаться от показанного на изображениях/схемах.

- Морозильный ларь не является встраиваемым. Вентиляционные отверстия на корпусе ларя должны быть открытыми, рекомендуемое расстояние от них до другого оборудования или стен помещения: не менее 90 см сверху, по 20 см с задней и боковых сторон. Хорошо проветривайте помещение, в котором находится прибор.
- Убедитесь, что прибор находится в устойчивом положении и установлен на твёрдом и ровном полу.
- Не устанавливайте морозильный ларь вблизи источников тепла, в зоне действия прямых солнечных лучей, повышенной влажности, а также задымления

и пылеобразования.

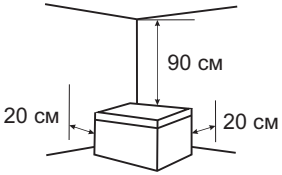

- Убедитесь, что напряжение электрического тока, указанное в инструкции, соответствуют параметрам Вашей электросети. Не используйте адаптеры, удлинители и «тройники» для подключения прибора.
- При необходимости заменить шнур электропитания, убедитесь, что он соответствует действующим стандартам и подходит по техническим характеристикам изделия.
- Перед использованием тщательно вымойте морозильный ларь раствором соды и насухо протрите мягкой тканью. Установите съемные корзины на соответствующие места.

УСЛОВИЯ РАЗМЕЩЕНИЯ

Установите прибор в помещении, где температура окружающей среды соответствует маркировке о климатическом классе морозильного ларя.

Климатический класс		Температура окружающей среды	Характеристики помещения
N	Субнормальный	от +10°C до +32°C	Подходит для большинства территорий. Но если в Вашей местности летом температура поднимается выше +32°C, то эксплуатировать холодильный прибор можно только в кондиционируемом помещении. Зимой помещение должно отапливаться.
SN	Нормальный	от +16°C до +32°C	Подходит для плохо отапливаемых помещений: холодных коридоров, подвалов.
ST	Субтропический	от +16°C до +38°C	Подходит для южных регионов, где температура воздуха летом превышает +32°C.
T	Тропический	от +16°C до +43°C	Подходит для жаркого климата, или при эксплуатации холодильного прибора в маленьком помещении на солнечной стороне.

ЗАЗЕМЛЕНИЕ

Данный прибор оснащен заземленной вилкой, установленной на шнуре электропитания. Поэтому, он должен подключаться к соответствующей электрической розетке для защиты от коротких замыканий.

Установка, подсоединение и заземление электрической системы должны соответствовать положениям европейских стандартов, а также действующим местным нормативам. Кабель заземления не должен прерываться выключателем. Если в вашей квартире не предусмотрено заземление, обратитесь к квалифицированному электрику для его установки.

⚠ ***ВНИМАНИЕ! Перед техническим обслуживанием изделия следует полностью отключить электрическое питание.***

ПОДКЛЮЧЕНИЕ

- Рекомендуется подождать минимум 6 часов перед подключением морозильного ларя к электросети для того, чтобы масло распределилось в компрессоре

после транспортировки.

- После подключения морозильный ларь должен сначала проработать 2-4 часа до загрузки в него свежих или замороженных продуктов.
- В случае неожиданного отключения электроэнергии в условиях высокой температуры окружающей среды морозильный ларь обеспечивает сохранность продуктов в течение нескольких часов. Для увеличения данного времени рекомендуется как можно меньше открывать дверь и не класть в камеру новые продукты.

⚠ ***ВНИМАНИЕ! Розетка электросети должна быть в свободном доступе, морозильный ларь должен легко подключаться к сети электроэнергии.***

ЭКСПЛУАТАЦИЯ

РЕГУЛИРОВКА ТЕМПЕРАТУРЫ

Регулировка температуры осуществляется с помощью поворотного переключателя - термостата. Термостат имеет 7 положений работы, где 1— самая высокая температура, а 7— самая низкая.

- Чтобы установить в морозильном ларе режим холодильника, установите ручку регулятора в положение между “1” и “2”.
- Для установки в морозильном ларе оптимальной температуры, подходящей для заморозки большинства продуктов, установите ручку термостата в положение между “2” и “4”
- Для установки в морозильном ларе максимально низких температур, установите ручку термостата в положение между “4” и “7”

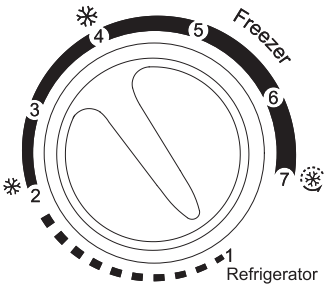

**Температурные показатели, приведенные выше, могут отличаться от фактических в зависимости от места установки изделия, вида эксплуатации и других внешних факторов воздействия.*

⚠ ***ВНИМАНИЕ! Не заслоняйте вентиляционные отверстия морозильного ларя и не допускайте их засорения. Непрерывная циркуляция холодного воздуха позволяет поддерживать постоянную температуру внутри камеры.***

РЕКОМЕНДАЦИИ ПО ХРАНЕНИЮ И ЗАМОРОЗКЕ ПРОДУКТОВ

Свежие продукты и рыба, которые планируется хранить в течение длительного

времени, рекомендуется замораживать при самых низких температурах. Быстрое замораживание препятствует образованию мелких кристаллов льда внутри пищевых продуктов, не нарушая их вкусовых качеств. При этом сохраняется исходная свежесть и качество продуктов после разморозки.

Для быстрого замораживания установите самую низкую температуру и подождите 5-6 часов перед помещением продуктов в морозильную камеру. Скорость заморозки продуктов зависит от массы разовой загрузки: чем больше масса, одновременно положенных продуктов, тем дольше время заморозки. После быстрого замораживания установите температуру в исходное положение (рекомендуется использовать режим быстрой заморозки не более 24-х часов).

- Не рекомендуется хранить в морозильном ларе скоропортящиеся продукты при низкой температуре, такие как бананы и дыни.
- Не замораживайте ранее оттаявшие продукты. Это приведет к потере их вкусовых качеств и полезных веществ.
- Не допускается помещать в ларь горячие, теплые продукты и напитки. Перед тем, как поместить в морозильный ларь, их следует охладить до комнатной температуры.
- Храните продукты в герметичной упаковке (полиэтиленовой пленке, алюминиевой фольге и т.п.), чтобы не дать им испортиться из-за испарения влаги.
- Не кладите продукты слишком близко к внутренним стенкам морозильной камеры, т.к. они могут примерзнуть. Расстояние от загружаемых продуктов до внутренних стенок ларя должно составлять не менее 10 см.
- Не помещайте в морозильный ларь жидкие продукты в стеклянной таре, газированные напитки и другие жидкости в пластиковых бутылках и металлических банках, т.к. при замерзании емкости могут лопнуть из-за увеличения давления.
- Не следует часто открывать дверцу, чтобы избежать попадания теплого воздуха внутрь морозильного ларя для экономии электроэнергии. Если произошло внеплановое отключение электроэнергии, не открывайте дверь морозильного ларя, чтобы холод внутри него сохранялся как можно дольше.
- Не храните в морозильном ларе фармацевтическую продукцию или другие продукты, требующие строгого соблюдения температурного режима.

ОСОБЕННОСТИ РАБОТЫ

Не перемещайте и не наклоняйте морозильный ларь во время работы. В компрессоре может возникнуть шум. Данная особенность не влияет на работоспособность компрессора.

Хладагент, циркулирующий внутри системы охлаждения, может негромко булькать, даже если компрессор не работает. В процессе работы морозильного ларя также могут быть слышны: шелест крыльчаток вентиляторов; щелчки срабатывания датчика-реле температуры; жужжание привода воздушных заслонок; журчание хладагента, циркулирующего по трубкам холодильной системы; легкие потрескивания при температурных деформациях материалов.

Не беспокойтесь, данные звуки не связаны с каким-либо дефектом и носят функциональный характер.

РАЗМОРАЖИВАНИЕ И ОЧИСТКА

В процессе эксплуатации происходит образование инея на внутренних стенках морозильного ларя. Поэтому рекомендуется проводить полное размораживание 2-3 раза в год или, когда толщина слоя инея более 5 мм.

**Если вы планируете уехать куда-либо на длительный период времени, отключите прибор от электросети, выньте продукты, разморозьте и хорошо вымойте его изнутри. Оставьте дверцу открытой, чтоб исключить появление неприятного запаха.*

⚠ ***ВНИМАНИЕ! Перед размораживанием и мытьем морозильного ларя убедитесь, что он отключен от электросети, а вилка шнура электропитания вынута из розетки.***

Выберите время, когда запас замороженных продуктов будет небольшим, и действуйте следующим образом:

1. Отключите морозильный ларь от электросети.
2. Выньте продукты из морозильного ларя и переложите их в другую морозилку или холодильник. Если такой возможности нет, то оберните продукты сначала в несколько листов бумаги или полотенец, а затем в толстое одеяло и положите в прохладное место.
3. Выньте все корзины из морозильного ларя, дверцу оставьте открытой. Откройте пробку дренажной системы, находящуюся снизу на дне ларя, и установите ёмкость для сбора талой воды.
4. Счистите как можно больше инея с внутренних стенок морозильной камеры, используя пластиковый скребок. Не используйте металлические или острые предметы для откалывания льда!




5. Для ускорения процесса оттаивания, поместите чашу с горячей водой в морозильный ларь. По мере таяния льда удаляйте его пластиковым скребком. Соберите остатки талой воды сухой тканью.
6. После завершения разморозки вымойте и протрите прибор насухо мягкими тканевыми салфетками.

⚠ ***ВНИМАНИЕ! Запрещается использовать:***
– ***электронагревательные приборы для ускорения процесса оттаивания;***
– ***металлические скребки и острые предметы для удаления льда и инея;***
– ***хлорсодержащие средства и кислоты при очистке морозильной камеры.***

ОЧИСТКА

Следите за чистотой морозильного ларя и уплотнителя дверцы. Перед мытьем отключите его от электросети!

1. Вымойте морозильный ларь снаружи и внутри чистой салфеткой, смоченной в тёплой воде с жидким моющим средством. Затем насухо вытрите сухой салфеткой.
2. Не используйте острые металлические скребки, едкие и абразивные чистящие средства, так как они могут поцарапать поверхности морозильного ларя.
3. Не используйте очиститель высокого давления или пароструйные очистители, так как проникающая влага может привести к поражению электрическим током.
4. После уборки проверьте, что шнур электропитания не повреждён. Затем плотно вставьте вилку в розетку.

⚠ ***ВНИМАНИЕ! Для очистки запрещается использовать абразивные вещества, бензин, бензол, растворители, горячую воду, металлические или грубые щетки и т.д., так как они могут повредить поверхности морозильного ларя.***

УСТРАНЕНИЕ НЕИСПРАВНОСТЕЙ

В процессе эксплуатации при обнаружении неисправностей, которые потребитель не может устранить своими силами, необходимо обратиться в сервисную мастерскую по ремонту холодильной техники.

Но прежде, чем обращаться в ремонтную службу, прочитайте этот раздел. Данный список включает в себя наиболее распространенные случаи, которые не являются результатом плохого качества сборки или некачественных материалов, использованных в данном приборе.

⚠ ***ВНИМАНИЕ! Перед устранением неисправностей необходимо отключить изделие от сети.***

⚠ ***ВНИМАНИЕ! Устранение неисправностей, не представленных в настоящей инструкции, должно осуществляться только квалифицированным электриком или компетентным специалистом.***

Неисправность	Возможная причина	Решение
Морозильный ларь не работает.	Вилка не включена в розетку или подключена не полностью.	Подключите вилку шнура электропитания в розетку.
	Предохранитель перегорел или неисправен.	Проверьте предохранитель, замените, если необходимо.
	Вилка неисправна.	Неисправность устраняется электриком.
Морозильный ларь слишком сильно замораживает.	Установлена очень низкая температура.	Отрегулируйте температуру до более высоких значений.
Неэффективное охлаждение.	Температура установлена неправильно.	Установите требуемую температуру.
	Крышка ларя была открыта слишком долго.	Не оставляйте крышку ларя открытой дольше, чем это требуется.
	Большое количество теплых продуктов было помещено в морозильную камеру за последние 24 часа.	Установите более низкую температуру.
	Морозильный ларь находится рядом с источником тепла.	Пожалуйста, еще раз ознакомьтесь с инструкцией по установке и размещению морозильного ларя.
Неприятный запах из морозильной камеры.	Продукты неправильно упакованы или испортились.	Проверьте правильность упаковки продуктов и их срок годности. Уберите из камеры испортившиеся продукты.
Дверца морозильного ларя не закрывается.	Загружаемый объем продуктов превышает полезный объем морозильного ларя.	В целях корректной работы прибора не допускайте превышения объема загружаемых продуктов свыше полезного объема ларя.
Наросты льда на уплотнительной ленте.	Уплотнительная лента не герметична.	Разогрейте уплотнительную ленту теплым воздухом, используя фен для сушки волос. Одновременно распрямите ленту руками, придавая ей необходимую для обеспечения герметичности форму.
Нехарактерные звуки.	Морозильный ларь установлен по высоте неправильно.	Отрегулируйте ножки.
	Морозильный ларь вплотную стоит к стене или другим объектам.	Аккуратно отодвиньте морозильный ларь.
	Часть морозильного ларя, например, трубка, касается стены или других частей ларя.	Если необходимо, аккуратно отогните мешающуюся часть, соблюдая все необходимые меры безопасности.

В случае возникновения неисправностей, которые не прописаны в данной инструкции следует сразу обратиться в авторизованный сервисный центр, указав тип проблемы и модель вашего морозильного ларя. Для ремонта могут быть использованы только оригинальные запасные детали. Неквалифицированный ремонт снимает прибор с гарантийного обслуживания.

⚠ ВАЖНО! Во время работы морозильного ларя могут появляться характерные звуки (компрессор, циркуляции хладагента). Это нормально и не является неисправностью.

ТРАНСПОРТИРОВКА

- Не подвергайте прибор резким перепадам температур. Резкая смена температуры (например, внесение с мороза в теплое помещение) может вызвать конденсацию влаги внутри прибора и нарушить его работоспособность при включении. Прибор должен постоять в теплом помещении не менее 6 часов перед эксплуатацией.
- При транспортировке угол наклона морозильного ларя не должен превышать 45 градусов от вертикали.
- Запрещается переворачивать, класть горизонтально или трясти морозильный ларь. При перемещении его следует держать за боковые стенки или за низ, придерживая крышку.
- Перед началом эксплуатации морозильного ларя, уберите и правильно утилизируйте все упаковочные материалы.

УТИЛИЗАЦИЯ



Данный морозильный ларь спроектирован и изготовлен из высококачественных материалов и компонентов, которые можно утилизировать и использовать повторно. Этот морозильный прибор содержит компоненты из горючего материала и не может быть утилизирован вместе с обычными бытовыми отходами. Чтобы предотвратить возможную угрозу здоровью и окружающей среде, прибор должен быть утилизирован в рамках утвержденного процесса утилизации электрического оборудования. Процедура утилизации продукта должна осуществляться в соответствии с местными экологическими нормами. Вы можете получить более подробную информацию об утилизации, повторном использовании и утилизации продукта от уполномоченных подразделений.

Основные этапы утилизации:

1. Выньте вилку шнура электропитания из розетки.
2. Отрежьте кабель электропитания настолько близко к стенке прибора, насколько это возможно и утилизируйте его отдельно.
3. Снимите крышку ларя, сломав петли, чтобы дети, играя, не заперли себя или не получили удар током.

СПЕЦИФИКАЦИЯ / КОМПЛЕКТАЦИЯ

Модель	**NS-100CW**	**NS-150CW**
Общий объем / Полезный объем (л)	105 / 99	155 / 142
Класс энергоэффективности	A	A
Энергопотребление (КВт*ч/год)	225	252
Климатический класс	N / SN / T / ST	N / SN / T / ST
Вид хладагента	R600a	R600a
Потребляемая мощность (Вт)	90	65
Напряжение (В) / Частота тока (Гц)	220-240 / 50	220-240 / 50
Температура окружающей среды (°С)	от –15 до +43	от –15 до +43
Зимний пакет	да	да
Температура в морозильной камере (°С)	от –24 до +5	от –24 до +5
Мощность заморозки (кг/сут.)	4,5	6,5
Режим холодильник	да	да
Режим быстрой заморозки (°С)	да / до –24	да / до –24
Регулировка температуры	механическая	механическая
Система разморозки	ручная	ручная
Расположение конденсатора	внутреннее	внутреннее
Материал термоизоляции	циклопентан	циклопентан
Уровень шума (дБ)	43	41
Цвет	белый	белый
Габаритные размеры		
Вес нетто / брутто (кг)	21 / 24	27 / 30
Габариты без упаковки (ШхГхВ) (мм)	545x476x835	635x556x835
Габариты в упаковке (ШхГхВ) (мм)	575x498x882	666x582x885
Комплектация		
Морозильный ларь (шт.)	1	1
Количество корзин (шт.)	1	1
Ножки / колеса для передвижения (шт.)	2 / 0	2 / 0
Инструкция по эксплуатации с гарантийным талоном (шт.)	1	1
Упаковка (шт.)	1	1

ГАРАНТИЙНЫЙ ТАЛОН

Дата продажи

«____» _____ 20___ г.

Штамп магазина

При продаже продавец обязан заполнить гарантийные талоны. Дата изготовления и серийный номер находятся на упаковке и на задней стенке товара.

Гарантийные обязательства изготовителя действительны только для морозильного ларя торговой марки NOVIS. **Срок гарантии составляет 1 год с даты приобретения. Срок службы изделия — 5 лет.**

Информация об авторизованных сервисных центрах доступна на сайте http://kraftltd.com или по бесплатному телефону службы поддержки +7(800)200-79-97. В случае возникновения вопросов или проблем, связанных с продукцией NOVIS, просим Вас обращаться в письменном виде по адресу: ЗАО «ЛЕБЕДИНСКИЙ ТОРГОВЫЙ ДОМ», ул. Днепропетровская, 50 В, г. Ростов-на-Дону, 344093, Россия, либо по электронной почте: service@lbtd.ru.

1. Изготовитель гарантирует бесплатное устранение заводских дефектов или технических неисправностей в течение гарантийного срока эксплуатации в случае соблюдения Покупателем правил и условий гарантийного обслуживания. Все претензии по внешнему виду предъявляйте продавцу при покупке товара. После покупки товара ответственность за все внешние повреждения возлагается на потребителя.
2. Гарантия распространяется только на изделия, использующиеся в некоммерческих личных, семейных или домашних целях. В противном случае гарантийный срок составляет 3 месяца с момента приобретения.
3. Продавец оставляет за собой право проведения технической экспертизы качества изделия в установленные законодательством сроки.
4. Гарантийный ремонт не производится в следующих случаях:
   – недействительность гарантийного талона;
   – наличие повреждений и неисправностей, возникших в результате неправильного использования техники с нарушением правил эксплуатации, установки или транспортировки техники пользователем или торгующей организацией;
   – наличие повреждений и неисправностей, возникших в результате действия третьих лиц или непреодолимой силы, попадания внутрь посторонних предметов и насекомых, повреждений животными;
   – установление факта отклонения от Государственных технических стандартов, питающих электрических и кабельных сетей, подачи большей мощности, чем предусмотрено изготовителем;
   – установление факта ремонта (попытки ремонта) техники самостоятельно или посторонними лицами;
   – использование изделия в промышленных или коммерческих целях.
5. Гарантийный талон является недействительным в следующих случаях:
   – неправильное или неполное заполнение талона магазином и мастером;
   – отсутствие даты продажи и штампа магазина.
6. Изготовитель не несет ответственности за ущерб, причиненный людям, животным и помещениям по причине нарушения правил техники безопасности, транспортировки и эксплуатации прибора.
7. Гарантийное обслуживание не распространяется на установку, чистку и уход за прибором.

КОРЕШОК ТАЛОНА № 1 на гарантийный ремонт
орозильного ларя NOVIS модель_____
серийный №_____

Изъят «____» _____ 20____ г.

Исполнитель _____ _____
ф.и.о. подпись

Вид и содержание выполненных работ _____

_____

Наименование сервисной службы _____

Линия отреза

ТАЛОН № 1 НА ГАРАНТИЙНЫЙ РЕМОНТ
морозильного ларя NOVIS

модель _____

серийный № _____

Продан _____
(наименование и адрес торгового предприятия)

_____

_____

_____

_____тел: _____

Дата продажи «____» _____ _____ г.

Штамп магазина _____
(личная подпись продавца)

Наименование и адрес сервисной службы*

_____
(* заполняется торговым предприятием)

_____

_____

КОРЕШОК ТАЛОНА № 2 на гарантийный ремонт
орозильного ларя NOVIS модель_____
серийный №_____

Изъят «____» _____ 20____ г.

Исполнитель _____ _____
ф.и.о. подпись

Вид и содержание выполненных работ _____

_____

Наименование сервисной службы _____

Линия отреза

ТАЛОН № 2 НА ГАРАНТИЙНЫЙ РЕМОНТ
морозильного ларя NOVIS

модель _____

серийный № _____

Продан _____
(наименование и адрес торгового предприятия)

_____

_____

_____

_____тел: _____

Дата продажи «____» _____ _____ г.

Штамп магазина _____
(личная подпись продавца)

Наименование и адрес сервисной службы*

_____
(* заполняется торговым предприятием)

_____

_____

Морозильный ларь NOVIS
модель _____ **серийный №** _____
Владелец, его адрес _____
_____
_____
подпись
Телефон владельца _____
Причина отказа (неисправность) _____
Владелец: _____
_____
_____
подпись
Механик:_____
Ф.И.О.
Выполнены работы: _____
_____
_____
Дата «_____» _____ _____г.
Механик: _____ Владелец: _____
подпись подпись
Утверждаю _____
наименование сервисного предприятия и адрес
_____
_____ _____
должность руководителя предприятия, выполнившего обслуживание МП подпись

Морозильный ларь NOVIS
модель _____ **серийный №** _____
Владелец, его адрес _____
_____
_____
подпись
Телефон владельца _____
Причина отказа (неисправность) _____
Владелец: _____
_____
_____
подпись
Механик:_____
Ф.И.О.
Выполнены работы: _____
_____
_____
Дата «_____» _____ _____г.
Механик: _____ Владелец: _____
подпись подпись
Утверждаю _____
наименование сервисного предприятия и адрес
_____
_____ _____
должность руководителя предприятия, выполнившего обслуживание МП подпись

КОРЕШОК ТАЛОНА № 1 на гарантийный ремонт
орозильного ларя NOVIS модель_____
серийный №_____

Изъят «____» _____ 20____ г.

Исполнитель _____ _____
Ф.И.О. подпись

Вид и содержание выполненных работ _____

_____

Наименование сервисной службы _____

Линия отреза

ТАЛОН № 3 НА ГАРАНТИЙНЫЙ РЕМОНТ
морозильного ларя NOVIS

модель _____

серийный № _____

Продан _____
(наименование и адрес торгового предприятия)

_____

_____

_____

_____тел: _____

Дата продажи «____» _____ _____ г.

Штамп магазина _____
(личная подпись продавца)

Наименование и адрес сервисной службы*

_____
(* заполняется торговым предприятием)

_____

_____

КОРЕШОК ТАЛОНА № 2 на гарантийный ремонт
орозильного ларя NOVIS модель_____
серийный №_____

Изъят «____» _____ 20____ г.

Исполнитель _____ _____
Ф.И.О. подпись

Вид и содержание выполненных работ _____

_____

Наименование сервисной службы _____

Линия отреза

ТАЛОН № 4 НА ГАРАНТИЙНЫЙ РЕМОНТ
морозильного ларя NOVIS

модель _____

серийный № _____

Продан _____
(наименование и адрес торгового предприятия)

_____

_____

_____

_____тел: _____

Дата продажи «____» _____ _____ г.

Штамп магазина _____
(личная подпись продавца)

Наименование и адрес сервисной службы*

_____
(* заполняется торговым предприятием)

_____

_____

Морозильный ларь NOVIS
модель _____ **серийный №** _____
Владелец, его адрес _____
_____
_____
подпись
Телефон владельца _____
Причина отказа (неисправность) _____
Владелец: _____
_____
_____
подпись
Механик:_____
Ф.И.О.
Выполнены работы: _____
_____
_____
Дата «_____» _____ _____г.
Механик: _____ Владелец: _____
подпись подпись
Утверждаю _____
наименование сервисного предприятия и адрес
_____
_____ _____
должность руководителя предприятия, выполнившего обслуживание МП подпись

Морозильный ларь NOVIS
модель _____ **серийный №** _____
Владелец, его адрес _____
_____
_____
подпись
Телефон владельца _____
Причина отказа (неисправность) _____
Владелец: _____
_____
_____
подпись
Механик:_____
Ф.И.О.
Выполнены работы: _____
_____
_____
Дата «_____» _____ _____г.
Механик: _____ Владелец: _____
подпись подпись
Утверждаю _____
наименование сервисного предприятия и адрес
_____
_____ _____
должность руководителя предприятия, выполнившего обслуживание МП подпись

ТАЛОН УСТАНОВКИ

Морозильный ларь установлен в г. _____

ул. _____, дом №_____, кв._____

и подключен механиком _____
(наименование организации)

_____

Механик _____
(подпись, дата)

Морозильный ларь укомплектован и работоспособен. С руководством по эксплуатации, правилами пользования и гарантийными обязательствами ознакомлен.

Владелец _____
(подпись, дата)

* Изготовитель оставляет за собой право вносить изменения конструкций, технических характеристик, внешнего вида, комплектации товара, не ухудшающие его потребительских качеств, без предварительного уведомления потребителя.

* Вся представленная в руководстве информация, касающаяся комплектации, технических характеристик, функций и цветовых решений, носит сугубо информационный характер и ни при каких условиях не является публичной офертой.

Товар сертифицирован, соответствует требованиям:

ТР ТС 004/2011 «О безопасности низковольтного оборудования»

ТР ТС 020/2011 «Электромагнитная совместимость технических средств»

Дату производства см. на коробке.

Изготовитель:
ЧАНГХОНГ МЭЙЛИНГ КО., ЛТД.
Адрес: №2163 Ляньхуа Роад,
Экономи энд Технолоджи
Девелопмент
Зоне, Хэфей, Аньхуэй, Китай

Уполномоченное изготовителем лицо:
ООО «САРМАТ»
Адрес: ул. Днепропетровская, 50 В,
офис 2, г. Ростов-на-Дону, 344093, Россия.
Тел.: +7 (800) 200-79-97

Manufacturer:
CHANGHONG MEILING CO., LTD.
Address: №2163 Lianhua Road,
Economy & Technology Development
Zone,
Hefei, Anhui, China.

A person authorized by the manufacturer:
SARMAT LLC.
Address: No. 50 V, Dnepropetrovskaya Str., Apt. 2, Rostov-on-Don, PC 344093, Russia. Tel.: + 7 (800) 200-79-97

Made in China

Сделано в Китае.

Претензии от покупателей принимает уполномоченное изготовителем лицо

NOVIS

WWW.KRAFTLTD.COM

Телефон службы поддержки клиентов

+7 (800) 200-79-97

EAC