# Руководство по эксплуатации

**СТИРАЛЬНАЯ МАШИНА**

CIS

CIS

**Русский,1**

UK

**Українська,13**

**WML 7080**

## Содержание


**Установка, 2-3**
Распаковка и нивелировка
Подключение к водопроводу и электричеству
Первый цикл стирки
Технические характеристики

**Описание стиральной машины и порядка запуска программы, 4-5**
Панель управления
Индикаторы
Порядок запуска программы

**Программы, 6**
Таблица программ

**Персонализированные настройки, 7**
Регулировка температуры
Выбор скорости отжима
Дополнительные функции

**Моющие средства и типы белья, 8**
Распределитель моющих средств
Подготовка белья
Изделия, требующие деликатной стирки
Система балансировки белья

**Предосторожности и рекомендации, 9**
Общие требования к безопасности
Утилизация
Аварийное открытие люка

**Техническое обслуживание и уход, 10**
Отключение воды и электрического тока
Уход за стиральной машиной
Уход за распределителем моющих средств
Уход за люком и барабаном
Уход за насосом
Проверка водопроводного шланга

**Поиск неисправностей и методы их устранения, 11**

**Сервисное обслуживание, 12**


ME 10

KZ.O.02.0361

# Установка

CIS

**!** Важно сохранить данное руководство для его последующего использования в случае продажи, передачи или переезда на новую квартиру необходимо проверить, чтобы руководство оставалось вместе со стиральной машиной, чтобы ее новый владелец мог ознакомиться с порядком ее функционирования и соответствующими предупреждениями.

**!** Внимательно прочитайте инструкции: в них содержатся важные сведения об установке изделия, его эксплуатации и безопасности.

## Распаковка и нивелировка

**Снятие упаковки**

1. Снимите с машины упаковку.
2. Проверьте, чтобы стиральная машина не была повреждена в процессе перевозки. В случае обнаружения повреждений немедленно обратитесь к поставщику, не подключая машину.

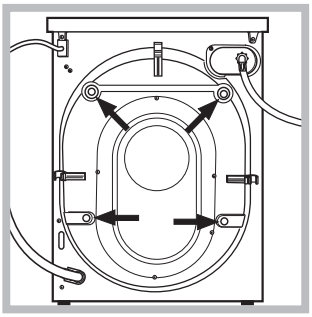

3. Снимите 4 транспортировочных болта, предохраняющие машину в процессе перевозки, и резиновую заглушку с соответствующей распорной шайбой, расположенные в задней части стиральной машины (*см. схему)*.

4. Закройте отверстия прилагающимися пластиковыми заглушками.
5. Сохраните все детали: они должны быть установлены на стиральную машину в случае ее перевозки.

**!** Не разрешайте детям играть с упаковочными материалами.

**Нивелировка**

1. Установите стиральную машину на ровном и прочном полу, не прислоняя ее к стенам, мебели и прочим предметам.

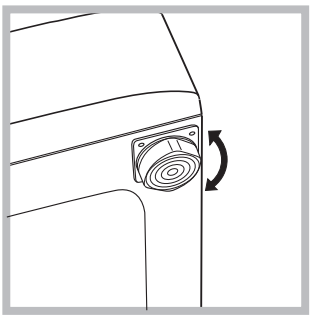

2. Если пол не является идеально горизонтальным, необходимо компенсировать неровность, отрегулировав по высоте передние ножки *(см. схему)*. Уклон, измеренный при помощи уровня, установленного на поверхность машины, не должен превышать 2°.

Точная нивелировка обеспечивает стабильность стиральной машины, помогает избежать ее вибраций и смещений в процессе функционирования. В случае установки машины на ковер или ковролин отрегулируйте ножки таким образом, чтобы под стиральной машиной оставался достаточный зазор для вентиляции.

## Подключение к водопроводу и электричеству

**Порядок подключения к водопроводному шлангу**

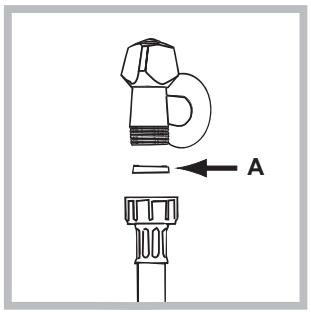


1. Вставьте прокладку A в конец водопроводного шланга и привинтите его к водопроводному крану холодной воды с резьбовым отверстием 3/4 дюйма (*см. схему*). Перед подсоединением откройте водопроводный кран до тех пор, пока из него не потечет чистая вода.

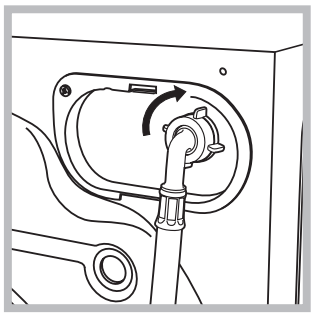

2. Подсоедините водопроводный шланг к машине, привинтив его к специальному водопроводному крану, расположенному в задней верхней части справа *(см. схему)*.

3. Проверьте, чтобы водопроводный шланг не был заломлен или сжат.

**!** Давление воды в водопроводном кране должно быть в пределах значений, указанных в таблице Технические данные *(см. страницу рядом).*

**!** Если длина водопроводного шланга будет недостаточной, следует обратиться в специализированный магазин или в Авторизованный сервисный центр

**!** Никогда не пользуйтесь б/у шлангами.

**!** Используйте шланги, прилагающиеся к машине.

**Подсоединение сливного шланга**

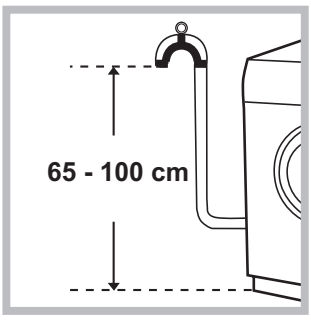


Подсоедините сливной шланг, не перегибая его, к сливной трубе или к настенному сливному отверстию, распложенному на высоте от 65 до 100 см от пола,

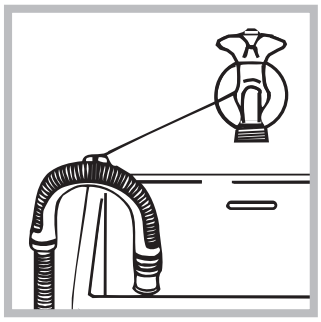

или поместите шланг в раковину или в ванну, закрепив прилагающуюся направляющую к крану (*см. схему).* Свободный конец сливного шланга не должен быть погружен в воду.

**!** Не рекомендуется использовать удлинительные шланги. При необходимости удлинение должно иметь такой же диаметр, что и оригинальный шланг, и его длина не должна превышать 150 см.

**Подключение к электросети**

Перед включением изделия в розетку электросети необходимо проверить следующее:

- заземляющий контакт двухполюсной розетки должен быть соединён с заземлением и соответствовать нормативам;
- розетка электросети должна быть расчитана на максимальную мощность стиральной машины, указанную в таблице Технические данные *(см. таблицу сбоку);*
- напряжение электросети должно соответствовать значениям, указанным в таблице Технические данные (*см. таблицу сбоку);*
- электрическая розетка и штепсельная вилка стиральной машины должны быть одного типа. В противном случае необходимо заменить розетку.

**!** Запрещается устанавливать стиральную машину на улице, даже под навесом, так как опасно подвергать ее воздействию дождя и грозы.

**!** Стиральная машина должна быть расположена таким образом, чтобы доступ к розетке электросети оставался свободным.

**!** Не используйте удлинители и тройники.

**!** Сетевой кабель изделия не должен быть согнут или сжат.

**!** Замена сетевого кабеля может осуществляться только уполномоченными сервисными центрами. Внимание! Фирма снимает с себя всякую ответственность в случае несоблюдения вышеописанных правил.

## Первый цикл стирки

По завершении установки, перед началом эксплуатации необходимо произвести один цикл стирки со стиральным порошком, но без белья, по программе **2**.

| **Технические данные** | |
|---|---|
| **Модель** | WML 7080 |
| **Страна-изготовитель** | Россия |
| **Габаритные размеры** | ширина 59,5 см.<br>высота 85 см.<br>глубина 54 см. |
| **Вместимость** | от 1 до 7 кг |
| **Номинальное значение напряжения электропитания или диапазон напряжения** | 220-240 V ~ |
| **Условное обозначение рода электрического тока или номинальная частота переменного тока** | 50 Hz |
| **Класс зашиты от поражения электрическим током** | Класс защиты I |
| **Водопроводное подсоединение** | максимальное давление 1 МПа (10 бар)<br>минимальное давление 0,05 МПа (0,5 бар)<br>емкость барабана 52 литра |
| **Скорость отжима** | до 800 оборотов в минуту |
| **Программы управления в соответствии с Директивой EN 60456** | программа 4; температура 60°C;<br>загрузка 7 кг белья. |
| ME 10 KZ.O.02.0361 | Данное изделие соответствует следующим Директивам Европейского Сообщества:<br>- 2004/108/CE (Электромагнитная совместимость);<br>- 2006/95/CE (Низкое напряжение)<br>- 2002/96/CE |
| **Дату производства данной техники можно получить из серийного номера, расположенного под штрих-кодом (S/N XXXXXXXXX), следующим образом** | - 1-ая цифра в S/N соответствует последней цифре года,<br>- 2-ая и 3-я цифры в S/N - порядковому номеру месяца года,<br>- 4-ая и 5-ая цифры в S/N - день |
| Степень защиты от попадания твердых частиц и влаги, обеспечиваемая защитной оболочкой, за исключением низковольтного оборудования, не имеющего защиты от влаги: **IPX04** | |
| **Класс энергопотребления** | A |

# Описание стиральной машины и порядка запуска программы

CIS

## Панель управления

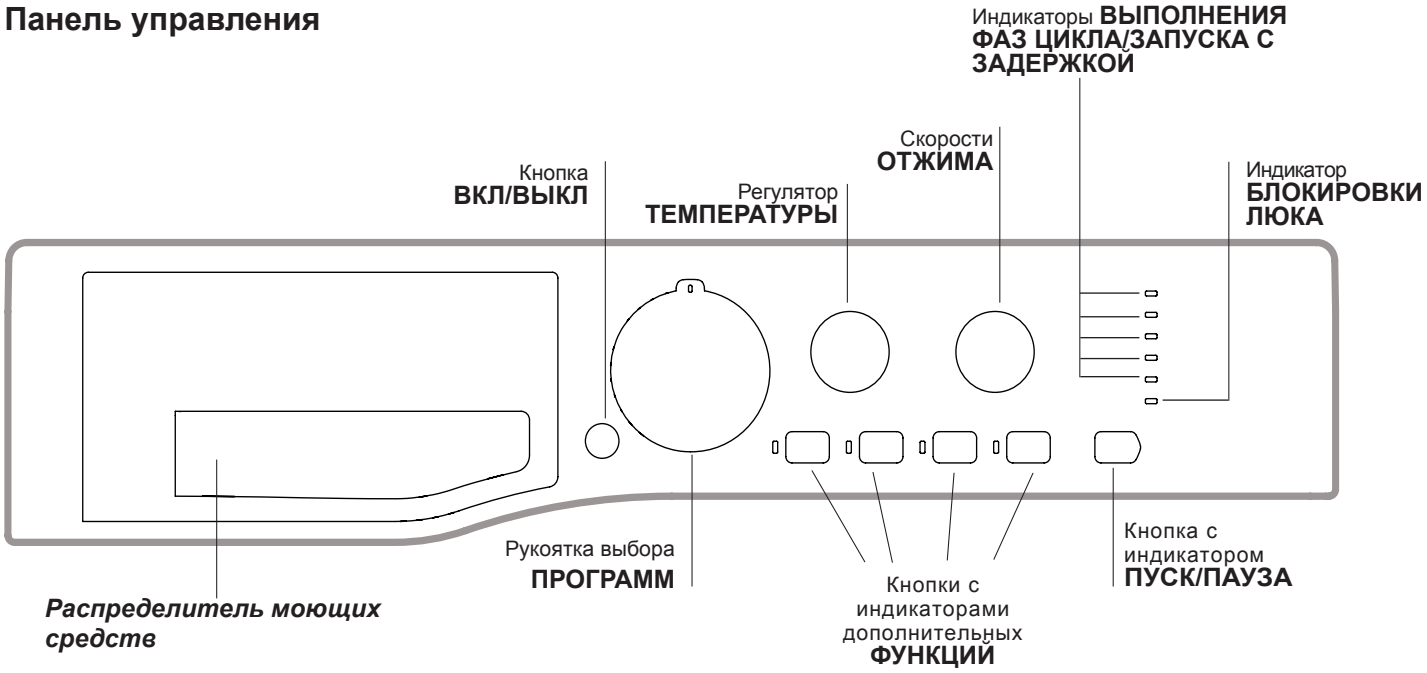


***Распределитель моющих средств:*** для загрузки стиральных веществ и добавок (*см. «Моющие средства и типы белья»*).

Кнопка **ВКЛ/ВЫКЛ:** служит для включения и выключения стиральной машины.

Рукоятка выбора **ПРОГРАММ:** служит для выбора программ. В процессе выполнения программы рукоятка не вращается.

Кнопки с индикаторами дополнительных **ФУНКЦИЙ:** служат для выбора имеющихся дополнительных функций. Индикатор, соответствующий выбранной функции, останется включенным.

Скорости **ОТЖИМА:** служит для выбора скорости отжима или для его исключения (*см «Персонализированные настройки»*).

Регулятор **ТЕМПЕРАТУРЫ:** служит для настройки температуры или для стирки в холодной воде (*см. «Персонализированные настройки»*).

индикаторы **ВЫПОЛНЕНИЯ ФАЗ ЦИКЛА/ОТСРОЧКА ПУСКА:** показывают последовательность выполнением программы стирки. Включенный индикатор соответствует текущей фазе. Если была включена функция “Таймер отсрочки”, индикаторы будут показывать время, остающееся до запуска программы *(см. страницу сбоку).*

Индикатор **БЛОКИРОВКИ ЛЮКА:** показывает, можно ли открыть люк *(см. страницу сбоку)*.

Кнопка с индикатором **ПУСК/ПАУЗА:** служит для запуска или для временного прерывания программы. **ПРИМЕЧАНИЕ:** для временного прерывания текущего цикла стирки нажмите эту кнопку. Соответствующий индикатор замигает оранжевым цветом, а индикатор текущей фазы стирки будет гореть, не мигая. Если индикатор БЛОКИРОВКИ ЛЮКА погас, можно открыть люк.
Для возобновления цикла стирки с момента, когда он был прерван, вновь нажмите ПУСК/ПАУЗА.

**Режим ожидания**
Настоящая стиральная машина отвечает требованиям новых нормативов по экономии электроэнергии, укомплектована системой автоматического отключения (режим сохранения энергии), включающейся через 30 минут простоя машины. Нажмите один раз кнопку ВКЛ/ВЫКЛ и подождите, пока машина вновь включится.

## Индикаторы

Индикаторы сообщают пользователю важные сведения. Значение индикаторов:

**Таймер отсрочки**
Если была включена функция “Таймер отсрочки” (*см. «Персонализированные настройки»*), после запуска программы начнет мигать индикатор, соответствующий заданному времени задержки:

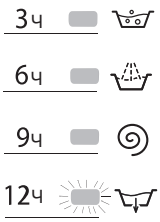


По мере отсчета времени будет показываться остающееся время вместе с миганием соответствующего индикатора.

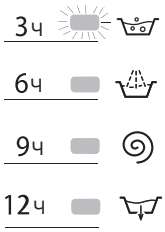


По прошествии заданного времени задержки мигающий индикатор погаснет, и запустится заданная программа.

**Индикаторы текущей фазы цикла:**
После выбора и запуска цикла стирки индикаторы будут загораться один за другим, показывая последовательность выполнения программы:




**Кнопки дополнительных функций и соответствующие индикаторы**
При выборе функции загорается соответствующая кнопка.
Если выбранная функция является несовместимой с заданной программой, соответствующий индикатор будет мигать, и такая функция не будет включена.
Если будет выбрана функция, несовместимая с другой, ранее выбранной функцией, останется включенной только последняя выбранная функция.

**Индикатор блокировки люка:**
Включенный индикатор означает, что люк заблокирован во избежание его случайного открывания. Во избежание его повреждения необходимо дождаться, когда индикатор погаснет, перед тем как открыть люк.

**!** Быстрое мигание индикатора ПУСК/ПАУЗА (оранжевый) одновременно с индикатором функций означает отклонение от нормальной работы (*см. «Неисправности и методы их устранения»*).

## Порядок запуска программы

**1.** Включите машину при помощи кнопки ВКЛ./ВЫКЛ. Все индикаторы загорятся на несколько секунд, затем останутся включенными индикаторы настроек выбранной программы, и будет мигать индикатор ПУСК/ПАУЗА.
**2.** Загрузите белье в барабан и закройте люк.
**3.** Задайте рукояткой ПРОГРАММА нужную программу.
**4.** Задайте температуру стирки (*см. «Персонализированные настройки»).*
**5.** Задайте скорость отжима *(см. «Персонализированные настройки»).*
**6.** Поместите моющие средства и добавки *(см. «Стиральные вещества и типы белья»).*
**7.** Включите нужные дополнительные функции.
**8.** Запустите программу при помощи кнопки ПУСК/ПАУЗА, соответствующий индикатор загорится зеленым цветом.
Для отмены заданного цикла переключите машину в режим паузы при помощи кнопки ПУСК/ПАУЗА и выберите новый цикл.
**9.** По завершении программы загорится индикатор END. Индикатор БЛОКИРОВКИ ЛЮКА погаснет, показывая, что теперь можно открыть люк. Выньте белье и оставьте люк полуоткрытым для сушки барабана.
Выключите стиральную машину, нажав кнопку ВКЛ/ВЫКЛ.

# Программы

CIS

## Таблица программ

| Программы | Описание программы | Макс. темп. (°C) | Макс. скорость (оборотов в минуту) | Стиральные вещества и добавки | | | | Макс. загрузка (кг) | Продолжитть цикла |
|---|---|---|---|---|---|---|---|---|---|
| | | | | Предварительная мойка | Стирка | Отбеливатель | Ополаскиватель | | |
| | **Ежедневные** | | | | | | | | |
| 1 | **УДАЛЕНИЕ ПЯТЕН** | 40° | 800 | - | ● | ● | ● | 4 | 180’ |
| 2 | **СВЕТЛЫЕ ТКАНИ** | 60° | 800 | - | ● | - | ● | 4 | 180’ |
| 3 | **ХЛОПОК Предв.** | 90° | 800 | ● | ● | - | ● | 7 | 175’ |
| 4 | **ХЛОПОК (1)** | 60° | 800 | - | ● | ● | ● | 7 | 200’ |
| 5 | **ХЛОПОК (2)** | 40° | 800 | - | ● | ● | ● | 7 | 195’ |
| 6 | **СИНТЕТИКА** | 60° | 800 | - | ● | ● | ● | 3 | 110’ |
| | **Специальные** | | | | | | | | |
| 7 | **АНТИ-АЛЛЕРГИЯ** | 60° | 800 | - | ● | - | ● | 4 | 195’ |
| 8 | **Детское Белье** | 40° | 800 | - | ● | ● | ● | 4 | 150’ |
| 9 | **ШЕРСТЬ:** шерсть, кашемир и т.д. | 40° | 800 | - | ● | - | ● | 1,5 | 75’ |
| 10 | **ДЕЛИКАТНАЯ СТИРКА** | 30° | 0 | - | ● | - | ● | 1 | 80’ |
| 11 | **БЫСТРАЯ СТИРКА 60’**: Для быстрого освежения малогрязного белья (не для шерсти, шелка и изделия ручной стирки). | 60° | 800 | - | ● | - | ● | 3,5 | 60’ |
| | **ЭКО СТИРКА** | | | | | | | | |
| 12 | **ХЛОПОК** | холодная вода | 800 | - | ● | - | ● | 7 | 85’ |
| 13 | **СИНТЕТИКА** | холодная вода | 800 | - | ● | - | ● | 3 | 60’ |
| 14 | **БЫСТРАЯ СТИРКА 30’** | холодная вода | 800 | - | ● | - | ● | 3 | 30’ |
| | **Дополнительные программы** | | | | | | | | |
| | Полоскание | - | 800 | - | - | ● | ● | 7 | 40’ |
| | Отжим/Слив | - | 800 | - | - | - | - | 7 | 20’ |

*Продолжительность цикла, показанная на дисплее или указанная в инструкциях является рассчетом, сделанным на основании стандартных условий. Фактическая продолжительность может варьировать в зависимости от многочисленных факторов таких как температура и давление воды на подаче, температура помещения, количество моющего средства, количество и тип загруженного белья, балансировка белья, выбранные дополнительные функции.*

**Для всех институтов тестирования:**
**1) Программы управления в соответствии с Директивой EN 60456: задайте программу 4 с температурой 60°C.**
**2) Длинная программа для х/б белья: задайте программу 5 с температурой 40°C.**

**УДАЛЕНИЕ ПЯТЕН:** программа **1** для стирки очень грязного белья . Программа обеспечивает уровень стирки выше стандартного (уровень А). Не пользуйтесь этой программой, при стирке белья разных цветов. Рекомендуется использовать стиральный порошок. Для трудновыводимых пятен рекомендуется обработать их специальными добавками.
**СВЕТЛЫЕ ТКАНИ:** используйте эту программу **2** для стирки белого белья. Программа рассчитана на сохранения цвета белого белья после стирок.
Для оптимизации результатов рекомендуется использовать стиральный порошок.
**АНТИ-АЛЛЕРГИЯ:** используйте программу **7** для удаления основных аллергенов таких как пыльца, чесоточных клещей, собачьей или кошачьей шерсти.
**Детское Белье:** используйте специальную программу **8** для удаления типичных детских загрязнений и полного удаления стирального вещества во избежание аллергической реакции деликатной детской кожи. Данный цикл расчитан на сокращение микробиологической обсеменённости благодаря использованию большего объема воды и оптимизации воздействия специальных дезинфицирующих добавок стирального вещества.

**ЭКО СТИРКА**
Эко-программы позволяют достичь отличных результатов стирки при низкой температуре, способствуя меньшему потреблению электрической энергии с пользой для окружающей среды и сокращению экономических затрат.
Эко-программы (ХЛОПОК **12**, СИНТЕТИКА **13** и БЫСТРАЯ СТИРКА 30’ **14**) разработаны для различных видов тканей и не очень загрязненной одежды.
Для гарантии оптимального результата рекомендуем использовать жидкое моющее средство; манжеты, воротники и пятна предварительно обработать.

# Персонализированные настройки



## Регулировка температуры

Настройка температуры стирки производится при помощи регулятора ТЕМПЕРАТУРЫ (см.*Таблицу программ*).
Значение температуры может быть уменьшено вплоть до стирки в холодной воде (❄).
Машина автоматически не допускает выбор температуры, превышающей максимальное значение, предусмотренное для каждой программы.

## Выбор скорости отжима

Выбор скорости отжима выбранной программы производится при помощи регулятора скорости ОТЖИМ.
Для разных программ предусматривается разная максимальная скорость отжима:

| **Программы** | **Максимальная скорость отжима** |
|---|---|
| Хлопок | 800 оборотов в минуту |
| Синтетические ткани | 800 оборотов в минуту |
| Шерсть | 800 оборотов в минуту |
| Шелк | без отжима |

Скорость отжима может быть уменьшена, или же отжим может быть совсем исключен, повернув регулятор в положение ⊗.
Машина автоматически не допускает выбор скорости отжима, превышающей максимальную скорость, предусмотренную для каждой прораммы.

## Дополнительные функции

Различные функции стирки машины позволяют достичь желаемой чистоты и белизны вашего белья.
Порядок выбора функций:
1. нажмите кнопку нужной вам функции;
2. включение соответствующего индикатора означает, что функция включена.

Примечание: Частое мигание индикатора означает, что данная функция не может быть выбрана для заданной программы.

**ОТСРОЧКА ПУСКА**

Задерживает запуск цикла вплоть до 12 часов.
Нажмите кнопку несколько раз вплоть до включения индикатора, соответствующего нужному значению задержки.
При пятом нажатии кнопки функция отключается.
ПРИМЕЧАНИЕ: После нажатия кнопки ПУСК/ПАУЗА, можно изменить значение задержки только в сторону уменьшения.

**!** Эта функция совместима с любой программой.

**Быстрая стирка**

При выборе этой функции продолжительность программы сокращается на 50% в зависимости от выбранной программы, обеспечивая в то же время экономию воды и электроэнергии. Используйте эту программу для несильно загрязненного белья.

**!** Эта функция несовместима с программами 1, 2, 7, 8, 9, 10, 11, 12, 13, 14, , .

**Легкая глажка**

При выборе этой функции циклы стирки и отжима изменяются таким образом, чтобы сократить складки на белье. По завершении цикла машина производит медленное вращение барабана. Индикатор функции ЛЕГКАЯ ГЛАЖКА и индикатор ПУСК/ПАУЗА мигают (оранжевым цветом), индикатор фазы “END” горит, не мигая. Для завершения цикла нажмите кнопку ПУСК/ПАУЗА или кнопку ЛЕГКАЯ ГЛАЖКА.

**!** Эта функция несовместима с программами 1, 2, 7, 9, 12, 13, 14, .

**Суперстирка**

Благодаря использованию большего объема воды в начале цикла и большей продолжительности эта функция обеспечивает оптимальную стирку .Эта функция служит для удаления наиболее трудных пятен. Может использоваться как с отбеливателем, так и без него. Если требуется произвести также отбеливание, вставьте дополнительный прилагающийся дозатор **4** в ячейку **1**. При заливе отбеливателя не превышайте “макс.” уровень, указанный на стержне в центре *(см. схему на стр. 8).*

**!** Эта функция несовместима с программами 2, 3, 7, 9, 10, 11, 12, 13, 14, .

# Моющие средства и типы белья

CIS

## Распределитель моющих средств

Хороший результат стирки зависит также от правильной дозировки стирального вещества: избыток стирального вещества не гарантирует более эффективную стирку, напротив, способствует образованию налетов внутри стиральной машины и загрязнению окружающей среды.

**!** Не используйте моющие средства для ручной стирки, так как они образуют слишком много пены.

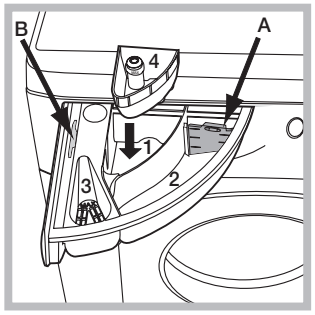


Выньте распределитель и поместите в него моющее средство или добавку в следующем порядке.

**отделение 1: моющее средство для предварительной стирки (порошок)**
Перед засыпкой стирального порошка необходимо проверить, чтобы не было установлено дополнительное отделение 4.
**отделение 2: Моющее средство для стирки (порошок или жидкое)**
В случае использования жидкого стирального вещества рекомендуется использовать прилагающийся дозатор **A** для правильной дозировки. Для использования стирального порошка вставьте дозатор в нишу **B**.
**отделение 3: Добавки (ополаскиватель и т.д.)**
Не наливайте ополаскиватель выше решетки отделения.
**дополнительное отделение 4: Отбеливатель**

## Подготовка белья

- Разделите белье по следующим признакам:
  - тип ткани / обозначения на этикетке.
  - цвет: отделите цветное белье от белого.
- Выньте из карманов все предметы и проверьте пуговицы.
- Не превышайте максимальную загрузку барабана, указанную для сухого белья:
  Прочные ткани: макс. 7 кг
  Синтетические ткани: макс. 3 кг
  Деликатные ткани: макс. 2 кг
  Шерсть: макс. 1,5 кг
  Шелк: макс. 1 кг

**Сколько весит белье?**

1 простыня 400-500 гр.
1 наволочка 150-200 гр.
1 скатерть 400-500 гр.
1 халат 900-1200 гр.
1 полотенце 150-250 гр.

## Изделия, требующие деликатной стирки

**Шерсть:** Режим стирки «Шерсть» данной стиральной машины Hotpoint-Ariston прошел тестирование и был одобрен Компанией Woolmark Company для стирки шерстяных вещей, пригодных для ручной стирки, при условии, что стирка выполняется с соблюдением инструкций на этикетке шерстяной вещи и инструкций, предоставленных производителем стиральной машины. Hotpoint-Ariston – это первая модель стиральных машин, получившая престижную сертификацию Woolmark Apparel Care - Platinum Компании Woolmark Company за качество стирки и расход воды и электроэнергии. (M1126)
**ДЕЛИКАТНАЯ СТИРКА:** используйте программу **10** для стирки очень деликатного белья со стразами или блестками.
Для стирки шелковых изделий или занавесок используйте цикл **10** и включите дополнительную функцию «Легкая глажка»; машина завершает цикл без слива воды, и индикатор «Легкая глажка» мигает. Для слива воды и выгрузки белья необходимо нажмите кнопку ПУСК/ПАУЗА или кнопку «Легкая глажка».
Рекомендуется вывернуть наизнанку белье перед стиркой и поместить мелкое белье в специальный мешочек для стирки деликатного белья.
Для оптимизации результатов рекомендуется использовать жидкое стиральное вещество для деликатного белья.

## Система балансировки белья

Перед каждым отжимом во избежание чрезмерных вибраций и для равномерного распределения белья в барабане машина производит вращения со скоростью, слегка превышающей скорость стирки. Если после нескольких попыток белье не будет правильно сбалансировано, машина произведет отжим на меньшей скорости по сравнению с предусмотренной.

# Предосторожности и рекомендации

CIS

**!** Стиральная машина спроектирована и изготовлена в соответствии с международными нормативами по безопасности. Необходимо внимательно прочитать настоящие предупреждения, составленные в целях вашей безопасности.

## Общие требования к безопасности

- После использования машины обязательно отключайте ее от сети переменного тока и закрывайте водопроводный кран.
- Данное изделие предназначено исключительно для домашнего использования.
- Не разрешайте пользоваться машиной лицам (включая детей) с ограниченными физическими, сенсорными, умственными способностями и не обладающих достаточными знаниями и опытом, если только они не пользуются машиной под наблюдением и после инструктажа со стороны лиц, ответственных за их безопасность. Не разрешайте детям играть с машиной.
- Не прикасайтесь к изделию влажными руками, босиком или во влажной одежде.
- Не тяните за сетевой кабель для отсоединения изделия из электро розетки, возьмитесь за вилку рукой.
- Не открывайте распределитель порошка в процессе стирки.
- Избегайте контактов со сливаемой водой, так как она может быть очень горячей.
- Категорически запрещается открывать люк силой: это может привести к повреждению защитного механизма, предохраняющего от случайного открытия машины.
- В случае неисправности категорически запрещается открывать внутренние механизмы изделия с целью их самостоятельного ремонта.
- Избегайте контактов детей с работающей стиральной машиной.
- В процессе стирки люк стиральной машины может нагреться.
- При необходимости переместить стиральную машину следует выполнять эту операцию вдвоем или втроем с предельной осторожностью. Никогда не перемещайте машину в одиночку, так как машина очень тяжелая.
- Перед загрузкой в стиральную машину белья проверьте, чтобы барабан был пуст.
- Стиральная машина не предназначена для использования лицами (включая детей) с пониженными физическими, чувственными или умственными способностями или при отсутствии у них жизненного опыта или знаний, если они не находятся под контролем или не проинструктированы об использовании прибора лицом, ответственным за их безопасность. Дети должны находиться под контролем для недопущения игры со стиральной машиной.

## Утилизация

- Уничтожение упаковочных материалов: соблюдайте местные нормативы с целью повторного использования упаковочных материалов.
- Согласно Европейской Директиве 2002/96/CE касательно утилизации электронных и электрических электроприборов электроприборы не должны выбрасываться вместе с обычным городским мусором. Выведенные из строя приборы должны собираться отдельно для оптимизации их утилизации и рекуперации составляющих их материалов, а также для безопасности окружающей среды и здоровья. Символ зачеркнутая мусорная корзинка, имеющийся на всех приборах, служит напоминанием об их отдельной утилизации. За более подробной информацией о правильной утилизации бытовых электроприборов пользователи могут обратиться в специальную государственную организацию или в магазин.

## Аварийное открытие люка

Если по причине отключения электроэнергии невозможно открыть люк машины, чтобы выгрузить чистое белье, действуйте следующим образом:

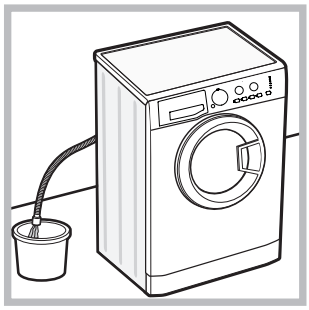

1. выньте штепсельную вилку машины из электро розетки.
2. проверьте, чтобы уровень воды в машине был ниже отверстия люка. В противном случае слейте излишек воды через сливную трубу в ведро, как показано на *схеме.*

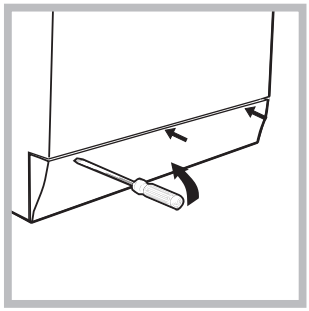

3. снимите переднюю панель стиральной машины при помощи отвертки *(см. схему)*.

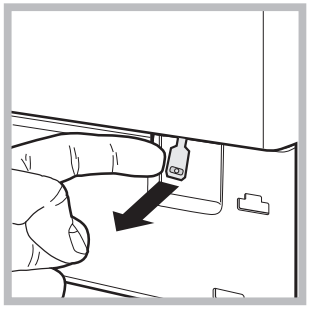

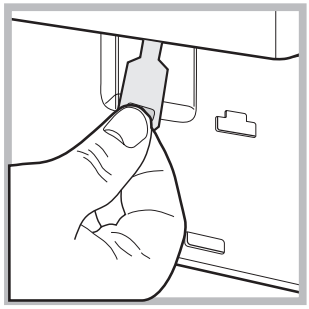

4. потяните наружу язычок, показанный на схеме, вплоть до освобождения пластикового блокировочного винта. Затем потяните его вниз и одновременно откройте люка.

5. установите на место переднюю панель, проверив перед ее прикреплением к машине, чтобы крюки вошли в соответствующие петли.

# Техническое обслуживание и уход

CIS

## Отключение воды и электрического тока
- Перекрывайте водопроводный кран после каждой стирки. Таким образом сокращается износ водопроводной системы машины и сокращается риск утечек.
- Выньте штепсельную вилку из электро розетки в процессе чистки и технического обслуживания стиральной машины.

## Уход за стиральной машиной
• Для чистки наружных и резиновых частей стиральной машины используйте тряпку, смоченную теплой водой с мылом. Не используйте растворители или абразивные чистящие средства.
• Стиральная машина укомплектована программой «**АВТООЧИСТКА**» внутренних деталей, которую необходимо **выполнять без какого-либо белья в барабане.**
Стиральное вещество (в объеме 10% от рекомендуемого для очень грязного белья) или специальные добавки для чистки стиральной машины можно использовать в качестве вспомогательных в программе стирки. Рекомендуется выполнять программу чистки машины каждые 40 циклов стирки. Для запуска программы нажмите одновременно кнопки **A** и **B** на 5 сек. *(см. Схему).*
Программа автоматически запустится и длится примерно 70 минут. Для остановки цикла нажмите кнопку ПУСК/ПАУЗА.

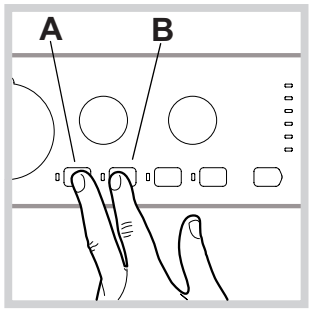


## Уход за распределителем моющих средств
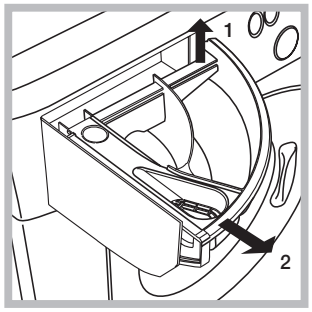


Выньте распределитель, приподняв его и потянув наружу (*см. схему).* Промойте распределитель теплой водой. Эта операция должна выполняться регулярно.

## Уход за люком и барабаном
- После использования стиральной машины всегда следует оставлять люк полуоткрытым во избежание образования неприятных запахов в барабане.

## Уход за насосом
Стиральная машина оснащена самочистящимся насосом, не нуждающимся в техническом обслуживании. Тем не менее мелкие предметы (монеты, пуговицы) могут упасть за кожух, предохраняющий насос, расположенный в его нижней части.

**!** Проверьте, чтобы цикл стирки завершился, и выньте штепсельную вилку из сетевой розетки.

Для доступа к кожуху:

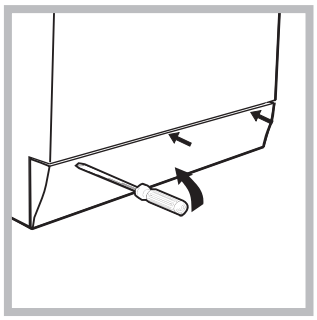

1. снимите переднюю панель стиральной машины при помощи отвертки (*см. схему)*;

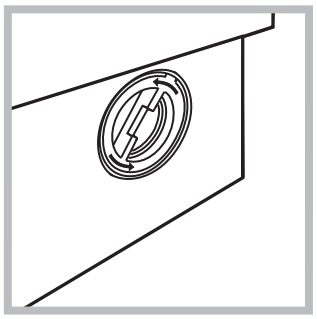

2. отвинтите крышку, повернув ее против часовой стрелки (*см. схему)*: небольшая утечка воды является нормальным явлением;

3. тщательно прочистите внутри кожуха;
4. завинтите крышку на место;
5. установите на место переднюю панель, проверив перед ее прикреплением к машине, чтобы крюки вошли в соответствующие петли.

## Проверка водопроводного шланга
Проверяйте шланг подачи воды не реже одного раза в год. При обнаружении трещин или разрывов шланга замените его: в процессе стирки сильное давление воды в водопроводе может привести к внезапному отсоединению шланга.

**!** Никогда не пользуйтесь б/у шлангами.

# Поиск неисправностей и методы их устранения

CIS

Если ваша стиральная машина не работает. Прежде чем обратиться в Авторизованный сервисный центр (*см. Сервисное обслуживание*), проверьте, можно ли устранить неисправность, следуя рекомендациям, приведенным в следующем перечне.

| **Неисправности:** | **Возможные причины / Методы устранения:** |
|---|---|
| **Стиральная машина не включается.** | • Штепсельная вилка не соединена с электро розеткой или отходит и не обеспечивает контакта.<br>• В доме отключено электричество. |
| **Цикл стирки не запускается.** | • Люк машины закрыт неплотно.<br>• Не была нажата кнопка ВКЛ/ВЫКЛ.<br>• Не была нажата кнопка ПУСК/ПАУЗА.<br>• Перекрыт водопроводный кран.<br>• Была запрограммирована задержка запуска цикла. |
| **Стиральная машина не заливает воду (часто мигает индикатор первой фазы стирки).** | • Водопроводный шланг не подсоединен к крану.<br>• Шланг согнут.<br>• Перекрыт водопроводный кран.<br>• В доме нет воды.<br>• Недостаточное водопроводное давление.<br>• Не была нажата кнопка ПУСК/ПАУЗА. |
| **Машина непрерывно заливает и сливает воду.** | • Сливной шланг не находится на высоте 65 – 100 см. от пола (*см. «Установка»*).<br>• Конец сливного шланга погружен в воду (*см. «Установка»*).<br>• Настенное сливное отверстие не оснащено вантузом для выпуска воздуха.<br>Если после вышеперечисленных проверок неисправность не будет устранена, следует перекрыть водопроводный кран, выключить стиральную машину и обратиться в Центр Сервисного Обслуживания. Если ваша квартира находится на последних этажах здания, могут наблюдаться явления сифона, поэтому стиральная машина производит непрерывный залив и слив воды. Для устранения этой аномалии в продаже имеются специальные клапаны против явления сифона. |
| **Стиральная машина не сливает воду и не отжимает белье.** | • Выбранная программа не предусматривает слив воды: для некоторых программ необходимо включить слив вручную.<br>• Включена функция ЛЕГКАЯ ГЛАЖКА: для завершения программы нажмите кнопку ПУСК/ПАУЗА (*см. «Персонализированные настройки»*).<br>• Сливной шланг согнут (*см. «Установка»*).<br>• Засорен сливной трубопровод. |
| **Стиральная машина сильно вибрирует в процессе отжима.** | • В момент установки стиральной машины барабан был разблокирован неправильно *(см. «Установка»).*<br>• Стиральная машина установлена неровно (*см. «Установка»*).<br>• Машина зажата между стены и мебелью (*см. «Установка»*). |
| **Утечки воды из стиральной машины.** | • Плохо прикручен водопроводный шланг *(см. «Установка»).*<br>• Засорен распределитель моющего средства (порядок его чистки *см. в параграфе «Техническое обслуживание и уход»*).<br>• Сливной шланг плохо закреплен (*см. «Установка»*). |
| **Индикатор ПУСК/ПАУЗА (оранжевый) и индикаторы функций часто мигают.** | • Выключите машину и выньте штепсельную вилку из сетевой розетки, подождите 1 минуту и вновь включите машину.<br>Если неисправность не устраняется, обратитесь в Сервисную Службу. |
| **В процессе стирки образуется слишком обильная пена.** | • Моющее средство непригодно для стирки в стиральной машине (на упаковке должно быть указано «для стирки в стиральной машине», «для ручной и машинной стирки» или подобное).<br>• В распределитель было помещено чрезмерное количество моющего средства. |

# Сервисное обслуживание

CIS

**Мы заботимся о своих покупателях и стараемся сделать сервисное обслуживание наиболее качественным. Мы постоянно совершенствуем наши продукты, чтобы сделать Ваше общение с техникой простым и приятным.**

**Уход за техникой**

Продлите срок эксплуатации и снизьте вероятность поломки техники.
Воспользуйтесь профессиональными средствами для ухода за техникой от Indesit Professional для наиболее простого, эффективного и легкого ухода за Вашей бытовой техникой.
Продукты Indesit Professional производятся в Италии с соблюдением высоких европейских стандартов в области качества, экологии и безопасности использования и созданы с учетом многолетнего опыта производителя техники. Узнайте подробнее на сайте **www.hotpoint-ariston.com** в разделе **«Сервис»** и спрашивайте в магазинах Вашего города.

**Авторизованные сервисные центры**

Чтобы быть ближе к нашим потребителям, мы создали широкую сервисную сеть, особенностью которой является высокая подготовка, профессионализм и честность сервисных мастеров. На сегодняшний день она насчитывает около 350 сервисных центров на территории России и СНГ.

Их контакты Вы можете найти в сервисном сертификате и на сайте www.hotpoint-ariston.com в разделе **«Сервис».**
**Если вам надо обратиться в сервисный центр:**

**Внимание! При ремонте требуйте использования оригинальных запасных частей.**

**Перед тем как обратиться в Службу Сервиса:**

- Проверьте, нельзя ли устранить неисправность самостоятельно (*см. «Неисправности и методы их устранения»*);
- Вновь запустите программу для проверки исправности машины;
- В протвном случае обратиться в Авторизованный Сервисный Центр по телефонам, указанным в гарантийном таллоне.

! Никогда не обращайтесь к неавторизованным сервисным центрам.

**При обращении в Сервисную Службу необходимо сообщить:**

- тип неисправности;
- номер гарантийного документа (сервисной книжки, сервисного сертификата и т.п.);
- модель машины (Мод.) и серийный номер (S/N), указанные в информационной табличке, расположенной на задней панели стиральной машины.

**Другую полезную информацию и новости Вы можете найти на сайте www.hotpoint-ariston.com** в разделе **«Сервис».**

# Інструкції з експлуатації

**ПРАЛЬНА МАШИНА**



**UK**

**Українська**

**WML 7080**

## Зміст


**Встановлення, 14-15**
Розпакування і вирівнювання
Підключення води та електроенергії
Перший цикл прання
Технічні дані

**Опис пральної машини та запуску програм, 16-17**
Панель керування
Індикаторні лампи
Як запустити програму

**Програми, 18**
Таблиця програм

**Налаштування під власні потреби, 19**
Встановлення темепратури
Встановлення віджиму
Функції

**Миючі засоби і білизна, 20**
Касета з миючим засобом
Підготовка білизни
Особливі речі
Система балансування завантаження

**Запобіжні заходи та поради, 21**
Загальна безпека
Утилізація
Ручне відкривання дверцят люку

**Технічне обслуговування та догляд, 22**
Відключення води й електричного живлення
Очищення пральної машини
Чистка касети для миючих засобів
Догляд за люком та барабаном
Миття насосу
Контроль шланга для подачі води

**Несправності та засоби їх усунення, 23**

**Допомога, 24**

# Встановлення

UK

**!** Необхідно зберігати дану брошуру, щоб мати мати нагоду звернутися до неї у будь-який момент. У раз продажу, передачі іншій особі або переїзду переконайтеся, що інструкція перебуває разом із пральною машиною й новий власник може ознайомитися з її принципами роботи й відповідними запобіжний заходами.

**!** Уважно вивчіть інструкцію: в ній міститься важлива інформація про встановлення, використання та безпеку.

## Розпакування і вирівнювання

**Розпакування**

1. Розпакування пральної машини.
2. Вдоскональтеся, що машина не зазнала ушкоджень під час транспортування. Якщо такі є, не виконуйте ніяких підключень та негайно зверніться до постачальника.

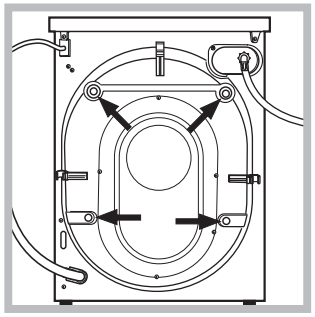

3. Видаліть 4 запобіжні гвинти для транспортування та прокладку з відповідною розпірною деталлю, які знаходяться позаду (*див. малюнок).*

4. Закрийте отвори пластмасовими пробками з комплекту постачання.
5. Зберігайте всі компоненти: у разі транспортування пральної машини їх потрібно повернути на місце.

**!** Забороняйте дітям гратися з упаковками.

**Вирівнювання**

1. Встановіть пральну машину на плоскій та твердій підлозі, не притуляючи її до стін, меблів, тощо.

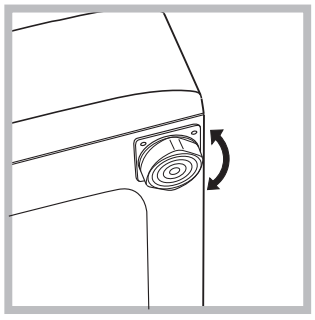

2. Якщо підлога не ідеально горизонтальна, компенсуйте нерівності за допомогою передніх ніжок *(див. малюнок)* – розкручуючи чи закручуючи їх; кут нахилу відносно робочої поверхні не повинен перевищувати 2°.

Належне вирівнювання забезпечить стабільність машині та запобіжить вібраціям, шуму та пересуванням під час роботи. У випадку встановлення машини на килимовому покритті або килимах, ніжки необхідно відрегулювати таким чином, щоб гарантувати під пральною машиною необхідний простір для вентиляції.

## Підключення води й електроенергії

**Під'єднання шланга для подачі води**

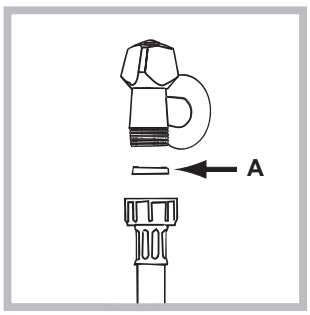


1. Вставте прокладку A у кінець шлангу для подачі води та вкрутіть його у кран з холодною водою з різьбою 3/4 *(див. малюнок)*.
Перед підключенням спустіть воду, доки вона не стане прозорою.

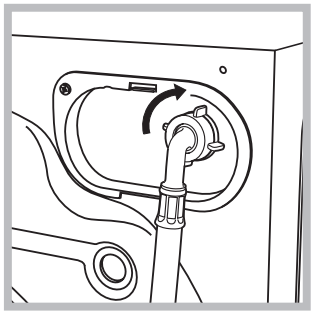

2. Підключіть шланг подачі води до пральної машини, під'єднавши його до водорозбірного крану, який знаходиться угорі праворуч на задньому боці машини *(див. малюнок).*

3. Зверніть увагу, щоб шланг не мав згинів та утисків.

**!** Тиск води в крані має відповідати значенням у таблиці Технічних даних *(див. сторінку поруч).*

**!** Якщо довжини шланга для води не вистачає, зверніться у спеціалізовану крамницю або до уповноваженого фахівця.

**!** Не користуйтеся шлангами, які були вже у вживанні.

**!** Використовуйте шланги з комплекту постачання.

**Підключення шланга для зливу води**

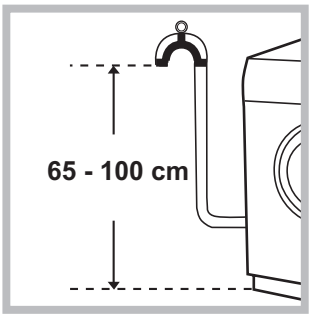


Підключіть шланг для зливу води, не згинаючи його, до відводячого трубопроводу або до стінного зливу, які мають знаходитись на відстані 65 -100 см від підлоги;

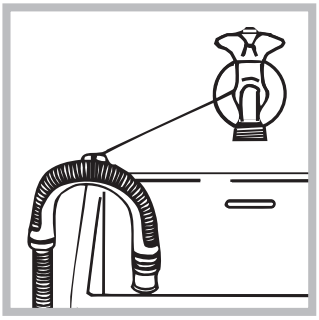

або розташуйте його на краю вмивальника чи ванної, приєднавши направляючу з комплекту до крану (*див. малюнок).* Не залишайте вільний кінець зливного шланга зануреним у воду.

**!** Використання подовжувача шланга не рекомендоване. В разі необхідності використання подовжувача шланга, переконайтеся у тому, що він має той самий діаметр та його довжина не перевищує 150 см.

**Електричні підключення**

Перш ніж увімкнути вилку в електричну розетку, переконайтеся, що:

- розетка має заземлення у відповідності до встановлених норм;
- розетка розрахована на максимальне навантаження у межах потужності машини, зазначене у таблиці Технічних даних *(див. малюнок поруч);*
- напруга живлення перебуває у межах, зазначених у таблиці Технічних даних (*див. малюнок поруч);*
- розетка підходить до вилки пральної машини. В іншому випадку замініть розетку або вилку.

**!** Машину не можна встановлювати поза приміщенням, навіть в захищених місцях, тому що дуже небезпечно піддавати її впливу дощу і грози.

**!** Коли машину вже встановлено, забезпечте вільний доступ до електричної розетки.

**!** Не використовуйте подовжувачі й трійники.

**!** Кабель не повинен мати згинів або утисків.

**!** Проводити заміну кабелю живлення можуть тільки вповноважені фахівці.

Увага! Підприємство знімає з себе відповідальність за умови недотримання вказаних норм.

## Перший цикл прання

Після встановлення та перш ніж розпочати використання м ашини, виконайте цикл прання з миючим засобом але не завантажуючи білизну, встановивши програму **2**.

| **Технічні дані** | |
|---|---|
| **Модель** | WML 7080 |
| **Розміри** | ширина 59,5 см<br>висота 85 см<br>глибина 54 см |
| **Кількість білизни** | від 1 до 7 кг |
| **Електричні підключення** | див. шильдік з технічними даними на машині |
| **Водопровдні підключення** | максимальний тиск 1 мПа (10 бар)<br>мінімальний тиск 0,05 мПа (0,5 бар)<br>об'єм баку – 52 літри |
| **Швидкість центрифуги** | до 800 обертів на хвилину |
| **Програма випробувань відповідно до Директиви EN 60456** | програма 4; температура 60°C;<br>виконується з завантаженням 7 кг. |
| CE | Цей прилад відповідає таким європейським директивам:<br>- 2004/108/CE (Електромагнітна сумісність)<br>- 2002/96/CE<br>- 2006/95/CE (Низька напруга) |

# Опис пральної машини та процедури із запуску програм

UK

## Панель керування

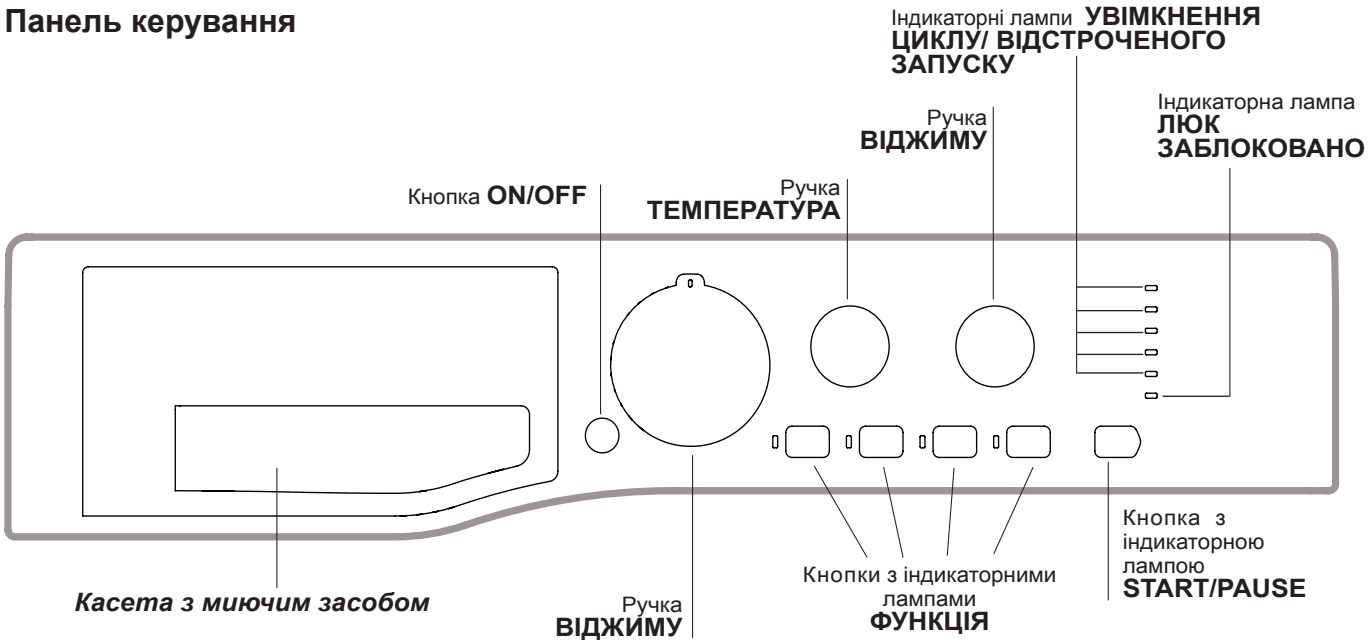


***Касета з миючим засобом:*** для завантаження миючих засобів та присадок (*див. "Миючі засоби та білизна"*).

Кнопка **ON/OFF:** для увімкнення й вимкнення пральної машини

Ручка **ПРОГРАМИ:** для задання бажаних програм. Під час програми ручка залишається нерухомою.

Кнопки з індикаторними лампами **ФУНКЦІЯ:** для вибору наявних функцій. Індикаторна лампа обраної функції залишається увімкненою.

Ручка **ВІДЖИМУ:** для установки в або для вимкнення його (*див. "Налаштування п"*).

Ручка **ТЕМПЕРАТУРА:** для установки температури або холодного прання (*див. "Налаштування п"*).

Індикаторні лампи **УВІМКНЕННЯ ЦИКЛУ/ ВІДСТРОЧЕНОГО ПУСКУ:** для спостереження за станом програми прання.
Увімкнена індикаторна лампа вказує на активовану фазу.
При заданні функції "Відстрочений запуск" відображається час відстрочення запуску програми *(див. сторінку поруч).*

Індикаторна лампа **ЛЮК ЗАБЛОКОВАНО:** для перевірки того, чи люк може відкриватись *(див. сторінку поруч)*.

Кнопка з індикаторною лампою **START/PAUSE:** для запуску програм або для їх тимчасового переривання.
**Увага:** щоб установити в режим паузи поточне прання, натисніть на цю кнопку, відповідна кнопка почне блимати помаранцевим кольором, в той час як індикаторна лампа поточної фази світитиметься постійним світлом. Якщо індикаторна лампа "ЛЮК ЗАБЛОКОВАНО" погасне, можна відкривати люк для завантаження білизни.
Щоб продовжити прання з місця, де воно було перервано, знову натисніть на цю кнопку.

**Режим очікування**
Відповідно до норм, пов'язаних з заощадження енергії, цю пральну машину оснащено системою автовимкнення (stand by), яка активується через 30 секунд відсутності роботи з боку машини. Швидко натисніть кнопку ON/OFF та зачекайте відновлення роботи машини.

## Індикаторні лампи

Індикаторні лампи надають важливу інформацію
От на що вони вказують:

**Відстрочений запуск**
Якщо активовано функцію “Відстрочений запуск” (*див. “Налаштування під власні потреби”*), тоді після запуску програми розпочне блимати індикаторна лампа, пов’язана з відстрочкою, яку було задано:

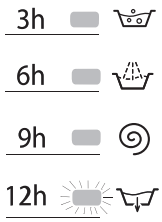


Протягом усього часу шляхом блимання відповідної індикаторної лампи відображається час відстрочення, який залишився:

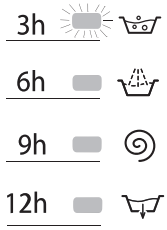


По закінченні обраного часу відстрочення згасне індикаторна лампа, яка блимала, й запуститься задана програма.

**Індикаторні лампи поточних операцій**
Після обрання та запуску бажаного циклу прання індикаторні лампи вмикаються по черзі, щоб вказати на стан програми:

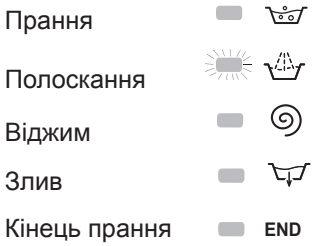


**Кнопки функцій та відповідні індикаторні лампи**
Після вибору функції відповідна індикаторна лампа починає світитися.
Якщо вибрано опцію, несумісною з заданою програмою, надається сигналізація через блимання індикаторної лампи та звуковий сигнал (тричі); опція не активується.
У разі задання функції, несумісної з іншою попередньо обраною, активується останній вибір.

**Індикаторна лампа заблокованого люку**
Запалена індикаторна лампа вказує на те, що люк заблоковано з метою запобігання випадкового відкриття; щоб уникнути ушкоджень, перш ніж відкрити люк, зачекайте вимикання індикаторної лампи.

**!** Швидке блимання індикаторної лампи START/PAUSE (помаранцевий) разом із індикаторною лампою функцій вказує на неполадку (*див. “Несправності та засоби їх ліквідації”*).

## Як запустити програму

**1.** Увімкніть пральну машину, натиснувши на кнопку ON/OFF. Усі індикаторні лампи увімкнуться на декілька секунд, потім згаснуть та почне блимати індикаторна лампа START/PAUSE.

**2.** Завантажте білизну й закрийте люк.

**3.** Встановіть за допомогою ручки ПРОГРАМ бажану програму.

**4.** Встановіть температуру прання (*див. “Налаштування під власні потреби”).*

**5.** Встановіть швидкість віджиму (*див. “Налаштування під власні потреби”).*

**6.** Додайте миючі засоби та присадки (*див. “Миючі засоби та білизна”*).

**7.** Виберіть бажані функції.

**8.** Запустіть програму, натиснувши кнопку START/PAUSE й відповідна індикаторна лампа загориться зеленим світлом.
Для скасування заданого циклу встановіть машину в режим паузи, натиснувши кнопку START/PAUSE, та оберіть новий цикл.

**9.** Наприкінці програми почне світитися індикаторна лампа END. ідкрити. Вийміть білизну та залиште люк напіввідкритим, щоб висушити барабан. Вимкніть пральну машину, натиснувши на кнопку ON/OFF.

# Програми

UK

## Таблиця програм

| програми | Опис програми | Макс. темп. (єС) | Макс. швидкість (обертів за хвилину) | Пральні засоби та додаткові засоби | | | | Макс. завант-аження (кг) | Трива-лість циклу |
|---|---|---|---|---|---|---|---|---|---|
| | | | | Попе-реднє прання | Пра-ння | Відбіл-ювач | Пом' якшувач | | |
| 1 | **Антикорозійний** | 40° | 800 | - | ● | ● | ● | 4 | 180' |
| 2 | **Білі речі** | 60° | 800 | - | ● | - | ● | 4 | 180' |
| 3 | **Бавовна з попереднім пранням:** вкрай забруднен біл. | 90° | 800 | ● | ● | - | ● | 7 | 175' |
| 4 | **Біла бавовна (1):** дуже забруднені стійкі білі та кольорові тканини. | 60° | 800 | - | ● | ● | ● | 7 | 200' |
| 5 | **Бавовна (2):** дуже забруднені делікатні білі та кольорові тканини. | 40° | 800 | - | ● | ● | ● | 7 | 195' |
| 6 | **Синтетичні:** Злегка забруднені кольорові стійкі тканини | 60° | 800 | - | ● | ● | ● | 3 | 110' |
| 7 | **Протиалергійне прання** | 60° | 800 | - | ● | - | ● | 4 | 195' |
| 8 | **Дитина** | 40° | 800 | - | ● | ● | ● | 4 | 150' |
| 9 | **Шовк/Портьєри:** для речей з шовку, віскози, для нижньої білизни. | 40° | 800 | - | ● | - | ● | 1,5 | 75' |
| 10 | **Делікатне** | 30° | 0 | - | ● | - | ● | 1 | 80' |
| 11 | **Mix 60':** Для швидого освіження злегка забруднених речей (не рекомендоване для вовняних, шовкових речей або речей для ручного прання) | 60° | 800 | - | ● | - | ● | 3,5 | 60' |
| 12 | **Бавовна** | холодна вода | 800 | - | ● | - | ● | 7 | 85' |
| 13 | **Синтетичні** | холодна вода | 800 | - | ● | - | ● | 3 | 60' |
| 14 | **Швидке прання 30'** | холодна вода | 800 | - | ● | - | ● | 3 | 30' |
| | **Ополіскування** | - | 800 | - | - | ● | ● | 7 | 40' |
| | **Віджим + Злив** | - | 800 | - | - | - | - | 7 | 20' |

Тривалість циклу, вказана на дисплеї або в керівництві, разрахована на основі стандартних умов роботи. Фактичний час може залежати від чисельних факторів, таких як температура і тиск подаваної води, температура у приміщенні, кількість миючого засобу, кількість і тип завантаженої білизни, зрівноваження завантаженої білизни, додаткові обрані опції.

**Для всіх Установ з проведення випробувань:**
**1) Програма керування згідно до норми EN 60456: встановити програму 4 з температурою 60°C.**
**2) Довга програма бавовна: встановити програму 5 з температурою 40°C.**

### Особливі програми

**Антикорозійний:** Програма **1** призначена для прання дуже забруднених речей зі стійким фарбуванням. Програма гарантує вищий у порівнянні зі стандартним клас прання (клас A). Не застосовуйте у цій програмі речі різних кольорів. Рекомендується використання миючих засобів у порошку. Стійкі плями краще обробити попередньо спеціальними засобами.
**Білі речі:** цей цикл **2** використовується для прання білих речей. Завдяки цій програмі забезпечується тривале зберігання сяючого білого кольору.
Кращі результати отримуються при використанні порошкового миючого засобу.
**Протиалергійне прання:** використовуйте програму **7** для видалення основних алергенів, таких як пилок, кліщі, котяча і собача шерсть.
**Дитина:** використовуйте спеціальну програму **8** для видалення забруднень, типових для дітей, а також для видалення прального засобу з речей з метою запобігання алергічним реакціям тендітної шкіри малюків. Цикл розраховано для зменшення бактеріологічного потенціалу, за допомогою більшої кількості води та оптимізуючи ефект спеціальних гігієнізуючих присадок у миючому засобі.

### Програми Eco

Програми Eco пропонують добру якість прання при низьких температурах із заощадженням електричної енергії, що позитивно впливає на довкілля і забезпечує економічну вигоду користувачеві.
Програми Eco (Бавовна **12**, Синтетика **13** і Швидке прання 30' **14**) призначені для різних типів тканин і для речей з легкими забрудненнями Для гарантованого оптимального результату рекомендується використовувати рідкий пральний засіб; краще зробити попередню обробку манжетів, коміру і плям.

# Налаштування під власні потреби



**Встановлення темепратури**
Обертаючи ручку ТЕМПЕРАТУРИ ви можете задати температуру прання *(див. Таблицю програм).*
Ви можете знижувати температуру аж до прання в холодній воді (❄).
Машина перешкоджатиме встановленню температури, яка перевищує максимально дозволену для кожної конкретної програми.

**Встановлення віджиму**
Обертаючи ручку ВІДЖИМУ ви можете задати швидкість віджиму обраної програми.
Максимальні значення швидкості, передбачені для програм:

| **Програми** | **Максимальна швидкість** |
|---|---|
| Бавовна | 800 обертів за хвилину |
| Синтетичні тканини | 800 обертів за хвилину |
| Вовна | 800 обертів за хвилину |
| Шовк | лише злив |

Швидкість віджиму можна зменшити чи виключити; оберіть для цього позначку .
Машина автоматично перешкоджатиме віджиму, який перевищує максимально дозволені значення для кожної конкретної програми.

## Функції

Різноманітні функції прання, передбачені у пральній машині, дозволяють отримати бажану чистоту та білизну ваших речей.
Для активації функцій:
1. натисніть на кнопку бажаної функції;
2. запалення відповідної індикаторної лампи вказує не те, що функцію активовано.

Примітка: Швидке блимання індикаторної лампи вказує на те, що відповідну функцію не можна обрати для заданої програми.

**Відстрочений запуск (ОТСРОЧКА ПУСКА)**
Відстрочує запуск машини до 12 годин включно.
Натисніть декілька разів на кнопку, доки на запалиться індикаторна лампа бажаного відстрочення. При п'ятому натисканні на кнопку функція скасовується.
**Увага:** Після натискання кнопки START/PAUSE ви можете змінять значення відстрочення тільки зменшуючи його.
**!** Є активним із усіма програмами.

**Швидке (Быстрая стирка)**
Завдяки цієї опції тривалість програми зменшується до 50% залежно від вибраного циклу, заощаджуючи воду та електричну енергію. Цей цикл призначений для не дуже забруднених речей.
**!** Не активується у програмах 1, 2, 7, 8, 9, 10, 11, 12, 13, 14, , .

**Полегшене прасування (Легкая глажка)**
З обранням такої функції прання та віджим будуть відповідно змінені, щоб запобігти утворенню складок.
Наприкінці циклу пральна машина виконає повільні оберти барабану;
індикаторні лампи функцій ПОЛЕГШЕНОГО ПРАСУВАННЯ та START/PAUSE блиматимуть (помаранчевим кольором), а на дисплеї запалиться надпис "END". Для завершення циклу натисніть на кнопку START/PAUSE або на кнопку ПОЛЕГШЕНОГО ПРАСУВАННЯ.
**!** Не активується у програмах 1, 2, 7, 9, 12, 13, 14, .

**Супер-прання (Суперстирка)**
Завдяки використанню більшої кількості води на початку циклу та більшій тривалості програми, така опція гарантує високоякісне прання. Може використовуватися **з** або **без** відбілювача.
При необхідності виконати також відбілювання вставте додаткову ванночку **4**, що входить до комплекту постачання, у ванночку **1**.
Під час дозування відбілювача не перевищуйте максимальний рівень "**max**" на центральному стрижні *(див. малюнок на стор. 20)*.
**!** Не активується у програмах 2, 3, 7, 9, 10, 11, 12, 13, 14, .

# Миючі засоби і білизна

UK

## Касета з миючим засобом

Добрий результат прання залежить також від правильного дозування миючого засобу: надлишок миючого засобу приведе до неефективного прання та сприятиме утворенню накипу всередені пральної машини, а також забрудненню довкілля.

**!** Не використовуйте миючі засоби для ручного прання, тому що вони утворюють надто багато піни.

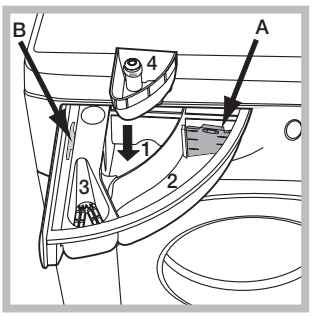


Вийміть касету для миючих засобів та додайте миючі засоби або присадки, як вказано нижче.

**ванночка 1: Засіб для попереднього прання (порошковий)**
Перш ніж додати пральний засіб, перевірте, щоб не була вставлена додаткова ванночка 4.
**ванночка 2: Засіб для прання (порошковий чи рідкий)**
Якщо використовується рідкий пральний засіб, рекомендується застосовувати вимірювальний компонент **A** з комплекту постачання для правильного дозування. При використанні порошкового прального засобу вставьте цей компонент у нішу **B**.
**ванночка 3: Засоби з догляду (пом'якшувач, тощо)**
Пом'якшувач не має витікати з решітки.
**додаткова ванночка 4: Відбілювач**

## Підготовка білизни

- Розділіть білизну, враховуючи:
  - тип тканини / позначку на етикетці.
  - кольори: відокремте кольорові речі від білих.
- Перевірте кишені й ґудзики.
- Не перевищуйте вказані значення щодо ваги сухої білизни:
  Стійкі тканини: макс. 7 кг
  Синтетичні тканини: макс. 3 кг
  Делікатні тканини: макс. 2 кг
  Вовна: макс. 1,5 кг
  Шовк: макс. 1 кг

**Скільки важить білизна?**

1 простирадло 400-500 г
1 наволочка 150-200 г
1 скатертина 400-500 г
1 махровий халат 900-1 200 г
1 рушник 150-250 г

## Особливі речі

**Вовна:** Цикл прання "Вовна" у цій пральній машині Hotpoint-Ariston протестований і підтверджений компанією Woolmark для прання вовняних виробів, класифікованих для ручного прання, за умови дотримання інструкцій на етикетці виробу та вказівок від виробника пральної машини. Hotpoint-Ariston - перша марка пральної машии, яка отримала від компанії Woolmark сертифікацію Woolmark Apparel Care - Platinum за власні показники прання і витрати води й електроенергії. (M1126)
**Делікатне:** використовуйте програму **10** для прання дуже делікатних речей, наприклад, зі стразами або іншими оздобленнями.
Перш ніж запускати прання, рекомендується вивернути речі навиворіт і вкласти дрібні речі в спеціальний мішечок для прання делікатних речей.
Кращі результати досягаються при використанні рідкого прального засобу для делікатних речей.
Для прання **шовкових** речей або **портьєр** виберіть цикл **10** і активуйте опцію ; Машина закінчить цикл із замоченою білизною й блиманням відповідної індикаторної лампи . Щоб злити воду й отримати можливість витягнути білизну, натисніть на кнопку START/PAUSE або кнопку .

## Система балансування завантаженнÿ

Перед кожним віджимом, для запобігання надмірній вібрації та для рівномірного розподілу навантаження, барабан здійснює оберти на дещо більшій швидкості, ніж швидкість прання. Якщо по закінченні декількох спроб завантажені речі ще не були правильно відбалансовані, машина здійснює віджим на швидкості, нижчій від передбаченої. У випадку надмірної незбалансованості пральна машина здійснює розподіл замість віджиму. З метою оптимального розподілу завантаження та його правильного балансування рекомендується одночасне прання великих і малих речей.

# Запобіжні заходи та поради



**!** Машину була спроектовано і вироблено у відповідності з міжнародними нормами безпеки. Дані попередження складені для забезпечення безпеки і тому їх треба уважно прочитати.

## Загальна безпека

- Після використання пральної машини **обов‘ язково** від’ єднайте її від електромережі та перекрийте водопровідний кран.
- Дане обладнання було розроблене виключно для побутового використання.
- Цей апарат не має використовуватися дітьми або особами з обмеженими фізичними, сенсорними чи розумовими можливостями, або якщо їм бракує досвіду та необхідних знань. Винятки складають ситуації, коли користування відбувається під наглядом або за вказівками осіб, відповідальних за їхню безпеку. Дорослі мають стежити, щоб діти не гралися з апаратом.
- Машина має використовуватися тільки повнолітніми особами і згідно з інструкціями, наведеними у даній брошурі.
- Не торкайтеся до машини голими ногами або мокрими чи вологими руками й ногами.
- Не виймайте штепсель з електричної розетки, витягуючи його за провід, тримайтеся тільки за самий штепсель.
- Не відкривайте касету з миючими засобами під час роботи машини.
- Будьте обережні: вода, що зливається, може мати високу температуру.
- У жодному випадку не застосовуйте силу до люку: це може ушкодити запобіжний механізм проти випадкових відкривань.
- Якщо машина не працює у разі поломки, у жодному випадку не намагайтеся дістатися внутрішніх механізмів з метою самостійного ремонту.
- Слідкуйте, щоб діти не наближалися до працюючої машини.
- Під час прання люк нагріватиметься.
- Пересування машини має здійснюватися двома або трьома особами за умови максимальної уваги. Ні в якому разі - однією особою, тому що машина дуже важка.
- Перш ніж завантажити білизну, перевірте, щоб барабан був порожній.

## Утилізація

- Утилізація пакувального матеріалу: додержуйтесь місцевих норм, так як пакування може бути використане повторно.
- Європейська директива 2002/96/CE з відходів від електричної й електронної апаратури передбачає, що побутові електроприлади не можуть перероблятися у звичайному порядку для твердих міських відходів. Зняті з експлуатації побутові прилади мають бути зібрані окремо для оптимізації ступеню відновлення й рециклювання матеріалів, що входять до їхнього складу, і з метою усунення потенційної шкоди для здоров’я та навколишнього середовища. Символ закресленої корзини, зображений на всіх виробах, нагадує про необхідність окремої утилізації. Для подальшої інформації про правильне зняття з експлуатації побутових електроприладів, їхні власники можутьз вернутися у відповідну муниціпальну службу або до продавця приладу.

## Ручне відкривання дверцят люку

У випадку, якщо неможливо відкрити дверцята люку із-за відсутності електроенергії і ви хотіли б розвісити речі, треба діяти таким чином:

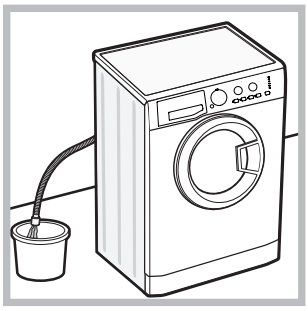

1. витягніть штепсель з електричної розетки.
2. перевірте, щоб рівень води усередині машини був нижчим за рівень отвору люку; якщо це не так, злийте надлишок води через зливний шланг, збираючи її у відрі, як показано на *малюнку.*

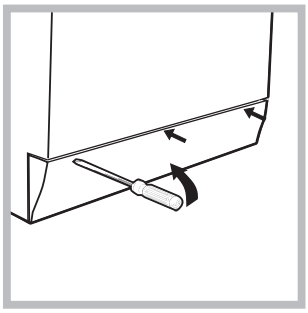

3. зніміть декоративну панель на лицевому боці пральної машини за допомогою викрутки *(див. малюнок).*

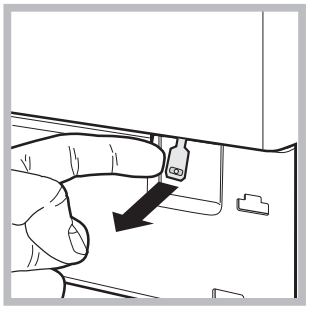

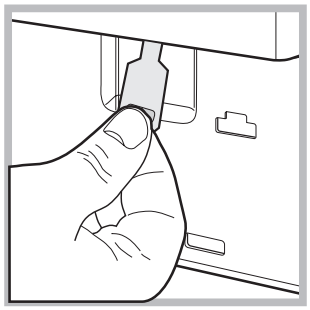

4. За допомогою вказаного на малюнку язичка тягніть пластмасову тягу з упору назовні, аж доки її не буде звільнено; потім протягніть її донизу, одночасно відкриваючи дверцята.

5. встановіть панель на місце, пересвідчіться у тому, що крюки були вставлені у спеціальні петлі, після чого притисніть її до машини.

# Технічне обслуговування та догляд

UK

## Відключення води й електричного живлення

- Закривайте водопровідний кран після кожного прання. У такий спосіб зменшується знос гідравлічної частини машини й усувається небезпека витоку.
- Виймайте штепсель з розетки під час миття машини та під час робіт з технічного обслуговування.

## Очищення пральної машини

• Зовнішня частина і гумові деталі можуть бути вимиті тканиною, змоченою у теплій воді й милі. Не використовуйте розчинники або абразиви.
• Пральна машина оснащена програмою «Самоочищення» внутрішніх частин, яку слід запускати **без будь-яких речей всередині барабану**.
Пральний засіб (його кількість має складати 10% від рекомендованої для злегка забруднених речей) або спеціальні засоби для очищення пральної машини можна використовувати як допоміжні у програмі прання. Рекомендується виконувати програму очищення через кожні 40 циклів прання.
Для пуску програми слід одночасно натиснути на кнопки **A** і **B** впродовж 5 сек. *(див. малюнок).*
Програма запускається автоматично і триває приблизно 70 хвилин. Для припинення циклу натисніть на кнопку START/PAUSE.

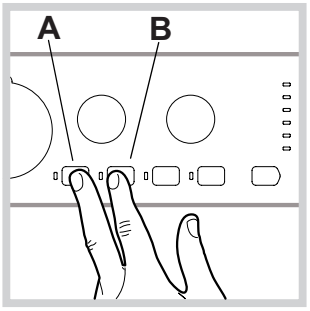


## Чистка касети для миючих засобів

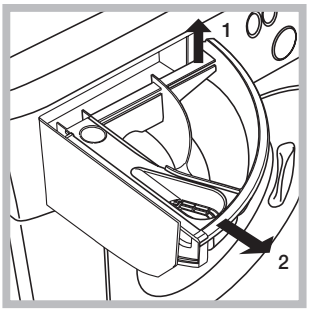


Вийміть касету, піднявши її та витягнувши назовні (*див. малюнок).*
Промийте під проточною водою; ця процедура має проводитися регулярно.

## Догляд за люком та барабаном

- Завжди залишайте відкритими дверцята люку, тоді не утворюватимуться неприємні запахи.

## Миття насосу

Пральну машину обладнано насосом з автоматичною чисткою, який не вимагає технічного обслуговування. Може трапитися так, що малі предмети (монети, ґудзики) потраплять до форкамери, що захищає насос, розташований у її нижній частині.

**!** Переконайтеся у тому, що цикл прання закінчено, і витягніть штепсель з розетки.

Щоб потрапити до форкамери:

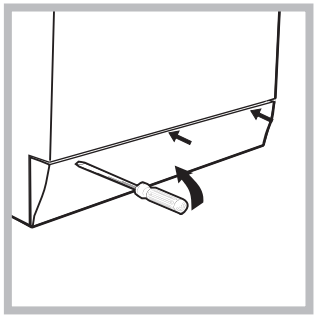

1. зніміть декоративну панель на лицевому боці пральної машини за допомогою викрутки (*див. малюнок);*

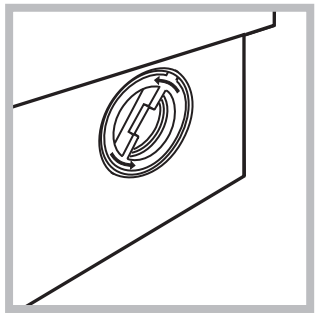

2. відкрутіть кришку, обертаючи її проти годинникової стрілки (*див. малюнок)*: виток незначної кількості води є нормальним;

3. акуратно очистіть внутрішню частину;
4. накрутіть кришку;
5. встановіть панель на місце, пересвідчіться у тому, що крюки були вставлені у спеціальні петлі, після чого притисніть її до машини.

## Контроль шланга для подачі води

Перевіряйте шланг для подачі води не менше одного разу на рік. Якщо на ньому є тріщини, він підлягає заміні: під час прання високий тиск може призвести до розірвання.

**!** Не користуйтеся шлангами, які були вже у вживанні.

# Несправності та засоби їх усунення



Може трапитися так, що пральна машина не буде працювати. До того як зателефонувати у Сервісний центр (*див. "Допомога"), перевірте, чи не є дана несправність проблемою, що легко вирішується, звернувшись до списку нижче.*

| Несправності: | Можливі причини/Рішення: |
|---|---|
| **Пральна машина не вмикається.** | • Штепсель не вставлений в електричну розетку або вставлений не до кінця.<br>• У будинку немає електроенергії. |
| **Цикл прання не розпочинається.** | • Погано закритий люк.<br>• Кнопку ON/OFF не було натиснуто.<br>• Кнопку START/PAUSE не було натиснуто.<br>• Водопровідний кран закритий.<br>• Якщо відстрочення задане на час запуску (*див. "Налаштування під власні потреби"*). |
| **Пральна машина не завантажує воду (швидко блимає індикаторна лампа першої фази прання).** | • Шланг подачі води не підключено до водопровідного крану.<br>• Перегин у шлангу.<br>• Водопровідний кран закритий.<br>• У водопроводі немає води.<br>• Недостатній тиск.<br>• Кнопку START/PAUSE не було натиснуто. |
| **Машина безперервно завантажує і зливає воду.** | • Зливний шланг не знаходиться на відстані від 65 до 100 см від підлоги (*див. "Встановлення")*.<br>• Кінець зливного шланга занурений у воду (*див. "Встановлення")*.<br>• Стінний каналізаційний злив не має віддушини для виходу повітря.<br>Якщо після таких перевірок проблема залишається, закрийте водопровідний кран, вимкніть машину і зателефонуйте у Сервісний центр. Якщо квартира знаходиться на верхніх поверхах будинку, можливо, відбувається сифонний ефект, при якому машина безперервно завантажує й зливає воду. Щоб його ліквідувати, існують спеціальні антисифонні клапани, які можна придбати у торговельній мережі. |
| **Пральна машина не зливає воду чи не віджимає.** | • Програма не передбачає зливання: у деяких програмах його потрібно вмикати вручну (*див. "Як запустити програму"*).<br>• Активовано функцію "Полегшене прасування" для завершення програми натисніть на кнопку START/PAUSE (*"Налаштування під власні потреби"*).<br>• Перегин зливного шланга (*див. "Встановлення")*.<br>• Засмітився зливний шланг. |
| **Пральна машина дуже вібрує під час віджиму.** | • Барабан, у момент встановлення, не був правильно розблокований (*див. "Встановлення")*.<br>• Машина стоїть не на плоскій поверхні (*див. "Встановлення")*.<br>• Машину затиснуто між меблями і стіною (*див. "Встановлення")*. |
| **Пральна машина пропускає воду.** | • Погано пригвинчений шланг подачі води (*див. "Встановлення").*<br>• Забруднена касета для миючих засобів (як вимити*див. "Технічне обслуговування і догляд").*<br>• Погано закріплений зливний шланг (*див. "Встановлення"*). |
| **Індикаторна лампа START/PAUSE (помаранцева) та індикаторні лампи різних функцій швидко блимають.** | • Вимкніть машину й витягніть штепсель з розетки, зачекайте близько 1 хвилини й увімкніть її повторно.<br>Якщо несправність не усунено, зателефонуйте у Сервісний центр. |
| **Утворюється занадто багато піни.** | • Миючий засіб не підходить для пральної машини (має бути напис "для машинного прання", "для ручного й машинного прання", або подібний).<br>• Перевищена доза миючого засобу. |

# Допомога

195096164.00
09/2011 - Xerox Fabriano

UK

**Перш ніж телефонувати у Сервісний центр:**
- Перевірте, чи можна самостійно вирішити проблему *(див. “Несправності і засоби їх усунення”);*
- Запустіть програму повторно, щоб перевірити чи усунено несправність.
- Якщо ні, зв’яжіться з авторизованим Сервісним Центром, зателефонувавши за номером, вказаним у гарантійному свідоцтві.

**!** Звертайтеся виключно до уповноважених фахівців.

**Повідомити:**
- тип несправності;
- модель машини (Мод.);
- серійний номер (С/Н).

Цю інформацію ви знайдете на заводській табличці позаду пральної машини та в її передній частині, якщо ви відкриєте люк.