LWR98165XE

ET **Kasutusjuhend**
Pesumasin-kuivati

USER MANUAL

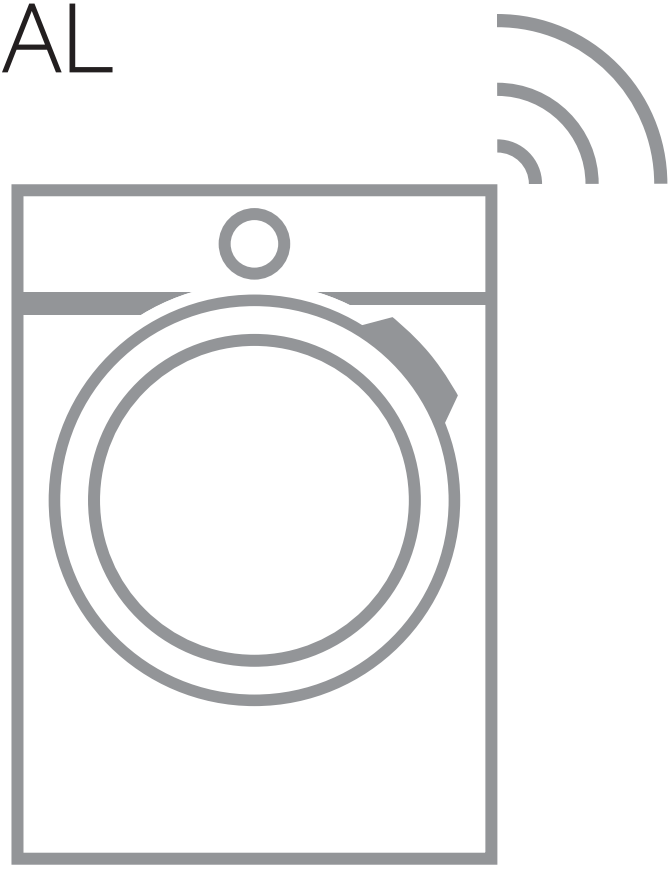

AEG

SISUKORD

1. OHUTUSTEAVE....3
2. OHUTUSJUHISED....6
3. TOOTE KIRJELDUS....9
4. TEHNILISED ANDMED....9
5. PAIGALDAMINE....10
6. JUHTPANEEL....16
7. VALIKUKETAS JA NUPUD....18
8. PROGRAMMID....21
9. WIFI-ÜHENDUSE LOOMINE....29
10. ENNE ESIMEST KASUTAMIST....31
11. SEADED....31
12. IGAPÄEVANE KASUTAMINE....32
13. IGAPÄEVANE KASUTAMINE – PESEMINE JA KUIVATAMINE....37
14. IGAPÄEVANE KASUTAMINE – AINULT KUIVATAMINE....39
15. EBEMED RIIETEL....40
16. VIHJEID JA NÄPUNÄITEID....40
17. PUHASTUS JA HOOLDUS....43
18. VEAOTSING....51
19. TARBIMISVÄÄRTUSED....56
20. JÄÄTMEKÄITLUS....58



PARIMATE TULEMUSTE SAAVUTAMISEKS

Täname, et valisite selle AEG toote. Töötasime selle välja, et saaksite palju aastaid nautida laitmatuid tulemusi, ning lisasime elu lihtsustavaid uuenduslikke funktsioone, mida te tavaliste seadmete juures ei pruugi leida. Leidke mõni minut aega ning lugege, kuidas seadmega parimaid tulemusi saavutada.
Külastage meie veebisaiti, kust leiate



Nõuandeid, brošüüre, tõrkeotsingu, remondi- ja hooldusteavet:
www.aeg.com/support



Paremaks teeninduseks registreerige oma toode aadressil
www.registeraeg.com



Ostke oma seadmele lisaseadmeid, tarvikuid ja originaalvaruosi aadressil
www.aeg.com/shop

KLIENDITEENINDUS JA HOOLDUS

Alati tuleb kasutada originaalvaruosi.
Volitatud teeninduskeskusesse pöördumisel peaksid teil olema varuks alljärgnevad andmed: mudel, PNC, seerianumber.
Teave on toodud andmeplaadil.

⚠ Hoiatused / Ettevaatusabinõud – ohutusteave

ⓘ Üldine teave ja vihjed

Keskkonnateave

Jäetakse õigus teha muutusi.

1. ⚠ OHUTUSTEAVE



Enne seadme paigaldamist ja kasutamist lugege kaasasolev juhend tähelepanelikult läbi.
Tootja ei vastuta kehavigastuste ega varalise kahju eest, mis on tingitud paigaldus- või kasutusnõuete eiramisest.
Hoidke kasutusjuhendit kindlas ja kättesaadavas kohas, et saaksite seda vajadusel vaadata.

1.1 Laste ja haavatavate inimeste turvalisus

⚠ **HOIATUS!**
Lämbumise, vigastuse või püsiva kahjustuse oht!

- Vähemalt 8-aastased ja vanemad lapsed ning piiratud füüsiliste, sensoorsete või vaimsete võimete või väheste kogemuste ja teadmistega isikud tohivad

seda seadet kasutada järelevalve all või kui neid on õpetatud seadet ohutul viisil kasutama ja mõistma kaasnevaid ohte.

- Lapsed vanuses 3 kuni 8 aastat ning raske või keerulise puudega isikud tuleks hoida seadmest eemal, kui neil ei saa pidevalt silma peal hoida.
- Alla 3-aastased lapsed tuleks seadmest eemal hoida, kui täiskasvanu nende tegevust ei jälgi.
- Tuleb jälgida, et lapsed seadmega ei mängiks.
- Hoidke pakendimaterjal lastele kättesaamatus kohas ja kõrvaldage see nõuetekohaselt.
- Hoidke pesuained lastele kättesaamatuna.
- Hoidke lapsed ja lemmikloomad seadmest eemal, kui selle uks on lahti.
- Kui seadmel on olemas laste ohutusseade, tuleks see sisse lülitada.
- Lapsed ei tohi ilma järelvalveta seadet puhastada ega hooldustoiminguid läbi viia.

1.2 Üldine ohutus

- See seade on ette nähtud ainult koduse masinpestava ja masinkuivatatava pesu pesemiseks ja kuivatamiseks.
- Ärge kasutage kuivatusfunktsiooni, kui pesu on tööstuslike kemikaalidega määrdunud.
- See seade on ettenähtud kasutamiseks kodumajapidamise siseruumides.
- Seda seadet võib kasutada kontorites, hotellide külalistetubades, hommikusöögiga külalistetubades, talumajapidamistes ja muudes sarnastes majutusruumides, kui selline kasutamine ei ületa (keskmist) kodumajapidamise kasutuskoormusi.
- Ärge muutke seadme tehnilisi omadusi.
- Seadme saab paigaldada kas eraldiseisvana või köögi tööpinna alla, kui mõõtmed seda võimaldavad.
- Ärge paigutage seadet lukustatava ukse taha, liugukse taha ega sellise ukse taha, mille hinged on

seadme hingede suhtes vastasküljel, sest nii ei pruugi uks täielikult avaneda.

- Ühendage toitepistik seinakontakti alles pärast seda, kui paigaldamine on lõpetatud. Veenduge, et toitepistik on ligipääsetav ka pärast paigaldamist.
- Põhjal olevaid ventilatsiooniavasid ei tohi vaipkatte, mati või muu taolise materjaliga tõkestada.
- HOIATUS: Seadet ei tohi kasutada välise lülitusseadme kaudu (nt taimer) ega ühendada vooluvõrku, mis regulaarselt sisse ja välja lülitub.
- Jälgige, et paigaldatavas ruumis oleks tagatud korralik ventilatsioon, mis takistaks sinna gaasi, muu kütuse või lahtise leegi põlemise tagajärjel tekkivate ebasoovitatavate gaaside imbumist.
- Väljastatavat õhku ei tohi suunata lõõri, mida kasutatakse gaasi või teisi kütuseid põletavate seadmete heitgaaside väljastamiseks.
- Kasutatav veesurve veevarustuse ühenduskoha sisenemispunktis peab olema vahemikus 0,5 baari (0,05 MPa) kuni 10 baari (1,0 MPa).
- Seadme maksimaalne koormus on10.0 kg. Ärge ületage iga programmi maksimaalset koormust (vt peatükki "Programmid").
- Seadme veevarustusega ühendamisel tuleb kasutada uusi kaasasolevaid voolikukomplekte või volitatud hoolduskeskusest saadud uusi voolikukomplekte.
- Vanu voolikukomplekte ei tohi kasutada.
- Kui toitejuhe on vigastatud, laske see elektriohutuse tagamiseks välja vahetada tootja, selle volitatud hoolduskeskuse või vastavat kvalifikatsiooni omava isiku poolt.
- Pühkige ära pakendipraht, mis on seadme ümber kogunenud.
- Ärge käitage seadet ilma filtrita. Puhastage ebemefilter enne või pärast igat kasutamist.
- Esemed, mis on määrdunud toidu- või mineraalõli, atsetooni, alkoholi, bensiini, petrooleumi, plekieemaldaja, tärpentini, vaha või vahaeemaldajaga,

tuleb enne pesumasin-kuivatis kuivatamist suurema pesuainekogusega eraldi puhtaks pesta.
- Ärge kasutage seadet, kui tegu on tööstuslike kemikaalidega määrdunud riietega.
- Ärge kuivatage pesemata asju pesukuivatis.
- Vahtkummist (lateksvahust) esemeid, vannimütse, veekindlaid riideesemeid, kummist või vahtkummist detailidega esemeid või patju ei tohi pesumasin-kuivatis kuivatada.
- Kangapehmendajaid või muid sarnaseid vahendeid tuleb kasutada vastavalt tootja juhistele.
- Eemaldage riietelt kõik objektid, mis võivad olla süttimisallikaks, näiteks välgumihklid või tikud.
- HOIATUS: Ärge kunagi peatage pesumasin-kuivatit enne kuivatustsükli lõppu; kui te seda teete, tuleb kiiresti kõik riided välja võtta ja need kuumuse eemaldamiseks laiali laotada.
- Pesumasin-kuivati viimane kuivatustsükli osa ei kasuta kuumust (jahutustsükkel), tagamaks sellist temperatuuri, mis hoiab ära esemete kahjustamise.
- Ärge kasutage seadme puhastamiseks kõrgsurve vee- ega aurupihustit.
- Puhastage seadet niiske lapiga. Kasutage ainult neutraalseid pesuaineid. Ärge kasutage abrasiivseid vahendeid, küürimiskäsnu, lahusteid ega metallesemeid.
- Enne mistahes hooldust lülitage seade välja ja eemaldage toitepistik pistikupesast.

2. OHUTUSJUHISED

2.1 Paigaldamine

Paigaldamisel tuleb järgida kehtivaid kohalikke eeskirju.

- Järgige seadmega kaasasolevaid paigaldusjuhiseid.
- Ärge paigaldage ega kasutage seadet ruumis, mille temperatuur võib olla alla 5 °C või üle 35 °C.
- Seadme liigutamisel tuleb seda alati hoida vertikaalasendis.
- Et kompressor saaks kindlasti õigesti töötada, tuleks pärast seadme paigaldamist 6 tundi oodata, enne kui seadet kasutama hakkate.
- Veenduge, et seadme ja põranda vahel oleks tagatud õhuringlus.
- Eemaldage pakend ja transpordipoldid.

- Seadme alla jääv põrand peab olema sile, stabiilne, kuumakindel ja puhas.
- Pange transpordipoldid kindlasse kohta hoiule. Kui seadet tahetakse teise kohta viia, tuleb transpordipolte kasutada trumli paigalekinnitamiseks, et vältida seadme kahjustamist.
- Kuna seade on raske, olge selle liigutamisel ettevaatlik. Kasutage töökindaid ja kinnisi jalanõusid.
- Kahjustatud seadet ei tohi paigaldada ega kasutada.
- Ärge paigaldage seadet kohta, kus selle ust ei saa täielikult avada.
- Reguleerige jalgu, et seadme ja põrandakatte vahele jääks piisavalt ruumi.
- Kui te seadme püsivalt oma kohale asetate, jälgige loodi kasutades, et see oleks täiesti rõhtsalt. Vastasel juhul tõstke või langetage tugijalgu.

2.2 Elektriühendus

HOIATUS!
Tulekahju- ja elektrilöögioht!

- HOIATUS: See seade on ette nähtud paigaldamiseks/ühendamiseks hoone maandatud ühendusega.
- Kasutage alati nõuetekohaselt paigaldatud elektriohutut pistikupesa.
- Ärge kasutage mitmikpistikuid ega pikenduskaableid.
- Seadet vooluvõrgust eemaldades ärge tõmmake toitekaablist. Võtke alati kinni pistikust.
- Ärge katsuge toitejuhet ega toitepistikut märgade kätega.

2.3 Veeühendus

- Sissetuleva vee temperatuur ei tohi ületada 25 °C.
- Vältige veevoolikute kahjustamist.
- Enne ühendamist uute või pikalt kasutamata torudega või pärast parandustöid või uute seadeldiste (nt veemõõdikute) paigaldamist laske veel mõnda aega voolata, kuni see on puhas ja selge.
- Seadme esmakordsel kasutamisel ja pärast seda kontrollige, ega kuskil pole lekkeid.
- Ärge kasutage pikendusvoolikut, kui sisselaskevoolik on liiga lühike. Sisselaskevooliku asendamiseks pöörduge volitatud teeninduskeskuse poole.
- Seadme lahtipakkimisel on võimalik, et vesi voolab tühjendusvoolikust välja. Selle põhjuseks on tehases läbi viidud seadme testimine koos veega.
- Tühjendusvoolikut saate pikendada maksimaalselt 400 cm-ni. Teise tühjendusvooliku ja pikenduse saamiseks pöörduge volitatud teeninduskeskusesse.
- Pärast paigaldamist veenduge, et on tagatud juurdepääs kraanile.

2.4 Kasutamine

HOIATUS!
Vigastuse, elektrilöögi, tulekahju, põletuste või seadme kahjustamise oht!

- Ärge pange tuleohtlikke või tuleohtliku ainega märgunud esemeid seadmesse, selle lähedusse ega peale.
- Ärge puudutage klaasust, kui programm töötab. Klaas võib minna kuumaks.
- Ärge kuivatage masinas katkisi (rebenenud, kulunud) esemeid, mis sisaldavad vatiini või täitematerjali.
- Kui olete pesemisel kasutanud plekieemaldit, teostage enne kuivatustsüklit täiendav loputamine.
- Kõik metallist esemed peavad olema riiete küljest eemaldatud.
- Kuivatage ainult riideesemeid, mis on seadmes kuivatamiseks sobivad. Järgige iga eseme etiketil olevaid juhiseid.
- Ärge istuge ega seiske seadme avatud uksel.
- Ärge kuivatage seadmes tilkuvaid märgi riideid.
- Jälgige, et kuumad esemed ei puutuks vastu seadme plastpindu.
- Enne kuivatusprogrammi käivitamist eemaldage pesupall (kui seda kasutati).
- Katkestuseta programmi valides ärge pesupalli kasutage.

2.5 Kompressor

HOIATUS!
Seadme vigastamise või kahjustamise oht!

- Pesumasin-kuivati kompressor ja kompressorisüsteem on täidetud spetsiaalse ainega, mis on fluoro-kloro-süsinikuvaba. Süsteem peab jääma terveks. Süsteemi vigastused võivad tekitada lekkeid.

2.6 Hooldus

- Seadme parandamiseks võtke ühendust volitatud teeninduskeskusega. Kasutage ainult originaalvaruosi.
- Pidage meeles, et kui olete parandanud seadet ise või lasknud seda teha ebapädeval isikul, võib see kahjustada seadme ohutust ja muuta garantii kehtetuks.
- Pärast mudeli tootmise lõpetamist on 10 aasta jooksul saadaval järgmised tagavaraosad: mootorid ja mootoriharjad, mootori ja trumli ülekanne, pumbad, amortisaatorid ja vedrud, pesutrummel, trumliraam ja vastavad kuullaagrid, kuumutid ja kuumutuselemendid, torud ja nende juurde kuuluvad tarvikud, sealhulgas voolikud, ventiilid, filtrid ja veesulgurid, trükkplaadid, elektroonilised ekraanid, survelülitid, termostaadid ja sensorid, tarkvara ja püsivara, sealhulgas seadistatud tarkvara, uks, uksehing ja -tihendid, muud tihendid, ukse lukumehhanism, plastikust lisatarvikud, näiteks pesuainejaoturid. Pidage meeles, et mõned varuosad on saadaval ainult ametlikele parandajatele ning et mõned varuosad ei pruugi kõigile mudelitele sobida.
- Teave selles seadmes olevate lampide ja eraldi müüdavate varulampide kohta: Need lambid taluvad ka koduste majapidamisseadmete äärmuslikumaid tingimusi, näiteks temperatuuri, vibratsiooni, niiskust või on mõeldud edastama infot seadme tööoleku kohta. Need pole mõeldud kasutamiseks muudes rakendustes ega sobi ruumide valgustamiseks.

2.7 Jäätmekäitlus

- Eemaldage seade vooluvõrgust ja veevarustusest.
- Lõigake elektrijuhe seadme lähedalt läbi ja visake ära.
- Eemaldage uksekäepide, et vältida laste või lemmikloomade trumlisse lõksujäämist.
- Seadme äraviskamisel tuleb järgida elektri- ja elektrooniliste jäätmete kõrvaldamise (WEEE) kohalikke eeskirju.

3. TOOTE KIRJELDUS

3.1 Seadme ülevaade

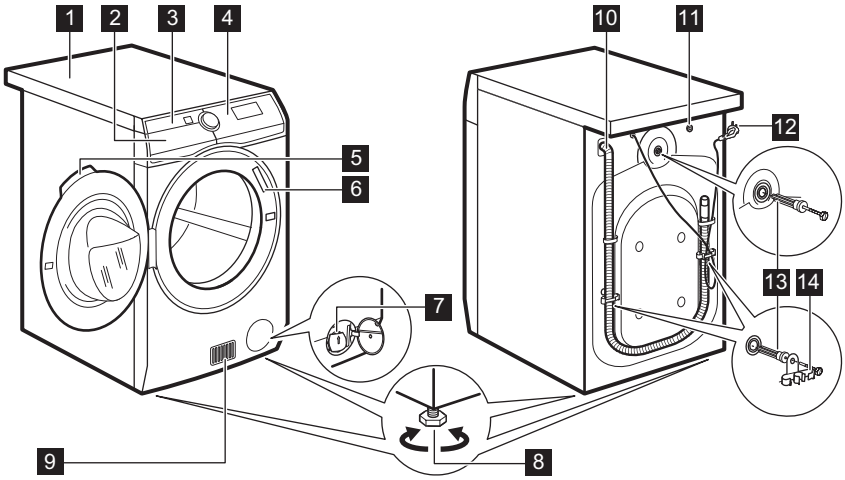

1 Tööpind
2 Pesuaine jaotur
3 Õhufilter (õhufiltrid)
4 Juhtpaneel
5 Ukse käepide
6 Andmesilt
7 Tühjenduspumba filter
8 Jalad seadme loodimiseks
9 Õhuavad
10 Veetühjendusvoolik
11 Vee sisselaskeklapp
12 Toitekaabel
13 Transpordipoldid
14 Voolikutoed

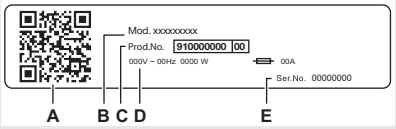

Andmeplaadi info:
A. QR-KOOD
B. mudeli nimi
C. tootenumber
D. elektrilised klassifitseerimised
E. seerianumber

4. TEHNILISED ANDMED

Mõõdud	Laius/ kõrgus/ kogusügavus	59.7 cm /87.0 cm /66.0 cm

Elektriühendus	Pinge Koguvõimsus Kaitse Sagedus	230 V 2200 W 10 A 50 Hz
Kaitsetase tahkete osakeste ja niiskuse juurdepääsu eest on tagatud kaitsekattega, välja arvatud juhtudel, kus madalpingeseadmel puudub kaitse niiskuse eest		IPX4
Veevarustus [1]		Külm vesi
Veesurve	Minimaalne Maksimaalne	0,5 bar (0,05 MPa) 10 bar (1,0 MPa)
Ümbritsev temperatuur	Minimaalne Maksimaalne	5 °C 35 °C
Maksimaalne pesukogus	Cotton (Puuvillane) Sünteetika Villane	10.0 kg 4.0 kg 1.5 kg
Maksimaalne kuiva pesu kogus	Cotton (Puuvillane) Sünteetika Villane	6 kg 4 kg 1 kg
Pöörlemiskiirus	Maksimaalne tsentrifuugimiskiirus	1551 p/min
See toode sisaldab 0,14 kg hermeetiliselt suletud fluoritud gaasi HFC-d – R134a/ GWP1430.		

[1] Ühendage vee sisselaskevoolik 3/4" keermega kraani külge.

5. PAIGALDAMINE

HOIATUS!
Vt ohutust käsitlevaid peatükke.

5.1 Lahtipakkimine

HOIATUS!
Enne seadme paigaldamist eemaldage kõik pakkematerjalid ning transpordipoldid.

HOIATUS!
Kui asetate seadme tagumisele küljele, **siis oodake enne kasutama hakkamist umbes 6 tundi.**. See aeg on vajalik, et kompressor saaks korralikult töötada.

HOIATUS!
Kasutage kindaid.

1. Eemaldage kattekile. Vajadusel kasutage lõikurit.

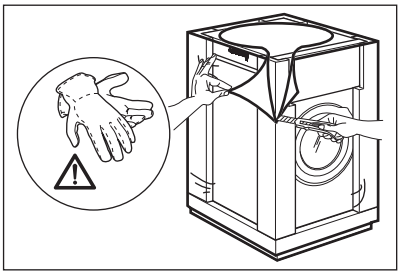

2. Eemaldage papist kate ja polüstüreenist pakkematerjalid.

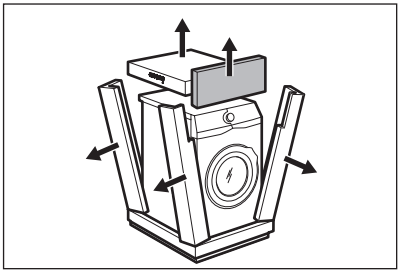

3. Eemaldage sisekile.

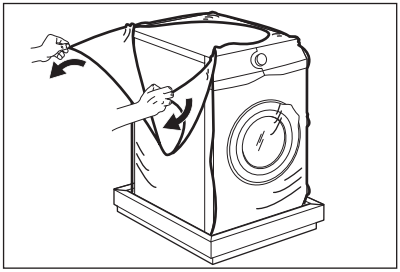

4. Avage uks ja eemaldage polüstüreenist detail uksetihendilt ja kõik esemed trumlist.

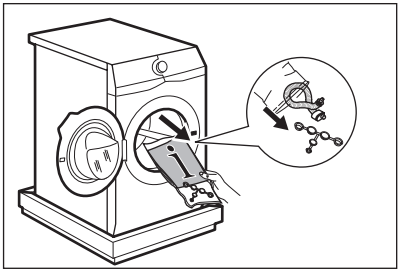

5. Asetage seade ettevaatlikult tagumise küljega maha.
6. Asetage polüstüreenist pakkeelement seadme alla põrandale.

Jälgige, et te ei vigastaks voolikuid.

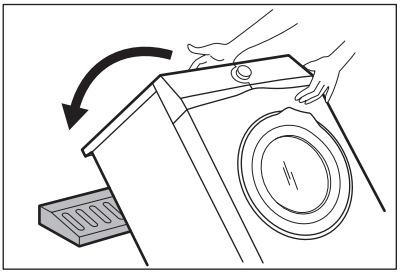

7. Eemaldage põhja alt polüstüreenalus.

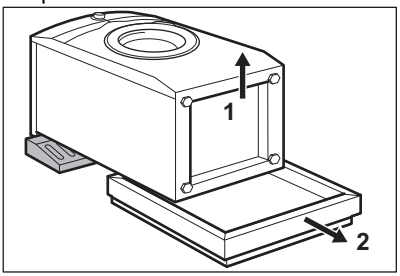

8. Tõstke seade püstasendisse.

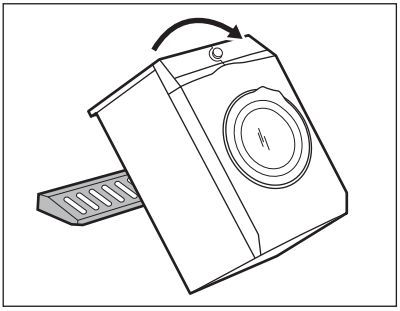

9. Eemaldage toitekaabel ja tühjendusvoolik vooliku hoidikute küljest.

On näha, et vesi voolab tühjendusvoolikust välja. Selle põhjuseks on tehases läbi viidud seadme testimine.

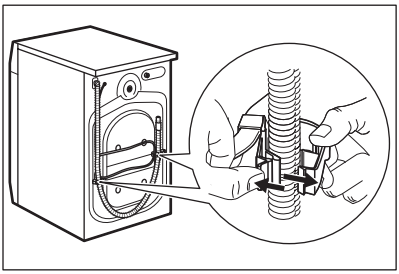

10. Eemaldage kolm polti seadmega kaasasoleva mutrivõtme abil.

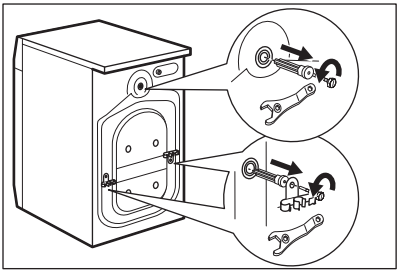

11. Tõmmake välja plastvahepuksid.
12. Pange kasutusjuhendi kotis olevad plastist korgid avadesse.

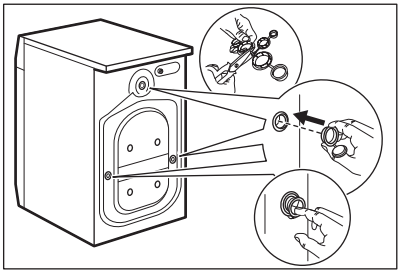

Soovitame pakkematerjalid ja transpordipoldid alles hoida juhuks, kui soovite seadet teise kohta viia.

5.2 Paigaldamine tööpinna alla

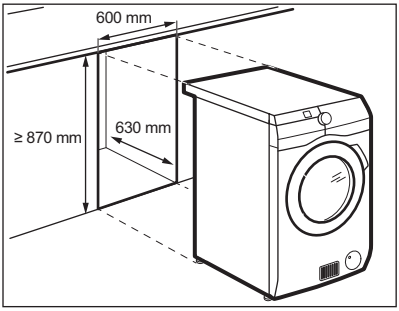

Seadme võib paigaldada nii eraldiseisvana kui ka mööblisse tööpinna alla, järgides nõutavaid vahekaugusi (vt pilti).

ETTEVAATUST!
Ärge paigaldage masinat kinnisesse nišši!
Veenduge, et seadme ja põranda vahel oleks tagatud õhuringlus.

ETTEVAATUST!
Et õhk saaks seadme all vabalt liikuda, ärge paigaldage mürasummuteid (kui need on olemas).

5.3 Kohaleasetamine ja loodimine

1. Paigaldage seade siledale kõvale põrandale.

Veenduge, et vaibad ei takistaks õhuringlust seadme all.
Veenduge, et seade ei puutuks vastu seina ega muid esemeid.

2. Loodimiseks keerake jalgu.

HOIATUS!
Ärge asetage loodimise eesmärgil seadme jalgade alla pappi, puitu või sarnaseid materjale.

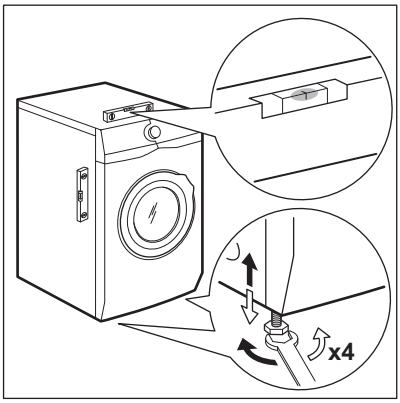

Seade peab olema loodis ja stabiilne.

Seadme korrektne loodimine hoiab ära vibratsiooni, müra ja liikumist töötamise ajal.

Kui paigutate seadme soklile, siis kasutage tarvikuid, mida on kirjeldatud peatükis "Tarvikud". Lugege tähelepanelikult seadme ja tarvikuga kaasasolevaid juhiseid.

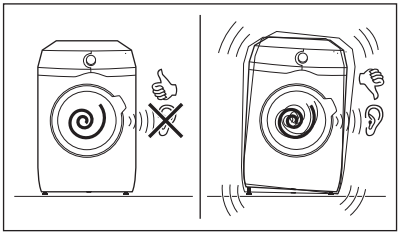

5.4 Sisselaskevoolikud

1. Ühendage sisselaskevoolik seadme tagaküljele.
2. Paigutage voolik vasakule või paremale, sõltuvalt veekraani asukohast.

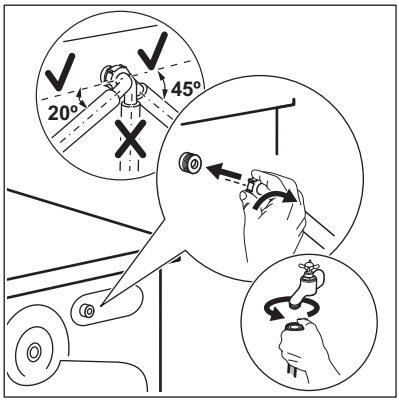

Sisselaskevoolik ei tohi asetseda vertikaalasendis.

3. Vajadusel lõdvendage õige asendi saavutamiseks rõngasmutrit.
4. Ühendage vee sisselaskevoolik 3/4" keermega külmaveekraani külge.

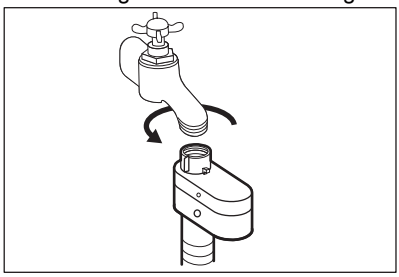

HOIATUS!
Sissetuleva vee temperatuur ei tohi ületada 25 °C.

ETTEVAATUST!
Veenduge, et ühenduskohtades ei ole lekkeid.

Ärge kasutage pikendusvoolikut, kui sisselaskevoolik on liiga lühike. Sisselaskevooliku asendamiseks pöörduge teeninduskeskuse poole.

5.5 Veetõkke seade

Sissevõtuvoolikul on veetõkke seade. See seade hoiab ära vooliku loomulikust vananemisest tulenevad veelekked.

Seda viga näitab punane sektor avas "**A**".

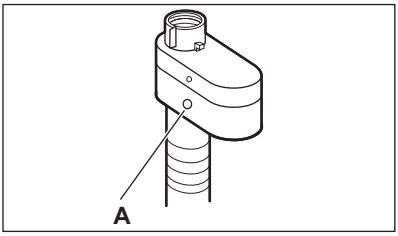

Selle ilmnemisel sulgege veekraan ja võtke ühendust volitatud teeninduskeskusega, et voolik asendada.

5.6 Vee äravool

Tühjendusvoolik peaks asetsema kõrgusel mitte alla 60 cm ja mitte üle 100 cm põrandapinnast.

Tühjendusvoolikut saate pikendada maksimaalselt 400 cm-ni. Muu tühjendusvooliku ja pikenduse saamiseks pöörduge volitatud hoolduskeskusesse.

Tühjendusvooliku saab ühendada erinevatel viisidel:

1. Tühjendusvooliku saab painutada U-kujuliseks ja asetada ümber plastjuhiku.

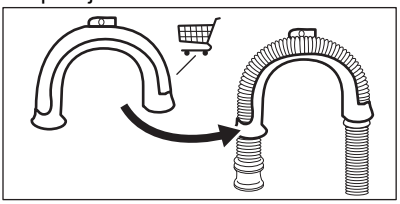

Ostke tarvikuid volitatud tarnijalt.

2. **Üle valamu ääre** - Kinnitage juhik kraani või seina külge.

Veenduge, et plastikust juhik ei liigu, kui seadet tühjendatakse.

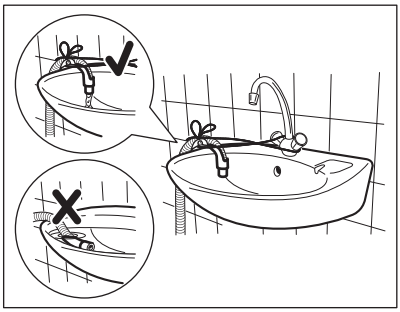

Tuleks jälgida, et tühjendusvooliku ots jääks veepiirist kõrgemale. Seadmesse võib tekkida musta vee tagasivool.

3. **Ventilatsiooniavaga äravoolutorusse** - Sisestage tühjendusvoolik otse äravoolutorusse. Vt illustratsiooni.

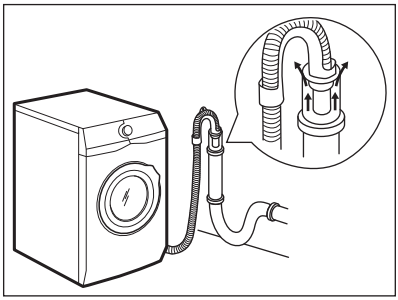

Tühjendusvooliku ots peab alati olema ventileeritud, s.t et tühjendustoru sisediameeter (min 38 mm - min. 1.5") peab olema tühjendusvooliku välisdiameetrist suurem.

4. Kui tühjendusvooliku ots näeb välja selline (vt pilti), võite selle lükata otse püstiktorusse.

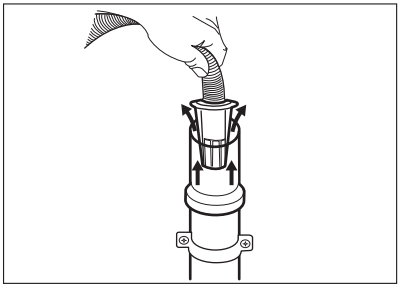

5. **Ilma plastikust voolikujuhikuta, kraani äravoolutorusse** - Paigaldage tühjendusvoolik äravoolutoru külge ja kinnitage klambriga. Vt illustratsiooni.

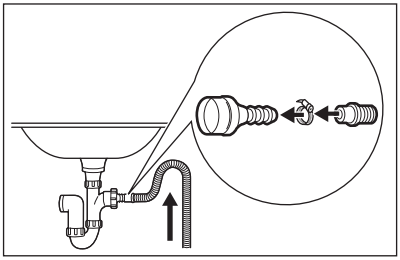

Veenduge, et tühjendusvoolik moodustab silmuse, mis takistab osakeste liikumist seadmest valamusse.

6. Pange voolik **otse sisseehitatud tühjendustorusse ruumi seinal** ja kinnitage see klambriga.

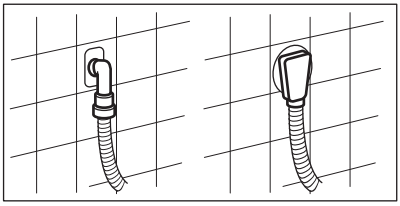

5.7 Elektriühendus

Kui paigaldustööd on lõpetatud, võite toitejuhtme seinakontakti ühendada.

Nõutavad elektriandmed leiate andmesildilt ja jaotisest "Tehnilised andmed". Veenduge, et need vastavad teie toitevõrgu näitajatele.

Kontrollige, ete teie kodune elektrivõrk suudab maksimumkoormusele vastu pidada; arvestage siinjuures ka teisi kasutatavaid seadmeid.

Ühendage seade maandatud pistikupesaga.

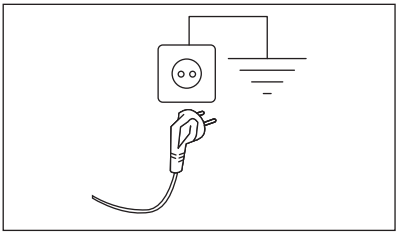

Pärast seadme paigaldamist tuleb tagada hõlbus juurdepääs toitekaablile.

Seadmega seotud elektritööde läbiviimiseks pöörduge meie volitatud klienditeeninduse poole.

Tootja ei vastuta ühegi kahjustuse või vigastuse eest, mis on tingitud eelnimetatud ohutusmeetmete eiramisest.

6. JUHTPANEEL

6.1 Juhtpaneeli kirjeldus

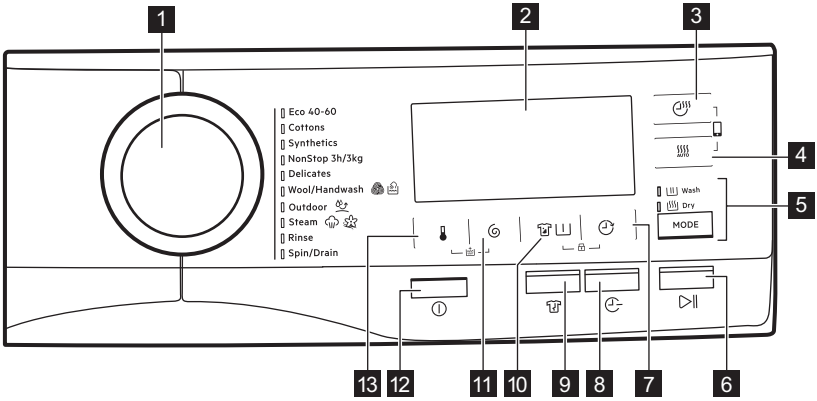

1 Programminupp
2 Ekraan
3 Kuivatusaja puutenupp
4 Kuivatustaseme puutenupp
5 Mode puutenupp
   - Wash
   - Dry
6 Start/paus-puutenupp
7 Viitkäivituse puutenupp
8 Time Save puutenupp
9 Kortsumisvastase valiku puutenupp
10 Plekieemalduse/eelpesu puutenupp
11 Pöörlemiskiiruse vähendamise puutenupp
12 Sisse/välja-nupp
13 Temperatuuri puutenupp

6.2 Ekraan

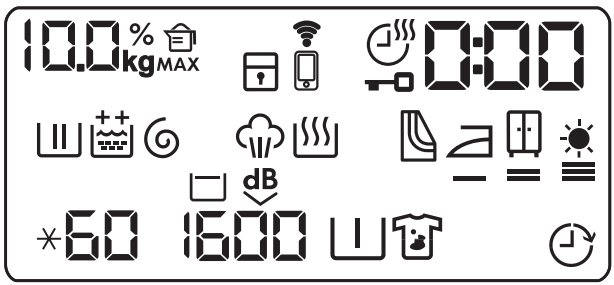

10.0 kg	Pesu kaalu indikaator. **kg** ikoon vilgub koguse arvutamisel (vt jaotist „ProSense pesukoguse tuvastamine“).
MAX	Maksimaalse pesukoguse indikaator. Vilgub, kui pesu kogus ületab valitud programmi puhul lubatud maksimumkoguse.
000 %	Pesuaine koguse indikaator: väärtus näitab pesuaine vajalikku kogust protsentides.
	Lapseluku indikaator.
	WiFi-ühenduse indikaator.
	Kaugühenduse indikaator.
	Kuivatusaja indikaator.
	Lukustatud ukse indikaator.
0:00	Digitaalne indikaator võib näidata: • Programmi kestust (nt 2:40, pesu- ja/või kuivatusfaasi). • Viitkäivituse aega (nt 30' või 2h). • Tsükli lõppu (0). • Hoiatuskoodi (nt E20). • RAKENDUSE kasutamisel: APP, AP (pääsupunkt), UPd (värskendus). Vt jaotist '"WiFi – ühenduse seadistamine".
	Pesufaasi indikaator: see vilgub eelpesu- ja pesufaasi ajal.
	Loputustsükli indikaator. Vilgub loputustsükli ajal.
	Lisaloputuse püsivalik: • – üks lisaloputus. • – kaks lisaloputust.
	Tsentrifuugimis- ja tühjendusfaasi indikaator. See vilgub tsentrifuugimis- ja tühjendusfaasi ajal.
	Aurufaasi indikaator.
	Pesufaasi indikaator.
	Õhufiltrite puhastamise indikaator.
	Triikimiskuiva indikaator.
	Kapikuiva indikaator.

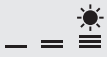	Ekstrakuiva indikaator.
	Temperatuuri indikaator. Indikaator ✳ kuvatakse, kui külma vee säte on seatud.
	Tsentrifuugimiskiiruse indikaator.
	Loputusvee hoidmise indikaator.
	Eriti vaikse programmi indikaator.
	Eelpesu indikaator.
	Plekieemalduse indikaator.
	Viitkäivituse indikaator.

7. VALIKUKETAS JA NUPUD

7.1 On/Off ⏻

Selle nupu vajutamine mõne sekundi jooksul võimaldab seadme sisse või välja lülitada. Seadme sisse- või väljalülitamisel kõlavad kaks erinevat heli.

Kuna ooterežiimi funktsioon lülitab seadme mõnel juhul automaatselt energia kokkuhoidmise nimel välja, tuleb see teil uuesti sisse lülitada.

Täpsemat teavet leiate peatükis Igapäevane kasutamine olevast jaotisest Ooterežiim.

7.2 Sissejuhatus

Valikuid/funktsioone ei saa kõigi pesuprogrammidega valida. Kontrollige valikute/funktsioonide ja programmide omavahelist sobivust jaotisest "Programmitabel". Valikud/funktsioonid võivad ka teineteist välistada; sel juhul ei lase seade omavahel mittesobivaid valikuid/funktsioone valida. Jälgige, et ekraan ja puutenupud oleksid alati puhtad ja kuivad.

7.3 Temperature

Pesuprogrammi valimisel soovitab seade automaatselt vaiketemperatuuri.

Puudutage järjest seda nuppu, kuni ekraanile ilmub soovitud temperatuuri näit.

Kui ekraanil kuvatakse indikaatorid ✳ ja – –, ei kuumuta seade vett.

7.4 Spin

Programmi valimisel valib seade automaatselt vaikimisi määratud pöörlemiskiiruse.

Puudutage korduvalt seda nuppu, et:

- **Pöörlemiskiiruse muutmine.**

  Ekraanil kuvatakse ainult programmi puhul saadaolevad tsentrifuugimiskiirused.

- **Lülitada sisse loputusvee hoidmise valik** .
  Viimane loputusvesi jäetakse trumlisse, et riided ei kortsuks. Pesuprogramm lõpeb trumlisse jäetava veega ja viimast tsentrifuugimist ei teostata.
  Ekraanile ilmub indikaator .
  Trummel pöörleb regulaarselt, et vähendada kortsumist.
  Uks jääb lukku. Trummel pöörleb regulaarselt, et vähendada kortsumist.
  Ukse avamiseks tuleb enne trummel veest tühjendada.
  Puudutage nuppu Start / Pause: seade teostab tsentrifuugimistsükli ja tühjendab trumli veest.
- **Lülitage sisse eriti vaikne valik.**
  Kõik tsentrifuugimistsüklid (vahepealne ja lõputsentrifuugimine) teostatakse õrnemalt ja programm lõpeb trumlisse jäetava veega. Nii vähendatakse esemete kortsumist. Kuna tegemist on väga vaikse programmiga, sobib see kasutamiseks öösel, mil saab kasutada ka odavamat elektrit. Mõne programmi puhul kasutatakse loputamisel rohkem vett.
  Ekraanile ilmub indikaator dB.
  Uks jääb lukku. Trummel pöörleb regulaarselt, et vähendada kortsumist.
  Ukse avamiseks tuleb enne trummel veest tühjendada.
  Puudutage nuppu Start / Pause: seade teostab ainult tühjendustsükli.

Umbes 18 tunni pärast laseb seade vee trumlist automaatselt välja.

7.5 Stains/Prewash

Vajutage järjest seda nuppu, et aktiveerida üks kahest valikust.

Ekraanile ilmub vastav indikaator.

- **Stains**
  Valige see funktsioon, et lisada programmile plekieemaldustsükkel, kui soovite väga määrdunud ja plekilisi riideid plekieemaldiga töödelda.
  Kallake plekieemaldaja sahtlisse .
  Plekieemaldaja lisatakse pesuprogrammi sobivas faasis.

See funktsioon võib pikendada programmi kestust.

See funktsioon ei ole saadaval, kui temperatuur on madalam kui 40 °C.

- **Prewash**
  Kasutage seda funktsiooni pesuprogrammile 30 °C eelpesutsükli lisamiseks.
  See funktsioon sobib tugevasti määrdunud pesu, eeskätt liivaste, tolmuste, mudaste jms riiete puhul.

See funktsioon võib pikendada programmi kestust.

Neid kahte valikut korraga valida ei saa.

7.6 Delay Start

Selle funktsiooniga saate programmi alguse endale sobivamale ajale edasi lükata.

Koputage järjest nuppu, et valida vajalik viivitusaeg. Aeg suureneb 30-minutiliste sammudega kuni 90 minutini ja alates 2 tunnist kuni 20 tunnini.

Kui olete Start / Pause nupu abil tsükli käivitanud, kuvatakse ekraanil valitud viivitusaeg ja seade alustab pöördloendust.

7.7 Time Save

Selle valiku abil saate pesuprogrammi kestust vähendada.

- Tavalise või kerge määrdumisastmega pesu puhul on soovitatav programmi pikkust lühendada. Programmi kestuse lühendamiseks puudutage nuppu **üks kord**.
- Kui pesukogus on väiksem, puudutage kiirprogrammi valimiseks nuppu **kaks korda**.

Ekraanil reguleeritakse vastavalt programmi kestust.

Kui nupp on valitud, põleb nupu kohal olev LED-tuli.

Seda funktsiooni saab kasutada ka auruprogrammi kestuse lühendamiseks.

7.8 Anti-crease

See valik lisab programmi lõpus lühikese kortsumisvastase faasi.

See faas vähendab riiete kortsumist ja hõlbustab triikimist.

Kui see valik on sees, põleb nupu kohal olev LED-tuli, mis hakkab kortsumisvastase faasi ajal vilkuma.

See funktsioon võib pikendada programmi kestust.

Mis tahes nupu puudutamine peatab kortsumisvastased pöörded ja uks avaneb.

Kortsumisvastase faasi katkestamiseks saate teha ka järgmist.

- Seadme sisse- või väljalülitamiseks vajutage paar sekundit nuppu On/Off ⏻.
- Programminupu keeramine teise asendisse.

7.9 Time Dry

Programmis, kus see on võimalik, puudutage seda nuppu, et seadistada aeg, mis sobib kangale, mida peate kuivatama (vt tabelit „Ajastatud kuivatamine“). Ekraanil kuvatakse valitud väärtust.

Iga kord, kui seda nuppu puudutate, pikeneb aeg 5 minuti võrra.

Kõiki ajaväärtusi ei saa erinevat tüüpi kangastele määrata.

7.10 Auto Dry

Puudutage seda nuppu, et seada üks kolmest seadme pakutavast automaatsest kuivuse tasemest.

Ekraanile ilmub vastava kuivusastme indikaator:

- **Triikimiskuiv**: triigitav pesu.
- **Kapikuiv**: kohe kappi pandavatele riietele.
- **Ekstrakuiv**: täiskuivad riided.

Te ei saa kõiki automaatseid tasemeid iga kangatüübi puhul valida.

7.11 Mode

Selle nupu abil võib tsükkel teostada järgmist:

- **Ainult pesemine**: Wash-indikaator põleb.
- **Pesu ja kuivatus**: Indikaatorid Wash ja Dry on sees.
- **Ainult kuivatus**: Dry-indikaator põleb.

7.12 Start / Pause

Seadme käivitamiseks, peatamiseks või käimasoleva programmi katkestamiseks puudutage nuppu Start / Pause ▷‖.

8. PROGRAMMID

8.1 Programmitabel

Täiendavaid programme ja seadeid saate kasutada, kui laadite alla RAKENDUSE.

Programm Vaiketemperatuur Temperatuurivahemik	Aluseks võetud pöörlemiskiirus Tsentrifuugimiskiiruse vahemik	Maksimumkogus	Programmi kirjeldus
Eco 40-60 (ainult pesurežiim) 40 °C[1)]	1600 p/min 1600 p/min – 400 p/min	10.0 kg	Madalenergiatsükkel puuvillasele kangale. Alandab temperatuuri ja pikendab aega, et tagada parimad pesutulemused.
Eco 40-60 + kapikuiv kuivatustase (pesu- ja kuivatusrežiim) 40 °C[2)]	1600 p/min 1600 p/min - 1000 p/min	6 kg	
Eco 40-60 + kapikuiv kuivatustase (ainult kuivatusrežiim)	-	6 kg	Madalenergiatsükkel puuvillasele kangale.
Cottons 40 °C 95 °C – külm	1600 p/min 1600 p/min – 400 p/min	10.0 kg	Valge ja värviline puuvillane. Ideaalne tavaliste ja tugevate plekkide jaoks.
Synthetics 40 °C 60 °C – külm	1200 p/min 1200 p/min – 400 p/min	4.0 kg	Sünteetilised või segakangast esemed.. Tavaline määrdumine.
NonStop 3h/3kg 30 °C 40 °C – 30 °C	1200 p/min	3.0 kg	Puuvillased, sega- ja tehiskiust kangad. Täielik programm kuni 3 kg pesu pesemiseks ja kuivatamiseks ilma katkestuseta. See kestab ainult 3 tundi. Ekraanile ilmub ka indikaator .

Programm Vaiketemperatuur Temperatuurivahemik	Aluseks võetud pöörlemiskiirus Tsentrifuugimiskiiruse vahemik	Maksimumkogus	Programmi kirjeldus
Delicates 30 °C 40 °C – külm	1200 p/min 1200 p/min – 400 p/min	2.0 kg	Õrnad kangad nagu akrüül, viskoos ja muud õrna pesu vajavad segakangad. Tavaline määrdumine.
Wool/Handwash 40 °C 40 °C – külm	1200 p/min 1200 p/min – 400 p/min	1.5 kg	Masinaga pestav vill, käsitsi pestav vill ja muud kangad, millel on hooldussümbol „käsipesu“. [3].
Outdoor 30 °C 40 °C – külm	1200 p/min 1200 p/min – 400 p/min	2.0 kg	Ärge kasutage pesupehmendajat ning vaadake ega pesuainelahtris pole pesupehmendaja jääke. Pealis-, tehniliste, spordiriiete ning veekindlate, õhku läbilaskvate ja eemaldatava fliis- või sisevoodriga tuulejakkide kuivatamiseks. Valides katkestuseta pesu- ja kuivatusprogrammi, toimib kuivatusfaas ka vetthülgavate omaduste taastajana. Vaadake, kas riideeseme hooldussildil on trummelkuivatus lubatud.

Programm Vaiketemperatuur Temperatuurivahemik	Aluseks võetud pöörlemiskiirus Tsentrifuugimiskiiruse vahemik	Maksimumkogus	Programmi kirjeldus
Steam		1.0 kg	Puuvillased, tehiskiust ja segakangast esemed. Spetsiaalne pesuta aurutsükkel, mida saab kasutada kuivatatud triigitava pesu ettevalmistamiseks või üks kord kantud rõivaste värskendamiseks. See programm vähendab kortse ja lõhnu ning pehmendab kiude. Ärge kasutage mingit pesuainet. Programmi lõppedes eemaldage pesu kiirelt trumlist. [4] Vajadusel eemaldage plekid pestes või plekieemaldi abil. Auruprogrammid ei sisalda hügieenitsüklit. Ärge valige auruprogrammi järgmist tüüpi esemete puhul: • Esemed, mida ei tohiks trummelkuivatis kuivatada. • Esemed sildiga „Ainult keemiline puhastus“.
Rinse	1600 p/min 1600 p/min – 400 p/min	10.0 kg	Kõik materjalid, välja arvatud villased ja väga õrnad kangad. Programm pesu loputamiseks ja tsentrifuugimiseks. Vaiketsentrifuugimiskiirus on puuvillase pesu jaoks kasutatav kiirus. Vähendage tsentrifuugimiskiirust vastavalt pestava pesu tüübile. Vajadusel valige loputuskordade lisamiseks funktsioon Extra Rinse. Seade sooritab madalal tsentrifuugimiskiirusel õrnad loputused ning lühikese tsentrifuugimise.

Programm Vaiketemperatuur Temperatuurivahemik	Aluseks võetud pöörlemiskiirus Tsentrifuugimiskiiruse vahemik	Maksimumkogus	Programmi kirjeldus
Spin/Drain	1600 p/min 1600 p/min - – – –	10.0 kg	Pesu tsentrifuugimiseks ja trumli veest tühjendamiseks. Kõik materjalid, välja arvatud villased ja õrnad kangad.

1) **Vastavalt komisjoni määrusele EL 2019/2023.** See vaiketemperatuuril ja -tsentrifuugimiskiirusel programm suudab ainult pesemisrežiimis ja hinnangulise pesukogusega 10.0 kg pesta tavaliselt määrdunud puuvillast pesu, mis on tähistatud pestavaks 40 °C või 60 °C juures, korraga sama tsükliga.

Pesu saavutatud temperatuuri, programmi kestuse ja muude andmete kohta leiate lisateavet peatükist „Tarbimisväärtused“.
Energiatarbimise seisukohast on kõige energiatõhusamad üldiselt need programmid, mis kasutavad madalamaid temperatuure ja on pikema kestusega.

2) **Vastavalt komisjoni määrusele EL 2019/2023.** See vaiketemperatuuril ja -tsentrifuugimiskiirusel programm suudab pesu- ja kuivatusrežiimis ja hinnangulise pesukogusega 6 kg ning kapikuival kuivatustasemel pesta ja kuivatada tavaliselt määrdunud puuvillast pesu, mis on tähistatud pestavaks 40 °C või 60 °C juures, korraga sama tsükliga ning pärast kuivatusfaasi võib selle kohe kappi panna.

3) Õrna pesemise tagamiseks pöörleb trummel selle tsükli ajal aeglaselt. Võib tunduda, et trummel ei pöörlegi või ei pöörle õigesti, kuid selle programmi puhul see peabki nii olema.

4) Kui määrate kuivale pesule auruprogrammi, siis on pesu tsükli lõpus niiske. Kuivatage esemeid nööril umbes 10 minutit. See programm ei eemalda eriti tugevaid lõhnu.

Programmi funktsioonide ühilduvus

Programm / Valikud	Eco 40-60	Cottons	Synthetics	NonStop 3h/3kg	Delicates	Wool/Handwash	Outdoor	Steam	Rinse	Spin/Drain
Spin	■	■	■		■	■	■		■	■
Loputusvee hoidmine	■	■	■		■	■	■		■	
dB Eriti vaikne		■	■		■					

Programm / Valikud	Eco 40-60	Cottons	Synthetics	NonStop 3h/3kg	Delicates	Wool/Handwash	Outdoor	Steam	Rinse	Spin/Drain
– – – Tsentrifuugimise-ta										■[1]
Extra Rinse		■	■	■	■		■		■	
Prewash [2]		■	■							
Stains [3]		■	■							
Delay Start	■	■	■	■	■	■	■	■	■	■
Time Save [4]		■	■		■			■		
Anti-crease		■	■		■		■		■	
Time Dry	■	■	■		■	■	■			
AUTO Auto Dry	■[5]	■								

[1] Kui seate tsentrifuugimiseta funktsiooni, toimub ainult vee väljalaskmine.

[2] Funktsioone Prewash ja Stains korraga valida ei saa.

[3] See funktsioon ei ole saadaval, kui temperatuur on madalam kui 40 °C.

[4] Kui valite lühima kestuse, on soovitatav pesukogust vähendada. Masina võib ka täiesti täis panna, kuid sel juhul ei pruugi pesutulemused kõige paremad olla.

[5] Funktsioon Triikimiskuiv pole selle programmiga saadaval.

Programmidega sobivad pesuained

Programm	Universaalne pesupulber[1)]	Vedel pesuaine	Vedel pesuaine värvilistele	Õrnad villased	Spetsiaalne
Eco 40-60	▲	▲	▲	--	--
Cottons	▲	▲	▲	--	--
Synthetics	▲	▲	▲	--	--
NonStop 3h/3kg	--	▲	▲	--	--
Delicates	--	--	--	▲	▲
Wool/Hand-wash	--	--	--	▲	▲
Outdoor	--	--	--	▲	▲

1) Temperatuuril üle 60 °C on soovitatav kasutada pesupulbrit.

8.2 Steam programmid

Programme Steam saab kasutada kortsude ja lõhnade vähendamiseks rõivastel (nt puuvill, sünteetika, segakangad, sh õrnad riided), mis vajavad lihtsalt kiiret värskendamist, vältides pesemist.

Riidekiud pehmenevad ja tänu sellele on ka triikimine lihtsam. Kui tsükkel on lõppenud, siis eemaldage pesu kiiresti trumlist.

Tsükli kestust saab Time Save funktsiooni abil vähendada 15 minutini.

ÄRGE valige seda režiimi alljärgnevate esemete korral:
- Esemed, mida ei tohiks trummelkuivatis kuivatada.
- Esemed sildiga „Ainult keemiline puhastus“.

Ärge kasutage ühtegi pesuainet!
Programmid Steam ei eemalda eriti intensiivset lõhna ega teosta mistahes hügieenilist tsüklit.
Pärast aurutöötlust võib pesu olla niiske. Pange esemed mõneks minutiks rippuma.

Lõhnaaine (AEG Steam Fragrance)

AEG Steam Fragrance võimaldab teil värskendada isegi oma õrnu riideid, eemaldades kortsud ja lisades värskust malbe lõhnaga, mis on eksklusiivselt loodud **AEG** poolt. Värskendades oma rõivaid auruga, selle asemel, et käivitada täispesutsükkel, hoiate oma riided kauem uuena ja värskena. Lõhnaainet saab isegi ohutult kasutada Cashmere ja Steam programmidega – kui need on saadaval – õrnade kangaste, nagu kašmiir ja vill, puhul. Väiksemate pesukoguste puhastamisel vähendage lõhnaaine doosi ja tsükli kestust: vaid viieteistkümne minutiga saavad teie riided tagasi selle "äsja pestud" tunde.

Lugege tähelepanelikult lõhnaaine juhiseid.

ÄRGE:
- trummelkuivatage lõhnaainega töödeldud riideid. Lõhnaaine aurustub.
- kasutage lõhnaainet muudel kui siin kirjeldatud eesmärkidel.
- kasutage lõhnaainet uutel esemetel. Uued esemed võivad sisaldada lõpptöötlusel kasutatavaid aineid, mis lõhnaainega kokku ei sobi.

Lõhnaaine on kättesaadav **AEG** veebipoest või volitatud edasimüüja käest.

8.3 Automaatne kuivatus

Auto Dry valikuga programmide algsed tsükliajad on ainult hinnangulised, tegelik kuivamisaeg võib kuvatud ajast veidi erineda.

Kuivuse tase	Kanga tüüp	Pesu kogus
Ekstrakuiv Froteeriidest esemed	**Puuvillane ja linane** (hommikumantlid, vannilinad jms)	kuni 6 kg
Kapikuiv Hoiule pandavad esemed	**Puuvillane ja linane** (hommikumantlid, vannilinad jms)	kuni 6 kg
	Tehiskiust ja segakangad (džemprid, pluusid, aluspesu, rätikud ja voodipesu)	kuni 4 kg
	Õrnad kangad (akrüül-, viskoos- ja õrnad segakangad)	kuni 2 kg
	Villased esemed (villased džemprid)	kuni 1 kg
	Välispordiriided (õueriided, tehnilised rõivad, spordiriided, veekindlad ja vetthülgavad jakid, tuuleja-kid)	kuni 2 kg
Triikimiskuiv Sobiv triikimiseks	**Puuvillane ja linane** (linad, laudlinad, särgid jms)	kuni 6 kg

8.4 Kuivatusaeg

Kuivuse tase	Kanga tüüp	Kogus (kg)	Tsentrifuugimiskiirus (p/min)	Soovitatav kestus (minutites)
Ekstrakuiv Froteeriidest esemed	**Puuvillane ja linane** (hommikumantlid, vannilinad jms)	6	1600	280 - 300
		4	1600	170- 190
		2	1600	120 - 130
Kapikuiv Hoiule pandavad esemed	**Puuvillane ja linane** (hommikumantlid, vannilinad jms)	6	1600	270 - 290
		4	1600	160 - 180
		2	1600	110 - 120
	Tehiskiust ja segakangad (džemprid, pluusid, aluspesu, rätikud ja voodipesu)	4	1200	170 - 190
		2	1200	100 - 120
	Õrn pesu (akrüül-, viskoos- ja õrnad segakangad)	2	1200	140 - 160
		1	1200	70 - 90
	Villane (villased džemprid)	1	1200	90 - 110
	Välispordiriided (õueriided, tehnilised rõivad, spordiriided, veekindlad ja vetthülgavad jakid, tuulejakid)	2	1200	140 - 160
		1	1200	90 - 110
Triikimiskuiv Sobiv triikimiseks	**Puuvillane ja linane** (linad, laudlinad, särgid jms)	6	1600	160 - 180
		4	1600	100 - 120
		2	1600	50 - 60

8.5 Woolmark Wool Care - Sinine



- Selle pesumasina villapesutsükkel on saanud The Woolmark Company heakskiidu, millega lubatakse pesta villaseid "käsitsipesu" tähisega tooteid tingimusel, et esemeid pestakse vastavalt hooldussildil olevatele juhistele ning selle pesumasina tootja soovituste kohaselt. M1230.
- Selle masina villakuivatustsükli on testinud ja heaks kiitnud ettevõte The Woolmark Company. Tsükliga saab kuivatada „käsitsipesu“ tähisega villaseid rõivaid tingimusel, et esemeid pestakse Woolmarki poolt heaks kiidetud käsipesu tsükliga ja

kuivatatakse vastavalt tootja juhistele. M1399.

Woolmarki sümbol on sertifitseerimistähis paljudes riikides.

9. WIFI-ÜHENDUSE LOOMINE

Selles peatükis kirjeldatakse nutiseadme WiFi-võrku ühendamist ja mobiilseadmega linkimist.

Selle funktsiooni abil võite saada teateid ning juhtida ja jälgida seadme tööd oma mobiilseadmetest.

Wi-Fi funktsioon on vaikimisi välja lülitatud.

Seadme ühendamiseks ja kõigi funktsioonide ja teenuste kasutamiseks läheb teil vaja:

- Kodust WiFi-võrku koos toimiva internetiühendusega.
- WiFi-võrku ühendatud mobiilseadet.

Sagedus	2,412 – 2,472 GHz Euroopa turul
Protokoll	IEEE 802.11b/g/n kahe režiimiga võrk
Maksimaalne võimsus	<20 dBm

9.1 QR-kood nimiplaadil

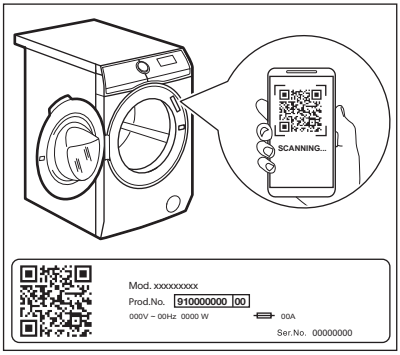

QR-koodi saab kasutada kahel viisil:

- Skannige QR-koodi sisseehitatud kaamerarakendusega, et laadida My AEG Care rakendus rakenduste poest alla oma nutiseadmesse, ja järgige ettenähtud samme.
- Nutiseadme sidumine rakendusega protsessi lihtsustamiseks. Skannige QR-koodi QR-koodi skanneri sisseehitatud My AEG Care rakendusega.

9.2 Installimine ja konfigureerimine My AEG Care

My AEG Care võimaldab teil pesupesemist hallata oma mobiilseadme kaudu. See hõlmab suurt hulka programme, kasulikke funktsioone ja tooteteavet spetsiaalselt teie toote jaoks. Rakenduse kaudu saate valida programme, mis on seadme juhtpaneelil juba saadaval, kuid lisaks ka selliseid, mis on saadaval ainult mobiilseadmes. Koos rakenduse uute versioonidega võivad täiendavad programmid aja jooksul muutuda. Personaalne pesuhooldus – kõik teie enda mobiilseadmes!

Kui loote seadme ja rakenduse vahel ühendust, olge oma nutiseadmega seadme läheduses.

Kontrollige, kas teie nutiseade on WiFi võrguga ühendatud.

1. Minge oma nutiseadmes App Store'i või skannige QR-kood (*vt lõiku „QR-kood andmeplaadil“*.).
2. Laadige alla rakendus My AEG Care ja installige see.
3. Veenduge, et WiFi ühendus seadmega on loodud. Kui see ei õnnestunud, lugege peatükki "Seadme WiFi ühenduse seadistamine".
4. Käivitage rakendus. Valige oma riik ja keel ja logige oma meiliaadressi ja parooliga sisse. Kui teil ei ole kontot, siis registreerige uus konto, järgides

ekraanijuhiseid rakenduses My AEG Care.
5. Järgige rakenduses toodud juhiseid, kuidas seadet registreerida ja seadistada.

9.3 Seadme WiFi ühenduse seadistamine

1. Seadme sisselülitamiseks vajutage paar sekundit nuppu On/Off ⏻. Oodake 10 sekundit enne Wi-Fi seadistamise alustamist.
2. Valige programm programmiketast keerates.
3. Vajutage ja hoidke mõni sekund samaaegselt nuppe Auto Dry ja Mode, kuni kostab klõps. Vabastage nupud. Ekraanile ilmub 5 sekundiks On ja indikaator hakkab vilkuma.

WiFi-moodul alustab käivitumist.

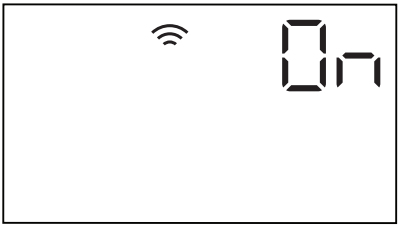

Veenduge, et teie rakendus on ühenduseks valmis.

4. Umbes 45 sekundi pärast ilmub ekraanile AP (**Pääsupunkt**).

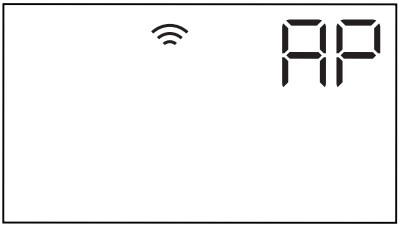

Juurdepääsupunkt on avatud 3 minutit.

5. Seadistage oma nutiseadmes rakendus My AEG Care ja järgige juhiseid, et ühendada oma seade WiFi-võrku.
6. Kui ühendus on seadistatud, siis kuvatakse programmi infoekraani taasilmumisel indikaator .

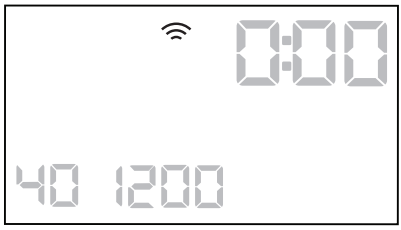

Iga kord, kui te seadme sisse lülitate, kulub automaatseks võrguühenduse loomiseks umbes 45 sekundit. Ühendus on loodud, kui indikaator lõpetab vilkumise.

Wi-Fi-ühenduse väljalülitamiseksvajutage ja hoidke mõni sekund korraga nuppe Auto Dry ja Mode, kuni kõlab esimene helisignaal. Vabastage nupud. OFF ilmub 5 sekundiks ekraanile.

Kui te seadme välja ja uuesti sisse lülitate, on WiFi-ühendus automaatselt välja lülitatud.

Wi-Fi ühenduse rekvisiitide eemaldamiseks hoidke mõned sekundid korraga all nuppe Auto Dry ja Mode, kuni kõlab teine helisignaal: mõneks sekundiks ilmub ekraanile ---- .

9.4 Kaugkäivitus

Kaugkäivitus võimaldab tsüklit käivitada kaugjuhtimispuldist.

Kaugkäivitus lülitub automaatselt sisse, kui vajutate programmi käivitamiseks nuppu Start / Pause ⏯, kuid pesuprogrammi saate käivitada ka kaugteel. Kui uks on lahti, lülitub see funktsioon välja.

Kui rakendus on installitud ja WiFi-ühendus on loodud, **saate sisse lülitada kaugkäivituse**:

Vajutage ja hoidke mõni sekund samaaegselt nuppe Time Dry ja Auto Dry, kuni kostab klõps. Indikaator ilmub ekraanile ja uks on lukustatud. Nüüd saab programmi käivitada kaugjuhtimispuldist.

Kaugkäivituse eemaldamiseks vajutage ja hoidke Time Dry ja Auto Drynuppe all paar sekundit, kuni indikaator kaob ekraanilt.

9.5 Juhtmeta värskendused

Rakendus võib pakkuda värskendusi teie seadme jaoks.

Värskendusi saab vastu võtta ainult rakenduse kaudu.

Kui programm töötab, annab rakendus märku, et värskendused laaditakse alla programmi lõppemisel.

Värskendamise ajal kuvatakse seadme ekraanil UPd.

Värskendamise ajal ärge seadet välja lülitage ega vooluvõrgust eemaldage.

Seadet saab uuesti kasutada pärast värskendamise lõppu; eraldi teadet eduka värskendamise kohta ei ole.

Tõrke tekkimisel kuvatakse seadme ekraanil Err: sel juhul vajutage mõnda nuppu või keerake nuppu tavakasutusse naasemiseks.

9.6 Wi-Fi-alati-sees

Rakenduses on saadaval funktsioon Wi-Fi-alati-sees.

See funktsioon hoiab seadme võrguühendust ka siis, kui seade on välja lülitatud.

Näidik põleb ja kustub vaheldumisi (1 s sees, 5 s väljas).

Seadet on võimalik sisse lülitada kas nupuga On/Off või rakendusest.

Wi-Fi-alati-sees-funktsioon võib mõjutada teie energiatarvet.

10. ENNE ESIMEST KASUTAMIST

Paigaldamise ajal või enne esimest kasutamist võib seadmes olla veidi vett. Tegemist on jääkveega, mis on jäänud seadmesse tehase veekindlustestis; testimise eesmärgiks on tagada klientidele parimas töökorras seadmed; tegemist ei ole rikkega.

1. Kontrollige, kas kõik transpordipoldid on seadme küljest eemaldatud.
2. Veenduge, et elektrivarustus on kättesaadav ja veekraan on lahti.
3. Kallake 2 liitrit vett pesuainesahtli põhipesu lahtrisse tähisega .

See toiming lülitab sisse tühjendussüsteemi.

4. Kallake väike kogus pesuainet lahtrisse tähisega .
5. Valige ja käivitage kõrgeima temperatuuriga programm puuvillasele ilma trumlisse pesu panemata.

See eemaldab kogu võimaliku mustuse trumlist ja pesumasina sisemusest.

11. SEADED

11.1 Lapselukk

Selle valikuga saate takistada lastel juhtpaneeliga mängimist.

- Selle valiku **aktiveerimiseks/ deaktiveerimiseks** puudutage samal ajal nuppu Stains/Prewash ja Delay Start, kuni indikaator **süttib/ kustub**.

Selle funktsiooni saate aktiveerida:

- Pärast nupu Start / Pause puudutamist: kõik nupud ja

programminupp lülitatakse välja (välja arvatud nupp On/Off ⏻).

- Enne nupu Start / Pause ▷‖ puudutamist: seadet ei saa sisse lülitada.

Pärast väljalülitamist hoiab seade selle valiku sees.

11.2 Helisignaalid

Selle seadme juurde kuuluvad erinevad helisignaalid, mis hakkavad tööle:

- Seadme sisselülitamisel (spetsiaalne lühike heli).
- Seadme väljalülitamisel (spetsiaalne lühike heli).
- Nuppude puudutamisel (klõpsu-heli).
- Vale valiku tegemisel (3 lühikest heli).
- Programmi lõppemisel (2 minuti jooksul kõlavad helid).
- Seadme rikke puhul (umbes 5 minuti jooksul kõlavad lühikesed helid).

Programmi lõppemisel kõlavate helisignaalide **deaktiveerimiseks/ aktiveerimiseks** puudutage 6 sekundi jooksul samaaegselt nuppu Delay Start ja nuppu Time Save.

Helisignaalide väljalülitamisel töötavad need ikka, kui seadmel on rike.

11.3 Püsiv lisaloputus

Selle valikuga jääb uue programmi valimisel üks või kaks lisaloputust alati valituks.

- Ühe lisaloputuse valimiseks puudutage üks kord samaaegselt nuppe Temperature ja Spin. Ekraanile ilmub +.
- Kahe lisaloputuse valimiseks puudutage kaks korda samaaegselt nuppe Temperature ja Spin. Ekraanile ilmub ++.
- Lisaloputuste kaotamiseks vajutage kolm korda samaaegselt nuppe Temperature ja Spin. Ekraanil kuvatakse ainult —.

12. IGAPÄEVANE KASUTAMINE

HOIATUS!
Vt ohutust käsitlevaid peatükke.

12.1 Kaaluandurite kasutamine

Kaaluanduri õige töö tagamiseks peab trummel enne seadme sisselülitamist olema tühi.
Valige programm ENNE pesu trumlisse asetamist.

12.2 Enne seadme käivitamist

1. Veenduge, et pistik on pistikupesasse ühendatud.
2. Veenduge, et veekraan on lahti.

12.3 Seadme aktiveerimine ja programmi valimine

1. Seadme sisselülitamiseks vajutage paar sekundit nuppu On/Off.

Programmiketas on automaatselt seatud puuvillase programmile ja põleb ainult Wash indikaator.
Nupu Start / Pause indikaator vilgub.

2. Keerake programminupp vajalikule programmile.

Programmi indikaator süttib.
Ekraanil kuvatakse maksimumkogust, vaiketemperatuuri, maksimaalset tsentrifuugimiskiirust ning programmi moodustavate tsüklite indikaatoreid ja programmi kestust.

3. Vajadusel puudutage nuppe Temperature ja Spin, et muuta vee temperatuuri ja tsentrifuugimiskiirust.
4. Vajadusel puudutage vastavaid nuppe, et lisada mõni funktsioon ja/või valida viitkäivitus.

Ekraanil kuvatakse valitud funktsiooni sümbolit ja/või numbrit, mis näitab viitkäivituseni jäänud aega.

12.4 Pesu panemine masinasse

1. Avage seadme uks.

Ekraanil kuvatakse 0.0kg.

2. Raputage esemeid enne seadmesse asetamist. Asetage pesuesemed ükshaaval trumlisse.

Ekraanil uuendatakse pesu kaalu 0,5 kg sammudena ja ka programmi kestust muudetakse vastavalt. Kaal on ligikaudne ja võib eri kangatüüpide olla erinev.

Kui panete trumlisse maksimumkogusest rohkem pesu, vilgub mõni minut sümbol **MAX** ning ekraanil kuvatakse maksimaalne lubatud kogus.
Võite sellist pesukogust küll pesta, kuid energia- ja veekulu on sel juhul suurem.
Optimaalsete tarbimisväärtuste ja parimate pesutulemuste saavutamiseks võtke liigsed esemed masinast välja.
Liiga suure pesukoguse märguanne on nähtaval vaid nende programmidega, mille maksimaalne pesukogus on seadme omast väiksem.

3. Sulgege uks. Veenduge, et pesu ei jääks ukse ja tihendi vahele. Vastasel juhul tekib vee lekkimise ja pesu kahjustamise oht.

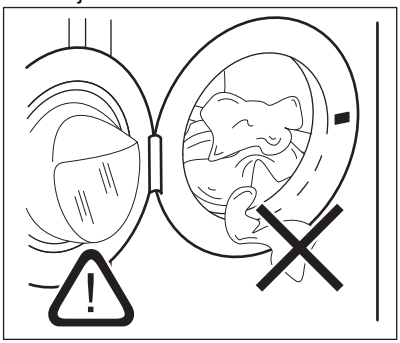

4. Ekraanil kuvatakse vajamineva pesuainekoguse protsent 000%.

See kogus on ligikaudne ja viitab tootja poolt soovitatud maksimaalsele pesuainekogusele pesuainepakendil.

Kui te muudate pesuprogrammi pärast ukse sulgemist, võidakse ekraanil kuvada 100%, et näidata võimalikku liigset pesukogust: tehke uks lahti ja eemaldage liigsed esemed.

12.5 Pesuaine ja lisandite lisamine

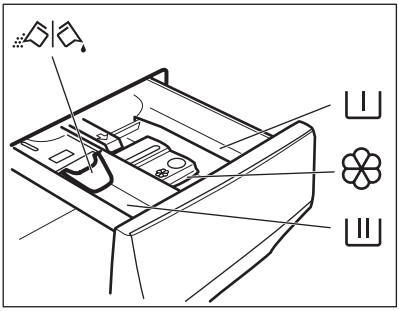

Lahter eelpesu, leotusprogrammi või plekieemaldi jaoks.

Lahter pesufaasi jaoks.

Lahter vedelate lisandite (pesupehmendaja, tärgeldusvahendi) jaoks.

MAX Vedelate lisaainete maksimaalne tase.

Klapp pesupulbri või vedela pesuaine jaoks.

Järgige alati pesuaine valmistajate pakenditel olevaid juhiseid, kuid soovitatav on maksimaalset pesuainekogust mitte suurendada (**MAX**). See kogus tagab siiski kõige paremad pesutulemused.

Vajadusel eemaldage pesutsükli lõppemisel pesuainelahtrist sinna kogunenud pesuainejäägid.

12.6 Pesuainelahtri klapi asendi kontrollimine

1. Tõmmake pesuainejaotur välja lõppasendisse.
2. Vajutage hooba alla, et jaotur eemaldada.

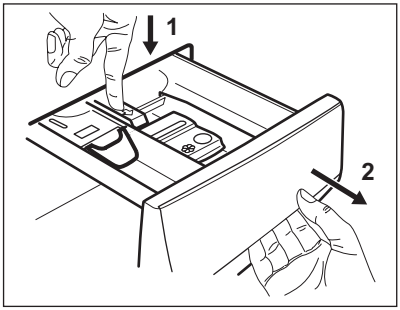

3. Pesupulbri kasutamiseks pöörake klapp üles.

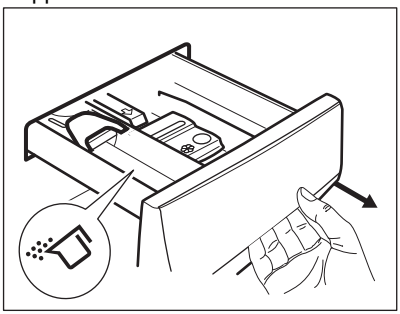

4. Vedela pesuaine kasutamiseks pöörake klapp alla.

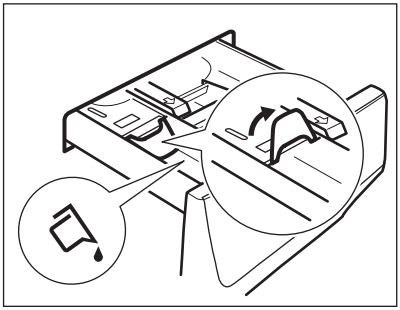

Kui klapp on asendis ALL:

- Ärge kasutage želatiinitaolist ega väga viskoosset vedelat pesuainet.
- Ärge lisage vedelat pesuainet üle klapil näidatud piiri.
- Ärge valige eelpesu tsüklit.
- Ärge valige viitkäivituse tsüklit.

5. Mõõtke valmis õige kogus pesuainet ja loputusvahendit.
6. Sulgege pesuainejaotur ettevaatlikult.

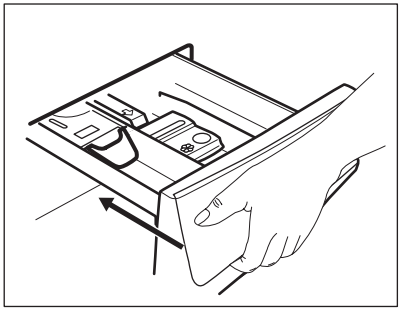

Veenduge, et klapp ei takista sahtli sulgemist.

12.7 Programmi käivitamine

Programmi käivitamiseks puudutage nuppu Start / Pause.
Indikaator lõpetab vilkumise ja jääb põlema.
Ekraanil hakkab vilkuma käimasoleva tsükli indikaator ja pesuaineprotsendi indikaator kustub.
Programm käivitub, uks on lukustatud.
Ekraanil kuvatakse indikaator .

Enne vee sissevõtmist võib lühiajaliselt töötada tühjenduspump.

12.8 Programmi käivitamine viitkäivitusega

1. Puudutage järjest nuppu Delay Start, kuni ekraanile ilmub soovitud viivitusaeg. Indikaator süttib.
2. Puudutage nuppu Start / Pause.

Seade alustab viitkäivituse pöördloendust.
Kui pöördloendus on lõppenud, käivitub programm.

ProSense tuvastamine algab pärast pöördloenduse lõppemist.

Viitkäivituse tühistamine pärast pöördloenduse algust

Viitkäivituse tühistamine:

1. Seadme töö peatamiseks puudutage nuppu Start / Pause. Vastav indikaator vilgub.
2. Puudutage järjest nuppu Delay Start, kuni ekraanil kuvatakse 0'.
3. Pesuprogrammi koheseks käivitamiseks puudutage uuesti nuppu Start / Pause.

Viitkäivituse muutmine pärast pöördloenduse algust

Viitkäivituse muutmine:

1. Seadme töö peatamiseks puudutage nuppu Start / Pause. Vastav indikaator vilgub.
2. Puudutage järjest nuppu Delay Start, kuni ekraanile ilmub soovitud viivitusaeg.
3. Uue pöördloenduse käivitamiseks puudutage uuesti nuppu Start / Pause.

12.9 ProSense System pesukoguse tuvastamine

Pärast nupu Start / Pause puudutamist:

1. Pesuaine protsendi indikaator kustub, indikaator vilgub.
2. Programmi tegeliku kestuse arvutamiseks käivitab seade funktsiooni ProSense. Ajapunktid : vilguvad.
3. Umbes 15 minuti pärast kuvatakse ekraanil uut programmi kestust: indikaator kustub ning ajapunktid : lõpetavad vilkumise.
   Seade reguleerib programmi kestust automaatselt vastavalt pesu kogusele, et saavutada parimad pesutulemused lühima võimaliku ajaga. Programmi kestus võib pikeneda või lüheneda.

ProSense tuvastus teostatakse üksnes täielike (mitte vahele jäetud tsüklitega) pesuprogrammide puhul.

ProSense SystemProSense ei ole saadaval kõigi programmidega nagu Wool/ Handwash, lühikeste tsüklitega programmid ja ilma pesutsüklita programmid.

12.10 Programmi tsüklite indikaatorid

Kui programm on käivitunud, hakkab käimasoleva tsükli indikaator vilkuma; teiste tsüklite indikaatorid põlevad püsivalt.

Nt käimas on pesutsükkel või eelpesutsükkel: .

Tsükli lõppedes lõpetab vastav indikaator vilkumise ja jääb püsivalt põlema. Järgmise tsükli indikaator hakkab vilkuma.

Nt käimas on loputustsükkel: .

Valides auruprogrammi, süttib aurutsükli indikaator .

12.11 Programmi katkestamine ja seadete muutmine

Programmi töö ajal saate muuta **vaid mõnda** funktsiooni:

1. Puudutage nuppu Start / Pause .
Vastav indikaator vilgub.
2. Muutke valikuid. Ekraanil olev info muutub vastavalt.
3. Puudutage uuesti nuppu Start / Pause .

Pesuprogramm jätkab tööd.

12.12 Töötava programmi tühistamine

1. Vajutage nuppu On/Off ⏻, et tühistada programm ning seade välja lülitada.
2. Seadme sisselülitamiseks vajutage uuesti nuppu On/Off ⏻.

Nüüd võite valida uue pesuprogrammi.

Kui ProSense-tsükkel on juba läbi viidud ja seade on alustanud vee sissevõtmist, käivitub uus programm **ilma ProSense-tsüklit kordamata**. Raiskamise ärahoidmiseks jääb vesi koos pesuainega masinasse.

12.13 Ukse avamine – esemete lisamine

Programmi või viitkäivituse töösoleku ajal on seadme uks lukustatud.

Kui trumlis oleva vee temperatuur ja tase on liiga kõrged ja trummel pöörleb, ei saa te ust avada.

1. Puudutage nuppu Start / Pause ▷‖. Oodake, kuni lukustatud ukse indikaator kustub.
2. Avage seadme uks. Vajadusel lisage või eemaldage esemeid.
3. Sulgege uks ja puudutage nuppu Start / Pause ▷‖.

Programmi või viitkäivituse tegevus jätkub.

4. Ukse saab avada, kui programm on lõppenud. Samuti võite valida tühjenduse või tsentrifuugimise programmi/valiku ja vajutada Start / Pause ▷‖ nuppu. Kui tsentrifuugimis- ja tühjendusprogrammid pole programmikettal saadaval, võite need valida rakendusest.

12.14 Programmi lõpp

Kui programm on lõppenud, peatub seade automaatselt. Kõlavad helisignaalid (kui need on aktiveeritud).

Ekraanil jäävad kõigi tsüklite indikaatorid püsivalt põlema ja aja-alal kuvatakse 0.

Nupu Start / Pause ▷‖ indikaator kustub.

Uks avaneb ja indikaator ⊶▯ kustub.

1. Vajutage nuppu On/Off ⏻, et seade välja lülitada.

Viis minutit pärast programmi lõppu lülitab energiasäästu funktsioon seadme automaatselt välja.

Seadet uuesti käivitades näete ekraanil viimati valitud programmi lõppu. Keerake programminuppu uue tsükli valimiseks.

2. Eemaldage seadmest pesu.
3. Veenduge, et trummel on tühi.
4. Hallituse ja ebameeldiva lõhna vältimiseks hoidke seadme uks ja pesuainesahtel kergelt paokil.
5. Sulgege veekraan.

12.15 Vee väljalaskmine pärast tsükli lõppu

Kui olete valinud programmi või valiku, mille lõpus jääb viimane loputusvesi paaki, programm on lõppenud, kuid:

- Ekraan näitab indikaatorit 0, valikulist indikaatorit ▭ või dB ja ukse lukustumise indikaatorit ⊶▯. Tööfaasi indikaator ≋ vilgub.
- Trummel pöörleb regulaarsete vahedega, et takistada pesu kortsumist.
- Uks jääb lukku.
- Ukse avamiseks tuleb vesi väljutada:

1. Vajadusel puudutage nuppu Spin ◎, et vähendada seadme poolt soovitatud pöörlemiskiirust.
2. Puudutage Start / Pause ▷‖ nuppu:
   - Kui olete valinud ▭, tühjeneb seade veest ja teostab tsentrifuugimise.

- Kui olete valinud dB, siis seade üksnes tühjeneb veest.

Valiku indikaator ▭ või dB kustub, kuid indikaator ◎ vilgub ja kustub seejärel.

3. Kui programm on lõppenud ja ukseluku indikaator ⊸▯ kustub, saate ukse avada.
4. seadme väljalülitamiseks vajutage mõned sekundid nuppu On/Off ⏻.

Umbes 18 tunni pärast tühjeneb seade igal juhul automaatselt veest.

12.16 Ooterežiimi valik

Ooterežiimi funktsioon lülitab seadme automaatselt välja, et katkestada energiatarbimine, kui:

- Te ei kasuta seadet 5 minuti jooksul enne nupu Start / Pause ▷‖ puudutamist.

Seadme uuesti sisse lülitamiseks vajutage nuppu On/Off ⏻.

- Pärast 5 minuti möödumist pesuprogrammi lõpust
  Seadme uuesti sisse lülitamiseks vajutage nuppu On/Off ⏻.
  Ekraanil kuvatakse viimati seatud pesuprogrammi lõpp.
  Keerake programminuppu uue tsükli valimiseks.

Kui olete valinud programmi või valiku, mille lõppedes jääb vesi trumlisse, siis ooterežiimi funktsioon seadet **välja ei lülita**, et teil oleks meeles vesi seadmest välja lasta.

13. IGAPÄEVANE KASUTAMINE – PESEMINE JA KUIVATAMINE

HOIATUS!
Vt ohutust käsitlevaid peatükke.

See seade on automaatne pesumasin-kuivati.

13.1 Täielikud pesu- ja kuivatusprogrammid

Automaatne katkestusteta programm

Seadme juurde kuulub NonStop 3h/3kg programm – automaatne ühe pesukorra programm, mille puhul pole Dry režiimi vaja valida.

Selle programmi käivitamiseks:

1. Pärast pesu ja pesuaine sissepanekut vajutage mõne sekundi jooksul nuppu On/Off, et seade sisse lülitada.
2. Valige NonStop 3h/3kg programm programmi valikunupu abil.

Ekraanile ilmub indikaator ♨
3. Puudutage nuppu Start / Pause, et käivitada programm.

Mitteautomaatsed pesu- ja kuivatusprogrammid

Mõne pesuprogrammi puhul võite te täieliku pesu- ja kuivatusprogrammi käivitamiseks kombineerida Wash ja Dry režiimi.

Toimige järgmiselt:

1. Pärast pesu ja pesuaine sissepanekut vajutage mõne sekundi jooksul nuppu On/Off, et seade sisse lülitada.
2. Keerake programminupp soovitud pesuprogrammi kohale. Ekraanil kuvatakse vilkuv sümbol ja vaikimisi määratud temperatuur. Vajadusel muutke neid vastavalt oma pesu tüübile. Ekraanil kuvatakse ka pesutsükli jaoks soovitatav maksimaalne kogus.

3. Valige sobivad funktsioonid, kui need on saadaval.
4. Kuivatusfunktsiooni aktiveerimiseks vajutage üks kord nuppu Mode. Indikaatorid Wash ja Dry süttivad.

   Indikaatorid ja ilmuvad ekraanile. Ekraanil kuvatakse ka pesu- ja kuivatusprogrammi maksimaalne soovitatav kogus ja kuivatusaeg (nt 6 kg puuvillase pesu puhul).
5. Avage uks ja pange esemed ükshaaval masinasse. Ekraanil uuendatakse pesu kaalu 0,5 kg sammudena ja ka programmi kestust muudetakse vastavalt.
6. Sulgege uks.
7. Lisage pesuaine ja lisaained vastavatesse sahtlitesse.

Suure pesukoguse kuivatamisel jälgige, et riideesemed ei oleks üksteise küljes kinni ja et need oleks trumlis ühtlaselt paigutatud.

Kuivatustsükli alguses (3 – 5 minuti jooksul) võib müra olla veidi valjem. Selle tekitab kompressor ja see on kompressoriga varustatud seadmete nagu külmikute, sügavkülmikute jms puhul tavaline.

13.2 Pesemine ja kuivatamine – automaattasemed

1. Koputage järjest nuppu Auto Dry, kuni ekraanil kuvatakse soovitud kuivusaste. Nupu kohal olevad indikaatorid põlevad järgmiselt:

   a. **Triikimiskuiv**: puuvillased esemed;

   b. **Kapikuiv**: puuvillased ja tehiskiust esemed;

   c. **Ekstrakuiv**: puuvillased esemed.

Ekraanil kuvatav aeg sisaldab nii pesutsüklit kui ka kuivatustsüklit.

Heade kuivatustulemuste saamiseks väiksema energiatarbimise ja lühema ajaga ei lase masin teil pestavate ja kuivatatavate esemete jaoks valida liiga väikest pöörlemiskiirust.

2. Programmi käivitamiseks puudutage nuppu Start / Pause. Algab ProSense kalkuleerimine.

Ekraanil süttib lukustatud ukse indikaator, käimasoleva faasi indikaator hakkab vilkuma.
Ekraanil kuvatakse ka järelejäänud programmiaeg.

13.3 Pesemine ja ajastatud kuivatamine

1. Koputage järjest nuppu Time Dry, et valida soovitud ajavaärtus (vt tabel "Ajastatud kuivatus" jaotises "Programmid"). Kuivusastme indikaator kustub ja indikaator süttib.

Minimaalne kuivatusaeg on 10 minutit. Iga kord, kui te seda nuppu koputate, pikeneb aeg 5 minuti võrra. Ekraanil on valitud aja uus väärtus.

2. Puudutage Start / Pause, et programm käivitada. Algab ProSense kalkuleerimine.

Ekraanil süttib lukustatud ukse indikaator, käimasoleva faasi indikaator hakkab vilkuma.
Ekraanil kuvatakse ka järelejäänud programmiaeg.

13.4 Kuivatusprogrammi lõpus

- Seade peatab automaatselt töö.
- Kõlavad helisignaalid (kui need on aktiveeritud).
- Ekraanil kuvatakse .
- Nupu Start / Pause indikaator kustub. Lukustatud ukse sümbol kaob.
- Seadme väljalülitamiseks vajutage paar sekundit nuppu On/Off.

Mõni minut pärast programmi lõppu lülitab energiasäästu funktsioon seadme automaatselt välja.

1. Eemaldage seadmest pesu.
2. Veenduge, et trummel on tühi.

Pärast kuivatusfaasi puhastage trumlit, tihendit ja ukse sisemust niiske lapiga. Näidikul kuvatakse indikaator , mis tuletab teile meelde, et õhufiltrit tuleb puhastada (vt jaotist "Õhufiltrite puhastamine" peatükis "Puhastus ja hooldus").

14. IGAPÄEVANE KASUTAMINE – AINULT KUIVATAMINE

HOIATUS!
Vt ohutust käsitlevaid peatükke.

See seade on automaatne pesumasin-kuivati.

14.1 Ettevalmistamine kuivatamiseks

1. Seadme sisselülitamiseks vajutage paar sekundit nuppu On/Off.

Ainult kuivatusprogrammi puhul ekraanil pesu kogust ei kuvata ja ProSense-kalkuleerimine on välja lülitatud.

2. Pange esemed ükshaaval sisse.
3. Keerake programmi valikunupp kuivatatavatele esemetele vastavale programmile.
4. Koputage kaks korda nuppu Mode, et pesu välja lülitada ja teostada ainult kuivatamine. Indikaator Dry põleb.

   Ekraanile ilmuvad indikaatorid ja .

Kui kuivatate suurt kogust pesu, siis veenduge, et pesu poleks kokku rullunud ega trumlis ebaühtlaselt paigutatud.

14.2 Kuivatus – Automaatsed tasemed

1. Koputage järjest nuppu Auto Dry, kuni ekraanil kuvatakse soovitud kuivusaste. Nupu kohal olevad indikaatorid põlevad järgmiselt:

   a. **Triikimiskuiv**: puuvillased esemed;

   b. **Kapikuiv**: puuvillased ja tehiskiust esemed;

   c. **Ekstrakuiv**: puuvillased esemed.

Ekraan näitab kuivatusprogrammi kestust.

Heade kuivatustulemuste saamiseks väiksema energiatarbimise ja lühema ajaga ei lase masin teil pestavate ja kuivatatavate esemete jaoks valida liiga väikest pöörlemiskiirust.

2. Programmi käivitamiseks puudutage nuppu Start / Pause.

Ekraanil süttib lukustatud ukse indikaator , käimasoleva faasi indikaator hakkab vilkuma.
Ekraanil kuvatakse ka järelejäänud programmiaeg.

14.3 Ajastatud kuivatus

1. Koputage järjest nuppu Time Dry, et valida soovitud ajaväärtus (vt tabel

"Ajastatud kuivatus" jaotises "Programmid"). Kuivusastme indikaator kustub ja indikaator süttib.

Minimaalne kuivatusaeg on 15 minutit. Iga kord, kui te seda nuppu koputate, pikeneb aeg 5 minuti võrra. Ekraanil on valitud aja uus väärtus.

2. Puudutage Start / Pause, et programm käivitada.

Ekraanil süttib lukustatud ukse indikaator, käimasoleva faasi indikaator hakkab vilkuma.
Ekraanil kuvatakse ka järelejäänud programmiaeg.

14.4 Kuivatusprogrammi lõpus

- Seade peatab automaatselt töö.
- Kõlavad helisignaalid (kui need on aktiveeritud).
- Ekraanil kuvatakse .
- Nupu Start / Pause indikaator kustub. Lukustatud ukse sümbol kaob.
- Seadme väljalülitamiseks vajutage paar sekundit nuppu On/Off.

Mõni minut pärast programmi lõppu lülitab energiasäästu funktsioon seadme automaatselt välja.

1. Eemaldage seadmest pesu.
2. Veenduge, et trummel on tühi.

Pärast kuivatusfaasi puhastage trumlit, tihendit ja ukse sisemust niiske lapiga. Näidikul kuvatakse indikaator , mis tuletab teile meelde, et õhufiltrit tuleb puhastada (vt jaotist "Õhufiltrite puhastamine" peatükis "Puhastus ja hooldus").

15. EBEMED RIIETEL

Pesu- ja/või kuivatustsükli ajal võivad teatud tüüpi kangad (kohevad-karvased, villased, topilised) eraldada ebemeid.

Eraldunud ebemed võivad järgmises tsüklis riiete külge kinnituda.

See toob kaasa rohkem ebamugavusi tehniliste kangaste puhul.

Et vältida ebemete eraldumist pesule:

- Ärge peske tumedaid riideid pärast heledate esemete (froteerätikud, villased esemed, pusad) pesemist ja kuivatamist ja vastupidi.
- Pärast selliste riiete esimest pesemist tuleks need õhu käes kuivatada.
- Puhastage tühjendusfilter.
- Pärast kuivatustsüklit puhastage tühi trummel, tihend ja uks niiske lapiga.

Ebemete eemaldamiseks trumli sisemusest toimige järgmiselt:

- Tühjendage trummel.
- Puhastage trummel, tihend ja uks niiske lapiga.
- Seadke loputusprogramm.
- Vajutage samaaegselt Stains/ Prewash ja Anti-crease nuppu, kuni ekraanil kuvatakse **CLE** puhastusfunktsiooni aktiveerimiseks.
- Puudutage nuppu Start / Pause programmi käivitamiseks.

Kui seadet kasutatakse sageli, kasutage sageli **CLE** programmi.

16. VIHJEID JA NÄPUNÄITEID

HOIATUS!
Vt ohutust käsitlevaid peatükke.

16.1 Pesu kogus

- Jaotage pesu järgmiselt: valge, värviline, sünteetiline, õrn pesu ja villane pesu.
- Järgige pesemisjuhiseid, mis on riiete hooldussiltidel.

- Ärge peske korraga valgeid ja värvilisi esemeid.
- Mõned värvilised esemed võivad esmasel pesul oma värvi kaotada. Soovitame esimestel kordadel neid esemeid pesta eraldi.
- Keerake pahupidi mitmekihilised riided, villased ja trükimustrilised riided.
- Töödelge tugevamaid plekke.
- Peske tugevaid plekke spetsiaalse pesuainega.
- Olge kardinatega ettevaatlik. Eemaldage kardinatelt klambrid või asetage need pesukotti või padjapüüri.
- Väike pesukogus võib tekitada probleeme masina tasakaaluga väänamisfaasis ja põhjustada vibreerimist. Sellisel juhul:
  a. peatage programm ja avage seadme uks (vt "Igapäevane kasutamine");
  b. jaotage pesu trumlis ümber nii, et esemed paigutuksid ühtlasemalt;
  c. vajutage nuppu Start / Pause. Tsentrifuugimine jätkub.
- Nööpige kinni padjapüürid, sulgege lukud, haagid ja trukid. Siduge kinni vööd, rihmad, kingapaelad, nöörid ja muud lahtised detailid.
- Ärge peske masinas palistusteta või õmblemata servadega rõivaid. Peske väikesi esemeid (tugikaartega rinnahoidjaid, vöösid, sukkpükse, kingapaelu, linte jne) pesukotis.

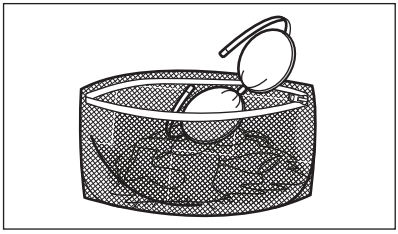

- Tühjendage taskud ja voltige riided lahti.

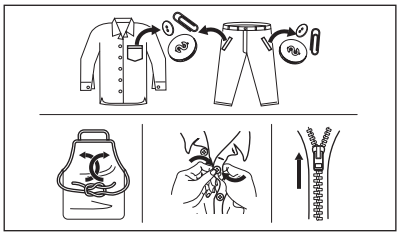

16.2 Raskestieemaldatavad plekid

Mõnele plekile ei piisa ainult veest ja pesuainest.

Soovitame neid plekke töödelda enne esemete masinasse panemist.

Saadaval on spetsiaalsed plekieemaldajad. Kasutage plekieemaldajat, mis vastab pleki tüübile ja kangale.

Ärge pihustage plekieemaldit riietele seadme läheduses, sest see võib masina plastist osi kahjustada.

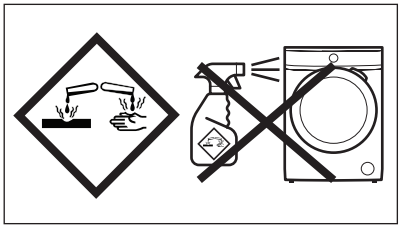

16.3 Pesuaine tüüp ja kogus

Lisaks headele pesutulemustele aitab õigesti valitud pesuaine ja õige kogus vältida ka keskkonna saastamist:

- Kasutage ainult pesumasinate jaoks valmistatud pesuaineid ja muid lisandeid. Kõigepealt järgige neid üldisi reegleid:
  – pulberpesuained (ka tabletid ja pesuaine üksikannused) igat tüüpi kangale, välja arvatud õrnad kangad. Valge pesu puhul tuleks eelistada pleegitusainet sisaldavat pulbrit ja desinfitseerivaid,
  – vedelad pesuained (ka pesuaine üksikannused), soovitatavalt madalal temperatuuril pestavate (max 60 °C) kõigi kangatüüpide

või spetsiaalselt villaste esemete jaoks.
- Pesuaine valik ja kogus sõltub: kanga tüübist (õrn pesu, villased, puuvillased vm), värvist, pesu kogusest, määrdumisastmest, vee temperatuurist ja kareduse astmest.
- Järgige alati pesuaine või lisaainete valmistajate pakenditel olevaid juhiseid, ärge suurendage maksimaalset soovitatud pesuainekogust (**MAX**).
- Ärge segage erinevat tüüpi pesuaineid.
- Kasutage vähem pesuainet, kui:
  – pesete väiksemaid pesukoguseid,
  – pesu on vähesel määral määrdunud,
  – pesemise käigus tekib liiga palju vahtu.
- Pesuainetablettide või pesuainekapslite kasutamisel asetage need alati otse trumlisse, mitte pesuainejaoturisse, ja järgige tootja soovitusi.

Liiga väike kogus pesuainet võib põhjustada:
- ebarahuldavaid pesutulemusi,
- pesu võib muutuda hallikaks,
- pesu jääb rasvaseks,
- seadmes tekib hallitus.

Liiga suur kogus pesuainet võib põhjustada:
- liigset vahtu,
- halvemaid pesutulemusi,
- ebapiisavat loputamist,
- suuremat koormust keskkonnale.

16.4 Ökoloogilised näpunäited

Vee ja energia säästmiseks ning keskkonna kaitsmiseks on soovitatav järgida alltoodud soovitusi:

- **Tavaliselt määrdunud pesu** võib pesta **ilma eelpesuta**, et kokku hoida pesuainet, vett ja aega (samuti säästab see loodust!).
- Kui täidate pesumasina **iga programmi jaoks ette nähtud maksimaalse pesukogusega, aitab see vähendada vee- ja energiakulu**.
- Asjakohase eeltöötlusega saab eemaldada plekid ja mõõduka mustuse; seejärel saab pesu pesta madalamal temperatuuril.
- Õiges koguses pesuaine kasutamiseks vaadake pesuainetootja antud soovitusi ja tehke selgeks, milline on teie piirkonna vee karedus. Vt jaotist "Vee karedus".
- Seadke **maksimaalne võimalik pöörlemiskiirus** valitud programmi jaoks, et säästa energiat kuivatamistsüklis!

16.5 Vee karedus

Kui vee karedus teie piirkonnas on kõrge või keskmine, soovitame kasutada pesumasinate veepehmendajat.

Madala veekaredusega piirkondades ei ole tarvis veepehmendajat kasutada.

Veekareduse teadasaamiseks võtke ühendust kohaliku vee-ettevõttega.

Kasutage õiges koguses veepehmendajat. Järgige toodete pakenditel olevaid juhiseid.

16.6 Kuivatustsükli ettevalmistamine

- Keerake veekraan lahti.
- Kontrollige, kas tühjendusvoolik on õigesti ühendatud. Täiendavat teavet vt paigalduspeatükist.
- Kuivatusprogrammide maksimaalseid pesukoguseid vt kuivatusprogrammide tabelist.

16.7 Millised esemed ei sobi kuivatamiseks

Ärge kuivatage järgnevat liiki pesu:
- Tehiskiust kardinad.
- Metallosadega riideesemed.
- Nailonsukad.
- Vatitekid.
- Voodikatted.
- Suletekid.
- Magamiskotid.
- Kangad, millel on juukselaki-, küünelakieemaldi- vms jäätmeid.
- Vahtkummiga või sellele sarnase materjaliga riideesemed.

16.8 Rõivaetiketid

Pesu kuivatades järgige juhiseid tootjate etikettidel:

- ☐ = rõivaeset võib trumlis kuivatada
- ⊙ = kuivatustsükkel toimub kõrgel temperatuuril
- ⊙ = kuivatustsükkel toimub alandatud temperatuuril
- ⊘ = rõivaeset ei tohi trumlis kuivatada

16.9 Kuivatustsükli kestus

Kuivatusaeg sõltub järgnevatest asjaoludest:
- viimase tsentrifuugimise kiirusest;
- kuivusastmest;
- pesuliigist;
- pesu kaalust.

16.10 Täiendav kuivatamine

Kui kuivatusprogrammi lõppedes on pesu endiselt niiske, siis valige uuesti lühike kuivatustsükkel.

HOIATUS!
Kortsumise ja kokkutõmbumise vältimiseks hoiduge pesu ülekuivatamisest.

16.11 Üldisi nõuandeid

Keskmisi kuivatusaegu vt tabelist "Aegkuivatus".
Kogemused aitavad teil oma pesu paremini kuivatada. Jätke meelde eelmised kuivatustsüklite kestused.

Staatilise elektri vältimiseks kuivatustsükli lõpus:

1. Kasutage pesutsükli ajal kanga pehmendajat.
2. Kasutage just trummelkuivatitele mõeldud kangapehmendajat.
3. Ärge kallake enne kuivatustsüklit jaoturisse pesuainet ega pehmendit.
4. Ärge kuivatage koos tugevaid ja õrnu kangaid, sest see võib õrnemaid kangaid rikkuda.
5. Võtke taskutest välja kõik asjad, eriti sulavad esemed.

Pärast kuivatusprogrammi lõppemist eemaldage pesu masinast kiiresti.

17. PUHASTUS JA HOOLDUS

HOIATUS!
Vt ohutust käsitlevaid peatükke.

17.1 Regulaarne puhastamine

Regulaarne puhastamine aitab teie seadme eluiga pikendada.

Pärast tsüklit hoidke ust ja pesuainejaoturit kergelt avatuna, et tekitada õhuringlus ja eemaldada seadmes olev niiskus: nii väldite hallituse ja halva lõhna tekkimist.

Kui seadet ei kasutata pikka aega: sulgege veekraan ja lahutage seade vooluvõrgust.

Regulaarse puhastamise näitlik kava:

Katlakivi eemaldamine	Kaks korda aastas
Hoolduspesu	Üks kord kuus
Uksetihendi puhastamine	Iga kahe kuu tagant
Trumli puhastamine	Iga kahe kuu tagant
Trumlis olevate ebemete eemaldamine	Kaks korda kuus[1)]
Pesuainejaoturi puhastamine	Iga kahe kuu tagant
Põhi-õhufilter	Pärast iga tsüklit

Teine õhufilter	Kui indikaator vilgub.
Tühjenduspumba filtri puhastamine	Kaks korda aastas
Sissevõtuvooliku ja klapi filtri puhastamine	Kaks korda aastas

1) Vt jaotist "Riietel olevad ebemed".

Järgnevalt kirjeldatakse kõigi osade puhastamist.

17.2 Kõrvaliste esemete eemaldamine

Vaadake, et taskud oleksid tühjad ja kõik lahtised detailid oleks enne tsükli käivitamist kinnitatud. Vt jaotist "Pesukogus" peatükis "Nõuandeid ja näpunäiteid".

Eemaldage kõik lahtised detailid (pandlad, nööbid, mündid), mis võivad sattuda uksetihendi vahele, filtrisse ja trumlisse. Vt jaotisi "Kahesooneline uksetihend", "Trumli puhastamine", "Tühjenduspumba puhastamine" ja "Sissevõtuvooliku ja klapi filtri puhastamine". Vajadusel pöörduge volitatud volitatud hoolduskeskusse.

17.3 Välispinna puhastamine

Puhastage seadet ainult neutraalse pesuaine ja sooja veega. Kuivatage täielikult kõik pinnad.

Ärge kasutage küürimissvamme ega kraapivat materjali.

ETTEVAATUST!
Ärge kasutage alkoholi, lahusteid ega keemilisi aineid.

ETTEVAATUST!
Ärge puhastage metallpindu kloori sisaldavate ainetega.

17.4 Katlakivi eemaldamine

Kui vee karedus teie piirkonnas on kõrge või keskmine, soovitame kasutada pesumasinate veepehmendajat.

Kontrollige trumlit regulaarselt, et avastada katlakivi olemasolu.

Tavalised pesuvahendid sisaldavad küll pehmendavaid aineid, kuid aeg-ajalt on siiski soovitatav läbi viia ilma pesuta pesutsükkel koos katlakivieemaldiga.

Järgige alati toodete valmistajate pakenditel olevaid juhiseid.

17.5 Hoolduspesu

Pidev madala temperatuuriga programmide kasutamine võib põhjustada pesupulbrijääkide ja ebemete kogunemist ning bakterite tekkimist trumlis või paagis. Tagajärjeks võib olla ebameeldiv lõhn ja hallitus.

Jääkide kõrvaldamiseks ja seadme sisemuse hügieeniliseks puhastamiseks teostage regulaarselt hoolduspesu (vähemalt kord kuus):

1. Eemaldage trumlist kõik esemed.
2. Valige puuvillase pesu programm kõrgeima temperatuuriga ning väikese koguse pesupulbriga või kui see on saadaval, käivitage programm Machine Clean.

17.6 Uksetihend

Seadmel on olemas **isepuhastuv tühjendussüsteem**, mille abil uhutakse riiete küljest tulnud ebemed seadmest veega välja. Kontrollige tihendit regulaarselt. Tsükli lõpus võite seadmest kätte saada mündid, nupud või muud väikesed esemed.

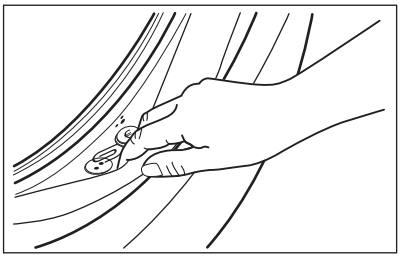

Puhastage seda vajadusel, kasutades ammoniaaki sisaldavat puhastuskreemi ja vältides pinna kriimustamist.

Järgige alati toodete valmistajate pakenditel olevaid juhiseid.

17.7 Trumli puhastamine

Kontrollige regulaarselt trumlit, et vältida soovimatute setete kogunemist. Trumlisse kogunev rooste võib tekkida riietel olevatelt metalldetailidelt või ka kraanivees sisalduvast rauast.

Puhastage trumlit spetsiaalselt roostevabale terasele mõeldud tootega.

Järgige alati toodete valmistajate pakenditel olevaid juhiseid.
Ärge puhastage trumlist happeliste katlakivieemaldus- või rauda või kloori sisaldavate vahenditega või traatšvammiga.

Põhjalikuks puhastamiseks:

1. Puhastage trumlit spetsiaalselt roostevabale terasele mõeldud tootega.

   Järgige alati toodete valmistajate pakenditel olevaid juhiseid.
2. Valige puuvillase pesu lühike programm kõrge temperatuuri ning väikese koguse pesupulbriga või kui see on saadaval, kasutage programmi Machine Clean.

Rakendus saab programmi Machine Clean alla laadida.

17.8 Pesuaine jaoturi puhastamine

Vältimaks kuivanud pesupulbri- või pesupehmendijääkide moodustumist ja/või hallituse tekkimist pesuainelahtris, viige aeg-ajalt järgmine puhastustoiming:

1. Avage sahtel. Vajutage riivi allapoole, nagu joonisel näidatud, ja tõmmake see välja.

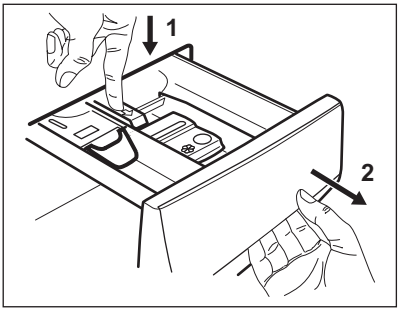

2. Puhastamise hõlbustamiseks eemaldage lisaainelahtri ülaosa. Eemaldage nii süvendi ülemisest kui ka alumisest osast kindlasti kõik pesuainejäägid. Süvendi puhastamiseks kasutage väikest harja.

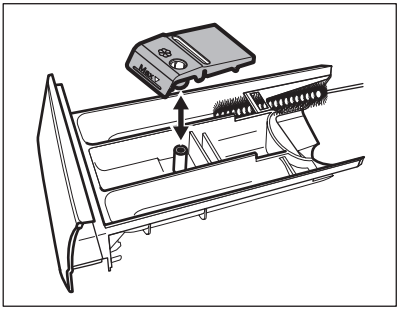

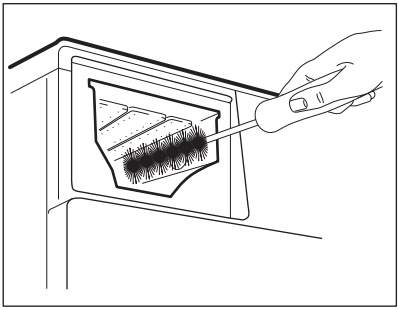

3. Loputage pesuainesahtlit voolava vee all, et eemaldada sinna kogunenud pesuainejäägid. Pärast puhastamist asetage kate oma kohale tagasi.
4. Lükake pesuainesahtel juhikutesse ja seejärel oma kohale. Käivitage loputusprogramm ilma pesuta trumlis.

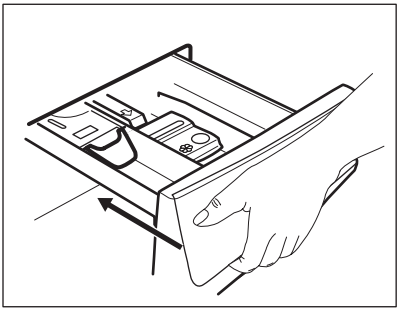

17.9 Õhufiltrite puhastamine

Õhufiltrid koguvad ebemeid. Ebemed tekivad tavaliselt siis, kui riideid kuivatatakse pesumasin-kuivatis.

- Iga kuivatustsükli lõpus kuvatakse ekraanil indikaator, andes märku, et **põhi-õhufilter** tuleb puhastada (vt pilte 1 kuni 5). Kõlab helisignaal.
- Aeg-ajalt võib indikaator vilkuda, et tuletada meelde, et mõlemad õhufiltrid tuleks puhastada: **põhi-õhufilter** ja **sekundaarne-õhufilter** (sekundaarse filtri kohta vaadake pilte 6 kuni 8). Kõlab helisignaal.

Parimate puhastustulemuste saamiseks puhastage õhufiltreid regulaarselt. Ummistunud filtrid muudavad tsükli pikemaks ja suurendavad energiatarbimist.

HOIATUS!
Ärge kasutage filtrite puhastamiseks vett, et vältida plastkiudude sattumist veekeskkonda. Visake ebemed prügikasti.

1. Põhiõhufiltri avamiseks vajutage riivi.

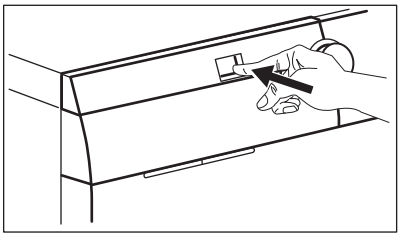

2. Tõmmake põhiõhufilter välja.

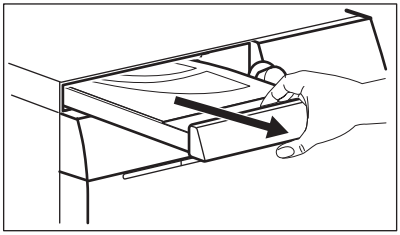

3. Avage põhiõhufilter, tõmmates seda ülespoole.

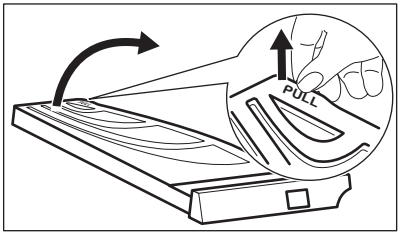

4. Puhastage põhiõhufiltrit käega, vajadusel kasutage tolmuimejat. Visake ebemed prügikasti.

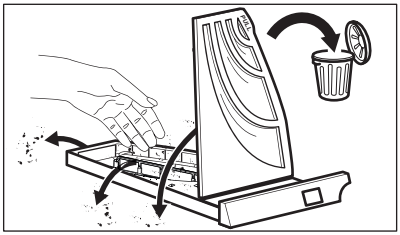

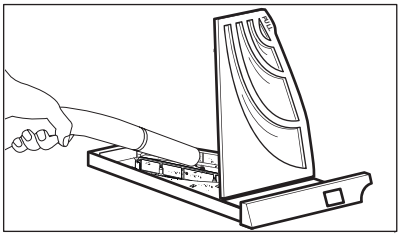

5. Sulgege põhiõhufiltri kate.

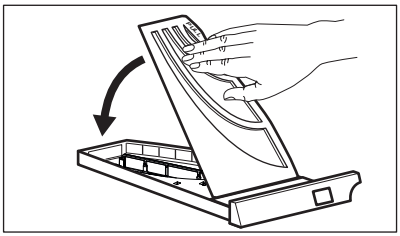

6. Tõmmake teine filter välja.

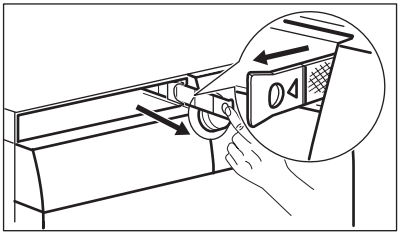

7. Puhastage teist õhufiltrit käega, vajadusel kasutage tolmuimejat. Visake ebemed prügikasti.

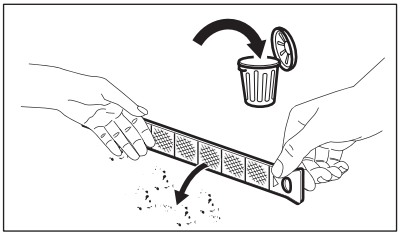

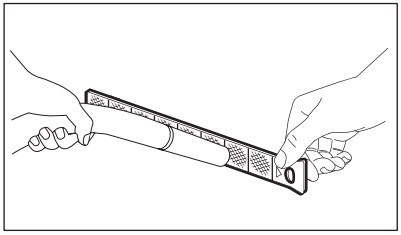

8. Asetage teine õhufilter tagasi.

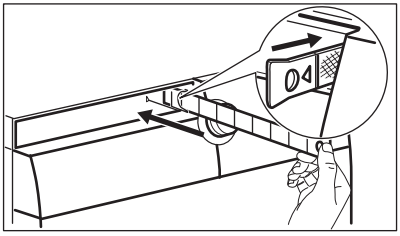

9. Pange põhiõhufilter sisse tagasi ja sulgege see korralikult.

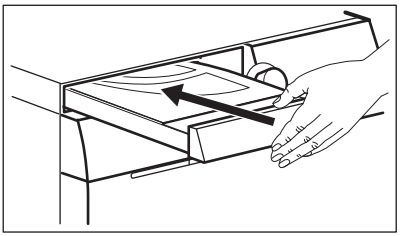

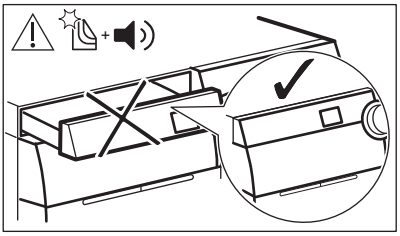

HOIATUS!
Põhiõhufiltri nišš ei tohi olla millegagi blokeeritud.

Kui pesete pesu ainult pesumasin-kuivatiga, on tavaline, et primaarses õhufiltris on niiskust.

17.10 Tühjenduspumba puhastamine

HOIATUS!
Lahutage toitepistik seinakontaktist.

Kontrollige regulaarselt tühjenduspumba filtrit ning veenduge selle puhtuses.

Puhastage tühjenduspumpa, kui:
- Masin ei tühjene veest.
- Trummel ei pöörle.
- Seade teeb äravoolupumba ummistuse tõttu imelikku häält.
- Ekraanil kuvatakse veakood E20.

HOIATUS!
- Ärge eemaldage filtrit, kui seade töötab.
- Ärge puhastage tühjenduspumpa, kui vesi seadmes on kuum. Oodake, kuni vesi jahtub.

HOIATUS!
Iga kord, kui kasutate ebemete eemaldamiseks **CLE**-programmi, tuleb pärast seda filter puhastada.

Pumba puhastamiseks:

1. Avage pumba kate.

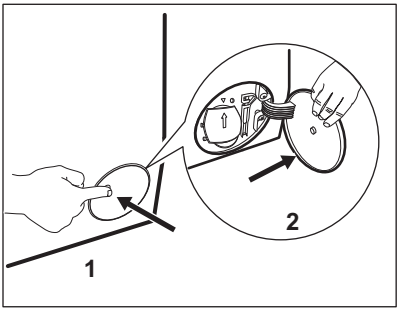

2. Asetage tühjenduspumba ava ette sobiv anum, kuhu saaks valguda väljavoolav vesi.
3. Tehke avaus lahti. Filtri eemaldamisel hoidke vee ärakuivatamiseks alati käepärast mõni lapp.

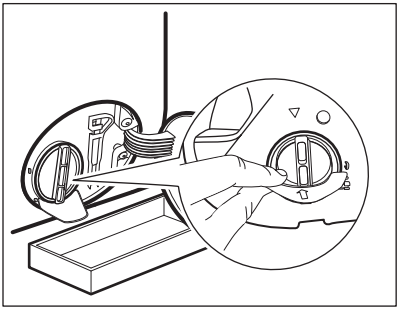

4. Avamiseks keerake filtrit 180 kraadi vastupäeva, kuid ärge välja võtke. Laske veel välja valguda.

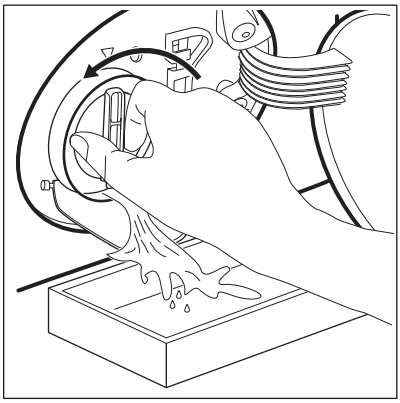

5. Kui anum saab täis, keerake filter tagasi ja kallake anum tühjaks.
6. Korrake samme 4 ja 5, kuni vett enam välja ei valgu.
7. Keerake filtrit vastupäeva, et see eemaldada.

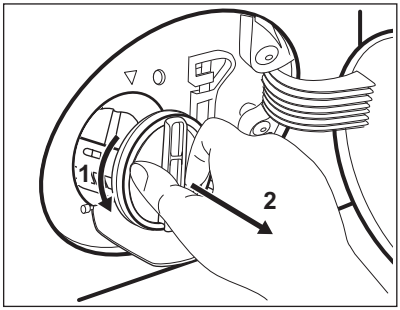

8. Vajadusel eemaldage filtri õnarusest sinna kogunenud ebemed ja muu praht.
9. Veenduge, et pumba tiivik pöörleb. Kui see ei pöörle, pöörduge teeninduskeskusse.

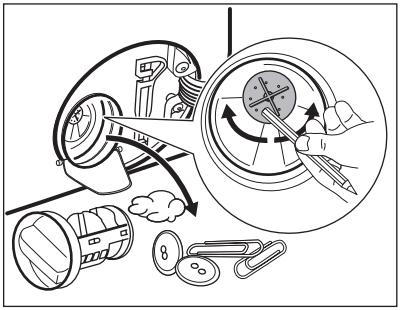

10. Peske filtrit voolava vee all.

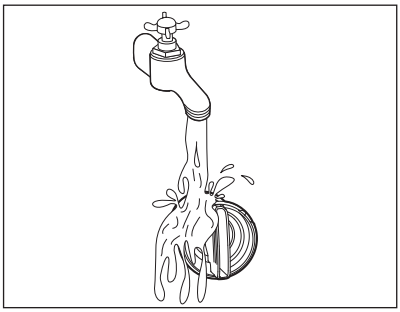

11. Asetage filter tagasi oma kohale seda päripäeva keerates. Lekete vältimiseks keerake filter korralikult kinni.

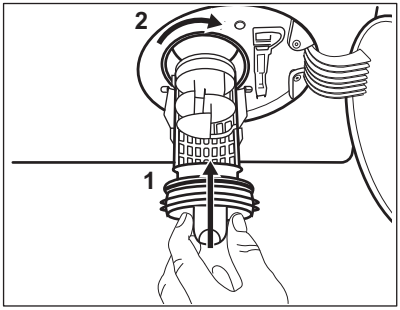

12. Sulgege pumba kate.

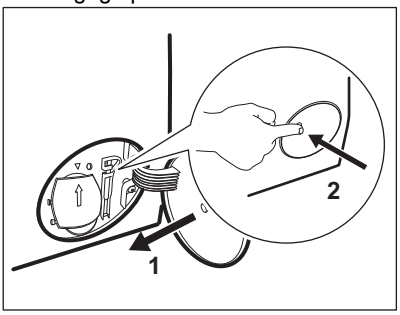

Kui te sooritate avariitühjenduse, peate tühjendussüsteemi uuesti aktiveerima:

a. Valage pesuvahendijaoturi peamisesse pesuvahendisahtlisse 2 liitrit vett.
b. Vee äravooluks käivitage programm.

17.11 Sissevõtuvooliku filtri ja klapifiltri puhastamine

Filtrite puhastamine võib olla vajalik järgmistel juhtudel:

- Seade ei täitu veega.
- Seadme veega täitumine võtab kaua aega.
- Nupu Start / Pause indikaator vilgub ja ekraanil kuvatakse seonduv veakood. Vt jaotist "Veaotsing".

Vee sissevõtuvooliku filtrite puhastamine:

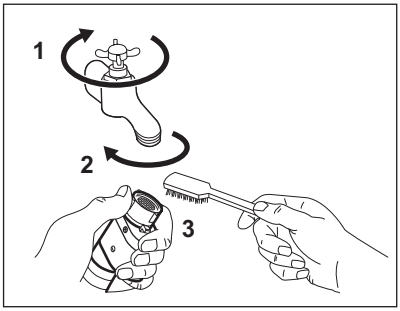

- Sulgege veekraan.
- Eemaldage vee sissevõtuvoolik veekraani küljest.
- Puhastage sissevõtuvoolikus olev filter kõva harjaga.

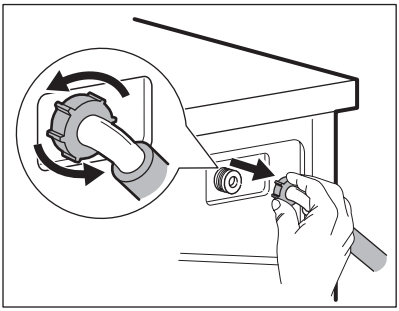

- Eemaldage sisselaskevoolik seadme tagant.

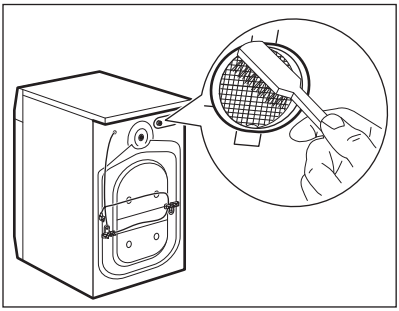

- Puhastage klapis olev filter kõva harjaga või rätikuga.

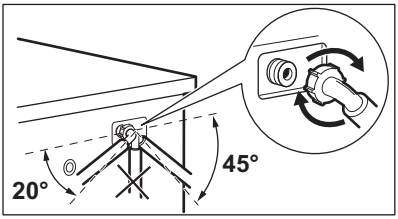

- Paigaldage sisselaskevoolik uuesti. Lekete vältimiseks veenduge, et liitekohad oleksid kõvasti kinni.
- Keerake veekraan lahti.

17.12 Avariitühjendus

Kui seade ei suuda vett välja lasta, teostage sama toiming, mida on kirjeldatud jaotises "Tühjenduspumba puhastamine". Vajadusel puhastage pumpa.

Kui te sooritate avariitühjenduse, peate tühjendussüsteemi uuesti aktiveerima:

1. Pange 2 liitrit vett pesuaine jaoturi põhipesu lahtrisse.
2. Käivitage programm vee tühjendamiseks.

17.13 Abinõud külmumise vastu

Kui seade on paigaldatud kohta, kus temperatuur võib langeda 0° C või alla selle, eemaldage allesjäänud vesi sisselaskevoolikust ja tühjenduspumbast.

1. Ühendage toitepistik pistikupesast lahti.
2. Sulgege veekraan.
3. Asetage sissevõtuvooliku otsad anumasse ja laske veel voolikust välja voolata.
4. Tühjendage tühjenduspump. Vt hädaolukorras vee tühjendamise toimingut.
5. Kui tühjenduspump on tühi, paigaldage sissevõtuvoolik uuesti.

HOIATUS!
Enne seadme uuesti kasutamist veenduge, et temperatuur oleks üle 5 °C ja et kraanist tuleks vett. Tootja ei vastuta madalatest temperatuuridest tingitud kahjude eest.

18. VEAOTSING

HOIATUS!
Vt ohutust käsitlevaid peatükke.

18.1 Häirekoodid ja võimalikud tõrked

Seade ei käivitu või peatub töötamise käigus. Püüdke esmalt leida probleemile lahendus (vt tabeleid).

HOIATUS!
Eemaldage seade vooluvõrgust enne mistahes kontrollimise läbiviimist.

Mõne probleemi puhul kuvatakse ekraanil veakood ja nupp Start / Pause ▷‖ **võib pidevalt vilkuda:**

Kui seade on liiga täis, võtke trumlist mõned asjad vähemaks ja/või suruge ust ja puudutage samaaegselt nuppu Start / Pause, kuni indikaator 🔒 lõpetab vilkumise (vt allpool olevat pilti).

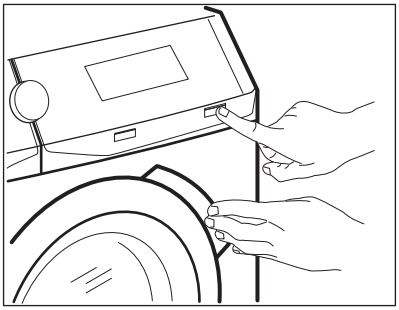

Probleem	Võimalik lahendus

E 10 Seade ei täitu korralikult veega.	• Veenduge, et veekraan on avatud. • Veenduge, et veesurve ei ole liiga madal. Lisateabe saamiseks võtke ühendust kohaliku vee-ettevõttega. • Veenduge, et veekraan ei ole ummistunud. • Veenduge, et sisselaskevoolikul pole väändeid, kahjustusi ega köverusi. • Veenduge, et vee sisselaskevooliku ühendus on nõuetekohane. • Veenduge, et sisselaskevooliku filter ja ventiili filter ei ole ummistunud. Vt jaotist "Hooldus ja puhastamine".
E20 Seade ei tühjene veest.	• Veenduge, et valamu äravoolutoru ei ole ummistunud. • Veenduge, et tühjendusvoolikul pole väändeid ega köverusi. • Veenduge ega tühjendusfilter pole ummistunud. Vajadusel puhastage filter. Vt jaotist "Hooldus ja puhastamine". • Veenduge, et tühjendusvooliku ühendus on nõuetekohane. • Kui valite programmi ilma tühjendusfaasita, siis valige tühjendusprogramm. Kui tühjendusprogramm pole programmikettal saadaval, võite selle valida rakendusest. • Kui valite valiku, mille lõpus jääb vesi paaki, siis valige tühjendusprogramm.
E40 Seadme uks on lahti või ei ole korralikult suletud.	• Veenduge, et uks on korralikult suletud.
E91 Sisemine tõrge. Elektrooniliste osade ja seadme vahel puudub ühendus.	• Programm ei lõppenud õigesti või peatati seadme töö liiga vara. Lülitage seade uuesti välja ja sisse. • Kui veakood kuvatakse uuesti, pöörduge volitatud hoolduskeskusse.
EH0 Elektrivarustus on kõikuv.	• Oodake, kuni elektrivarustus stabiliseerub.
EF0 Üleujutusvastane seade on sees.	• Sulgege veekraan ja eemaldage seade vooluvõrgust. Pöörduge volitatud hoolduskeskusse.
: kontrollige õhufiltrit.	• Veenduge, et õhufilter on puhastatud. • Veenduge, et õhufilter on õigesti sisestatud.

Kui ekraanil on teised veakoodid, lülitage seade välja ja seejärel uuesti sisse. Kui probleem ei kao, pöörduge volitatud hoolduskeskusse.
Kui tegemist on mõne muu seadme probleemiga, otsige võimalikke lahendusi alltoodud tabelist.

Probleem	Võimalik lahendus
Programm ei käivitu.	• Veenduge, et toitepistik on seinakontakti ühendatud. • Veenduge, et uks on korralikult suletud. • Veenduge, et kaitsmekarbis olevad sulavkaitsmed on terved. • Veenduge, et üksust Start / Pause ▷‖ on puudutatud. • Kui olete valinud viitkäivituse, siis tühistage see või oodake pöördloenduse lõppemiseni. • Lülitage lapseluku funktsioon välja, kui see on sees. • Kontrollige valitud programmi nupu asendit.
Seade täitub veega ja tühjeneb kohe.	• Veenduge, et väljalaskevoolik on õiges asendis. On võimalik, et voolik on paigutatud liiga madalale. Vt jaotist "Paigaldusjuhised".
Tsentrifuugimisfaas ei käivitu või pesutsükkel kestab tavalisest kauem.	• Valige tsentrifuugimisprogramm. Kui tühjendusprogramm pole programmikettal saadaval, võite selle valida rakendusest. • Veenduge ega tühjendusfilter pole ummistunud. Vajadusel puhastage filter. Vt jaotist "Hooldus ja puhastamine". • Kohandage trumlis olevad esemeid ja käivitage tsentrifuugimine uuesti. Selle probleemi põhjus võib olla tasakaalustamatus.
Vesi on voolanud põrandale.	• Veenduge, et veevoolikute liitmikud on tihedalt kinni ja puuduvad veelekked. • Veenduge, et vee sisselasketorud ja vee väljalasketorud on kahjustamata. • Veenduge, et kasutate õiges koguses õiget pesuvahendit.
Seadme ust ei saa avada.	• Veenduge, et te pole valinud pesuprogrammi, mille lõpus jääb vesi paaki. • Veenduge, et pesuprogramm on lõppenud. • Kui paagis on vett, valige tühjendus- või tsentrifuugimisprogramm. Kui tsentrifuugimis- ja tühjendusprogrammid pole programmikettal saadaval, võite need valida rakendusest. • Veenduge, et seade saab elektritoidet. • Selle probleemi põhjuseks võib olla seadme rike. Pöörduge volitatud hoolduskeskusse. Kui peate avama ukse, lugege hoolikalt jaotist "Ukse avamine avariiolukorras". • Veenduge, et Partenza remota ei ole aktiveeritud. Deaktiveerige see.
Ekraanil ei kuvata juhtmeta ühenduse indikaatorit ⌔.	• Kontrollige juhtmeta ühenduse signaali. • Veenduge, et juhtmeta ühendus on sees. Vt jaotist "Pesumasina WiFi-ühenduse seadistamine" peatükis "WiFi - Ühenduse loomine". • Kontrollige koduvõrku ja ruuterit. • Taaskäivitage ruuter. • Kui juhtmeta võrguga ilmneb täiendavaid probleeme, võtke ühendust juhtmeta teenuse pakkujaga.

Probleem	Võimalik lahendus
Rakendus ei saa seadmega ühendust luua.	• Kontrollige juhtmeta ühenduse signaali. • Kontrollige, kas teie nutiseade on ühendatud juhtmeta võrku. • Kontrollige koduvõrku ja ruuterit. • Taaskäivitage ruuter. • Kui juhtmeta võrguga ilmneb probleeme, võtke ühendust juhtmeta teenuse pakkujaga. • Seade, nutiseade või mõlemad tuleb uuesti konfigureerida, kuna on paigaldatud uus ruuter või ruuteri konfiguratsiooni on muudetud.
Rakendus ei saa sageli seadmega ühendust luua.	• Veenduge, et juhtmeta ühenduse signaal jõuab seadmeni. Püüdke teisaldada koduruuter seadmele nii lähedale kui võimalik või kaaluge leviala laiendaja soetamist. • Veenduge, et mikrolaineahi ei sega juhtmeta ühenduse signaali. Lülitage mikrolaineahi välja. Vältige mikrolaineahju ja kaugjuhtimispuldi samaaegset kasutamist.
Näidikul kuvatakse UPd. Kõik nupud on mitteaktiivsed, välja arvatud toitenupp On/Off ⏻.	• Seade laadib kõik saadaolevad värskendused alla. Oodake, kuni värskendustoiming lõpeb. Kui lülitate seadme värskendamise ajal välja, jätkab see värskendamist kohe, kui seadme uuesti sisse lülitate.
Seade teeb ebatavalist häält ja vibreerib.	• Veenduge, et seade on tasakaalus. Vt jaotist "Paigaldusjuhised". • Veenduge, et pakend ja/või transpordipoldid on eemaldatud. Vt jaotist "Paigaldusjuhised". • Lisage trumlisse rohkem pesu. Pesukogus võib olla liiga väike.
Programmi kestus suureneb või väheneb programmi töötamisel.	• ProSense System suudab programmi kestust vastavalt pestava pesu tüübile ja kogusele muuta. Vt jaotise „Igapäevane kasutamine“ lõiku „ProSense System pesukoguse tuvastamine“.
Pesemistulemused ei ole rahuldavad.	• Suurendage pesuvahendi kogust või kasutage muud pesuvahendit. • Enne pesu pesemist kasutage spetsiaalseid tooteid raskestieemaldatavate plekkide eemaldamiseks. • Veenduge, et olete valinud õige temperatuuri. • Vähendage pesukogust.
Pesutsükli ajal on trumlis liiga palju vahtu.	• Vähendage pesuaine kogust või pesuainetablettide või pesuaine üksikannuste arvu.
Pärast pesutsüklit on pesuainesahtlis pesuaine jääke.	• Veenduge, et klapp oleks õiges asendis (ÜLEVAL pesupulbri jaoks - ALL vedela pesuaine jaoks). • Veenduge, et olete kasutanud pesuaine jaoturit vastavalt kasutusjuhendi instruktsioonidele.

Probleem	Võimalik lahendus
Trummel on tühi ja ekraan näitab mõningat kaalu.	• Seadme väljalülitamiseks vajutage nuppu On/Off ⏻ ja tühimassi valimiseks lülitage see uuesti sisse.
Trummel on täis aga ekraan näitab 0.0 kg.	• Laadisete pesu enne masina sisselülitamist. Vajutage nuppu On/Off ⏻, et seade inaktiveerida. • Tühjendage trummel ja tehke vajalikud toimingud. (Vt jaotist "Pesu laadimine")
Pärast auruprogrammi on rõivad osaliselt märjad.	Veenduge, et seade on täpselt loodis. Reguleerige seadet, tõstes või langetades jalgu.
Seade ei kuivata või kuivatab mittenõuetekohaselt.	• Keerake veekraan lahti. • Veenduge, et õhufiltrid pole ummistunud. **Kontrollige põhi- ja sekundaarseid õhufiltreid.** • Veenduge, et tühjendusfilter pole ummistunud. • Vähendage pesukogust. • Veenduge, et olete valinud õige tsükli, vajadusel valige uuesti lühike kuivatusaeg.
Kuivatustsükkel on liiga pikk.	• Veenduge, et õhufiltrid on korralikult puhastatud. • Veenduge, et pesukogus ei ületa seatud programmi jaoks ette nähtud maksimaalset pesukogust. • Veenduge, et toatemperatuur on õiges vahemikus.
Pesu on täis erinevat värvi ebemeid.	Eelmise pesukorra kangad tekitasid erinevat värvi ebemeid: • Kuivatamisfaas aitab kõrvalada osa ebemeid. • Puhastage riided ebeme-eemaldajaga. Kui trumlis on liiga palju ebemeid, vaadake lisateavet jaotisest „Ebemed kangal“.

Pärast kontrollimist aktiveerige seade. Programm jätkab katkestuspunktist.
Kui probleem ilmneb uuesti, pöörduge volitatud teeninduskeskusse. Teeninduskeskuse jaoks vajalikud andmed leiate andmesildilt.

18.2 Ukse avamine avariiolukorras

Elektrikatkestuse või seadme rikke korral jääb seadme uks lukustatuks. Pesuprogramm jätkub, kui elektrivarustus taastub. Kui uks jääb lukustatuks seadme rikke korral, saab selle avada avariiolukorra avamisfunktsiooni abil.

Enne ukse avamist:

⚠ **ETTEVAATUST! Põletusoht! Veenduge, et vesi ja pesu pole liiga kuumad. Vajadusel laske neil veidi jahtuda.**

⚠ **ETTEVAATUST! Vigastusoht! Veenduge, et trummel ei pöörleks. Vajadusel oodake, kuni trummel lõpetab pöörlemise.**

Veenduge, et trumlis oleva vee tase ei ole liiga kõrge. Vajadusel kasutage avariiolukorra tühjendust (vt peatüki „Puhastus ja hooldus“ jaotist „Tühjendus avariiolukorras“).

Ukse avamiseks toimige järgmiselt:

1. Seadme väljalülitamiseks vajutage nuppu On/Off ⏻.
2. Lahutage toitepistik seinakontaktist.
3. Avage filtri klapp.
4. Tõmmake avariiluku päästikut üks kord allapoole. Tõmmake seda veelkord alla, hoidke kinni selles asendis ja samal ajal avage seadme uks.

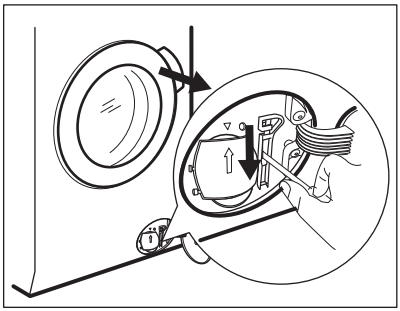

5. Võtke pesu välja ja sulgege seadme luuk.
6. Sulgege filtri klapp.

19. TARBIMISVÄÄRTUSED

19.1 Sissejuhatus

Vt **www.theenergylabel.eu**, et näha täpsemat teavet energiamärgistuse kohta.

Seadme energiamärgisel olevalt QR-koodilt leiate veebilingi teabele, mis on seotud selle seadme jõudlusele vastavalt EL EPREL-i andmebaasis kirjeldatule. Hoidke energiamärgis alles koos kasutusjuhendiga ja kõigi muude dokumentidega, mis seadmega kaasnesid.
Sama teavet EPREL-is on võimalik leida ka aadressilt **https://eprel.ec.europa.eu**, kasutades mudeli nime ja tootenumbrit, mis on toodud andmesildil. Andmesildi täpse asukoha kohta leiate teavet jaotisest „Toote kirjeldus“.

19.2 Legend

kg	Pesu kogus.	**hh:mm**	lühendamiseks.
kWh	Energiatarve.	**°C**	Pesu temperatuur.
Liitrid	Veekulu.	**p/min**	Tsentrifuugimiskiirus.
%	Jääkniiskus tsükli lõpus. Mida suurem tsentrifuugimiskiirus, seda suurem on müratase ja seda madalam jääkniiskus pesutsükli lõppedes.		

Väärtused ja programmi kestus võivad erineda olenevalt tingimustest (nt toatemperatuur, veetemperatuur ja -surve, pesu kogus ja tüüp, toitepinge) ja ka sellest, kas olete programmi vaikeseadeid muutnud.

19.3 Vastavalt komisjoni määrusele EL 2019/2023

Ainult pesemine

Eco 40-60 programm	kg	kWh	Liitrid	hh:mm	%	°C	p/min[1)]
Täiskogus	10.0	0.900	61.0	03:55	52.00	37.0	1551
Pool kogust	5.0	0.605	47.0	02:50	52.00	33.0	1551
Veerand kogust	2.5	0.200	38.0	02:30	54.00	23.0	1551

1) Maksimaalne tsentrifuugimiskiirus.

Pesu- ja kuivatustsükkel

Eco 40-60-programm ja kapikuiv kuivatustase	kg	kWh	Liitrid	hh:mm	%	°C	p/min[1)]
Täiskogus	6	3.000	55.0	09:40	0.00	39.0	1551
Pool kogust	3	1.795	43.0	05:35	0.00	35.0	1551

1) Maksimaalne tsentrifuugimiskiirus.

Võimsustarve eri režiimides

Väljas (W)	Ooterežiim (W)	Viitkäivitus (W)	Võrgus seadistatud ooterežiim (W)
0.50	0.50	4.00	2.00[1)]
Maksimaalne aeg olekuni väljas/ooterežiim on 15 minutit.			

1) Ühendatud funktsiooni energiakulu on ligikaudu 17,5 kWh aastas. Selle funktsiooni väljalülitamiseks vt peatükki „Wi-Fi-ühenduse loomine“.

19.4 Tavaprogrammid – ainult pesemine

Tegemist on ainult kaudsete väärtustega.

Programm	kg	kWh	Liitrid	hh:mm	%	°C	p/min[1)]
Cottons [2)] 95 °C	10.0	2.900	90.0	04:05	44.00	85.0	1600
Cottons 60 °C	10.0	1.700	85.0	03:50	44.00	55.0	1600
Cottons [3)] 20 °C	10.0	0.350	85.0	03:00	44.00	20.0	1600
Synthetics 40 °C	4.0	0.800	55.0	02:15	35.00	40.0	1200
Delicates [4)] 30 °C	2.0	0.400	60.0	01:05	35.00	30.0	1200
Wool 30 °C	1.5	0.300	65.0	01:05	30.00	30.0	1200

1) Tsentrifuugimiskiirust tähistav indikaator.

2) Sobib tugevasti määrdunud esemete pesemiseks.

3) Sobib kergelt määrdunud puuvillaste, tehis- ja segakiust kangaste pesemiseks.

4) Kasutatav ka kiirpesutsüklina kergelt määrdunud esemetele.

19.5 Tavaprogrammid – pesemine ja kuivatamine

Tegemist on ainult kaudsete väärtustega.

Programm	kg	kWh	Liitrid	hh:mm	%	°C	p/min[1)]
Synthetics 40 °C	4.0	2.050	55.0	05:50	1.00	40.0	1200

1) Tsentrifuugimiskiirust tähistav indikaator.

20. JÄÄTMEKÄITLUS

Sümboliga tähistatud materjalid võib ringlusse suunata. Selleks viige pakendid vastavatesse konteineritesse. Aidake hoida keskkonda ja inimeste tervist ja suunake elektri- ja elektroonilised jäätmed ringlusse. Ärge visake sümboliga tähistatud seadmeid muude majapidamisjäätmete hulka. Viige seade kohalikku ringluspunkti või pöörduge abi saamiseks kohalikku omavalitsusse.

www.aeg.com/shop





157064272-A-312023

CE



The software in this product contains components that are based on free and open source software. AEG gratefully acknowledges the contributions of the open software and robotics communities to the development project.

To access the source code of these free and open source software components whose license conditions require publishing, and to see their full copyright information and applicable license terms, please visit:
http://aeg.opensoftwarerepository.com (folder NIUX)

AEG