L 70260 TL 1

RU Инструкция по эксплуатации 2
UK Інструкція 30



AEG
perfekt in form und funktion

СОДЕРЖАНИЕ

1. СВЕДЕНИЯ ПО ТЕХНИКЕ БЕЗОПАСНОСТИ 3
2. УКАЗАНИЯ ПО БЕЗОПАСНОСТИ 4
3. ОПИСАНИЕ ИЗДЕЛИЯ 6
4. ПРИНАДЛЕЖНОСТИ 7
5. ПАНЕЛЬ УПРАВЛЕНИЯ 7
6. ПРОГРАММЫ СТИРКИ 11
7. ПОКАЗАТЕЛИ ПОТРЕБЛЕНИЯ 16
8. ПЕРЕД ПЕРВЫМ ИСПОЛЬЗОВАНИЕМ 17
9. ЭКСПЛУАТАЦИЯ ПРИБОРА 17
10. ПОЛЕЗНЫЕ СОВЕТЫ 21
11. УХОД И ОЧИСТКА 22
12. ПОИСК И УСТРАНЕНИЕ НЕИСПРАВНОСТЕЙ 26
13. ТЕХНИЧЕСКИЕ ДАННЫЕ 28

ДЛЯ ОПТИМАЛЬНЫХ РЕЗУЛЬТАТОВ

Благодарим Вас за выбор данного продукта AEG. Этот продукт будет безупречно служить Вам долгие годы – ведь мы создали его с помощью инновационных технологий, которые облегчат Вашу жизнь и создадут качества, которые Вы не найдете в привычных приборах. Потратьте немного времени на чтение, чтобы получить максимальную пользу от своей покупки.

На нашем веб-сайте Вы сможете:



Найти рекомендации по использованию изделий, руководства по эксплуатации, мастер устранения неисправностей, информацию о техническом обслуживании:
www.aeg.com



Зарегистрировать свое изделия для улучшения обслуживания:
www.aeg.com/productregistration



Приобрести дополнительные принадлежности, расходные материалы и фирменные запасные части для своего прибора:
www.aeg.com/shop

ПОДДЕРЖКА ПОТРЕБИТЕЛЕЙ И СЕРВИСНОЕ ОБСЛУЖИВАНИЕ

Мы рекомендуем использовать оригинальные запчасти.
При обращении в сервис-центр следует иметь под рукой следующую информацию. Данная информация находится на табличке с техническими данными. Модель, код изделия (PNC), серийный номер.

⚠ Внимание / Важные сведения по технике безопасности.

ⓘ Общая информация и рекомендации

Информация по защите окружающей среды

Право на изменения сохраняется.

1. СВЕДЕНИЯ ПО ТЕХНИКЕ БЕЗОПАСНОСТИ

Перед установкой и эксплуатацией прибора внимательно ознакомьтесь с приложенным руководством. Производитель не несет ответственность за травмы и повреждения, полученные/вызванные неправильной установкой и эксплуатацией. Позаботьтесь о том, чтобы данное руководство было у Вас под рукой на протяжении всего срока службы прибора.

1.1 Безопасность детей и лиц с ограниченными возможностями

⚠ **ВНИМАНИЕ!**
Существует риск удушья, получения травм или стойких нарушений нетрудоспособности.

- Данный прибор может эксплуатироваться детьми старше 8 лет и лицами с ограниченными физическими, сенсорными или умственными способностями и с недостаточным опытом или знаниями только после получения соответствующих инструкций, позволяющих им безопасно эксплуатировать электроприбор и дающих им представление об опасности, сопряженной с его эксплуатацией.
- Не позволяйте детям играть с прибором.
- Храните все упаковочные материалы вне досягаемости детей.
- Храните все средства для стирки вне досягаемости детей.
- Не подпускайте детей и домашних животных к прибору, когда его дверца открыта.
- Если прибор оснащен устройством защиты от детей, рекомендуем Вам включить это устройство.
- Очистка и доступное пользователю техническое обслуживание не должны производиться детьми без присмотра.

1.2 Общие правила техники безопасности

- Перед выполнением операций по чистке и уходу выключите прибор и извлеките вилку сетевого шнура из розетки.
- Не изменяйте параметры данного прибора.
- Соблюдайте максимально допустимую загрузку в 6 кг (см. Главу «Таблица программ»).
- В случае повреждения шнура питания во избежание несчастного случая он должен быть заменен изготовителем, специалистом авторизованного сервисного центра или специалистом с равнозначной квалификацией.
- Рабочее давление воды (минимальное и максимальное) должно находиться в пределах 0,5 бар (0,05 МПа) и 8 бар (0,8 МПа)
- Вентиляционные отверстия в днище (если они предусмотрены конструкцией) не должны перекрываться ковровым покрытием.
- При подключении прибора к водопроводу должны использоваться новые поставляемые с ним комплекты шлангов. Использовать старые комплекты шлангов нельзя.

2. ⚠ УКАЗАНИЯ ПО БЕЗОПАСНОСТИ

2.1 Установка

- Удалите всю упаковку и транспортировочные болты.
- Транспортировочные болты следует сохранить. При повторном перемещении прибора следует заблокировать барабан.
- Не устанавливайте и не подключайте прибор, имеющий повреждения.
- Не устанавливайте и не используйте прибор при температуре ниже 0°C, а также в местах, где он может быть подвержен воздействию погодных условий.
- Следуйте приложенным к прибору инструкциям по установке.
- Убедитесь, что пол на месте установки прибора ровный, прочный, чистый и не боится нагрева.
- Не устанавливайте прибор там, где его дверцу будет невозможно полностью открыть.
- Прибор имеет большой вес: соблюдайте предосторожность при его перемещении. Всегда используйте защитные перчатки.

- Убедитесь, что между днищем прибора и полом имеется достаточная вентиляция.
- Для обеспечения необходимого пространства между прибором и ковровым покрытием отрегулируйте высоту ножек прибора.

Подключение к электросети

ВНИМАНИЕ!
Существует риск пожара и поражения электрическим током.

- Прибор должен быть заземлен.
- Убедитесь, что параметры электропитания, указанные на табличке с техническими данными, соответствуют параметрам электросети. В противном случае вызовите электрика.
- Включайте прибор только в установленную надлежащим образом электророзетку с защитным контактом.
- Не пользуйтесь тройниками и удлинителями.
- Следите за тем, чтобы не повредить вилку и сетевой кабель. В случае необходимости замены сетевого шнура она должна быть выполнена нашим сервисным центром.
- Вставляйте вилку сетевого кабеля в розетку только во конце установки прибора. Убедитесь, что после установки имеется доступ к вилке.
- Для отключения прибора от электросети не тяните за кабель электропитания. Всегда беритесь за саму вилку.
- Не беритесь за кабель электропитания или за его вилку мокрыми руками.
- Данный прибор соответствует директивам Е.Е.С.

Подключение к водопроводу

- Следите за тем, чтобы не повредить шланги для воды.
- При подключении прибора к водопроводу должны использоваться новые комплекты шлангов, поставляемые с ним. Использовать старые комплекты шлангов нельзя.
- Перед подключением прибора к новым или давно не использовавшимся трубам дайте воде стечь, пока она не станет чистой.
- Перед первым использованием прибора убедитесь в отсутствии протечек.

2.2 Эксплуатация

ВНИМАНИЕ!
Существует риск травмы, поражения электрическим током, пожара, получения ожогов или повреждения прибора.

- Используйте прибор только в жилых помещениях.
- Не изменяйте параметры данного прибора.
- Следуйте правилам по безопасному обращению, приведенным на упаковке средства для стирки.
- Не кладите на прибор, рядом с ним или внутрь него легковоспламеняющиеся материалы или изделия, пропитанные легковоспламеняющимися веществами.
- Удостоверьтесь, что из белья извлечены все металлические предметы.
- Не помещайте под прибор контейнер для сбора воды на случай возможной ее протечки. Чтобы узнать, какие дополнительные принадлежности могут использоваться с Вашим прибором, обратитесь в сервисный центр.

2.3 Уход и очистка

ВНИМАНИЕ!
Это может привести к повреждению прибора или травмам.

- Перед выполнением операций по чистке и уходу выключите прибор и извлеките вилку сетевого шнура из розетки.
- Не используйте для очистки прибора подаваемую под давлением воду или пар.
- Протирайте прибор мягкой влажной тряпкой. Используйте только нейтральные моющие средства. Не используйте абразивные средства,

царапающие губки, растворители или металлические предметы.

2.4 Утилизация прибора

1. Выньте вилку сетевого кабеля из розетки.
2. Разрежьте и утилизируйте сетевой кабель.
3. Удалите замок дверцы. Это предотвратит риск запирания дверцы в случае попадания в прибор детей или домашних животных. Существует риск смерти от удушья (применимо только к приборам с фронтальной загрузкой).

3. ОПИСАНИЕ ИЗДЕЛИЯ

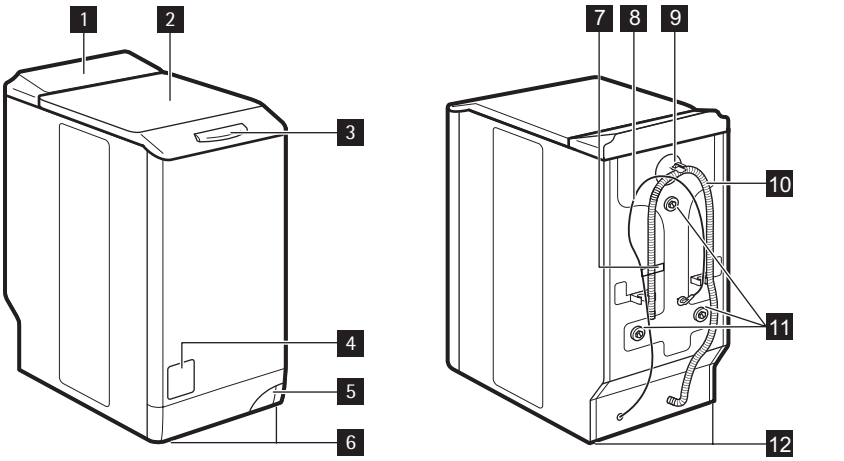

1 Панель управления
2 Крышка
3 Кнопка крышки
4 Крышка фильтра
5 Рукоятка для перемещения прибора
6 Регулируемые ножки
7 Табличка с техническими данными
8 Сетевой кабель
9 Входной клапан подсоединения к водопроводу
10 Сливной шланг
11 Транспортировочные болты
12 Ножки для выравнивания прибора

4. ПРИНАДЛЕЖНОСТИ

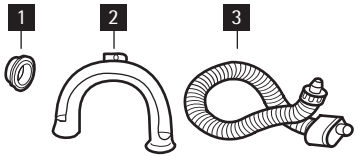

1 Пластиковая заглушка

Служит для заглушения отверстия на задней части корпуса после удаления из него транспортировочного болта.

2 Пластиковая направляющая для шланга

Служит для установки сливного шланга на край раковины.

3 Наливной шланг с защитой от перелива

Служит для предотвращения возможных протечек.

5. ПАНЕЛЬ УПРАВЛЕНИЯ

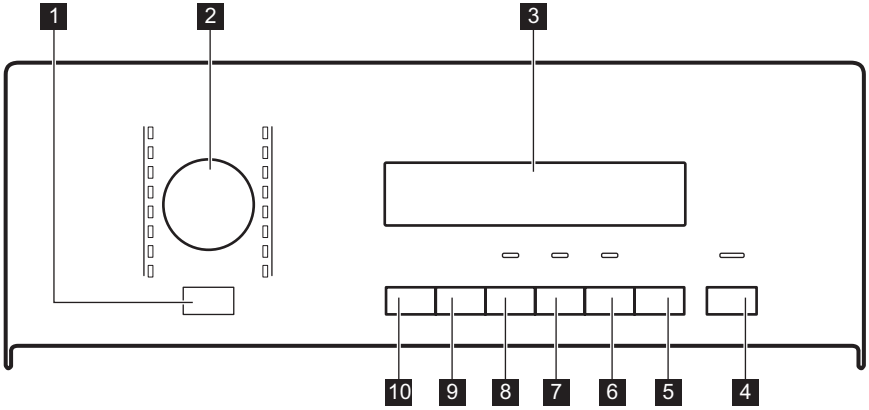

1 Кнопка «Вкл/Выкл»
2 Селектор программ
3 Дисплей
4 Кнопка «Пуск/Пауза»
5 Кнопка отсрочки пуска
6 Кнопка «Экономия времени»
7 Кнопка «Жидкое средство для стирки»
8 Кнопка «Выведение пятен
9 Кнопка отжима
10 Кнопка выбора температуры °C

5.1 Кнопка "Вкл/Выкл" 1

Служит для включения или выключения прибора. При включении прибора выдается звуковой сигнал.
Функция AUTO Stand-by автоматически выключает прибор для снижения потребления электроэнергии, если:

- прибор не используется в течение пяти минут после нажатия кнопки 4 ;
  – Все установки при этом сбрасываются.

– Снова нажмите на кнопку 1 для повторного включения прибора.
– Снова выберите программу стирки и все необходимые функции.

• спустя пять минут после окончания программы стирки. См. раздел "По окончании программы".

5.2 Селектор программ 2

Селектор служит для выбора программ. При этом загорается индикатор соответствующей программы.

5.3 Дисплей 3

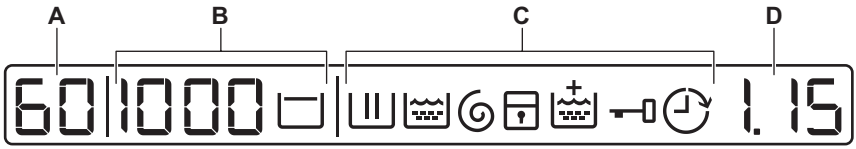

Дисплей используется для отображения следующих сведений:

A	• Максимальная температура в ходе программы.	
B	• Скорость отжима по умолчанию в данной программе. • «Без отжима»[1] и «Остановка с водой в баке».	
C	• Символы дисплея.[2]	
	Символ	Описание
		Этап стирки
		Этапы полоскания
		Этап отжима
		Защита от детей
		Доп. полоскание
		Если отображается этот символ, дверцу прибора открыть невозможно. Дверцу можно открыть только после того, как этот символ погаснет. **Если программа завершена, но символ по-прежнему светится:** • В барабане есть вода. • Была выбрана функция «Остановка с водой в баке».
		Отсрочка пуска

D
- Время работы программы

  После запуска программы время уменьшается с шагом в одну минуту.
- Отсрочка пуска

  При нажатии на кнопку отсрочки пуска на дисплее отображается время отсрочки пуска.
- Коды неисправностей

  В случае неисправности прибора на дисплее отображается код неисправности. См. Главу «Поиск и устранение неисправностей».
- Err («ошибка»)

  Это сообщение отображается на дисплее в течение нескольких секунд если:
  – задана функция, неприменимая к выбранной программе.
  – программа была изменена в процессе ее выполнения;

  мигает индикатор кнопки «Пуск/Пауза» 4 ;
- *0*

  Выполнение программы завершено.

1) Только в случае использования программ «Отжим» и «Слив».

2) Символ появляется на дисплее при выборе соответствующего этапа или функции.

5.4 Кнопка "Пуск/Пауза" 4

Для запуска или приостановки программы нажмите на кнопку 4 .

5.5 Кнопка отсрочки пуска 5

Нажмите на кнопку 5 , если требуется отсрочить пуск программы на время от 30 минут до 20 часов.

5.6 Кнопка "Экономия времени" 6

Нажмите на кнопку 6 для сокращения времени работы программы.
- Одно нажатие устанавливает режим "Сокращенное время работы" для белья, которое носили один день.
- Два нажатия устанавливает режим "Очень быстрая стирка" для белья, которое практически не загрязнено.

Некоторые программы позволяют выбрать только одну из этих двух функций.

5.7 Кнопка «Жидкое средство для стирки» 7

Нажмите на кнопку 7 , чтобы адаптировать цикл стирки к условиям применения жидкого средства для стирки.

5.8 Кнопка "Выведение пятен" 8

Нажмите на кнопку 8 для добавления к программе стирки этапа выведения пятен.
Выбирайте эту функцию при стирке белья со стойкими пятнами.
Выбрав данную функцию, добавьте в отделение средство для выведения пятен.

Данная функция увеличивает продолжительность стирки. Эта функция недоступна при температуре стирки ниже 40°C.

5.9 Кнопка отжима 9

Используйте эту кнопку:
- при выборе программы для уменьшения максимальной скорости отжима на этапе отжима;

На дисплее отображается только набор скоростей отжима, доступных для выбранной пользователем программы стирки.

- для отключения этапа отжима;
- Для включения функции "Остановка с водой в баке". Выбирайте данную функцию для предотвращения образования складок на ткани. При этом по завершении программы прибор не сливает воду.

– – –	Этап отжима отключен.
	Включена функция "Остановка с водой в баке".

5.10 Кнопка выбора температуры 10

Для изменения температуры по умолчанию нажмите кнопку 10 .

- -	= холодная вода

5.11 Звуковая сигнализация

Звуковые сигналы выдаются в следующих случаях:

- при включении прибора;
- при выключении прибора;
- при нажатии на кнопки;
- по завершении работы программы;
- в случае неисправности прибора;

Для **выключения/включения** звуковой сигнализации одновременно нажмите на кнопки 5 и 6 и удерживайте их в течение шести секунд.

При отключении звуковой сигнализации сигналы выдаются только при нажатии на кнопки, а также при возникновении неисправности.

5.12 Функция "Защита от детей"

Данная функция не позволяет детям играться с панелью управления.

- Для включения функции одновременно нажмите на кнопки 9 и 10 и удерживайте их, пока на дисплее не появится значок .
- Для выключения функции одновременно нажмите на кнопки 9 и 10 и удерживайте их, пока с дисплея не исчезнет значок .

Функцию можно включить:

- Перед нажатием на кнопку "Пуск/Пауза" 4 ; в этом случае прибор будет нельзя запустить.
- После нажатия на кнопку "Пуск/Пауза" 4 ; при этом все кнопки и селектор программ перестанут реагировать на действия пользователя.

5.13 Постоянное включение дополнительного полоскания

Данная функция позволяет включить дополнительное полоскание так, чтобы оно всегда добавлялось при выборе любой программы.

- Для **включения** функции одновременно нажмите на кнопки 7 и 8 и удерживайте их, пока на дисплее не появится символ .
- Для **выключения** функции одновременно нажмите на кнопки 7 и 8 и удерживайте их, пока с дисплея не исчезнет значок .

6. ПРОГРАММЫ СТИРКИ

Программа Температура	Тип загрузки макс. вес загрузки	Описание цикла	Дополнительные функции
Хлопок 95°C – Холодная стирка	Белый и цветной хлопок обычной степени загрязненности. макс. 6 кг	Стирка Полоскания Продолжительный отжим	СНИЖЕНИЕ СКОРОСТИ ОТЖИМА ОСТАНОВКА С ВОДОЙ В БАКЕ ВЫВЕДЕНИЕ ПЯТЕН[1)] ЖИДКОЕ МОЮЩЕЕ СРЕДСТВО ДОПОЛНИТЕЛЬНОЕ ПОЛОСКАНИЕ ЭКОНОМИЯ ВРЕМЕНИ[2)]
Хлопок + Предварительная стирка 95°C – Холодная стирка	Белый и цветной хлопок сильной степени загрязненности. макс. 6 кг	Предварительная мойка Стирка Полоскания Продолжительный отжим	СНИЖЕНИЕ СКОРОСТИ ОТЖИМА ОСТАНОВКА С ВОДОЙ В БАКЕ ЖИДКОЕ МОЮЩЕЕ СРЕДСТВО ДОПОЛНИТЕЛЬНОЕ ПОЛОСКАНИЕ ЭКОНОМИЯ ВРЕМЕНИ[2)]
dB Очень тихая 95°C – Холодная стирка	Белый и цветной хлопок обычной степени загрязненности. макс. 6 кг	Стирка Полоскания Остановка с водой в баке	ВЫВЕДЕНИЕ ПЯТЕН[1)] ЖИДКОЕ МОЮЩЕЕ СРЕДСТВО ДОПОЛНИТЕЛЬНОЕ ПОЛОСКАНИЕ ЭКОНОМИЯ ВРЕМЕНИ[2)]

Программа Температура	Тип загрузки макс. вес загрузки	Описание цикла	Дополнительные функции
 Синтетика 60°C – Холодная стирка	Синтетика или смесовые ткани обычной степени загрязненности. макс. 2,5 кг	Стирка Полоскания Быстрый отжим	СНИЖЕНИЕ СКОРОСТИ ОТЖИМА ОСТАНОВКА С ВОДОЙ В БАКЕ ВЫВЕДЕНИЕ ПЯТЕН[1)] ЖИДКОЕ МОЮЩЕЕ СРЕДСТВО ДОПОЛНИТЕЛЬНОЕ ПОЛОСКАНИЕ ЭКОНОМИЯ ВРЕМЕНИ[2)]
 Синтетика + Предварительная стирка 60°C – Холодная стирка	Изделия из синтетики или смесовых тканей высокой степени загрязненности. макс. 2,5 кг	Предварительная мойка Стирка Полоскания Быстрый отжим	СНИЖЕНИЕ СКОРОСТИ ОТЖИМА ОСТАНОВКА С ВОДОЙ В БАКЕ ЖИДКОЕ МОЮЩЕЕ СРЕДСТВО ДОПОЛНИТЕЛЬНОЕ ПОЛОСКАНИЕ ЭКОНОМИЯ ВРЕМЕНИ[2)]
 Легкая глажка[3)] 60°C – Холодная стирка	Белье из синтетики обычной степени загрязненности. макс. 1 кг	Стирка Полоскания Быстрый отжим	СНИЖЕНИЕ СКОРОСТИ ОТЖИМА ОСТАНОВКА С ВОДОЙ В БАКЕ ЖИДКОЕ МОЮЩЕЕ СРЕДСТВО ДОПОЛНИТЕЛЬНОЕ ПОЛОСКАНИЕ ЭКОНОМИЯ ВРЕМЕНИ[2)]

Программа Температура	Тип загрузки макс. вес загрузки	Описание цикла	Дополнительные функции
 Тонкие ткани 40°C – Холодная стирка	Тонкие ткани из акрила, вискозы, полиэстера обычной степени загрязненности. макс. 2,5 кг	Стирка Полоскания Быстрый отжим	СНИЖЕНИЕ СКОРОСТИ ОТЖИМА ОСТАНОВКА С ВОДОЙ В БАКЕ ВЫВЕДЕНИЕ ПЯТЕН[1)] ЖИДКОЕ МОЮЩЕЕ СРЕДСТВО ДОПОЛНИТЕЛЬНОЕ ПОЛОСКАНИЕ ЭКОНОМИЯ ВРЕМЕНИ[2)]
 Шерсть/Шелк 40°C – Холодная стирка	Шерсть, допускающая машинную стирку. Шерстяные изделия, допускающие ручную стирку, и изделия из деликатных тканей, имеющие на этикетке символ «ручная стирка». макс. 1 кг	Стирка Полоскания Быстрый отжим	СНИЖЕНИЕ СКОРОСТИ ОТЖИМА ОСТАНОВКА С ВОДОЙ В БАКЕ ЖИДКОЕ МОЮЩЕЕ СРЕДСТВО
 Отжим/Слив[4)]	Все ткани Размер максимальной загрузки белья зависит от типа белья.	Слив воды Отжим на максимальной скорости.	СНИЖЕНИЕ СКОРОСТИ ОТЖИМА БЕЗ ОТЖИМА
 Полоскание	Все ткани.	Одно полоскание с дополнительным циклом отжима	СНИЖЕНИЕ СКОРОСТИ ОТЖИМА ОСТАНОВКА С ВОДОЙ В БАКЕ ЖИДКОЕ МОЮЩЕЕ СРЕДСТВО ДОПОЛНИТЕЛЬНОЕ ПОЛОСКАНИЕ[5)]

Программа Температура	Тип загрузки макс. вес загрузки	Описание цикла	Дополнительные функции
 Шторы 40°C – Холодная стирка	Программа предназначена для стирки занавесок. Автоматически добавляемый этап предварительной стирки позволяет удалить пыль с занавесок. Не добавляйте моющее средства в отделение моющих средств для предварительной стирки. макс. 2,5 кг	Предварительная мойка Стирка Полоскания Быстрый отжим	СНИЖЕНИЕ СКОРОСТИ ОТЖИМА ОСТАНОВКА С ВОДОЙ В БАКЕ ЖИДКОЕ МОЮЩЕЕ СРЕДСТВО ДОПОЛНИТЕЛЬНОЕ ПОЛОСКАНИЕ
 Джинсы 60°C – Холодная стирка	Все изделия из джинсовой ткани. Трикотажные изделия из современных высокотехнологичных материалов. макс. 3 кг	Стирка Полоскания Быстрый отжим	СНИЖЕНИЕ СКОРОСТИ ОТЖИМА ОСТАНОВКА С ВОДОЙ В БАКЕ ЖИДКОЕ МОЮЩЕЕ СРЕДСТВО ДОПОЛНИТЕЛЬНОЕ ПОЛОСКАНИЕ ЭКОНОМИЯ ВРЕМЕНИ[2)]
 Быстрая интенсивная стирка 60° - 40°	Программа быстрой стирки, предназначенная для стирки слабозагрязненного белого и нелиняющего цветного белья из хлопка и смесовых тканей. макс. 2,5 кг	Стирка Полоскания Продолжительный отжим	СНИЖЕНИЕ СКОРОСТИ ОТЖИМА ОСТАНОВКА С ВОДОЙ В БАКЕ ЖИДКОЕ МОЮЩЕЕ СРЕДСТВО ДОПОЛНИТЕЛЬНОЕ ПОЛОСКАНИЕ
20 Min. - 3 kg 20 мин. - 3 кг 40° - 30°	Изделия из хлопка из синтетики, которые имеют легкую загрязненность или были ношены только один раз.	Стирка Полоскания Быстрый отжим	СНИЖЕНИЕ СКОРОСТИ ОТЖИМА ЖИДКОЕ МОЮЩЕЕ СРЕДСТВО

Программа Температура	Тип загрузки макс. вес загрузки	Описание цикла	Дополнительные функции
Super Eco[6] Супер Эконом Холодная стирка	Смесовые ткани (изделия из хлопка и синтетики). макс. 3 кг	Стирка Полоскания Быстрый отжим	СНИЖЕНИЕ СКОРОСТИ ОТЖИМА ОСТАНОВКА С ВОДОЙ В БАКЕ ЖИДКОЕ МОЮЩЕЕ СРЕДСТВО ДОПОЛНИТЕЛЬНОЕ ПОЛОСКАНИЕ
ЭКОНОМ[7] 60° - 40°	Белый и цветной нелиняющий хлопок обычной степени загрязненности. макс. 6 кг	Стирка Полоскания Продолжительный отжим	СНИЖЕНИЕ СКОРОСТИ ОТЖИМА ОСТАНОВКА С ВОДОЙ В БАКЕ ВЫВЕДЕНИЕ ПЯТЕН ЖИДКОЕ МОЮЩЕЕ СРЕДСТВО ДОПОЛНИТЕЛЬНОЕ ПОЛОСКАНИЕ ЭКОНОМИЯ ВРЕМЕНИ[2]

1) Функция «ВЫВЕДЕНИЕ ПЯТЕН» недоступна при температуре стирки менее 40°C.

2) При нажатии на кнопку 6 два раза («Быстрая стирка») рекомендуется уменьшить загрузку белья. Полная загрузка прибора возможна, однако качество стирки при этом будет понижено.

3) Этапы стирки и отжима выполняются бережнее, чтобы предотвратить образование складок на белье. Прибор выполнит несколько дополнительных полосканий.

4) По умолчанию скорость отжима рассчитана на изделия из хлопка. Задайте скорость отжима. Удостоверьтесь, что она соответствует типу белья. Для выбора только программы «СЛИВ» выберите функцию «БЕЗ ОТЖИМА».

5) Нажмите кнопку «ДОПОЛНИТЕЛЬНОЕ ПОЛОСКАНИЕ» для добавления полосканий. При пониженной скорости отжима прибор производит ряд щадящих полосканий и короткий отжим.

6) Выбор этой программы сокращает время и потребление воды и электроэнергии.

7) Стандартные программы для оценки класса энергопотребления] в соответствии с евродирективой 1061/2010 программы «ЭКОНОМ 60°C» и «ЭКОНОМ 40°C» являются эквивалентными стандартным программам «Хлопок 60°C» и «Хлопок 40°C». Это наиболее энергоэффективные программы для стирки этого типа белья нормальной степени загрязненности из хлопка в части экономии как электроэнергии, так и потребления воды.
Выбор этой программы обеспечивает хорошие результаты стирки и уменьшает потребление электроэнергии. Продолжительность программы стирки при этом увеличивается. В сочетании с программами экономичной стирки хлопка можно выбрать только продолжительность «Быстрая стирка».

6.1 Сертификат Woolmark



Компания Woolmark разрешила применять используемую в данной машине программу для стирки шерстяных вещей к изделиям компании Woolmark, пригодным для машинной стирки, при условии, что стирка соответствующих предметов одежды будет выполняться в соответствии с инструкциями на этикетках к этой одежде и указаниями изготовителя данной стиральной машины M1027
Символ Woolmark является сертификационным товарным знаком в Великобритании, Ирландии, Гонконге и Индии.

7. ПОКАЗАТЕЛИ ПОТРЕБЛЕНИЯ

При запуске программы на дисплее отображается продолжительность программы с учетом максимальной загрузки.
В ходе этапа стирки продолжительность программы вычисляется автоматически; она может значительно уменьшиться, если загрузка ниже максимальной (например, для программы Хлопок 60°C при максимальной загрузке в 6 продолжительность программы превышает 2 часа, в то время как при фактической загрузке в 1 кг продолжительность программы не превысит одного часа).
В то время как прибор вычисляет фактическую продолжительность программы, на дисплее мигает точка.

Приведенные в таблице данные являются ориентировочными. Они могут меняться в зависимости от количества и типа белья, температуры воды и окружающей температуры.

Программы	Загрузка (кг)	Потребление электроэнергии (кВт·ч)	Потребление воды (в литрах)	Приблизительная продолжительность программы (в минутах)	Остаточная влажность (%)[1)]
Хлопок 60°C	6	1.10	56	180	53
Хлопок 40°C	6	0.65	54	150	53
Синтетика 40°C	2.5	0.45	46	105	35
Деликатные ткани, 40°C	2.5	0.55	46	90	35
Шерсть/ручная стирка 30°C	1	0.35	50	70	30
Стандартные программы для хлопка					
Стандартная хлопок 60°C	6	0.96	45	240	53

Программы	Загрузка (кг)	Потребление электроэнергии (кВт·ч)	Потребление воды (в литрах)	Приблизительная продолжительность программы (в минутах)	Остаточная влажность (%)[1)]
Стандартная хлопок 60°C	3	0.62	37	149	53
Стандартная хлопок 40°C	3	0.50	37	136	53

1) По окончании фазы отжима.

В отключенном состоянии (Вт)	При оставлении во включенном состоянии (Вт)
0.48	0.48

Информация, приведенная в таблицах выше, соответствует постановлению комиссии ЕС 1015/2010 о директиве о введении в действие 2009/125/ЕС.

8. ПЕРЕД ПЕРВЫМ ИСПОЛЬЗОВАНИЕМ

Поместите в основное отделение дозатора средства для стирки небольшое количество средства для стирки. Не загружая в прибор одежды, выберите и запустите программу для стирки изделий из хлопка на максимальной температуре. Эта процедура удалит из барабана и бака какие бы то ни было загрязнения.

9. ЭКСПЛУАТАЦИЯ ПРИБОРА

1. Откройте водопроводный кран.
2. Вставьте вилку сетевого кабеля в розетку.
3. Включите прибор нажатием на кнопку 1 .
4. Поместите вещи в прибор.
5. Правильно выберите дозировку средства для стирки и добавок.
6. Выберите подходящую программу стирки в соответствии с типом одежды и степенью ее загрязненности.

9.1 Загрузка белья

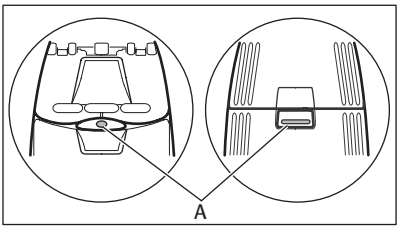

1. Откройте крышку прибора.
2. Нажмите на кнопку A (зависит от модели). Автоматически откроется барабан.
3. Загрузите белье. Не превышайте норму загрузки белья.

4. Закройте барабан и крышку стиральной машины.

Перед тем, как закрыть крышку прибора, убедитесь, что барабан закрыт как следует.

9.2 Добавление средства для стирки и добавок

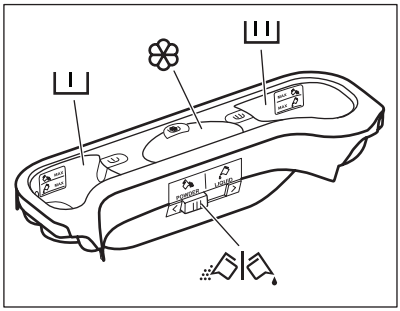

- Отмерьте количество средства для стирки и кондиционера для ткани.

	Отсек средства для стирки, используемого на этапе предварительной стирки. Отметки «МАКС» указывают на максимально допустимые уровни средства для стирки (порошкового или жидкого).
	Отсек средства для стирки, используемого на этапе стирки. Отметки «МАКС» указывают на максимально допустимые уровни средства для стирки (порошкового или жидкого).
	Отсек для жидких добавок (кондиционера для тканей, средства для подкрахмаливания). Отметка M указывает на максимальный уровень жидких добавок.
	Заслонка для порошкового или жидкого средства для стирки.

Жидкое или порошковое средство для стирки.

1.

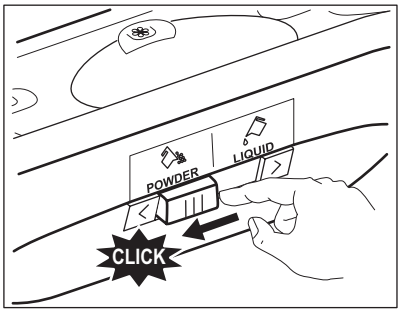

2.

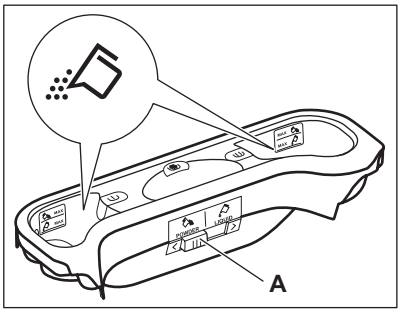

3.

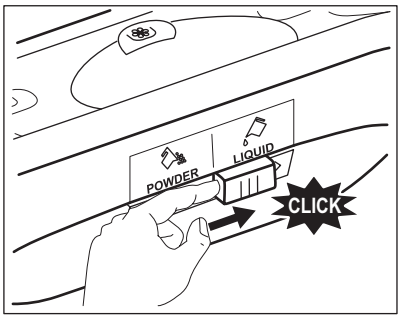

4.

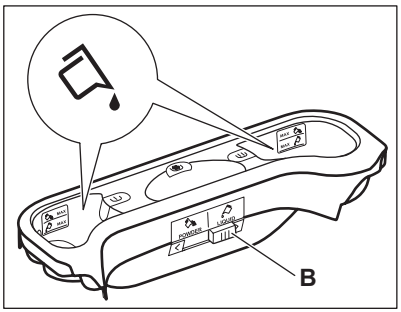

- Положение **A** для стирального порошка (заводская настройка).
- Положение **B** для жидкого средства для стирки.

При использовании жидкого средства для стирки:

– Не используйте гелеобразные или густые жидкие средства для стирки.

– Не превышайте максимальный уровень жидкого средства для стирки.

9.3 Настройка и запуск программы

1. Поверните селектор программ. При этом загорится индикатор соответствующей программы.
2. Индикатор кнопки 4 замигает красным.
3. На дисплее отобразится температура и скорость отжима по умолчанию. Для изменения температуры или скорости отжима нажмите на соответствующие кнопки.
4. Выберите функции из списка доступных для данной программы функций. Загорится индикатор выбранной функции, или на дисплее высветится соответствующий символ.
5. Нажмите кнопку 4 для запуска программы. Загорится индикатор кнопки 4 .

В ходе набора прибором воды на короткое время может включиться сливной насос.

Прибор автоматически регулирует время цикла в зависимости от типа загруженного белья для обеспечения максимального качества стирки в течение минимального периода времени. Примерно через 15 минут после пуска программы на дисплее отобразится новое значение времени.

9.4 Приостановка программы

1. Нажмите на кнопку 4 . Замигает индикатор.
2. Снова нажмите на кнопку 4 . Программы стирки продолжит работу.

9.5 Отмена программы

1. Для отмены программы и выключения прибора нажмите на кнопку 1 .
2. Для включения прибора снова нажмите на кнопку 1 . Теперь можно выбрать новую программу стирки.

Прибор не сливает воду.

9.6 Изменение выбранной функции

Ряд функций можно изменить до того, как они будут запущены.

1. Нажмите на кнопку 4 . Замигает индикатор.
2. Измените выбранную ранее функцию.

9.7 Установка задержки пуска.

1. Нажимайте на кнопку 5 до тех пор, пока на дисплее не отобразится нужное количество часов. При этом высветится соответствующий символ.
2. Нажмите кнопку 4 . Прибор начнет обратный отсчет времени до пуска.

   После завершения обратного отсчета произойдет автоматический запуск программы.

Перед нажатием на кнопку 4 , запускающей прибор, можно отменить или изменить время задержки пуска.

9.8 Отмена задержки пуска

1. Нажмите на кнопку 4 . Замигает соответствующий индикатор.
2. Многократным нажатием кнопки 5 добейтесь отображения на дисплее значка **0'**.
3. Нажмите на кнопку 4 . Начнется выполнение программы.

9.9 Откройте крышку

Во время выполнения программы или отсчета времени при отсрочке пуска крышка остается заблокированной.

Чтобы открыть крышку:

1. нажмите на кнопку 4 . Крышку можно открыть примерно через две минуты после остановки работы прибора. Символ блокировки дверцы при этом пропадет с дисплея.
2. Откройте крышку.
3. Закройте крышку и нажмите на кнопку 4 . Выполнение программы или отсчета времени отсрочки пуска продолжится.

Если температура или уровень воды в барабане слишком высоки, значок блокировки дверцы не пропадет с дисплея, и дверцу нельзя будет открыть. При необходимости открыть крышку проделайте следующее.

1. Выключите прибор.
2. Подождите несколько минут.
3. Убедитесь, что в барабане нет воды.

После выключения прибора необходимо заново задать программу.

9.10 По окончании программы

- Прибор автоматически завершит работу.
- Прозвучит звуковой сигнал.
- На дисплее высветится 0 .
- Индикатор 4 , встроенный в кнопку «Пуск/Стоп», погаснет.
- Крышку можно открыть примерно через две минуты после остановки работы прибора. Значок блокировки дверцы пропадет с дисплея.
- Для выключения прибора нажмите на кнопку 1 . Через пять минут после окончания программы стирки функция «АВТООТКЛЮЧЕНИЕ» автоматически выключит прибор.

При повторном включении прибора на дисплее отобразится последняя выбранная программа. Для выбора новой программы стирки поверните селектор программ.

- Выньте белье из прибора. Убедитесь, что барабан пуст.
- Оставьте дверцу приоткрытой для предотвращения образования плесени и неприятных запахов.
- Закройте водопроводный вентиль.

Программа стирки завершена, но работает программа «Остановка с водой в баке»:

– барабан регулярно совершает вращения для предотвращения образования складок на белье;
– дверца остается заблокированной.
– Чтобы открыть дверцу, необходимо слить воду.

Для слива воды:

1. При необходимости понизьте скорость отжима.
2. Нажмите на кнопку «Пуск/Пауза» 4 . Прибор произведет слив воды и отжим.
3. По окончании программы символ блокировки дверцы пропадет с экрана и дверцу можно будет открыть.
4. Выключите прибор.

Прибор автоматически произведет слив воды и отжим приблизительно через 18 часов.

10. ПОЛЕЗНЫЕ СОВЕТЫ

10.1 Загрузка белья

- Разделите белье на: белое белье, цветное белье, синтетику, тонкое деликатное белье и изделия из шерсти.
- Следуйте инструкциям, приведенным на ярлыках вещей с информацией по уходу за ними.
- Не стирайте одновременно белое и цветное белье.
- Некоторые цветные вещи могут линять при первой стирке. Рекомендуется в первый раз стирать их отдельно
- Застегните наволочки, закройте молнии, зацепите крючки, защелкните кнопки. Завяжите ремешки.
- Выньте из карманов все их содержимое и расправьте вещи.
- Выверните многослойные изделия, изделия из шерсти и вещи с аппликациями.
- Выведите стойкие пятна.
- При помощи специального средства для стирки отстирайте сильно загрязненные места.
- Соблюдайте осторожность при обращении с занавесками. Удалите крючки или поместите занавески в мешок для стирки или наволочку.
- Не стирайте в приборе:
  – белье с необработанными краями или разрезами;
  – бюстгальтеры "на косточках";
  – помещайте небольшие вещи в мешок для стирки.
- При крайне малой загрузке на этапе отжима может иметь место дисбаланс. В этом случае вручную распределите вещи в барабане и снова запустите этап отжима.

10.2 Стойкие пятна

Вода и средство для стирки могут не справиться с некоторыми пятнами. Такие загрязнения рекомендуется удалять до загрузки одежды в прибор. В продаже имеются специализированные средства для выведения пятен. Используйте пятновыводители, подходящие к конкретному типу пятен и ткани.

10.3 Средства для стирки и добавки

- Используйте только средства для стирки и добавки, предназначенные специально для стиральных машин.
- Не смешивайте разные средства для стирки.
- В целях сохранения окружающей среды не используйте средства для стирки в количествах, превышающих необходимые.
- Следуйте инструкциям, приведенным на упаковке данных средств.
- Выбирайте средства, подходящие для типа и цвета конкретной ткани,

температуры программы стирки и уровня загрязненности.

10.4 Рекомендации по экологичному использованию

Для заботы об окружающей среды и экономии воды и электроэнергии следуйте следующим инструкциям:

- при стирке белья обычной загрязненности выбирайте программу стирки, не включающую цикл предварительной стирки;
- всегда запускайте программу стирки при максимальной загрузке белья;
- при необходимости используйте пятновыводитель и выбирайте программу с более низкой температурой стирки;
- для того, чтобы правильно выбрать нужное количество средства для стирки, узнайте, какова жесткость воды в Вашей водопроводной сети.

10.5 Жесткость воды

Если вода в Вашем регионе имеет высокую или среднюю жесткость, рекомендуется использовать предназначенные для стиральных машин смягчители для воды. В регионах, где вода имеет низкую жесткость, использование смягчителя для воды не требуется.
Чтобы узнать уровень жесткости воды в Вашем регионе обратитесь местную службу контроля водоснабжения.
Следуйте инструкциям, приведенным на упаковке данных средств.
Единицы измерения жесткости воды:

- градусы по немецкому стандарту (°dH);
- градусы по французскому стандарту (°TH);
- ммоль/л (миллимоль на литр — международная единица жесткости воды);
- градусы по шкале Кларка.

Таблица жесткости воды

Уровень	Тип	Жесткость воды			
		°dH	°T.H.	ммоль/л	градусы Кларка
1	мягкая	0-7	0-15	0-1.5	0-9
2	средней жесткости	8-14	16-25	1.6-2.5	10-16
3	жесткая	15-21	26-37	2.6-3.7	17-25
4	очень жесткая	> 21	> 37	>3.7	>25

11. УХОД И ОЧИСТКА

ВНИМАНИЕ!

Перед очисткой прибора выньте вилку сетевого кабеля из розетки.

11.1 Удаление накипи

Вода содержит минеральные соли. При необходимости удаления накипи используйте смягчитель для воды. Используйте средства, специально предназначенные для стиральных машин. Следуйте инструкциям произво-

дителя, приведенным на упаковке данных средств.
Данную операцию следует производить отдельно от стирки белья.

11.2 Чистка наружных поверхностей

Для очистки прибора используйте только теплую воду с мылом. Насухо вытрите все поверхности.

ПРЕДУПРЕЖДЕНИЕ!
Не используйте составы на основе спирта, растворителей или химических веществ.

11.3 "Профилактическая стирка"

При использовании программ стирки при низкой температуре в барабане могут задерживаться остатки средства для стирки. Регулярно производите "профилактическую стирку". Для этот проделайте следующее:

- выньте белье из барабана;
- выберите программу стирки хлопка с наиболее высокой температурой;
- Используйте надлежащее количество стирального порошка с биодобавками.

После каждой стирки оставляйте дверцу открытой на определенное время во избежание образования плесени и выветривания неприятных запахов.

11.4 Дозатор моющего средства

Очистка дозатора средства для стирки:

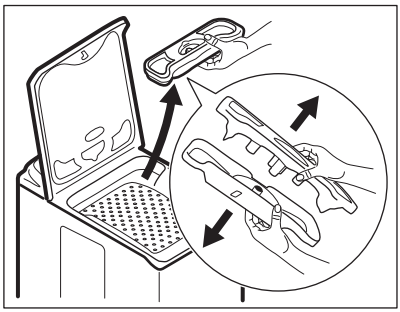

1. Извлеките дозатор средства для стирки и отделите две его части друг от друга;
2. промойте водой все детали дозатора;
3. соберите обе части дозатора средства для стирки в одно целое;
4. установите дозатор средства для стирки обратно на место.

11.5 Сливной фильтр

Регулярно проверяйте состояние сливного фильтра и не забывайте его очищать.

ВНИМАНИЕ!

- Выньте вилку сетевого кабеля из розетки.
- Не извлекайте фильтр во время работы прибора. Не производите очистку сливного фильтра, если в приборе находится горячая вода. Перед очисткой фильтра убедитесь, что вода холодная.

Очистка сливного фильтра:

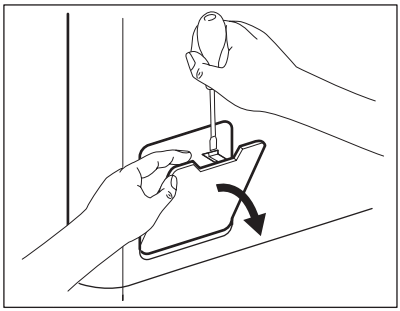

1. Откройте дверцу сливного фильтра.

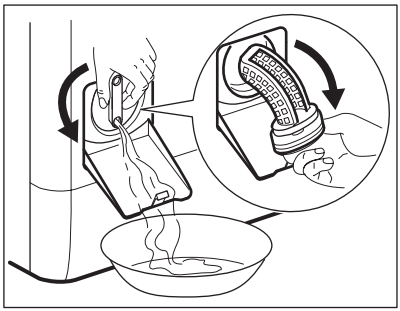

2. Подставьте под слив фильтра контейнер, чтобы собрать вытекающую воду. Поверните ручку фильтра в вертикальное положение.
3. Полностью поверните ручку и извлеките фильтр.
4. Удалите ворс и посторонние объекты.
5. Промойте фильтр водой.
6. Поместите фильтр обратно и закрутите его.
7. Затяните как следует, чтобы предотвратить протечку.
8. Закройте дверцу сливного фильтра.

11.6 Фильтры наливного шланга и наливного клапана

ВНИМАНИЕ!

- Выньте вилку сетевого кабеля из розетки.

Очистка фильтров наливного шланга:

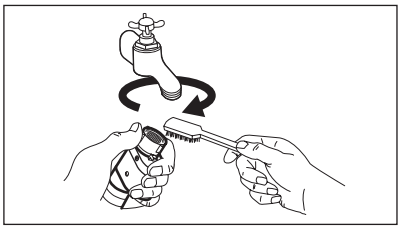

1. Закройте водопроводный вентиль.
2. Снимите наливной шланг с крана.
3. Прочистите фильтр шланга жесткой щеткой.

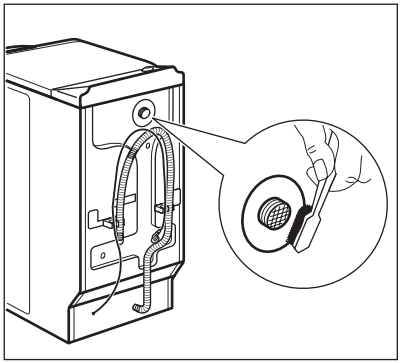

4. Снимите наливной шланг, подключенный к прибору сзади.
5. Прочистите фильтр наливного клапана жесткой щеткой или полотенцем.

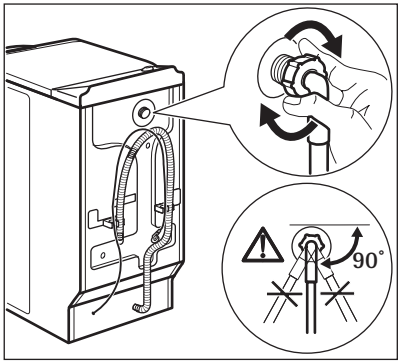

6. Подсоедините наливной шланг обратно. Во избежание утечек воды проверьте герметичность всех гидравлических соединений.
7. Откройте водопроводный кран.

11.7 Экстренный слив

В результате неисправности прибор может быть не в состоянии произвести слив воды.
В этом случае выполните действия1-3, описанные в разделе "Очистка сливного фильтра".
При необходимости очистите сам фильтр.
Установите дренажную трубу на место и закройте заслонку сливного фильтра.

11.8 Меры против замерзания

Если прибор установлен в месте, где температура может опускаться ниже 0°C, удалите из наливного шланга и сливного насоса оставшуюся там воду.

1. Закройте водопроводный вентиль и отсоедините наливной шланг.
2. Поместите конец наливного шланга в контейнер и дайте воде вытечь из шланга.
3. Выберите программу "Слив" и дайте ей проработать до конца.
4. Поверните селектор программ в положение "Стоп", чтобы отключить прибор от электропитания.
5. Отключите прибор от электросети.

ВНИМАНИЕ!
Перед тем, как вновь использовать прибор, убедитесь, что температура превышает 0°C. Производитель не несет ответственности за ущерб, вызванный низкими температурами.

12. ПОИСК И УСТРАНЕНИЕ НЕИСПРАВНОСТЕЙ

Прибор не запускается или останавливается во время работы.
Сначала попытайтесь найти решение проблемы (см. таблицу). Если решение не найдено, обратитесь в сервисный центр.

В случае ряда проблем прибором могут выдаваться звуковые сигналы, а на дисплее - высвечиваться коды ошибок:

- E10 - В прибор не поступает вода.
- E20 - Прибор не сливает воду.
- E40 - Дверца прибора открыта или не закрыта как следует.
- EF0 - Сработала система защиты от перелива.

ВНИМАНИЕ!
Перед выполнением проверки выключите прибор.

Неисправность	Возможная причина	Возможное решение
В прибор не поступает вода.	Закрыт водопроводный кран.	Откройте водопроводный кран.
	Поврежден наливной шланг.	Убедитесь, что наливной шланг не поврежден.
	Засорены фильтры в наливном шланге.	Произведите чистку фильтров. См. "Уход и очистка".
	Водопроводный вентиль забит грязью или накипью.	Прочистите водопроводный кран.
	Неправильно подключен наливной шланг.	Убедитесь в правильности подключения шланга.
	Давление воды слишком низкое.	Обратитесь в местную службу водоснабжения.
Прибор не сливает воду.	Поврежден сливной шланг.	Убедитесь, что сливной шланг не поврежден.
	Засорился фильтр сливного насоса.	Прочистите фильтр сливного насоса. См. "Уход и очистка".
	Неправильно подключен сливной шланг.	Убедитесь в правильности подключения шланга.
	Была выбрана программа стирки без этапа слива воды.	Задайте программу слива.
	Была выбрана функция "Остановка с водой в баке".	Задайте программу слива.
Дверца прибора открыта или не закрыта как следует.		Плотно закройте дверцу.

Неисправность	Возможная причина	Возможное решение
Сработала система защиты от перелива.		• Отключите прибор от электросети. • Закройте водопроводный вентиль. • Обратитесь в сервисный центр.
Не производится отжим.	Этап отжима отключен.	Задайте программу отжима.
	Засорился фильтр сливного насоса.	Прочистите фильтр сливного насоса. См. "Уход и очистка".
	Имеет место дисбаланс при отжиме.	Распределите вещи в барабане вручную и снова запустите этап отжима.
Программа не запускается.	Вилка сетевого шнура не вставлена в розетку.	Вставьте вилку в розетку.
	Перегорел предохранитель на домашнем распределительном щите.	Замените предохранитель.
	Не была нажата кнопка 4 .	Нажмите на кнопку 4 .
	Задана отсрочка пуска.	Чтобы немедленно начать выполнение программы, отмените отсрочку пуска.
	Включена функция "Защита от детей".	Отключите функцию "Защита от детей".
Вода на полу.	Имеют место протечки в местах подсоединения шлангов для воды.	Проверьте герметичность всех гидравлических соединений.
	Имеет место протечка из сливного насоса.	Проверьте герметичность установки фильтра сливного насоса.
	Поврежден сливной шланг.	Убедитесь, что наливной шланг не поврежден.
Невозможно открыть дверцу прибора.	Работает программа стирки.	Подождите, пока не завершится программа стирки.
	В барабане есть вода.	Выберите программу "Слив" или "Отжим".
Прибор издает необычный шум.	Прибор не выровнен как следует.	Отрегулируйте положение прибора по горизонтали. См. "Установка".

Неисправность	Возможная причина	Возможное решение
	Не были удалены элементы упаковки или транспортировочные болты.	Удалите упаковку и транспортировочные болты. См. "Установка".
	Загрузка слишком мала.	Добавьте в барабан еще белья.
Прибор набирает воду и тут же производит ее слив.	Конец сливного шланга расположен слишком низко.	Удостоверьтесь, что сливной шланг находится в нужном положении.
Цикл заканчивается быстрее, чем указано на дисплее.	Прибор может изменить время стирки сообразно конкретной загрузке белья.	См. Главу «Показатели потребления».
Цикл требует больше времени, чем указано на дисплее.	Несбалансированная загрузка белья увеличивает продолжительность работы.	Такое поведение прибора является нормой.
Результаты стирки неудовлетворительны.	Средства для стирки недостаточно много, или оно выбрано неверно.	Увеличьте количество моющего средства или используйте другое моющее средство.
	Перед стиркой белья не были выведены стойкие пятна.	Для выведения стойких пятен используйте специальные средства.
	Была неверно задана температура.	Убедитесь в правильности выбранной температуры.
	Превышена норма загрузки.	Уменьшите объем загрузки.

После проверки включите прибор. Выполнение программы продолжится с того момента, на котором она была прервана.
Если неисправность появится снова, обратитесь в сервисный центр.

Если на дисплее отображаются другие коды ошибок, обратитесь в сервисный центр.

13. ТЕХНИЧЕСКИЕ ДАННЫЕ

Габаритные размеры	Высота / Ширина / Глубина	400 / 890 / 600 мм
	Общая глубина	600 мм

Подключение к электросети:	Напряжение Общая мощность Предохранитель Частота	230 В 2200 Вт 10 А 50 Гц
Защита от проникновения твердых частиц и влаги обеспечивается защитной крышкой. Исключения: низковольтное оборудование не имеет защиты от влаги.		**IPX4**
Давление в водопроводной сети	Минимум	0,5 бар (0,05 МПа)
	Максимум	8 бар (0,8 МПа)
Водоснабжение 1)		Холодная вода
Максимальная загрузка	Хлопок	6 кг
Скорость отжима	Максимум	1200 об/мин

1) Присоедините наливной шланг к водопроводному крану с резьбой 3/4".

14. ОХРАНА ОКРУЖАЮЩЕЙ СРЕДЫ

Материалы с символом ♺ следует сдавать на переработку. Положите упаковку в соответствующие контейнеры для сбора вторичного сырья.
Принимая участие в переработке старого электробытового оборудования, Вы помогаете защитить окружающую среду и здоровье человека. Не выбрасывайте вместе с бытовыми отходами бытовую технику, помеченную символом . Доставьте изделие на местное предприятие по переработке вторичного сырья или обратитесь в свое муниципальное управление.

ME10

Дата производства данного изделия указана в серийном номере (serial number), где первая цифра номера соответствует последней цифре года производства, вторая и третья цифры номера – порядковому номеру недели. Например, серийный номер 11012345 означает, что изделие произведено на десятой неделе 2011 года.

ЗМІСТ

1. ІНФОРМАЦІЯ З ТЕХНІКИ БЕЗПЕКИ 31
2. ІНСТРУКЦІЇ З ТЕХНІКИ БЕЗПЕКИ 32
3. ОПИС ВИРОБУ 34
4. ПРИЛАДДЯ 34
5. ПАНЕЛЬ КЕРУВАННЯ 35
6. ПРОГРАМИ ПРАННЯ 38
7. ПОКАЗНИКИ СПОЖИВАННЯ 43
8. ПЕРЕД ПЕРШИМ КОРИСТУВАННЯМ 44
9. ВИКОРИСТАННЯ ПРИЛАДУ 44
10. КОРИСНІ ПОРАДИ 47
11. ДОГЛЯД ТА ЧИСТКА 49
12. УСУНЕННЯ ПРОБЛЕМ 52
13. ТЕХНІЧНА ІНФОРМАЦІЯ 55

ДЛЯ ВІДМІННОГО РЕЗУЛЬТАТУ

Дякуємо, що обрали цей прилад AEG. Ми створили його для бездоганної роботи протягом багатьох років, за інноваційними технологіями, які допомагають робити життя простішим - ці властивості, які можна й не знайти в звичайних приладах. Будь ласка, приділіть декілька хвилин, аби прочитати, як отримати найкраще від цього приладу.

Звертайтеся на наш веб-сайт:

Поради з використання, брошури, інструкції з усунення несправностей, сервісна інформація:
www.aeg.com

Зареєструйте виріб, щоб отримати покращене обслуговування:
www.aeg.com/productregistration

Придбання приладдя, витратних матеріалів та оригінальних запчастин для вашого приладу:
www.aeg.com/shop

РОБОТА З КЛІЄНТАМИ ТА СЕРВІСНЕ ОБСЛУГОВУВАННЯ

Рекомендується використовувати оригінальні запчастини.
При звертанні до сервісного центру необхідно мати наступну інформацію.
Її можна знайти на табличці з технічними даними. Модель, номер виробу, серійний номер.

Увага! Важлива інформація з техніки безпеки.

Загальна інформація та рекомендації

Екологічна інформація

Може змінитися без оповіщення.

1. ІНФОРМАЦІЯ З ТЕХНІКИ БЕЗПЕКИ

Перед установкою та експлуатацією приладу слід уважно прочитати інструкцію користувача. Виробник не несе відповідальності за пошкодження, що виникли через неправильне встановлення або експлуатацію. Інструкції з користування приладом слід зберігати з метою користування в майбутньому.

1.1 Безпека дітей і вразливих осіб

⚠ **Попередження!**
Існує ризик задушення, ушкоджень чи втрати працездатності.

- Діти від 8 років, особи з обмеженими фізичними, сенсорними чи розумовими здібностями й особи без відповідного досвіду та знань можуть користуватися цим приладом лише під наглядом або після проведення інструктажу стосовно безпечного користування приладом і пов'язаних ризиків.
- Не дозволяйте дітям гратися з приладом.
- Пакувальні матеріали слід тримати в недоступному для дітей місці.
- Усі миючі засоби слід тримати в недоступному для дітей місці.
- Не допускайте дітей та домашніх тварин до відчинених дверцят приладу.
- Якщо прилад оснащено захистом від доступу дітей, рекомендується його увімкнути.
- Не можна доручати чищення або технічне обслуговування приладу дітям без відповідного нагляду.

1.2 Загальні правила безпеки

- Перш ніж виконувати технічне обслуговування, вимкніть прилад і вийміть вилку з розетки.
- Не змінюйте технічні характеристики приладу.

- Дотримуйтесь максимального обсягу завантаження 6 кг (див. розділ «Таблиця програм»
- У разі пошкодження кабелю живлення зверніться для його заміни до виробника, сервісного центру чи іншої кваліфікованої особи. Робити це самостійно небезпечно.
- Мінімальний робочий тиск води має становити 0,5 бар (0,05 МПа), а максимальний — 8 бар (0,8 МПа)
- Килим не повинен закривати вентиляційні отвори в основі приладу (за наявності).
- Прилад слід підключати до водопроводу за допомогою нових наборів шлангів, що постачаються. Повторно використовувати старі набори шлангів не можна.

2. ⚠ ІНСТРУКЦІЇ З ТЕХНІКИ БЕЗПЕКИ

2.1 Установка

- Перед встановленням приладу потрібно видалити всі транспортувальні болти і пакувальні матеріали.
- Збережіть транспортувальні болти. Коли ви знову переміщуватимете прилад, необхідно буде заблокувати барабан.
- Не встановлюйте і не використовуйте пошкоджений прилад.
- Не встановлюйте та не користуйтеся приладом у приміщеннях, де температура опускається нижче 0 °C.
- Дотримуйтеся інструкцій, що постачаються разом із приладом.
- Переконайтеся, що підлога, де буде встановлено прилад, є рівною, міцною, чистою та зможе витримати вплив високої температури.
- Не встановлюйте прилад у місцях, де не можна повністю відкрити дверцята приладу.
- Прилад важкий, тому будьте обережні, пересуваючи його. Обов'язково одягайте захисні рукавички.
- Забезпечте, щоб повітря могло вільно циркулювати між приладом і підлогою.
- Відрегулюйте ніжки для забезпечення необхідної відстані між приладом та килимом.

Підключення до електромережі

⚠ **Попередження!**
Існує небезпека пожежі й ураження електричним струмом.

- Прилад повинен бути заземленим.
- Переконайтеся, що електричні параметри на табличці з технічними даними відповідають параметрам електромережі. У разі невідповідності слід звернутися до електрика.
- Завжди користуйтеся правильно встановленою протиударною розеткою.

- Не використовуйте розгалужувачі, перехідники й подовжувачі.
- Під час встановлення приладу пильнуйте, щоб не пошкодити кабель живлення і штепсель. Якщо кабель електроживлення необхідно замінити, цю процедуру мають виконувати фахівці з нашого Центру технічного обслуговування.
- Вмикайте штепсель у розетку лише після завершення установки. Переконайтесь, що після установки є вільний доступ до розетки електроживлення.
- Не тягніть за кабель живлення, щоб відключити прилад від електромережі. Тягніть тільки за штепсельну вилку.
- Не торкайтеся кабелю живлення чи штепсельної вилки вологими руками.
- Цей прилад відповідає директивам ЄЕС.

Підключення до водопроводу

- Стежте за тим, щоб не пошкодити шланги водопостачання.
- Прилад слід підключати до водопроводу за допомогою нових наборів шлангів, що постачаються. Старі набори шлангів використовувати вдруге не можна.
- Перш ніж підключити прилад до нових труб або до труб, якими не користувалися впродовж довгого часу, слід зачекати, поки потік води стане прозорим.
- При першому користуванні приладом слід запевнитися, що ніде не витікає вода.

2.2 Користування

Попередження!
Існує ризик отримання травм, ураження струмом, пожежі, опіків або пошкодження приладу.

- Цей прилад призначений лише для домашнього використання.
- Не змінюйте технічні характеристики приладу.
- Дотримуйтеся інструкцій з безпеки, що зазначені на упаковці миючого засобу.
- Не кладіть займисті речовини чи предмети, змочені в займистих речовинах, усередину приладу, поряд з ним або на нього.
- Подбайте про те, щоб у білизні не залишалося металевих предметів.
- Не підставляйте під прилад ємність для збору води в разі можливого протікання. Звертайтеся до сервісної служби за інформацією про аксесуари, які дозволяється використовувати.

2.3 Догляд і чищення

Попередження!
Є ризик травмування або пошкодження приладу.

- Перш ніж виконувати технічне обслуговування, вимкніть прилад і вийміть вилку з розетки.
- Не використовуйте воду з пульверизатора або пар для чищення приладу.
- Протріть прилад вологою м’якою ганчіркою. Застосовуйте лише нейтральні миючі засоби. Не застосовуйте абразивні засоби, абразивні серветки, розчинники або металеві предмети.

2.4 Утилізація приладу

1. Витягніть штепсельну вилку з електричної розетки.
2. Відріжте кабель живлення і викиньте його.
3. Видаліть клямку дверцят. Це завадить дітям або домашнім тваринам зачинитися всередині приладу. Існує ризик задушення (лише для приладів з фронтальним завантаженням).

Цей продукт по змісту небезпечних речовин відповідає вимогам Технічного регламенту обмеження використання деяких небезпечних речовин в електричному та електронному обладнанні (постанова Кабінета Міністрів України №1057 від 3 грудня 2008р.)

3. ОПИС ВИРОБУ

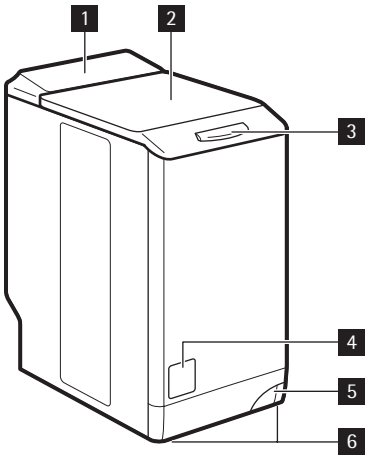

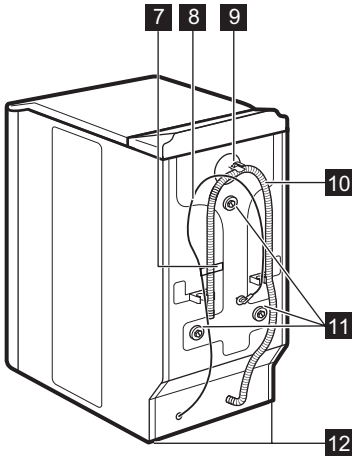

1 Панель керування
2 Кришка
3 Кнопка кришки
4 Дверцята фільтра
5 Важіль для переміщення приладу
6 Регульовані ніжки
7 Табличка з технічними даними
8 Кабель живлення
9 Впускний клапан
10 Зливний шланг
11 Транспортувальні болти
12 Ніжки для вирівнювання приладу

4. ПРИЛАДДЯ

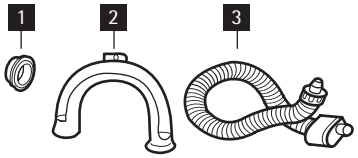

1 **Пластиковий ковпачок**

Для закриття отвору на задній стороні корпусу після зняття транспортувального болта.

2 **Пластикова напрямна для шланга**

Для при'єднання зливного шлангу на краю раковини.

3 **Шланг подачі води із запобіганням переливанню**

Для попередження можливого протікання.

5. ПАНЕЛЬ КЕРУВАННЯ

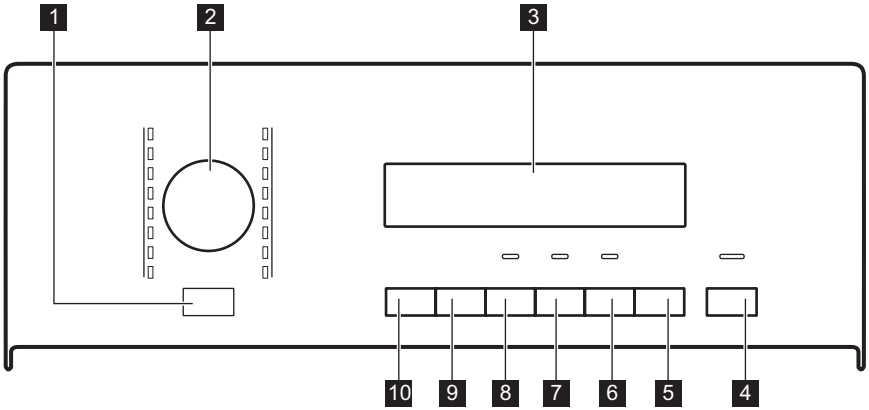

1 Кнопка увімкнення/вимкнення
2 Перемикач програм
3 Дисплей
4 Кнопка «Пуск/Пауза»
5 Кнопка відкладеного запуску
6 Кнопка «Економія часу»
7 Кнопка «Рідкий миючий засіб»
8 Кнопка «Плямовиведення»
9 Кнопка «Віджимання»
10 Кнопка температури °C

5.1 Кнопка On/Off (Увімк./Вимк.) 1

Натисніть цю кнопку, щоб увімкнути або вимкнути прилад. При увімкненні приладу лунає звуковий сигнал.

Функція AUTO Stand-by автоматично вимикає прилад для зниження споживання електроенергії у наступних випадках.

- Приладом не користувались протягом 5 хвилин до натиснення кнопки 4 .
  - Усі налаштування скасовано.
  - Натисніть кнопку 1 , щоб знову увімкнути прилад.
  - Знову встановіть програму прання та усі можливі опції.
- Через 5 хвилин після закінчення програми прання. Див. розділ «Після завершення виконання програми»

5.2 Перемикач програм 2

Поверніть цей перемикач для встановлення програми. Засвітиться відповідний індикатор програми.

5.3 Дисплей 3



На дисплеї відображається наступна інформація:

A	• Максимальна температура програми.	
B	• Швидкість віджимання програми, встановлена за умовчанням. • Символи «Без віджимання»[1] та «Полоскання без зливу».	
C	• Символи на дисплеї.[2]	
	Символи	Опис
		Фаза прання
		Фази полоскання
		Фаза віджимання
		Захист від доступу дітей
		Додаткове полоскання
		Коли світиться цей символ, дверцята приладу відчинити не можна. Дверцята приладу можна відчинити, після того як символ згасне. **Якщо програму завершено, але символ продовжує світитися:** • у барабані залишилася вода; • активована функція «Полоскання без зливу».
		Відкладений запуск
D	• Час програми Після початку програми час почне зменшуватися з кроком 1 хвилина. • Відкладений запуск Після натиснення кнопки відкладеного запуску на дисплеї відобразиться час відкладеного запуску. • Коди аварійних сигналів Якщо в приладі виникла несправність, на дисплеї відображаються наведені нижче коди попереджень. Див. розділ «Усунення проблем». • Err Це повідомлення протягом декількох секунд відображається на дисплеї в наступних випадках. – Ви встановлюєте функцію, що не підходить до обраної програми. – Ви змінюєте програму під час її виконання. Блимає індикатор кнопки «Пуск/Пауза» 4 . • 0 Виконання програми завершилося.	

[1] Тільки для програми «Віджимання/злив».

2) Символи з'являються на дисплеї при встановлення відповідної фази або функції.

5.4 Кнопка Старт/Пауза 4

Натисніть кнопку 4 , щоб розпочати або перервати виконання програми.

5.5 Кнопка відкладеного запуску 5

Натисніть кнопку 5 , щоб відкласти запуск програми на період від 30 хвилин до 20 годин.

5.6 Кнопка «Економія часу» 6

Натисніть кнопку 6 , щоб зменшити тривалість програми.

- Натисніть один раз, щоб встановити «Скорочену тривалість», для прання речей із легким забрудненням.
- Натисніть двічі, щоб встановити «Надзвичайно швидко», для прання майже незабруднених речей.

Деякі програми приймають лише одну з цих двох функцій.

5.7 Кнопка «Рідкий миючий засіб» 7

Натисніть кнопку 7 , щоб виконати прання з використанням рідкого миючого засобу.

5.8 Кнопка «Плямовиведення» 8

Натисніть кнопку 8 , щоб додати до програми фазу виведення плям. Використовуйте цю функцію під час прання речей, що містять плями, які складно видалити.
При встановленні цієї функції додайте засіб для видалення плям у відділення .

Ця функція збільшує тривалість програми прання.
Ця функція не може застосовуватися при температурах нижче 40°C.

5.9 Кнопка «Віджим» 9

Використовуйте цю кнопку для:

- Зменшення максимальної швидкості фази віджимання при встановленні програми.

На дисплеї відображаються лише швидкості віджиму, доступні для встановленої програми.

- Вимкніть фазу віджимання.
- Увімкніть функцію «Полоскання без зливу». Встановлюйте цю функцію для попередження зминання тканин. Прилад не зливає воду після закінчення програми.

– – –	Фаза віджиму вимкнена.
	Активовано функцію «Полоскання без зливу».

5.10 Кнопка температури 10

Натисніть кнопку 10 , щоб змінити температуру, встановлену за промовчанням.

- -	= холодна вода

5.11 Функції звукових сигналів

Ви почуєте звуковий сигнал при:

- Увімкненні приладу.
- Вимкненні приладу.
- Натисненні кнопок.
- Завершенні програми.
- Виникненні несправності у приладі.

Для**деактивації/активації** звукових сигналів одночасно натисніть та утримуйте протягом 6 секунд кнопку 5 і кнопку 6 .

У випадку деактивації звукових сигналів, вони будуть вмикатись лише при натисненні вами кнопок та у разі виникнення несправностей.

5.12 Функція захисту від доступу дітей

Ця функція не дозволяє дітям гратись з панеллю управління.

- Для активації цієї функції одночасно натисніть і утримуйте кнопки 9 і 10 , доки на дисплеї не з'явиться символ .
- Для деактивації цієї функції одночасно натисніть і утримуйте кнопки 9 і 10 , доки символ не згасне.

Цю функцію можна увімкнути:

- Перед натисненням кнопки Старт/Пауза 4 : прилад не можна увімкнути.
- Після натиснення кнопки Старт/Пауза 4 : всі кнопки та перемикач програм деактивовані.

5.13 Постійна функція додаткового полоскання

Завдяки цій функції, функція додаткового полоскання буде постійно увімкнена при встановленні нової програми.

- Для **активації** цієї функції одночасно натисніть кнопку 7 і кнопку 8 , доки на дисплеї не з'явиться символ .
- Для **деактивації** цієї функції одночасно натисніть кнопку 7 і кнопку 8 , доки символ не згасне.

6. ПРОГРАМИ ПРАННЯ

Програма Температура	Тип завантаження Максимальне завантаження	Опис циклу	Функції
Бавовняні речі 95° — холодне прання	Білі й кольорові бавовняні речі середнього ступеня забруднення. макс. 6 кг	Прання Полоскання Тривале віджимання	ЗМЕНШЕННЯ ШВИДКОСТІ ВІДЖИМАННЯ ПОЛОСКАННЯ БЕЗ ЗЛИВУ ВИВЕДЕННЯ ПЛЯМ[1)] РІДКИЙ МИЮЧИЙ ЗАСІБ ДОДАТКОВЕ ПОЛОСКАННЯ ЕКОНОМІЯ ЧАСУ[2)]
Бавовна + попереднє прання 95° — холодне прання	Білі й кольорові бавовняні речі з високим ступенем забруднення. макс. 6 кг	Попереднє прання Прання Полоскання Тривале віджимання	ЗМЕНШЕННЯ ШВИДКОСТІ ВІДЖИМАННЯ ПОЛОСКАННЯ БЕЗ ЗЛИВУ РІДКИЙ МИЮЧИЙ ЗАСІБ ДОДАТКОВЕ ПОЛОСКАННЯ ЕКОНОМІЯ ЧАСУ[2)]

Програма Температура	Тип завантаження Максимальне завантаження	Опис циклу	Функції
dB Дуже тихо 95° — холодне прання	Білі й кольорові бавовняні речі середнього ступеня забруднення. макс. 6 кг	Прання Полоскання Після завершення програми вода залишається в баку	ВИВЕДЕННЯ ПЛЯМ[1)] РІДКИЙ МИЮЧИЙ ЗАСІБ ДОДАТКОВЕ ПОЛОСКАННЯ ЕКОНОМІЯ ЧАСУ[2)]
Синтетика 60° — холодне прання	Вироби із синтетичних або змішаних тканин із середнім ступенем забруднення. макс. 2,5 кг	Прання Полоскання Нетривале віджимання	ЗМЕНШЕННЯ ШВИДКОСТІ ВІДЖИМАННЯ ПОЛОСКАННЯ БЕЗ ЗЛИВУ ВИВЕДЕННЯ ПЛЯМ[1)] РІДКИЙ МИЮЧИЙ ЗАСІБ ДОДАТКОВЕ ПОЛОСКАННЯ ЕКОНОМІЯ ЧАСУ[2)]
Синтетика + попереднє прання 60° — холодне прання	Вироби із синтетичних або змішаних тканин із високим ступенем забруднення. макс. 2,5 кг	Попереднє прання Прання Полоскання Нетривале віджимання	ЗМЕНШЕННЯ ШВИДКОСТІ ВІДЖИМАННЯ ПОЛОСКАННЯ БЕЗ ЗЛИВУ РІДКИЙ МИЮЧИЙ ЗАСІБ ДОДАТКОВЕ ПОЛОСКАННЯ ЕКОНОМІЯ ЧАСУ[2)]
Полегшене прасування[3)] 60° — холодне прання	Вироби із синтетичних тканин із середнім ступенем забруднення. макс. 1 кг	Прання Полоскання Нетривале віджимання	ЗМЕНШЕННЯ ШВИДКОСТІ ВІДЖИМАННЯ ПОЛОСКАННЯ БЕЗ ЗЛИВУ РІДКИЙ МИЮЧИЙ ЗАСІБ ДОДАТКОВЕ ПОЛОСКАННЯ ЕКОНОМІЯ ЧАСУ[2)]

Програма Температура	Тип завантаження Максимальне завантаження	Опис циклу	Функції
Тонка білизна 40° — холодне прання	Вироби з делікатних тканин, наприклад акрилу, віскози та поліестеру, із середнім ступенем забруднення. макс. 2,5 кг	Прання Полоскання Нетривале віджимання	ЗМЕНШЕННЯ ШВИДКОСТІ ВІДЖИМАННЯ ПОЛОСКАННЯ БЕЗ ЗЛИВУ ВИВЕДЕННЯ ПЛЯМ[1)] РІДКИЙ МИЮЧИЙ ЗАСІБ ДОДАТКОВЕ ПОЛОСКАННЯ ЕКОНОМІЯ ЧАСУ[2)]
Вовна/шовк 40° — холодне прання	Вироби з вовни, які можна прати в машині. Спеціальна програма для делікатних тканин із символом «ручне прання» на етикетці. макс. 1 кг	Прання Полоскання Нетривале віджимання	ЗМЕНШЕННЯ ШВИДКОСТІ ВІДЖИМАННЯ ПОЛОСКАННЯ БЕЗ ЗЛИВУ РІДКИЙ МИЮЧИЙ ЗАСІБ
Віджимання/злив[4)]	Усі тканини Максимальне завантаження залежить від типу білизни.	Злив води Фаза віджимання з максимальною швидкістю.	ЗМЕНШЕННЯ ШВИДКОСТІ ВІДЖИМАННЯ БЕЗ ВІДЖИМАННЯ
Полоскання	Усі тканини.	Одне полоскання з допоміжною фазою віджимання	ЗМЕНШЕННЯ ШВИДКОСТІ ВІДЖИМАННЯ ПОЛОСКАННЯ БЕЗ ЗЛИВУ РІДКИЙ МИЮЧИЙ ЗАСІБ ДОДАТКОВЕ ПОЛОСКАННЯ[5)]

Програма Температура	Тип завантаження Максимальне завантаження	Опис циклу	Функції
 Занавіски 40° — холодне прання	Програма для прання занавісок. Автоматично додаються фази попереднього прання для очищення занавісок від пилу. У відділенні для попереднього прання не повинно бути миючого засобу. макс. 2,5 кг	Попереднє прання Прання Полоскання Нетривале віджимання	ЗМЕНШЕННЯ ШВИДКОСТІ ВІДЖИМАННЯ ПОЛОСКАННЯ БЕЗ ЗЛИВУ РІДКИЙ МИЮЧИЙ ЗАСІБ ДОДАТКОВЕ ПОЛОСКАННЯ
 Джинсові речі 60° — холодне прання	Будь-які вироби з джинсової тканини. Трикотажні вироби з високотехнологічних матеріалів. макс. 3 кг	Прання Полоскання Нетривале віджимання	ЗМЕНШЕННЯ ШВИДКОСТІ ВІДЖИМАННЯ ПОЛОСКАННЯ БЕЗ ЗЛИВУ РІДКИЙ МИЮЧИЙ ЗАСІБ ДОДАТКОВЕ ПОЛОСКАННЯ ЕКОНОМІЯ ЧАСУ[2)]
 Швидке інтенсивне прання 60° - 40°	Швидке прання застосовується для білих і кольорових (зі стійким фарбуванням) речей із бавовни та змішаних волокон із низьким ступенем забруднення. макс. 2,5 кг	Прання Полоскання Тривале віджимання	ЗМЕНШЕННЯ ШВИДКОСТІ ВІДЖИМАННЯ ПОЛОСКАННЯ БЕЗ ЗЛИВУ РІДКИЙ МИЮЧИЙ ЗАСІБ ДОДАТКОВЕ ПОЛОСКАННЯ
20 Min. - 3 kg 20 хв., 3 кг 40° - 30°	Вироби з бавовняних і синтетичних тканин із низьким ступенем забруднення або один раз ношені вироби.	Прання Полоскання Нетривале віджимання	ЗМЕНШЕННЯ ШВИДКОСТІ ВІДЖИМАННЯ РІДКИЙ МИЮЧИЙ ЗАСІБ
Super Eco[6)] Супер Еко Холодне прання	Змішані тканини (бавовна та синтетика). макс. 3 кг	Прання Полоскання Нетривале віджимання	ЗМЕНШЕННЯ ШВИДКОСТІ ВІДЖИМАННЯ ПОЛОСКАННЯ БЕЗ ЗЛИВУ РІДКИЙ МИЮЧИЙ ЗАСІБ ДОДАТКОВЕ ПОЛОСКАННЯ

Програма Температура	Тип завантаження Максимальне завантаження	Опис циклу	Функції
Еко[7] 60° - 40°	Білі й кольорові бавовняні речі, що не линяють, із середнім ступенем забруднення. макс. 6 кг	Прання Полоскання Тривале віджимання	ЗМЕНШЕННЯ ШВИДКОСТІ ВІДЖИМАННЯ ПОЛОСКАННЯ БЕЗ ЗЛИВУ ВИВЕДЕННЯ ПЛЯМ РІДКИЙ МИЮЧИЙ ЗАСІБ ДОДАТКОВЕ ПОЛОСКАННЯ ЕКОНОМІЯ ЧАСУ[2]

1) Функція ВИВЕДЕННЯ ПЛЯМ не може застосовуватися при температурах нижче 40°C.

2) Якщо ви двічі натиснули кнопку 6 (надшвидке прання), то рекомендується зменшити завантаження. Прилад можна завантажити повністю, однак результати прання будуть гіршими.

3) Обережне прання та віджимання без зминання білизни. Прилад виконує додаткові цикли полоскання.

4) Стандартна фаза віджимання для виробів із бавовни. Встановіть швидкість віджимання. Переконайтеся, що вона відповідає типу білизни. Щоб вибрати лише програму ЗЛИВ, установіть функцію БЕЗ ВІДЖИМАННЯ.

5) Натисніть кнопку ДОДАТКОВЕ ПОЛОСКАННЯ, щоб додати цикли полоскання. Якщо задано низьку швидкість віджимання, прилад обережно полоще білизну та виконує короткий цикл віджимання.

6) Встановіть цю програму для скорочення часу прання та економії електроенергії й води.

7) (Стандартні програми для показників, зазначених на ярлику енергоспоживання.) Згідно з директивою 1061/2010, «Еко 60°C» та «Еко 40°C» є, відповідно, «стандартною програмою для прання бавовни за температури 60°C» і «стандартною програмою для прання бавовни за температури 40°C». Це найбільш ефективні програми з точки зору споживання електроенергії та води для прання бавовняних виробів із середнім ступенем забруднення.
Установіть цю програму, щоб отримати гарний результат прання з меншими витратами електроенергії. Час програми прання подовжується. Для програм економного прання бавовни можна встановлювати лише тривалість «Надзвичайно швидко».

6.1 Сертифікат Woolmark



Цикл прання вовни в цій машині був схвалений компанією Woolmark Company для прання виробів Woolmark, за умови що одяг перуть згідно з інструкціями на етикетці, а також із інструкціями, що їх надає виробник машини. M1027
У Великобританії, Ірландії, Гонконзі та Індії символ Woolmark є торговим знаком.

7. ПОКАЗНИКИ СПОЖИВАННЯ

Коли програма розпочинається, на дисплеї відображається її тривалість при максимальному завантаженні.
У процесі прання тривалість програми розраховується автоматично і може бути суттєво скорочена, якщо вага завантаженої білизни менша максимально допустимої (наприклад, «Бавовна 60°C»: максимальне завантаження 6 кг, тривалість програми перевищує 2 години; реальне завантаження 1 кг, тривалість програми менше 1 години).
Під час розрахунку реальної тривалості програми на дисплеї приладу блимає крапка.

Дані в цій таблиці приблизні. Фактичні значення залежать від різних факторів, наприклад: кількості й типу білизни, води й температури навколишнього середовища.

Програми	Завантаження (кг)	Споживання електроенергії (кВт-г)	Споживання води (л)	Приблизна тривалість програми (хв)	Залишковий рівень вологи (%)[1]
Бавовна 60 °C	6	1.10	56	180	53
Бавовна 40 °C	6	0.65	54	150	53
Синтетика 40 °C	2.5	0.45	46	105	35
Делікатні тканини 40 °C	2.5	0.55	46	90	35
Вовна/Ручне прання 30 °C	1	0.35	50	70	30
Стандартні програми для бавовни					
Стандартна 60 °C бавовна	6	0.96	45	240	53
Стандартна 60 °C бавовна	3	0.62	37	149	53
Стандартна 40 °C бавовна	3	0.50	37	136	53

[1] Наприкінці фази віджимання.

Режим «Вимкн.» (Вт)	Режим «Залиш. увімкн.» (Вт)
0.48	0.48

Інформація, наведена в таблицях вище, відповідає положенням норми Європейської комісії 1015/2010 і директиві 2009/125/ЕС.

8. ПЕРЕД ПЕРШИМ КОРИСТУВАННЯМ

Додайте невелику кількість миючого засобу у відділення для основного прання дозатору миючого засобу. Встановіть та запустіть програму для прання бавовни при найвищій температурі без білизни. Це видалить весь можливий бруд з барабану та баку.

9. ВИКОРИСТАННЯ ПРИЛАДУ

1. Відкрийте водопровідний кран.
2. Включіть прилад у розетку.
3. Натисніть кнопку 1 , щоб увімкнути прилад.
4. Покладіть білизну в прилад.
5. Додайте належну кількість миючого засобу та добавок.
6. Встановіть та запустіть необхідну програму прання, що відповідає типу білизни і ступеню її забруднення.

9.1 Завантаження білизни

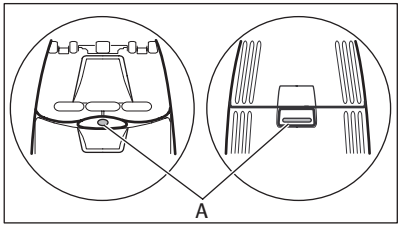

1. Відкрийте кришку приладу.
2. Натисніть кнопку A (в залежності від моделі). Барабан відкривається автоматично.
3. Завантажте білизну. Переконайтесь, що ви поклали не занадто багато білизни в барабан.
4. Закрийте барабан та кришку пральної машини.

Перед тим, як закрити кришку приладу, переконайтесь, що ви правильно закрили барабан.

9.2 Використання миючих засобів та добавок

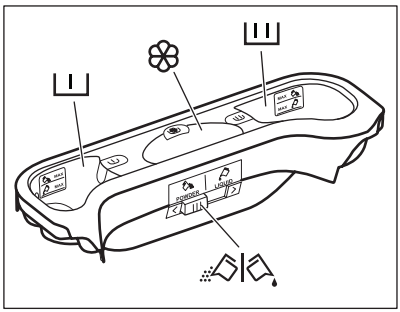

- Відмірте необхідну кількість миючого засобу і кондиціонера для тканин.

I	Відділення миючого засобу для фази попереднього прання. MAX — максимальний рівень наповнення миючого засобу (рідкого чи порошкового).
II	Відділення миючого засобу для фази прання. MAX — максимальний рівень наповнення миючого засобу (рідкого чи порошкового).
	Відділення для рідких добавок (пом'якшувач, крохмаль). M — максимальний рівень, до якого можна наливати рідкі добавки.
	Клапан для порошкового чи рідкого миючого засобу.

Рідкий або порошковий миючий засіб

1.

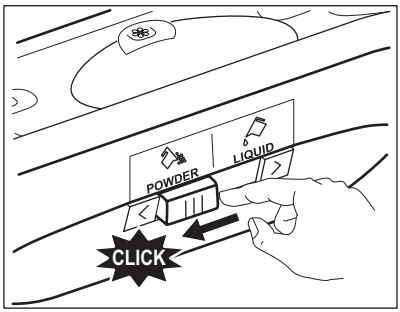

2.

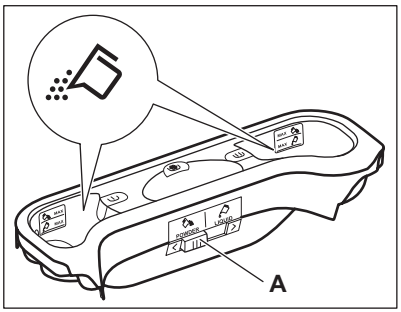

3.

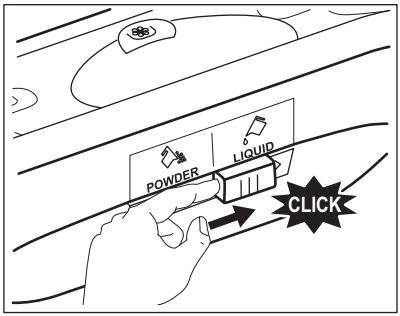

4.

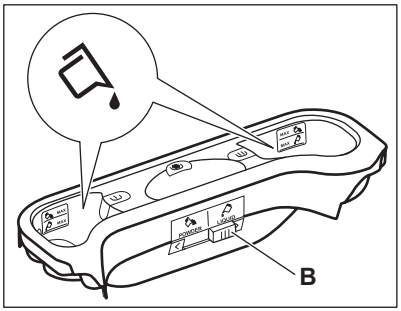

- Положення **A** для порошкового миючого засобу (заводська настройка).
- Положення **B** для рідкого миючого засобу.

Коли використовується рідкий миючий засіб:

– не користуйтеся гелевими чи густими рідкими миючими засобами;

– не наливайте рідину вище максимальної позначки.

9.3 Встановлення і запуск програми

1. Поверніть перемикач програм. Засвітиться відповідний індикатор програми.
2. Індикатор кнопки 4 миготить червоним.
3. На дисплеї відображається температура та швидкість віджиму за промовчанням. Щоб змінити температуру та/або швидкість віджиму, натисніть відповідні кнопки.
4. Встановіть доступні функції. Засвітиться індикатор встановленої функції або на дисплеї відобразиться відповідний символ.
5. Натисніть кнопку 4 , щоб розпочати виконання програми. Світиться індикатор кнопки 4 .

Зливний насос може працювати протягом короткого часу, коли прилад наповнюється водою.

Прилад автоматично обчислює тривалість циклу з урахуванням завантаженої білизни, забезпечуючи відмінний результат прання за мінімальний час. Приблизно через 15 хвилин після запуску програми на дисплеї з'явиться нове значення часу.

9.4 Переривання програми

1. Натисніть кнопку 4 . Заблимає індикатор.
2. Натисніть ще раз кнопку 4 . Програма прання продовжується.

9.5 Скасування програми

1. Натисніть кнопку 1 , щоб скасувати програму та вимкнути прилад.
2. Натисніть ще раз кнопку 1 , щоб увімкнути прилад. Тепер можна встановити нову програму прання.

Прилад не зливає воду.

9.6 Зміна функції

Можна змінювати лише деякі функції перед тим, як вони почнуть виконуватись.

1. Натисніть кнопку 4 . Заблимає індикатор.
2. Змініть встановлену функцію.

9.7 Встановлення відкладеного запуску

1. Натисніть кнопку 5 кілька разів, доки на дисплеї не відобразиться кількість хвилин або годин. Засвітиться відповідний символ.
2. Натисніть кнопку 4 , прилад почне зворотній відлік часу відкладеного запуску.

   Після закінчення зворотного відліку автоматично запуститься програма прання.

До запуску приладу шляхом натиснення кнопки 4 встановлений відкладений запуск можна скасувати або змінити.

9.8 Скасування відкладеного запуску

1. Натисніть кнопку 4 . Заблимає відповідний індикатор.
2. Натисніть кнопку 5 кілька разів, доки на дисплеї не відобразиться **0'**.
3. Натисніть кнопку 4 . Програма запуститься.

9.9 Відкрийте кришку

Під час виконання програми або відкладеного запуску кришка заблокована.

Щоб відкрити кришку:

1. Натисніть кнопку 4 . Кришку можна відкрити через 2 хвилини після зупинки приладу. Символ замку дверцят на дисплеї згасає.
2. Відкрийте кришку

3. Закрийте кришку і натисніть кнопку 4 . Виконання програми або відкладеного запуску продовжується.

Якщо температура та рівень води в барабані занадто високі, символ замку дверцят продовжує горіти, і кришку відчинити не можна. За необхідності виконайте наступні дії, щоб відчинити кришку.

1. Вимкніть прилад.
2. Зачекайте кілька хвилин.
3. Переконайтесь, що в барабані немає води.

Якщо прилад вимикається, необхідно знову встановити програму.

9.10 Після завершення програми

- Прилад зупиняє свою роботу автоматично.
- Лунають звукові звукові сигнали.
- На дисплеї з'являється символ 0 .
- Індикатор кнопки Старт/Пауза 4 згасає.
- Кришку можна відкрити через 2 хвилини після зупинки приладу. Символ замку дверцят згасає.
- Натисніть кнопку 1 , щоб вимкнути прилад. Через п'ять хвилин після завершення програми прання функція АВТОМАТИЧНЕ ВИМКНЕННЯ автоматично вимикає прилад.

При повторному включенні приладу на дисплеї відображається кінець останньої встановленої програми. Поверніть перемикач програм, щоб встановити новий цикл.

- Вийміть білизну з приладу. Переконайтеся, що барабан порожній.
- Тримайте дверцята злегка відчиненими для запобігання утворення плісняви та неприємних запахів.
- Перекрийте кран, через який подається вода.

Якщо програму прання завершено, але символ «Полоскання без зливу» продовжує світитись:

– Барабан обертається для попередження зминання білизни.
– Дверцята залишаються заблокованими.
– Щоб відкрити дверцята, необхідно злити воду.

Щоб злити воду:

1. За необхідності встановіть швидкість віджимання.
2. Натисніть кнопку Старт/Пауза 4 . Прилад зливає воду та здійснює віджимання.
3. Після завершення програми та згасання символу замку дверцят можна відкрити дверцята
4. Вимкніть прилад.

Прилад автоматично зливає воду та здійснює віджимання приблизно через 18 годин.

10. КОРИСНІ ПОРАДИ

10.1 Завантаження білизни

- Розподіліть білизну за наступними типами: біле, кольорове, синтетика, делікатні вироби та вовна.
- Дотримуйтесь вказівок щодо прання, наведених на етикетках з догляду одягу.
- Не періть білі та кольорові речі разом.
- Деякі кольорові речі можуть линяти під час першого прання. Рекомендується перші рази прати їх окремо.
- Наволочки застебніть на ґудзики, застебніть «блискавки», гачки та кнопки. Застебніть ремені.
- Звільніть кишені та розправте одяг.
- Виверніть навиворіт багатошарові тканини, вовняні вироби та одяг з фарбованими зображеннями.
- Видаліть складні плями.

- Періть із спеціальним миючим засобом речі із сильними плямами.
- Будьте обережні при пранні фіранок. Зніміть усі гачки або покладіть фіранки у мішок для прання чи наволочку.
- Не можна прати в приладі:
  - Білизну з непідшитими краями або розірвану білизну
  - Бюстгальтери з «кісточками».
  - Для прання маленьких речей користуйтесь мішками для прання.
- Завантаження дуже малої кількості білизни може призвести до дисбалансу під час фази віджиму. В такому випадку розподіліть речі в барабані вручну та знову увімкніть цикл віджиму.

10.2 Стійкі плями

Для видалення деяких плям води та миючого засобу не достатньо. Рекомендуємо видаляти ці плями перед тим, як класти речі в прилад. Можна користуватись спеціальними засобами для видалення плям. Користуйтесь спеціальним засобом для видалення плям, що застосовується до відповідного типу плям та тканини.

10.3 Миючі засоби та добавки

- Застосовуйте лише миючі засоби та добавки, призначені для використання в пральних машинах.
- Не використовуйте одночасно миючі засоби різних типів.
- З метою захисту навколишнього середовища не використовуйте миючі засоби в понаднормових кількостях.
- Дотримуйтесь інструкцій, наведених на упаковці цих засобів.
- Використовуйте засоби, що підходять для типу та кольору тканини, температури програми і рівня забруднення.

10.4 Екологічні рекомендації

Аби допомогти довкіллю, використовувати менше води та електроенергії, дотримуйтесь наведених нижче вказівок:

- Для прання білизни із середнім ступенем забруднення встановлюйте програму без фази попереднього прання.
- Завжди запускайте програму прання при максимальному завантаженні білизни.
- За необхідності користуйтесь засобом для видалення плям при встановленні програми з низькою температурою прання.
- Перевірте жорсткість води у вашому домі для використання правильної кількості миючого засобу.

10.5 Жорсткість води

Якщо жорсткість води в вашій місцевості висока або середня, рекомендується користуватись засобом для пом'якшення води для пральних машин. В місцевостях з м'якою водою немає потреби використовувати засіб для пом'якшення води.
Щоб дізнатись жорсткість води у вашій місцевості, зверніться до місцевих органів, що відповідають за водопостачання.
Дотримуйтесь інструкцій, наведених на упаковці цих засобів.
Існують наступні еквівалентні шкали виміру жорсткості води.

- Німецькі градуси (°dH).
- Французькі градуси (°TH).
- ммоль/л (мілімоль на літр — міжнародна одиниця жорсткості води).
- Градуси Кларка.

Таблиця жорсткості води

Рівень	Тип	Жорсткість води			
		°dH	°T.H.	ммоль/л	Кларк
1	м'яка	0-7	0-15	0-1.5	0-9

Рівень	Тип	Жорсткість води			
		°dH	°T.H.	ммоль/л	Кларк
2	середня	8-14	16-25	1.6-2.5	10-16
3	жорстка	15-21	26-37	2.6-3.7	17-25
4	дуже жорстка	> 21	> 37	>3.7	>25

11. ДОГЛЯД ТА ЧИСТКА

Попередження!

Від'єднайте прилад від мережі електроживлення перед його очищенням.

11.1 Видалення накипу

Вода, яку ми використовуємо містить солі кальцію. У випадку необхідності, користуйтесь пом'якшувачем води для видалення вапняного нальоту. Застосовуйте спеціальний засіб, призначений для використання в пральній машині. Дотримуйтесь інструкцій, наведених на упаковці виробника. Видаляйте вапняний наліт окремо від прання білизни.

11.2 Чищення зовнішніх поверхонь

Очищайте прилад лише теплою мильною водою. Витріть насухо усі поверхні.

Обережно!
Не користуйтесь спиртом, розчинниками чи хімічними продуктами.

11.3 Холосте прання

При користуванні програмами з низькою температурою прання в барабані може залишатись певна кількість миючого засобу. Регулярно проводьте холосте прання. Для цього:

- Вийміть білизну з барабана.
- Встановіть програму для бавовни з найвищою температурою
- Додайте належну кількість порошкового миючого засобу з біологічними властивостями.

Після кожного прання тримайте дверцята відчиненими протягом певного часу для попередження утворення плісняви та появи неприємних запахів.

11.4 Дозатор миючого засобу

Щоб очистити дозатор:

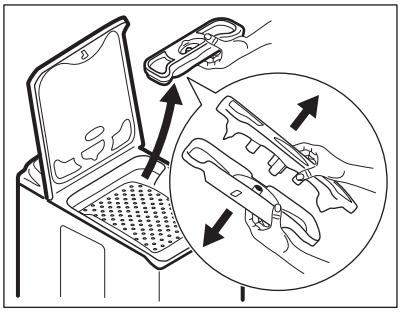

1. Зніміть дозатор миючого засобу та роз'єднайте дві частини.
2. Промийте всі частини водою.
3. З'єднайте дві частини дозатору миючого засобу.
4. Вставте на місце дозатор миючого засобу.

11.5 Зливний фільтр

Регулярно перевіряйте зливний фільтр та переконайтесь, що він чистий.

Попередження!

- Витягніть штепсельну вилку з електричної розетки.
- Не знімайте фільтр під час роботи приладу. Не очищуйте зливний фільтр, якщо вода в приладі гаряча. Зачекайте, доки вода охолоне перш, ніж очищувати зливний фільтр.

Щоб очистити зливний фільтр:

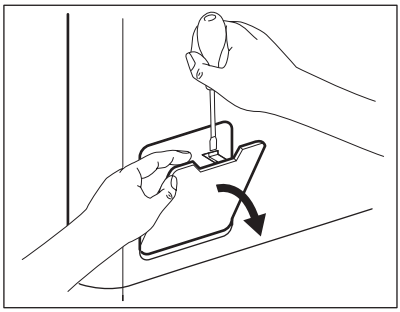

1. Відкрийте дверцята зливного фільтра.

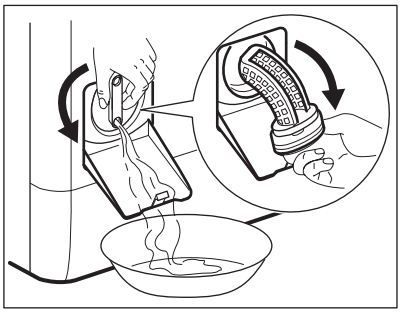

2. Поставте миску чи іншу ємність під отвором для зливного фільтру для збирання води, що витікає. Обертайте фільтр, доки він не займе вертикальне положення.
3. Повністю поверніть фільтр та зніміть його.
4. Видаліть ворс та інші предмети.
5. Промийте фільтр водою.
6. Встановіть його на місце на закрутіть.
7. Подбайте про те, щоб фільтр був правильно закручений. Це потрібно, щоб запобігти витіканню води.
8. Закрийте дверцята зливного фільтра.

11.6 Фільтр шлангу подачі води та фільтр клапана

Попередження!

- Витягніть штепсельну вилку з електричної розетки.

Для чищення фільтрів шланга подачі води виконайте наступні дії.

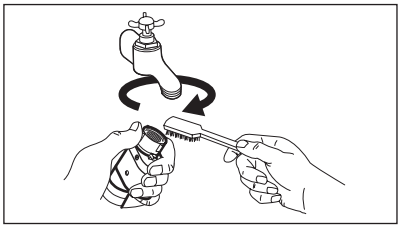

1. Перекрийте кран, через який подається вода.
2. Зніміть шланг подачі води від крана.
3. Прочистіть фільтр шланга за допомогою жорсткої щітки.

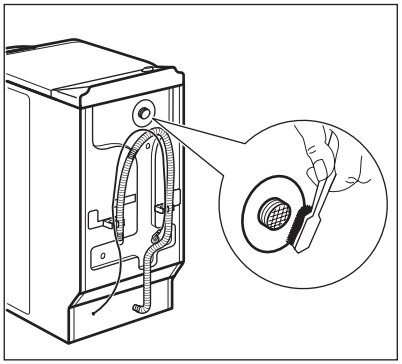

4. Зніміть шланг подачі води позаду приладу.
5. Прочистіть фільтр у клапані за допомогою жорсткої щітки або рушника.

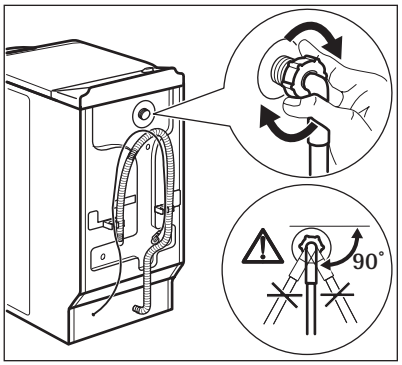

6. Встановіть на місце шланг подачі води. Подбайте про те, щоб муфти були добре затягнуті. Це потрібно, щоб запобігти витіканню води.
7. Відкрийте водопровідний кран.

11.7 Екстрене зливання

Через несправність прилад не може зливати воду.
В такому випадку виконайте кроки (1) - (3) розділу «Щоб очистити зливний фільтр».
У разі потреби, очистіть фільтр.

Встановіть на місце трубку для зливання та закрийте кришку зливного фільтру.

11.8 Запобіжні заходи проти замерзання

Якщо прилад встановлюється в місці, де температура може бути нижчою 0

°C, злийте воду, що залишилась у шлангу подачі води та зливному шлангу.

1. Перекрийте кран і від'єднайте шланг подачі води.
2. Встановіть кінець шлангу подачі води в миску або іншу ємність та зачекайте, доки вода витече зі шланга.
3. Виберіть програму «Злив» і дозвольте їй відпрацювати до кінця циклу.
4. Поверніть перемикач програм у положення «Стоп» і від'єднайте прилад від мережі електроживлення.
5. Від'єднайте прилад від електромережі.

Попередження!
Перш, ніж знову користуватись приладом, переконайтесь, що температура вища 0 °C. Виробник не несе відповідальності за збитки, спричинені низькими температурами.

12. УСУНЕННЯ ПРОБЛЕМ

Прилад не запускається або зупиняється під час роботи.
Спершу спробуйте знайти рішення проблеми в таблиці. Якщо вам це не вдається, звертайтеся до сервісного центру.

При виникненні деяких проблем лунають звукові сигнали, а на дисплеї відображається код попередження:

- E10 — У прилад не надходить вода.
- E20 — Прилад не зливає воду.
- E40 - Дверцята приладу відчинені або зачинені неправильно.
- EF0 — Працює пристрій, що запобігає переливанню води.

Попередження!
Вимкніть прилад, перш ніж виконувати перевірку.

Проблема	Можлива причина	Можливе рішення
Прилад не заповнюється водою.	Водопровідний кран закрито.	Відкрийте водопровідний кран.
	Шланг подачі води пошкоджений.	Переконайтеся, що шланг подачі води не має пошкоджень.
	Заблоковані фільтри шлангу подачі води.	Очистіть фільтри. Дивіться розділ «Догляд та чистка».
	Водопровідний кран забився брудом або вкрився вапняним нальотом.	Почистіть водопровідний кран.
	Шланг подачі води приєднано неправильно.	Переконайтеся, що шланг приєднаний належним чином.
	Тиск води занадто низький.	Зверніться до місцевої водопровідної служби.
Прилад не зливає воду.	Зливний шланг пошкоджений.	Переконайтеся, що зливний шланг не має пошкоджень.

Проблема	Можлива причина	Можливе рішення
	Заблокований фільтр зливного шлангу.	Очистіть фільтр зливного шлангу. Дивіться розділ «Догляд та чистка».
	Зливний шланг приєднано неправильно.	Переконайтеся, що шланг приєднаний належним чином.
	Встановлено програму прання без фази зливу.	Оберіть програму зливу.
	Активовано функцію «Полоскання без зливу».	Оберіть програму зливу.
Дверцята приладу відчинені або зачинені неправильно.		Правильно закрийте дверцята.
Працює пристрій, що запобігає переливанню води.		• Від'єднайте прилад від електромережі. • Перекрийте кран, через який подається вода. • Зверніться у сервісний центр.
Фаза віджиму не працює.	Фаза віджиму вимкнена.	Оберіть програму віджиму.
	Заблокований фільтр зливного шлангу.	Очистіть фільтр зливного шлангу. Дивіться розділ «Догляд та чистка».
	Проблеми із рівномірним розподіленням завантаженої білизни.	Розподіліть речі в барабані вручну та знову увімкніть цикл віджиму.
Програма не запускається.	Кабель живлення не підключений до електромережі.	Вставте вилку кабелю в розетку.
	Перегорів запобіжник на електричному щиті.	Замініть запобіжник.
	Не натиснуто кнопку 4 .	Натисніть кнопку 4 .
	Встановлено відкладений запуск.	Щоб негайно запустити програму, скасуйте відкладений запуск.
	Увімкнено функцію «Захист від доступу дітей».	Вимкніть функцію захисту від доступу дітей.
На підлозі – вода.	Протікання із з'єднань шлангу подачі води чи зливного шлангу.	Переконайтеся в тому, що з'єднання міцно затягнуті.

Проблема	Можлива причина	Можливе рішення
	Протікання із зливного насосу.	Переконайтеся в тому, що фільтр зливного насосу щільно прилягає.
	Зливний шланг пошкоджений.	Переконайтеся, що шланг подачі води не має пошкоджень.
Дверцята приладу не відчиняються.	Виконується програма прання.	Зачекайте, доки закінчиться програма прання.
	У барабані залишилась вода.	Встановіть програму зливу або віджиму.
Під час роботи приладу чути незвичний шум.	Прилад погано вирівняний.	Відрегулюйте рівень приладу. Зверніться до розділу «Установка».
	Не знята упаковка та/або транспортні болти.	Зніміть упаковку та/або транспортні болти. Зверніться до розділу «Установка».
	Недостатнє завантаження.	Додайте більше білизни в барабан.
Прилад наповнюється водою та відразу зливає її.	Кінець зливного шланга розташовано надто низько.	Переконайтесь, що зливний шланг правильно встановлений.
Цикл триває менше, ніж вказано на дисплеї.	Прилад обчислює час з урахуванням завантаження.	Див. розділ «Показники споживання».
Цикл триває довше, ніж вказано на дисплеї.	Нерівномірне завантаження білизни збільшує тривалість програми.	Це нормальна поведінка приладу.
Результати прання незадовільні.	Використовується непідходящий миючий засіб або миючого засобу недостатньо.	Збільште кількість миючого засобу або використовуйте інший.
	Перед пранням не було видалено стійкі плями.	Обробляйте стійкі плями плямовивідником.
	Установлено неправильну температуру прання.	Переконайтеся, що встановлено належну температуру прання.
	Занадто багато білизни.	Зменште кількість завантаженої білизни.

Після перевірки увімкніть прилад. Виконання програми продовжується з того моменту, коли вона була перервана.

Якщо проблема виникає знову, зверніться до сервісного центру.
Якщо з'являються інші коди помилок, зверніться до сервісного центру.

13. ТЕХНІЧНА ІНФОРМАЦІЯ

Розміри	Ширина/висота/глибина	400/890/600 мм
	Загальна глибина	600 мм
Підключення до електромережі:	Напруга Загальна потужність Запобіжник Частота струму	230 В 2200 Вт 10 А 50 Гц
Клас захисту від проникнення твердих часток і вологи, що забезпечується захисним кожухом, за винятком випадків, коли низьковольтне обладнання не має захисту від вологи		**IPX4**
Тиск у мережі водопостачання	Мінімальний	0,5 бар (0,05 МПа)
	Максимальний	8 бар (0,8 МПа)
Подача води [1)]		Холодна вода
Максимальне завантаження	Бавовна	6 кг
Швидкість віджимання	Максимальна	1200 об/хв

[1)] Приєднайте впускний шланг до водопровідного крана з нарізкою 3/4 дюйма.

14. ОХОРОНА ДОВКІЛЛЯ

Здавайте на повторну переробку матеріали, позначені відповідним символом ♺ . Викидайте упаковку у відповідні контейнери для вторинної сировини.
Допоможіть захистити навколишнє середовище та здоров'я інших людей і забезпечити вторинну переробку електричних і електронних приладів. Не викидайте прилади, позначені відповідним символом 🗑 , разом з іншим домашнім сміттям.
Поверніть продукт до заводу із вторинної переробки у вашій місцевості або зверніться до місцевих муніципальних органів влади.

www.aeg.com/shop



108843400-A-172013

CE

AEG

perfekt in form und funktion