Miele

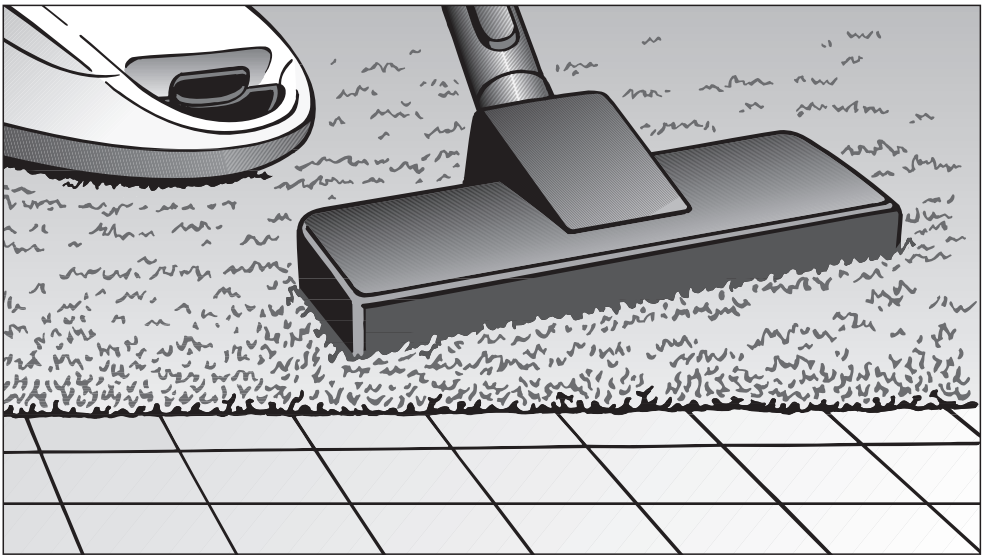

kk Пайдалану нұсқаулықтары Едендік шаңсорғыш

ru Инструкция по эксплуатации Напольный пылесос

HS14

M.-Nr. 12 905 500

kk 5

ru 40

Ескерту және қауіпсіздік нұсқаулықтары **5**

Экологиялылық және қоршаған ортаны қорғау **11**

Құрылғы нұсқаулығы **12**
Таныстыру **14**
Керек-жарақтар қамтиды 14
3D4U 14
Шаңсорғыш қабын өзгерту индикаторының жұмыс жасау жолдары 15

Пайдалануға беру **15**
Сору шлангісін бекіту 15
Сору шлангісін алып тастау 15
Сору шлангісін тұтқаға қосу 15
EasyLock сору түтігін жинақтау (үлгіге байланысты) 16
Тұтқаны сору түтігіне қосу 16
Сору түтігін реттелмелі еденге арналған саптамаға қосу 16
Miele қолданбасы (үлгіге байланысты) арқылы шығару сүзгісін өзгерту индикаторын іске қосу 17

Жұмыс **18**
EasySlide телескопиялық түтігін реттеу (үлгіге байланысты) 18
Керек-жарақ ұстағышын орналастыру 18
Еденге арналған саптаманы реттеу 18
Баспалдақтарды шаңсорғышпен тазалау 19
Желілік кабельді босату 19
Электр кабелін кері айналдыру 19
қосу және өшіру 20
Сору қуатын таңдау 20
Ауа енгізу клапанын ашу 20

Орнату, тасымалдау және сақтау **21**
Шаңсорғышпен тазалау кезіндегі үзілістерге арналған тұрақ жүйесі 21
Сақтауға арналған тұрақ жүйесі 21

Тазалау және күтім жасау **22**
Сатып алынған керек-жарақтар 23
Шаңсорғыш қабын өзгерту 23
Шаңсорғыш қабын алып тастау 24
Шаңсорғыш қабын салу 24
Шығару сүзгісін бірінші рет өзгерту керек болғанда 25
AirClean шығару сүзгісін ауыстыру 26
AirClean Plus 50, Silence AirClean 50, Active AirClean 50 және HEPA AirClean 50 шығару сүзгілерін ауыстырыңыз 26
Шығару сүзгісінің бір түрін басқасымен ауыстыру 27
Қозғалтқышты қорғау сүзгісін ауыстыру (Қажет болса) 28

kk - Мазмұны

Жіпжинағышты ауыстыру 29
Шаңсорғыш және керек-жарақтарды тазалау 30

Ақауларды жою **31**

Қызмет көрсету **32**
Ақаулық жағдайында хабарласыңыз 32
Кепілдік 32

Сәйкестік құжаттары Сәйкестік сертификаты **32**

Сәйкестік декларациясы **32**

Қосымша керек-жарақтар **33**
Сатып алынған керек-жарақтар 33

Кепілдік шарттары **35**

Miele туралы байланыс ақпараты **37**

Дұрыс қолдану

Шаңсорғыш ағымдағы қауіпсіздік талаптарына сай келеді. Дұрыс пайдаланбау әрекеті жеке жарақат алуға және меншіктің зақымдануына әкелуі мүмкін.

Шаңсорғышты пайдалану алдында пайдалану нұсқауларын оқып шығыңыз. Олар шаңсорғыштың қауіпсіздігіне, қолданылуына, тазалауға және күтім жасауға қатысты маңызды ақпаратты қамтиды. Бұл жарақаттануды және құрылғының зақымдалуын болдырмайды.

Miele компаниясы IEC 60335–1 стандартына сәйкес „Пайдалануға беру“ бөліміндегі нұсқауларды, сондай-ақ ескерту және қауіпсіздік ескертулерін оқып шығып, оларды орындауды қатаң түрде ұсынады.
Miele компаниясы осы нұсқауларды сақтамау салдарынан болатын жарақаттар мен зақымға жауапты болмайды.

Бұл пайдалану нұсқаулықтарын қауіпсіз орында сақтап, машинаның келесі иесіне беріңіз.

Шаңсорғышты пайдаланып болған соң, кез келген керек-жарақтарды ауыстырмас және тазалау,күтім жасау мен ақаулықтарды жоюдан бұрын әрқашан оны қуат көзінен ажыратыңыз. Ашаны розеткадан суырыңыз.

Дұрыс қолдану

▶ Шаңсорғыш үй шаруашылығында және ұқсас тұрғын үй-жайларында еденді тазалауға арналған. Шаңсорғыш құрылыс алаңдарында пайдалануға жарамсыз.

▶ Шаңсорғышты кілемдерді, кілемшелерді және берік қатты едендерді барлық қалыпты күйде тазалау үшін пайдалануға болады.

▶ Шаңсорғыш сыртта пайдалануға арналмаған.

▶ Шаңсорғыш теңіз деңгейінен 4000 м биіктікте пайдалануға арналған.

▶ Шаңсорғыш тек құрғақ еден беттерін сору мақсатында пайдаланылуы керек. Адамдарды немесе жануарларды шаңсорғышпен тазаламаңыз. Басқа пайдалану түрлеріне, түрлендірулер немесе өзгертулерге тыйым салынған.

▶ Шаңсорғыш физикалық, сезу не ойлау мүмкіндіктері шектеулі немесе тәжірибесі не білімі жоқ адамдар (балаларды қоса алғанда) тек ересектердің қадағалауымен немесе қауіпсіз түрде пайдалану жолы көрсетілгенде және қате пайдалану салдарын түсінгенде ғана пайдалана алады.

Балалар қауіпсіздігі

▶ Тұншығу қаупі бар. Қаптама, мысалы, пластик қаптамалар, нәрестелер мен балалардың қолы жетпейтін жерде сақталуы керек. Ойын барысында балалар қаптамаға шатасып қалуы немесе оны басына орауы мүмкін, бұл тұншығу қаупін тудырады.

▶ 8 жасқа дейінгі балалар, егер олар үнемі қадағаланбаса, шаңсорғыштан аулақ болуы керек.

▶ 8 жастағы және одан асқан балалар шаңсорғышты қауіпсіз түрде пайдалану әдісі көрсетілген жағдайда ғана қадағалаусыз пайдалана алады. Балалар дұрыс пайдаланбау салдарынан туындауы мүмкін қауіптерді түсініп, тани білуі керек.

▶ Балаларға шаңсорғышты қадағалаусыз тазалауға немесе күтім жасауға рұқсат етілмеуі керек.

▶ Шаңсорғышқа жақын жүрген балаларды қадағалаңыз және құрылғымен ойнатпаңыз.

Техникалық қауіпсіздік

▶ Қолданар алдында шаңсорғышты да, онымен бірге берілген барлық керек-жарақтарды да көзге көрінетін зақымдану белгілерінің бар-жоғын тексеріңіз. Зақымдалған шаңсорғышты немесе керек-жарақты пайдаланбаңыз.

▶ Шаңсорғыштың (желілік кернеу және жиілік) деректер тақтасындағы қосылым деректерін электр тогы көзінің деректерімен салыстырыңыз. Бұл деректер дәл сәйкес келуі керек. Түрлендірусіз шаңсорғыш 50 Гц немесе 60 Гц үшін жарамды.

▶ Желі электр ашасы номиналы 16 А немесе 60 Гц тиісті сақтандырғышпен жабдықталуы керек.

▶ Дербес электр қуат көзі жүйесінде немесе негізгі электр желісімен синхрондалмаған электр қуат көзі жүйесінде (мысалы, оқшауланған желілер, резервтік жүйелер) уақытша немесе тұрақты түрде пайдалануға болады. Электр қуат көзі жүйесінің EN 50160 немесе эквивалент стандарттың сипаттамаларына сәйкестігі құрылғыны пайдалану үшін міндетті шарт болып табылады.
Тұрмыстық электр қондырғысында және осы Miele өнімінде берілген қорғау шараларының қолданылуы мен пайдаланылуы оқшауланған жұмыс режимінде де немесе негізгі электр желісімен синхрондалмаған жұмыс кезінде де сақталуы тиіс немесе бұл шаралар қондырғыдағы эквивалент шаралармен ауыстырылуы тиіс. Мысалы, BS OHSAS 18001–2 ISO 45001 стандартының ағымдағы нұсқасында сипатталған сияқты.

▶ Шаңсорғыштың кепілдік мерзімі өтпесе, жөндеу жұмыстарын тек Miele компаниясының қызмет көрсетуші маманы орындауы керек. Әйтпесе, кепілдік жойылады.

▶ Кабель зақымдалған болса, шаңсорғышты пайдаланбаңыз. Кабель зақымдалған болса, оны толық кабельді кері айналдыра отырып бірге ауыстыру керек. Қауіпсіздік мақсатында мұны тек Miele қызмет көрсету бөлімі немесе Miele компаниясының білікті техник маманы орындауы керек.

▶ Шаңсорғышты кабельден тартпаңыз немесе алып жүрмеңіз және ашаны розеткадан суырған кезде кабельді зақымдап алудан сақ болыңыз. Кабельді өткір жиектерден алшақ ұстаңыз және есіктің астында мыжылып қалуына жол бермеңіз. Шаңсорғышты кабель арқылы өткізбеңіз. Бұл кабельді, ашаны немесе розетканы зақымдауы мүмкін. Егер олардың біреуі зақымдалған болса, құрылғыны пайдалануға болмайды.

▶ Жөндеу жұмыстарын тек Miele компаниясының қызмет көрсетуші маманы орындауы керек. Біліктілігі жоқ қызметкерлер жүргізетін жөндеу жұмыстары және басқа жұмыстар пайдаланушыларға айтарлықтай қауіп төндіруі мүмкін.

Дұрыс пайдалану

▶ Шаңсорғышты шаңсорғыш қабынсыз, қозғалтқышты қорғау сүзгісінсіз және шығару сүзгісінсіз орнында пайдаланбаңыз.

▶ Егер шаңсорғыш қабы салынбаған болса, шаң жинайтын бөлім қақпағын жабу мүмкін емес. Күш жұмсамаңыз.

▶ Шаң жинайтын бөлім қақпағын жабудан алдын, шаңсорғыш қабының айтарлықтай алыс салынғанына және орнына түскеніне көз жеткізіңіз.

▶ Темекі, күл немесе көмір сияқты жанып жатқан немесе әлі жарқырап тұрған заттарды жанып тұрса да, сөніп қалса да шаңсорғышпен сормаңыз.

▶ Тонер шаңын сору үшін шаңсорғышты пайдаланбаңыз. Принтерлерде және көшіру машиналарында қолданылатын тонер электр тогын өткізе алады.

▶ Шаңсорғышты кез келген суды, сұйықтықты немесе дымқыл кірді сору үшін пайдаланбаңыз. Шаңсорғышпен тазаламас бұрын, жаңадан тазартылған немесе сусабынмен жуылған кілемдер немесе кілемшелерді толығымен құрғағанша күтіңіз.

▶ Тұтанғыш, жанғыш сұйықтықтарды немесе газдарды және мұндай заттар сақталған жерлерді шаңсорғышпен сормаңыз.

▶ Бас биіктігінде шаңсорғышпен сормаңыз және адамның басына жақындатпаңыз.

Тазалау

▶ Шаңсорғыштың дымқыл болуына жол бермеңіз. Ток көзінен ажыратылған кезде тек құрғақ немесе сәл дымқыл шүберекпен тазалаңыз.

Керек-жарақтар және қосалқы бөлшектер

▶ Miele турбо-қылшағымен шаң сору кезінде жарақат алу қаупін болдырмау мақсатында айналмалы қылшақты білікшеге қол тигізбеңіз.

▶ Шаңсорғышты тұтқамен тікелей тазалау дұрыс болмайды, себебі жиегі зақымдалуы мүмкін және өткір жиектермен өзіңізге зақым келтіруіңіз мүмкін.

▶ Қаптамада Miele логотипі бар шаңсорғыш қаптарын, сүзгілерді және түпнұсқа керек-жарақтарын ғана пайдаланыңыз. Өндіруші өнімнің қауіпсіздігіне басқаша кепілдік бере алмайды.

▶ Miele компаниясы құрылғының қауіпсіздігіне Miele қосалқы бөлшектері пайдаланылған жағдайда ғана кепілдік бере алады. Ақауы бар құрамдастарды тек түпнұсқалы Miele ауыстыру бөлшектері мен ауыстыру керек.

▶ Miele функционалды қосалқы бөлшектерді кем дегенде 10 жыл бойы және шаңсорғышының өндірісі тоқтатылғаннан кейін 15 жылға дейін жеткізуге кепілдік береді.

Тасымалдау

▶ Қаптама материалы шаңсорғышты тасымалдау кезінде зақымданудан қорғайды. Қаптаманы тасымалдау мақсатында сақтауды ұсынамыз.

Қаптама материалдарын кәдеге жарату

Қаптама материалы тасымалдау үшін қолданылады және тасымалдау кезінде құрылғыны зақымданудан қорғайды. Пайдаланылатын қаптама материалы кәдеге жарату бойынша қоршаған ортаға зиянды емес материалдардан жасалған және әдетте оларды қайта өңдеуге болады.

Қаптама материалын қайта өңдеу шикізатты пайдалануды азайтады. Арнайы құнды материалдарды жинау нүктелерін қолданыңыз және қайтару мүмкіндігін пайдаланыңыз.

Қаптама материалын тасымалдау мақсатында сақтауды ұсынамыз.

Шаңсорғыш қаптары мен сүзгілерін кәдеге жарату

Шаңсорғыш қаптары мен сүзгілері экологиялық таза материалдардан жасалған. Сүзгілерді кәдімгі тұрмыстық қалдықтармен бірге кәдеге жаратуға болады. Сонымен қатар шаңсорғыш ішіндегілері жалпы тұрмыстық шаңды қамтыса, кәдімгі тұрмыстық қалдықтармен бірге кәдеге жаратуға болады.

Ескі құралыңызды кәдеге жарату

Электрлік және электронды құрылғылар көптеген құнды материалдардан тұрады. Сондай-ақ олардың ішінде дұрыс жұмыс істеуі мен қауіпсіздігі үшін маңызды кейбір материалдар, қосылыстар мен компоненттер болады. Олар тұрмыстық қалдықтармен бірге кәдеге жаратылған немесе дұрыс пайдаланбаған кезде адам денсаулығы мен қоршаған ортаға қауіпті болуы мүмкін. Сондықтан ескі құрылғыны тұрмыстық қалдықтармен бірге тастамаңыз.



Оның орнына жергілікті қоғамдастықта, дилеріңізбен немесе Miele компаниясымен электрлік және электрондық құрылғыларды кәдеге жарату және қайта өңдеу үшін арнайы жинау және кәдеге жарату орындарын пайдаланыңыз. Заң бойынша кәдеге жарату үшін ескі құрылғыдан қандай да бір жеке деректердің жойылуы үшін жеке жауапкершілікте боласыз. Заң бойынша, сіз құрылғыға мықтап бекітілмеген барлық ескі батареяларды алып тастауыңыз керек және мүмкін болса, барлық шамдарды жоймай алып тастауыңыз керек. Оларды тегін тапсыруға болатын қолайлы жинау орнына апару керек. Ескі құрылғыны қоқысқа тастау үшін сақтаған кезде балаларға қауіп төндірмейтінін тексеріңіз.

kk - Құрылғы нұсқаулығы

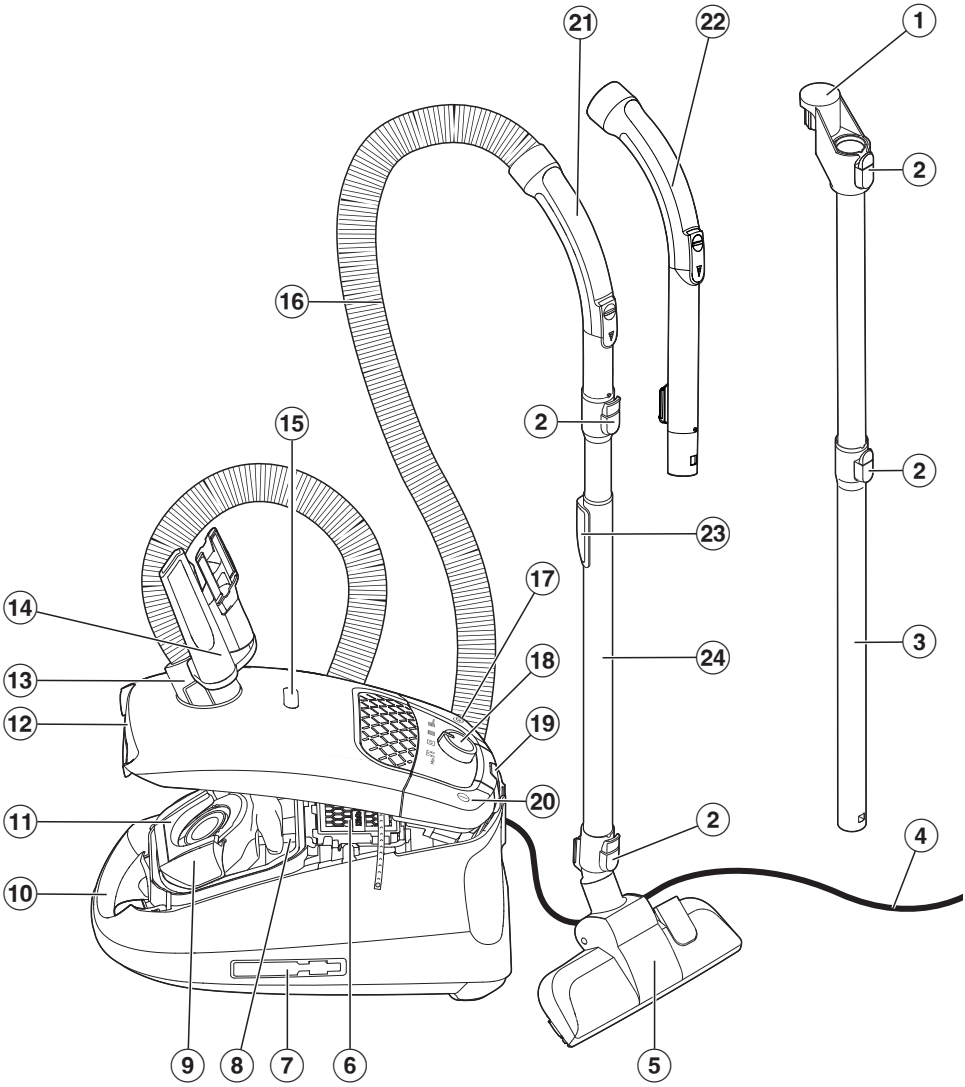

① Қосылатын бөлік*
② Босату түймесі*
③ EasyLock сору түтігі*
④ Ашасы бар электр кабелі
⑤ Еденге арналған саптама*
⑥ Түпнұсқа Miele шығару сүзгісі*
⑦ Сақтауға арналған тұрақ жүйесі (шаңсорғыштың екі жағында)
⑧ Қозғалтқышты қорғау сүзгісі
⑨ Шаңсорғыш қабын ұстағыш
⑩ Тасу тұтқасы
⑪ Элементті ұстау
⑫ Шаң жинайтын бөлім қақпағының босату түймесі
⑬ Шланг қосқышы
⑭ Керек-жарақтары бар керек-жарақтар ұстағышы
⑮ Шаңсорғыш қабын өзгерту индикаторы
⑯ Сору шлангісі
⑰ Автоматты кабельді кері айналдыруға арналған аяқпен ажыратып-қосқышы
⑱ Айналмалы ажыратып-қосқышы
⑲ Шаңсорғышпен тазалаған кездегі үзілістерге арналған тұрақ жүйесі
⑳ Аяқпен ажыратып-қосқышы Қосу/Өшіру ⏻
㉑ Тұтқа*
㉒ XXL тұтқасы*
㉓ EasySlide телескопиялық түтігіне арналған босату түймесі
㉔ EasySlide телескопиялық түтігі*

* Бұл мүмкіндіктер үлгіге байланысты және шаңсорғышта әртүрлі болуы немесе болмауы мүмкін.

Таныстыру

Шаңсорғышты кілемдерді, кілемшелерді және берік қатты едендерді күнделікті тазалау үшін пайдалануға болады.

Miele көптеген арнайы қосымшалар үшін қолайлы керек-жарақтар ауқымын ұсынады („Қосымша керек-жарақтар“ бөлімін қараңыз).

Кейбір үлгілер стандартқа сай болған, суретте көрсетілмеген турбо-қылшақтармен бірге жеткізіледі. Турбо-қылшақ жеке пайдалану нұсқаулықтарымен бірге беріледі.

Керек-жарақтар қамтиды

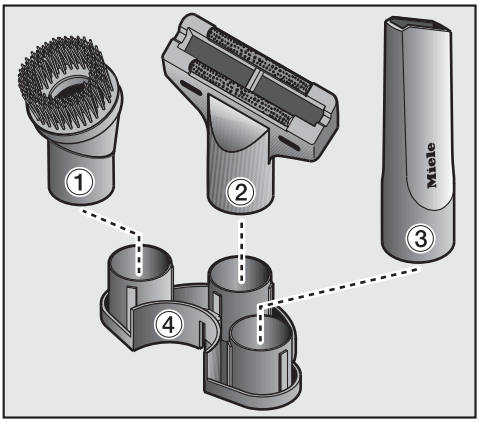

① **Шаңды тазалау қылшағы**
Әшекей бұйымдарының, оюдан жасалған жиһаздардың немесе ернеуліктердің шаңын соруға арналған керек-жарақ.
Бұрышқа туралау үшін басын айналдыруға болады.

② **Жиһаз саптамасы**
Жиһазды, матрастарды және жастықтарды тазалауға арналған керек-жарақ.

③ **Саңылау саптамасы**
Қатпарларды, саңылауларды немесе бұрыштарды тазалауға арналған керек-жарақ.

④ **Керек-жарақтарға арналған ұстағыш**
Ұстағыштағы таңбалар әртүрлі керек-жарақтарды бекіту жолын көрсетеді.

3D4U

Miele компаниясы 3D4U көмегімен 3D принтеріңізге жүктеп алу үшін тегін керек-жарақтарды ұсынады (www.miele.com, қызмет көрсету, 3D4U).



Шаңсорғыш қабын өзгерту индикаторының жұмыс жасау жолдары

Сүзгіні өзгерту индикаторы әдеттегі үй шаңы үшін орнатылған. Бұл әдетте шаң, шаш, жіптер, кілем талшықтары, құм және т.б. қоспаларын қамтиды.

Алайда шаңсорғыш бұрғылаудан, құмнан, гипстен пайда болған шаң немесе ұн сияқты майда шаңдар үшін пайдаланылатын болса, шаңсорғыш қабының тесігі тез бітеліп қалады. Индикатор шаңсорғыш қабының „толып қалғандығын“ көрсетеді, тіпті олай болмаған жағдай болса да. Бұл жағдайда шаңсорғыш қабы ауыстырылуы керек.

Екінші жағынан шаңсорғышпен көптеген шашты, кілем жүнін және т.б. тазалайтын болсаңыз, индикатор қосылмай жатып, шаңсорғыш қабы жыртылып кететіндей толып қалады.

Пайдалануға беру

Сору шлангісін бекіту

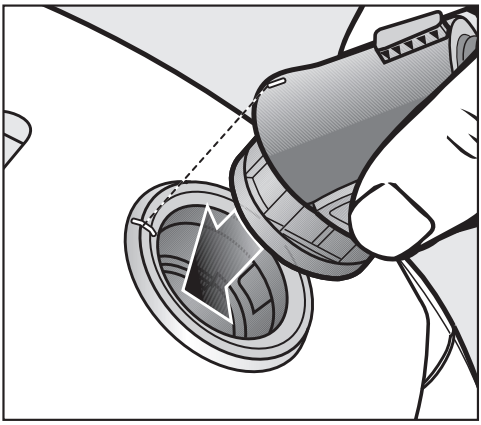

■ Шланг қосқышын шаңсорғыштың сору саңылауына орнына түскенше кіргізіңіз. Бұл үшін бағыттағышты екі бөлікке туралаңыз.

Сору шлангісін алып тастау

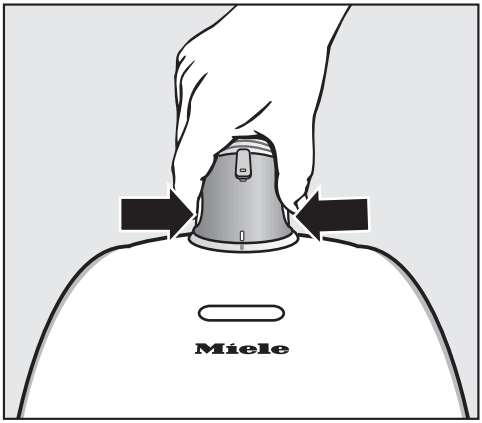

■ Шланг қосқышының бүйіріндегі босату түймесін басып, шлангіні саңылаудан көтеріңіз.

Сору шлангісін тұтқаға қосу

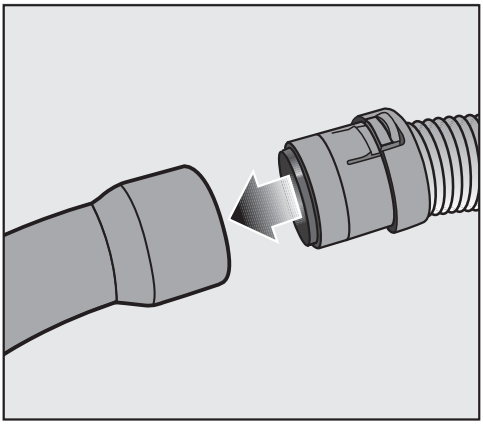

■ Сору шлангісі қосқышын тұтқаға орнына түскенше кіргізіңіз.

EasyLock сору түтігін жинақтау (үлгіге байланысты)

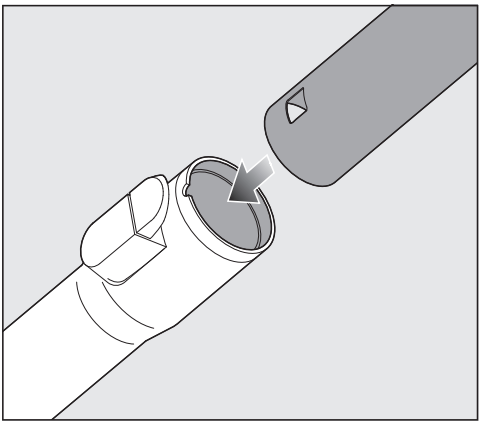

- Сору түтігін қосылым бөлігі арқылы ұстаңыз және екінші сору түтігіне итеріп, орнына түскенше сағат тілімен немесе сағат тіліне қарсы бұраңыз.

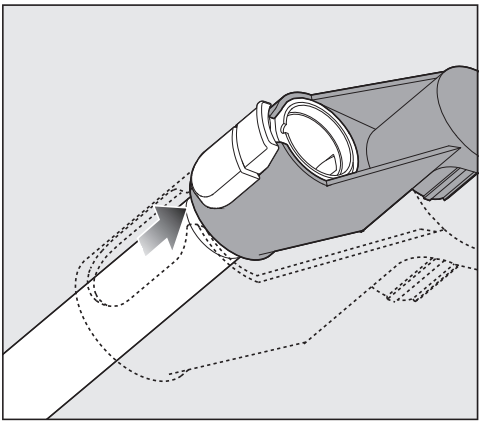

- Қосылым бөлігін орнына түскенше жоғары қарай жылжытыңыз.

Тұтқаны сору түтігіне қосу

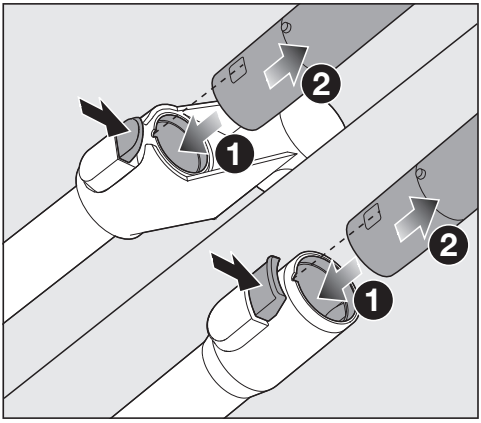

❶ Тұтқаны сору түтігі орнына түскенше кіргізіңіз. Бұл үшін бағыттағышты екі бөлікке туралаңыз.

❷ Тұтқаны сору түтігінен ажырату үшін босату түймесін басып, оны аздап бұрау арқылы тартып шығарыңыз.

Сору түтігін реттелмелі еденге арналған саптамаға қосу

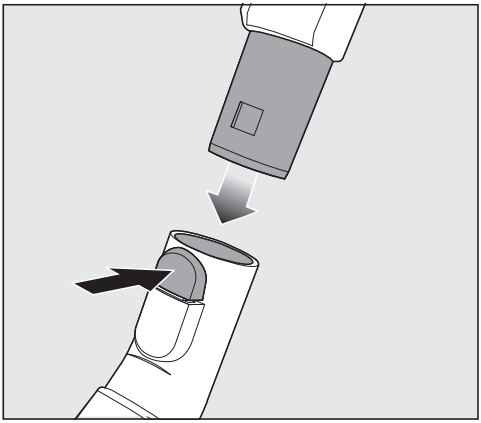

- Сору түтігін еденге арналған саптамаға итеріп, орнына түскенше сағат тілімен немесе сағат тіліне қарсы бұраңыз.

- Сору түтігін еденге арналған саптамадан бөліп алу үшін ағыту түймесі мен басып, оны аздап бұрау арқылы тартып шығарыңыз.

Miele қолданбасы (үлгіге байланысты) арқылы шығару сүзгісін өзгерту индикаторын іске қосу

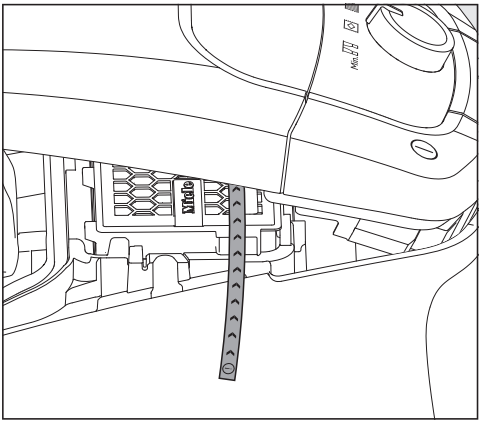

Егер шаңсорғыштың бүйір жағындағы шаң жинайтын бөлімнен индикатор жолағы шығып тұрса, Miele қолданбасында шығару сүзгісін өзгерту индикаторын іске қоса аласыз. Шығару сүзгісін өзгерту керек болғанда, ол сізге белгі береді.

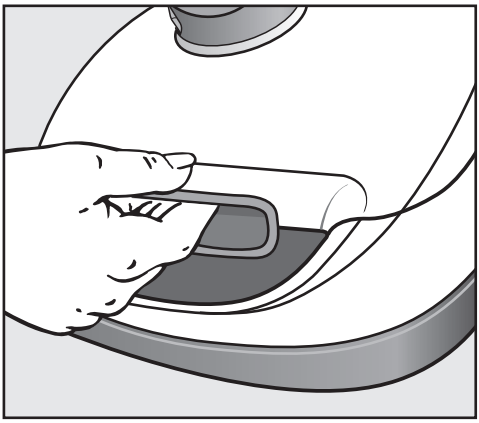

- Шаң жинайтын бөлім қақпағының тұтқасындағы босату түймесін басып, қақпақты барынша көтеріңіз.
- Индикатор жолағын алып тастаңыз.
- Miele қолданбасын жүктеп алу үшін QR кодын сканерлеңіз (егер сізде әлі жоқ болса).
- Miele қолданбасын ашыңыз да, пайдаланушы тіркелгісінің параметрлерін реттеңіз (сізде бұған дейін болмаса).
- Шаңсорғышыңызды Miele қолданбасына қосыңыз.
- Сүзгі статусы туралы ақпаратқа өтіп, Miele қолданбасында пайдаланушы навигациясына қатысты нұсқауларды орындаңыз.

Орташа есеппен шығару сүзгісін бір жылдық қызмет ету мерзімінен кейін өзгерту керек.

⚠ Шаң бөліміндегі ластанудан болған зақымдану.
Егер шаңсорғыш қабы орнына түспесе, шаң жинайтын бөліміне көп мөлшерде шаң түсіп, оның құрамдас бөліктерін зақымдауы мүмкін.
Шаң жинайтын бөлім қақпағын жабудын алдында, шаңсорғыш қабының салынғанына және ұстатқыш элементінің жабылғанына көз жеткізіңіз.

- Шаң жинайтын бөлімнің қақпағының орнына түскеніне көз жеткізіп, мықтап жабыңыз. Бұл жағдайда шаңсорғыш қабын қысып қалудан аулақ болыңыз.

Жұмыс

EasySlide телескопиялық түтігін реттеу (үлгіге байланысты)

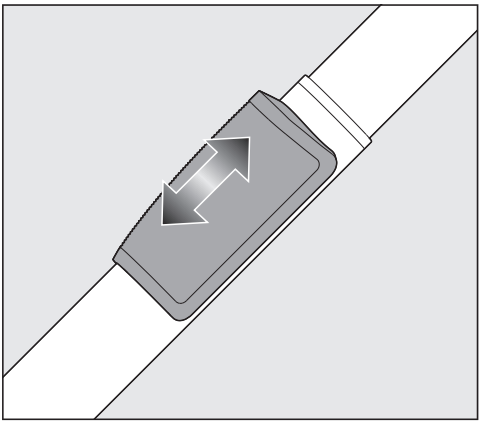

■ Ағыту механизмін ұстап, телескопиялық түтігін талап етілген ұзындыққа реттеңіз.

Керек-жарақ ұстағышын орналастыру

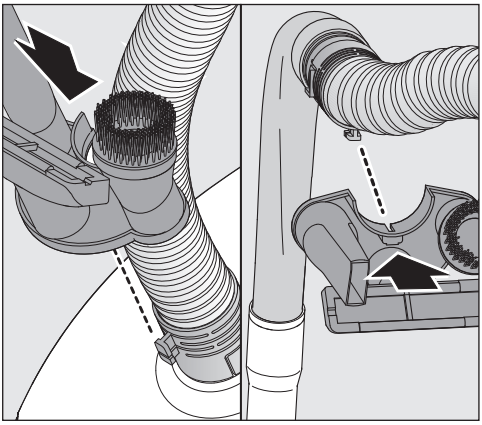

■ Қажет болса, шаңсорғыштағы шланг коннекторы ұяшығына керек-жарақ ұстағышын бекітіңіз. Ол орнына сырт етіп түсуі керек.

Еденге арналған саптаманы реттеу

Үлгіге байланысты шаңсорғыш стандартты түрде суретте көрсетілген еденге арналған саптаманың бірімен жабдықталады.

Еден өндірушісінің тазалау және күтім жасау нұсқауларын орындаңыз.

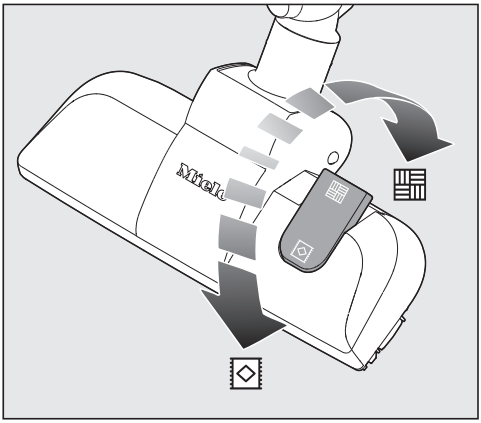

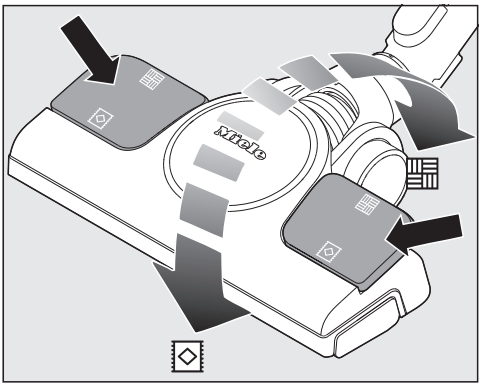

Сызаттарға бейім емес қатты едендерді, сондай-ақ саңылаулары немесе терең ойықтары бар едендерді шығыңқы қылшақпен тазалаңыз:

■ 🔲 аяқпен ажыратып-қосқышын басыңыз.

Кілемдер мен кілемшелерді қылшақпен сорып алыңыз:

- ⊡ аяқпен ажыратып-қосқышын басыңыз.

Еденге арналған саптаманың сору қуаты тым жоғары болса, оны орағыту оңай болғанша азайтыңыз („Сору қуатын реттеу“ бөлімін қараңыз).

Баспалдақтарды шаңсорғышпен тазалау

⚠ Шаңсорғыштың құлауынан болатын жарақат алу қаупі.
Шаңсорғыш баспалдақтан құлап кететін болса, сіз немесе басқалар жарақат алуы мүмкін.
Баспалдақтарды шаңсорғышпен тазалау кезінде баспалдақтың төменгі жағынан бастап, жоғары қарай қозғалған дұрыс.

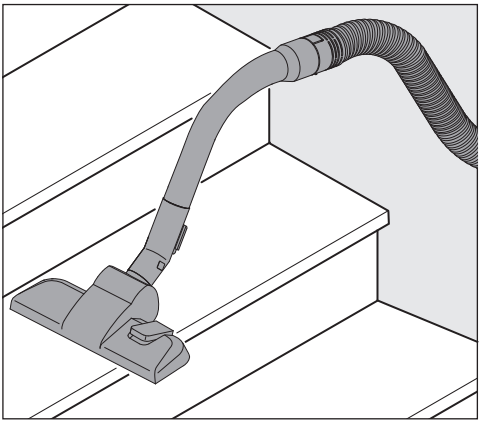

Баспалдақтарды шаңсорғышпен тазалау үшін де еденге арналған реттелмелі саптаманы қолдануға болады.

Желілік кабельді босату

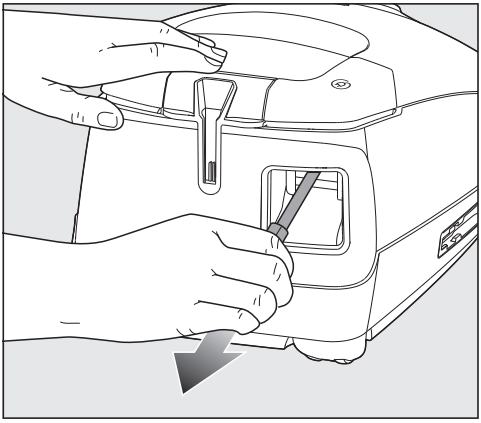

- Желілік кабельді талап етілетін ұзындыққа дейін тартыңыз.
- Қуат ашасын розеткаға салыңыз.

⚠ Қызып кету әсерінен зақымдалу қаупі.
Желілік кабель ұзақ уақыт пайдаланудан кейін қызып кетуі мүмкін.
Шаңсорғышпен 30 минуттан көп тазаласаңыз, кабельді толығымен суырып алу керек.

Электр кабелін кері айналдыру

- Ашаны розеткадан суырыңыз.

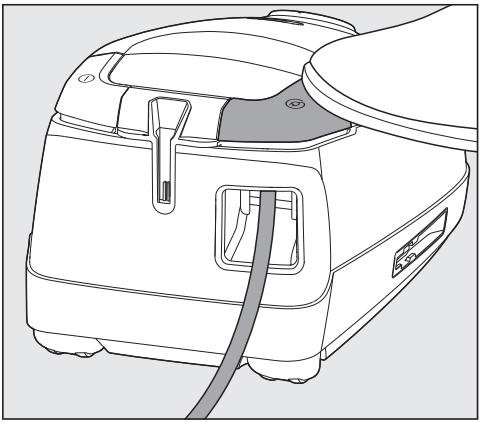

■ Кері айналдыра отырып аяқпен ажыратып-қосқышты басыңыз. Кабель автоматты түрде кері айналдырады.

қосу және өшіру

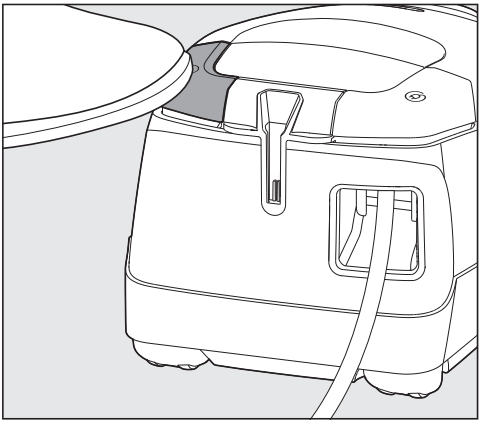

■ Қосу/Өшіру аяқпен ажыратып-қосқышын басыңыз ⏻.

Сору қуатын таңдау

Сору қуатын тазартылатын еден түріне сәйкес реттеуге болады. Сору қуатын азайтқанда еденге арналған саптаманы орағытуға жұмсалатын күш көлемі азаяды.

Еденге арналған реттелмелі саптаманы пайдаланған кезде, сору тым жоғары болса, оны орағыту оңай болғанша сору қуатын азайтыңыз.

Шаңсорғыштың басқару элементтерінде қуат деңгейлерінің қолайлы пайдалану түрін көрсететін белгілер бар.

- Перделер, мата
- Түгі тілінген кілемдерді, кілемшелер және төсеніштер
- Түгі ілмекті кілем және кілемшелер
- Қатты едендер және қатты ластанған кілемдер мен кілемшелер

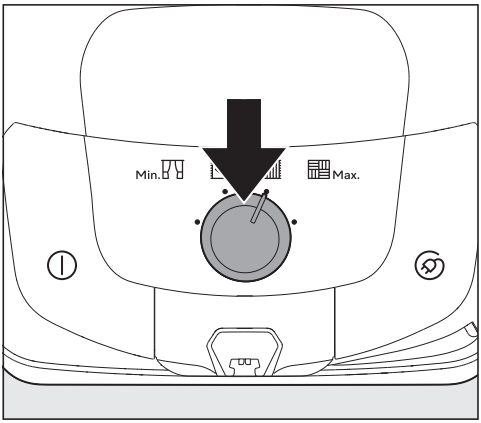

■ Сору қуатын ажыратқышты талап етілген қуат деңгейіне дейін бұрап, оның орнына түскеніне көз жеткізіңіз.

Ауа енгізу клапанын ашу

Сору қуатын аз уақытқа азайту оңай, мысалы, кілемшелердің немесе басқа тоқымалардың еденге шаңсорғышпен сорылып кетуіне жол бермеу үшін азайту.

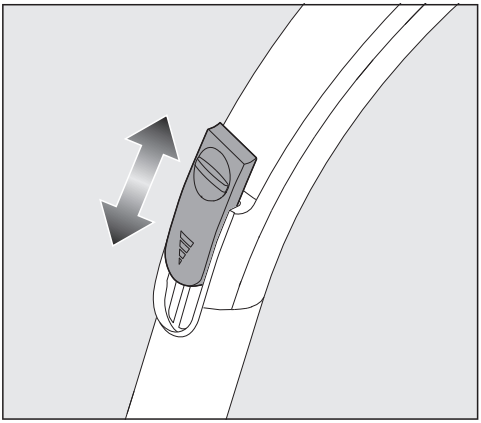

■ Сору қуатын азайту үшін тұтқадағы ауа енгізу клапанын жеткілікті түрде ашыңыз.

Еденге арналған саптама оңай орағытылады.

Орнату, тасымалдау және сақтау

Шаңсорғышпен тазалау кезіндегі үзілістерге арналған тұрақ жүйесі

Тұрақ жүйесі үзілістер кезінде сору түтігі мен еденге арналған саптаманы қоюға мүмкіндік береді.

⚠ Шаңсорғыштың құлап кету салдарынан болатын жарақат алу қаупі.
Егер шаңсорғыш сырғыма баспалдақ секілді көлбеу бетте болса, тұрақ жүйесін пайдаланбаңыз.

■ EasySlide телескопиялық түтігін толығымен тартыңыз (үлгіге байланысты).

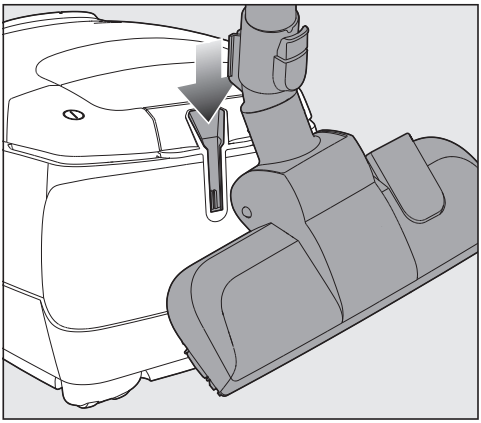

■ Еденге арналған саптаманы шаңсорғыштағы тұрақ жүйесіне қойыңыз.

Сақтауға арналған тұрақ жүйесі

Тұрақ жүйесі тасымалдау немесе сақтау мақсатында сору түтігі мен еденге арналған саптаманы қоюға мүмкіндік береді.

⚠ Ток кернеуінен электр тогының соғу қаупі бар.
Құрылғы өшірулі болса да, желілік кернеу түсуі мүмкін.
Шаңсорғышты пайдаланып болған соң, әрқашан оны қуат көзінен ажыратыңыз. Ашаны розеткадан суырыңыз.

■ Шаңсорғышты тік ұстаңыз.

Егер шаңсорғышта EasySlide телескопиялық түтігі бар болса, сақтау үшін аз орын алатындай түтіктерді толығымен тартыңыз.

■ Еденге арналған саптаманы тұрақ бекіткішінің біріне қойыңыз.

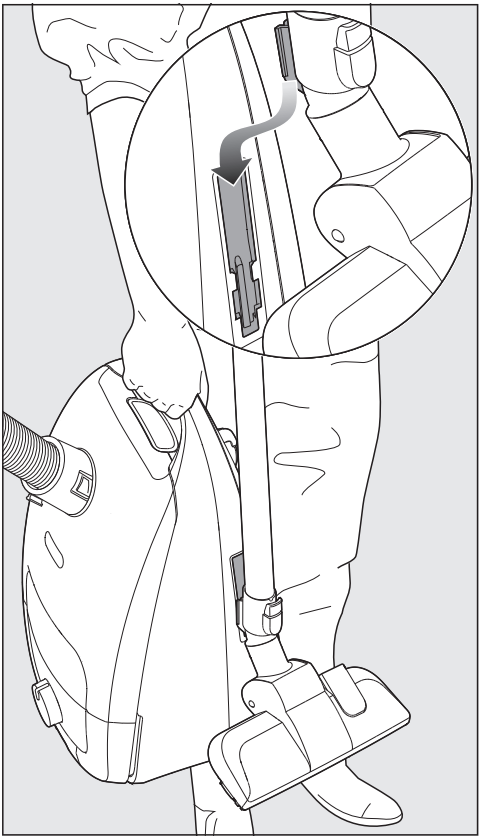

Шаңсорғышта EasyLock сору түтігі болса, сақтау үшін екі бөлікті бөле аласыз.

■ Төменгі сору түтігі бөлігіндегі босату түймесін басып, жоғарғы бөлікті шығарып алыңыз.

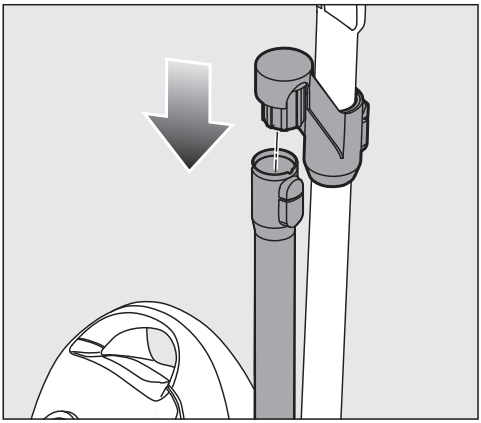

■ Жоғарғы сору түтігіне бекітілген қосылым бөлігін төменгі сору түтігіне итеріңіз.

Тазалау және күтім жасау

⚠ Ток кернеуінен электр тогының соғу қаупі бар.

Құрылғы өшірулі болса да, желілік кернеу түсуі мүмкін.

Тазалау және күтім жасау алдында құрылғыны қабырғадағы розеткадан өшіріп, оны ажыратыңыз.

Miele сүзгілеу жүйесі 3 керек-жарақтарын қамтиды:

- Түпнұсқалы Miele шаңсорғыш қабы (**TU** үлгісі)
- Түпнұсқалы Miele шығару сүзгісі
- Қозғалтқышты қорғау сүзгісі

Шаңсорғыш тиімді жұмыс істеуі үшін шаңсорғыш қабы мен шығару сүзгісін уақытыменен ауыстырып отыру қажет.

Біз қаптамада Miele логотипі бар түпнұсқасы Miele керек-жарақтарын ғана пайдалануды ұсынамыз. Тек осылар ғана шаңсорғыштың оңтайлы сору қуатына және үздік тазалау нәтижелеріне кепілдік береді.

Қаптамада Miele логотипі бар шаңсорғыш қаптары қағаздан немесе қағаз негіздегі материалдардан жасалмаған, оларда картонды жағы болмайды. Сол себепті Miele шаңсорғыш қаптары ұзақ мерзімді және сенімді болып табылады.

Қаптамасында Miele логотипі жоқ керек-жарақтарын пайдаланудан туындаған ақаулар мен зақымдар шаңсорғыштың кепілдігіне кірмейтінін ескеріңіз.

Сатып алынған керек-жарақтар

Түпнұсқалы Miele керек-жарақтары Miele интернет-дүкенінде, Miele тұтынушыларға қызмет көрсету бөлімінде және Miele дилерінде қолжетімді.

Түпнұсқа Miele керек-жарақтарын қаптамадағы Miele логотипі арқылы анықтауға болады.

Түпнұсқалы Miele шаңсорғыш қабының әрбір пакеті 4 шаңсорғыш қабы мен бір AirClean шығару сүзгісін қамтиды. Түпнұсқалы Miele топтық қаптамасы 16 шаңсорғыш қабын және 4 AirClean шығару сүзгілерін қамтиды.

Түпнұсқалы Miele шығару сүзгілерін сатып алу туралы ақпарат „Қосымша керек-жарақтар“ – „Сүзгілер“ бөліміндегі сату белгілерінде қолжетімді.

Шаңсорғыш қабын өзгерту

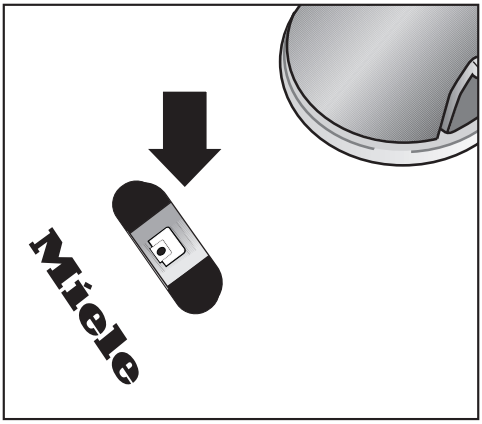

Шаңсорғыш қабын өзгерту индикаторы қызыл түс болғанда, оны өзгертіңіз.

Шаңсорғыш қабындағы бітелген тесіктер салдарынан сору қуаты азайды.
Шаңсорғыш қаптарын қайта пайдаланудан аулақ болыңыз.

Ауа ағынының индикаторын тексеру үшін

- Стандартты реттелмелі еденге арналған саптаманы шаңсорғышқа бекітіңіз.
- Шаңсорғышты қосып, ең жоғары қуат параметрін таңдаңыз.
- Еденге арналған саптаманы еденнен шамалы көтеріңіз.

Шаңсорғыш қабын алып тастау

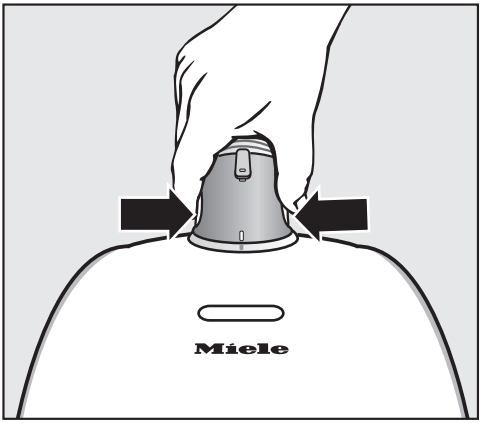

■ Шланг қосқышының бүйіріндегі босату түймесін басып, шлангіні саңылаудан тартып шығарыңыз.

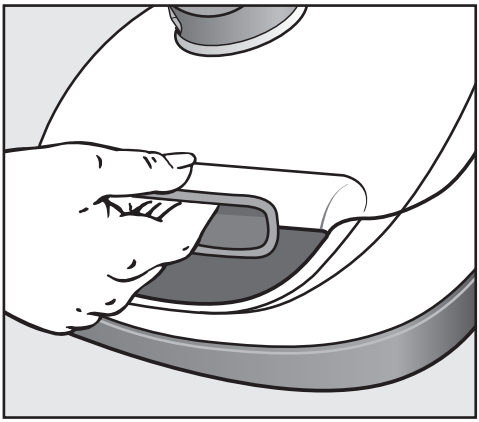

■ Шаң жинайтын бөлім қақпағының тұтқасындағы босату түймесін басып, қақпақты барынша көтеріңіз.

Шаң жинайтын бөлім қақпағы ашық болғанда, көгілдір ұстатқыш элемент шаңсорғыш қабын алуға болатындай көтеріледі.

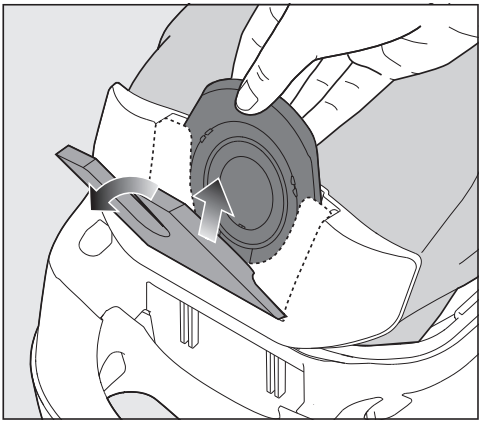

■ Шаңсорғыш қабын шаңсорғыш қабын ұстағышынан тұтқа арқыды тартып шығарыңыз.

Көгілдір ұстатқыш элементі ешқандай шаңсорғыш қабы салынбаған кезде шаң жинайтын бөлім қақпағының жабылуын болдырмайды.
Күш жұмсамаңыз.

Шаңсорғыш қабын салу

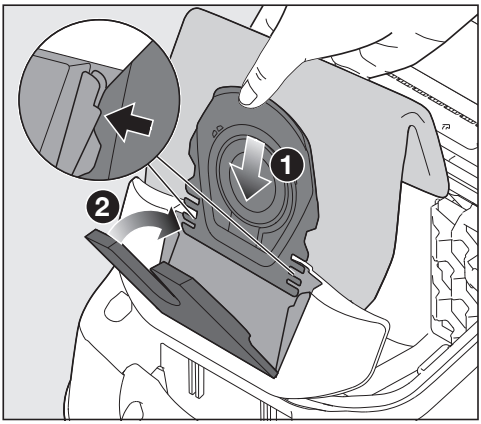

■ Жаңа шаңсорғыш қабын көтерілген шаңсорғыш қабының ұстағышына барынша салыңыз. Қаптамадан шаңсорғыш қабын алған кезде, оны бүктелген күйде қалдырыңыз.

Шаңсорғыш қабының жағасы толығымен екі жағына бағытталғанына көз жеткізіңіз.

Көгілдір ұстатқыш жабылып, орнына түседі.

- Шаң жинайтын бөлімнің қақпағын орнына түскеніне көз жеткізіп, мықтап жабыңыз. Бұл жағдайда шаңсорғыш қабын қысып қалудан аулақ болыңыз.

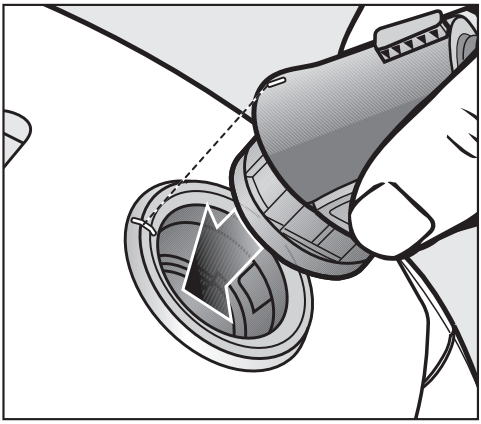

- Шланг қосқышын шаңсорғыштың сору саңылауына орнына түскенше кіргізіңіз. Бұл үшін бағыттағышты екі бөлікке туралаңыз.

Шығару сүзгісін бірінші рет өзгерту керек болғанда

Үлгіге байланысты шаңсорғыш стандартты түрде келесі шығару сүзгілерінің бірімен жабдықталады:

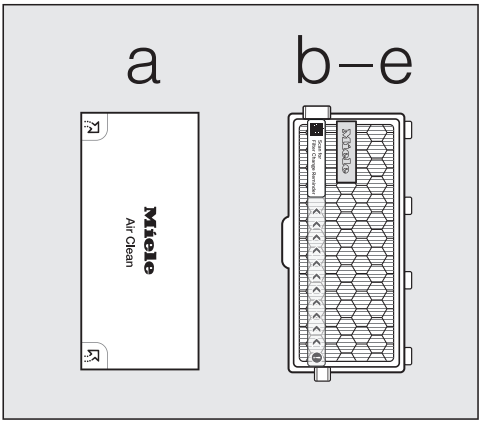

a AirClean
Miele шаңсорғыш қаптарының жаңа пакетін бастаған сайын осы сүзгіні ауыстырып отырыңыз. Түпнұсқалы Miele шаңсорғыш қабының әрбір пакеті бір AirClean шығару сүзгісін қамтиды. Топтық қаптама 4 AirClean сүзгіні қамтиды.

b AirClean Plus 50 (көк түсте жанады)
c Silence AirClean 50 (сұр)
d Active AirClean 50 (қара)
e HEPA AirClean 50 (ақ)
Бұл шығару сүзгілерін шамамен 50 жұмыс сағатынан кейін ауыстырыңыз. Бұл бір жылдық орташа пайдалану мерзіміне тең.

Осы кезде шаңсорғышпен тазалауды жалғастыра аласыз. Алайда, уақытында ауыстырылмаса, сору қуаты да, сүзгінің тиімділігі де төмендейді.

Miele қолданбасы сүзгіні қашан ауыстыру керектігін есіңізге салады. Еске салғыштарды іске қосу үшін индикатор жолағындағы QR кодын сканерлеңіз және Miele қолданбасына сүзгінің іске қосылған күнін енгізіңіз.

AirClean шығару сүзгісін ауыстыру

Бір уақытта бірнеше шығару сүзгісін пайдаланбаңыз.

- Шаң жинайтын бөлім қақпағын ашыңыз.

Егер AirClean Plus 50, Silence AirClean 50, Active AirClean 50 немесе HEPA AirClean 50 шығару сүзгісін орнатуды қаласаңыз, „Шығару сүзгісінің бір түрін басқасымен ауыстыру“ бөлімін қараңыз.

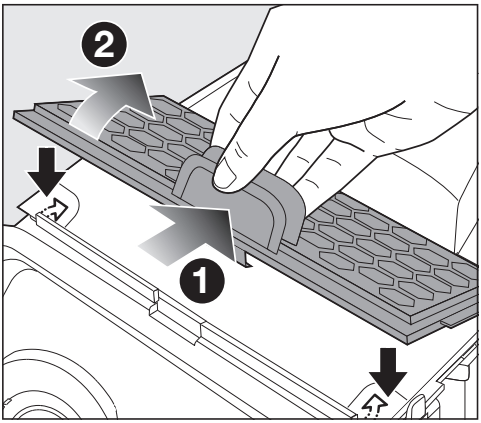

- Сүзгі торындағы босату түймесін басып, сырт еткенше торды ашыңыз.
- Пайдаланылған AirClean шығару сүзгісін таза, ластанбаған бөліктердің бірінен ұстап, шығарып алыңыз.

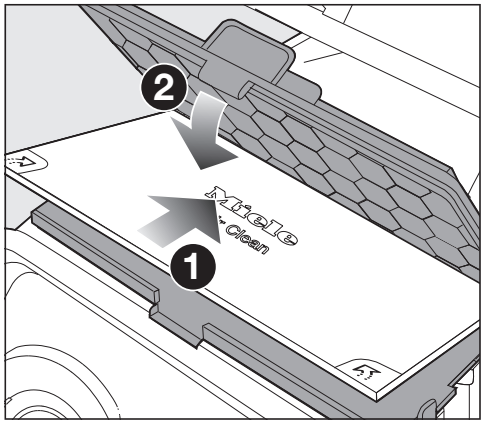

- Оны жаңа AirClean шығару сүзгісімен ауыстырыңыз.
- Сүзгі торын жабыңыз.

⚠ Шаң бөліміндегі ластанудан болған зақымдану.
Егер шаңсорғыш қабы орнына түспесе, шаң жинайтын бөліміне көп мөлшерде шаң түсіп, оның құрамдас бөліктерін зақымдауы мүмкін.
Шаң жинайтын бөлім қақпағын жабудан алдын, шаңсорғыш қабының салынғанына және ұстатқыш элементінің жабылғанына көз жеткізіңіз.

- Шаң жинайтын бөлімнің қақпағын орнына түскеніне көз жеткізіп, мықтап жабыңыз. Бұл жағдайда шаңсорғыш қабын қысып қалудан аулақ болыңыз.

AirClean Plus 50, Silence AirClean 50, Active AirClean 50 және HEPA AirClean 50 шығару сүзгілерін ауыстырыңыз

Бір уақытта бірнеше шығару сүзгісін пайдаланбаңыз.

■ Шаң жинайтын бөлім қақпағын ашыңыз.

Егер AirClean шығару сүзгісін орнатуды қаласаңыз, „Шығару сүзгісінің бір түрін басқасымен ауыстыру“ бөлімін қараңыз.

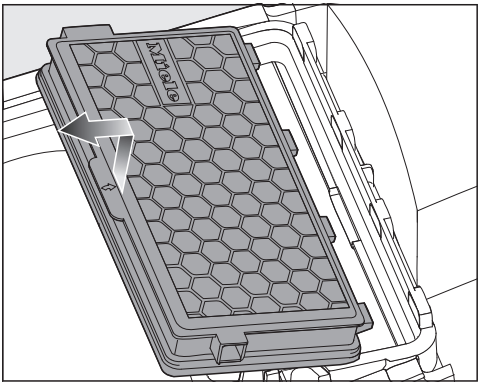

■ Шығару сүзгісін көтеріп, оны шығарып алыңыз.

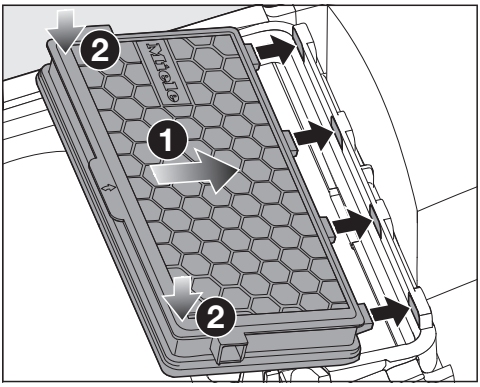

■ Жаңа шығару сүзгісі дұрыс салынғанына көз жеткізіп салыңыз, сосын оны орнына қойыңыз.

■ Егер сіз **b**, **c**, **d** немесе **e** түріндегі шығару сүзгісін пайдаланып жатсаңыз, сүзгі қаптамасындағы QR кодын сканерлеңіз. Содан кейін Miele қолданбасында сүзгінің іске қосылған күнін енгізіңіз.

⚠ Шаң бөліміндегі ластанудан болған зақымдану.
Егер шаңсорғыш қабы орнына түспесе, шаң жинайтын бөліміне көп мөлшерде шаң түсіп, оның құрамдас бөліктерін зақымдауы мүмкін.
Шаң жинайтын бөлім қақпағын жабудын алдында, шаңсорғыш қабының салынғанына және ұстатқыш элементінің жабылғанына көз жеткізіңіз.

■ Шаң жинайтын бөлімнің қақпағының орнына түскеніне көз жеткізіп, мықтап жабыңыз. Бұл жағдайда шаңсорғыш қабын қысып қалудан аулақ болыңыз.

Шығару сүзгісінің бір түрін басқасымен ауыстыру

Бір уақытта бірнеше шығару сүзгісін пайдаланбаңыз.

Үлгіге байланысты шаңсорғыш стандартты түрде келесі шығару сүзгілерінің бірімен жабдықталады:

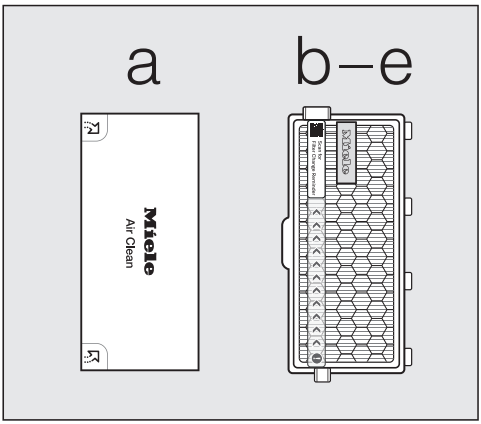

a AirClean

ə AirClean Plus 50 (ашық көк)

б Silence AirClean 50 (сұр)

в Active AirClean 50 (қара)

г HEPA AirClean 50 (ақ)

1. Егер **ә**, **б**, **в** немесе **г** сүзгісі бар **а** шығару сүзгісін ауыстыруды қаласаңыз, жаңа шығару сүзгісін орнатудан бұрын, сүзгі торын алып тастау маңызды.

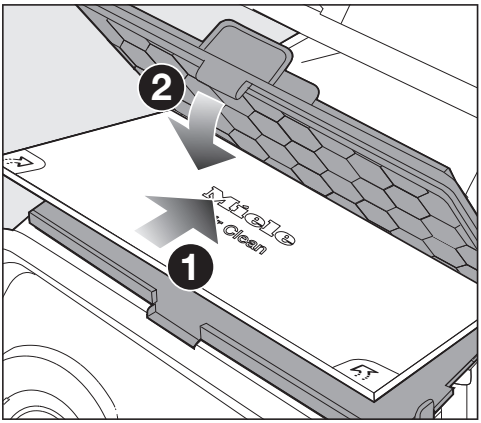

2. Егер **а** сүзгісі бар **ә**, **б**, **в** немесе **г** шығару сүзгісін ауыстыруды қаласаңыз, сору торын орнату маңызды*.

   * Сүзгі торы – „Қосымша керек-жарақтар“, „Сүзгілер“ бөлімін қараңыз

Қозғалтқышты қорғау сүзгісін ауыстыру (Қажет болса)

- Шаң жинайтын бөлім қақпағын ашыңыз.
- Шаңсорғыш қабын ұстағыштағы тұтқасынан тартып шығарыңыз.

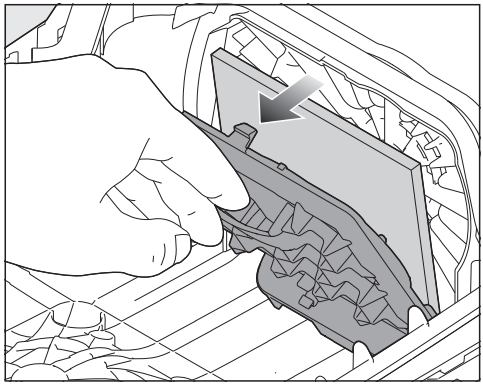

- Сүзгі жақтауын жоғары қарай барынша көтеріп, ескі қозғалтқышты қорғау сүзгісін шығарып алыңыз.
- Жаңа қорғау сүзгісімен ауыстырыңыз.
- Сүзгі жақтауын жабыңыз.
- Ұстатқыш элемент мықтап жабылмайынша, шаңсорғыш қабын ұстағышқа салыңыз.

⚠ Шаң бөліміндегі ластанудан болған зақымдану.
Егер шаңсорғыш қабы орнына түспесе, шаң жинайтын бөліміне көп мөлшерде шаң түсіп, оның құрамдас бөліктерін зақымдауы мүмкін.
Шаң жинайтын бөлім қақпағын жабудан алдын, шаңсорғыш қабының салынғанына және ұстатқыш элементінің жабылғанына көз жеткізіңіз.

- Шаң жинайтын бөлімнің қақпағын орнына түскеніне көз жеткізіп, мықтап жабыңыз. Бұл жағдайда шаңсорғыш қабын қысып қалудан аулақ болыңыз.

Жіпжинағышты ауыстыру

Сорғыштың еденге арналған саптамаға кіретін бөлігіндегі жіпжинағышты ауыстыруға болады. Түк тозып кетсе, жіпжинағышты ауыстырыңыз.

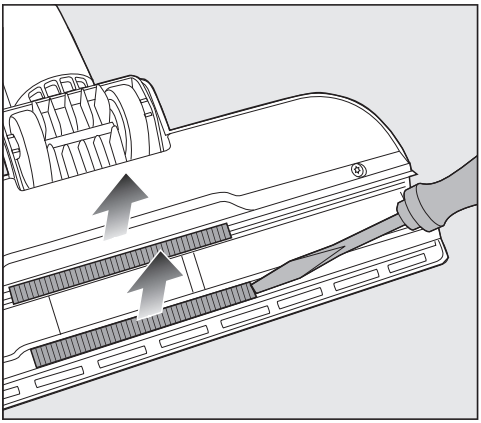

- Жіпжинағышты ойықтардан шығарыңыз. Бұл жағдайда қолайлы құралды, мысалы, жалпақ басты бұрағышты пайдаланыңыз.
- Жаңа жіпжинағышты орнатыңыз.

Ауыстыру бөлшектері Miele дилерінде немесе Miele қосалқы бөлшектер бөлімінде қолжетімді.

Шаңсорғыш және керек-жарақтарды тазалау

⚠ Ток кернеуінен электр тогының соғу қаупі бар.
Құрылғы өшірулі болса да, желілік кернеу түсуі мүмкін.
Тазалау алдында құрылғыны қабырғадағы розеткадан өшіріп, оны ажыратыңыз.

⚠ Ток кернеуінен электр тогының соғу қаупі бар.
Шаңсорғышқа ылғал түссе, электр тогының соғу қаупі бар.
Шаңсорғыштың дымқыл болуына жол бермеңіз.

Шаңсорғышты және барлық пластикалық керек-жарақтарды пластикке арналған коммерциялық қолжетімді жуғышпен тазалау керек.

⚠ Жарамсыз жуғыш заттарға байланысты зақымдалу.
Барлық беттер сызаттарға сезімтал.
Жарамсыз жуғыш заттарға тию салдарынан сыртқы беттер өзгеруі немесе түссізденуі мүмкін.
Абразивті жуғыш заттарды, шыныға арналған жуғыш заттарды, бірнеше мақсаттық жуғыш заттарды немесе май негізіндегі күтім құралдарын қолданбаңыз.

Шаң жинайтын бөлімін тазалау

Қажет болса шаң жинайтын бөлімді құрғақ еден сүрткішпен, қылшақпен немесе мүмкін болса шаңды тарту үшін шаңсорғышты қолданып тазалауға болады.

Ақауларды жою

Көптеген ақаулар мен мәселелерді оңай түзетуге болады. Көп жағдайда клиенттерге қызмет көрсету бөліміне хабарласпай-ақ уақыт пен ақша үнемдеуіңізге болады.

Ақауларды өз бетінше түзетуге көмектесетін қосымша ақпаратты мына сілтеме бойынша табуға болады: www.miele.com/service.

⚠ Ток кернеуінен электр тогының соғу қаупі бар.
Құрылғы өшірулі болса да, желілік кернеу түсуі мүмкін.
Қандай да бір мәселені шешпес бұрын, құрылғыны қабырғадағы розеткадан өшіріп, оны ажыратыңыз.

Мәселе	Себебі мен шешімі
Шаңсорғыш автоматты түрде өшіп қалады.	Шаңсорғыш қатты қызып кетсе, температура шектегіші оны автоматты түрде өшіреді. Бұл, мысаалы, үлкен заттар сору түтігін бітеп тастаса, шаңсорғыш қабы толып қалса немесе ұсақ шаң тұрып қалса орын алуы мүмкін. Қатты қызып кету салдарынан қозғалтқышты қорғау сүзгісі немесе шығару сүзгісі қатты ластануы мүмкін. ■ Аяқпен ажыратып-қосқышын ⏻ Қосу/Өшіру арқылы шаңсорғышты дереу өшіріңіз. Қабырғадағы розеткадан өшіріп, оны ажыратыңыз. Салдарды алып тастағаннан кейін, шаңсорғыштың салқындауы үшін шамамен 20–30 минут күтіңіз. Оны қайтадан қосуға болады.

Қызмет көрсету

Ақауларды өз бетіңізше түзетуге көмектесетін ақпарат пен Miele қосалқы бөлшектері туралы ақпаратты www.miele.kz/service сайтынан табуға болады.

Ақаулық жағдайында хабарласыңыз

Өзіңіз жөндей алмайтын ақаулықтар орын алған жағдайда Miele дилеріне немесе Miele қызмет көрсету бөліміне хабарласыңыз.

Miele қызмет көрсету туралы байланыс ақпаратын осы құжаттың соңынан таба аласыз.

Оқыту мақсатында телефон қоңыраулары қадағаланатынын және жазып алынатынын, сондай-ақ мәселе осы брошюрадағыдай шешілген жағдайда, қызмет көрсетілгені үшін ақы алынатынын ескеріңіз.

Кепілдік

Құрылғыға сатып алынған күннен бастап 2 жыл кепілдік беріледі.

Толық ақпарат алу үшін берілген буклеттегі кепілдік шарттарын қараңыз.

Сәйкестік құжаттары
Сәйкестік сертификаты

ЕАЭС KG417/052.CN.02.10713
06.06.2025 ж. бастап
05.06.2030 ж. дейін.

Сәйкестік декларациясы

ЕАЭС N RU Д-DE.PA05.B.28052/25
20.06.2025 ж. бастап
19.06.2030 ж. дейін.

Кеден одағының (ал қазіргі уақытта - Еуразиялық экономикалық одақ ЕАЭО) техникалық регламенттерінің талаптарына сәйкес келеді

- ТР КО 004/2011 «Төмен вольтты жабдықтың қауіпсіздігі туралы»
- ТР КО 020/2011 « Электромагниттік техникалық құралдардың үйлесімділігі»
- ЕАЭО ТР 037/2016 «Электротехника және радиоэлектроника бұйымдарында қауіпті заттарды қолдануды шектеу туралы»

Өндірілген күні

Өндірілген күні типтік тақтайшада ай/жыл форматында көрсетілген.

Сақтау мерзімі белгіленбеген

Аспаптың қызмет ету мерзімі – 10 жыл

Тасымалдау шарттары

Аспапты қаптамада көрсетілген манипуляциялық белгілеріне сәйкес тасымалдау керек. Тиеу-түсіру жұмыстары кезінде аспапты соққы жүктемелеріне ұшыратуға жол берілмейді.

Сақтау шарттары

Аспап құрғақ және таза бөлмеде, +5-тен +35°C-қа дейінгі температурада, тікелей күн сәулесінің әсеріне ұшыратпай сақтау керек.

Техникалық сипаттамалары

Кернеуі: 220 В - 240 В

Жиілігі: 50-60 Гц

Ағымдағы тұтыну: 1,4 А

Сақтандырғыш: 10А инерциялық

Энергия тиімділігі класы A

Жалпы көлем: 362 л.

Қосымша керек-жарақтар

Еден өндірушісінің тазалау және күтім жасау нұсқауларын орындаңыз.

Біз қаптамада Miele логотипі бар түпнұсқасы Miele керек-жарақтарын ғана пайдалануды ұсынамыз. Тек осылар ғана шаңсорғыштың оңтайлы сору қуатына және үздік тазалау нәтижелеріне кепілдік береді.

Қаптамасында Miele логотипі жоқ керек-жарақтарын пайдаланудан туындаған ақаулар мен зақымдар шаңсорғыштың кепілдігіне кірмейтінін ескеріңіз.

Сатып алынған керек-жарақтар

Түпнұсқалы Miele керек-жарақтары Miele интернет-дүкенінде, Miele тұтынушыларға қызмет көрсету бөлімінде және Miele дилерінде қолжетімді.

Түпнұсқа Miele керек-жарақтарын қаптамадағы Miele логотипі арқылы анықтауға болады.

Кейбір үлгілер стандарт ретінде келесі керек-жарақтардың біреуімен немесе бірнешеуімен бірге жеткізіледі.

Еденге арналған саптамалар / қылшақтар

(тек таңдаулы елдерде қолжетімді)

AllFloor (SBD AF) еденге арналған саптама

Өте төмен жиһаздың астын тазалауға арналған тегіс еденге арналған саптама. Сонымен қатар ол дауысы ақырын шығатындығымен, жеңіл болуымен және үлкен көлемдегі қоқыстарды жинай алатындығымен ерекшеленеді.

TurboTeQ турбоқылшағы (STB 305–3)

Бұл қылшақ тілінген түгі бар кілемді тазалау үшін өте қолайлы.

Бұрылу әрекеті бар Parquet Twister XL еден қылшағы (SBB 300–3)

Тегіс қатты едендер мен кішкене саңылауларды соруға арналған табиғи қылшықтары бар.

Бұрылу әрекеті бар Parquet Twister XL еден қылшағы (SBB 400–3)

Тегіс қатты едендер мен кішкене саңылауларды тез соруға арналған табиғи қылшықтары бар.

Басқа керек-жарақтар

(тек таңдаулы елдерде қолжетімді)

Turbo Mini қол турбоқылшағы (STB 101)

Қаптауды, матрастарды немесе автокөлік орындықтарын және т.б. шаңсорғышпен тазалауға арналған.

Әмбебап қылшақ (SUB 20)

Кітаптарды, сөрелерді және т.б. шаңнан тазартуға арналған.

Радиатор қылшағы (SHB 30)

Радиаторларды, тар сөрелер мен саңылауларды шаңнан тазартуға арналған.

Матрас саптамасы (SMD 10)

Қаптауды, матрастарды, жастықтарды, перделерді, жамылғыларды т.б. шаңсорғышпен тазалауға арналған.

Саңылау саптамасы, 300 мм (SFD 10)

Қатпарларды, саңылауларды және бұрыштарды тазалауға арналған қосымша ұзын саңылау саптамасы.

Саңылау саптамасы, 560 мм (SFD 20)

Қол жетпейтін жерлерді шаңсорғышпен тазалауға арналған иілгіш саңылау саптамасы.

XL қаптау саптамасы (SPD 20)

Қаптауды, матрастарды және жастықтарды тазалауға арналған кең саптама.

1-де 2 қаптау саптамасы мен саңылау саптамасы (SPFD 20)

Саптамаларды өзгертпестен, жылдам әрі толық тазалауға арналған біріктірілген қаптау және саңылау саптамасы.

Жарықтандыруы бар ыңғайлы тұтқа (SGC 20)

Шаң сорылатын аймақты жарықтандырады.

Сүзгілер

AirClean Plus 50 шығару сүзгісі (SF-AP 50)

Бөлмедегі ауа тазалығы үшін тиімді сүзгілеу .

Silence AirClean 50 шығару сүзгісі (SF-SA 50)

Шаң сору кезінде шуды азайту үшін.

Active AirClean 50 шығару сүзгісі (SF-AA 50)

Жағымсыз иістерді кетіру үшін. Үй жануарлары бар немесе темекі шегетін отбасы үшін өте ыңғайлы

HEPA AirClean 50 шығару сүзгісі (SF-HA 50)

Ұсақ шаң мен аллергендерді тиімді ұстайды. Үй шаңына аллергиясы бар адамдар үшін өте ыңғайлы.

Сүзгі торы

Егер AirClean Plus 50, Silence AirClean 50, Active AirClean 50 немесе HEPA AirClean 50 сүзгісі AirClean сүзгісімен ауыстыруды қаласаңыз, бұл қажет болады.

Кепілдік шарттары

Тауар сапасына кепілдік
Ресми импорттаушылар арқылы сатып алынған елге әкелінетін тұрмыстық техниканың кепілдік мерзімі өнім тек жеке, отбасылық, тұрмыстық және кәсіпкерлік қызметпен байланыспаған басқа да қажеттіліктер үшін пайдаланылған жағдайда 24 айды құрайды.
Негізгі тауарға кірмейтін, бөлек сатып алынған аксессуарлар мен қосалқы бөлшектерге кепілдік мерзімі берілмейді.
Кепілдік мерзімі тауарды сатып алушыға табыстаған күннен бастап есептеледі.
Түсініспеушіліктерді болдырмау үшін тауарларды беруді растайтын құжаттарды (тауарлық жүк қағаздар, тауарлық чектер және қолданыстағы заңнама талаптарына сәйкес тауарды беруді растайтын басқа да құжаттар) сақтап, кепілдік қызмет көрсетуге жүгінген кезде сервистік қызмет мамандарына көрсетуіңізді сұраймыз.
Кепілдік мерзімі ішінде сіз бұйымды мақсаты бойынша пайдаланылған және осы нұсқауда көрсетілген бұйымды орнату, қосу және пайдалану талаптарын сақтаған жағдайда, бұйымның ақауларын тегін жоюға және бұйымның сапасына қатысты заңмен белгіленген тұтынушылардың басқа да талаптарын қанағаттандыруға құқықтарыңызды пайдалана аласыз.
Қосылымды үшінші тұлғалар жүзеге асырса, орнату және қосу қызметтерінің төленгенін және орындалғанын растайтын құжаттарды сақтаңыз.
Назар аударыңыз! Әрбір бұйымның бірегей зауыттық нөмірі бар. Зауыттық нөмір бұйымның шығарылған күнін және оның комплектациясын анықтауға мүмкіндік береді. Miele сервистік қызметіне хабарласқанда бұйымның зауыттық нөмірін айтыңыз, бұл сізге жылдам әрі сапалы қызмет алуға мүмкіндік береді.
Егер Miele сервистік қызметі жабдықтың ақаулықтарын кепілдік мерзімі ішінде аталған жабдықтың бір бөлігін ауыстыру арқылы жөндейтін болса, клиент жөндеу аяқталғаннан кейін (жабдық ақауы жойылған кезде) бөлшектелген бөлікті сервистік қызмет өкіліне қайтаруға міндетті.
Miele сервистік қызметі келесі жағдайларда кепілдік қызмет көрсетуден бас тартуға құқылы:

- Тауардың механикалық зақымдануын анықтау;
- Дұрыс сақтамау және/немесе абайламай тасымалдау;
- Тасымалдау, сақтау және пайдалану кезінде қолайсыз климаттық жағдайлардың әсерінен болған зақымдарды анықтау;
- Химиялық заттар мен ылғалдың әсер ету іздерін анықтау;
- Орнату және қосу ережелерін сақтамау;
- Пайдалану нұсқауларының талаптарын орындамау;
- Қатты ластану нәтижесінде тауардың зақымдануын анықтау;
- Жуғыш құралдар мен шығын материалдарын дұрыс пайдаланбау немесе өндіруші ұсынбаған күтім жасау құралдарын пайдалану нәтижесінде зақымдануды анықтау;
- Осы қызметтерді көрсетуге құқығы жоқ тұлғалардың бөлшектеу, жөндеу және басқа да араласу белгілерін анықтау;
- ГОСТ, ДСТУ сәйкес келмейтін параметрлері бар электр желісіне қосылу;
- Жануарлардың немесе жәндіктердің әрекетінен тауарлардың зақымдануы;
- Үшінші тұлғалардың заңсыз әрекеттері;
- Форс-мажорлық әрекеттер (өрт, су тасқыны, табиғи апаттар және т.б.);
- Ішкі жұмыс көлемдеріне бөгде заттардың, жануарлардың, жәндіктердің және сұйықтықтардың түсуінен бұйымның дұрыс жұмыс істемеуі.

Кепілдік қызмет көрсетуі келесі жағдайларға қолданылмайды:

- осы Пайдалану нұсқауында көрсетілген бұйымды реттеу, баптау, тазалау және басқа да күтім жасау бойынша жұмыстар;
- осы Пайдалану нұсқауында көрсетілген шығын материалдарын (қуат элементтері, сүзгілер, жарықтандыру шамдары, шаң жинау қаптары және т.б.) ауыстыру бойынша жұмыстар.

Төмендегілер тауар кемшіліктері болып табылмайды:

- пайдаланудың алғашқы күндерінде тауар шығаратын жаңа пластиктің немесе резеңкенің иісі;
- пайдалану кезінде жабдық бөліктерінің түс реңктерінің және жылтырының өзгеруі;

- тауарға кіретін жекелеген құрамдастарының жұмыс істеу принциптеріне байланысты шулар (санитарлық нормалар шегінде):
  - желдеткіштер
  - есіктердің май/ауа жеткізгіштері
  - су клапандары
  - электрлік релелер
  - электр қозғалтқыштары
  - белдіктер
  - компрессорлар
- материалдардың табиғи тозуы (қартаюы) нәтижесінде пайда болатын шу:
  - қыздыру/салқындату кезінде сықырлаған шу
  - сықыр
  - қозғалатын механизмдердің аздап соғуы
- табиғи тозуы нәтижесінде жарамсыз болып қалған шығын материалдары мен тозу бөлшектерін ауыстыру қажеттілігі.

Miele сервистік орталықтары
Miele сервистік желісі Алматы және Киев қалаларындағы өзінің қызмет көрсету орталықтарын, Miele аймақтық сервистік мамандарын және аймақтардағы серіктес сервистік орталықтарын қамтиды. Miele сервисі ұсынылған қалалардың тізімін компанияның интернет сайтында таба аласыз:

- ***Қазақстан: www.miele.kz***
- ***Украина: www.miele.ua***

Егер сізге сервистік қолдау қажет болса, **Miele байланыс ақпараты** Парағында көрсетілген «Жедел желі» телефондарына хабарласуыңызды сұраймыз.

Miele туралы байланыс ақпараты

Техника сатып алуға, қосымша керек-жарақтар мен шығын материалдарын сатып алуға байланысты барлық мәселелер бойынша, сондай-ақ сервистік қолдау қажет болған жағдайда "жедел желі" телефоны бойынша хабарласуыңызды сұраймыз.

Импорттаушылар Қазақстан Республикасы

« Миле » ЖШС
Қазақстан
Алматы қаласы
Бостандық ауданы
Әбіш Кекілбайұлы көшесі, 34 үй, 1-04
пошта индексі 050000
телефон: +7 (727) 313-23-00
Факс: +7 (727) 311 10 42
E-mail: info@miele.kz
Internet: www.miele.kz

Украина

« Миле » ЖШҚ
01033 Киев, Украина
Короленковская көшесі, 4-үй
Телефон: + 38 (044) 496 0300
E-mail: info@miele.ua
Internet: www.miele.ua

ТМД-ның басқа елдері

Қосымша керек-жарақтар мен шығын материалдарын сатып алудың барлық мәселелері бойынша, сондай-ақ сервистік қолдау қажет болған жағдайда, сіз осы өнімді сатып алған сатушыға хабарласуыңызды сұраймыз.

Назар аударыңыз!

Осы елдердегі кепілдік шарттары (жергілікті заңнамаға байланысты) өзгеше болуы мүмкін. Сіз сатушыдан кепілдік шарттарын нақтылай аласыз.

ru - Содержание

Указания по безопасности и предупреждения **40**

Описание прибора **46**

Экологичность и защита окружающей среды **48**
Общая информация **49**
Принадлежности, входящие в комплект 49
3D4U 49
Функция индикатора замены мешка-пылесборника 50

Ввод в эксплуатацию **50**
Присоединение гибкого шланга 50
Снятие гибкого шланга 50
Соединение гибкого шланга и ручки 50
Соединение всасывающих трубок EasyLock (в зависимости от модели) 51
Соединение ручки и всасывающей трубки 51
Соединение всасывающей трубки и регулируемой насадки для пола 51
Активация индикатора замены фильтра выходящего воздуха через приложение Miele (в зависимости от модели) 52

Управление **53**
Регулировка телескопической трубки EasySlide (в зависимости от модели) 53
Установка в заданном положении держателя для принадлежностей 53
Регулировка насадки для пола 53
Уборка пылесосом лестничных ступеней 54
Вытягивание сетевого кабеля 54
Сматывание сетевого кабеля 55
Включение и выключение 55
Выбор мощности всасывания 55
Открывание регулятора расхода воздуха 56

Очистка и уход **56**
Где купить принадлежности 57
Замена мешка-пылесборника 57
Извлечение мешка-пылесборника 58
Установка мешка-пылесборника 58
Срок замены первого фильтра выходящего воздуха 59
Замена фильтра выходящего воздуха AirClean 60
Замена фильтров выходящего воздуха AirClean Plus 50, Silence AirClean 50, Active AirClean 50 и HEPA AirClean 50 60
Использование другого фильтра выходящего воздуха 61
Замена фильтра моторного отсека (при необходимости) 62
Замена нитесборников 63
Очистка пылесоса и принадлежностей 63

Устранение проблем **64**

Сервисная служба **65**
Контактная информация для обращений в случае неисправностей 65
Гарантия 65

Декларация о соответствии **65**

Дата изготовления/Условия транспортировки и Условия хранения **65**

Дополнительно приобретаемые принадлежности **66**
Где купить принадлежности 66

Гарантия качества товара **68**

Контактная информация о Miele **71**

Надлежащее использование

Этот пылесос отвечает предписанным нормам технической безопасности. Ненадлежащая эксплуатация может привести к травмам и материальному ущербу.

Перед первым использованием пылесоса прочитайте инструкцию по эксплуатации. В ней содержится важная информация по безопасности, эксплуатации, уходу и техническому обслуживанию за пылесосом. Вы обезопасите себя и других людей, а также предотвратите повреждения прибора.

В соответствии со стандартом IEC 60335-1 компания Miele настоятельно рекомендует ознакомиться с главой «Ввод в эксплуатацию» и следовать указаниям и предупреждениям по безопасности.
Компания Miele не несёт ответственности за повреждения, вызванные несоблюдением данных указаний и рекомендаций.

Сохраните инструкцию по эксплуатации и по возможности передайте её следующему владельцу прибора.

Выключайте пылесос после каждого использования, перед заменой принадлежностей, перед каждой очисткой, техническим обслуживанием и устранением неисправностей. Выньте вилку из розетки.

Надлежащее использование

▶ Этот пылесос предназначен для использования в домашнем хозяйстве или аналогичных условиях исключительно для личных, семейных, домашних и иных нужд, не связанных с осуществлением предпринимательской деятельности. Этот пылесос не подходит для применения на строительных площадках.

▶ Этот пылесос подходит для ежедневной уборки ковров, ковровых покрытий и нечувствительных к воздействию твердых полов.

▶ Этот пылесос не предназначен для использования вне помещений.

▶ Данный пылесос предназначен для использования на высоте до 4000 м выше уровня моря.

▶ Используйте пылесос исключительно для чистки сухих поверхностей. Запрещается использовать пылесос на людях и животных. Другие области применения, изменения конструкции прибора и любые изменения недопустимы.

▶ Лицам (включая детей), которые по состоянию здоровья или из-за отсутствия опыта и соответствующих знаний не могут уверенно управлять пылесосом, не рекомендуется его эксплуатация без присмотра или руководства со стороны ответственного лица.

Если у Вас есть дети

▶ Опасность удушья! Не позволяйте детям играть с упаковкой (например, пленкой): дети могут завернуться в нее или натянуть на голову, что приведет к удушью. Храните упаковочный материал в недоступном для детей месте.

▶ Детей младше восьми лет не следует допускать близко к пылесосу, или они должны быть при этом под постоянным присмотром.

▶ Дети старше восьми лет могут пользоваться пылесосом без надзора взрослых, если они настолько освоили управление им, что могут это делать с уверенностью. Дети должны осознавать возможную опасность, связанную с неправильной эксплуатацией.

▶ Не разрешайте детям проводить чистку и техобслуживание пылесоса без Вашего присмотра.

▶ Не оставляйте без надзора детей, если они находятся вблизи пылесоса. Никогда не позволяйте детям играть с пылесосом.

Техническая безопасность

▶ Перед использованием проверьте пылесос и все принадлежности на предмет видимых повреждений. Не пользуйтесь повреждённым пылесосом и повреждёнными принадлежностями.

▶ Перед эксплуатацией сравните указанные на типовой табличке параметры подключения пылесоса (сетевое напряжение и частота) с данными сети питания. Они должны обязательно совпадать. Пылесос (без изменения конструкции) предназначен для подключения к электросети частотой 50 Гц или 60 Гц.

▶ Сетевая розетка должна быть защищена автоматикой защиты с номиналом 16 А или 10 А.

▶ Возможна периодическая или не продолжительная эксплуатация на автономном или не синхронизированном с сетью электроснабжающем оборудовании (например, изолированные сети, резервные системы). Условием для эксплуатации является то, что электроснабжающее оборудование удовлетворяет требованиям EN 50160 или аналогичного стандарта.
Защитные меры, предусмотренные в домашней установке и данном продукте от Miele, также должны быть обеспечены с точки зрения их функций и режима работы при автономной работе или несинхронной работе, или они должны быть заменены эквивалентными мерами при установке.

▶ Гарантийный ремонт пылесоса имеет право производить только авторизованная компанией Miele сервисная служба, в противном случае при последующей неисправности право на гарантийное обслуживание теряется.

▶ Не пользуйтесь пылесосом, если поврежден сетевой кабель. Поменять поврежденный сетевой кабель можно только вместе с кабельным барабаном. В целях безопасности замену может проводить только авторизованный компанией Miele специалист или сервисная служба Miele.

▶ Не используйте кабель для переноски пылесоса и не тяните вилку из розетки за кабель. Не перетягивайте кабель через острые края и не защемляйте его. Избегайте частого наезда пылесоса на кабель. Кабель, вилка и розетка могут получить повреждения и угрожать Вашей безопасности.

▶ Ремонтные работы имеют право производить только авторизованные компанией Miele специалисты. Вследствие неправильно выполненных ремонтных работ может возникнуть серьезная опасность для пользователя.

Правильная эксплуатация

▶ Не используйте пылесос без мешка-пылесборника, фильтра моторного отсека и фильтра выходящего воздуха.

▶ Если мешок-пылесборник не вставлен, крышку отсека сбора пыли закрыть невозможно. Не применяйте силу.

▶ Прежде чем закрыть крышку мешка-пылесборника убедитесь, что мешок-пылесборник вставлен до щелчка.

▶ Не пылесосьте горящие или тлеющие предметы, например, сигареты или еще не погасшую золу или уголь.

▶ Не пылесосьте тонер. Тонер, который используется, например, в принтерах или копировальных аппаратах, обладает электропроводностью.

▶ Не пылесосьте жидкости и влажную грязь. Ковры и ковровые покрытия после влажной чистки или обработки шампунем можно пылесосить только после полного высыхания.

▶ Не пылесосьте легко воспламеняющиеся или взрывоопасные вещества или газы, а также места, где хранятся такого рода вещества.

▶ Избегайте соприкосновения вашей головы или головы другого человека или животного и всасывающего потока воздуха.

Чистка

▶ Никогда не погружайте пылесос в воду, проводите только сухую очистку или чистите его с помощью слегка влажной салфетки.

Принадлежности и запчасти

▶ При работе с турбощеткой Miele не касайтесь вращающегося щеточного вала.

▶ При уборке с использованием рукоятки без вставленной принадлежности следите за тем, чтобы рукоятка не была повреждена.

▶ Используйте только мешки-пылесборники, фильтры и оригинальные аксессуары с логотипом Miele на упаковке. Лишь в этом случае производитель может гарантировать безопасную эксплуатацию прибора.

▶ Только при использовании оригинальных запчастей компания Miele гарантирует, что будут выполнены требования к безопасности. Вышедшие из строя детали должны заменяться только на оригинальные запчасти.

Транспортировка

▶ Упаковка защищает пылесос от повреждений при транспортировке. Мы рекомендуем сохранять упаковку для последующей транспортировки.

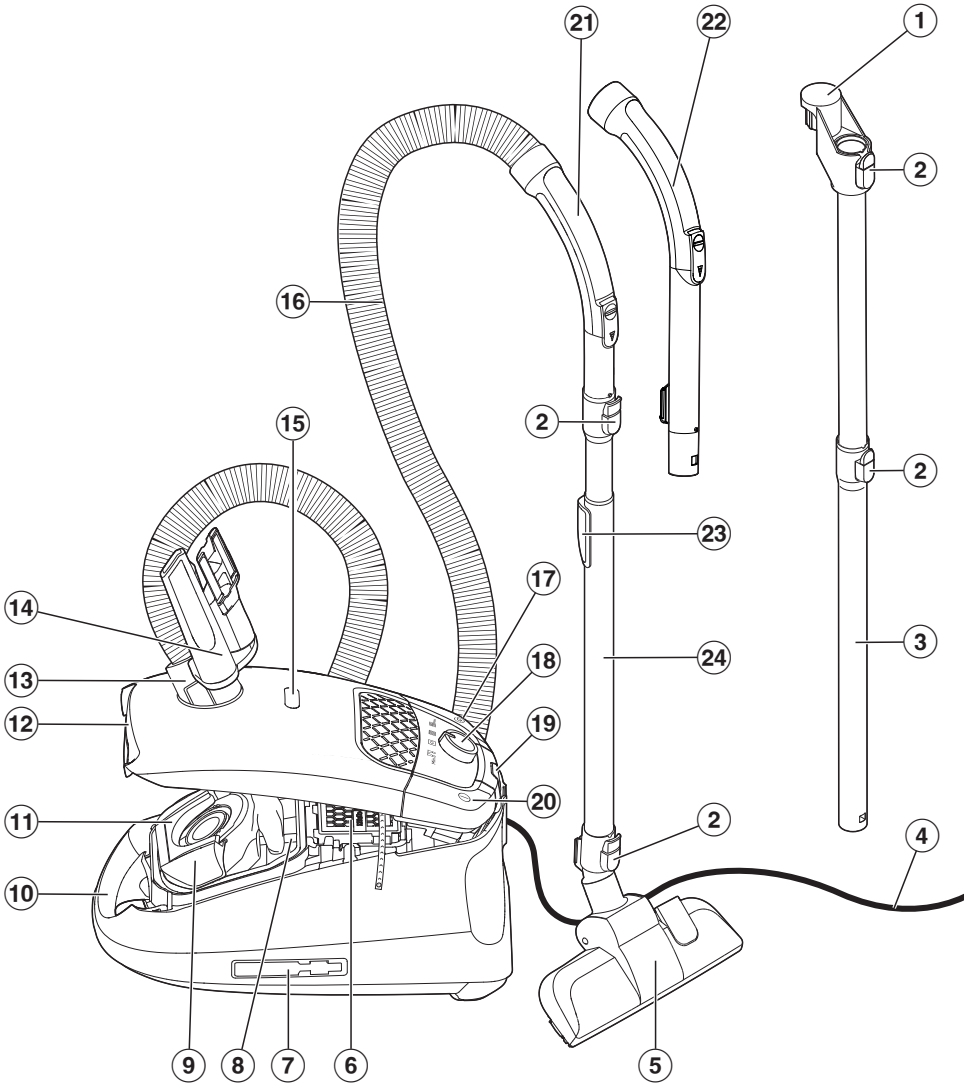
21
22
1
2
16
2
15
2
23
17
14
3
18
24
13
19
12
20
11
2
4
10
9
8
7
6
5

① Соединительный элемент *
② Кнопки разблокировки *
③ Всасывающая трубка EasyLock *
④ Сетевой кабель со штепсельной вилкой
⑤ Насадка для пола *
⑥ Оригинальный фильтр выходящего воздуха Miele *
⑦ Система парковки для хранения (с обеих сторон пылесоса)
⑧ Фильтр моторного отсека
⑨ Держатель для мешка-пылесборника
⑩ Ручка для переноски
⑪ Стопорная защёлка
⑫ Кнопка разблокировки крышки отсека для сбора пыли
⑬ Всасывающий патрубок
⑭ Держатель для принадлежностей с аксессуарами
⑮ Индикатор замены мешка-пылесборника
⑯ Гибкий шланг
⑰ Кнопка для автоматической намотки кабеля
⑱ Поворотный переключатель
⑲ Система парковки для перерывов в уборке
⑳ Кнопка «Вкл./Выкл.» ⏻
㉑ Ручка *
㉒ Ручка XXL *
㉓ Разблокировка телескопической трубки EasySlide
㉔ Телескопическая трубка EasySlide *

* В зависимости от модели обозначенные таким значком детали оснащения вашего пылесоса могут отличаться от приведённых на рисунке или отсутствовать.

Утилизация упаковки

Упаковка защищает пылесос от повреждений при транспортировке. Мы рекомендуем сохранять упаковку для последующей транспортировки.

Материалы, используемые при изготовлении упаковки, безопасны для окружающей среды и подлежат переработке. Возвращение упаковки для её вторичной переработки приводит к экономии сырья и уменьшению количества отходов. По возможности сдайте упаковку в компанию по утилизации отходов.

Утилизация мешков-пылесборников и фильтров

Мешки-пылесборники и фильтры изготовлены из экологически чистых материалов. Фильтры можно утилизировать вместе с обычным бытовым мусором. Это относится и к мешку-пылесборнику, если он не содержит загрязнений, запрещённых для утилизации с бытовым мусором.

Утилизация прибора

Электрические и электронные приборы часто содержат ценные материалы. В их состав также входят определенные вещества, смешанные компоненты и детали, необходимые для функционирования и безопасности приборов. При попадании в бытовой мусор, а также при ненадлежащем обращении они могут причинить вред здоровью людей и окружающей среде. В связи с этим никогда не выбрасывайте отслуживший прибор вместе с бытовым мусором.



Рекомендуем Вам сдать отслуживший прибор в организацию по приему и утилизации электрических и электронных приборов в Вашем населенном пункте. Если в утилизируемом приборе сохранены какие-либо персональные данные, то за их удаление Вы несете личную ответственность. Необходимо проследить, чтобы до отправления прибора на утилизацию он хранился в недоступном для детей месте.

Общая информация

Данный пылесос предназначен для ежедневной уборки ковров, ковровых и твёрдых напольных покрытий.

В ассортимент продукции для ухода за полом Miele входят подходящие принадлежности для особых случаев применения (см. главу «Дополнительно приобретаемые принадлежности»).

Отдельные модели в серийном исполнении оснащены турбощёткой, которая на рисунке не изображена.
К данной турбощётке прилагается отдельная инструкция по эксплуатации.

Принадлежности, входящие в комплект

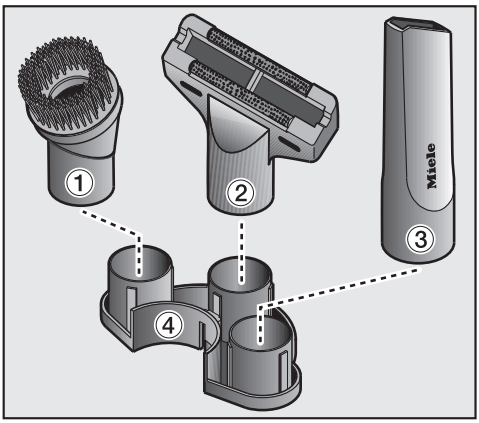

① **Насадка для щадящей уборки**
Принадлежность для очистки профильных планок, изделий с украшениями или резьбой. Насадка для щадящей уборки вращается, её можно повернуть в наиболее удобное положение.

② **Насадка для мягкой мебели**
Принадлежность для чистки мягкой мебели, матрасов и подушек.

③ **Щелевая насадка**
Принадлежность для удаления пыли из труднодоступных мест, щелей и углов.

④ **Держатель для принадлежностей**
Расположение принадлежностей обозначено на держателе символами.

3D4U

Благодаря технологии 3D4U от Miele вы можете бесплатно скачать 3D-модели для печати принадлежностей (www.miele.kz, «Сервис», «Запасные части и принадлежности»).

3 D 4 U

Функция индикатора замены мешка-пылесборника

Функция индикатора предназначена для смешанных загрязнений: пыли, волос, ниток, коврового пуха, песка и т. д.
Если вы пылесосите много мелкой пыли, такой как пыль от сверления, песок, штукатурка или мука, то поры мешка-пылесборника быстро засоряются. В этом случае индикатор будет показывать «заполнен», даже если мешок-пылесборник еще не наполнился.
Если вы пылесосите много волос, ниток от ковра, шерсти и т. д., то индикатор будет соответствующим образом реагировать только тогда, когда мешок-пылесборник полностью заполнится.

Ввод в эксплуатацию

Присоединение гибкого шланга

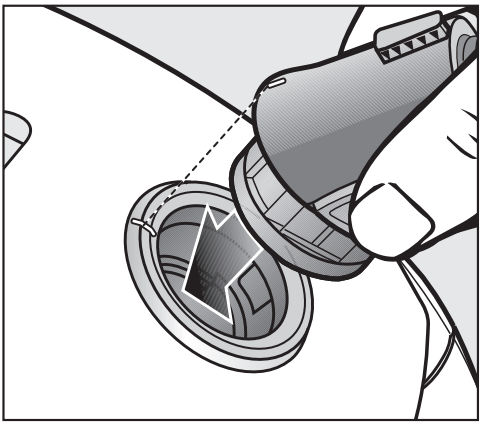

■ Вставьте всасывающий патрубок до отчётливой фиксации в отверстие для забора пыли на пылесосе. Для этого необходимо совместить обе части так, чтобы произошла фиксация.

Снятие гибкого шланга

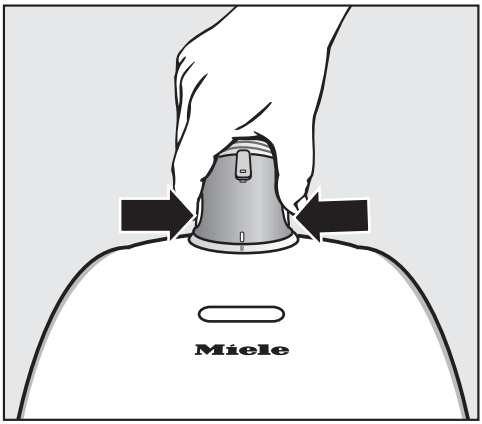

■ Нажмите на кнопки разблокировки, расположенные по обеим сторонам всасывающего патрубка, и выньте его из отверстия для забора пыли.

Соединение гибкого шланга и ручки

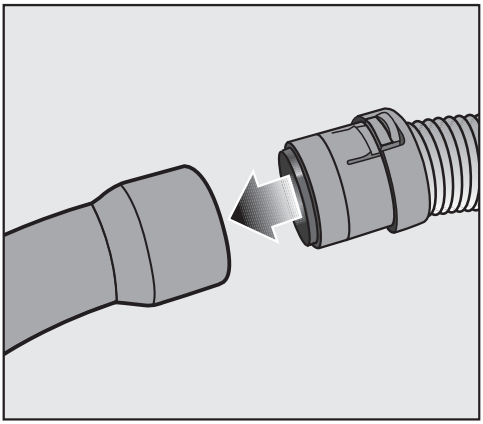

■ Вставьте другой соединительный штуцер гибкого шланга в ручку до отчётливой фиксации.

Соединение всасывающих трубок EasyLock (в зависимости от модели)

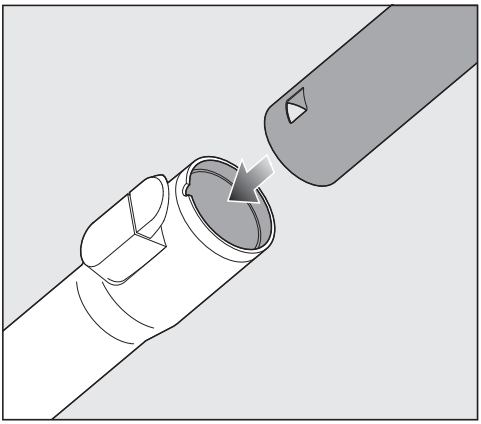

■ Возьмите всасывающую трубку с соединительной частью и вставьте во вторую всасывающую трубку, поворачивая влево и вправо, до фиксации.

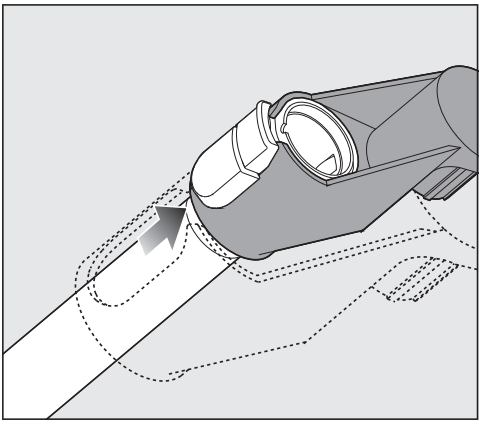

■ Сдвиньте соединительную часть вверх до фиксации.

Соединение ручки и всасывающей трубки

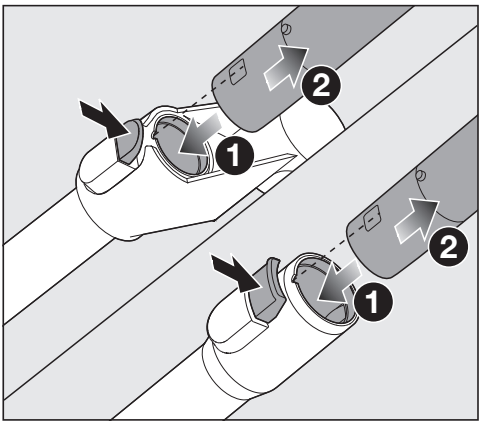

❶ Вставьте ручку во всасывающую трубку до фиксации. Для этого необходимо совместить обе части так, чтобы произошла фиксация.

❷ Нажмите кнопку разблокировки, если вы хотите разъединить части, и вытяните ручку с небольшим поворотом из трубки.

Соединение всасывающей трубки и регулируемой насадки для пола

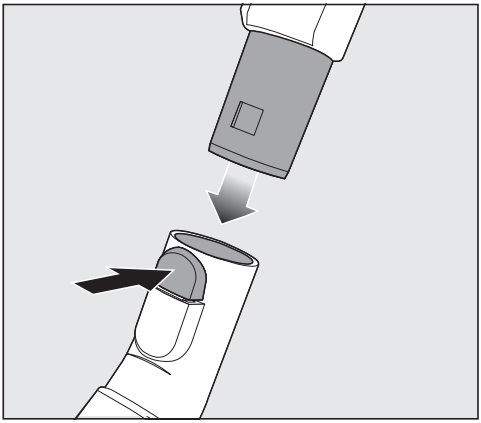

■ Вставьте всасывающую трубку, вращая её влево и вправо, в насадку для пола до отчётливой фиксации.

- Нажмите кнопку разблокировки, если вы хотите разъединить части, и вытяните всасывающую трубку с небольшим поворотом из насадки для пола.

Активация индикатора замены фильтра выходящего воздуха через приложение Miele (в зависимости от модели)

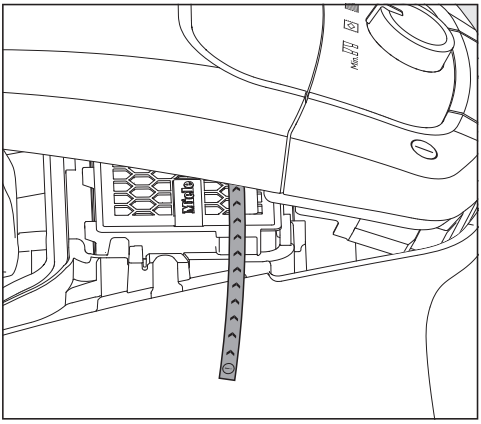

Если из отсека для пыли пылесоса сбоку выступает индикаторная полоска, можно активировать индикатор замены фильтра выходящего воздуха в приложении Miele. Вы будете своевременно проинформированы о необходимости замены фильтра выходящего воздуха.

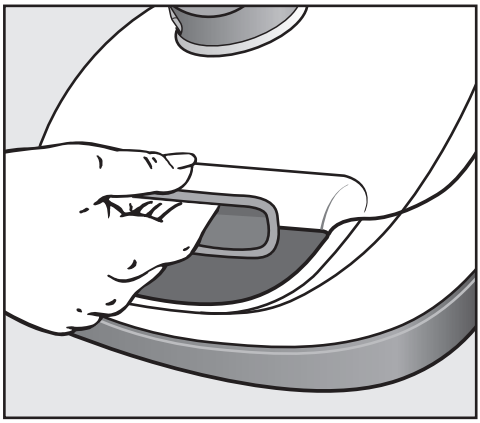

- Нажмите кнопку разблокировки, расположенную в скрытой ручке, и откиньте крышку отсека сбора пыли вверх до фиксации.
- Удалите индикаторную полоску.
- Отсканируйте QR-код, чтобы загрузить приложение Miele (если оно ещё не установлено).
- Откройте приложение Miele и создайте учётную запись пользователя (если у вас её ещё нет).
- Добавьте пылесос в приложение Miele.
- Вызовите статус фильтра и следуйте указаниям из навигации пользователя в приложении Miele.

Фильтр выходящего воздуха подлежит замене по истечении среднего срока службы в один год.

⚠ Повреждения из-за загрязнения отсека для пыли.
Если мешок-пылесборник не зафиксирован, в отсек для пыли может попасть большое количество пыли, что приведёт к повреждению деталей.
Прежде чем закрыть крышку отсека сбора пыли убедитесь, что мешок-пылесборник правильно вставлен и стопорная защёлка закрыта.

- Закройте крышку отсека сбора пыли до фиксации; при этом следите за тем, чтобы не защемить мешок-пылесборник.

Управление

Регулировка телескопической трубки EasySlide (в зависимости от модели)

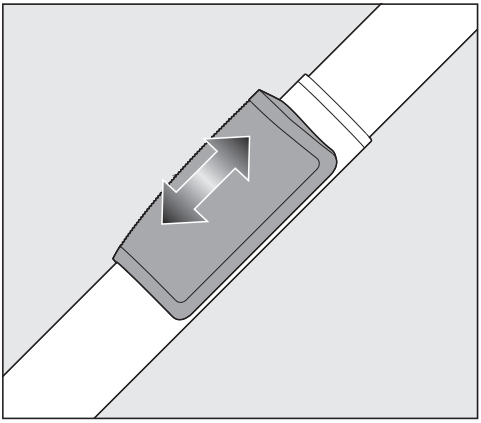

- Нажмите кнопки разблокировки и установите желаемую длину телескопической трубки.

Установка в заданном положении держателя для принадлежностей (в зависимости от модели)

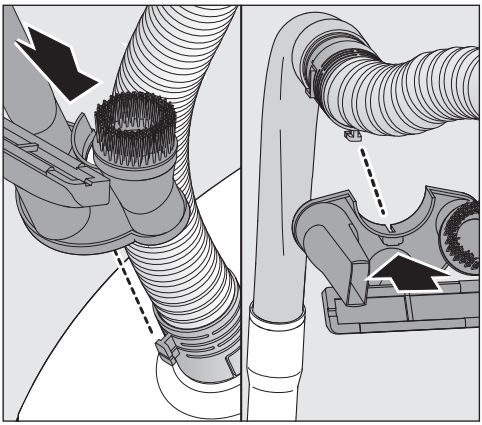

- При необходимости зафиксируйте держатель для принадлежностей на всасывающем патрубке пылесоса.

Регулировка насадки для пола

В зависимости от модели ваш пылесос оснащён одной из изображённых насадок для пола.

Учитывайте прежде всего рекомендации по чистке и уходу, которые даёт производитель вашего напольного покрытия.

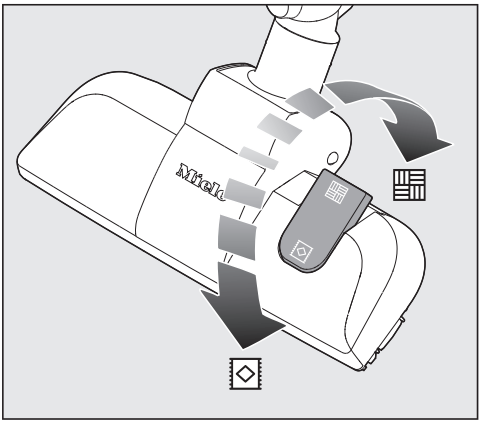

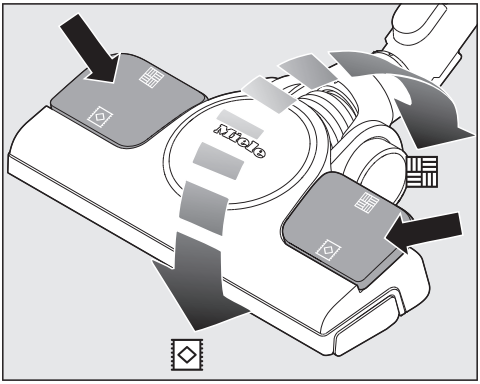

Пылесосьте твёрдые напольные покрытия и полы с щелями или пазами с выдвинутой щетиной насадки:

■ Нажмите на кнопку ▦.

Пылесосьте ковры и ковровые покрытия с задвинутой щетиной:

■ Нажмите на кнопку ◈.

Если вам тяжело управлять насадкой для пола, вы можете уменьшить мощность так, чтобы насадка для пола двигалась легко (см. раздел «Выбор мощности всасывания»).

Уборка пылесосом лестничных ступеней

⚠ Опасность травмирования из-за падения пылесоса.
Падение пылесоса с лестницы может привести к травме.
Всегда проводите уборку лестницы пылесосом снизу вверх.

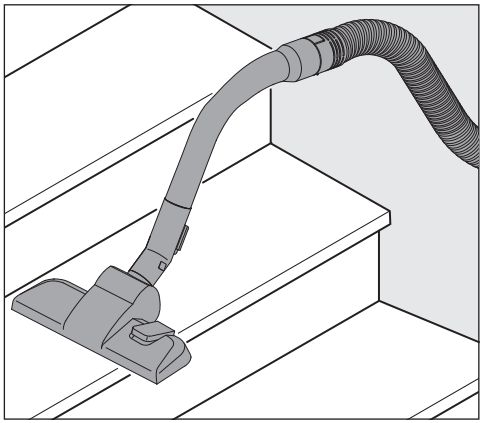

Переключаемая насадка для пола также подходит для уборки лестничных ступеней.

Вытягивание сетевого кабеля

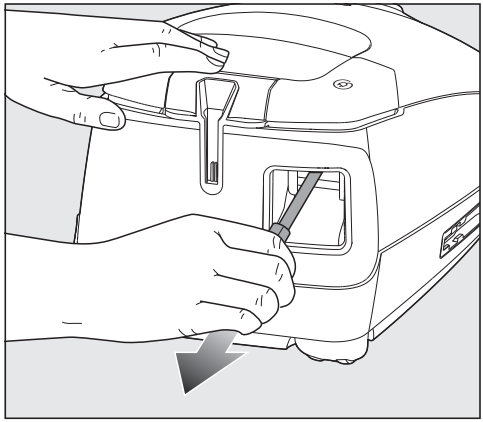

■ Вытяните кабель до нужной длины.

■ Вставьте сетевую вилку в розетку.

⚠ Повреждения из-за перегрева.
При длительном использовании сетевой кабель может перегреваться.
При эксплуатации прибора более 30 минут необходимо полностью вытянуть кабель.

Сматывание сетевого кабеля

■ Выньте вилку из розетки.

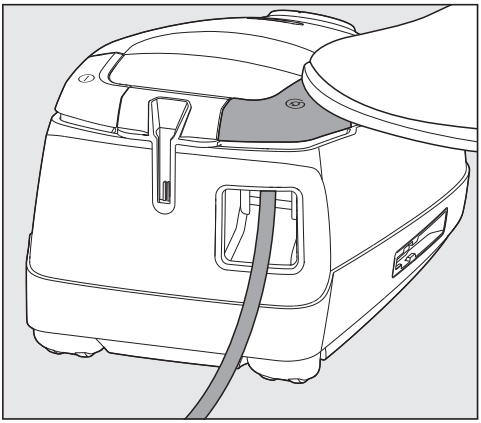

■ Слегка наступите на клавишу автоматической намотки кабеля – кабель автоматически смотается.

Включение и выключение

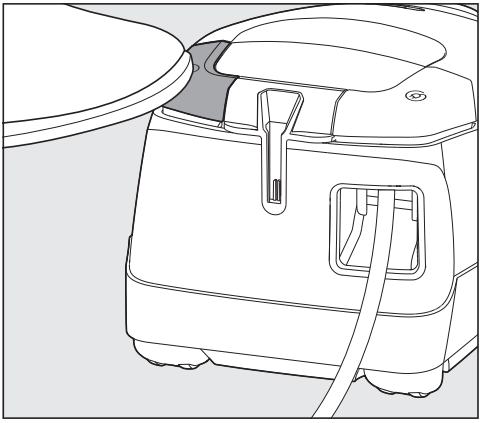

■ Нажмите на кнопку Вкл./Выкл. ⏻.

Выбор мощности всасывания

Вы можете настроить мощность пылесоса в зависимости от необходимости в каждой ситуации. Уменьшение мощности значительно облегчает скольжение насадки для пола.

Если вы пользуетесь переключаемой насадкой для пола и вам тяжело ею двигать, уменьшите мощность всасывания так, чтобы насадка двигалась легко.

На пылесосе имеются символы, которые соответствуют определённым уровням мощности и показывают, в каком случае рекомендуется тот или иной уровень мощности.

- Гардины, текстиль
- Ковры высокого качества, коврики и дорожки
- Ковры и ковровые покрытия с петлевым ворсом
- Твёрдые напольные покрытия, сильно загрязнённые ковры и ковровые покрытия

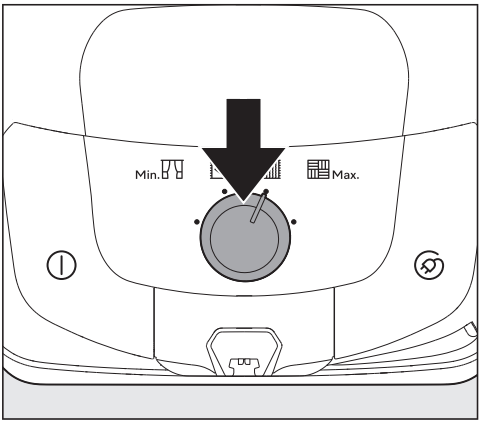

■ Установите желаемый уровень мощности до фиксации с помощью поворотного переключателя.

Открывание регулятора расхода воздуха

Вы можете кратковременно снизить мощность всасывания, например, чтобы предотвратить чрезмерное присасывание пылесоса к текстильным напольным покрытиям.

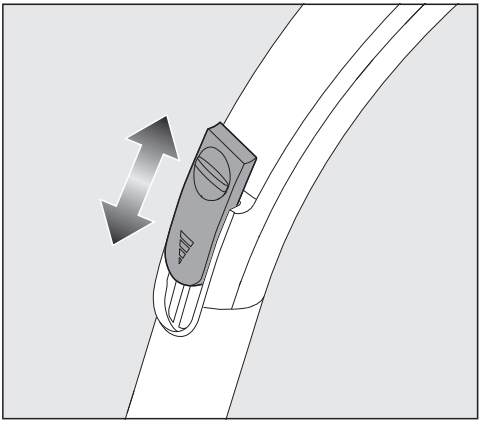

■ Откройте регулятор расхода воздуха на ручке настолько, чтобы можно было легко двигать всасывающей насадкой.

Таким образом облегчается скольжение применяемой насадки.

Очистка и уход

⚠ Опасность поражения электрическим током.
Даже у выключенного пылесоса компоненты находятся под сетевым напряжением.
Вынимайте сетевую вилку из розетки перед каждой очисткой и техобслуживанием пылесоса.

Система фильтров Miele состоит из 3 компонентов:

- Оригинальный мешок-пылесборник Miele (тип **TU**)
- Оригинальный фильтр выходящего воздуха Miele
- Фильтр моторного отсека

Для того, чтобы была гарантирована безупречная мощность всасывания пылесоса, необходимо время от времени заменять мешок-пылесборник и фильтр выходящего воздуха.

Мы рекомендуем использовать оригинальные принадлежности с логотипом Miele на упаковке. Только в этом случае вы можете быть уверены в оптимальном использовании мощности пылесоса и в достижении наилучшего результата очистки.

Мешки-пылесборники с логотипом Miele на упаковке не изготавливаются из бумаги или подобных материалов, а также не имеют удерживающей пластины из картона. Это обеспечивает высокую долговечность и безопасность.

Обратите внимание, что в случае появления неисправностей и повреждений пылесоса, которые являются следствием использования принадлежностей, не обозначенных логотипом Miele на упаковке, услуги по гарантийному обслуживанию пылесоса не предоставляются.

Где купить принадлежности

Вы можете приобрести оригинальные принадлежности Miele в интернет-магазине Miele, в сервисной службе Miele или в точках продаж Miele.

Оригинальные принадлежности Miele можно узнать по логотипу Miele на упаковке.

Каждая упаковка оригинальных мешков-пылесборников Miele содержит 4 мешка-пылесборника и фильтр выходящего воздуха AirClean. Большая упаковка оригинальных мешков-пылесборников Miele содержат 16 мешков-пылесборников и 4 фильтра выходящего воздуха AirClean.

В главе «Дополнительно приобретаемые принадлежности» в разделе «Фильтры» можно найти информацию по приобретению оригинальных фильтров выходящего воздуха Miele.

Замена мешка-пылесборника

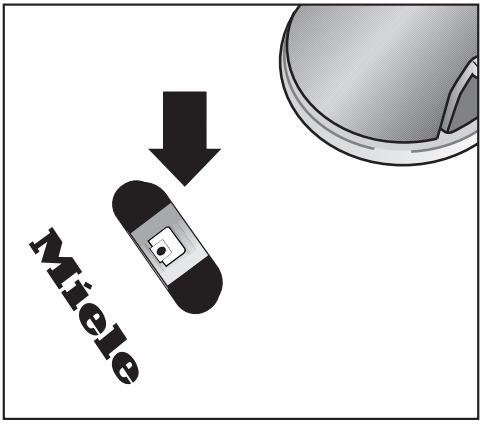

Замените мешок-пылесборник, когда цветовая шкала смотрового окошка индикатора замены мешка-пылесборника станет полностью красной.

Снижение мощности всасывания из-за засорения пор в мешке-пылесборнике.
Не используйте мешки-пылесборники повторно.

Для проверки

- Установите на трубку регулируемую насадку для пола.
- Включите пылесос и установите максимальную мощность всасывания.
- Ненадолго приподнимите насадку от поверхности пола.

Извлечение мешка-пылесборника

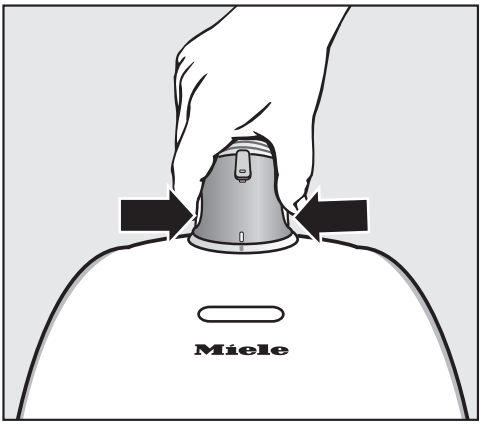

- Нажмите на кнопки разблокировки, расположенные по обеим сторонам всасывающего патрубка, и выньте патрубок из отверстия для забора пыли.

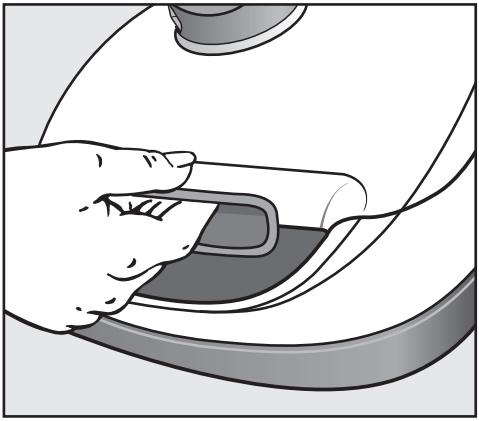

- Нажмите на кнопку разблокировки, расположенную в скрытой ручке, и откиньте крышку отсека сбора пыли вверх до фиксации.

При открытии крышки отсека сбора пыли бирюзовая стопорная защёлка автоматически поднимается, и вы можете извлечь мешок-пылесборник.

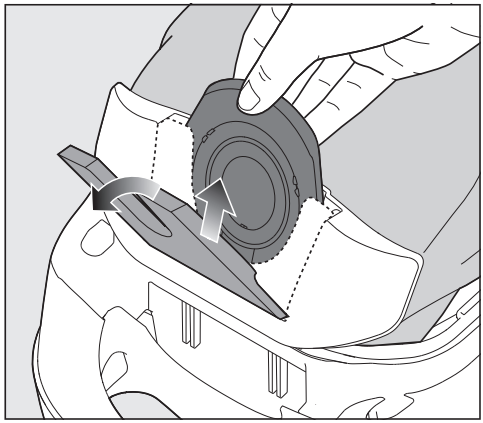

- Вытащите мешок-пылесборник из держателя, удерживая за выступ.

Бирюзовая стопорная защёлка предотвращает закрытие крышки отсека сбора пыли, если в него не вставлен мешок-пылесборник.
Не применяйте силу.

Установка мешка-пылесборника

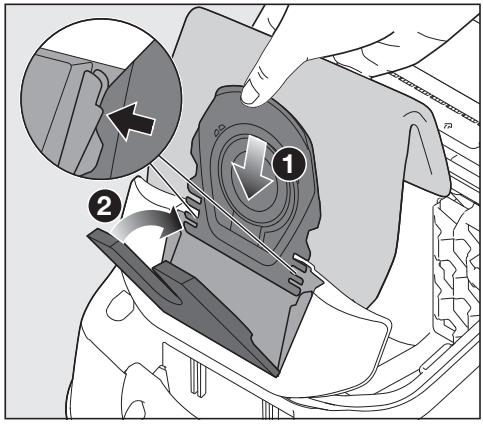

- Вставьте мешок-пылесборник в сложенный держатель мешка-пылесборника до упора. Оставьте мешок-пылесборник сложенным в том же виде, в каком извлекли его из упаковки.

Убедитесь, что удерживающая пластина мешка-пылесборника полностью входит в направляющую с обеих сторон.

Бирюзовая стопорная защёлка закрывается с отчётливым щелчком.

- Закройте крышку отсека сбора пыли до фиксации; постарайтесь не защемить при этом мешок-пылесборник.

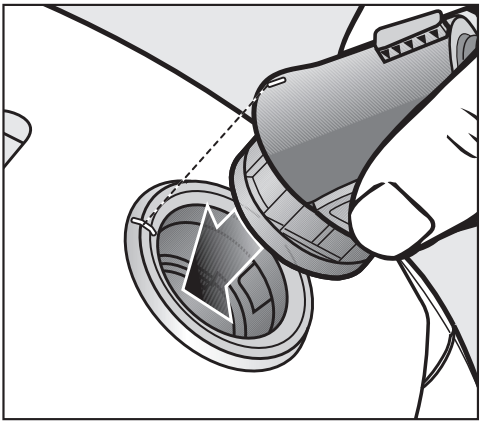

- Вставьте всасывающий патрубок до отчётливой фиксации в отверстие для забора пыли на пылесосе. Для этого необходимо совместить обе части так, чтобы произошла фиксация.

Срок замены первого фильтра выходящего воздуха

В зависимости от модели серийно используется один из следующих фильтров выходящего воздуха:

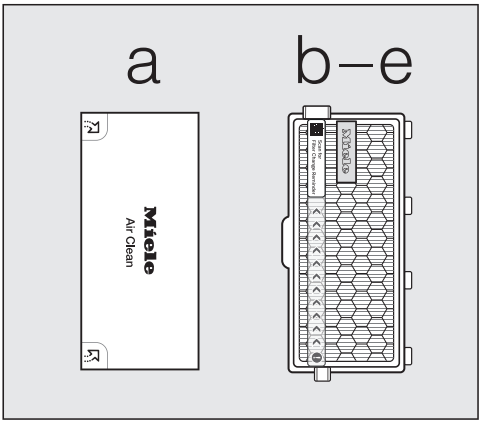

a AirClean
Всегда заменяйте этот фильтр выходящего воздуха, когда вскрываете новую упаковку мешков-пылесборников. Каждая упаковка оригинальных мешков-пылесборников Miele содержит один фильтр выходящего воздуха AirClean, каждая большая упаковка – 4 фильтра выходящего воздуха AirClean.

b AirClean Plus 50 (голубой)
c Silence AirClean 50 (серый)
d Active AirClean 50 (чёрный)
e HEPA AirClean 50 (белый)
Замените фильтр выходящего воздуха примерно через 50 часов эксплуатации. Этот период соответствует среднему сроку службы в один год.

Использовать пылесос можно и по истечении этого времени. Однако учитывайте, что мощность всасывания и эффективность фильтрации пылесоса при этом снизятся.

Приложение Miele можно использовать для напоминания о необходимости замены фильтра. Для этого отсканируйте QR-код на индикаторной полоске и введите дату начала использования фильтра в приложении Miele.

Замена фильтра выходящего воздуха AirClean

Следите за тем, чтобы всегда был вставлен только один фильтр выходящего воздуха.

- Откройте крышку отсека сбора пыли.

Если необходимо установить фильтр выходящего воздуха AirClean Plus 50, Silence AirClean 50, Active AirClean 50 или HEPA AirClean 50, то внимательно прочтите раздел «Использование другого фильтра выходящего воздуха».

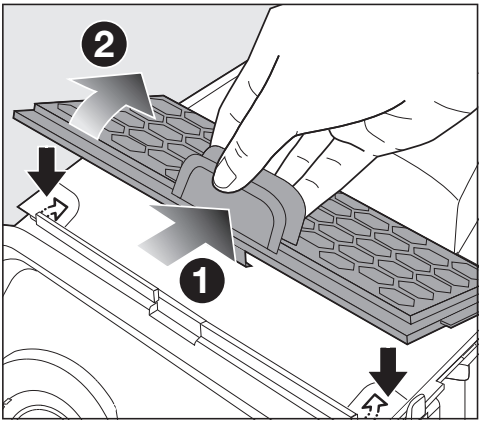

- Сожмите детали для разблокировки решётки фильтра и откройте решётку до фиксации.
- Выньте использованный фильтр выходящего воздуха AirClean, удерживая за одну из двух чистых поверхностей.

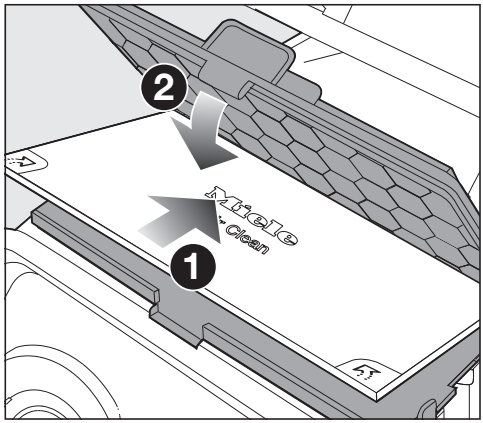

- Вставьте новый фильтр выходящего воздуха AirClean.
- Закройте решётку фильтра.

⚠ Повреждения из-за загрязнения отсека для пыли.
Из-за незафиксированного мешка-пылесборника в отсек для пыли может попасть много пыли и повредить детали.
Прежде чем закрыть крышку отсека сбора пыли убедитесь, что мешок-пылесборник правильно вставлен и стопорная защёлка закрыта.

- Закройте крышку отсека сбора пыли до фиксации; постарайтесь не защемить при этом мешок-пылесборник.

Замена фильтров выходящего воздуха AirClean Plus 50, Silence AirClean 50, Active AirClean 50 и HEPA AirClean 50

Следите за тем, чтобы всегда был вставлен только один фильтр выходящего воздуха.

- Откройте крышку отсека сбора пыли.

Если вы хотите вставить фильтр выходящего воздуха AirClean, изучите раздел «Использование другого фильтра выходящего воздуха».

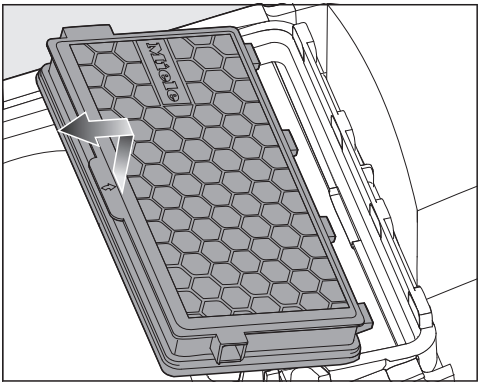

- Приподнимите фильтр выходящего воздуха и извлеките его.

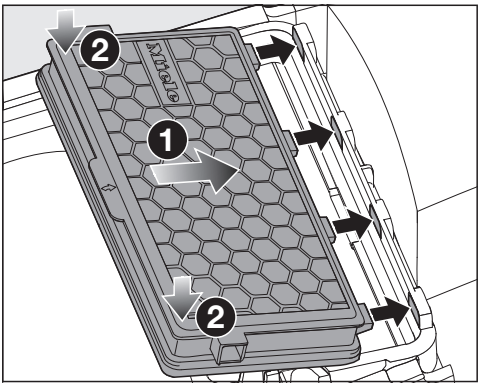

- Вставьте новый фильтр выходящего воздуха на то же место и прижмите его вниз.
- Если вы используете фильтр выходящего воздуха **b**, **c**, **d** или **e**, отсканируйте QR-код на упаковке фильтра выходящего воздуха. Затем введите дату начала использования фильтра выходящего воздуха в приложении Miele.

⚠ Повреждения из-за загрязнения отсека для пыли.
Если мешок-пылесборник не зафиксирован, в отсек для пыли может попасть большое количество пыли, что приведёт к повреждению деталей.
Прежде чем закрыть крышку отсека сбора пыли убедитесь, что мешок-пылесборник правильно вставлен и стопорная защёлка закрыта.

- Закройте крышку отсека сбора пыли до фиксации; при этом следите за тем, чтобы не защемить мешок-пылесборник.

Использование другого фильтра выходящего воздуха

Следите за тем, чтобы всегда был вставлен только один фильтр выходящего воздуха.

В зависимости от модели серийно используется один из следующих фильтров выходящего воздуха:

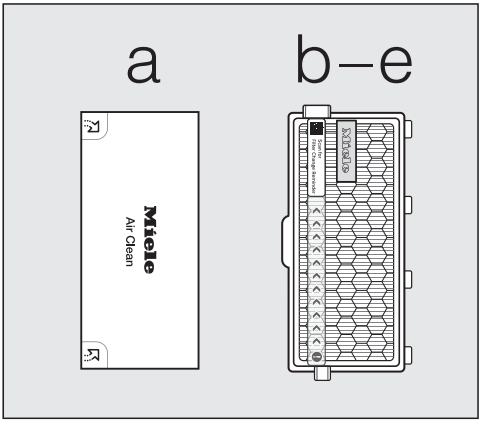

a AirClean
b AirClean Plus 50 (голубой)
c Silence AirClean 50 (серый)
d Active AirClean 50 (чёрный)
e HEPA AirClean 50 (белый)

1. Если вместо фильтра выходящего воздуха **a** вы хотите установить фильтр выходящего воздуха **b**, **c**, **d** или **e**, необходимо дополнительно извлечь решётку фильтра и вставить вместо неё новый фильтр выходящего воздуха.

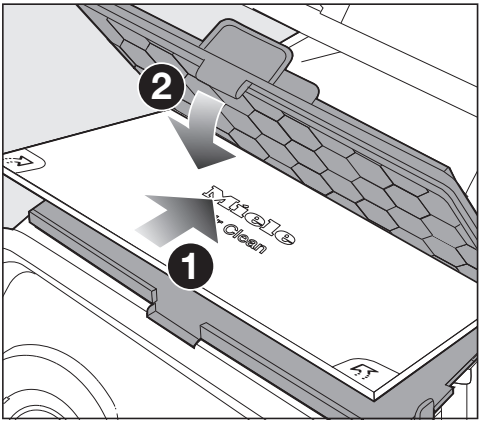

2. Если вместо фильтра выходящего воздуха **b**, **c**, **d** или **e** вы хотите установить фильтр выходящего воздуха **a**, его необходимо вложить в решётку фильтра *.

   * Решётка фильтра – см. главу «Дополнительно приобретаемые принадлежности», раздел «Фильтры».

Замена фильтра моторного отсека (при необходимости)

- Откройте крышку отсека сбора пыли.
- Вытащите мешок-пылесборник из держателя, удерживая за выступ.

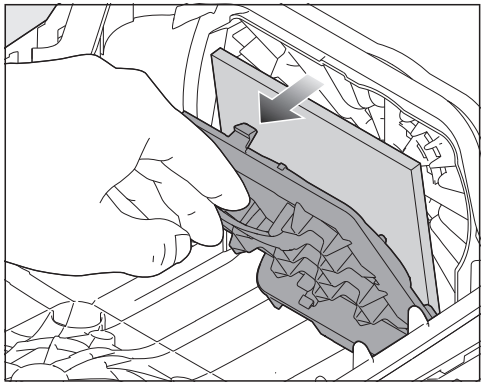

- Откиньте обойму фильтра и выньте использованный фильтр моторного отсека.
- Вставьте новый фильтр моторного отсека.
- Закройте обойму фильтра.
- Вставьте мешок-пылесборник в держатель до окончательного закрытия стопорной защёлки.

⚠ Повреждения из-за загрязнения отсека для пыли.
Из-за незафиксированного мешка-пылесборника в отсек для пыли может попасть много пыли и повредить детали.
Прежде чем закрыть крышку отсека сбора пыли убедитесь, что мешок-пылесборник правильно вставлен и стопорная защёлка закрыта.

- Закройте крышку отсека сбора пыли до фиксации; постарайтесь не защемить при этом мешок-пылесборник.

Замена нитесборников

Нитесборники на всасывающем отверстии насадки для пола являются заменяемыми. Заменяйте нитесборники, если их ворс износился.

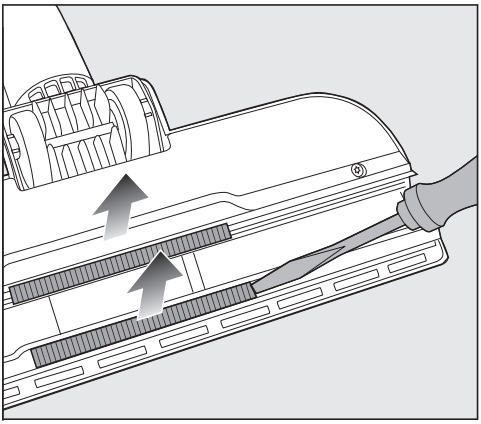

- Приподнимите нитесборники, чтобы они вышли из пазов. Используйте для этого, например, шлицевую отвёртку .
- Замените нитесборники на новые.

Запасные детали можно приобрести в точках продаж или сервисной службе Miele.

Очистка пылесоса и принадлежностей

⚠ Опасность поражения электрическим током.

Даже у выключенного пылесоса компоненты находятся под сетевым напряжением.

Вынимайте сетевую вилку из розетки перед каждой очисткой пылесоса.

⚠ Опасность поражения электрическим током.

Влага в пылесосе создаёт риск поражения электрическим током.

Никогда не опускайте пылесос в воду.

Для ухода за пылесосом и всеми принадлежностями из пластика можно использовать обычное чистящее средство для пластика.

⚠ Повреждения вследствие использования непригодных моющих средств.

На всех поверхностях легко образуются царапины. Все поверхности могут изменить цвет или форму при контакте с не предназначенными для них моющими средствами.

Не применяйте абразивные средства, универсальные очистители, очистители для стекла и средства для ухода с содержанием масел.

Очистка отсека для пыли

Очищайте отсек для пыли с помощью второго пылесоса или с помощью сухой тряпки или щетки.

Устранение проблем

Большинство неисправностей вы можете устранить самостоятельно. Во многих случаях это позволит сэкономить время и денежные средства, так как не придётся вызывать специалиста сервисной службы Miele.

На сайте www.miele.com/service можно найти дополнительную информацию о том, как устранять неисправности самостоятельно.

⚠ Опасность поражения электрическим током.
Даже у выключенного пылесоса компоненты находятся под сетевым напряжением.
Вынимайте сетевую вилку из розетки перед каждым устранением неисправностей.

Проблема	Причина и устранение
Пылесос отключается автоматически.	Если пылесос перегревается, ограничитель температуры выключает пылесос. Такая неполадка может возникнуть, если, например, какой-либо крупный предмет заблокирует трубку или шланг, если мешок-пылесборник полностью заполнится пылью или станет воздухонепроницаемым из-за мелкой пыли, а также из-за сильного загрязнения фильтра моторного отсека/фильтра выходящего воздуха. ■ Выключите пылесос нажатием кнопки Вкл./Выкл. ⏻ и извлеките сетевую вилку из розетки. После устранения причины неисправности и через 20–30 минут перерыва пылесос охладится настолько, что его можно снова включить и продолжить уборку.

Сервисная служба

На сайте www.miele.kz/service вы найдёте информацию, как можно самостоятельно исправить неполадки, а также информацию о запасных частях и принадлежностях от Miele.

Контактная информация для обращений в случае неисправностей

При возникновении неисправностей, которые вы не можете устранить самостоятельно, обращайтесь в сервисную службу Miele. Вызвать специалиста сервисной службы Miele можно онлайн на сайте: https://www.miele.kz/domestic/service-21.htm

Контактные данные сервисной службы Miele указаны в конце данного документа.

Гарантия

Гарантийный срок составляет 2 года.

Подробную информацию об условиях гарантии Вы найдете в разделе «Гарантия качества товара ».

Документы соответствия Сертификат соответствия

ЕАЭС KG417/052.CN.02.10713 с 06.06.2025 по 05.06.2030

Декларация о соответствии

ЕАЭС N RU Д-DE.PA05.B.28052/25 с 20.06.2025 по 19.06.2030 Соответствует требованиям Технических регламентов Евразийского экономического союза (ранее Таможенного Союза)

- ТР ТС 004/2011 «О безопасности низковольтного оборудования»
- ТР ТС 020/2011 «Электромагнитная совместимость технических средств»
- ТР ЕАЭС 037/2016 «Об ограничении применения опасных веществ в изделиях электротехники и радиоэлектроники»

Дата изготовления/Условия транспортировки и Условия хранения

Дата изготовления

Дата изготовления указана на типовой табличке в формате месяц/год.

Срок хранения не установлен

Срок службы прибора 10 лет

Условия транспортировки

Прибор должен транспортироваться согласно манипуляционным знакам, указанным на упаковке. Не допускается подвергать прибор ударным нагрузкам при погрузочно-разгрузочных работах.

Условия хранения

Прибор должен храниться в сухом и чистом помещении, при температуре в помещении от +5 до +35°C, не допускайте воздействия прямых солнечных лучей.

Дополнительно приобретаемые принадлежности

Учитывайте прежде всего рекомендации по очистке и уходу, которые даёт производитель напольного покрытия.

Мы рекомендуем использовать оригинальные принадлежности с логотипом Miele на упаковке. Только в этом случае вы можете быть уверены в оптимальном использовании мощности пылесоса и в достижении наилучшего результата очистки.

Обратите внимание, что в случае появления неисправностей и повреждений пылесоса, которые являются следствием использования принадлежностей, не обозначенных логотипом Miele на упаковке, услуги по гарантийному обслуживанию пылесоса не предоставляются.

Где купить принадлежности

Вы можете приобрести оригинальные принадлежности Miele в интернет-магазине Miele, в сервисной службе Miele или в точках продаж Miele.

Оригинальные принадлежности Miele можно узнать по логотипу Miele на упаковке.

Отдельные модели в серийном исполнении уже оснащены одной или несколькими из нижеуказанных принадлежностей.

Насадки для пола / щётки

Насадка для пола AllFloor (SBD AF)

Насадка для пола для уборки под очень плоской мебелью. Кроме того, она работает тихо, лёгкая и хорошо собирает крупные загрязнения.

Турбощетка TurboTeQ (STB 305-3)

Для сбора волокон и волос с текстильных покрытий пола с коротким ворсом.

Щётка для пола Parquet Twister с поворотным шарниром (SBB 300-3)

С натуральной щетиной, для очистки от пыли ровного твердого пола и маленьких ниш.

Насадка для паркета Parquet Twister XL с поворотным шарниром (SBB 400-3)

С натуральной щетиной, для быстрой очистки от пыли больших поверхностей ровного твердого пола и маленьких ниш.

Другие дополнительные принадлежности

Малая турбощётка Turbo Mini (STB 101)

Для очистки от пыли мягкой мебели, матрасов или сидений автомобилей.

Универсальная щётка (SUB 20)

Для очистки от пыли книг, книжных полок и т.п.

Насадка для батарей и жалюзи (SHB 30)

Служит для удаления пыли с калориферов (батарей), узких полок и из щелей.

Насадка для чистки матрасов (SMD 10)

Для удобного удаления пыли с матрасов, мягкой мебели и ее швов.

Щелевая насадка, 300 мм (SFD 10)

Удлиненная щелевая насадка для удаления пыли из складок, щелей и углов.

Гибкая щелевая насадка, 560 мм (SFD 20)

Гибкая щелевая насадка для очистки труднодоступных мест.

Насадка для мягкой мебели XL (SPD 20)

Широкая насадка для чистки мягкой мебели, матрасов и подушек.

2-в-1 насадка для мягкой мебели и щелевая насадка (SPFD 20)

Комбинированная насадка для мягкой мебели или щелевая насадка для тщательной и быстрой уборки без смены насадки.

Ручка Comfort с подсветкой (SGC 20)

Для освещения рабочей области.

Фильтры

Фильтр выходящего воздуха AirClean Plus 50 (SF-AP 50)

Для эффективной фильтрации и особенно чистого воздуха в помещении.

Фильтр выходящего воздуха Silence AirClean 50 (SF-SA 50)

Для существенного уменьшения шума от пылесоса.

Фильтр выходящего воздуха Active AirClean 50 (SF-AA 50)

Для существенного уменьшения посторонних запахов. Идеально для владельцев домашних животных и для курящих людей.

Фильтр выходящего воздуха HEPA AirClean 50 (SF-HA 50)

Для эффективной фильтрации мелкой пыли и аллергенов. Идеально для людей, имеющих аллергию на домашнюю пыль.

Решётка фильтра

Решётка фильтра необходима, если вместо фильтра выходящего воздуха AirClean Plus 50, Silence AirClean 50, Active AirClean 50 или HEPA AirClean 50 вы хотите установить фильтр AirClean.

Гарантия качества товара

Уважаемый покупатель!
Гарантийный срок на бытовую технику, ввезенную на территорию страны приобретения через официальных импортеров составляет 24 месяца, при условии использования изделия исключительно для личных, семейных, домашних и иных нужд, не связанных с осуществлением предпринимательской деятельности.
На аксессуары и запасные части, приобретаемые отдельно, не в составе основного товара, гарантийный срок не устанавливается.
Гарантийный срок исчисляется с даты передачи товара покупателю. Пожалуйста, во избежание недоразумений, сохраняйте документы, подтверждающие передачу товара (товарные накладные, товарные чеки и иные документы, подтверждающие передачу товара в соответствии с требованиями действующего законодательства) и предъявляйте их сервисным специалистам при обращении за гарантийным обслуживанием.
В течение гарантийного срока Вы можете реализовать свои права на безвозмездное устранение недостатков изделия и удовлетворение иных установленных законодательством требований потребителя в отношении качества изделия, при условии использования изделия по назначению и соблюдения требований по установке, подключению и эксплуатации изделия, изложенных в настоящей инструкции.
В случае выполнения подключения третьими лицами сохраняйте документы, свидетельствующие об оплате и выполнении услуг по установке и подключению.
Внимание! Каждое изделие имеет уникальный заводской номер. Заводской номер позволяет установить дату производства изделия и его комплектацию. Называйте заводской номер изделия при обращении в сервисную службу Miele, это позволит Вам получить более быстрый и качественный сервис.
В случае устранения сервисной службой Miele неполадок оборудования в период действия гарантийного срока посредством замены детали указанного оборудования, клиент обязан вернуть представителю сервисной службы демонтированную деталь по окончании ремонта (в момент устранения неполадки оборудования).
Сервисная служба Miele оставляет за собой право отказать в гарантийном обслуживании в случаях:

- Обнаружения механических повреждений товара;
- Неправильного хранения и/или небрежной транспортировки;
- Обнаружения повреждений, вызванных недопустимыми климатическими условиями при транспортировке, хранении и эксплуатации;
- Обнаружения следов воздействия химических веществ и влаги;
- Несоблюдения правил установки и подключения;
- Несоблюдения требований инструкции по эксплуатации;
- Обнаружения повреждений товара в результате сильного загрязнения;
- Обнаружения повреждений в результате неправильного применения моющих средств и расходных материалов или использования не рекомендованных производителем средств по уходу;
- Обнаружения признаков разборки, ремонта и иных вмешательств лицами, не имеющими полномочий на оказание данных услуг;
- Включения в электрическую сеть с параметрами, не соответствующими ГОСТу, ДСТУ;
- Повреждений товара, вызванных животными или насекомыми;
- Противоправных действий третьих лиц;

- Действий непреодолимой силы (пожара, залива, стихийных бедствий и т.п.);
- Нарушения функционирования товара вследствие попадания во внутренние рабочие объемы посторонних предметов, животных, насекомых и жидкостей.

Гарантийное обслуживание не распространяется на:

- работы по регулировке, настройке, чистке и прочему уходу за изделием, оговоренные в настоящей Инструкции по эксплуатации;
- работы по замене расходных материалов (элементов питания, фильтров, лампочек освещения, мешков-пылесборников, и т.д.), оговоренные в настоящей Инструкции по эксплуатации.

Недостатками товара не являются:

- запах нового пластика или резины, издаваемый товаром в течение первых дней эксплуатации;
- изменение оттенка цвета, глянца частей оборудования в процессе эксплуатации;
- шумы (не выходящие за пределы санитарных норм), связанные с принципами работы отдельных комплектующих изделий, входящих в состав товара:
  - вентиляторов
  - масляных/воздушных доводчиков дверей
  - водяных клапанов
  - электрических реле
  - электродвигателей
  - ремней
  - компрессоров
- шумы, вызванные естественным износом (старением) материалов:
  - потрескивания при нагреве/охлаждении
  - скрипы
  - незначительные стуки подвижных механизмов
- необходимость замены расходных материалов и быстроизнашивающихся частей, пришедших в негодность в результате их естественного износа.

Сервисные центры Miele

Сервисная сеть Miele включает в себя собственные сервисные центры в Алматы и Киеве, региональных сервисных специалистов Miele и партнерские сервисные центры в регионах. Со списком городов, в которых представлен сервис Miele, Вы можете ознакомиться на интернет-сайте компании:

- ***для Казахстана: www.miele.kz***
- ***для Украины: www.miele.ua***

В случае необходимости сервисной поддержки просим обращаться по телефонам “Горячей линии”, указанным на странице **Контактная информация о Miele**.

Сведения о продаже

Фирма-продавец: _____

Название магазина и его адрес: _____

Дата покупки: _____

Вскрыл упаковку, проверил комплектность: _____
Подпись продавца и штамп магазина

Подтверждаю получение исправного изделия,
претензий по внешнему виду и комплектности
не имею, с условиями гарантии ознакомлен: _____
Подпись покупателя

Сведения об установке

Фирма-установщик: _____

Дата установки и подключения: _____

За качество выполненных работ отвечаю: _____
ФИО и подпись мастера

Работу принял, качеством работы удовлетворен: _____
Подпись покупателя

Контактная информация о Miele

По всем вопросам, связанным с приобретением техники, приобретением дополнительных принадлежностей и расходных материалов, а также в случае необходимости сервисной поддержки просим обращаться по телефону“Горячей линии”.

Республика Казахстан

ТОО « Миле »
050000, г. Алматы, ул. Абиш Кекилбайулы, 34, 1-04
Тел. (727) 313 23 00
Факс (727) 311 10 42
Горячая линия 8-800-080-53-33
E-mail: info@miele.kz
Internet: www.miele.kz

Украина

ООО « Миле »
01033 Киев, Украина
ул. Короленковская, д. 4
Тел. 0 800 500290 (звонок со стационарного телефона на территории Украины бесплатный)
(044) 496 03 00
E-mail: info@miele.ua
Internet: www.miele.ua

Другие страны СНГ

По всем вопросам приобретения дополнительных принадлежностей и расходных материалов, а также в случае необходимости сервисной поддержки, просим обращаться к продавцу, у которого Вы приобрели это изделие.

Внимание!

Условия гарантии в данных странах (в силу местного законодательства) могут быть иными. Уточнить условия гарантии можно у продавца.

Miele

Өндіруші:/Производитель:
Миле & Ци. КГ, Карл-Миле-Штрасе көш., 29, 33332 Гютерсло қ., Германия
Миле & Ци. КГ, Карл-Миле-Штрасе, 29, 33332 Гютерсло, Германия
Miele & Cie. KG, Carl-Miele-Straße 29, 33332 Gütersloh, Deutschland

Зауыттың орналасқан жері:/Изготовлено на заводе:
Дунгуань Хонда Электрик Продактс, № 9 Меи Нуо Джи,
Шығыс индустриалды паркі, Гуанчэн ауданы, Циши қаласы,
Дунгуан қалалық округі, Гуандун провинциясы, ҚХР 523500
Дунгуань Хонда Электрик Продактс, № 9 Меи Нуо Джи,
Восточный индустриальный парк, район Гуанчэн, город Циши,
городской округ Дунгуань, провинция Гуандун, КНР 523500
Dongguan Hong Da Electric Products Co. Ltd., No. 9 Mei Nuo Jie, East Industrial Park,
Guancheng Sector, Qishi Town, Dongguan City, Guangdong, PRC 523500

Импорттаушылар:
"Миле" ЖШС
Қазақстан
Алматы қаласы
Бостандық ауданы
Әбіш Кекілбайұлы көшесі, 34 үй, 1-04
пошта индексі 050000
телефон: +7 (727) 313-23-00
Факс: +7 (727) 311 10 42
E-mail: info@miele.kz
Internet: www.miele.kz

Импортеры:
ТОО "Миле"
Казахстан
город Алматы
Бостандыкский район
улица Абиш Кекилбайулы, дом 34, 1-04
почтовый индекс 050000
Тел. +7 (727) 313-23-00
Факс +7 (727) 311 10 42
E-mail: info@miele.kz
Internet: www.miele.kz

EAC