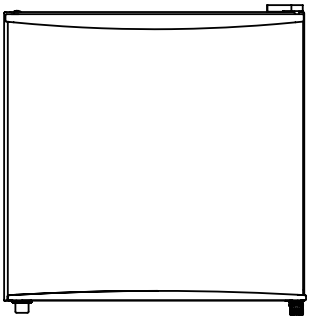

РУКОВОДСТВО ПО ЭКСПЛУАТАЦИИ

Холодильник

REA24745W2
REA24745B2

RU-ENG

ZERO WASTE

Этот продукт производится на современных предприятиях, которые бережно относятся к окружающей среде, не нанося ей вреда.

This product is manufactured in modern facilities that respect the environment without harming it.

Содержание

Важные инструкции по безопасности..... 2

Защита окружающей среды..... 5

Инструкция по установке..... 6

Смена двери справа-налево..... 7

Регулируемые ножки..... 8

Перемещение устройства..... 8

Советы по экономии энергии..... 8

Обзор продукта 9

Части и функции..... 9

Инструкции по эксплуатации..... 10

Использование и функции..... 10

Хранение продуктов..... 10

Обслуживание и очистка..... 11

Устранение неполадок..... 12

Приложение..... 13

Специально для нового европейского стандарта..... 13

Перед первым включением устройства прочитайте следующие рекомендации по безопасности!

> Это устройство предназначено для использования в домашних и аналогичных приложениях, таких как кухни для персонала в магазинах, офисах и других рабочих средах ; фермерские дома и клиентами в гостиницах, мотелях и других жилых типах окружения ; типах «постель и завтрак»; кейтеринг и аналогичные не розничные приложения .

> Это устройство не предназначено для использования лицами (включая детей) с уменьшенными физическими, сенсорными или психическими способностями, или отсутствием опыта и знаний, если только им не была предоставлена помощь или инструкции по использованию устройства от лица, ответственного за их безопасность.

Объяснение терминов/символов

	**ОПАСНОСТЬ** Этот символ указывает на опасности для жизни и здоровья людей из-за крайне легковоспламеняющегося газа.
	**ПРЕДУПРЕЖДЕНИЕ** Сигнальное слово указывает на опасность со средним уровнем риска, которая, если ее не избежать, может привести к смерти или серьезным травмам.
	**ОСТОРОЖНО** Сигнальное слово указывает на опасность с низкой степенью риска, которая, если ее не избежать, может привести к незначительным или умеренным травмам.
	**ВНИМАНИЕ** Сигнальное слово указывает на важную информацию (например, повреждение имущества), но не на опасность.

ВАЖНО**:** Обратите особое внимание на сообщения, содержащие слова ОПАСНОСТЬ , ПРЕДУПРЕЖДЕНИЕ или ОСТОРОЖНО . Эти слова используются для предупреждения вас о потенциальной опасности, которая может серьезно травмировать вас и других. Инструкции расскажут вам, как снизить вероятность травмы и сообщат, что может произойти, если инструкции не будут соблюдены.

ВНИМАНИЕ ： Эти инструкции по эксплуатации являются общими. Это означает, что некоторые функции применимы к вашему холодильнику/морозильнику, в то время как другие - нет. Мы постоянно работаем над дальнейшим развитием и улучшением наших типов и моделей приборов. Поэтому мы оставляем за собой право вносить изменения в конструкцию, оборудование и аксессуары всех типов и моделей без предварительного уведомления.

ВАЖНЫЕ ИНСТРУКЦИИ ПО БЕЗОПАСНОСТИ

ПРОЧИТАЙТЕ И СОХРАНИТЕ ЭТИ ИНСТРУКЦИИ!



ПРЕДУПРЕЖДЕНИЕ: Риск возгорания / горючие материалы. Хладагент и пенопласт на основе циклопентана, используемые в этом приборе, являются горючими. Поэтому, когда прибор утилизируется, его следует держать подальше от источников огня и передать специальной компании по утилизации с соответствующей квалификацией, а не утилизировать путем сжигания, чтобы предотвратить ущерб окружающей среде или любой другой вред.

⚠ ПРЕДУПРЕЖДЕНИЕ

Общая безопасность

> Дети должны находиться под присмотром, чтобы не играть с прибором.

> Если сетевой шнур поврежден, его должен заменить производитель, его сервисный агент или аналогично квалифицированные лица, чтобы избежать опасности.

> Не храните взрывчатые вещества, такие как аэрозольные баллончики с горючим пропеллентом, в этом приборе.

> Прибор должен быть отключен от сети после использования и перед выполнением обслуживания пользователем.

> ПРЕДУПРЕЖДЕНИЕ: Держите вентиляционные отверстия в корпусе прибора или в встроенной конструкции свободными от препятствий.

> ПРЕДУПРЕЖДЕНИЕ: Не используйте механические устройства или другие средства для ускорения процесса размораживания, кроме тех, что рекомендованы производителем.

> ПРЕДУПРЕЖДЕНИЕ: Не повреждайте контур хладагента.

> ПРЕДУПРЕЖДЕНИЕ: Не используйте электрические приборы внутри отсеков для хранения продуктов, если они не являются типом, рекомендованным производителем.

> ПРЕДУПРЕЖДЕНИЕ: Пожалуйста, утилизируйте холодильник в соответствии с местными нормами, так как он использует горючий газ для вспенивания и хладагент.

> ПРЕДУПРЕЖДЕНИЕ: При установке прибора убедитесь, что сетевой шнур не зажат и не поврежден.

> ПРЕДУПРЕЖДЕНИЕ: Не размещайте несколько переносных розеток или переносных источников питания сзади прибора.

> Не используйте удлинители или незаземленные (двухконтактные) адаптеры.

> Чтобы избежать опасности из-за нестабильности устройства, его необходимо закрепить в соответствии с инструкциями.

> Холодильник должен быть отключен от источника электрического питания перед тем, как попытаться установить аксессуар. Убедитесь, что силовой кабель не зажат холодильником . Не наступайте на силовой кабель.

> Для отдельно стоящего устройства: этот холодильник не предназначен для использования в качестве встроенного устройства.

⚠ ОСТОРОЖНО

ежедневное использование

> Не тяните за силовой кабель при выключении холодильника из розетки. Пожалуйста, крепко удерживайте вилку и вытаскивайте ее из розетки напрямую.

> Для обеспечения безопасного использования не повреждайте сетевой шнур и не используйте его, если он поврежден или изношен.

> Пожалуйста, используйте отдельную розетку, и эта розетка не должна использоваться совместно с другими электрическими приборами.

> Вилка должна быть надежно вставлена в розетку, иначе может произойти пожар.

> Пожалуйста, убедитесь, что заземляющий электрод розетки питания оборудован надежной заземляющей линией.

> Пожалуйста, закройте кран утечки газа и затем откройте двери и окна в случае утечки газа и других воспламеняющихся газов.

> Не отключайте холодильник и другие электрические приборы, так как искра может вызвать пожар.

> Не используйте электрические приборы на верхней части устройства, если они не рекомендованы производителем.

> Щели между дверцами холодильника и между дверцами и корпусом холодильника небольшие, будьте внимательны, чтобы не засунуть руку в эти области, чтобы избежать зажатия пальца. Пожалуйста, будьте осторожны при закрытии двери холодильника, чтобы избежать падения предметов.

> Не берите продукты или контейнеры влажными руками в морозильной камере, когда холодильник работает, особенно металлические контейнеры, чтобы избежать обморожения.

> Не позволяйте детям залезать в холодильник или карабкаться на него; в противном случае это может привести к удушению или падению ребенка.

> Не ставьте тяжелые предметы на верх холодильника, так как они могут упасть при закрытии или открытии двери, что может привести к случайным травмам.

> Не ставьте в холодильник легковоспламеняющиеся, взрывчатые, летучие и высококоррозионные предметы, чтобы избежать повреждений устройства или возникновения пожара.

> Не размещайте легковоспламеняющиеся предметы рядом с холодильником, чтобы избежать пожаров.

> Холодильник предназначен для бытового использования, например, для хранения продуктов; его нельзя использовать для других целей, таких как хранение крови, лекарств или биологических продуктов и т.д.

> Не храните пиво, напитки или другие жидкости в бутылках или закрытых контейнерах в морозильной камере холодильника; в противном случае бутылки или закрытые контейнеры могут треснуть из-за замерзания, что приведет к повреждениям.

⚠ ПРЕДУПРЕЖДЕНИЕ

> Подключайте только к питьевому водоснабжению. (Подходит для устройства для льда) **(*)**

> Чтобы предотвратить запирание детей, ключи должны храниться вне досягаемости детей и не вблизи морозильной камеры (или холодильника) (подходит для продуктов с замками). **(*)**

(*): Эта функция варьируется в зависимости от приобретенной модели.

ПРЕДУПРЕЖДЕНИЕ

Для стандартов ЕС:

Этот прибор может использоваться детьми в возрасте от 8 лет и старше, а также лицами с ограниченными физическими, сенсорными или психическими возможностями или отсутствием опыта и знаний, если им была предоставлена надзор или инструкции по безопасному использованию прибора и они понимают связанные с этим опасности. Детям не следует играть с прибором. Уборка и обслуживание пользователем не должны проводиться детьми без присмотра.

Чтобы избежать загрязнения пищи, пожалуйста, соблюдайте следующие инструкции:

- Долгое открытие двери может привести к значительному повышению температуры в отсеках прибора.
- Регулярно очищайте поверхности, которые могут контактировать с пищей и доступные дренажные системы.
- Очищайте водяные баки, если они не использовались в течение 48 часов; промывайте водную систему, подключенную к водоснабжению, если вода не использовалась в течение 5 дней. **(Примечание 1)(*)**
- Храните сырое мясо и рыбу в подходящих контейнерах в холодильнике, чтобы они не контактировали с другой пищей и не капали на нее.
- Отсеки с двумя звездами подходят для хранения предварительно замороженной пищи, хранения или приготовления мороженого и приготовления кубиков льда. **(Примечание 2)(*)**
- Отсеки с 1 звездой, 2 звездами и 3 звездами не подходят для замораживания свежей пищи.**(Примечание 3)(*)**
- Для приборов без 4-звёздочного отсека: этот холодильный прибор не подходит для замораживания продуктов питания.**(замечание 4)(*)**
- Если холодильный прибор оставлен пустым на длительный срок, выключите, разморозьте, очистите, высушите и оставьте дверцу открытой, чтобы предотвратить развитие плесени внутри прибора.

Примечание 1,2,3,4: Пожалуйста, подтвердите, применимо ли это в соответствии с типом вашего продуктового отсека.

(*): Эта функция варьируется в зависимости от приобретенной модели.



"4 звезды" символ: Морозильник при -18 °C или ниже， и он имеет возможность быстрого замораживания определённого количества продуктов



"3 звезды" символ: Морозильный отсек при -18 °C или ниже



"2 звезды" символ: Морозильный отсек при -1 2 °C или ниже



"1 звезда" символ: Морозильный отсек с целевой температурой и условиями хранения -6 °C

ОСТОРОЖНО

Этот продукт не рекомендуется использовать с розетками или главным выключателем с функцией AFCI/GFCI, иначе это может привести к ложному срабатыванию.

1. Это не представляет собой опасности при споткновении.
2. Если споткновение продолжается, рекомендуется заменить розетки или главный выключатель без функции AFCI/ GFCI.

ПРЕДУПРЕЖДЕНИЕ

Риск запирания детей. Перед тем как выбросить ваш старый холодильник или морозильник:

> Снимите двери.

> Оставьте полки на месте, чтобы дети не могли легко залезть внутрь.

ЗАЩИТА ОКРУЖАЮЩЕЙ СРЕДЫ

утилизация старых электрических устройств экологически чистым способом



Этот перечеркнутый символ с мусорным контейнером указывает на то, что отходы электрического и электронного оборудования (WEEE) должны утилизироваться отдельно от муниципальных отходов.

Старые электрические продукты могут содержать опасные вещества, поэтому правильная утилизация вашего старого устройства поможет предотвратить потенциальные негативные последствия для окружающей среды и здоровья человека. Ваше старое устройство может содержать повторно используемые детали, которые могут быть использованы для ремонта других продуктов, а также другие ценные материалы, которые можно переработать для сохранения ограниченных ресурсов.

⚠ ОСТОРОЖНО

Хладагент и пенопластовый материал, используемые в холодильнике, являются горючими. Поэтому, когда холодильник будет утилизирован, его следует держать подальше от источников огня и передать на утилизацию специализированной компании с соответствующей квалификацией, а не утилизировать путем сжигания, чтобы предотвратить ущерб окружающей среде или любой другой вред.

Информация о упаковке



Упаковочные материалы продукта изготовлены из перерабатываемых материалов в соответствии с нашими Национальными экологическими нормами. Не выбрасывайте упаковочные материалы вместе с бытовыми или другими отходами. Сдайте их в пункты сбора упаковочных материалов, назначенные местными властями.

ИНСТРУКЦИЯ ПО УСТАНОВКЕ

Перед первым использованием

Удалите внешнюю и внутреннюю упаковку, тщательно протрите снаружи мягкой сухой тряпкой, а внутри - влажной теплой тряпкой
.

Избегайте установки шкафа в узком углублении или рядом с источником тепла, прямыми солнечными лучами или влажностью.

Держите воздух свободным для циркуляции вокруг шкафа. При установке устройства убедитесь, что с обеих сторон оставлено 10 см свободного пространства, 10 см сверху устройства и не более 7,5 см сзади устройства.

Перед подключением холодильника к электросети проверьте, что напряжение, указанное на табличке с характеристиками вашего устройства, соответствует напряжению в вашем доме.
Другое напряжение может повредить устройство.

Устройство должно быть заземлено. Производитель не несет ответственности за повреждения, которые могут возникнуть в результате использования без заземления.

Схема требований к пространству

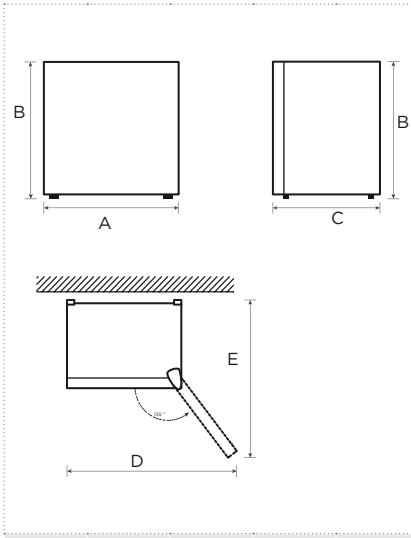

A	B	C	D	E
472	492	450	790	810

Уведомление: Все размеры в мм

Подключение устройства

После установки продукта, пожалуйста, дайте ему постоять более 2 часов перед включением питания, иначе это приведет к снижению охлаждающей способности или повреждению продукта.

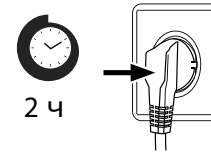

Позвольте устройству работать пустым в течение 24 часов, чтобы отсек мог охладиться до соответствующей температуры.

⚠ ОСТОРОЖНО

Холодильник всегда должен быть подключен к отдельной электрической розетке, которая соответствует напряжению, указанному на табличке.
При установке устройства убедитесь, что сетевой шнур не зажат и не поврежден.

Температура окружающей среды

В зависимости от климатического класса, этот холодильникпредназначен для использования в диапазоне температур окружающей среды, указанном в следующей таблице.

Продукт может работать неправильно при температурах вне установленного диапазона.

Класс климатической зоны можно найти на этикетке продукта.

Климатический класс	Температура окружающей среды
SN	+10 °C до +32 °C
N	+16 °C до +32 °C
ST	+16 °C до +38 °C
T	+16 °C до +43 °C

Если у вас есть сомнения по поводу установки, пожалуйста, обратитесь к продавцу, в нашу службу поддержки или в ближайший авторизованный сервисный центр.

ВНИМАНИЕ

На производительность охлаждения и потребление электричества холодильника могут влиять температура окружающей среды, частота открытия дверцы и расположение холодильника. Мы рекомендуем регулировать настройки температуры по мере необходимости.

Изменение направления двери справа-налево

Список инструментов, которые должен предоставить пользователь	
	Крестовая отвертка
	Тонкая отвертка
	Маскировочная лента
	Гаечный ключ 5/16''

1. Закрепите дверь с помощью ленты.

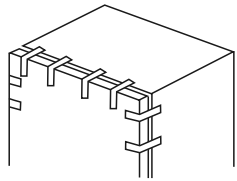

2. Снимите крышки отверстий, верхнюю крышку петли, винты крепления верхней петли и удалите верхнюю петлю, пожалуйста, держите дверь вертикально на протяжении всего процесса, чтобы избежать падения.

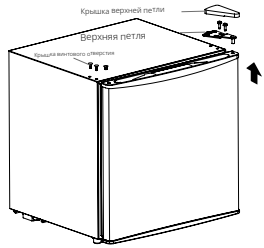

3. Снимите дверь. Снимите ограничитель под дверью, затем установите ограничитель с другой стороны.

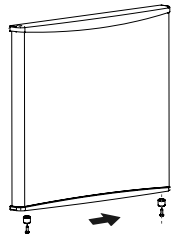

4. Снимите сборку нижней петли и регулирующую ножку.

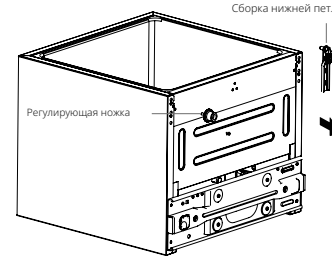

5. Установите нижнюю петлю и регулирующую ножку на нижней левой стороне шкафа и нижней правой стороне соответственно.

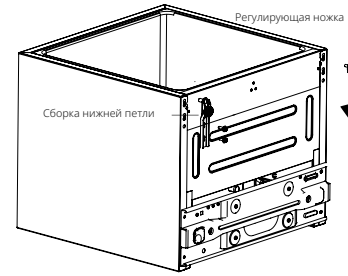

6. Установите дверь на нижнюю петлю вертикально и проверьте герметичность уплотнителя двери, затем установите верхнюю петлю, прикрепив винты и крышку петли, наконец, закройте заглушки на верхней правой стороне.

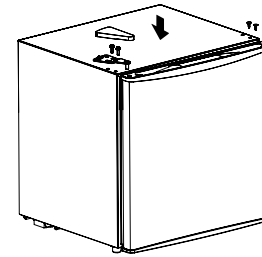

Изображение выше приведено только для справки. Фактическая конфигурация будет зависеть от физического продукта или заявления дистрибьютора.

Регулируемые ножки

Чтобы избежать вибрации, прибор должен быть выровнен.

При необходимости отрегулируйте ножки для выравнивания, чтобы компенсировать неровный пол.

Передняя часть должна быть немного выше задней, чтобы помочь закрытию двери.

Ножки для выравнивания можно легко повернуть, слегка наклонив шкаф.

Поверните ножки для выравнивания против часовой стрелки, чтобы поднять устройство, по часовой стрелке чтобы опустить его.

Перемещение устройства

1. Удалите все предметы из прибора.
2. Вытащите вилку из розетки, вставьте и зафиксируйте её в крючке для вилки на задней или верхней части устройства.
3. Закрепите такие детали, как полки и дверь, чтобы предотвратить их падение во время перемещения прибора.
4. Перемещайте прибор осторожно с помощью более чем двух человек. При транспортировке прибора на большие расстояния держите его в вертикальном положении.

ВНИМАНИЕ

После подключения шнура питания (или вилки) к розетке подождите 2 или 3 часа, прежде чем помещать продукты в прибор. Если вы добавите продукты до полного охлаждения прибора, ваши продукты могут испортиться.

Советы по экономии энергии

Не размещайте прибор рядом с плитами, радиаторами или другими источниками тепла. Если температура окружающей среды высокая, компрессор будет работать чаще и дольше, что приведет к увеличению потребления энергии.

Убедитесь, что внизу прибора, по бокам и сзади прибора достаточно вентиляции.

Пожалуйста, также соблюдайте размеры зазоров в главе «Установка».

Расположение ящиков, полок и подносов, как показано в обзоре продукта, обеспечивает наиболее эффективное использование энергии и должно сохраняться по возможности.

Для получения большего объема хранения (например, для крупных охлажденных/замороженных продуктов) можно удалить средние ящики и полки . Верхние и нижние ящики и полки следует удалять последними, если это необходимо.

Равномерно заполненный холодильник/морозильник способствует оптимальному использованию энергии.

Позвольте теплой пище остыть перед тем, как поместить ее в холодильник/морозильник. Пища, которая уже остыла, повышает энергоэффективность.

Позвольте замороженной пище разморозиться в холодильной камере. Холод от замороженной пищи снижает потребление энергии в холодильной камере и, таким образом, повышает энергоэффективность.

Открывайте дверь только на короткое время, чтобы минимизировать потерю холода. Краткое открытие двери и правильное закрытие снижают потребление энергии.

Установка температуры не ниже необходимого способствует оптимальному использованию энергии

. Уплотнители дверей вашего устройства должны быть в идеальном состоянии, чтобы двери закрывались правильно и потребление энергии не увеличивалось без необходимости.

ОБЗОР ПРОДУКТА

Части и функции

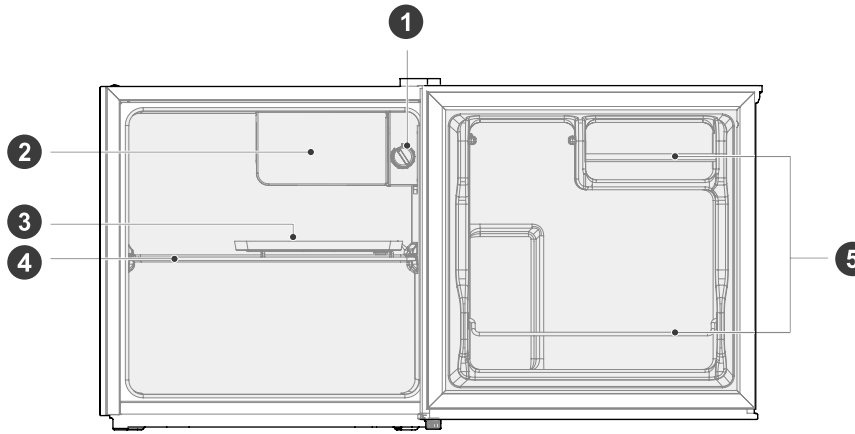

1	Регулятор термостата	4	Полка
2	Маленькая дверь	5	Перегородка
3	Поддон для слива		

> Этот холодильный аппарат должен быть установлен отдельно и не может использоваться как встроенный. В противном случае это приведет к проблемам, таким как снижение производительности и срока службы устройства. И производитель не предоставляет базовую гарантию на устройство.

ВНИМАНИЕ

Отличия: Из-за технических изменений и различных моделей некоторые иллюстрации в этом руководстве могут отличаться от вашей модели.

ИНСТРУКЦИИ ПО ЭКСПЛУАТАЦИИ

Использование и функции

Панель функций

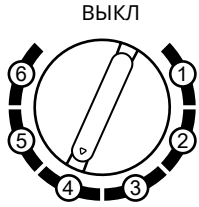

Цифры не означают конкретную установленную температуру, а уровень температуры.

- > “**1**” означает самое теплое значение
- > “**6**” означает самое холодное значение
- > Чем выше цифра, тем ниже фактическая температура внутри холодильника.
- > “ВЫКЛ” означает остановку работы.

Рекомендуемое оборудование: “**4**”.

ВНИМАНИЕ

Фактическая панель управления может отличаться в зависимости от модели.

Хранение продуктов

Охлаждающее отделение

Чтобы уменьшить влажность и последующее образование льда, никогда не ставьте жидкость в холодильное отделение в незакрытых контейнерах. Лед обычно концентрируется в самых холодных частях испарителя . Хранение незакрытых жидкостей приводит к более частой необходимости размораживания.

Никогда не ставьте теплую пищу в холодильное отделение. Сначала она должна остыть при комнатной температуре, а затем быть размещена так, чтобы обеспечить достаточную циркуляцию воздуха в холодильном отделении.

Продукты или контейнеры с продуктами не должны касаться задней стенки холодильника, так как они могут прилипнуть к стенке. Не открывайте дверь холодильника слишком часто.

Мясо и чистая рыба (упакованные в упаковку или пластиковую пленку) могут быть помещены в холодильное отделение, которое можно использовать в течение 1–2 дней.

Фрукты и овощи без упаковки могут быть помещены в часть, предназначенную для свежих фруктов и овощей.

ВНИМАНИЕ

Хранение слишком большого количества продуктов во время работы после первоначального подключения к электросети может негативно сказаться на эффекте замораживания холодильника.

УХОД И ЧИСТКА

⚠ ОСТОРОЖНО

Отключите прибор от электросети перед проведением любых плановых работ по обслуживанию. Подождите как минимум 5 минут перед перезапуском прибора, так как частый запуск может повредить компрессор.

Не используйте механические устройства или другие средства для ускорения процесса размораживания, кроме тех, что рекомендованы производителем.

Не пытайтесь самостоятельно ремонтировать, разбирать или модифицировать прибор. В случае ремонта пожалуйста, свяжитесь с нашей службой поддержки.

Убирайте пыль с задней части устройства как минимум раз в год, чтобы избежать опасности возгорания, а также увеличенного потребления энергии.

Регулярно проверяйте уплотнитель двери, чтобы убедиться, что в нем нет мусора. Очистите уплотнитель двери мягкой тканью, смоченной мыльной водой или разбавленным моющим средством.

Внутреннюю часть изделия следует очищать регулярно, чтобы избежать запахов.

Используйте мягкую ткань или губку для очистки внутренней части изделия, с двумя столовыми ложками пищевой соды и литром теплой воды.
Затем промойте водой и вытрите насухо.
После очистки откройте дверь и дайте ей высохнуть естественным образом перед включением питания.

Для труднодоступных мест в изделии (таких как узкие сэндвичи, щели или углы) рекомендуется регулярно протирать их мягкой тряпкой, мягкой щеткой и, при необходимости, комбинировать с некоторыми вспомогательными инструментами (такими как тонкие палочки), чтобы обеспечить отсутствие накопления загрязнений или бактерий в этих местах.

Протрите внешнюю поверхность изделия мягкой тканью, смоченной мыльной водой, моющим средством и т.д., а затем вытрите насухо. Не используйте жесткие

щетки, металлические шарики, проволочные щетки, абразивы (такие как зубные пасты), органические растворители (такие как спирт, ацетон, изоамиловый ацетат и т.д.), кипяток, кислоты или щелочные вещества, которые могут повредить поверхность и внутреннюю часть холодильника.
Кипящая вода и органические растворители, такие как бензол, могут деформировать или повредить пластиковые детали.



Не ополаскивайте непосредственно водой или другими жидкостями во время очистки, чтобы избежать короткого замыкания или повреждения электрической изоляции после погружения.

размораживание

1. Выключите холодильник.
2. Удалите продукты из холодильника и разместите их правильно, чтобы предотвратить их расплавление.
3. Очистите дренажную трубу (используйте мягкие материалы, чтобы избежать повреждения внутренней поверхности), подготовьте контейнеры для воды для размораживания. (обратите внимание на очистку поддона для слива воды в отсеке компрессора, чтобы избежать переполнения на пол).
4. Вы можете использовать естественную температуру для естественного размораживания, также можно использовать ледяную лопатку для удаления льда (используйте пласти-ковую или деревянную лопатку, чтобы избежать по-вреждения внутренней поверхности или трубки)
5. Вы также можете использовать подходящее количество горячей воды, чтобы ускорить размораживание, с помощью сухого полотенца высушите воду после размораживания.
6. После размораживания положите продукты обратно в шкаф и включите холодильник.

ВНИМАНИЕ

Прибор должен работать непрерывно после его включения. Как правило, работа прибора не должна прерываться; в противном случае срок службы может быть сокращен.

УСТРАНЕНИЕ НЕИСПРАВНОСТЕЙ

Следующие простые проблемы могут быть решены пользователем. Пожа-луйста, позвоните в отдел Послепродажное обслуживание, если проблемы не решены.

Проблема	Возможные причины	Решение
Не работает	• Электропитание не включено, и вилка не вставлена плотно. • Низкое напряжение, отключение электроэнергии или часть цепи отключена.	• Плотно вставьте вилку шнура питания. • Проверьте электропитание в доме.
Компрессор работает долго	• Высокая температура окружающей среды вызывает долгую работу. • Слишком много продуктов помещено за один раз. • Продукты помещены до того, как они остынут. • Частое открытие двери. • Слой льда внутри слишком толстый.	• Это нормально. • Не загружайте слишком много еды за один раз. • Подождите, пока еда остынет перед тем, как положить её внутрь. • Не открывайте дверь слишком часто. • Необходимо разморозить.
Дверь не закрывается правильно.	• Дверь застряла из-за предметов. • Слишком много еды внутри. • Уплотнитель двери деформирован.	• Не кладите слишком много еды. • Установите прибор устойчиво. • Нагрейте уплотнитель двери, затем охладите его для восстановления (с помощью электрического фена или горячей воды для нагрева).
Внешняя стенка горячая.	• Когда прибор работает, тепло отводится наружу через металлические трубки внутри корпуса. • Высокие температуры окружающей среды летом вызывают повышение температуры внешней стенки.	• Высокая температура на внешней стенке нормальна. • Увеличьте пространство для теплоотведения, или поместите прибор в проветриваемое и прохладное место.
Запахи	• Испорченная еда • Еда с сильными запахами • Внутренний отсек грязный.	• Очистите и удалите всю испорченную еду. • Убедитесь, что продукты с сильным запахом упакованы герметично. • Очистите внутренний отсек.
Конденсат образуется снаружи	• Конденсат может образовываться, когда влажность в комнате высокая.	• Это нормально. Протрите конденсат сухой тряпкой.
Трудно открыть дверь	• Разница в давлении воздуха между внутренней и внешней частью отсека иногда может затруднять открытие двери морозильной камеры.	• Подождите несколько мгновений, а затем попробуйте медленно открыть дверь.

Некоторые звуки могут быть слышны во время нормальной работы холодильника, которые не влияют на его правильную работу.

Звуки, которые можно легко предотвратить:

> Шум, вызванный неровным положением прибора - отрегулируйте положение с помощью регулируемых передних ножек. В качестве альтернативы, поместите подкладки из мягкого материала под задние ролики, особенно когда прибор установлен на плитке.

> Прикосновение к соседнему предмету мебели - отодвиньте холодильник.

> Скрип ящиков или полок - выньте и поставьте обратно ящик или полку.

> Звуки звенящих бутылок - раздвиньте бутылки.

Звуки, слышимые во время нормальной эксплуатации, в основном вызваны работой компрессора (включение) и системой охлаждения (термическое расширение и сжатие радиатора , вызванное потоком хладагента).

ПРИЛОЖЕНИЕ

Специально для нового европейского стандарта

Заказанные детали в следующей таблице можно приобрести у поставщика услуг канала

Заказанная деталь	Предоставлено	Минимальное время, необходимое для предоставления
Термостаты	Профессиональный обслуживающий персонал	Не менее 7 лет после выхода последней модели на рынок
Датчики температуры	Профессиональный обслуживающий персонал	Не менее 7 лет после выхода последней модели на рынок
Печатные платы	Профессиональный обслуживающий персонал	Не менее 7 лет после выхода последней модели на рынок
Источник света	Профессиональный обслуживающий персонал	Не менее 7 лет после выхода последней модели на рынок
Дверные ручки	Профессиональные ремонтники и конечные пользователи	Не менее 7 лет после выхода последней модели на рынок
Петли двери	Профессиональные ремонтники и конечные пользователи	Не менее 7 лет после выхода последней модели на рынок
Подносы	Профессиональные ремонтники и конечные пользователи	Не менее 7 лет после выхода последней модели на рынок
Корзины	Профессиональные ремонтники и конечные пользователи	Не менее 7 лет после выхода последней модели на рынок
Уплотнители дверей	Профессиональные ремонтники и конечные пользователи	Не менее 10 лет после выхода последней модели на рынок

Уважаемый клиент

1. Если вы хотите вернуть или обменять товар, пожалуйста, свяжитесь с магазином, где вы его купили. (Не забудьте взять с собой чек о покупке)
2. Если ваш продукт сломается и потребуется ремонт, пожалуйста, свяжитесь с сервисным центром.

ВНИМАНИЕ

Информация о модели в базе данных продукта, а также идентификатор модели могут быть получены через веб-ссылку , отсканированную с помощью QR-кода, если таковой имеется на этикетке энергоэффективности продукта.
Для получения дополнительной информации об энергоэффективности прибора посетите https://ec.europa.eu и выполните поиск по названию модели.
Название модели можно найти на табличке с характеристиками прибора.

Страна происхождения - Китай

Импортёр/Организация, уполномоченная на принятие претензий от покупатетелей в Рф : ООО «АРТ ТЕХНИКА» ,КИЕВСКОЕ ШОССЕ 22-Й (П МОСКОВСКИЙ) КМ, ДВЛД. 4, СТР. 2, ПОМЕЩ. 68Н/2, МОСКВА Г. 108811

При возникновении гарантийноро случая необходимо обращаться в авторизованные сервисные центры. Список авторизованных сервисных центров обслуживания в вашем городе указан в данном руководстве по эксплуатации. Если в вашем городе отсутствует авторизованный сервисный центр, вам следует обратиться в магазин, где вы пртобрели товар. Получить информацию о сервисном обслуживании в вашем городе вы можете на сайте : **service@arttechnic.ru и www.arttechnic.ru**

Срок службы : 10 лет
Гарантийный срок : 12 месяцев
Дата изготовления : Указана на изделии

USER MANUEL

Refrigerator

REA24745W2
REA24745B2

Contents

Important safety instructions **2**

Environmental protection **5**

Install Instruction **6**

Door Right-Left Change 7

Leveling feet 8

Moving the appliance 8

Tips for energy saving 8

Product overview **9**

Parts and functions 9

Operation Instructions **10**

Use and functions 10

Storing food 10

Maintenance and cleaning **11**

Troubleshooting **12**

Appendix **13**

Special for new European standard 13

Before switching on the appliance for the first time read the following safety hints!

- This appliance is intended to be used in household and similar applications such as staff kitchen areas in shops, offices and other working environments; farm houses and by clients in hotels, motels and other residential type environments; bed and breakfast type environments; catering and similar non-retail applications.
- This appliance is not intended for use by persons (including children) with reduced physical, sensory or mental capabilities, or lack of experience and knowledge, unless they have been given supervision or instruction concerning use of the appliance by a person responsible for their safety.

Explanation of terms/symbols

	**DANGER** This symbol indicates that there are dangers to the life and health of persons due to extremely flammable gas.
	**WARNING** The signal word indicates a hazard with a medium level of risk which, if not avoided, may result in death or serious injury.
	**CAUTION** The signal word indicates a hazard with a low degree of risk which, if not avoided, may result in minor or moderate injury.
	**ATTENTION** The signal word indicates important information (e.g. damage to property), but not danger.

IMPORTANT: Pay particular attention to messages that contain the words **DANGER**, **WARNING** or **CAUTION**. These words are used to alert you to a potential hazard that can seriously injure you and others.
The instructions will tell you how to reduce the chance of injury and let you know what can happen if the instructions are not followed.

ATTENTION: These operating instructions are general. This means that certain functions apply to your refrigerator/freezer , while others do not.

We are constantly working on the further development and improvement of our appliance types and models. Therefore, we reserve the right to make changes to the design, equipment and accessories of all types and models without prior notice.

IMPORTANT SAFETY INSTRUCTIONS

READ AND SAVE THESE INSTRUCTIONS!



WARNING: Risk of fire / flammable material

Refrigerant and cyclopentane foaming material used for the appliance are flammable. Therefore, when the appliance is scrapped, it shall be kept away from any fire source and be recovered by a special recovering company with corresponding qualification other than be disposed by combustion, so as to prevent damage to the environment or any other harm

WARNING

General Safety

- Children should be supervised to ensure that they do not play with the appliance.
- If the supply cord is damaged, it must be replaced by the manufacturer, its service agent or similarly qualified persons in order to avoid a hazard.
- Do not store explosive substances such as aerosol cans with a flammable propellant in this appliance.
- The appliance has to be unplugged after use and before carrying out user maintenance on the appliance.
- **WARNING:** Keep ventilation openings, in the appliance enclosure or in the built-in structure,clear of obstruction.
- **WARNING:** Do not use mechanical devices or other means to accelerate the defrosting process, other than those recommended by the manufacturer.
- **WARNING:** Do not damage the refrigerant circuit.
- **WARNING:** Do not use electrical appliances inside the food storage compartments of the appliance, unless they are of the type recommended by the manufacturer.
- **WARNING:** Please abandon the refrigerator according to local regulators for it use flammable blowing gas and refrigerant.
- **WARNING:** When positioning the appliance, ensure the supply cord is not trapped or damaged.
- **WARNING:** Do not locate multiple portable socket-outlets or portable power supplies at the rear of the appliance.
- Do not use extension cords or ungrounded (two prong)adapters.
- To avoid a hazard due to instability of the appliance, it must be fixed in accordance with the instructions.
- The refrigerator must be disconnected from the source of electrical supply before attempting the installation of accessory. Ensure that the power cable is not trapped by the refrigerator. Do not step on the power cable.
- For a freestanding appliance: this refrigerating appliance is not intended to be used as a built-in appliance.

⚠ CAUTION

Daily use

- Do not pull the power cord when pulling the power plug of the refrigerator. Please firmly grasp the plug and pull out it from the socket directly.
- To ensure safe use, do not damage the power cord or use the power cord when it is damaged or worn.
- Please use a dedicated power socket and the power socket shall not be shared with other electrical appliances.
- The power plug should be firmly contacted with the socket or else fires might be caused.
- Please ensure that the grounding electrode of the power socket is equipped with a reliable grounding line.
- Please turn off the valve of the leaking gas and then open the doors and windows in case of leakage of gas and other flammable gases.
- Do not unplug the refrigerator and other electrical appliances considering that spark may cause a fire.
- Do not use electrical appliances on the top of the appliance,unless they are of the type recommended by the manufacturer.
- The gaps between refrigerator doors and between doors and refrigerator body are small, be noted not to put your hand in these areas to prevent from squeezing the finger. Please be gentle when close the refrigerator door to avoid falling articles.
- Do not pick foods or containers with wet hands in the freezing chamber when the refrigerator is running, especially metal containers in order to avoid frostbite.
- Do not allow any child to get into or climb the refrigerator; otherwise suffocation or falling injury of the child may be caused.
- Do not place heavy objects on the top of the refrigerator considering that objectives may fall when close or open the door, and accidental injuries might be caused.
- Do not put flammable, explosive, volatile and highly corrosive items in the refrigerator to prevent damages to the product or fire accidents.
- Do not place flammable items near the refrigerator to avoid fires.
- The refrigerator is intended for household use, such as storage of foods; it shall not be used for other purposes, such as storage of blood, drugs or biological products, etc.
- Do not store beer, beverage or other fluid contained in bottles or enclosed containers in the freezing chamber of the refrigerator; or otherwise the bottles or enclosed containers may crack due to freezing to cause damages.

⚠ WARNING

- Connect to potable water supply only. (Suitable for ice cube maker) **(*)**
- To prevent children from being entrapped, the keys must be keep out of reach of children and not in the vicinity of chest freezer (or refrigerator) (suitable for products with locks).**(*)**

(*): This feature varies depending on the model purchased.

WARNING

For EU standard:

This appliance can be used by children aged from 8 years and above and persons with reduced physical, sensory or mental capabilities or lack of experience and knowledge if they have been given supervision or instruction concerning use of the appliance in a safe way and understand the hazards involved. Children shall not play with the appliance. Cleaning and user maintenance shall not be made by children without supervision.

To avoid contamination of food, please respect the following instructions:

- Opening the door for long periods can cause a significant increase of the temperature in the compartments of the appliance.
- Clean regularly surfaces that can come in contact with food and accessible drainage systems.
- Clean water tanks if they have not been used for 48h; flush the water system connected to a water supply if water has not been drawn for 5 days. **(Note 1)(*)**
- Store raw meat and fish in suitable containers in the refrigerator, so that it is not in contact with or drip onto other food.
- Two-star frozen-food compartments are suitable for storing pre-frozen food, storing or making ice-cream and making ice cubes. **(Note 2)(*)**
- 1 star, 2 star and 3 star compartments are not suitable for the freezing of fresh food. **(note 3)(*)**
- For appliances without a 4-star compartment: this refrigerating appliance is not suitable for freezing foodstuffs. **(note 4)(*)**
- If the refrigerating appliance is left empty for long periods, switch off, defrost, clean, dry, and leave the door open to prevent mould developing within the appliance.

Note 1,2,3,4: Please confirm whether it is applicable according to your product compartment type.

(*): This feature varies depending on the model purchased.


"4 star" symbol: Freezer at –18 °C or colder, and it has the ability of quick freezing a certain amount of food


"3 star" symbol: Freezer compartment at –18 °C or colder


"2 star" symbol: Freezer compartment at –12 °C or colder


"1 star" symbol: Freezer compartment with a target temperature and storage conditions of –6 °C

CAUTION

This product is not recommended for use with sockets or main switch with the AFCI/ GFCI function, otherwise it may cause false tripping.

1. It's not pose a safety risk when tripped.
2. If tripping persists, it is recommended to replace the sockets or main switch without AFCI/GFCI function.

WARNING

Risk of child entrapment. Before you throw away your old refrigerator or freezer:

> Take off the doors.

> Leave the shelves in place so that children may not easily climb inside.

ENVIRONMENTAL PROTECTION

Disposing of old electrical devices in an environmentally-friendly manner



This crossed-out wheeled bin symbol indicates that waste electrical and electronic products (WEEE) should be disposed of separately from the municipal waste stream.

Old electrical products can contain hazardous substances so correct disposal of your old appliance will help prevent potential negative consequences for the environment and human health. Your old appliance may contain reusable parts that could be used to repair other products, and other valuable materials that can be recycled to conserve limited resources.

⚠ CAUTION

Refrigerant and cyclopentane foaming material used for the refrigerator are flammabl.e. Therefore, when the refrigerator is scrapped, it shall be kept away from any fire source and be recovered by a special recovering company with corresponding qualification other than be disposed by combustion, so as to prevent damage to the environment or any other harm.

Package information



Packaging materials of the product are manufactured from recyclable materials in accordance with our National Environment Regulations. Do not dispose of the packaging materials together with the domestic or other wastes. Take them to the packaging material collection points designated by the local authorities.

INSTALL INSTRUCTION

Before first use

Remove the exterior and interior packing, wipe the outside thoroughly with a soft dry cloth and the inside with a wet, lukewarm cloth.

Avoid placing the cabinet in a narrow recess or near any heat source, direct sunlight, or moisture.

Keep the air circulation free around the cabinet. When installing the unit, ensure 10cm of free space at both sides, 10cm at the top of the unit, and not more than 7.5cm at the rear of the unit.

Before connecting your refrigerator to the power supply, check that the voltage stated on the rating label of your appliance corresponds to the voltage in your home. A different voltage could damage the appliance.

The appliance must be grounded. The manufacturer is not responsible for damages that may occur as a result of usage without grounding.

Space requirement diagram

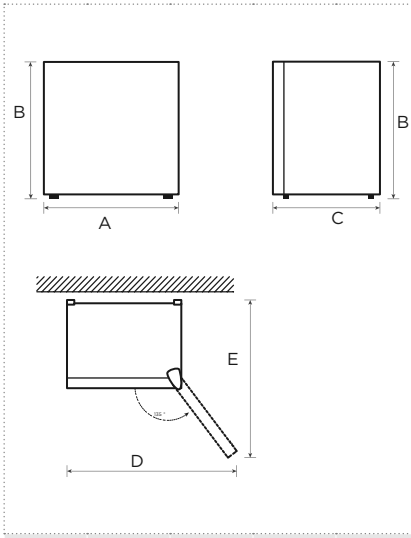

A	B	C	D	E
472	492	450	790	810

Notice: All dimensions in mm

Connecting the appliance

After installing the product, please let it stay for more than 2 hours before turning on the power, otherwise it will lead to a decrease in cooling capacity or a damage to the product.

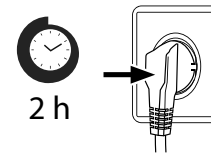

Allow the appliance to run empty for 24 hours so the compartment can cool to the appropriate temperature.

⚠ CAUTION

The refrigerator should always be plugged into its own individual electrical outlet which has a voltage rating that matches the rating plate. When positioning the appliance, ensure the supply cord is not trapped ordamaged.

Ambient Temperature

Depending on the climate class, this refrigerator is intended to be used at an ambient temperature range as specified in the following table.

The product may not operate properly at temperatures outside of the specific range.

You can find the climate class on the product label.

Climate Class	Ambient Temperature
SN	+10 °C to +32 °C
N	+16 °C to +32 °C
ST	+16 °C to +38 °C
T	+16 °C to +43 °C

If you have any doubts regarding installation, please turn to the vendor, to our customer service or to the nearest Authorised Service Centre.

ATTENTION

The cooling performance and power consumption of the refrigerator may be affected by the ambient temperature, the door-opening frequency, and the location of the refrigerator. We recommend adjusting the temperature settings as appropriate.

Door Right-Left Change

List of tools to be provided by the user	
	Cross screwdriver
	Thin-blade screwdriver
	Masking tape
	5/16'' socket spanner

1. Fix the door by tapes.

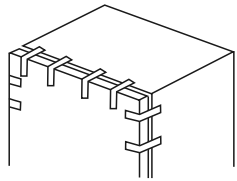

2. Dismantle hole caps, the upper hinge cover, fitting screws of upper hinge, and remove the upper hinge, please keep the door vertical in whole process for avoiding falling down.

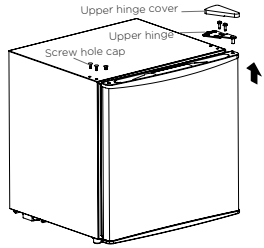

3. Remove the door. dismantle the stopper under the door,then assemble the stopper on the other side.

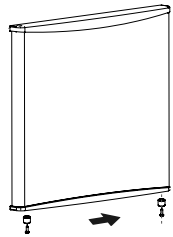

4. Remove the lower hinge assembly and levelling foot.

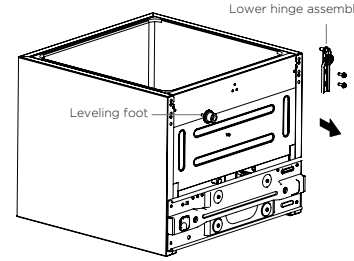

5. Install the lower hinge and levelling foot on lower left side of cabinet and lower right side respectively.

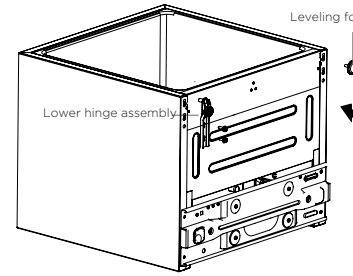

6. Put the door on lower hinge vertically, and validate the gas tightness of door gasket, then install the upper hinge by fitting screws and the hinge cover, finally cover the hole caps on upper right side.

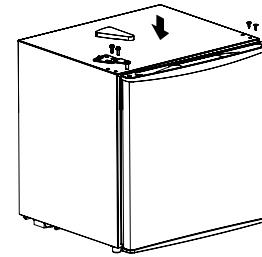

The picture above is only for reference. The actual configuration will depend on the physical product or statement by the distributor

Leveling feet

To avoid vibration, the appliance must be leveled.

If required, adjust the leveling feet to compensate for the uneven floor.

The front should be slightly higher than the rear to aid in door closing.

Leveling feet can be turned easily by tipping the cabinet slightly.

Turn the leveling feet counter clockwise  to raise the unit, clockwise  to lower it.

Moving the appliance

1. Remove all items from the appliance.
2. Pull the power plug out, insert and fix it into the power plug hook at the rear or on top of the appliance.
3. Tape parts such as shelves and the door to prevent from falling off while moving the appliance.
4. Move the appliance with more than two people carefully. When transporting the appliance over a long distance, keep the appliance upright.

ATTENTION

After connecting the power supply cord (or plug) to the outlet, wait 2 or 3 hours before you put food into the appliance. If you add food before the appliance has cooled completely, your food may spoil.

Tips for energy saving

Do not place the appliance near cookers, radiators or other heat sources. If the ambient temperature is high, the compressor will run more frequently and for longer, resulting in increased energy consumption.

Ensure that there is sufficient ventilation at the base of the appliance, on the sides of the appliance and at the back of the appliance.

Please also observe the spacing dimensions in the chapter “Installation”.

The arrangement of drawers, shelves and trays as shown in the product overview offers the most efficient use of energy and should be retained as far as possible.

To obtain a larger storage space (e.g. for large refrigerated/frozen goods), the middle drawers and shelves can be removed. The top and bottom drawers and shelves should be removed last if necessary.

An evenly filled refrigerator/freezer compartment contributes to optimal energy use.

Allow warm food to cool before placing it in the refrigerator/freezer compartment. Food that has already cooled down increases energy efficiency.

Allow frozen food to defrost in the refrigeration compartment The coldness of the frozen food reduces the energy consumption in the refrigerator compartment and thus increases the energy efficiency.

Open the door only as briefly as necessary to minimise cold loss. Opening the door briefly and closing it properly reduces energy consumption.

Setting the temperature no colder than necessary contributes to optimal energy use.

The door gaskets of your appliance must be perfectly intact so that the doors close properly and energy consumption is not increased unnecessarily.

PRODUCT OVERVIEW

Parts and functions

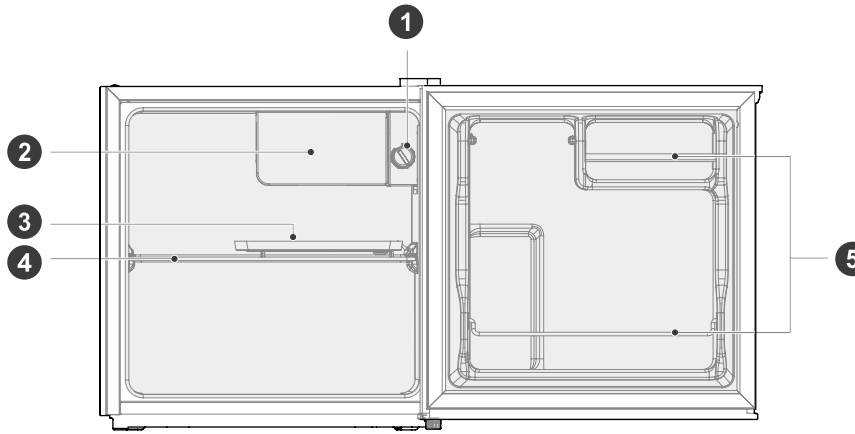

1	Thermostat knob	4	Shelf
2	Small door	5	Fence
3	Drain tray		

> This refrigerating appliance needs to be installed independently and cannot be used as a built-in. Otherwise, it will cause problems such the performance and life of the appliance are reduced. And the manufacturer does not provide basic appliance warrant.

ATTENTION

Differences: Due to technical changes and different models, some of the illustrations in this manual may differ from your model.

OPERATION INSTRUCTIONS

Use and functions

Feature panel

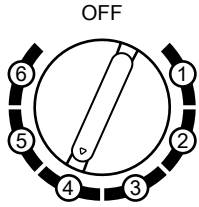

The figures do not mean specific set temperature, but temperature level.

- > "**1**" means the warmest setting
- > "**6**"means the coldest setting
- > The higher the figure is, the lower the actual temperature inside refrigerator shall be.
- > "**OFF**" means stop running.

Recommended gear: "**4**".

ATTENTION

The actual control panel may differ from model to model.

Storing food

Cooling compartment

To reduce moisture and subsequent ice build-up, never put liquid into the fridge compartment in unsealed containers. Frost tends to concentrate in the coolest parts of the evaporator. Storing uncovered liquids results in a more frequent need for defrosting.

Never put warm foods in the fridge compartment. These should first cool down at room temperature and then be placed so as to ensure adequate air circulation in the fridge compartment.

Foods or food containers should not touch the back wall of the fridge because they could freeze to the wall. Do not keep regularly opening the door of the refrigerator.

Meat and clean fish (packed in a package or plastic foil) can be placed in the fridge compartment, which can be used in 1–2 days.

Fruit and vegetables without packaging can be placed in the part designated for fresh fruit and vegetables.

ATTENTION

Storage of too much food during operation after the initial connection to power may adversely affect the freezing effect of the refrigerator.

MAINTENANCE AND CLEANING

⚠ CAUTION

Disconnect the appliance from the electrical supply before undertaking any routine maintenance. Allow at least 5 minutes before restarting the appliance, as frequent starting may damage the compressor.

Do not use mechanical devices or other means to accelerate the defrosting process, other than those recommended by the manufacturer.

Do not try to repair, disassemble or modify the appliance by yourself. In case of repair please contact our customer service.

Eliminate the dust on the back of the unit at least once in the year to avoid hazard by fire, as well as increased energy consumption.

Check the door gasket regularly to make sure there are no debris. Clean the door gasket with a soft cloth dampened with soapy water or diluted detergent.

The interior of the product should be cleaned regularly to avoid odor.

Use a soft cloth or sponge to clean the inside of the product, with two tablespoons of baking soda and a quart of warm water. Then rinse with water and wipe clean. After cleaning, open the door and let it dry naturally before turning on the power.

For areas that are difficult to clean in the product (such as narrow sandwiches, gaps or corners), it is recommended to wipe them regularly with a soft rag, soft brush, etc. and when necessary, combined with some auxiliary tools (such as thin sticks) to ensure no contaminants or bacterials accumulation in these areas.

Wipe the outer surface of the product with a soft cloth dampened with soapy water, detergent, etc., and then wipe dry.

Do not use hard brushes, clean steel balls, wire brushes, abrasives (such as toothpastes), organic solvents (such as alcohol, acetone, Isoamyl acetate, etc.), boiling water, acid or alkaline items, which may damage the fridge surface and interior. Boiling water and organic solvents such as benzene may deform or damage plastic parts.



Do not rinse directly with water or other liquids during cleaning to avoid short circuits or affect electrical insulation after immersion.

Defrosting

1. Power off the refrigerator.
2. Remove the food from the refrigerator and place it properly to prevent food from melting.
3. Clear the drain pipe (to use soft materials to prevent damage to the liner), Prepare the water containers for defrosting. (pay attention to clean the compressor compartment water draining tray,Avoding overflow to the ground).
4. You can use the natural temperature for the natural defrost, you can also use the ice shovel to eliminate the frost (to use plastic or wooden ice shovel, for avoding damage to the liner or pipe)
5. You can also use the appropriate amount of hot water to speed up the defrost, with a dry towel to dry the water after defrosting.
6. After defrosting, put back the foods in cabinet , and power on the refrigerator.

ATTENTION

The appliance shall run continuously once it is started. Generally, the operation of the appliance shall not be interrupted;otherwise the service life may be impaired

TROUBLESHOOTING

The following simple issues can be handled by the user. Please call the after-sale service department if the issues are not solved.

Problem	Possible Causes	Solution
Not operate	• The power supply is not turned on and the plug is not firmly inserted. • Low voltage, power failure or part of the circuit tripped.	• Insert the power cord plug firmly. • Check the power supply at home.
Compressor working for a long time	• High ambient temperature causing long working time. • Putting too much food in at one time. • Food is put in before it has cooled down. • Opening the door too often. • The frost layer inside is too thick.	• This is normal. • Do not put too much food in at one time. • Wait until the food has cooled down before putting it in. • Do not open the door too often. • Need to defrost.
Door does not close properly	• Door is stuck with objects. • Too much food in. • Door gasket deformed.	• Do not put in too much food. • Place the appliance stably. • Heat the door gasket, then cool it for restoration (with an electrical drier or hot water for heating).
Outer wall is hot	• When the appliance is operating, heat is dissipated to the outside through the metal tubes inside the cabinet. • Higher ambient temperatures in the summer cause the temperature of the outer wall to rise.	• Higher temperature on the outer wall is normal. • Increase the heat dissipation space, or put the appliance in a ventilated and cool place.
Odors	• Spoiled food • Food with strong odors • The interior compartment is dirty.	• Clean and remove any spoiled food. • Make sure strong smelling food is wrapped airtight. • Clean the interior compartment.
Condensation forms on the outside	• Condensation may form when the humidity in the room is high.	• This is normal. Wipe off the condensation using a dry cloth.
Hard to open the door	• The difference in air pressure between the inside and outside of the compartment may sometimes make it hard to open the freezer door.	• Wait a few moments, and then try to open the door slowly.

Certain sounds can be heard during normal use of the refrigerator, which do not affect its correct operation.

Sounds, which can be easily prevented:

> Noise caused by the appliance which is not level - adjust the position with the adjustable turn-in front feet. Alternatively, place pads made of soft material under the rear rollers, especially when the appliance is placed on tiles.

> Touching the adjacent piece of furniture - move the refrigerator away.

> Creaking of the drawers or shelves - take out and put back the drawer or shelf.

> Sounds of clinking bottles - move bottles apart.

Sounds heard during normal use are mainly due to operation of the compressor (switching on) and cooling, system (thermal expansion and contraction of the radiator caused by flow of the cooling agent).

APPENDIX

Special for new European standard

The ordered parts in the following table can be acquired from Service provider channel

Ordered part	Provided by	Minimum time required for Provision
Thermostats	Professional maintenance personnel	At least 7 years after the last model is launched on the market
Temperature sensors	Professional maintenance personnel	At least 7 years after the last model is launched on the market
Printed circuit boards	Professional maintenance personnel	At least 7 years after the last model is launched on the market
Light sources	Professional maintenance personnel	At least 7 years after the last model is launched on the market
Door handles	Professional repairers and final users	At least 7 years after the last model is launched on the market
Door hinges	Professional repairers and final users	At least 7 years after the last model is launched on the market
Trays	Professional repairers and final users	At least 7 years after the last model is launched on the market
Baskets	Professional repairers and final users	At least 7 years after the last model is launched on the market
Door gaskets	Professional repairers and final users	At least 10 years after the last model is launched on the market

Dear customer

1. If you want to return or replace the product, please contact the store where you buy.

(Remember to bring the purchase invoice)

2. If your product breaks down which needs to repair, please contact after-sales service provider.

ATTENTION

The model information inthe product database, as well as the model identifier, can be obtained througha weblink scanned by a QR code, if any, on the energy efficiency label of the product.
For more information about the energy efficiency of the appliance, visit https://ec.europa.eu and search using the model name.
The model name can be found on the rating label of the appliance.

ТАЛОН НА ГАРАНТИЙНЫЙ РЕМОНТ

№ талона 1 _____

Дата продажи "_____"_____202___r.

Наименование_____

Зав.№_____

Дата приемки "_____" _____202___r.

Дата выдачи "_____" _____202___r.

Дефект_____

_____

_____

ТАЛОН НА ГАРАНТИЙНЫЙ РЕМОНТ

№ талона 2 _____

Дата продажи "_____"_____202___r.

Наименование_____

Зав.№_____

Дата приемки "_____" _____202___r.

Дата выдачи "_____" _____202___r.

Дефект_____

_____

_____

Срок гарантии исчисляется с даты продажи

ГАРАНТИЙНЫЙ ТАЛОН № _____

Дата продажи "_____"_____202__r.

Наименование_____

Зав.№_____

Цена_____руб.

Штамп магазина

Уважаемый покупатель! Просим Вас ознакомиться с условиями гарантийного обслуживания.

1. Производитель предоставляет 12-месячную гарантию на Мини-печь, морозильник, Посудомоечная машина, Стиральная машина, Холодильник, Электрическая варочная панель, Индукционная варочная панель и Микроволновая печь а для Духовой шкаф, Варочных панелей, Вытяжек и Электрогриль срок гарантии составляет 24 месяца с даты покупки.
2. При обращении за гарантийным ремонтом в сервисныйцентр необходимо предъявить полностью заполненныйгарантийный талон (с указанием серийного номераприбора, даты продажи, чётко различимой печатипродавца). Если талон не заполнен, потребитель дляполучения гарантийного ремонта может обращатьсятолько к продавцу и/или изготовителю товара.
3. Продавец (и/или изготовитель, уполномоченныйпредставитель изготовителя) оставляет за собой правоотказаться от гарантийных обязательств, если сервиснойслужбой будет доказано, что недостатки товара возниклипосле передачи товара потребителю вследствие нарушенияпотребителем правил пользования, транспортировки,хранения, действий третьих лиц, непреодолимой силы(пожар, катастрофа, др.), попадания бытовых насекомых игрызунов, а также вследствие существенных нарушенийтехнических требований, указанных в инструкции поэксплуатации, в том числе нестабильности параметровэлектросети.
4. Настоящая гарантия не ущемляет законных правпотребителя, предоставленных ему действующимзаконодательством РФ. Предпродажная подготовка произведена в присутствии покупателя. Внешний вид – без повреждений, комплектность полная.

С условиями гарантийного обслуживания согласен:

_____Подпись покупателя

service@arttechnic.ru **www.arttechnic.ru**

Сервисный центр расположен по адресу:

Ф.И.О. покупателя_____

_____

Контактный телефон _____

Заполняется в сервисном центре

_____

Сервисный центр расположен по адресу:

Ф.И.О. покупателя_____

_____

Контактный телефон _____

Заполняется в сервисном центре

WARRANTY REPAIR COUPON

No. of coupon 1 _____

Date of Sale "____"_____202____

Name_____

Head No._____

Date of acceptance "_____" _____202____

Date of issue"_____" _____202____

Defect_____

_____

_____

WARRANTY REPAIR COUPON

No. of coupon 2 _____

Date of Sale "_____"_____202___

Name_____

Head No._____

Date of acceptance "_____" _____202____

Date of issue"_____" _____202____

Defect_____

_____

_____

The warranty period is calculated from the date of sale

WARRANTY CARD No._____

Date of Sale "_____"_____202____

Name_____

Head No._____

Price_____rub.

Shop stamp

Ardo

Dear Customer! Please read the terms and conditions of warranty service.

1. The manufacturer provides a 12-month warranty for the mini oven, microwave ovens, freezer, dishwashing, drying machine, washing machine, drying and washing machine,refrigerator, vitroceramic built-in hobs and induction built-in hob. For built-in ovens, hobs, hoods, contact grills, the warranty period is 24 months from the date of purchase.

2. When applying for warranty repair to the service centre, it is necessary to present a fully completed warranty card (with the serial number of the device, date of sale, clearly legible seal of the seller). If the warranty card is not filled in, the consumer can apply for warranty repair only to the seller and/or manufacturer of the product.

3. The seller (and/or manufacturer, authorised representative of the manufacturer) reserves the right to refuse warranty obligations, if it is proved by the service department that defects of the goods occurred after the goods were handed over to the consumer due to the consumer's violation of the rules of use, transportation, storage, actions of third parties, force majeure (fire, catastrophe, etc.), ingress of household insects and rodents, as well as due to significant violations of the technical requirements specified in the operating instructions, including instability of the product.

4. This guarantee shall not prejudice the consumer's legal rights granted to him by the applicable laws of the Russian Federation.

Pre-sale preparation was made in the presence of the buyer.
Appearance - without damage, complete set

I agree with the terms and conditions of warranty service:

_____Buyer's signature

service@arttechnic.ru www.arttechnic.ru

The service centre is located at:

Full name of the buyer_____
_____
Contact telephone number_____

To be filled in at the service centre
_____

The service centre is located at:

Full name of the buyer_____
_____
Contact telephone number _____

To be filled in at the service centre

Country of Origin – China

Importer/Organization authorized to accept claims from buyers in the Russian Federation: ARTTEKNIKA LIMITED LIABILITY COMPANY ,108811, Kievskoe Shosse (Moskovskiy Settlement) 22 KM ,DVLD.4,STR.2

If a warranty case arises, you must contact authorized service centers. A list of authorized service centers in your city is provided in this instruction manual. If there is no authorized service center in your city, you should contact the store where you purchased the product. You can get information about service in your city on the website: **service@arttechnic.ru and www.arttechnic.ru**

Service life : 10 years
Warranty period : 12 months
Date of manufacture : Indicated on the product


Ardo