VITEK

Посудомоечная машина

VT-DT506

RU РУКОВОДСТВО ПОЛЬЗОВАТЕЛЯ

СОДЕРЖАНИЕ

Общие меры безопасности 4
Специальные меры безопасности 6
Заземление 7
Назначение 7
Технические характеристики 7
Схема прибора и комплектация 9
Панель управления 10
Установка 12
Эксплуатация 20
Подготовка и загрузка посуды 24
Программы мойки 28
Очистка и уход 30
Коды неисправностей 33
Порядок действий в случае обнаружения неисправности 34
Правила и условия монтажа 37
Транспортировка и хранение 37
Реализация 37
Утилизация 38
Гарантийный талон 39

Благодарим вас за выбор продукции VITEK.

ОБЩИЕ МЕРЫ БЕЗОПАСНОСТИ

- Перед началом использования прибора внимательно ознакомьтесь с настоящим руководством пользователя. Сохраняйте настоящее руководство пользователя, гарантийный талон, чек, упаковочную коробку и по возможности другие элементы упаковки прибора.
- Перед началом работы осмотрите прибор и убедитесь в отсутствии механических повреждений на нем и сетевом кабеле питания. Не используйте прибор в случае обнаружения каких-либо повреждений.
- Изготовитель не несет ответственности за поломку прибора или ущерб, возникшие в результате неправильного или не предусмотренного настоящим руководством использования прибора.
- Регулярно проверяйте прибор и его кабель для выявления механических повреждений и не используйте прибор в случае их обнаружения.
- Перед использованием прибора убедитесь в соответствии рабочего напряжения прибора и напряжения электросети.
- Подключать прибор только к розетке с заземлением.
- Подключайте прибор только к источнику переменного тока. Для дополнительной защиты рекомендуется установить устройство защитного отключения (УЗО). Для установки обратитесь к специалисту.
- Не подключайте прибор к источнику питания до полной сборки и регулировки.
- Не используйте прибор в местах, где распыляются аэрозоли или есть легковоспламеняющиеся жидкости.
- Берегите прибор и сетевой кабель от воздействия высоких температур, прямых солнечных лучей, сырости и прочих негативных воздействий.
- Установка и обслуживание должны осуществляться квалифицированным и уполномоченным персоналом.
- Обязательно заземлите прибор. В случае неисправности или короткого замыкания заземление снижает риск поражения электрическим током.
- При повреждении кабеля питания или вилки необходимо произвести замену, обратившись в уполномоченной сервисный центр или к квалифицированным специалистам.
- Запрещается изменять конструкцию и нарушать целостность кабеля питания и вилки для того, чтобы сохранить гарантийные условия обслуживания.
- Не используйте прибор, если он упал. Перед повторным использованием прибор должен быть проверен квалифицированным специалистом.

- Прибор предназначен исключительно для использования в быту. Продолжительное использование прибора в коммерческих целях может привести к его перегрузке, в результате чего он может быть поврежден, работать некорректно или нанести вред здоровью людей.
- Перед чисткой и обслуживанием всегда отключайте прибор от розетки электропитания.
- При отключении прибора от сети держитесь за вилку, не тяните за кабель. Не наматывайте кабель на корпус прибора. Не переносите прибор за кабель.
- Прибор должен быть использован только по назначению в соответствии с руководством пользователя.
- Дети должны находиться под присмотром для недопущения игр с прибором.
- Прибор не предназначен для использования лицами (включая детей) с пониженными физическими, сенсорными или умственными способностями, или при отсутствии у них жизненного опыта или знаний, если они не находятся под присмотром или не проинструктированы об использовании прибора лицом, ответственным за их безопасность.
- Не разрешайте детям играть с прибором, аксессуарами, коробкой и прочими элементами упаковки.
- Из соображений безопасности детей не оставляйте полиэтиленовые пакеты, используемые в качестве упаковки, без присмотра.

ВНИМАНИЕ!

Не разрешайте детям играть с полиэтиленовыми пакетами или упаковочной плёнкой. Опасность удушья!

- Храните и используйте прибор в местах, недоступных для детей.
- При хранении прибора следите, чтобы сетевой кабель не спутывался и не заламывался.
- При чистке и обслуживании всегда отключайте прибор от розетки электропитания.
- Прибор предназначен для использования только внутри жилых помещений.
- Запрещается самостоятельно ремонтировать прибор. Не разбирайте прибор самостоятельно, при возникновении любых неисправностей, а также после падения выключите прибор из электрической розетки и обратитесь в любой авторизованный (уполномоченный) сервисный центр по контактным адресам, указанным в гарантийном талоне и на сайте www.vitek.ru.
- Во избежание риска поражения электрическим током не допускайте, чтобы на провод питания, вилку и розетку попадала вода.
- Необходимо утилизировать упаковочный материал в соответствии с местными нормами.

СПЕЦИАЛЬНЫЕ МЕРЫ БЕЗОПАСНОСТИ

- Не наступайте, не садитесь и не кладите тяжёлые предметы на дверцу и на корзину посудомоечной машины.
- Не ставьте тяжелые предметы и не облокачивайтесь на открытую дверцу. Не оставляйте дверцу открытой – это может привести к тому, что прибор опрокинется.
- При необходимости открыть дверцу работающего прибора, делайте это осторожно и аккуратно: возможно разбрызгивание воды (в т. ч. горячей) и выход пара.
- Для подключения используйте только новые комплекты шлангов.
- Следите, чтобы острые предметы (вилки, ножи) не повредили уплотнитель дверцы.
- Пластмассовые предметы разрешается мыть, только если они помечены знаком, допускающим мытье в посудомоечной машине. В случае отсутствия маркировки следуйте рекомендациям производителя.

ВНИМАНИЕ!

Ножи, вилки и другие столовые приборы с острыми концами необходимо загружать острием вниз либо располагать горизонтально.

- По окончании цикла работы резервуар для моющих средств должен быть пустой. Убедитесь, что моющее средство не осталось в отсеке по окончании цикла мойки.
- Используйте моющие средства и ополаскиватели, предназначенные для посудомоечных машин. Не используйте мыло, средства для стирки или для мытья рук в посудомоечной машине.
- Храните моющие средства и ополаскиватель в недоступном для детей месте, следите, чтобы дети не находились рядом с открытой дверцей, в камере могут быть остатки моющих средств.
- Все моющие средства для посудомоечных машин содержат щелочь, запрещается их глотать, употреблять внутрь. Избегайте попадания моющего средства в глаза, рот, дыхательные пути и контакта с кожным покровом.
- Не надавливайте на открытую дверцу и задвинутую корзину для посуды: корзина может опрокинуться.
- Задвигайте корзину, прежде чем закрывать дверцу.
- Не допускайте избыточного загрязнения под воздействием факторов внешней среды, насекомых и животных, так как они могут привести к поломкам прибора и отказу в гарантийном обслуживании.

ЗАЗЕМЛЕНИЕ

Данный прибор должен быть заземлен. Прибор снабжен сетевым кабелем питания, имеющим провод заземления, который подсоединен к вилке сетевого кабеля питания. Он должен подсоединяться к розетке, необходимым образом установленной и заземленной. В случае короткого замыкания заземление снижает риск поражения электрическим током, обеспечивая цепь для отвода электрического тока. Рекомендуется обеспечить отдельную электрическую цепь для питания прибора. Если напряжение в сети выше указанного, может произойти возгорание или иная поломка прибора.

Если у вас есть вопросы касательно заземления или электрической безопасности, проконсультируйтесь с квалифицированными специалистами. Ни производитель, ни продавец не несут ответственности за ущерб, нанесенный имуществу или здоровью из-за нарушений правил электрического подключения.

ВНИМАНИЕ!

Неправильное заземление может привести к риску поражения электрическим током.

НАЗНАЧЕНИЕ

Посудомоечная машина предназначена для автоматической мойки посуды.

ТЕХНИЧЕСКИЕ ХАРАКТЕРИСТИКИ

Модель	**VT-DT506**
ID	2149643
Напряжение (В, Гц)	230, ~ 50
Потребляемая мощность (Вт)	1390
Степень защиты	IPX1
Вместимость комплектов	8
Количество программ	6
Класс энергопотребления	A+
Энергопотребление за год[(1)] (кВт·ч)	205

Модель	**VT-DT506**
Среднее энергопотребление за цикл (кВт·ч)	0.72
Энергопотребление в выключенном состоянии (Вт)	0.49
Энергопотребление в режиме ожидания (Вт)	2.5
Среднее потребление воды за год[2] (л)	2520
Класс сушки	B
Стандартный цикл мойки [3]	ECO
Длительность стандартного цикла (мин)	195
Уровень шума (дБ(А))	58
Давление воды (МПа)	0.04-1.0
Индикация работы	указания на дисплее
Длина кабеля питания (м)	1.5
Размер прибора (В x Ш x Г) (мм)	595 x 550 x 525
Размер упаковки (В x Ш x Г) (мм)	657 x 585 x 565
Вес нетто/брутто (кг)	25/28.5
Цвет	белый

(1) Значение энергопотребления соответствует 280 стандартным циклам мойки при подключении к холодной воде в режиме экономного потребления энергии. Реальный расход зависит от загрузки посуды.

(2) Значение потребления воды соответствует 280 стандартным циклам мойки. Реальное потребление зависит от загрузки посудомоечной машины.

(3) Эта программа подходит для мойки средне загрязненной посуды и является наиболее эффективной программой с точки зрения совокупного потребления энергии и воды.


Класс защиты от поражения электрическим током – I

СХЕМА ПРИБОРА И КОМПЛЕКТАЦИЯ

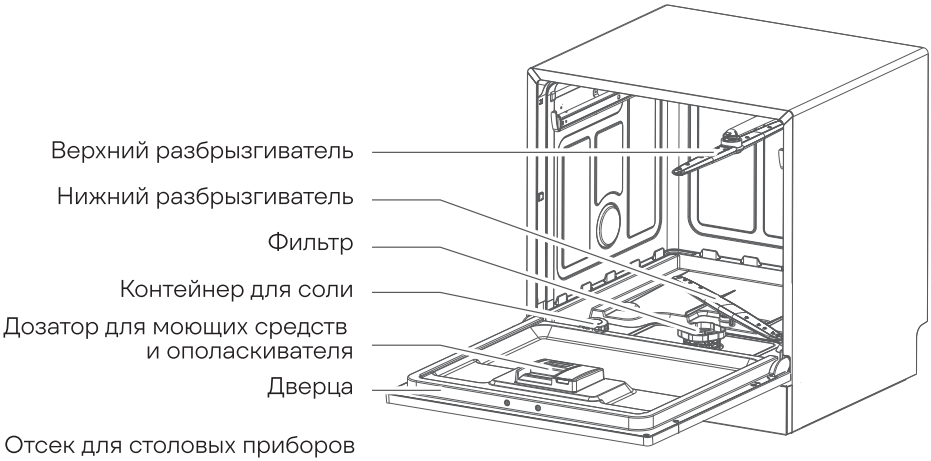

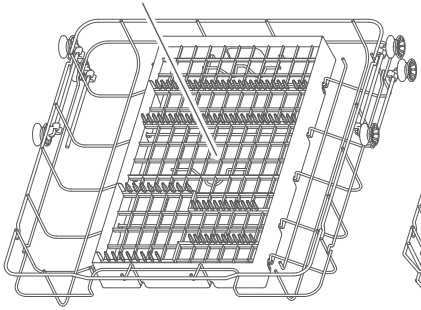

Выдвижная корзина для столовых приборов и кружек

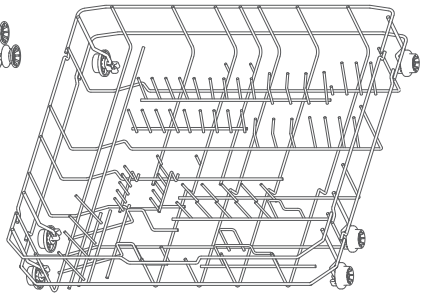

Выдвижная корзина для посуды

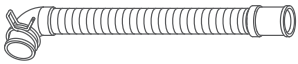

Сливной шланг



Заливной шланг

Примечание!

Данное изображение схематично и служит только в качестве образца, внешний вид вашего прибора может отличаться.

ПАНЕЛЬ УПРАВЛЕНИЯ



8:88	**Цифровой дисплей** Указывает время отсрочки старта, коды ошибок, время мойки.

Кнопки	Обозначения
	Включение/Выключение прибора.
	При выборе нужной программы загорится соответствующий индикатор.
	Нажмите на кнопку для начала выполнения программы или для остановки.

Дополнительные функции



Отсрочка старта

Нажмите кнопку для выбора времени отсрочки старта. Каждое нажатие изменяет время от 1 до 24 часов, шаг – 1 час.

1. Включите посудомоечную машину, нажав кнопку «Вкл./Выкл.» и удерживая её в течение 1 секунды.

2. Нажмите кнопку выбора программ, чтобы выбрать подходящую программу.

3. Нажмите кнопку «Отсрочка старта», и на дисплее будет повторно отображаться время от H:00 до H:24. Выберите желаемое время отложенного запуска. Если нажать кнопку в течение 3 секунд, экран сбросится на H:00, указывая, что время не было предварительно выбрано.

4. Нажмите кнопку «Старт/Пауза» для запуска отсрочки старта.



Блокировка от детей

Нажмите одновременно кнопку выбора программ и кнопку «Старт/Пауза» и удерживайте их в течение 3 секунд, чтобы заблокировать прибор. Для разблокировки, также нажмите и удерживайте две кнопки.

Программы



Интенсивная

Для сильнозагрязненной посуды, кастрюль, сковородок и посуды с присохшей пищей.



Стандарт

Для среднезагрязненной посуды, в том числе кастрюль, тарелок, стаканов.



ECO

Стандартная программа для среднезагрязненной посуды. Самая эффективная программа с точки зрения потребления энергии и воды.



Стекло

Щадящий режим мойки следует использовать для посуды из стекла, чувствительной к высоким температурам, и посуды с не присохшей пищей (рекомендуем мыть посуду сразу после приёма пищи).

	**Быстрая 25 минут** Подходит для удаления свежих остатков пиши. Также можно использовать как предварительную мойку перед запуском основной программы.
	**Фрукты** Специальная программа для мойки овощей и фруктов.

Индикаторы (индикатор горит – функция активна)

	Недостаточно соли. Требуется досыпать.
	Недостаточно ополаскивателя. Требуется долить.
	Проблемы с подачей воды.
	Дополнительная функция «Блокировка от детей».

УСТАНОВКА

- После хранения или транспортировки прибора в условиях пониженной температуры перед включением рекомендуется выдержать прибор в тепле в течение шести часов.
- Извлеките прибор из упаковки, освободив его от транспортировочных элементов.
- Убедитесь, что комплектация прибора соответствует заявленной изготовителем, а элементы прибора не повреждены.
- Проведите все мероприятия по установке.
- Подключите прибор к электросети.



ВНИМАНИЕ!

Прибор должен быть отключен от сети при установке. В противном случае существует опасность поражения электрическим током.

Выбор места установки

Установка в нишу

Разместите прибор в нужном месте на ровную и устойчивую поверхность. Температура в помещении, где установлен прибор, должна быть всегда выше 0 °C (температуры замерзания воды).

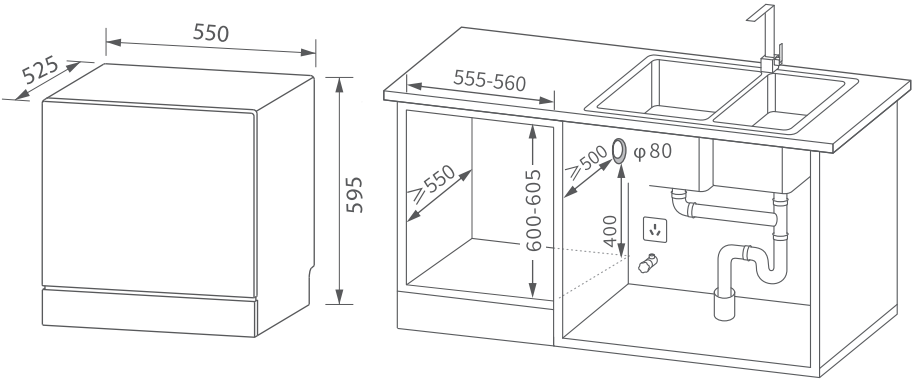

Задняя стенка прибора должна быть выровнена вдоль стены, боковые стенки — вдоль соседних шкафов или стен. Прибор оборудован шлангами подачи и слива воды, подготовьте вырезы для шлангов и кабелей с обеих сторон ниши (примерно 100 мм x 100 мм), вырезы должны располагаться как можно ближе к раковине.

В случае встраивания в угол следите, чтобы дверца открывалась свободно, расстояние не менее 50 мм между посудомоечной машиной и прилегающей стеной, как показано на рисунке.

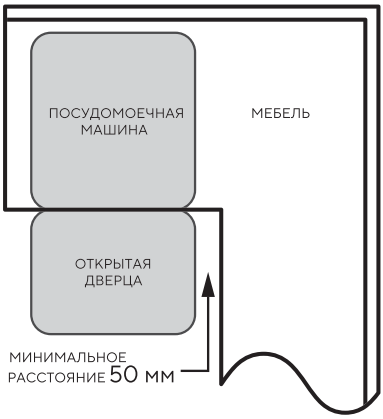

Во время установки откройте дверцу и возьмитесь за переднее отверстие в верхней части корпуса, чтобы передвинуть или поднять посудомоечную машину.

Не тяните и не поднимайте машину за ручку, чтобы не повредить дверцу и петли.

Не нажимайте коленями на дверцу прибора.

При установке прибора в кухонный гарнитур необходимо использовать пароизоляционную ленту (наклейку) (не входит в комплект). Наклейте её на нижнюю поверхность столешницы над проемом, чтобы защитить мебель от воздействия пара.

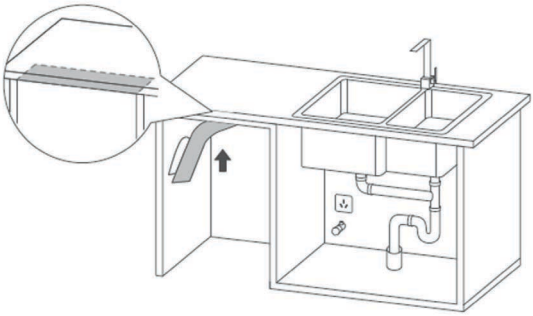

Выравнивание прибора

Выровняйте посудомоечную машину, чтобы избежать ненужных протечек и ухудшения качества мойки. Проверьте, правильно ли выровнена посудомоечная машина после установки. Если посудомоечная машина трясётся при нажатии диагонали на верхнюю крышку посудомоечной машины, необходимо отрегулировать ножки.

Неправильное выравнивание поверхности посудомоечной машины может привести к утечке воды, затруднению закрывания дверцы или возникновению шума.

Любой звук трения или заедание при открывании дверцы указывает на то, что посудомоечная машина не выровнена должным образом.

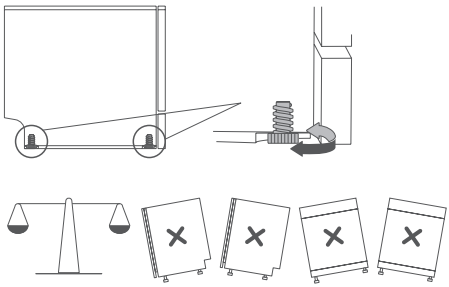

Фиксация прибора в нише

После установки посудомоечной машины необходимо обеспечить её надежную фиксацию в кухонном гарнитуре.

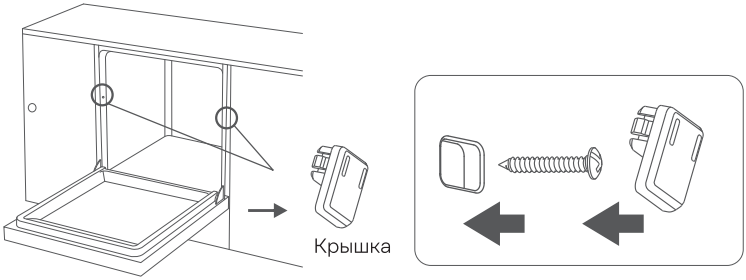

Установка на столешницу

Разместите прибор в нужном месте на ровную и устойчивую поверхность, способной выдержать его вес и максимальную загрузку.

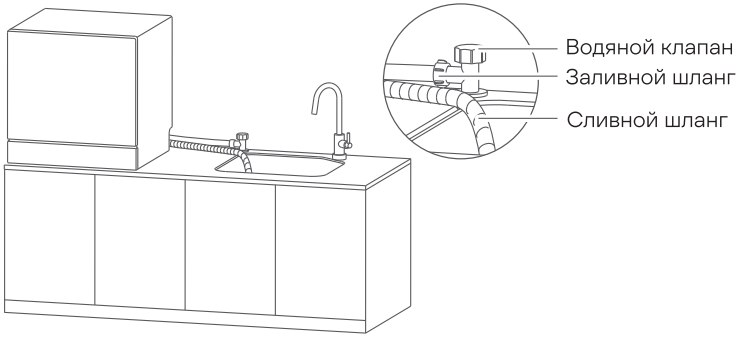

Подключение шлангов

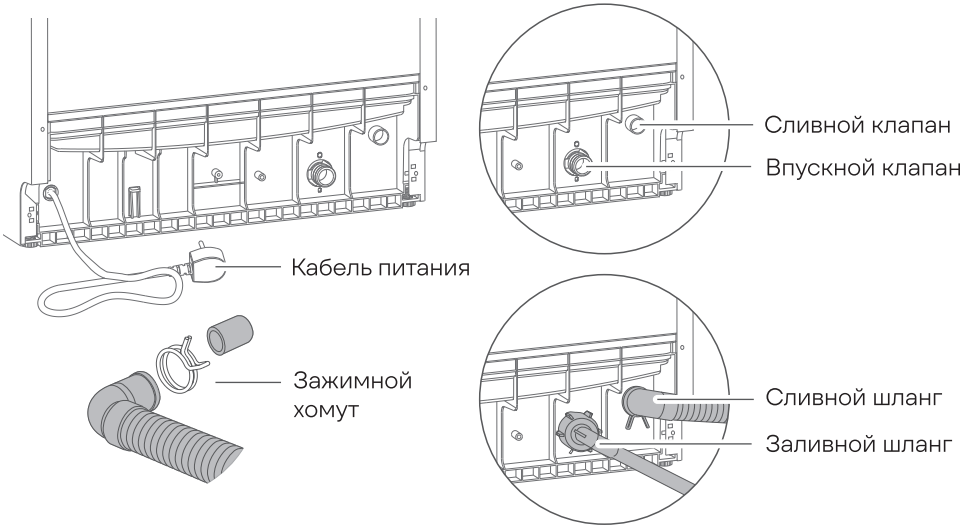

Подключение обычного заливного шланга

Подключите заливной шланг к водопроводу через соединение с резьбой 3/4 дюйма и плотно затяните. Если вы подключаетесь к новым трубам или к трубам, не использовавшимся в течение длительного периода, слейте из них воду до появления чистой воды. Это обезопасит прибор от засорения заливного отверстия и возможной поломки.

1. Проверьте резиновое уплотнение с обеих сторон шланга. Вставьте резиновое уплотнение в резьбовое соединение каждого шланга, чтобы предотвратить утечку.

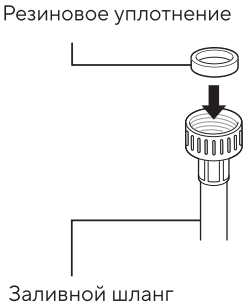

2. Подсоедините шланг подачи воды к соединению вручную, а затем затяните его плоскогубцами на 2/3 оборота. Убедитесь, что впускной шланг подключен к соединению и надежно закреплен.

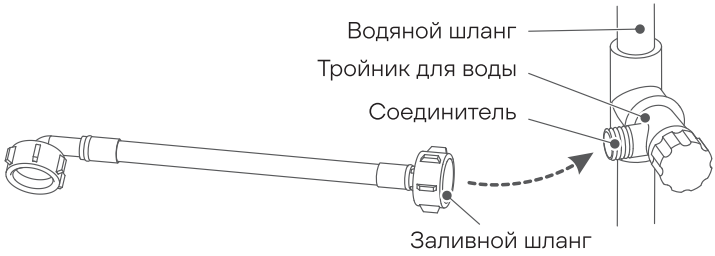

3. После подсоединения шланга для подачи воды к крану откройте кран, чтобы удалить посторонние предметы (грязь, песок или металлические опилки) из водопроводной трубы. Слейте воду в ведро и проверьте температуру воды.

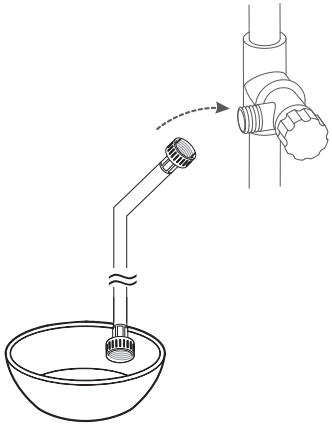

4. Вручную подсоедините шланг к клапану подачи воды на приборе, а затем затяните его плоскогубцами на 2/3 оборота.
5. Откройте кран, чтобы проверить герметичность. В случае утечки воды, пожалуйста, проверьте шаги 1-4.

Подключение заливного шланга, оборудованного системой «Аквастоп» (при наличии)

Примечание!

Шланг состоит из двух труб (одна внутри другой). Если из поврежденного составного шланга в пространство между основным и внешним шлангом попадет вода, подача воды блокируется.

1. Достаньте свободный конец заливного шланга, закрепленного на задней стенке.
2. Прикрутите его к водопроводу (резьба 3/4 дюйма).
3. Откройте кран подачи воды.



Чтобы отключить шланг, оборудованный системой «Аквастоп», закройте кран подачи воды и открутите гайку шланга от водопровода.

Подключение сливного шланга

Если конец сливного шланга не подходит к сливной трубе на кухне, используйте термостойкий и устойчивый к моющим средствам удлинитель для слива (не входит в комплект поставки), обязательно используйте аналогичный.

Общая длина не должна превышать 4 метров – в противном случае качество мойки ухудшится. При необходимости закрепите соединения шлангов хомутами.

Проверьте канализационную трубу во время первой установки. Если канализационная труба под раковиной не может нормально отводить воду, будет мигать код ошибки на дисплее.

Вставьте сливной шланг в канализационную трубу диаметром не менее 4 см (способ B на рисунке) или сделайте слив в раковину (способ A на рисунке), следя за тем, чтобы не перегнуть или не пережать шланг.

Высота подключения к сливной трубе должна быть не выше 75 см. Свободный конец шланга не должен быть погружен в воду, чтобы избежать обратного потока воды.

Надежно закрепите сливной шланг в положении A или B. Убедитесь, что шланг не перекручен и не сдавлен.

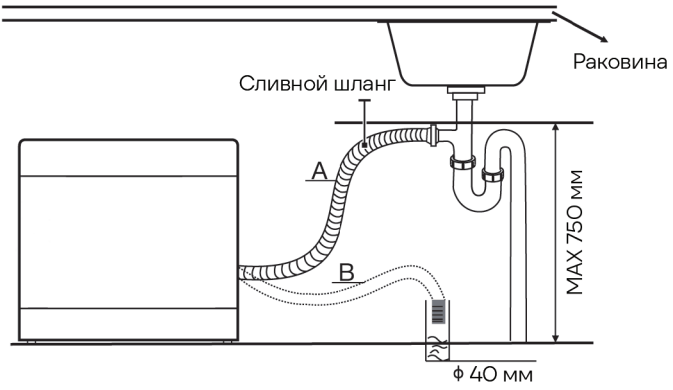

Слив лишней воды из шлангов

Если раковина расположена выше 1 м от уровня установки прибора, лишняя вода в шлангах не может быть слита прямо в раковину. В этом случае необходимо сливать лишнюю воду из шлангов в емкость, которая находится снаружи и ниже раковины.

Подсоединение к сифону

Соединение для слива на сифоне должно быть на высоте не более 100 см от нижней части прибора. Шланг для слива воды должен быть надежно закреплён.

Подключение к сети

Параметры сети питания должны соответствовать указанным на этикетке прибора и в данном руководстве пользователя. Питание прибора должно осуществляться через отдельный предохранитель/автомат (10A/13A/16A).

Обязательно использование заземления. Розетка должна соответствовать вилке. Использование переходников и удлинителей недопустимо, т.к. возможен риск короткого замыкания, перегрева или воспламенения.

ЭКСПЛУАТАЦИЯ

Первое включение

1. Перед началом использования удалите любые наклейки, мешающие работе прибора. Протрите прибор внутри и снаружи влажной тканью.
2. Задайте уровень расхода соли в соответствии с жесткостью воды (см. раздел **Регулировка расхода специальной соли для смягчения жесткости воды**).
3. Загрузите соль для посудомоечных машин в специальный контейнер для соли, расположенный на дне прибора (см. раздел **Загрузка специальной соли для смягчения жесткости воды**) (Рис. 1).
4. Загрузите посуду (см. раздел **Загрузка корзины**) (Рис. 2).
5. Загрузите моющее средство и ополаскиватель (см. разделы **Добавление ополаскивателя** и **Загрузка моющего средства в дозатор**) (Рис. 3).



Рис. 1 Рис. 2 Рис. 3

Регулировка расхода специальной соли для смягчения жесткости воды

Данная функция позволяет регулировать расход соли в зависимости от жесткости используемой воды. Степень умягчения воды регулируется вручную в соответствии с жесткостью воды – это необходимо для удаления из воды минералов и солей, отрицательно сказывающихся на работе прибора.

Проверьте жесткость воды где установлен прибор. Если система подачи мягкой воды не требуется, машину можно использовать без соли для мытья посуды, но уровень жесткости должен быть установлен на уровне «H1», чтобы индикатор расхода соли не горел постоянно.

Для настройки необходимо:

1. Включите прибор, нажав кнопку «Вкл./Выкл.» в течение 1 секунды.
2. Нажмите кнопку «Старт/Пауза» в течение 5 секунд (не позднее 60 секунд после включения прибора).

3. Индикаторы + загорятся – прибор перешёл в режим настройки расхода ополаскивателя. На дисплее отобразится текущей расход. Уровень соли можно установить в диапазоне H1 до H6.
4. Нажмите кнопку «Старт/Пауза» для циклического выбора параметров. Выбранная настройка сохранится автоматически.
5. Если панель управления не использовать более 5 секунд, прибор перейдёт в режим ожидания.

Жесткость воды (ppm)		**Индикация уровня потребления соли**
ppm $CaCO_3$	**ммоль/л**	
0-90	0-0.94	H1*
91-200	1.0-2.0	H2
201-300	2.1-3.0	H3
301-400	3.1-4.0	H4
401-500	4.1-6.0	H5
500- и больше	6.1-9.8	H6

** – заводская установка*

Загрузка специальной соли для смягчения жесткости воды

Загружайте соль непосредственно перед мойкой, иначе просыпавшаяся соль, оставшаяся на дне прибора, может вызвать коррозию.

Добавляйте соль в следующей последовательности:

1. Достаньте корзину и открутите крышку контейнера для соли.
2. Вставьте в отверстие идущую в комплекте воронку и засыпьте около 500 г (при первоначальном заполнении) соли для посудомоечных машин. Перед первой мойкой заполните контейнер водой доверху.
3. Закрутите крышку.
4. Индикатор отсутствия соли погаснет (в зависимости от скорости растворения соли).
5. Сразу необходимо запустить программу мойки, можно короткую. Это необходимо для удаления остатков соли с поверхности, что предотвратит появление коррозии.

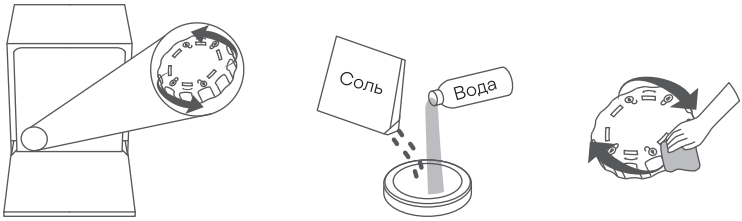

Примечания!

Заполняйте контейнер для соли только тогда, когда загорается индикатор отсутствия соли. В зависимости от скорости растворения соли индикатор может погаснуть не сразу после заполнения.

Используйте только соль, специально предназначенную для посудомоечных машин. Применение других видов соли способно повредить смягчитель воды. Это не является гарантийным случаем.

Добавление ополаскивателя

В процессе работы прибора ополаскиватель добавляется во время последнего полоскания, чтобы на посуде не остались пятна и полосы от капель воды. Это также улучшает сушку, позволяя каплям оставшейся воды скатываться с посуды. Используйте жидкие ополаскиватели.

Добавляйте ополаскиватель в следующей последовательности:

1. Нажмите на фиксатор и откройте крышку.
2. Залейте жидкий ополаскиватель в резервуар до максимального уровня. Избегайте попадания средства в дозатор, так как это приводит к образованию пузырьков и, как следствие, ухудшению качества сушки. Не допускайте переполнения.
3. Закройте крышку до щелчка.

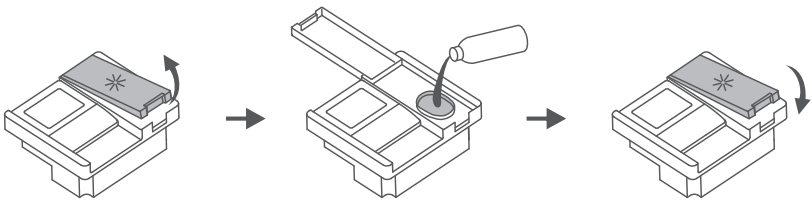

ВНИМАНИЕ!

Удалите с помощью впитывающей тряпки пролитый мимо ополаскиватель, чтобы избежать чрезмерного пенообразования при последующей мойке.

Используйте ополаскиватели для посудомоечных машин только известных производителей. Никогда не заполняйте дозатор ополаскивателя любыми другими веществами (например моющим средством для посудомоечных машин, жидким моющим средством). Это может вывести прибор из строя.

Настройка расхода ополаскивателя

Для настройки расхода необходимо:

1. Нажмите и удерживайте кнопку «Вкл./Выкл.» в течение 1 секунды.
2. Одновременно нажмите кнопку «Программа» и кнопку «Вкл./Выкл.» в течение 5 секунд (не позднее 60 секунд после включения прибора), чтобы войти в режим настройки расхода.
3. На дисплее отобразится текущей расход.
4. Нажмите кнопку «Программа» для циклического выбора параметров.
5. Если панель управления не используется более 5 секунд, текущий расход будет сохранён.

Если посуда не высыхает должным образом или имеет пятна, отрегулируйте расход на более высокий, пока ваша посуда после мойки не будет без потеков и пятен.

Уменьшите расход, если на посуде есть липкие белесые пятна или голубоватая пленка на стеклянной посуде или лезвиях ножей.

Загрузка моющего средства в дозатор

Химические ингредиенты, которые составляют моющее средство, необходимы для удаления, растворения и выведения загрязнений из прибора. Большинство коммерческих качественных моющих средств подходит для этой цели.

Добавляйте моющее средство в следующей последовательности:

- Нажмите на фиксатор – крышка дозатора откроется.
- Добавьте моющее средство (порошок или таблетки). Дозировка указана на упаковке моющего средства.
- Закройте крышку до щелчка.

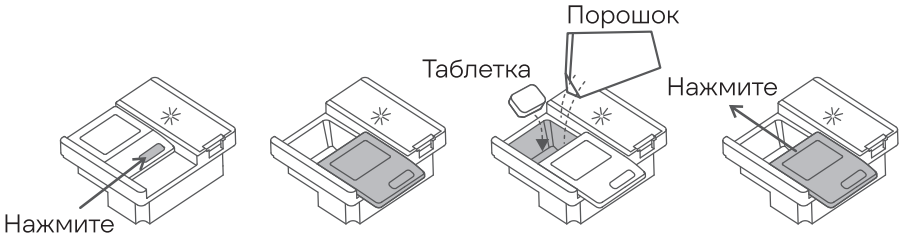

ВНИМАНИЕ!

Храните моющее средство, ополаскиватель в недоступном для детей месте.

Примечания!

Добавляйте моющее средство в дозатор непосредственно перед мойкой.

Соблюдайте рекомендации производителя, указанные на упаковке моющего средства.

ПОДГОТОВКА И ЗАГРУЗКА ПОСУДЫ

Примечание!

В целях экономии электроэнергии прибор, находясь в режиме ожидания, автоматически отключается через 3 минуты.

- Загружайте в прибор только пригодную для мойки в посудомоечной машине посуду.
- Во избежание повреждений не вынимайте столовые приборы и стекло из прибора сразу после окончания программы.
- В данном приборе не рекомендуется мыть следующие типы посуды и столовых приборов:
  - столовые приборы с деревянными, роговыми, фарфоровыми или перламутровыми ручками;
  - пластиковые изделия, которые не являются термостойкими;
  - старые столовые приборы со склеенными деталями, которые не являются термостойкими;
  - плетеные столовые приборы или блюда;
  - оловянные или медные предметы;

- хрусталь;
- стальные предметы, подверженные коррозии;
- деревянные тарелки;
- изделия из синтетических волокон.

- Учитывайте следующие особенности:
  - Некоторые виды стаканов и бокалов могут стать тусклыми после большого количества моек.
  - Серебряные и алюминиевые детали могут обесцвечиваться при мойке.
  - Узоры и рисунки могут исчезнуть от частого мытья в приборе.

Рекомендации по загрузке

Для обеспечения максимальной производительности прибора соблюдайте следующие правила загрузки:

- Удалите крупные остатки пищи с посуды и замочите посуду для смягчения остатков пригоревшей пищи.
- Изогнутые предметы или предметы с углублениями следует загружать в наклонном положении, чтобы вода могла стекать свободно.
- Вся посуда должна быть загружена так, чтобы не могла опрокинуться.
- Вся посуда должна быть размещена таким образом, чтобы не мешать свободному вращению разбрызгивателя.
- Загружайте полые предметы, такие как чашки, стаканы, сковородки и т. д., вверх дном, чтобы вода не могла скапливаться в углублениях.
- Блюда и столовые приборы не должны лежать друг на друге или перекрывать друг друга.
- Во избежание повреждения стаканы не должны касаться друг друга.
- Верхняя корзина предназначена для более тонкой и легкой посуды, такой как стаканы, кофейные и чайные чашки.
- Длинные или острые столовые приборы, такие как разделочные ножи, должны быть расположены горизонтально в верхней корзине.
- Не перегружайте прибор. Это важно для качественной мойки и для разумного потребления энергии.
- Чтобы предотвратить попадание капель воды из верхней корзины в нижнюю корзину, рекомендуется сначала разгрузить нижнюю корзину, а затем верхнюю.

Примечание!

Следите за тем, чтобы мелкие предметы не падали из корзины. Мелкие предметы следует класть в корзину для столовых приборов.

ВНИМАНИЕ!

Сразу после мытья посуда горячая! Чтобы избежать ожогов, не доставайте посуду и столовые приборы из посудомоечной машины в течение 15 минут после окончания программы.

Загрузка корзины

Для максимального качества мойки рекомендуется загружать посуду грязной стороной к разбрызгивателю. Убедитесь, что края посуды не выступают за стенки корзины и не блокируют разбрызгиватель.

Максимальный диаметр посуды, размещенной перед дозатором моющего средства, составляет 19 см.

Пример загрузки выдвижной корзины для столовых приборов и кружек:

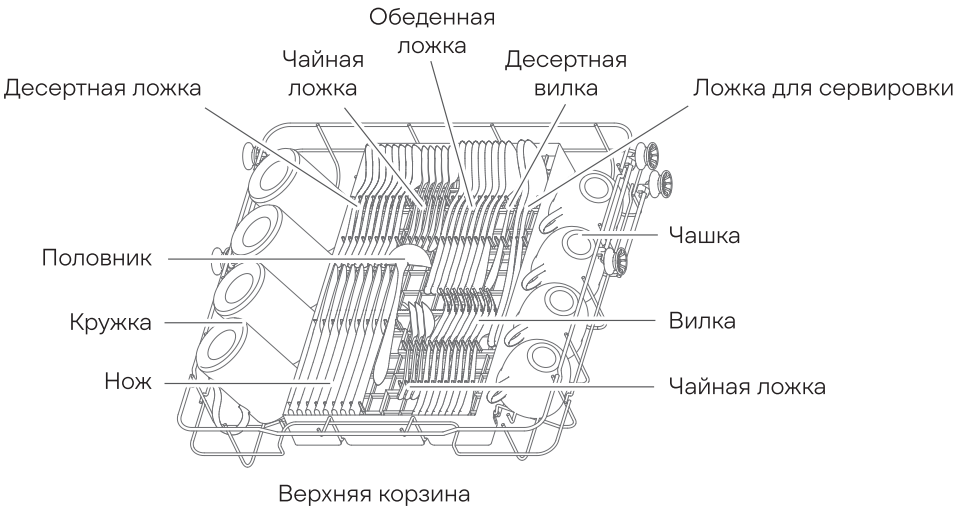

Пример загрузки выдвижной корзины для посуды:

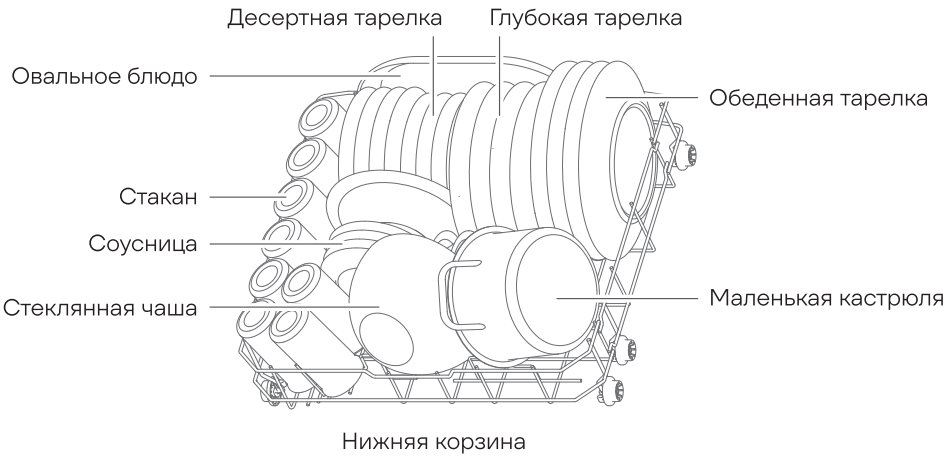

ВНИМАНИЕ!

Не позволяйте предметам выступать ниже уровня корзины. Острые предметы размещайте острием вниз.



ПРОГРАММЫ МОЙКИ

Программы	Расход воды (л)	Макс. температура мойки (°C)	Длительность (час:мин)	Расход моющего средства		Потребление энергии (кВт·ч)
				порошок (г)	таблетки (шт)	
Интенсивная 	13	70	2:55	16	1	1.35
Стандарт 	10.5	66	1:00	16	1	0.95
	9	60	3:15	16	1	0.72
Стекло 	10.5	60	1:30	16	1	0.7
Быстрая 25 минут 	8	60	0:25	–	–	0.45
Фрукты 	4	35	0:15	–	–	0.15

Этапы мойки

1. Выдвиньте, загрузите корзины и задвиньте обратно.
2. Добавьте моющее средство.
3. Закройте дверцу.
4. Включите прибор в розетку. Убедитесь, что кран подачи воды открыт.
5. Выберите программу и дополнительные функции — загорится соответствующий индикатор.
6. Программа считается завершённой, когда все индикаторы погаснут и прозвучит звуковой сигнал.
7. Нажмите кнопку «Вкл./Выкл.», чтобы выключить посудомоечную машину.
8. Перекройте кран подачи воды. Оставьте дверцу слегка приоткрытой, чтобы влага и запахи не задерживались внутри.

Изменение программы

Примечание!

Рекомендуем изменять программу только в самом начале мойки, пока моющее средство находится в диспенсере и вода его не смыла. В противном случае необходимо заново добавить моющее средство в диспенсер.

- Если вы хотите изменить программу перед началом работы, вы можете нажать кнопку выбора программ.
- Если вы хотите изменить программу во время работы, необходимо:
  1. Нажмите кнопку «Вкл./Выкл.», чтобы отменить текущую программу, затем включите прибор снова.
  2. Приоткройте дверцу, дождитесь остановки разбрызгивателей. Проверьте, полностью ли растворилось моющее средство. При необходимости доложите его в диспенсер.
  3. Выберите новую программу.

Добавление посуды

Вы можете добавить посуду в прибор до того, как откроется диспенсер с моющим средством. Для этого:

1. Приоткройте немного дверцу. Подождите 5 секунд пока не остановятся разбрызгиватели.
2. Добавьте посуду и закройте дверцу.
3. Прибор возобновит работу через 10 секунд.

ВНИМАНИЕ!

Не открывайте без необходимости дверцу во время выполнения основного этапа программы. Горячий пар может ошпарить.

ОЧИСТКА И УХОД

- Данный прибор не предназначен для работы при отрицательных температурах. В случае необходимости хранения при температуре ниже нуля убедитесь, что вода полностью удалена из прибора и шлангов.
- После мойки перекрывайте кран подачи воды. Оставляйте дверцу слегка приоткрытой для снижения уровня влажности внутри.
- Всегда отключайте прибор от сети перед чисткой или обслуживанием прибора.
- Для удаления пятен используйте тряпку, смоченную в слабом растворе воды и уксуса, или используйте чистящие средства, специально предназначенные для прибора. Не используйте абразивные чистящие средства или растворители.

Внешний уход

- Периодическая чистка уплотнителя влажной губкой позволит избежать появления запаха из-за попавших в уплотнитель загрязнений.
- При загрузке посуды в прибор частички пищи могут попадать на внешнюю поверхность прибора и не смываться водой во внутренней камере. Их тоже необходимо удалять с помощью мягкой влажной тряпки.
- Протрите панель управления мягкой, слегка влажной тканью.

ВНИМАНИЕ!

Не используйте спреи для чистки, чтобы жидкость не попала в замок и на электрические компоненты.

Некоторые виды бумажных полотенец также могут оставлять следы.

Внутреннее пространство

- ***Фильтрующая система***

Фильтрующая система в нижней части камеры задерживает крупные частицы загрязнений в течение всего цикла мойки. Со временем фильтр забивается, и его пропускная способность снижается. Регулярно (не реже раза в неделю) проверяйте состояние фильтра и при необходимости промывайте под проточной водой.

ВНИМАНИЕ!

Не затягивайте сильно крепление фильтра. Вставляйте фильтр аккуратно. В противном случае фильтр может деформироваться и загрязнения попадут в систему.

Запрещается использование прибора без установленных фильтров.

Отсутствие или неправильная установка фильтров значительно снижает качество мойки и может привести к выходу прибора из строя.

Очистка фильтра производится в следующей последовательности:

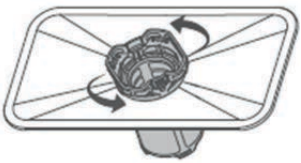

Поверните верхнюю часть фильтра против часовой стрелки и извлеките его.

Фильтр в сборе состоит из: фильтрующего стакана и металлического сетчатого. После снятия фильтра в сборе проверьте и при необходимости удалите все посторонние предметы.

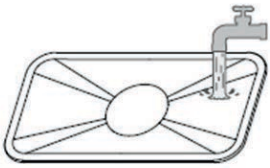



Очистите фильтр проточной водой и мягкой щеткой. Перед повторной установкой соберите фильтр.

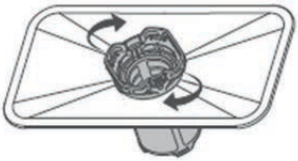

Установите фильтр в сборе на место и закрепите его по часовой стрелке, вращая до щелчка.

Примечание!

Изображения являются схематичными и могут несколько отличаться от вашей модели прибора.

- ***Разбрызгиватели***

Необходимо периодически прочищать отверстия разбрызгивателей, т. к. возможно образование отложений в каналах и отверстиях разбрызгивателей.

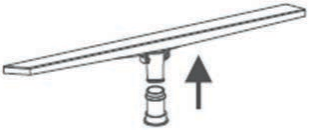

Снятие разбрызгивателя

Снимите корзину, затем отсоедините разбрызгиватель из зажимов. После очистки установите разбрызгиватель на место и зафиксируйте его.

Убедитесь, что разбрызгиватель свободно вращается.

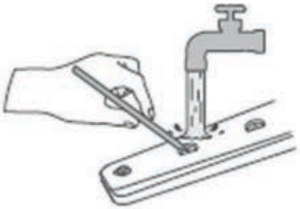

Чистка разбрызгивателя

Убедитесь, что отверстия для распыления не забиты частицами пищи.

Удалите остатки пищи, загораживающие отверстие распылителя, с помощью булавки или любого острого инструмента.

Длительный простой

Рекомендуется запустить посудомоечную машину на холостой цикл, затем отключить от электропитания, отсоединить шланг подачи воды и оставить дверцу приоткрытой. Это продлит срок службы резиновых уплотнителей и предотвратит образование неприятных запахов внутри посудомоечной машины.

КОДЫ НЕИСПРАВНОСТЕЙ

В случае неисправности прибор подаёт сигнал тревоги, а индикатор над программами начинает мигать, что означает различные ошибки в работе.

Код ошибки	Проявление	Возможная причина
E01 **E02**	Неисправность датчика температуры.	Обратитесь в авторизованный сервисный центр.
E03	Нет нагрева воды.	Отключите подачу воды в посудомоечную машину. Отключите сетевой кабель от сети. Обратитесь в авторизованной сервисный центр.
E04	Неисправность впускного клапана.	Обратитесь в авторизованный сервисный центр.
E05	Превышение нормы воды в камере прибора. Внутренняя протечка.	Посудомоечная машина перестаёт работать, раздается звуковой сигнал, насос работает с перебоями. Отключите подачу воды в посудомоечную машину. Отключите сетевой кабель от сети. Обратитесь авторизованный в сервисный центр.
E06	Неисправность функции нагрева.	Обратитесь в авторизованный сервисный центр.
E10	Проблемы с заливом воды	Закрыт кран подачи воды. Нет воды в водопроводе или в резервуаре для воды. Низкое давление воды.

Примечание!

В случае протечки немедленно перекройте подачу воды и только затем звоните в сервис. При перезапуске удалите остатки воды со дна посудомойки.

ПОРЯДОК ДЕЙСТВИЙ В СЛУЧАЕ ОБНАРУЖЕНИЯ НЕИСПРАВНОСТИ

Проблема	Возможная причина	Способ устранения
Прибор не включается	Перегорел предохранитель или сработал автомат защиты.	Замените предохранитель. Перезапустите автомат защиты. Если в сеть включено много приборов, отключите лишние.
	Не нажата кнопка включения.	Убедитесь, что кнопка включения нажата, дверца закрыта. Проверьте включение вилки кабеля в розетку.
	Не закрыта дверца.	Плотно закройте дверцу.
Нет слива воды	Засор в сливном шланге.	Проверьте сливной шланг и при необходимости прочистите.
	Фильтр забит загрязнениями.	Проверьте фильтр и при необходимости прочистите.
	Засор в сифоне раковины.	Проверьте сифон и при необходимости прочистите.
Пена внутри прибора	Моющее средство не предназначено для прибора.	Используйте только специально моющее средство для посудомоечных машин. Если внутри прибора образовалась пена, откройте дверцу и дайте пене осесть. Добавьте 3-4 литра холодной воды внутрь прибора. Закройте дверцу и запустите любой цикл мойки, чтобы слить раствор.
	Пролился ополаскиватель.	Для предотвращения появления пены вытирайте ополаскиватель сразу, как только пролили.

Проблема	Возможная причина	Способ устранения
Белый налет на стенках прибора и посуде	Жесткая вода.	Для очистки используйте влажную губку, смоченную специальным моющим средством для посудомоечных машин. Не забудьте надеть резиновые перчатки.
		Увеличьте расход соли.
Коррозия на столовых приборах	Приборы неустойчивы к коррозии.	Не мойте подобные приборы в посудомоечной машине.
	После добавления соли в контейнер программа не была запущена сразу, и остатки соли попали на столовые приборы.	После добавления соли в контейнер сразу включайте любую программу, чтобы удалить соль, попавшую внутрь прибора.
	Крышка контейнера для соли не закрыта.	Проверьте крышку. При необходимости подтяните.
Стук или грохочущий шум внутри прибора	Вращающийся разбрызгиватель задевает столовые приборы или посуду.	Прервите выполнение программы и расположите правильно столовые приборы или посуду.
Посуда плохо отмыта	Неправильная загрузка посуды.	Загрузите посуду в соответствии с рекомендациями данной инструкции.
	Неправильный выбор программы.	Выберите более интенсивную программу.
	Недостаток моющего средства.	Добавьте или поменяйте на другое моющее средство.
	Посуда мешает вращению разбрызгивателя.	Загрузите посуду в соответствии с рекомендациями в данной инструкции.
	Фильтр загрязнен или неправильно установлен.	Проверьте загрязненность и правильность установки фильтра, прочистите сопла разбрызгивателя.

Проблема	Возможная причина	Способ устранения
Замутнение стекла	Используется мягкая вода в сочетании с избыточным количеством моющего средства.	Используйте меньше моющего средства и более короткую программу, предназначенную для стекла.
Черные или серые полосы на посуде	Алюминиевая посуда задела стеклянную.	Смойте полосы с помощью губки.
Моющее средство остается в дозаторе	Посуда блокирует крышку дозатора либо воду.	Измените загрузку посуды.
Посуда не высушена	Неправильная загрузка.	Загрузите посуду в соответствии с рекомендациями в данной инструкции.
	Посуда вынута сразу по окончании программы.	По окончании программы приоткройте дверцу для выхода пара. Когда посуда остынет, ее можно доставать.
	Неверный выбор программы.	В коротких программах температура ниже. Это также снижает качество сушки. Выберите более длинную программу.

ВНИМАНИЕ!

Механические повреждения корпуса, аксессуаров и комплектующих частей не являются гарантийными случаями.

В случае поломки не пытайтесь ремонтировать прибор самостоятельно. Обращайтесь в авторизованные сервисные центры.

ПРАВИЛА И УСЛОВИЯ МОНТАЖА

Монтаж производится в соответствии с настоящим руководством пользователя.

ТРАНСПОРТИРОВКА И ХРАНЕНИЕ

- Переносите прибор только в вертикальном положении. В случае крайней необходимости допускается положение задней стенкой вниз.
- Транспортировка прибора проводится всеми видами транспорта в соответствии с правилами перевозки грузов.
- При транспортировке в заводской упаковке необходимо обеспечить защиту от повреждений, исключив возможность воздействия атмосферных осадков и агрессивной среды.
- При транспортировке без заводской упаковки рекомендуется использовать воздушно-пузырьковую пленку и тару из гофрированного картона.
- Рекомендуется качественно обернуть каждый элемент прибора в пленку и расположить в таре вертикально.
- Свободное расстояние между элементами прибора необходимо проложить воздушно-пузырьковой пленкой или сложенным картоном с целью исключения их свободного перемещения по таре в процессе транспортировки.
- Храните прибор в чистом, закрытом, сухом помещении при температуре окружающей среды в диапазоне от 5 до 40 °C и относительной влажности не выше 70 %, при отсутствии в окружающей среде пыли, кислотных и других паров, отрицательно влияющих на материалы электроприборов.

Сведения об ограничениях в использовании прибора с учетом его предназначения для работы в жилых, коммерческих и производственных зонах

Данный прибор предназначен только для работы в домашних зонах в соответствии с назначением и мерами безопасности, описанными в данном руководстве пользователя.

РЕАЛИЗАЦИЯ

Прибор предназначен для реализации через розничные торговые сети и не требует специальных условий.

УТИЛИЗАЦИЯ

- В целях защиты окружающей среды после окончания срока службы прибора и элементов питания не выбрасывайте их вместе с обычными бытовыми отходами. Передайте прибор и элементы питания в специализированные пункты для дальнейшей утилизации.
- Отходы, образующиеся при утилизации прибора, подлежат обязательному сбору с последующей утилизацией в установленном порядке.
- Для получения дополнительной информации об утилизации данного прибора обратитесь в местный муниципалитет, службу утилизации бытовых отходов или в магазин, где вы приобрели данный прибор.
- Данный прибор соответствует требуемым европейским и российским стандартам безопасности и гигиены.

VITEK

Гарантийный талон

Наименование устройства

Модель

Серийный номер

Дата продажи

Фирма-продавец

Адрес фирмы-продавца

Телефон фирмы-продавца

С условиями гарантийного обслуживание ознакомлен и согласен.
Подтверждаю получение исправного изделия.
Претензий к внешнему виду не имею.

Печать

Подпись покупателя

Отрывной талон 1

Модель

Серийный номер

Дата продажи

Продавец:

Информация о покупателе:

Отрывной талон 2

Модель

Серийный номер

Дата продажи

Продавец:

Информация о покупателе:

Отрывной талон 3

Модель

Серийный номер

Дата продажи

Продавец:

Информация о покупателе:

ГАРАНТИЙНЫЕ ОБЯЗАТЕЛЬСТВА

Уважаемый покупатель! При оформлении покупки требуйте проверки комплектности, внешнего вида и основных режимов работы изделия, правильность и полноту заполнения настоящего гарантийного талона. Компания VITEK выражает Вам признательность за Ваш выбор. При возникновении каких-либо проблем при эксплуатации изделия обращайтесь в ближайшие авторизованные сервисные центры (АСЦ). Адреса и телефоны АСЦ Вы можете узнать: в магазине; у наших дилеров; на сайте компании: www.vitek.ru/services/servisnye-tsentry. Только эти сервисные центры имеют право и соответствующую квалификацию обслуживать технику VITEK. Убедительно просим Вас во избежание недоразумений внимательно изучить Инструкцию по эксплуатации и проверить правильность заполнения гарантийного талона. Гарантийные обязательства обретают силу при возможности однозначного определения гарантийности изделия, для чего необходимо: наличие правильно и четко указанных в гарантийном талоне модели, серийного номера, даты выпуска, гарантийного срока; а также совпадение серийного номера и модели на изделии с указанными в гарантийном талоне. Запрещается вносить какие-либо изменения в идентификационные данные в гарантийном талоне и на изделии, а также стирать их или переписывать. Нарушение этих условий может привести к необходимости проведения экспертизы для установления гарантийности изделия. Данным гарантийным талоном компания VITEK подтверждает принятие на себя обязательств по удовлетворению требований потребителей, установленных действующим законодательством о защите прав потребителей, в случае обнаружения недостатков изделия. Однако, компания VITEK оставляет за собой право отказать в гарантийном сервисном обслуживании изделия в случае несоблюдения изложенных ниже условий. Все условия гарантийных обязательств действуют в рамках законодательства о защите прав потребителей и регулируются законодательством страны, на территории которой они предоставлены.

Гарантийный срок

Гарантийные обязательства действуют в течение 24 (двадцати четырёх) месяцев с даты продажи изделия, при соблюдении настоящих Условий.

При отсутствии чека или счета гарантийный срок исчисляется с даты производства изделия. Обратите внимание, что гарантийный талон не может служить подтверждением даты продажи. Гарантия на изделие действительна только в той стране, где оно было приобретено.

Условия гарантии

1. Гарантия предоставляется только на модели, официально поставляемые компанией VITEK и прошедшие сертификацию.
2. Гарантия предоставляется покупателям, приобретающим и использующим свой товар для личных или бытовых нужд.
3. Покупатель обязуется при возникновении неисправности в изделии обратиться в АСЦ для проведения гарантийного ремонта.
4. Гарантийные обязательства не распространяются на принадлежности и аксессуары, входящие в комплектность изделия – элементы питания (батарейки, аккумуляторы), монтажные приспособления, также гарантия не распространяется на:
   - микроволновые печи: на решётки для гриля, стеклянные блюда, роликовые кольца, муфты вала мотора, элементы пароварки, лампы подсветки, слюдяные пластины, предохранители, аккумуляторы;
   - духовые шкафы: на внешние и внутренние стекла дверей, стеклянные поверхности панели управления, ручки двери и ручки управления, подносы, решетки, телескопические направляющие, стеклянные тарелки, керамические тарелки, вертела, термощупы, лампы подсветки;
   - пылесосы: на щетки, насадки, трубки, шланги, пылесборники, фильтры, аккумуляторы;
   - стиральные машины: на шланги для подвода и слива воды;
   - посудомоечные машины: на шланги для подвода и слива воды, корзины для загрузки посуды, распрыскиватели, лампы подсветки;
   - варочные панели: на стеклянные поверхности, ручки управления, чугунные решетки, газовые конфорки, жиклеры;
   - кухонные вытяжки: на декоративные короба, воздуховоды, лампочки, фильтры;
   - холодильники: на полки, лотки и ящики, лампочки;
   - прочую МБТ: на аксессуары и принадлежности, идущие в комплекте, расходные материалы (предметы с ограниченным сроком службы), пульты дистанционного управления.
5. Изделие снимается с гарантийного обслуживания в случаях:
   - если изделие использовалось в целях, не соответствующих его прямому назначению;
   - если нарушены правила эксплуатации, изложенные в Руководстве по эксплуатации;
   - нарушения сохранности гарантийных пломб;
   - если изменен, удален или неразборчив серийный номер изделия;
   - изменения внутреннего устройства или попытки самостоятельного ремонта изделия;
   - получения деформации, изменения геометрии корпуса товара;
   - монтажа, подключения и установки изделия, выполненных не в соответствии с Руководством по эксплуатации.
6. Гарантийные обязательства не распространяются на:
   - механические повреждения, возникшие после передачи изделия потребителю;
   - повреждения, вызванные воздействием влаги, высоких или низких температур, коррозией, окислением;
   - повреждения, вызванные попаданием внутрь посторонних предметов, веществ, жидкостей, насекомых, животных;
   - повреждения, вызванные стихией, пожаром, бытовыми факторами, случайными внешними факторами (скачок напряжения в электрической сети, гроза и т.п.);
   - дефекты, возникшие вследствие естественного износа при эксплуатации изделия. При этом под естественным износом понимаются последствия эксплуатации изделия, вызвавшие ухудшение их технического состояния и внешнего вида из-за использования данного изделия или использования агрессивных чистящих средств, приведших к удалению символов и надписей на внешних поверхностях товара;
   - некомплектность товара, которая была обнаружена покупателем после передачи товара от продавца;
   - повреждения, вызванные несоответствием стандартам параметров электрических сетей и других подобных внешних факторов.

В вышеуказанных случаях Изготовитель снимает с себя ответственность за возможный вред, прямо или косвенно нанесенный продукцией людям, домашним животным, имуществу.

7. Изделие может быть снято с гарантийного обслуживания, если будет установлено, что нарушены пломбы, имеются следы разборки и других, не предусмотренных инструкцией по эксплуатации вмешательств.
8. Не подлежат гарантийному ремонту изделия с дефектами, возникшими вследствие выхода из строя деталей, обладающих ограниченным сроком службы или ограниченным гарантийным сроком.
9. Настройка и установка (сборка, подключение и т.п.) изделия, описанные в документации, прилагаемой к товару, могут быть выполнены как самим пользователем, так и специалистами АСЦ соответствующего профиля и фирм-продавцов (на платной основе). При этом лицо (организация), установившее изделие, несет ответственность за правильность и качество установки (настройки). Стоит обратить внимание на значимость правильной установки изделия, как для его надежной работы, так и для получения гарантийного и бесплатного сервисного обслуживания. Необходимо требовать от специалиста по установке внести все необходимые сведения об установке в гарантийный талон.
10. Настройка изделия, порядок которой изложен в Руководстве по эксплуатации, не относится к гарантийному обслуживанию. Производитель оставляет за собой право изменять характеристики устройств и их комплектность без предварительного уведомления.

Уважаемые покупатели! Перед обращением в сервисный центр внимательно изучите раздел «Возможные неисправности» в Руководстве по эксплуатации.

версия 1.1/2025

Отрывной талон 3

Дата поступления

Дата выполнения

Характер ремонта

Сервисный центр:

Прибор принял, претензий не имею

Подпись

Отрывной талон 2

Дата поступления

Дата выполнения

Характер ремонта

Сервисный центр:

Прибор принял, претензий не имею

Подпись

Отрывной талон 1

Дата поступления

Дата выполнения

Характер ремонта

Сервисный центр:

Прибор принял, претензий не имею

Подпись

VITEK

www.vitek.ru

Изготовитель:
Юй Вэй Ши Консалтинг (Шэньчжэнь) Ко., Лтд.
Адрес: офис 5B55, здание 8, Синхуа Гунъе Да Ша, дом 4, улица Гунъе Лю, район Наньшань, город Шэньчжэнь, Китай
Сделано в Китае

Yu Wei Shi Consulting (Shenzhen) Co., Ltd.
Address: Room 5B55, Building 8, Xinghua Gong Ye Dasha, No. 4, Gong Ye Liu Road, Nanshan District, Shenzhen, China
Made in China

Импортер и организация, уполномоченная на принятие претензий от потребителей:
ООО «Мерлион»
Россия, Московская обл., г. Красногорск, б-р Строителей, д. 4

Изготовитель оставляет за собой право изменения комплектации, технических характеристик и внешнего вида товара.

Для получения более подробной информации о приборе посетите сайт: **www.vitek.ru**

Адреса сервисных центров указаны на сайте: **www.vitek.ru/services/servisnye-tsentry/**

Срок службы прибора составляет 5 лет при условии использования прибора в строгом соответствии с настоящим руководством пользователя.

Сведения о серийном номере и дате производства указаны на упаковке и стикере прибора.

Для получения информации о номере и сроках действия разрешительной документации обращайтесь по месту приобретения товара.

Срок гарантии: 2 года*
**в соответствии с гарантийными условиями*

Өндіруші:
Юй Вэй Ши Консалтинг (Шэньчжэнь) Ко., Лтд.
Мекенжайы: 5B55 кеңсе, 8 үй,
Синхуа Гунъе Да Ша, №4, Гунъе Лю көшесі,
Наньшань ауданы, Шэньчжэнь қаласы, Қытай
Қытайда жасалған

Импорттаушы және тұтынушылардан талап-тілектерді қабылдауға уәкілетті ұйым:
«Мерлион» ЖШҚ
Ресей, Мәскеу облысы, Красногорск қаласы, Құрылысшылар б-ры, 4 үй

Өндіруші тауардың жиынтықтамасын, техникалық сипаттамаларын және сыртқы көрінісін өзгерту құқығын өзіне қалдырады.

Аспап туралы толығырақ ақпарат алу үшін **www.vitek.ru** сайтына кіріңіз.

Сервистік орталықтарлың мекенжайлары **www.vitek.ru/services/servisnye-tsentry/** сайтында көрсетілген.

Аспаптың қызмет мерзімі аспапты пайдалану жөніндегі осы нұсқаулыққа қатаң сәйкестікте пайдаланған жағдайда 5 жылды құрайды.

Сериялық нөмірі және өндірілген күні туралы ақпарат аспаптың қаптамасы мен стикерінде көрсетілген.

Рұқсат құжаттамасының нөмірі мен қолданылу мерзімі туралы ақпарат алу үшін тауарды сатып алған жеріне хабарласыңыз.

Кепілдік мерзімі: 2 жыл*
**кепілдікті шарттарға сәйкес*

V1.26