Thinking of you
Electrolux

EHF6343FOK

PL	PŁYTA GRZEJNA	INSTRUKCJA OBSŁUGI 2
RU	ВАРОЧНАЯ ПАНЕЛЬ	ИНСТРУКЦИЯ ПО ЭКСПЛУАТАЦИИ 15
SR	ПЛОЧА ЗА КУВАЊЕ	УПУТСТВО ЗА УПОТРЕБУ 29
SK	VARNÝ PANEL	NÁVOD NA POUŽÍVANIE 42

SPIS TREŚCI

1. INFORMACJE DOTYCZĄCE BEZPIECZEŃSTWA 3
2. WSKAZÓWKI DOTYCZĄCE BEZPIECZEŃSTWA 4
3. OPIS URZĄDZENIA 6
4. CODZIENNA EKSPLOATACJA 7
5. PRZYDATNE RADY I WSKAZÓWKI 9
6. KONSERWACJA I CZYSZCZENIE 10
7. ROZWIĄZYWANIE PROBLEMÓW 11
8. INSTRUKCJE INSTALACJI 12
9. DANE TECHNICZNE 14

Z MYŚLĄ O TOBIE

Dziękujemy za zakup urządzenia Electrolux. Jest ono owocem dziesięcioleci doświadczeń i innowacji. To pomysłowe i stylowe urządzenie zaprojektowano z myślą o Tobie. Użytkując je masz zawsze pewność uzyskania wspaniałych efektów.

Witamy w świecie marki Electrolux!

Odwiedź naszą witrynę internetową, aby uzyskać:

Wskazówki dotyczące użytkowania, broszury, pomoc w rozwiązywaniu problemów oraz informacje dotyczące serwisu:
www.electrolux.com

Zarejestruj swój produkt, aby uprościć jego obsługę serwisową:
www.electrolux.com/productregistration

Kupuj akcesoria, materiały eksploatacyjne i oryginalne części zamienne do swojego urządzenia:
www.electrolux.com/shop

OBSŁUGA KLIENTA

Zalecamy stosowanie oryginalnych części zamiennych.
Kontaktując się z serwisem, należy przygotować poniższe dane.
Informacje można znaleźć na tabliczce znamionowej. Model, numer produktu, numer seryjny.

Ostrzeżenie/przestroga – informacje dotyczące bezpieczeństwa.

Informacje i wskazówki ogólne

Informacje dot. ochrony środowiska

Producent zastrzega sobie możliwość wprowadzenia zmian bez wcześniejszego powiadomienia.

1. INFORMACJE DOTYCZĄCE BEZPIECZEŃSTWA

Przed instalacją i rozpoczęciem eksploatacji urządzenia należy dokładnie przeczytać dołączoną instrukcję obsługi. Producent nie odpowiada za uszkodzenia i obrażenia ciała spowodowane nieprawidłową instalacją i eksploatacją. Należy zachować instrukcję wraz z urządzeniem do wykorzystania w przyszłości.

1.1 Bezpieczeństwo dzieci i osób o ograniczonych zdolnościach ruchowych, sensorycznych lub umysłowych

⚠ **OSTRZEŻENIE!**
Występuje zagrożenie uduszeniem lub odniesieniem obrażeń mogących skutkować trwałym kalectwem.

- Urządzenie mogą obsługiwać dzieci po ukończeniu ósmego roku życia oraz osoby o ograniczonych zdolnościach fizycznych, sensorycznych lub umysłowych bądź nieposiadające odpowiedniej wiedzy i doświadczenia, jeśli będą one nadzorowane przez dorosłą osobę lub osobę odpowiedzialną za ich bezpieczeństwo.
- Nie należy pozwalać, aby dzieci bawiły się urządzeniem.
- Wszystkie opakowania należy przechowywać poza zasięgiem dzieci.
- Dzieci i zwierzęta nie powinny zbliżać się do pracującego lub stygnącego urządzenia. Łatwo dostępne elementy urządzenia mocno się nagrzewają.
- Jeśli urządzenie jest wyposażone w blokadę uruchomienia, zaleca się jej włączenie.
- Czyszczeniem i konserwacją nie mogą zajmować się dzieci bez nadzoru dorosłych.

1.2 Ogólne zasady bezpieczeństwa

- Urządzenie oraz jego nieosłonięte elementy nagrzewają się podczas pracy do wysokiej temperatury. Nie dotykać elementów grzejnych.
- Nie sterować urządzeniem za pomocą zewnętrznego zegara ani niezależnego układu zdalnego sterowania.

- Pozostawienie bez nadzoru potraw zawierających tłuszcz lub olej na włączonej płycie grzejnej może być przyczyną pożaru.
- Nie gasić pożaru wodą – należy wyłączyć urządzenie, a następnie przykryć płomień pokrywą lub kocem gaśniczym.
- Nie przechowywać żadnych przedmiotów na powierzchni gotowania.
- Nie czyścić urządzenia za pomocą myjek parowych.
- Na powierzchni płyty grzejnej nie wolno kłaść przedmiotów metalowych, takich jak sztućce lub pokrywki do garnków, ponieważ mogą one bardzo się rozgrzać.
- Jeśli na powierzchni szkła ceramicznego pojawią się pęknięcia, należy wyłączyć urządzenie, aby uniknąć ryzyka porażenia prądem elektrycznym.

2. ⚠ WSKAZÓWKI DOTYCZĄCE BEZPIECZEŃSTWA

2.1 Instalacja

⚠ **OSTRZEŻENIE!**
Urządzenie może zainstalować wyłącznie wykwalifikowana osoba.

- Usunąć wszystkie elementy opakowania.
- Nie instalować ani nie używać uszkodzonego urządzenia.
- Należy postępować zgodnie z instrukcją instalacji dostarczoną wraz z urządzeniem.
- Zachować minimalne odstępy od innych urządzeń i mebli.
- Zachować ostrożność podczas przenoszenia urządzenia, ponieważ jest ono ciężkie. Zawsze używać rękawic ochronnych.
- Po przycięciu zabezpieczyć krawędzie blatu przed wilgocią za pomocą odpowiedniego uszczelniacza.
- Zabezpieczyć spód urządzenia przed dostępem pary i wilgoci.
- Nie instalować urządzenia przy drzwiach ani pod oknem. Zapobiegnie to możliwości strącenia gorącego naczynia z urządzenia przy otwieraniu okna lub drzwi.
- Instalując urządzenie nad szufladami należy zapewnić wystarczająco dużo miejsca między dolną częścią urządzenia a górną szufladą, aby umożliwić prawidłowy obieg powietrza.
- Spód urządzenia może się mocno nagrzewać. Zaleca się zamontowanie pod urządzeniem niepalnej płyty uniemożliwiającej dostęp do urządzenia od spodu

Podłączenie do sieci elektrycznej

⚠ **OSTRZEŻENIE!**
Występuje zagrożenie pożarem i porażeniem prądem elektrycznym.

- Wszystkie połączenia elektryczne muszą być wykonane przez wykwalifikowanego elektryka.
- Urządzenie musi być uziemione.
- Przed wykonaniem jakiejkolwiek czynności upewnić się, że urządzenie jest odłączone od zasilania.
- Użyć odpowiedniego przewodu zasilającego.
- Nie dopuszczać do splątania przewodów elektrycznych.
- Podczas podłączania urządzenia do gniazda sieciowego upewnić się, że przewód zasilający lub jego wtyczka (jeśli dotyczy) nie będzie dotykać rozgrzanych elementów urządzenia lub naczyń.
- Upewnić się, że urządzenie jest prawidłowo zainstalowane. Luźny lub niewłaściwy prze-

wód zasilający bądź wtyczka (jeśli dotyczy) może być przyczyną przegrzania styków.
- Upewnić się, że zostało zainstalowane zabezpieczenie przed porażeniem prądem.
- Przewód zasilający należy przymocować obejmą w celu jego mechanicznego odciążenia.
- Należy uważać, aby nie uszkodzić wtyczki (jeśli dotyczy) ani przewodu zasilającego. Wymianę uszkodzonego przewodu zasilającego należy zlecić przedstawicielowi serwisu lub wykwalifikowanemu elektrykowi.
- W instalacji elektrycznej należy zastosować wyłącznik obwodu umożliwiający odłączenie urządzenia od zasilania na wszystkich biegunach. Wyłącznik obwodu musi mieć rozwarcie styków wynoszące minimum 3 mm.
- Konieczne jest zastosowanie odpowiednich wyłączników obwodu zasilania: wyłączniki automatyczne, bezpieczniki topikowe (typu wykręcanego — wyjmowane z oprawki), wyłączniki różnicowo-prądowe (RCD) oraz styczniki.

2.2 Zastosowanie

OSTRZEŻENIE!
Zagrożenie odniesienia obrażeń ciała, oparzenia lub porażenia prądem.

- Z urządzenia należy korzystać w warunkach domowych.
- Nie zmieniać parametrów technicznych urządzenia.
- Nie używać zewnętrznego zegara ani niezależnego układu zdalnego sterowania do sterowania urządzeniem.
- Nie pozostawiać włączonego urządzenia bez nadzoru.
- Nie obsługiwać urządzenia mokrymi rękoma lub jeśli ma ono kontakt z wodą.
- Nie kłaść sztućców ani pokrywek naczyń na polach grzejnych. Pola grzejne mocno się nagrzewają.
- Po każdym użyciu wyłączyć pole grzejne.
- Nie używać urządzenia jako powierzchni roboczej ani miejsca do przechowywania przedmiotów.
- Jeśli na powierzchni urządzenia pojawią się pęknięcia, należy natychmiast odłączyć je od zasilania. Pozwoli to uniknąć zagrożenia porażenia prądem elektrycznym.

OSTRZEŻENIE!
Występuje zagrożenie pożarem lub wybuchem.

- Pod wpływem wysokiej temperatury tłuszcze i olej mogą uwalniać łatwopalne opary. Podczas podgrzewania tłuszczów i oleju nie wolno zbliżać do nich źródeł ognia ani rozgrzanych przedmiotów.
- Opary uwalniane przez gorący olej mogą ulec samoczynnemu zapłonowi.
- Zużyty olej zawierający pozostałości produktów spożywczych ma niższą temperaturę zapłonu niż świeży olej.
- Nie umieszczać łatwopalnych produktów lub przedmiotów nasączonych łatwopalnymi produktami w urządzeniu, na nim lub w jego pobliżu.
- Nie gasić pożaru wodą. Odłączyć urządzenie i przykryć płomień pokrywą lub kocem gaśniczym.

OSTRZEŻENIE!
Występuje zagrożenie uszkodzenia urządzenia.

- Nie stawiać gorących naczyń na panelu sterowania.
- Nie dopuszczać do wygotowania się potraw.
- Nie dopuszczać do upadku naczyń lub innych przedmiotów na powierzchnię urządzenia. Może to spowodować jej uszkodzenie.
- Nie włączać pól grzejnych bez naczyń ani z pustymi naczyniami.
- Nie kłaść na urządzeniu folii aluminiowej.
- Naczynia żeliwne, aluminiowe lub ze zniszczonym spodem mogą spowodować zarysowanie szkła ceramicznego. Dlatego nie należy przesuwać ich po powierzchni.

2.3 Konserwacja i czyszczenie

OSTRZEŻENIE!
Występuje zagrożenie uszkodzenia urządzenia.

- Aby zapobiec uszkodzeniu powierzchni urządzenia, należy regularnie ją czyścić.
- Do czyszczenia urządzenia nie wolno używać wody pod ciśnieniem ani pary wodnej.
- Czyścić urządzenie za pomocą wilgotnej szmatki. Stosować wyłącznie neutralne środki czyszczące. Nie używać produktów ściernych, myjek do szorowania, rozpuszczalników ani metalowych przedmiotów.

2.4 Utylizacja

OSTRZEŻENIE!
Występuje zagrożenie odniesienia obrażeń ciała lub uduszenia.

- Aby uzyskać informacje dotyczące prawidłowej utylizacji urządzenia, należy skontaktować się z lokalnymi władzami.
- Odłączyć urządzenie od źródła zasilania.
- Odciąć i wyrzucić przewód zasilający.

3. OPIS URZĄDZENIA

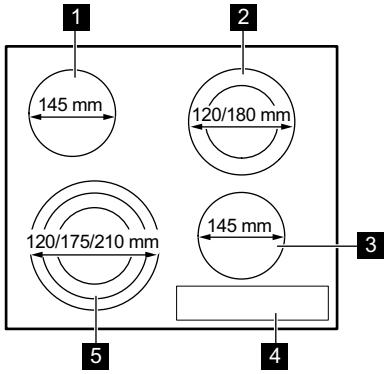

1 Pole grzejne
2 Pole grzejne
3 Pole grzejne
4 Panel sterowania
5 Pole grzejne

3.1 Układ panelu sterowania

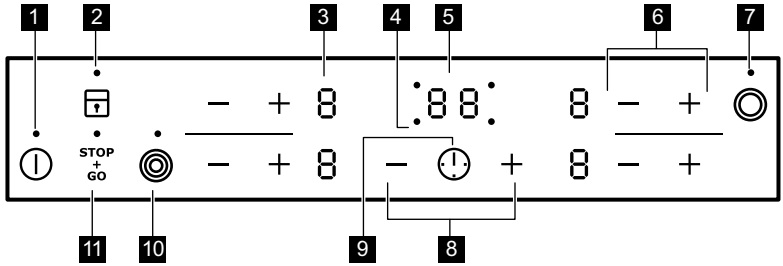

Urządzenie obsługuje się, dotykając pól czujników. Wyświetlacz, wskaźniki i sygnały dźwiękowe informują użytkownika o włączonych funkcjach.

	pole czujnika	funkcja
1	⏻	Włączanie i wyłączanie urządzenia.
2	🔒	Blokowanie/odblokowanie panelu sterowania.
3	Wskaźnik mocy grzania	Wskazuje ustawienie mocy grzania.
4	Wskaźniki pól grzejnych – funkcja zegara	Wskazują, dla którego pola ustawiono czas.
5	Wyświetlacz zegara	Pokazuje czas w minutach.
6	+ / —	Zwiększanie lub zmniejszanie mocy grzania.

	pole czujnika	funkcja
7	◎	Włączanie i wyłączanie rozszerzenia pola grzejnego.
8	+ / —	Przedłużenie lub skrócenie czasu.
9	⏲	Wybór pola grzejnego.
10	◎	Włączanie i wyłączanie rozszerzeń pól grzejnych.
11	STOP + GO	Włączanie i wyłączanie funkcji STOP+GO.

3.2 Wskazania ustawień mocy grzania

Wskazanie	Opis
0	Pole grzejne jest wyłączone.
1 - 9 1. - 6.	Pole grzejne jest włączone.
u	Włączona jest funkcja STOP + GO.
A	Działa funkcja automatycznego podgrzewania.
E	Nieprawidłowe działanie.
H	Pole grzejne jest nadal gorące (ciepło resztkowe).
L	Włączona jest blokada/blokada uruchomienia.
-	Włączona jest funkcja samoczynnego wyłączenia.

3.3 Wskaźnik ciepła resztkowego

OSTRZEŻENIE!
H Zagrożenie poparzeniem ciepłem resztkowym!

4. CODZIENNA EKSPLOATACJA

4.1 Włączanie i wyłączenie

Dotknąć ⏻ przez 1 sekundę, aby włączyć lub wyłączyć urządzenie.

4.2 Samoczynne wyłączenie

Funkcja ta samoczynnie wyłącza urządzenia, gdy:

- Wszystkie pola grzejne są wyłączone (0).
- Po włączeniu urządzenia nie ustawiono mocy grzania.
- Panel sterowania został zalany lub przez ponad 10 sekund znajduje się na nim jakiś przedmiot (garnek, ściereczka itp). Przez pewien czas rozlegać się będzie sygnał dźwiękowy i urządzenie wyłączy się. Należy usunąć przedmiot lub wyczyścić panel sterowania.
- Nie wyłączono pola grzejnego lub nie zmieniono mocy grzania. Po pewnym czasie pojawia się - , a urządzenie wyłącza się. Patrz poniżej.
- Związek pomiędzy ustawieniem mocy grzania a czasem działania funkcji samoczynnego wyłączenia:
  - u , 1 - 2 — 6 godz.
  - 3 - 4 — 5 godz.
  - 5 — 4 godz.

- 6 - 9 — 1,5 godz.

4.3 Ustawienie mocy grzania

Dotknąć + , aby zwiększyć moc grzania. Dotknąć — , aby zmniejszyć moc grzania. Na wyświetlaczu pojawi się ustawienie mocy grzania. Dotknąć jednocześnie + i — , aby wyłączyć pole grzejne.

4.4 Włączanie i wyłączanie rozszerzeń pola grzejnego

Wielkość pola grzejnego można dopasować do rozmiaru naczynia.
W celu włączenia rozszerzenia pola grzejnego należy dotknąć pola czujnika ◎ / ○ . Zaświeci się wskaźnik. W celu włączenia kolejnych rozszerzeń należy ponownie dotknąć pola czujnika. Zaświeci się odpowiedni wskaźnik.
Aby wyłączyć rozszerzenie pola grzejnego, należy powtórzyć tę samą procedurę. Wskaźnik zgaśnie.

4.5 Automatyczne podgrzewanie

Włączenie funkcji automatycznego podgrzewania umożliwia, w razie potrzeby, wstępne podgrzanie potrawy w krótszym czasie. Funkcja ta uruchamia na pewien czas największą moc grzania (patrz ilustracja), a następnie zmniejsza ją do wybranego poziomu.
Aby możliwe było uruchomienie funkcji automatycznego podgrzewania, pole grzejne musi być zimne (brak H na wyświetlaczu). Dotknąć kilkakrotnie + pola grzejnego, aż pojawi się żądane ustawienie mocy grzania. Po upływie 3 sekund na wyświetlaczu pojawi się A .
Aby wyłączyć funkcję, należy dotknąć — .

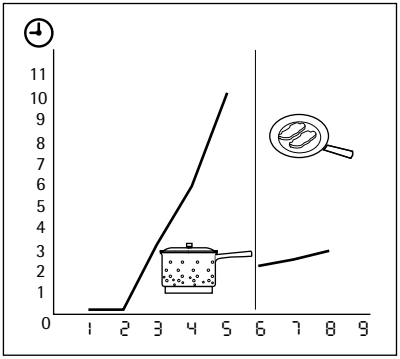

4.6 Zegar

Wyłącznik czasowy

Wyłącznik czasowy służy do określenia czasu działania danego pola grzejnego tylko w danej chwili.
Zegar należy ustawić po dokonaniu wyboru pola grzejnego.
Moc grzania można ustawić przed lub po ustawieniu zegara.

- **Aby ustawić pole grzejne:** dotknąć kilkakrotnie ⏲ , aż włączy się wskaźnik odpowiedniego pola grzejnego.
- **Aby włączyć lub zmienić ustawienie zegara:** dotknąć + lub — zegara, aby ustawić czas (00 – 99 minut). Powolne miganie wskaźnika pola grzejnego oznacza rozpoczęcie odliczania czasu.
- **Aby wyłączyć zegar:** ustawić pole grzejne dotykając symbolu ⏲ , a następnie dotknąć — , aby wyłączyć zegar. Wartość pozostałego czasu zmniejszy się do 00 Wskaźnik pola grzejnego wyłączy się.
- **Aby wyświetlić pozostały czas:** ustawić pole grzejne dotykając symbolu ⏲ . Wskaźnik pola grzejnego zacznie szybko migać. Na wyświetlaczu pojawi się pozostały czas.

Gdy odliczanie czasu dobiegnie końca, rozlegnie się sygnał dźwiękowy i zacznie migać wskazanie 00 . Pole grzejne wyłączy się.

- **Aby wyłączyć sygnał dźwiękowy:** dotknąć ⏲

Minutnika

Gdy pola grzejne są włączone, można używać zegara jako **minutnika**. Dotknąć ⏲ . Dotknąć + lub — , aby ustawić czas. Gdy odliczanie czasu dobiegnie końca, rozlegnie się sygnał dźwiękowy i zacznie migać 00 .

- **Aby wyłączyć sygnał dźwiękowy:** dotknąć ⏲

4.7 STOP+GO

Funkcja STOP+GO służy do przestawiania wszystkich włączonych pól grzejnych na najniższą moc grzania (u).
Gdy działa funkcja STOP+GO , nie można zmieniać ustawienia mocy grzania.
Funkcja STOP+GO nie blokuje funkcji zegara.

- **Aby włączyć** tę funkcję, należy dotknąć symbolu STOP+GO . Pojawi się symbol u .

- **Aby wyłączyć** tę funkcję, należy dotknąć STOP+GO. Wyświetli się ustawiona poprzednio moc grzania.

4.8 Blokada

Gdy włączone są pola grzejne, istnieje możliwość zablokowania panelu sterowania. Zapobiega to przypadkowej zmianie ustawienia mocy grzania.
Najpierw ustawić moc grzania.
Aby włączyć tę funkcję, należy dotknąć . Na 4 sekundy zaświeci się symbol .
Zegar pozostanie włączony.
Aby wyłączyć tę funkcję, należy dotknąć .
Pojawi się wskazanie ustawionej wcześniej mocy grzania.
Wyłączenie urządzenia również powoduje wyłączenie tej funkcji.

4.9 Blokada uruchomienia

Ta funkcja zapobiega przypadkowemu uruchomieniu urządzenia.

Włączanie blokady uruchomienia

- Włączyć urządzenie dotykając . **Nie ustawiać mocy grzania**.
- Dotknąć i przytrzymać przez 4 sekundy. Zaświeci się symbol .
- Wyłączyć urządzenie dotykając .

Wyłączanie blokady uruchomienia

- Włączyć urządzenie dotykając . **Nie ustawiać mocy grzania**. Dotknąć i przytrzymać przez 4 sekundy. Zaświeci się symbol .
- Wyłączyć urządzenie dotykając .

Tymczasowe wyłączenie blokady uruchomienia na czas jednego cyklu gotowania

- Włączyć urządzenie dotykając . Zaświeci się symbol .
- Dotknąć i przytrzymać przez 4 sekundy. **W ciągu 10 sekund ustawić moc grzania.** Teraz można korzystać z urządzenia.
- Po wyłączeniu urządzenia poprzez dotknięcie , blokada uruchomienia zostanie przywrócona.

5. PRZYDATNE RADY I WSKAZÓWKI

5.1 Naczynia

Informacje dotyczące naczyń

- Dno naczyń powinno być możliwie jak najbardziej grube i płaskie.
- Naczynia wykonane ze stali emaliowanej lub z dnem aluminiowym bądź miedzianym mogą pozostawiać przebarwienia na powierzchni szkła ceramicznego.

5.2 Oszczędzanie energii

Jak oszczędzać energię

- W miarę możliwości należy zawsze przykrywać naczynia pokrywką.
- Naczynie do gotowania należy postawić na polu grzejnym przed jego włączeniem.
- Wyłączyć pola grzejne na kilka minut przed zakończeniem gotowania, aby wykorzystać ciepło resztkowe.
- Rozmiar dna naczynia powinien być dobrany do wielkości pola grzejnego.

5.3 Przykłady zastosowań

Dane przedstawione w tabeli mają wyłącznie orientacyjny charakter.

Moc grzania	Zastosowanie:	Czas	Wskazówki
⏦ 1	Podtrzymywanie ciepła ugotowanej potrawy	zależnie od potrzeb	Przykryć naczynie
1-2	Sos holenderski, roztapianie: masła, czekolady, żelatyny	5-25 min	Mieszać od czasu do czasu
1-2	Ścinanie: puszystych omletów, jajek smażonych	10-40 min	Gotować pod przykryciem
2-3	Gotowanie ryżu lub potraw mlecznych, podgrzewanie gotowych potraw	25-50 min	Wlać przynajmniej dwukrotnie więcej płynu niż ryżu; potrawy mleczne mieszać od czasu do czasu
3-4	Gotowanie na parze warzyw, ryb, mięsa	20-45 min	Dodać kilka łyżek wody
4-5	Gotowanie ziemniaków na parze	20-60 min	Użyć maksymalnie 0,25 litra wody na 750 g ziemniaków
4-5	Gotowanie większej ilości potraw, dań duszonych i zup	60-150 min	Do 3 litrów wody + składniki
6-7	Delikatne smażenie: eskalopków, cordon bleu z cielęciny, kotletów, bryzoli, kiełbasek, wątróbki, zasmażek, jajek, naleśników, pączków	w razie potrzeby	Obrócić po upływie połowy czasu
7-8	Intensywne smażenie, np. placków ziemniaczanych, polędwicy, steków	5-15 min	Obrócić po upływie połowy czasu
9	Zagotowanie większej ilości wody, gotowanie makaronu, obsmażanie mięsa (gulasz, mięso duszone w sosie własnym), smażenie frytek		

Informacja na temat akryloamidów

Ważne! Zgodnie ze stanem najnowszej wiedzy naukowej akryloamidy powstające podczas przyrumieniania potraw (zwłaszcza zawierających skrobię) mogą stanowić zagrożenie dla zdrowia. Z tego powodu zaleca się pieczenie i smażenie potraw w jak najniższych temperaturach oraz unikanie ich nadmiernego przyrumieniania.

6. KONSERWACJA I CZYSZCZENIE

Urządzenie należy oczyścić po każdym użyciu. Zawsze używać naczyń z czystym dnem.

Zarysowania lub ciemne plamy na płycie ceramicznej nie mają wpływu na działanie urządzenia.

Usuwanie zabrudzeń:

1. – **Usuwać natychmiast:** stopiony plastik, folię oraz zabrudzenia z potraw zawierających cukier. W przeciwnym razie zabrudzenia mogą spowodować uszkodzenie urządzenia. Użyć specjalnego skrobaka do szkła. Przyłożyć skrobak pod ostrym kątem do szklanej powierzchni i przesuwać po niej ostrzem.
   – **Usunąć, gdy urządzenie wystarczająco ostygnie:** ślady osadu kamienia i wody, plamy tłuszczu, metaliczne odbarwienia. Użyć specjalnego środka czyszczącego do szkła ceramicznego lub stali nierdzewnej.

2. Przetrzeć urządzenie wilgotną szmatką z dodatkiem detergentu.
3. Na koniec **wytrzeć urządzenie do sucha czystą ściereczką.**

7. ROZWIĄZYWANIE PROBLEMÓW

Problem	Prawdopodobna przyczyna	Środek zaradczy
Nie można uruchomić urządzenia lub sterować nim.	Urządzenie nie jest podłączone do zasilania lub jest podłączone nieprawidłowo.	Sprawdzić, czy urządzenie jest prawidłowo podłączone do zasilania (patrz schemat połączeń).
		Ponownie uruchomić urządzenie i w ciągu maksymalnie 10 sekund ustawić moc grzania.
	Dotknięto równocześnie dwóch lub więcej pól czujników.	Dotknąć tylko jednego pola czujnika.
	Włączona jest funkcja STOP +GO.	Patrz rozdział „Codzienna eksploatacja”.
	Na panelu sterowania znajdują się plamy tłuszczu lub woda.	Wyczyścić panel sterowania.
Rozlega się sygnał dźwiękowy i urządzenie wyłącza się. Gdy urządzenie jest wyłączone, rozlega się sygnał dźwiękowy.	Zakryto jedno lub więcej pól czujników.	Usunąć przedmiot z pól czujników.
Urządzenie wyłącza się.	Położono przedmiot na polu czujnika ⏻.	Zdjąć przedmiot z pola czujnika.
Wskaźnik ciepła resztkowego nie włącza się.	Pole grzejne nie jest gorące, ponieważ krótko działało.	Jeśli pole grzejne działało wystarczająco długo, aby się rozgrzało, należy skontaktować się z punktem serwisowym.
Nie działa funkcja automatycznego podgrzewania.	Pole grzejne jest gorące.	Należy odczekać, aż pole grzejne odpowiednio wystygnie.
	Ustawiono maksymalną moc grzania.	Maksymalna moc grzania jest równa mocy uruchamianej przy włączeniu funkcji automatycznego podgrzewania.
	Zmniejszono ustawienie mocy grzania z wartości 9.	Należy zwiększać ustawienie mocy grzania, rozpoczynając od wartości 9.
Nie można włączyć rozszerzenia pola grzejnego.		Należy najpierw włączyć wewnętrzne pole grzejne.

Problem	Prawdopodobna przyczyna	Środek zaradczy
Pola czujników nagrzewają się.	Naczynie jest zbyt duże lub ustawione zbyt blisko elementów sterowania.	Jeśli to konieczne, duże naczynia należy ustawiać na tylnych polach grzejnych.
Wyświetla się [-] .	Włączona jest funkcja samoczynnego wyłączenia.	Wyłączyć urządzenie i włączyć je ponownie.
Wyświetla się [L] .	Włączona jest funkcja blokady uruchomienia lub blokady.	Patrz rozdział „Codzienna eksploatacja”.
Wyświetla się [E] oraz liczba.	Urządzenie wykryło błąd.	Odłączyć urządzenie na pewien czas od zasilania. Odłączyć bezpiecznik w domowej instalacji elektrycznej. Podłączyć ponownie. Jeśli wskazanie [E] pojawi się ponownie, należy skontaktować się z serwisem.

Jeśli powyższe rozwiązania nie pomogą w rozwiązaniu problemu, należy skontaktować się ze sprzedawcą lub najbliższym punktem serwisowym. Należy podać dane z tabliczki znamionowej: kod szkła ceramicznego składający się z trzech znaków (znajdujący się w rogu powierzchni szklanej) oraz wyświetlany komunikat o błędzie.

Należy sprawdzić, czy urządzenie było użytkowane prawidłowo. W przeciwnym razie interwencja pracownika serwisu lub sprzedawcy może być płatna nawet w okresie gwarancyjnym. Informacje dotyczące obsługi klienta oraz warunków gwarancji znajdują się w broszurze gwarancyjnej.

8. INSTRUKCJE INSTALACJI

OSTRZEŻENIE!
Patrz rozdział „Informacje dotyczące bezpieczeństwa”.

Przed instalacją

Przed instalacją urządzenia należy spisać wskazane poniżej dane z tabliczki znamionowej. Tabliczka znamionowa znajduje się na spodzie obudowy urządzenia.

- Model .....
- Numer produktu .....
- Numer seryjny .....

8.1 Urządzenia do zabudowy

- Urządzeń do zabudowy wolno używać dopiero po ich zamontowaniu w odpowiednich szafkach lub blatach roboczych spełniających wymogi stosownych norm.

8.2 Przewód zasilający

- Urządzenie jest dostarczane z przewodem zasilającym.
- Wymienić uszkodzony przewód zasilający na nowy przewód specjalny (typu H05BB-F o wartości Tmax 90°C lub wyższej). Należy skontaktować się w tym celu z lokalnym punktem serwisowym.

8.3 Montaż

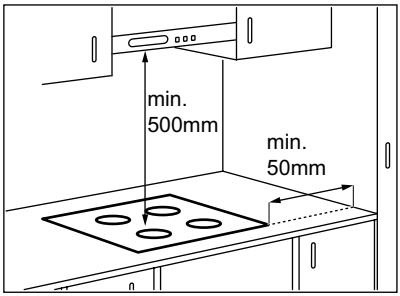

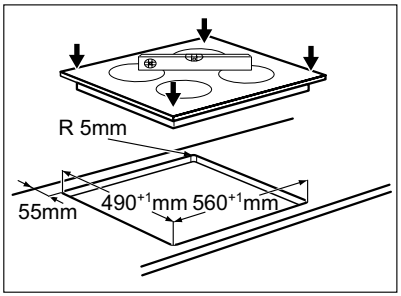

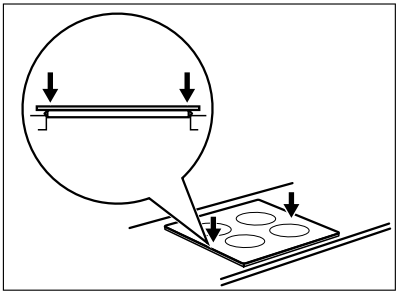

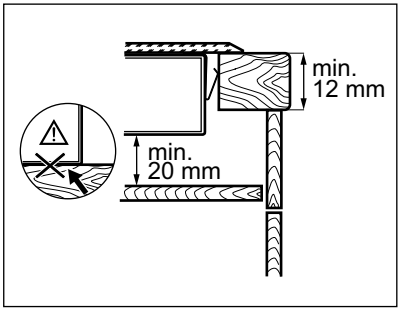

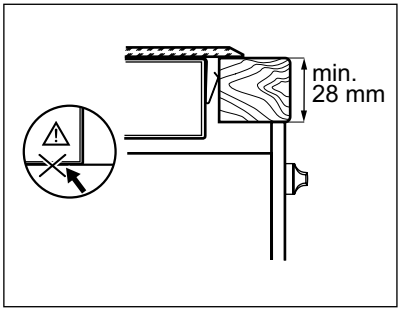

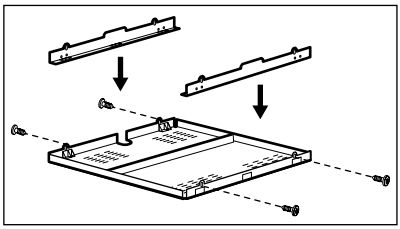

W przypadku zastosowania kasety ochronnej (wyposażenie dodatkowe[1)]) nie jest konieczne zastosowanie osłony bezpośrednio pod urządzeniem.
W przypadku montażu urządzenia nad piekarnikiem nie można użyć kasety ochronnej.

1) Wyposażenie dodatkowe w postaci kasety ochronnej może być niedostępne w niektórych krajach. W celu uzyskania dodatkowych informacji należy skontaktować się z miejscowym dostawcą.

9. DANE TECHNICZNE

Modell EHF6343FOK	Prod.Nr. 949 596 004 00
Typ 58 HAD 53 AO	220-240 V 50-60 Hz
	Made in Germany
Ser.Nr.	6.4 kW
ELECTROLUX	

Moc pól grzejnych

Pole grzejne	Moc znamionowa (maksymalna moc grzania) [W]
Prawe tylne — 120/180 mm	700/1700 W
Prawe przednie — 145 mm	1200 W
Lewe tylne — 145 mm	1200 W
Lewe przednie — 120/175/210 mm	800/1600/2300 W

10. OCHRONA ŚRODOWISKA

Materiały oznaczone symbolem  należy poddać utylizacji. Opakowanie urządzenia włożyć do odpowiedniego pojemnika w celu przeprowadzenia recyklingu.
Należy zadbać o ponowne przetwarzanie odpadów urządzeń elektrycznych i elektronicznych, aby chronić środowisko naturalne oraz ludzkie zdrowie. Nie wolno wyrzucać urządzeń oznaczonych symbolem  razem z odpadami domowymi. Należy zwrócić produkt do miejscowego punktu ponownego przetwarzania lub skontaktować się z odpowiednimi władzami miejskimi.

СОДЕРЖАНИЕ

1. СВЕДЕНИЯ ПО ТЕХНИКЕ БЕЗОПАСНОСТИ 16
2. УКАЗАНИЯ ПО БЕЗОПАСНОСТИ 17
3. ОПИСАНИЕ ИЗДЕЛИЯ 19
4. ЕЖЕДНЕВНОЕ ИСПОЛЬЗОВАНИЕ 21
5. ПОЛЕЗНЫЕ СОВЕТЫ 23
6. УХОД И ОЧИСТКА 24
7. ПОИСК И УСТРАНЕНИЕ НЕИСПРАВНОСТЕЙ 25
8. ИНСТРУКЦИИ ПО УСТАНОВКЕ 26
9. ТЕХНИЧЕСКИЕ ДАННЫЕ 28

МЫ ДУМАЕМ О ВАС

Благодарим Вас за приобретение прибора Electrolux. Вы выбрали изделие, за которым стоят десятилетия профессионального опыта и инноваций. Уникальное и стильное, оно создавалось с заботой о Вас. Поэтому когда бы Вы ни воспользовались им, Вы можете быть уверены: результаты всегда будут превосходными.

Добро пожаловать в Electrolux!

На нашем веб-сайте Вы сможете:



Найти рекомендации по использованию изделий, руководства по эксплуатации, мастер устранения неисправностей, информацию о техническом обслуживании:
www.electrolux.com



Зарегистрировать свое изделия для улучшения обслуживания:
www.electrolux.com/productregistration



Приобрести дополнительные принадлежности, расходные материалы и фирменные запасные части для своего прибора:
www.electrolux.com/shop

ПОДДЕРЖКА ПОТРЕБИТЕЛЕЙ И СЕРВИСНОЕ ОБСЛУЖИВАНИЕ

Мы рекомендуем использовать оригинальные запчасти.
При обращении в сервис-центр следует иметь под рукой следующую информацию.
Данная информация находится на табличке с техническими данными. Модель, код изделия (PNC), серийный номер.

 Внимание / Важные сведения по технике безопасности.

 Общая информация и рекомендации

 Информация по защите окружающей среды

Право на изменения сохраняется.

1. СВЕДЕНИЯ ПО ТЕХНИКЕ БЕЗОПАСНОСТИ

Перед установкой и эксплуатацией прибора внимательно ознакомьтесь с приложенным руководством. Производитель не несет ответственность за травмы и повреждения, полученные/вызванные неправильной установкой и эксплуатацией. Позаботьтесь о том, чтобы данное руководство было у Вас под рукой на протяжении всего срока службы прибора.

1.1 Безопасность детей и лиц с ограниченными возможностями

ВНИМАНИЕ!
Существует риск удушья, получения травм или стойких нарушений нетрудоспособности.

- Данный прибор может эксплуатироваться детьми старше 8 лет и лицами с ограниченными физическими, сенсорными или умственными способностями или с недостаточным опытом или знаниями только при условии нахождения под присмотром лица, отвечающего за их безопасность.
- Не позволяйте детям играть с прибором.
- Храните все упаковочные материалы вне досягаемости детей.
- Не подпускайте детей и домашних животных к прибору, когда он работает или остывает. Доступные для контакта части прибора сохраняют высокую температуру.
- Если прибор оснащен функцией «Защита от детей», рекомендуется включить эту функцию.
- Очистка и доступное пользователю техническое обслуживание не должно производиться детьми без присмотра.

1.2 Общие правила техники безопасности

- Прибор и его доступные для контакта части сильно нагреваются во время эксплуатации. Не прикасайтесь к нагревательным элементам.

- Не эксплуатируйте данный прибор с помощью внешнего таймера или отдельной системы дистанционного управления.
- Оставление на варочной панели продуктов, готовящихся на жире или масле, может представлять опасность и привести к пожару.
- Ни в коем случае не пытайтесь залить пламя водой; вместо этого выключите прибор и накройте пламя, например, крышкой или противопожарным одеялом.
- Не используйте варочные панели для хранения каких-либо предметов.
- Не используйте пароочистители для очистки прибора.
- Не следует класть на варочную поверхность металлические предметы, такие, как ножи, вилки, ложки и крышки, так как они могут нагреваться.
- При обнаружении трещин на стеклокерамической панели отключите прибор во избежание поражения электрическим током.

2. ⚠ УКАЗАНИЯ ПО БЕЗОПАСНОСТИ

2.1 Установка

⚠ **ВНИМАНИЕ!**
Установка прибора должна осуществляться только квалифицированным персоналом!

- Удалите всю упаковку.
- Не устанавливайте и не подключайте прибор, если он имеет повреждения.
- Следуйте приложенным к прибору инструкциям по его установке.
- Выдерживайте минимально допустимые зазоры между соседними приборами и предметами мебели.
- Прибор имеет большой вес: не забывайте о мерах предосторожности при его перемещении. Обязательно используйте защитные перчатки.
- Поверхности срезов столешницы необходимо покрыть герметиком во избежание их разбухания под воздействием влаги.
- Защитите днище прибора от пара и влаги.
- Не устанавливайте прибор возле дверей или под окнами. Это позволит избежать падения с прибора кухонной посуды при открывании двери или окна.
- В случае установки прибора над выдвижными ящиками убедитесь, что между днищем прибора и верхним ящиком имеется достаточное для вентиляции пространство.
- Дно прибора сильно нагревается. Рекомендуется разместить под прибором пожаробезопасную разделительную прокладку для предотвращения доступа прибору снизу.

Подключение к электросети

ВНИМАНИЕ!
Существует риск пожара и поражения электрическим током.

- Все электрические подключения должны производиться квалифицированным электриком.
- Прибор должен быть заземлен.
- Перед выполнением каких-либо операций по чистке прибора или по уходу за ним его следует отключить от сети электропитания.
- Используйте соответствующий электросетевой кабель.
- Не допускайте спутывания электропроводов.
- При подключении прибора к розеткам, расположенным на близком от него расстоянии, убедитесь, что сетевой шнур или вилка (если это применимо к данному прибору) не касается горячего прибора или горячей посуды.
- Убедитесь в правильности установки прибора. Неплотно зафиксированный сетевой шнур или вилка (если это применимо к данному прибору), которая неплотно держится в розетке, может привести к перегреву контактов.
- Позаботьтесь об установке защиты от поражения электрическим током.
- Сетевой шнур не должен быть туго натянут.
- Следите за тем, чтобы не повредить вилку (если это применимо к данному прибору) и сетевой кабель. Для замены сетевого кабеля обратитесь в сервисный центр или к электрику.
- Прибор должен быть подключен к электросети через устройство, позволяющее отсоединять от сети все контакты. Устройство для изоляции должно обеспечивать расстояние между разомкнутыми контактами не менее 3 мм.
- Следует использовать подходящие размыкающие устройства: предохранительные автоматические выключатели, плавкие предохранители (резьбовые плавкие предохранители следует выкручивать из гнезда), автоматы защиты от тока утечки и пускатели.

2.2 Использование

ВНИМАНИЕ!
Существует риск травмы, ожога или поражения электрическим током.

- Используйте прибор в жилых помещениях.
- Не вносите изменения в параметры данного прибора.
- Не эксплуатируйте данный прибор с помощью внешнего таймера или отдельной системы дистанционного управления.
- Не оставляйте прибор без присмотра во время его работы.
- При использовании прибора не касайтесь его мокрыми руками. Не касайтесь прибора, если на него попала вода.
- Не кладите на конфорки столовые приборы или крышки кастрюль. Они могут сильно нагреться.
- После каждого использования выключайте конфорки.
- Не используйте прибор как столешницу или подставку для каких-либо предметов.
- В случае образования на приборе трещин немедленно отключите его от сети электропитания. Это позволит предотвратить поражение электрическим током.

ВНИМАНИЕ!
Существует опасность возгорания или взрыва.

- При нагреве жиры и масла могут выделять легковоспламеняющиеся пары. Не допускайте присутствия открытого пламени и нагретых предметов при использовании для приготовления жиров и масел.
- Образуемые сильно нагретым маслом пары могут привести самопроизвольному возгоранию.
- Использованное масло может содержать остатки продуктов, что может привести к его возгоранию при более низких температурах по сравнению с маслом, которое используется в первый раз.
- Не кладите на прибор, рядом с ним или внутрь него легковоспламеняющиеся материалы или изделия, пропитанные легковоспламеняющимися веществами.
- Не пытайтесь погасить пламя водой. Отключите прибор и накройте пламя обычным или противопожарным одеялом.

ВНИМАНИЕ!
Существует риск повреждения прибора.

- Не ставьте на панель управления горячую кухонную посуду.
- Не позволяйте жидкости полностью выкипать из посуды.
- Не допускайте падения на поверхность прибора каких-либо предметов или кухонной посуды. Это может привести к ее повреждению.
- Не включайте конфорки без кухонной посуды или с пустой кухонной посудой.
- Не кладите на прибор алюминиевую фольгу.
- Стеклокерамическую поверхность можно поцарапать, передвигая по нему чугунную или алюминиевую посуду, а также посуду с поврежденным дном. При перемещении подобных предметов обязательно поднимайте их с варочной поверхности.

2.3 Уход и очистка

ВНИМАНИЕ!
Существует риск повреждения прибора.

- Во избежание повреждения покрытия варочной панели производите его регулярную очичтку.
- Не используйте для очистки прибора подаваемую под давлением воду или пар.
- Протирайте прибор мягкой влажной тряпкой. Используйте только нейтральные моющие средства. Не используйте абразивные средства, царапающие губки, растворители или металлические предметы.

2.4 Утилизация

ВНИМАНИЕ!
Существует опасность травмы или удушья.

- Для получения информации о том, как надлежит утилизировать данный прибор, обратитесь в местные муниципальные органы власти.
- Отключите прибор от электросети.
- Отрежьте и утилизируйте кабель электропитания.

3. ОПИСАНИЕ ИЗДЕЛИЯ

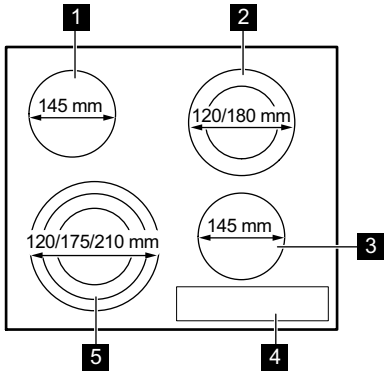

1 Конфорка
2 Конфорка
3 Конфорка
4 Панель управления
5 Конфорка

3.1 Функциональные элементы панели управления

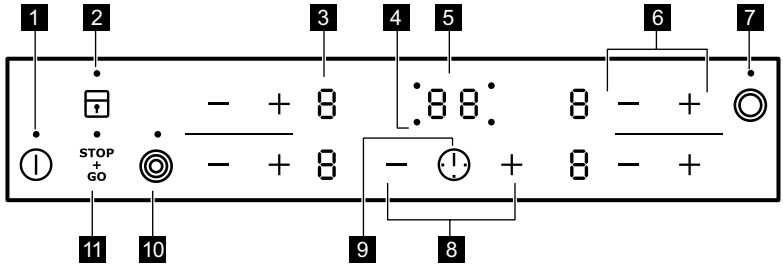

Управление прибором осуществляется с помощью сенсорных полей. Работа функций подтверждается выводом информации на дисплей, а также визуальной и звуковой индикацией.

	сенсорное поле	функция
1	⏻	Включение и выключение прибора.
2	🔒	Блокировка/разблокировка панели управления.
3	Индикация мощности нагрева.	Отображение значения мощности нагрева.
4	Индикаторы конфорок для таймера.	Отображение конфорки, для которой установлен таймер.
5	Дисплей таймера.	Отображение времени в минутах.
6	+ / —	Увеличение или уменьшение ступени нагрева.
7	◎	Включение и выключение внешнего контура.
8	+ / —	Увеличение или уменьшение времени
9	⏲	Выбор конфорки.
10	◎	Включение и выключение внешних контуров.
11	STOP + GO	Включение и выключение функции STOP+GO («Выключил и иди»).

3.2 Индикаторы ступеней нагрева

Дисплей	Описание
0	Конфорка выключена.
1 - 9 1. - 6.	Конфорка работает.
u	Включена функция STOP + GO .
A	Включена функция автоматического нагрева.
E	Возникла неисправность.

Дисплей	Описание
H	Конфорка еще не остыла (остаточное тепло).
L	Включена блокировка / функция «Защита от детей».
-	Сработала функция автоматического отключения.

3.3 Индикация остаточного тепла

ВНИМАНИЕ!
H Опасность ожога из-за остаточного тепла!

4. ЕЖЕДНЕВНОЕ ИСПОЛЬЗОВАНИЕ

4.1 Включение и выключение.

Нажмите на одну секунду на клавишу ⏻, чтобы включить или выключить прибор.

4.2 Автоматическое отключение

Данная функция автоматически выключает прибор, если:

- Выключены все конфорки (0).
- Не установлена мощность после включения прибора.
- Панель управления чем-либо залита или на ней что-либо находится дольше десяти секунд (сковорода, тряпка и т.п.) Некоторое время звучит звуковой сигнал, после чего прибор выключается. Уберите предмет или протрите панель управления.
- Конфорка не была выключена или не был изменен уровень нагрева. Через некоторое время загорается значок - и прибор выключается. См. ниже.
- Соотношение уровня мощности нагрева и времени до автоматического отключения:
  - U , 1 - 2 — 6 часов
  - 3 - 4 — 5 часов
  - 5 — 4 часа
  - 6 - 9 — 1,5 часа

4.3 Значение мощности нагрева

Нажмите на +, чтобы увеличить уровень нагрева. Нажмите на —, чтобы уменьшить уровень нагрева. На дисплее отобразится выбранное значение мощности нагрева. Нажмите одновременно на + и —, чтобы выключить конфорку.

4.4 Включение и выключение внешних контуров.

Можно подобрать поверхность нагрева под размер кухонной посуды.
Чтобы включить внешний контур, нажмите на сенсорное поле ◎ / ○. Загорится индикатор. Для включения дополнительных внешних контуров нажмите на то же сенсорное поле еще раз. Загорится соответствующий индикатор.
Для выключения внешнего контура повторите эти же действия. Индикатор погаснет.

4.5 Автоматический нагрев

Функция автоматического нагрева позволяет сократить время, необходимое для достижения заданной температуры нагрева. Данная функция устанавливает на некоторое время (см. рисунок) максимальную ступень нагрева, а затем уменьшает ее до требуемого уровня. Для включения функции автоматического нагрева конфорка должна быть холодной (на дисплее не должно быть значков H). Нажимайте на + конфорки до тех пор, пока не высветится необходимый уровень нагрева. Через три секунды на дисплее отобразится A . Чтобы выключить эту функцию, нажмите на —.

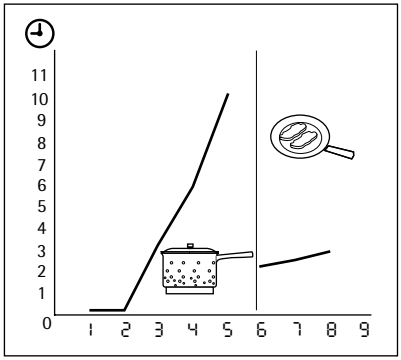

4.6 Таймер

Таймер обратного отсчета

Таймер обратного отсчета используется для отсчета времени работы конфорки за один цикл приготовления.

Выберите конфорку и установите значение таймера.

Мощность нагрева можно выбирать до или после установки таймера.

- **Чтобы выбрать конфорку, выполните следующие операции:** многократным нажатием ⏲ добейтесь, чтобы на индикаторе отображалась необходимая конфорка.
- **Чтобы включить или изменить параметры таймера, выполните следующие операции:** нажатием кнопок + или — на таймере установите время(от 00 до 99 минут). Когда индикатор конфорки начинает медленно мигать, запускается обратный отсчет времени.
- **Отключение таймера:** выберите конфорку с помощью переключателя ⏲ и нажмите —, чтобы отключить таймер. Оставшееся до конца время установится на значении 00. Индикатор конфорки погаснет.
- **Просмотр оставшегося времени:** выберите конфорку с помощью переключателя ⏲. Индикатор конфорки начнет быстро мигать. На дисплее отобразится оставшееся до конца отсчета время.

По истечении заданного времени раздастся звуковой сигнал и начинает мигать 00. Конфорка отключится.

- **Отключение звука:** нажмите ⏲

Таймер обратного отсчета

Таймер можно использовать в качестве **Таймера обратного отсчета**, когда конфорки не работают. Нажмите ⏲. С помощью кнопок + или — установите значение времени. По истечении заданного времени раздастся звуковой сигнал и начинает мигать 00.

- **Отключение звука:** нажмите ⏲

4.7 STOP+GO

Функция STOP+GO переводит все работающие конфорки на наименьшую ступень нагрева (⏑). При работе функции STOP+GO мощность нагрева изменить нельзя.

Функция STOP+GO не отключает функцию "Таймер".

- **Для включения** этой функции нажмите на STOP+GO. Загорится символ ⏑.
- **Для выключения** этой функции нажмите на STOP+GO. Будет выбрана заданная ранее мощность нагрева.

4.8 Блокировка

Во время работы конфорок можно заблокировать панель управления. Это предотвращает случайное изменение мощности нагрева.

Сначала установите желаемый уровень нагрева.

Для включения этой функции нажмите на 🔒. Символ 🔒 загорится и будет гореть в течение 4 секунд.

Таймер продолжит работу.

Для выключения этой функции нажмите на 🔒. Будет выбрана заданная ранее мощность нагрева.

При выключении прибора отключается и эта функция.

4.9 Функция защиты от детей

Эта функция предотвращает случайное использование прибора.

Включение функции защиты от детей

- Включите прибор при помощи ⏻. **Не задавайте никакого уровня мощности нагрева**.
- Нажмите и удерживайте 🔒 в течение четырех секунд. Загорится символ 🔒.
- Выключите прибор при помощи ⏻.

Выключение функции Защита от детей

- Включите прибор при помощи ⏻. **Не задавайте никакого уровня мощности нагрева**. Нажмите и удерживайте 🔒 в течение четырех секунд. Загорится символ [0].
- Выключите прибор при помощи ⏻.

Отмена функции Защита от детей на один цикл приготовления

- Включите прибор при помощи ⏻. Загорится символ [L].
- Нажмите и удерживайте 🔒 в течение четырех секунд. **Выберите ступень нагрева в течение 10 секунд.** Прибором можно пользоваться.
- После выключения прибора с помощью ⏻ функция защиты от детей включится снова.

5. ПОЛЕЗНЫЕ СОВЕТЫ

5.1 Кухонная посуда

Сведения о кухонной посуде

- Дно посуды должно быть как можно более толстым и плоским.
- Посуда, изготовленная из эмалированной стали, а также посуда с алюминиевым или медным днищем может вызвать изменение цвета стеклокерамической поверхности.
- По возможности всегда накрывайте посуду крышкой.
- Прежде чем включать конфорку, поставьте на нее посуду.
- Выключайте конфорки до завершения приготовления блюд, чтобы использовать остаточное тепло.
- Размеры днища кастрюли и конфорки должны быть одинаковыми.

5.2 Экономия электроэнергии

Как сберечь электроэнергию

5.3 Примеры использования варочной панели

Приведенные ниже данные в таблице являются ориентировочными.

Мощность нагрева	Назначение:	Время	Советы
[⏑] 1	Сохранение приготовленных блюд теплыми	по необходимости	Готовьте под крышкой
1-2	Голландский соус, растапливание: сливочного масла, шоколада, желатина	5-25 мин	Время от времени перемешивайте
1-2	Сгущение: взбитый омлет, яйца "в мешочек"	10-40 мин	Готовьте под крышкой
2-3	Приготовление риса и молочных блюд на медленном огне, разогревание готовых блюд	25-50 ми	Добавьте воды в количестве как минимум вдвое превышающим количество риса. Молочные блюда время от времени помешивайте.
3-4	Приготовление на пару овощей, рыбы, мяса	20-45 мин	Добавьте несколько столовых ложек жидкости

Мощность нагрева	Назначение:	Время	Советы
4-5	Приготовление картофеля на пару	20-60 мин	Используйте макс. ¼ л воды из расчета на 750 г картофеля
4-5	Приготовление значительных объемов пищи, рагу и супов	60-150 мин	До 3 л жидкости плюс ингредиенты
6-7	Легкое обжаривание: эскалопы, "кордон блю" из телятины, котлеты, отбивные, сосиски, печень, заправка из муки, яйца, блины, пончики	по готовности	Переверните по истечении половины времени
7-8	Сильная обжарка, картофельные оладьи, стейки из филе говядины, стейки	5-15 мин	Переверните по истечении половины времени
9	Кипячение большого количества воды, отваривание макаронных изделий, обжаривание мяса (гуляш, жаркое в горшочках), обжаривание картофеля во фритюре		

Информация об акриламидах

ВАЖНО! Согласно самым последним научным исследованиям жарка пищевых продуктов (в частности, крахмалосодержащих) может представлять опасность для здоровья из-за образования акриламидов. Поэтому мы рекомендуем жарить продукты при минимально возможной температуре и не обжаривать их до образования корочки интенсивного коричневого цвета.

6. УХОД И ОЧИСТКА

Прибор необходимо очищать от загрязнений после каждого использования.
Следите за тем, чтобы днище приспособления всегда было чистым.

Царапины или темные пятна на стеклокерамике не влияют на работу прибора.

Удаление загрязнений:

1. – **Удаляйте немедленно:** расплавленную пластмассу, полиэтиленовую пленку и пищевые продукты, содержащие сахар. Иначе загрязнения могут привести к повреждению прибора. Используйте специальный скребок для стекла. Расположите скребок под острым углом к стеклянной поверхности и двигайте его по этой поверхности.
   – **Удаление загрязнений производите только после того, как прибор полностью остынет:** известковые пятна, водные разводы, капли жира, блестящие белесые пятна с металлическим отливом. Используйте специальные средства для очистки поверхностей из стеклокерамики или нержавеющей стали.
2. Прибор следует чистить влажной тканью с небольшим количеством моющего средства.
3. По завершении **насухо вытрите прибор чистой тряпкой.**

7. ПОИСК И УСТРАНЕНИЕ НЕИСПРАВНОСТЕЙ

Неисправность	Возможная причина	Решение
Прибор не включается или не работает.	Прибор не подключен к электропитанию, или подключение произведено неверно.	Проверьте правильность подключения прибора и наличие напряжение в сети (см. Схему подключения).
		Повторно включите прибор и менее, чем за 10 секунд, установите уровень нагрева.
	Было нажато одновременно два или более сенсорных поля.	Следует нажимать только на одно сенсорное поле.
	Включена функция STOP +GO.	См. Главу «Ежедневное использование».
	На панель управления попала вода или капли жира.	Протрите панель управления.
Выдается звуковой сигнал, после чего прибор выключается. Выключенный прибор выдает звуковой сигнал.	На одно или более сенсорных полей был положен посторонний предмет.	Удалите посторонний предмет с сенсорных полей.
Прибор выключается.	На сенсорном поле ⏻ оказался посторонний предмет.	Удалите посторонний предмет с сенсорного поля.
Не включается индикация остаточного тепла.	Конфорка не нагрелась, поскольку работала в течение слишком короткого времени.	Если конфорка проработала достаточно долго и должна была нагреться, обратитесь в сервисный центр.
Не работает функция автоматического нагрева.	Конфорка еще горячая.	Дайте конфорке как следует остыть.
	Установлен максимальный уровень мощности нагрева.	Максимальный уровень мощности нагрева имеет ту же мощность, которая выдается при включении функции автоматического нагрева.
	Уровень нагрева был уменьшен с положения [9] .	Начните с положения [9] , меняя уровень мощности только в сторону увеличения.
Не включается внешний контур нагрева.		Сначала включите внутренний контур.
Сенсорные поля нагреваются.	Посуда слишком большая, или Вы поставили ее слишком близко к элементам управления.	При использовании большой посуды ставьте ее на задние конфорки.

Неисправность	Возможная причина	Решение
Высвечивается символ [-] .	Сработала функция автоматического отключения.	Выключите прибор и снова включите его.
Высвечивается символ [L] .	Включена функция «Блокировка» или функция «Защита от детей».	См. Главу «Ежедневное использование».
Высвечивается символ [E] и цифра.	Произошла ошибка в работе прибора.	На некоторое время отключите прибор от сети электропитания. Отключите автоматический прерыватель домашней электросети. Затем восстановите подключение. Если индикатор [E] загорится снова, обратитесь в сервисный центр.

Если с помощью указанных выше способов неисправность устранить не удалось, обратитесь в магазин или в сервисный центр. Сообщите сведения, указанные на табличке с техническими данными, код стеклокерамики, состоящий из трех цифр (он указан в углу стеклянной панели), и появляющееся сообщение об ошибке.

Убедитесь, что прибор эксплуатировался правильно. Если Вы неправильно эксплуатировали прибор, техническое обслуживание, предоставляемое специалистами сервисного центра или продавца, будет платным, даже если срок гарантии еще не истек. Инструкции по техническому обслуживанию и условиям гарантии приведены в гарантийном буклете.

8. ИНСТРУКЦИИ ПО УСТАНОВКЕ

ВНИМАНИЕ!
См. Главу «Сведения по технике безопасности».

Перед установкой

Перед установкой прибора перепишите с таблички с техническими данными все сведения, перечисленные ниже. Табличка с техническими данными находится на нижней части корпуса прибора.

- Модель .....
- Номер изделия (PNC) .....
- Серийный номер .....

8.1 Встраиваемые приборы

- Эксплуатация встраиваемых приборов разрешена только после их монтажа в мебель, предназначенную для встраиваемых приборов и отвечающую необходимым стандартам.

8.2 Сетевой кабель

- Прибор поставляется с сетевым шнуром.
- Поврежденный кабель питания следует заменить специальным кабелем (тип H05BB-F, рассчитанный на максимальную температуру 90°C или выше). Обратитесь в местный сервисный центр.

8.3 Сборка

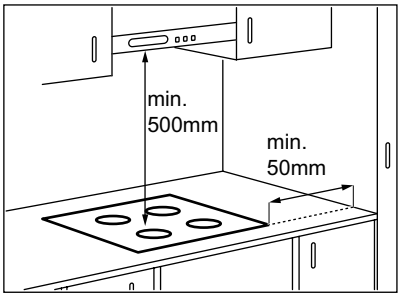

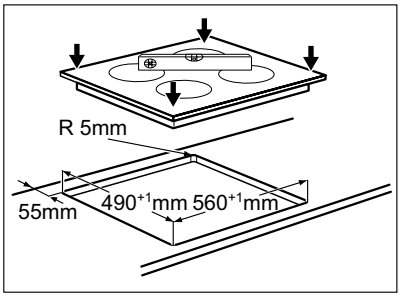

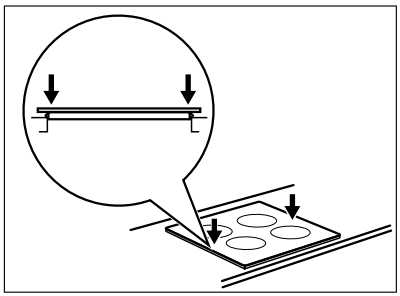

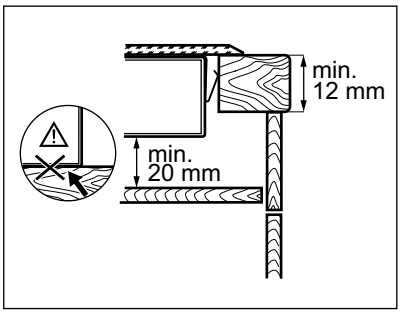

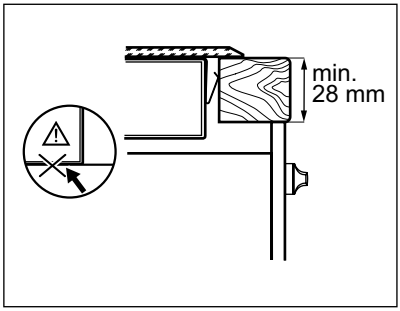

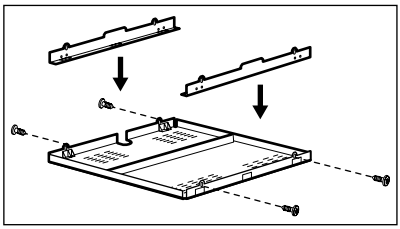

В случае использования защитного короба (дополнительная принадлежность[1)]), установка защитного пола непосредственно под устройством не является обязательной.
В случае установки прибора над духовым шкафом использование защитного экрана невозможно.

1) В ряде стран защитный короб может отсутствовать в списке доступных дополнительных принадлежностей. Обратитесь к своему поставщику.

9. ТЕХНИЧЕСКИЕ ДАННЫЕ

Modell EHF6343FOK	Prod.Nr. 949 596 004 00
Typ 58 HAD 53 AO	220-240 В 50-60 Гц
	Made in Germany
Ser.Nr.	6.4 кВт
ELECTROLUX	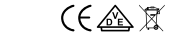

Мощность конфорок

Конфорка	Номинальная мощность (Макс. мощность нагрева) [Вт]
Задняя правая —120/180 мм	700/1700 Вт
Передняя правая — 145 мм	1200 Вт
Задняя левая —145 мм	1200 Вт
Передняя левая —120/175/210 мм	800/1600/2300 Вт

10. ОХРАНА ОКРУЖАЮЩЕЙ СРЕДЫ

Материалы с символом  следует сдавать на переработку. Положите упаковку в соответствующие контейнеры для сбора вторичного сырья.
Принимая участие в переработке старого электробытового оборудования, Вы помогаете защитить окружающую среду и здоровье человека. Не выбрасывайте вместе с бытовыми отходами бытовую технику, помеченную символом . Доставьте изделие на местное предприятие по переработке вторичного сырья или обратитесь в свое муниципальное управление.



Дата производства данного изделия указана в серийном номере (serial number), где первая цифра номера соответствует последней цифре года производства, вторая и третья цифры номера – порядковому номеру недели. Например, серийный номер 11012345 означает, что изделие произведено на десятой неделе 2011 года.

САДРЖАЈ

1. ИНФОРМАЦИЈЕ О БЕЗБЕДНОСТИ 30
2. УПУТСТВА О БЕЗБЕДНОСТИ 31
3. ОПИС ПРОИЗВОДА 33
4. СВАКОДНЕВНА УПОТРЕБА 34
5. ПОМОЋНЕ НАПОМЕНЕ И САВЕТИ 36
6. НЕГА И ЧИШЋЕЊЕ 37
7. РЕШАВАЊЕ ПРОБЛЕМА 38
8. УПУТСТВА ЗА ИНСТАЛАЦИЈУ 39
9. ТЕХНИЧКЕ ИНФОРМАЦИЈЕ 41

МИСЛИМО НА ВАС

Хвала вам што сте купили уређај компаније Electrolux. Изабрали сте производ који са собом носи деценије професионалног искуства и иновација. Генијалан и елегантан, направљен је баш по вашој мери. Стога, кад год га користите, можете бити спокојни јер ћете знати да ћете сваки пут добити одличне резултате.

Добродошли у Electrolux.

Посетите наш веб сајт на адреси:

Обезбедите савете у вези са коришћењем, брошуре, решења за проблеме, информације о сервисирању:
www.electrolux.com

Региструјте свој производ ради боље услуге:
www.electrolux.com/productregistration

Купите додатни прибор, потрошни материјал и оригиналне резервне делове за свој уређај:
www.electrolux.com/shop

БРИГА О КОРИСНИЦИМА И СЕРВИС

Препоручујемо вам да користите оригиналне резервне делове.
Приликом обраћања сервисној служби, проверите да ли поседујете следеће податке.
Информације се могу наћи на плочици са техничким карактеристикама. Модел, број производа (PNC), серијски број.

Упозорење/опрез - упутства о безбедности.

Опште информације и савети

Еколошке информације

Задржано право измена.

1. ИНФОРМАЦИЈЕ О БЕЗБЕДНОСТИ

Пре инсталације и коришћења уређаја, пажљиво прочитајте приложено упутство. Произвођач није одговоран уколико услед неправилне инсталације и употребе уређаја дође до повреда и квара. Чувајте упутство за употребу поред уређаја ради будућих подешавања.

1.1 Безбедност деце и осетљивих особа

⚠ **УПОЗОРЕЊЕ**
Постоји ризик од гушења, повређивања или трајног инвалидитета.

- Овај уређај могу да користе деца старија од 8 година и особе са смањеним физичким, чулним или менталним способностима, или особе којима недостају искуство и знање уколико им се обезбеди надзор од стране одрасле особе или особе која је одговорна за њихову безбедност.
- Немојте дозволити деци да се играју уређајем.
- Сву амбалажу држите ван домашаја деце.
- Постарајте се да деца и кућни љубимци не буду близу уређаја док уређај ради или се расхлађује. Доступни делови су врели.
- Ако уређај има блокаду за децу, препоручујемо да је активирате.
- Чишћење и одржавање не треба да обављају деца, уколико нису под надзором.

1.2 Опште мере безбедности

- Уређај и његови доступни делови могу бити врели током коришћења. Немојте додиривати грејне елементе.
- Уређајем немојте управљати помоћу спољашњег тајмера или засебног система даљинског управљања.
- Опасно је остављати храну на грејној плочи да се пржи на масти или уљу без надзора, јер може доћи до пожара.

- Никада не покушавајте да пожар угасите водом, већ најпре искључите уређај а затим прекријте пламен, нпр. поклопцем или ћебетом.
- Немојте одлагати предмете на површине за кување.
- Немојте да користите парочистаче за чишћење уређаја.
- Предмете од метала, попут ножева, виљушки, кашика и поклопаца, не треба стављати на грејну површину јер могу постати врели.
- Уколико стаклокерамичка плоча напукне, искључите уређај како бисте избегли опасност од струјног удара.

2. ⚠ УПУТСТВА О БЕЗБЕДНОСТИ

2.1 Инсталирање

⚠ **УПОЗОРЕЊЕ**
Само квалификована особа може да инсталира овај уређај.

- Уклоните сву амбалажу.
- Немојте да инсталирате или користите оштећен уређај.
- Придржавајте се упутства за инсталацију које сте добили уз уређај.
- Неопходно је придржавати се минималног растојања од других уређаја и кухињских елемената.
- Увек будите пажљиви када померате уређај јер је тежак. Увек носите заштитне рукавице.
- Заптијте површине за резање заптивним материјалом да бисте спречили да влага доведе до набреклина.
- Заштитите доњу страну уређаја од паре и влаге.
- Немојте инсталирати уређај поред врата или испод прозора. Овим се спречава да врело посуђе за кување падне са уређаја када се отворе врата или прозор.
- Ако се уређај монтира изнад фиока водите рачуна да простор, између доњег дела уређаја и горње фиоке, буде довољан за циркулацију ваздуха.
- Доњи део уређаја може да се загреје. Препоручујемо вам да испод уређаја поставите незапаљиву таблу како се не би грејао доњи део.

Прикључење на електричну мрежу

⚠ **УПОЗОРЕЊЕ**
Постоји опасност од пожара и струјног удара.

- Сва прикључивања струје мора да обави квалификован електричар.
- Уређај мора да буде уземљен.
- Пре извођења било какавих радова на уређају, кабл за напајање обавезно извадите из зидне утичнице.
- Користите одговарајући електрични кабл за напајање.
- Не дозволите да се електрични кабл запетља.
- Када уређај прикључујете на оближњу зидну утичницу водите рачуна да кабл за напајање или утикач (ако га има) не дођу у додир са врелим деловима уређаја или врелим посуђем.
- Проверите да ли је уређај правилно инсталиран. Лоше причвршћен или неодговарајући кабл или утикач (ако га има) може проузроковати прегревање електричног прикључка.
- Проверите да ли је инсталирана заштита од струјног удара.
- Употребите кабл са стезаљком са растерећењем на вучу.

- Проверите да нисте оштетили утикач за напајање (ако га има) и кабл за напајање. Обратите се сервису или електричару да бисте заменили оштећени кабл за напајање.
- У електричној инсталацији мора постојати раставни прекидач који вам омогућава да искључите све фазе напајања апарата. Ширина контактног отвора на раставном прекидачу мора износити најмање 3 мм.
- Користите само одговарајуће уређаје за изолацију: заштитне прекидаче, осигураче (осигураче са навојем скинуте са носача), уземљене заштитне прекидаче и контакторе.

2.2 Употреба

УПОЗОРЕЊЕ
Постоји опасност од повређивања, опекотина или струјног удара.

- Користите овај уређај у домаћинству.
- Не мењајте спецификацију овог уређаја.
- Немојте користити спољашњи тајмер или засебни систем даљинског управљања за руковање уређајем.
- Не остављајте уређај без надзора током рада.
- Немојте руковати уређајем када су вам мокре руке или када је он у контакту са водом.
- Немојте стављати прибор за јело или поклопце шерпи на зоне за кување. Они постају врели.
- Подесите зону за кување на „искључено“ након употребе.
- Немојте користити уређај као радну површину или простор за одлагање.
- Ако је површина уређаја напукла, одмах га искључите из зидне утичнице. То спречава струјни удар.

УПОЗОРЕЊЕ
Постоји ризик од пожара или експлозије.

- Масти и уље када се загрејају могу да ослободе запаљива испарења. Држите пламенове или загрејане предмете даље од масти и уља када кувате са њима.
- Испарења која ослобађају веома врела уља могу да изазову спонтано сагоревање.
- Употребљено уље, које може да садржи остатке хране, може изазвати пожар при нижој температури за разлику од уља које се користи по први пут.
- Запаљиве материје или предмете натопљене запаљивим материјама немојте стављати унутар, поред или на уређај.
- Немојте покушавати да угасите пожар водом. Искључите уређај и покријте пламен поклопцем или противпожарним ћебетом.

УПОЗОРЕЊЕ
Постоји ризик од оштећења уређаја.

- Немојте стављати вруће посуђе за кување на командну таблу
- Немојте дозволити да течност у посудама уври до краја.
- Пазите да предмети или посуђе за кување не падне на уређај. Може се оштетити површина плоче.
- Немојте укључивати зоне за кување са празним посуђем, или без посуђа.
- Немојте стављати алуминијумску фолију на уређај.
- Посуде за кување направљене од ливеног гвожђа, ливеног алуминијума или са оштећеним доњим површинама могу да направе огреботине на стаклокерамици. Увек подигните ове предмете када треба да их померате по површини за кување.

2.3 Нега и чишћење

УПОЗОРЕЊЕ
Постоји ризик од оштећења уређаја.

- Редовно чистите уређај да бисте спречили пропадање површинског материјала.
- Не користите млаз воде или пару за чишћење уређаја.
- Уређај чистите влажном, меком крпом. У ту сврху користите искључиво неутралне детерџенте. Немојте да користите абразивне производе, абразивне сунђере, растваче или металне предмете.

2.4 Одлагање

УПОЗОРЕЊЕ
Постоји могућност од повређивања или гушења.

- Обратите се општинским органима да бисте сазнали како да правилно одложите уређај у отпад.
- Одвојите кабл за напајање уређаја од мрежног напајања.
- Одсеците напојни кабл и баците га у смеће.

3. ОПИС ПРОИЗВОДА

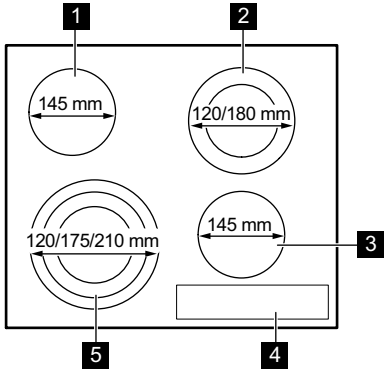

1 Зона за кување
2 Зона за кување
3 Зона за кување
4 Командна табла
5 Зона за кување

3.1 Преглед командне табле

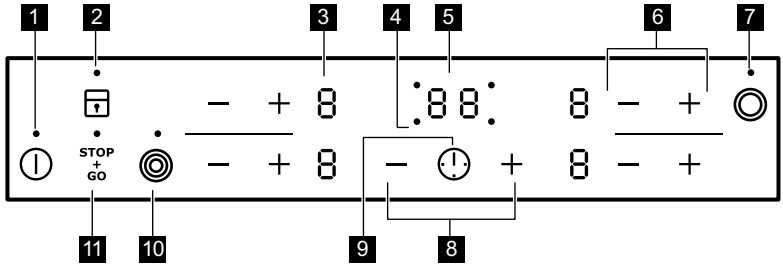

За рад уређаја, користите сензорска поља. Дисплеј, индикатори и звучни сигнали упућују на то које су функције активне.

	сензорска поља	функције
1	⏻	За активирање и деактивирање уређаја.
2	🔒	За закључавање/откључавање командне табле.
3	Дисплеј степена топлоте	Служи за приказивања степена топлоте.
4	Индикатори тајмера зона за кување	За приказивање зона за које сте подесили време.
5	Дисплеј тајмера	За приказивање времена у минутима.
6	+ / −	За повећавање или смањивање степена топлоте.
7	◎	За активирање и деактивирање спољашњег грејног прстена.
8	+ / −	За продужавање или скраћивање времена.
9	⏲	За подешавање зоне за кување.

	сензорска поља	функције
10		За активирање и деактивирање спољашњег грејног прстена.
11	STOP+GO	За активирање и деактивирање STOP+GO функције.

3.2 Дисплеј степена топлоте

Дисплеј	Опис
0	Зона за кување је искључена.
1 - 9 1. - 6.	Зона за кување ради.
u	STOP+GO функција ради.
A	Активирана је функција аутоматског загревања.
E	Дошло је до квара.
H	Зона за кување је још увек загрејана (преостала топлота).
L	Функција закључавања/заштите деце је укључена.
-	Активира се аутоматско искључивање.

3.3 Индикатор преостале топлоте

УПОЗОРЕЊЕ
H Ризик од опекотина од преостале топлоте!

4. СВАКОДНЕВНА УПОТРЕБА

4.1 Активирање и деактивирање

Додирните ⏻ у трајању од 1 секунде да бисте активирали или деактивирали уређај.

4.2 Аутоматско искључивање

Функција аутоматски деактивира уређај у следећим случајевима:

- Све зоне за кување су деактивиране (0).
- Нисте подесили степен топлоте након што сте активирали уређај.
- Просули сте или ставили нешто на командну таблу и оставили га дуже од 10 секунди (плех, крпу, итд.). Оглашава се звучни сигнал и уређај се искључује. Уклоните предмет или очистите командну таблу.
- Ако после одређеног времена не искључите неку од зона за кување или ако не промените подешен степен топлоте. Након извесног времена - се укључује и уређај се деактивира. Погледајте испод.
- Однос између степена топлоте и времена функције аутоматског искључивања:
  - u , 1 - 2 — 6 сати
  - 3 - 4 — 5 сати
  - 5 — 4 сата
  - 6 - 9 — 1,5 сат

4.3 Подешавање топлоте

Додирните + да бисте повећали топлоту. Додирните — да бисте смањили топлоту. На дисплеју се приказује степен топлоте. Истовремено додирните + и — да бисте деактивирали зоне за кување.

4.4 Активирање и деактиирање спољашњих грејних прстенова

Површину на којој кувате можете да подесите у складу са димензијама посуђа за кување.
Да бисте активирали спољашњи грејни прстен, додирните сензорско поље ◎ / ◎ . Индикатор се укључује. За више спољашњих прстенова поново додирните исто сензорско поље. Укључује се следећи индикатор.
Поновите процедуру да бисте деактивирали спољашњи прстен. Индикатор се искључује.

4.5 Аутоматско загревање

Жељени степен загрејаности можете постићи за краће време уколико активирате функцију „Аутоматско загревање“. Ова функција подешава највиши степен топлоте на неко време (погледајте дијаграм), а затим спушта температуру до потребне вредности.
Да бисте активирали функцију „Аутомаско загревање“, зона за кување мора да буде хладна (без H на дисплеју). Додирујте + зоне за кување док се не укључи неопходно подешавање за топлоту. После 3 секунде A се појављује на дисплеју.
Да бисте зауставили ову функцију, дидирните — .

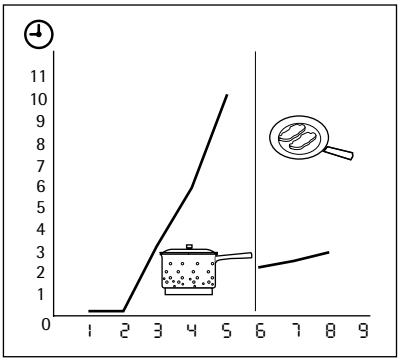

4.6 Тајмер

Тајмер за одбројавање времена

Користите тајмер за одбројавање времена да бисте подесили време рада зоне за кување само за овај пут.
Подесите тајмер након избора зоне за кување.
Подешавање топлоте можете да обавите пре подешавања тајмера.

- **Да бисте подесили зону за кување:** додирујте ⏲ изнова и изнова све док се индикатор потребне зоне за кување не укључи.
- **За активирање или промену тајмера:** додирните + или — тајмера да бисте подесили време (00 - 99 минута). Када индикатор зоне за кување почне да успорено трепери, време се одбројава.
- **Деактивација тајмера:** подесите зону за кување помоћу ⏲ и додирните — да бисте деактивирали тајмер. Преостало време одбројава се уназад до 00 . Индикатор зоне за кување се искључује.
- **Да бисте подесили преостало време:** подесите зону за кување помоћу ⏲ . Индикатор зоне за кување почиње брзо да трепери. На дисплеју се приказује преостало време.

Када се време заврши, оглашава се звучни сигнал и 00 трепери. Зона за кување се деактивира.

- **Да бисте прекинули звучни сигнал:** додирните ⏲

тајмер

Можете да користите тајмер као **тајмер** док зоне за кување нису активне. Додирните ⏲ . Додирните + или — да бисте подесили време. Када се време заврши, оглашава се звучни сигнал и 00 трепери

- **Да бисте прекинули звучни сигнал:** додирните ⏲

4.7 STOP+GO

Функција STOP+GO пребацује све зоне за кување које су укључене на најнижу вредност температуре (u).
Када STOP+GO ради, не можете да промените подешену температуру.
STOP+GO функција не зауставља функцију тајмера.

- **Да бисте активирали** ову функцију, додирните STOP+GO . Пали се симбол u .
- **Да бисте деактивирали** ову функцију, додирните STOP+GO . Укључује се степен топлоте који сте раније подесили.

4.8 Блокирање/закључавање

Када су активне зоне за кување можете да блокирате/закључате контролну таблу. То

спречава случајну промену подешеног степена топлоте.
Прво подесите степен топлоте.
Да бисте активирали ову функцију, додирните . Симбол се пали на 4 секунде.
Тајмер остаје укључен.
Да бисте деактивирали ову функцију, додирните . Укључује се степен топлоте који сте раније подесили.
Када деактивирате уређај, ви деактивирате такође и ову функцију.

4.9 Блокада за заштиту деце

Ова функција спречава случајно руковање уређајем.

Да бисте активирали механизам за безбедност деце:

- Активирајте уређај помоћу . **Не подешавајте топлоту**.
- Додирните на 4 секунде. Укључује се симбол .
- Деактивирајте уређај помоћу .

Деактивирање механизма за безбедност деце

- Активирајте уређај помоћу . **Не подешавајте топлоту**. Додирните на 4 секунде. Укључује се симбол .
- Деактивирајте уређај помоћу .

Стављање ван функције механизма за безбедност деце само током једног кувања

- Активирајте уређај помоћу . Укључује се симбол .
- Додирните на 4 секунде. **У року од 10 секунди подесите топлоту.** Можете да користите уређај.
- Када деактивирате уређај помоћу , механизам за безбедност деце поново се активира.

5. ПОМОЋНЕ НАПОМЕНЕ И САВЕТИ

5.1 Посуђе за кување

Информације о посуђу за кување

- Дно посуђа за кување мора да буде дебело и равно што је више могуће.
- Посуђе од нерђајућег челика и са дном од алуминијума или бакра може да изазове промену боје на стаклокерамичкој површини.

5.2 Уштеда електричне енергије

Како уштедети електричну енергију

- Уколико је могуће, увек поклопите посуђе за кување.
- Ставите посуду за кување на зону за кување пре него што је укључите.
- Искључите зоне за кување пре краја кувања да бисте искористили преосталу топлоту.
- Дно посуда и зона за кување морају да буду истих димензија.

5.3 Примери примене за кување

Подаци наведени у следећој табели су само за оријентацију.

Подешавање топлоте	Користите за:	Време	Савети
1	Храну коју сте скували одржавајте топлом	према потреби	Ставите поклопац на посуду за кување

Под-ешавање топлоте	Користите за:	Време	Савети
1-2	Сос холандез, топљење: путера, чоколаде, желатина	5-25 мин.	Повремено промешајте
1-2	Згушњавање: пенасти омлети, пржена јаја	10-40 мин.	Кувати са поклопцем
2-3	Крчкање јела са пиринчем и млеком, подгревање готових јела	25-50 мин.	Додати најмање два пута више течности од количине пиринча, а јела са млеком промешати током кувања
3-4	Кување на пари поврћа, рибе, меса	20-45 мин.	Додајте супену кашику течности
4-5	Кување кромпира на пари	20-60 мин.	Употребите највише 1/4 л воде за 750 г кромпира
4-5	Кување великих количина хране, гулаша и супа	60-150 мин.	До 3 л течности плус састојци
6-7	Пржење на тихој ватри: шницли, пуњених телећих шницли, котлета, фашираних шницли, кобасица, џигерице, запршке, јаја, палачинки, крофни	по потреби	Окренути на пола пржења
7-8	Пржење кромпира, филеа, бифтека на јакој ватри	5-15 мин.	Окренути на пола пржења
9	Довођење великих количина воде до кључања, кување тестенине, крчкање меса (гулаш, месо у лонцу), пржење кромпирића у дубоком уљу		

Информације о акриламидима

ВАЖНО Према најновијим научним сазнањима, уколико печете храну (поготово ону која садржи скроб), акриламиди могу да представљају опасност по здравље. Стога вам препоручујемо да храну припремате на најнижим температурама и да је не печете превише.

6. НЕГА И ЧИШЋЕЊЕ

Унутрашњост уређаја треба чистити након сваке употребе.
Увек користите посуђе са чистом доњом површином.

Огреботине или тамне мрље на стаклокерамичкој површини не утичу на рад уређаја.

Да бисте уклонили прљавштину:

1. – **Одмах уклоните:** истопљену пластику, пластичну фолију и остатке хране са шећером. У супротном ће прљавштина оштетити уређај. Користите посебан стругач за стаклену површину. Поставите стругач на стаклену површину под оштрим углом и померајте оштрицу по површини.
   – **Уклоните када се уређај довољно охлади:** светле кругове од каменца и воде, испрскале масноће и промену боје у виду светлуцања метала. Употребите специјално средство за чиш-

ћење стаклокерамичке плоче или нерђајућег челика.

2. Очистите уређај влажном крпом и са мало детерџента.
3. На крају **обришите уређај чистом, сувом крпом.**

7. РЕШАВАЊЕ ПРОБЛЕМА

Проблем	Могући узрок	Решење
Не можете да активирате уређај нити да га користите.	Уређај није повезан на електричну мрежу или је повезан погрешно.	Проверите да ли је уређај правилно повезан на електричну мрежу (погледајте дијаграм за повезивање).
		Активирајте уређај поново и подесите степен топлоте на мање од 10 секунди.
	Истовремено сте додирнули 2 или више сензорских поља.	Додирните само једно сензорско поље.
	STOP+GO функција ради.	Погледајте одељак „Свакодневна употреба“.
	На командној табли постоје мрље од воде или масти.	Обришите командну таблу.
Оглашава се звучни сигнал и уређај се искључује. Оглашава се звучни сигнал када је уређај искључен.	Ставили сте нешто преко једног или више сензорских поља.	Уклоните предмет са сензорних поља.
Уређај се деактивира.	Ставили сте нешто на сензорско поље ⏻ .	Уклоните предмет са сензорског поља.
Индикатор преостале топлоте се не укључује.	Зона за кување није загрејана јер је коришћена у кратком периоду.	Уколико је зона за кување радила довољно дуго да буде загрејана, обратите се сервисном центру.
Функција аутоматског загревања не ради.	Зона за кување је искључена.	Оставите зону за кување да се довољно охлади.
	Изабран је највиши степен топлоте.	Највиши степен топлоте је исте јачине као и функција аутоматског загревања.
	Смањили сте степен топлоте са ▯ .	Почните од ▯ и повећајте искључиво подешавање за топлоту.
Не можете да активирате спољашњи грејни прстен.		Најпре активирајте унутрашњи грејни прстен.
Сензорска поља постају врућа.	Посуђе за кување је превелико или сте га ставили преблизу команди.	Ако је потребно, стављајте велико посуђе за кување на задње зоне.

Проблем	Могући узрок	Решење
Пали се [-] .	Активира се аутоматско искључивање.	Деактивирајте уређај и поново га активирајте.
Пали се [L] .	Активираа је функција за безбедност деце или брава ради.	Погледајте одељак „Свакодневна употреба“.
Пали се [E] и приказује се број.	Дошло је до грешке у уређају.	Искључите уређај из зидне утичнице на одређено време. Искључите осигурач из електричног система домаћинства. Поново га укључите. Ако се [E] поново укључи, обратите се овлашћеном сервисном центру.

Уколико сте испробали претходна решења и не можете да решите проблем, обратите се свом продавцу или сервисној служби. Оставите податке са плочице са техничким карактеристикама, код од три слова са стакло-керамичке површине (на углу стаклене површине) и приказану поруку о грешци.

Проверите да ли сте правилно користили уређај. Ако нисте, сервисирање које пружи сервисни центар или продавац, неће бити бесплатно, чак ни током гарантног периода. Упутства о услугама сервисног центра и услови гаранције налазе се на гарантном листу.

8. УПУТСТВА ЗА ИНСТАЛАЦИЈУ

УПОЗОРЕЊЕ
Погледајте поглавље „Информације о безбедности“.

Пре инсталирања

Пре инсталирања уређаја, забележите доње податке са плочице са техничким карактеристикама. Плочица са техничким карактеристикама налази се на доњој страни кућишта уређаја.

- Опис модела .....
- Број производа (PNC) .....
- Серијски број .....

8.1 Уградни уређаји

- Уградне уређаје дозвољено је користити само после уградње у одговарајуће кухињске елементе за уградњу и радне површине које су у складу са стандардима.

8.2 Спојни кабл

- Уређај се испоручује са спојним каблом за напајање.
- Замените оштећени кабл утикача специјалним каблом (типа H05BB-F макс. T 90 °C или више). Обратите се свом локалном сервисном центру.

8.3 Монтажа

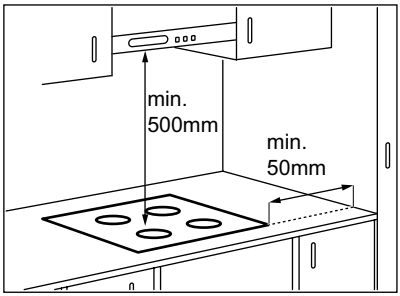

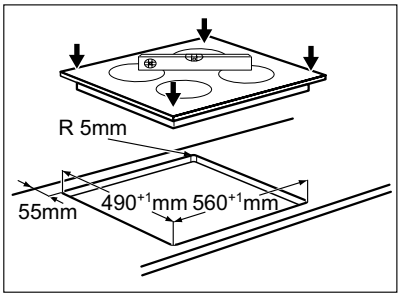

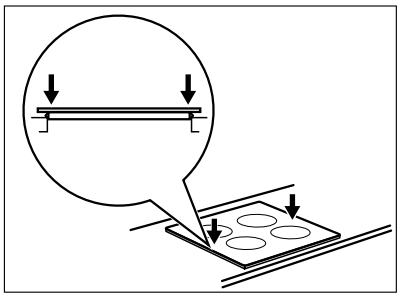

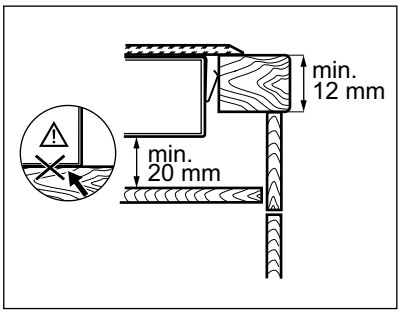

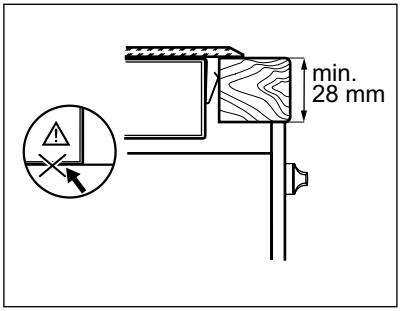

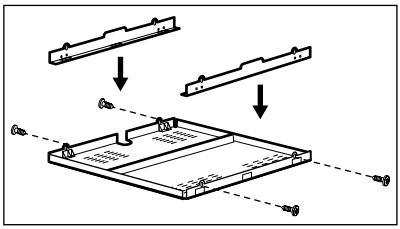

Уколико користите заштитну кутију (додатни прибор 1)), заштитни под, директно испод уређаја, није неопходан.
Не можете да користите заштитну кутију уколико инсталирате уређај изнад пећнице.

1) Прибор из заштитне кутије можда неће бити доступан у неким земљама. Контактирајте локалног добављача.

9. ТЕХНИЧКЕ ИНФОРМАЦИЈЕ

Modell EHF6343FOK	Prod.Nr. 949 596 004 00
Typ 58 HAD 53 AO	220-240 V 50-60 Hz
	Made in Germany
Ser.Nr.	6.4 kW
ELECTROLUX	

Напајање зоне за кување

Зона за кување	Номинална (максимална топлота) [W]
Десна задња —120/180 мм	700/1700 W
Десна предња — 145 мм	1200 W
Лева задња — 145 мм	1200 W
Лева предња — 120/175/210 мм	800/1600/2300 W

10. ЕКОЛОШКА ПИТАЊА

Рециклирајте материјале са симболом . Паковање одложите у одговарајуће контејнере ради рециклирања. Помозите у заштити животне средине и људског здравља као и у рециклирању отпадног материјала од електронских и електричних уређаја. Уређаје обележене симболом немојте бацати заједно са смећем. Производ вратите у локални центар за рециклирање или се обратите општинској канцеларији.

OBSAH

1. BEZPEČNOSTNÉ INFORMÁCIE 43
2. BEZPEČNOSTNÉ POKYNY 44
3. POPIS VÝROBKU 46
4. KAŽDODENNÉ POUŽÍVANIE 47
5. UŽITOČNÉ RADY A TIPY 49
6. OŠETROVANIE A ČISTENIE 50
7. RIEŠENIE PROBLÉMOV 50
8. POKYNY PRE INŠTALÁCIU 52
9. TEHNIČNE INFORMACIJE 53

WE'RE THINKING OF YOU

Ďakujeme vám, že ste si kúpili spotrebič Electrolux. Vybrali ste si výrobok, ktorý v sebe skrýva desaťročia odborných skúseností a inovácií. Pri vývoji tohto dômyselného a štýlového spotrebiča sme mysleli na vás. Preto si pri každom použití môžete byť istí, že dosiahnete vynikajúce výsledky.

Vitajte vo svete Electrolux.

Navštívte našu stránku, kde nájdete:



Tipy na používanie, brožúry, riešenie problémov a informácie o údržbe:
www.electrolux.com



Zaregistrujte si produkt a využite tak ešte lepší servis:
www.electrolux.com/productregistration



Do spotrebiča si môžete zakúpiť príslušenstvo, spotrebný materiál a originálne náhradné diely:
www.electrolux.com/shop

STAROSTLIVOSŤ A SLUŽBY ZÁKAZNÍKOM

Odporúčame, aby ste používali originálne náhradné diely.
Keď budete kontaktovať servis, nezabudnite si pripraviť nasledujúce údaje.
Tieto informácie nájdete na výrobnom štítku. Model, číslo výrobku, sériové číslo.

Varovanie/upozornenie – Bezpečnostné pokyny.

Všeobecné informácie a tipy

Environmentálne informácia

Vyhradzujeme si právo na zmeny bez predchádzajúceho upozornenia.

1. BEZPEČNOSTNÉ INFORMÁCIE

Pred inštaláciou a používaním spotrebiča si pozorne prečítajte priložený návod na používanie. Výrobca nie je zodpovedný za škody a zranenia spôsobené nesprávnou inštaláciou a používaním. Návod na používanie uchovávajte vždy v blízkosti spotrebiča, aby ste doň mohli v budúcnosti nahliadnuť.

1.1 Bezpečnosť detí a zraniteľných osôb

⚠ **VAROVANIE**
Nebezpečenstvo udusenia, poranenia alebo trvalého postihnutia.

- Deti staršie ako 8 rokov a osoby so zníženými fyzickými, zmyslovými alebo psychickými schopnosťami alebo nedostatkom skúseností a znalostí môžu tento spotrebič používať len vtedy, ak sú pod dozorom dospelej osoby alebo osoby, ktorá je zodpovedná za ich bezpečnosť.
- Nedovoľte, aby sa deti hrali so spotrebičom.
- Obaly uschovajte mimo dosahu detí.
- Nedovoľte deťom ani domácim zvieratám priblížiť sa k spotrebiču počas prevádzky alebo keď je horúci. Prístupné časti sú horúce.
- Ak má spotrebič detskú poistku, odporúčame ju zapnúť.
- Čistenie a údržbu nesmú vykonávať deti bez dozoru.

1.2 Všeobecné bezpečnostné pokyny

- Spotrebič a jeho prístupné časti sa počas používania môžu veľmi zohrievať. Nedotýkajte sa výhrevných telies.
- Spotrebič nepoužívajte prostredníctvom externého časovača ani samostatného diaľkového ovládania.
- Varenie na varnom paneli s tukom alebo olejom bez dohľadu môže byť nebezpečné a môže spôsobiť požiar.
- Nikdy sa nepokúšajte zahasiť oheň vodou, ale vypnite spotrebič a potom zakryte plameň, napr. pokrievkou alebo nehorľavou pokrývkou.

- Na varnom povrchu nenechávajte žiadne predmety.
- Na čistenie spotrebiča nepoužívajte parné čističe.
- Kovové predmety, napríklad nože, vidličky, lyžice a pokrievky by sa nemali klásť na povrch varného panela, pretože sa môžu rozpáliť.
- Ak je sklokeramický povrch prasknutý, vypnite spotrebič, aby ste vylúčili možnosť úrazu elektrickým prúdom.

2. ⚠ BEZPEČNOSTNÉ POKYNY

2.1 Inštalácia

⚠ **VAROVANIE**
Tento spotrebič smie nainštalovať iba kvalifikovaná osoba.

- Odstráňte všetok obalový materiál.
- Poškodený spotrebič neinštalujte ani nepoužívajte.
- Dodržiavajte pokyny pre inštaláciu dodané so spotrebičom.
- Dodržiavajte minimálnu vzdialenosť od iných spotrebičov a nábytku.
- Pri premiestňovaní spotrebiča buďte vždy opatrní, pretože je ťažký. Vždy používajte bezpečnostné rukavice.
- Plochy výrezu utesnite tesniacim materiálom, aby ste predišli vydutiu spôsobenému vlhkosťou.
- Spodnú časť spotrebiča chráňte pred parou a vlhkosťou.
- Spotrebič neinštalujte vedľa dverí ani pod okno. Predídete tak pádu kuchynského riadu zo spotrebiča pri otvorení dverí alebo okna.
- Ak je spotrebič nainštalovaný nad zásuvkami, uistite sa, že je miesto medzi spodnou časťou spotrebiča a hornou zásuvkou postačujúce na cirkuláciu vzduchu.
- Spodná časť spotrebiča sa môže zohriať. Pod spotrebič odporúčame nainštalovať nehorľavú deliacu priečku, ktorá zabráni prístupu k jeho spodnej časti.

Zapojenie do elektrickej siete

⚠ **VAROVANIE**
Nebezpečenstvo požiaru a zásahu elektrickým prúdom.

- Všetky práce súvisiace s elektrickým zapojením musí vykonať kvalifikovaný elektrikár.
- Spotrebič musí byť uzemnený.
- Pred akýmkoľvek zásahom sa presvedčte, že je spotrebič odpojený od elektrickej siete.
- Použite vhodný elektrický sieťový kábel.
- Elektrické sieťové káble sa nesmú zamotať.
- Presvedčte sa, že sa sieťový kábel alebo zástrčka (ak je k dispozícii) pri zapájaní spotrebiča do blízkej zásuvky nedotýka horúceho spotrebiča alebo horúcej varnej nádoby
- Skontrolujte, či je spotrebič správne nainštalovaný. Uvoľnený a nesprávny elektrický sieťový kábel alebo zástrčka (ak sa používa) môže spôsobiť nadmerné zohriatie zásuvky.
- Skontrolujte, či je nainštalovaná ochrana proti zásahu elektrickým prúdom.
- Použite káblovú svorku na odľahčenie ťahu.
- Uistite sa, že zástrčka (ak sa používa) alebo prívodný elektrický kábel nie je poškodený. Ak chcete vymeniť prívodný elektrický kábel, kontaktujte servis alebo elektrikára.
- Elektrická sieť v domácnosti musí mať odpájacie zariadenie, ktoré umožní odpojenie spotrebiča od elektrickej siete na všetkých póloch. Vzdialenosť kontaktov odpájacieho zariadenia musí byť minimálne 3 mm.
- Použite iba správne izolačné zariadenia: ochranné ističe alebo poistky (skrutkovacie poistky treba vybrať z držiaka).

2.2 Použitie

VAROVANIE
Nebezpečenstvo zranenia, popálenín alebo zásahu elektrickým prúdom.

- Tento spotrebič používajte v domácom prostredí.
- Nemeňte technické charakteristiky tohto spotrebiča.
- Na obsluhu spotrebiča nepoužívajte externý časovač ani samostatné diaľkové ovládanie.
- Počas činnosti nenechávajte spotrebič bez dozoru.
- Spotrebič nepoužívajte, keď máte mokré ruky ani keď je v kontakte s vodou.
- Na varné zóny neklaďte príbor ani pokrievky. Môžu sa zohriať.
- Po použití varnú zónu vypnite.
- Spotrebič nepoužívajte ako pracovný ani odkladací povrch.
- Ak je povrch spotrebiča popraskaný, ihneď odpojte spotrebič z elektrickej siete. Predídete tak zásahu elektrickým prúdom.

VAROVANIE
Hrozí nebezpečenstvo požiaru alebo výbuchu.

- Z horúcich olejov a tukov sa môžu uvoľňovať horľavé výpary. Pri príprave pokrmov musia byť plamene alebo horúce predmety v dostatočnej vzdialenosti od tukov a olejov.
- Výpary uvoľňované veľmi horúcim olejom môžu spôsobiť spontánne vznietenie.
- Použitý olej, ktorý môže obsahovať zvyšky pokrmov, môže spôsobiť požiar pri nižšej teplote, než je tomu pri novom oleji.
- Horľavé produkty alebo predmety, ktoré obsahujú horľavé látky, nevkladajte do spotrebiča, do jeho blízkosti ani naň.
- Požiar sa nepokúšajte hasiť vodou. Spotrebič odpojte od elektrickej siete a plameň zakryte vekom alebo hasiacou prikrývkou.

VAROVANIE
Hrozí nebezpečenstvo poškodenia spotrebiča.

- Horúci kuchynský riad nenechávajte na ovládacom paneli.
- Obsah kuchynského riadu nenechajte vyvrieť.
- Dávajte pozor, aby na spotrebič nespadli predmety alebo kuchynský riad. Mohlo by dôjsť k poškodeniu povrchu spotrebiča.
- Varné zóny nikdy nepoužívajte s prázdnym kuchynským riadom ani bez riadu.
- Neklaďte na spotrebič alobal.
- Riad vyrobený z liatiny, hliníka alebo s poškodeným dnom môže spôsobiť poškrabanie sklokeramiky. Pri premiestňovaní týchto predmetov po varnom povrchu ich vždy nadvihnite.

2.3 Ošetrovanie a čistenie

VAROVANIE
Hrozí nebezpečenstvo poškodenia spotrebiča.

- Spotrebič pravidelne čistite, aby ste predišli znehodnoteniu povrchového materiálu.
- Na čistenie spotrebiča nepoužívajte prúd vody ani paru.
- Spotrebič vyčistite vlhkou mäkkou handričkou. Používajte iba neutrálne saponáty. Nepoužívajte abrazívne prostriedky, drôtenky, rozpúšťadlá ani kovové predmety.

2.4 Likvidácia

VAROVANIE
Nebezpečenstvo poranenia alebo udusenia.

- Informácie o správnej likvidácii spotrebiča vám poskytne váš miestny úrad.
- Spotrebič odpojte od elektrickej siete.
- Odrežte elektrický kábel a zlikvidujte ho.

3. POPIS VÝROBKU

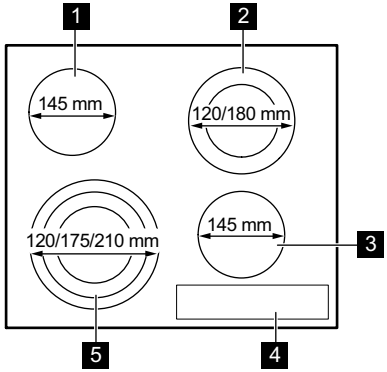

1 Varná zóna
2 Varná zóna
3 Varná zóna
4 Ovládací panel
5 Varná zóna

3.1 Rozloženie ovládacieho panelu

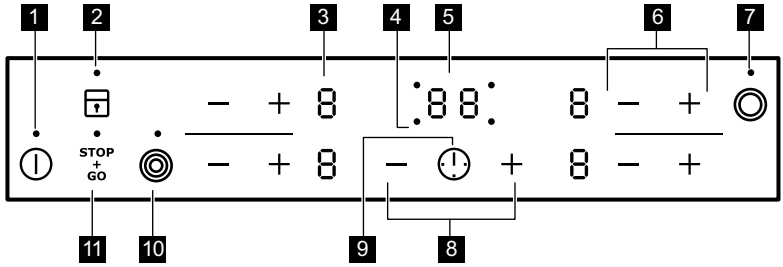

Spotrebič sa ovláda senzorovými tlačidlami. Zobrazenia, ukazovatele a zvuky vám oznámia, ktoré funkcie sú aktivované.

	Senzorové tlačidlo	Funkcia
1	⏻	Zapínanie a vypínanie spotrebiča.
2	🔒	Zablokuje a odblokuje ovládací panel.
3	Ukazovateľ varného stupňa	Zobrazuje varný stupeň.
4	Ukazovatele varných zón pre časomer	Zobrazujú, pre ktorú zónu nastavujete čas.
5	Displej časomeru	Zobrazuje čas v minútach.
6	+ / —	Zvyšuje alebo znižuje varný stupeň
7	◎	Zapína a vypína vonkajší okruh.
8	+ / —	Zvyšuje alebo znižuje čas
9	⏲	Na nastavenie varnej zóny.
10	◎	Zapína a vypína vonkajšie okruhy.
11	STOP + GO	Zapína a vypína funkciu STOP+GO.

3.2 Ukazovateľe varného stupňa

Displej	Popis
0	Varná zóna je vypnutá.
1 - 9 2. - 6.	Varná zóna je zapnutá.
u	Funkcia STOP+GO je zapnutá.
A	Funkcia automatického ohrevu je zapnutá.
E	Vyskytla sa porucha.
H	Varná zóna je ešte horúca (zvyškové teplo).
L	Je zapnutá funkcia blokovania/detskej poistky.
-	Je zapnuté automatické vypínanie.

3.3 Ukazovateľ zvyškového tepla

VAROVANIE
H Nebezpečenstvo popálenia zvyškovým teplom!

4. KAŽDODENNÉ POUŽÍVANIE

4.1 Aktivácia a deaktivácia

Dotykom ⏻ počas 1 sekundy sa spotrebič aktivuje alebo deaktivuje.

4.2 Automatické vypínanie

Funkcia automaticky vypne spotrebič, ak:

- Všetky varné zóny sú vypnuté (0).
- Po zapnutí spotrebiča nenastavíte žiadny varný stupeň.
- Rozlejete alebo položíte niečo na ovládací panel na viac ako 10 sekúnd (panvicu, handru atď.). Niekoľkokrát zaznie zvukový signál a spotrebič sa vypne. Odstráňte príslušný predmet alebo vyčistite ovládací panel.
- Nevypnete varnú zónu alebo nezmeníte nastavenie ohrevu. Po určitej dobe sa zobrazí - a spotrebič sa vypne. Pozri nižšie.
- Vzťah medzi varným stupňom a časom automatického vypínania:
  - u , 1 - 2 — 6 hodín
  - 3 - 4 — 5 hodín
  - 5 — 4 hodiny
  - 6 - 9 — 1,5 hodina

4.3 Varný stupeň

Dotknite sa + na zvýšenie varného stupňa. Dotknite sa — na zníženie varného stupňa. Na displeji sa zobrazí varný stupeň. Dotknite sa naraz + a — , aby ste vypli varnú zónu.

4.4 Aktivácia a deaktivácia vonkajších okruhov

Varný povrch možno prispôsobiť veľkosti kuchynského riadu.
Vonkajší okruh sa zapína dotykom senzorového tlačidla ◎ / ○ . Ukazovateľ sa rozsvieti. Ďalšie vonkajšie okruhy sa zapínajú opätovným dotykom toho istého senzorového tlačidla. Nasledujúci ukazovateľ sa rozsvieti.
Vonkajší okruh sa vypína zopakovaním celého postupu. Ukazovateľ zhasne.

4.5 Automatický ohrev

Potrebný varný stupeň dosiahnete rýchlejšie aktivovaním funkcie automatického ohrevu. Táto

funkcia nastaví na určitý čas najvyšší varný stupeň (pozrite obrázok) a potom nastaví potrebný nižší varný stupeň.
Ak chcete aktivovať funkciu automatického ohrevu, musí byť varná zóna vychladnutá (na displeji nesmie svietiť H). Opakovane sa dotýkajte + pre varnú zónu, až kým sa neaktivuje potrebný varný stupeň. Po 3 sekundách sa na displeji zobrazí A .
Funkciu vypnete dotykom — .

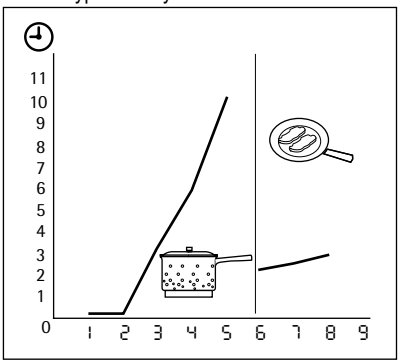

4.6 Časomer

Časovač odpočítavajúci smerom nado

Použite časomer s odratávaním smerom nadol na nastavenie času prevádzky varnej zóny pri jednom varení.
Časomer nastavujte po výbere varnej zóny.
Varný stupeň možno nastaviť pred alebo po nastavení časomeru.

- **Nastavenie varnej zóny:** Stláčajte ⏲ dovtedy, kým sa nezobrazí indikátor potrebnej varnej zóny.
- **Aktivácia alebo zmena nastavenia časomera:** dotknite sa + alebo — časomeru a nastavte dobu (00 - 99 minút). Keď kontrolka varnej zóny začne blikať pomalšie, odpočítava sa nastavená doba.
- **Deaktivácia časomera:** nastavte varnú zónu pomocou ⏲ a dotknutím sa — deaktivujte časomer. Zostávajúci čas sa bude odpočítavať smerom k 00 . Kontrolka varnej zóny zhasne.
- **Kontrola zvyšného času:** Zvoľte varnú zónu pomocou ⏲ . Indikátor varnej zóny začne blikať rýchlejšie. Na displeji sa zobrazí zostávajúci čas.

Po uplynutí nastavenej doby zaznie zvukový signál a bude blikať 00 . Varná zóna sa deaktivuje.

- **Zastavenie zvuku:** dotknite sa ⏲

Kuchynské stopky

Keď varné zóny nie sú zapnuté, časomer môžete používať ako **kuchynské stopky**. Dotknite sa tlačidla ⏲ . Požadovanú dobu nastavte pomocou dotykových ovládačov + alebo — . Po uplynutí nastavenej doby zaznie zvukový signál a bude blikať 00 .

- **Zastavenie zvuku:** dotknite sa ⏲

4.7 STOP+GO

Funkcia STOP+GO nastaví všetky zapnuté varné zóny na najnižší varný stupeň (u).
Pri aktivovanej funkcii STOP+GO nemôžete zmeniť nastavenie varného stupňa.
Funkcia STOP+GO nezastaví funkciu časomera.

- **Ak chcete aktivovať** túto funkciu, dotknite sa STOP+GO . Rozsvieti sa symbol u .
- **Ak chcete deaktivovať** túto funkciu, dotknite sa STOP+GO . Zapne sa varný stupeň, ktorý bol predtým nastavený.

4.8 Zablokovanie

Keď sú varné zóny zapnuté, môžete zablokovať ovládací panel. Táto funkcia zabráni neúmyselnej zmene varného stupňa.
Najprv nastavte varný stupeň.
Ak chcete aktivovať túto funkciu, dotknite sa tlačidla 🔒 . Na 4 sekundy sa rozsvieti symbol L .
Časomer zostane zapnutý.
Ak chcete vypnúť túto funkciu, dotknite sa tlačidla 🔒 . Zobrazí sa varný stupeň, ktorý ste predtým nastavili.
Keď vypnete spotrebič, vypnete aj túto funkciu.

4.9 Detská poistka

Táto funkcia znemožňuje neúmyselné zapnutie spotrebiča.

Aktivácia detskej poistky

- Zapnite spotrebič pomocou ⏻ . **Nenastavujte žiadny varný stupeň.**
- Dotknite sa 🔒 na 4 sekundy. Rozsvieti sa symbol L .
- Vypnite spotrebič pomocou ⏻ .

Vypnutie detskej poistky

- Zapnite spotrebič pomocou ⏻. **Nenastavujte žiadny varný stupeň**. Dotknite sa 🔒 na 4 sekundy. Rozsvieti sa symbol [🔒].
- Vypnite spotrebič pomocou ⏻.

Na dočasné vypnutie detskej poistky iba na jedno varenie

- Zapnite spotrebič pomocou ⏻. Rozsvieti sa symbol [L].
- Dotknite sa 🔒 na 4 sekundy. **Do 10 sekúnd nastavte varný stupeň.** Spotrebič môžete používať.
- Po vypnutí spotrebiča pomocou ⏻ sa detská poistka znova aktivuje.

5. UŽITOČNÉ RADY A TIPY

5.1 Kuchynský riad

Informácie o kuchynskom riade

- Dno kuchynského riadu musí byť hrubé a ploché.
- Kuchynský riad zo smaltovanej ocele s hliníkovým alebo medeným dnom môže spôsobiť zmenu sfarbenia na sklokeramickom povrchu.
- Na kuchynský riad podľa možností vždy položte pokrievku.
- Kuchynský riad položte na varnú zónu pred zapnutím.
- Varné zóny vypínajte pred skončením varenia, aby ste využili zvyškové teplo.
- Dno varnej nádoby a zvolená varná zóna by mali byť rovnako veľké.

5.2 Úspora energie

Ako ušetriť energiu

5.3 Príklady použitia na varenie

Údaje uvedené v tabuľke sú iba orientačné.

Varný stupeň	Použitie:	Nastavenie času	Rady
[⏑] 1	Uchovajte teplotu pripraveného jedla	podľa potreby	Položte na riad pokrievku
1-2	Holandská omáčka, topenie: maslo, čokoláda, želatína	5-25 min	Z času na čas premiešajte
1-2	Zahustenie: kypré omelety, praženica	10-40 min	Varte s pokrievkou
2-3	Dusenie ryže a jedál s mliečnym základom, prihrievanie hotových jedál	25-50 min	Pridajte aspoň dvakrát toľko kvapaliny ako ryže, mliečne jedlá premiešajte
3-4	Dusenie zeleniny, rýb, mäsa	20-45 min	Pridajte niekoľko polievkových lyžíc kvapaliny
4-5	Varenie zemiakov v pare	20-60 min	Použite max. ¼ l vody na 750 g zemiakov
4-5	Varenie väčšieho množstva jedla, omáčok a polievok	60-150 min	Max. 3 l kvapaliny plus prísady

Varný stupeň	Použitie:	Nastavenie času	Rady
6-7	Šetrné vyprážanie: rezne, teľacie cordon bleu, kotlety, mäsové guľky, klobásy, pečeň, zásmažka, vajíčka, lievance, šišky	podľa potreby	Po uplynutí polovice času obráťte
7-8	Vyprážanie pri vyššej teplote, fašírky, roštenka, rezne	5-15 min	Po uplynutí polovice času obráťte
9	Varenie veľkého množstva vody, varenie cestovín, opekanie mäsa (guláš, pečenie na panvici), prudko vyprážané hranolčeky		

Informácie o akrylamidoch

Dôležité upozornenie Podľa najnovších vedeckých poznatkov môžu akrylamidy vznikajúce pri zapekaní jedla (predovšetkým u jedál s obsahom škrobu) predstavovať nebezpečenstvo pre zdravie. Preto vám odporúčame pripravovať jedlá pri čo najnižších teplotách a príliš jedlá nezapekať.

6. OŠETROVANIE A ČISTENIE

Spotrebič vyčistite po každom použití.
Dbajte na to, aby bola dolná časť kuchynského riadu vždy čistá.

Škrabance a tmavé škvrny na sklokeramike neovplyvňujú funkčnosť spotrebiča.

Odstránenie špiny:

1. – **Okamžite odstráňte:** roztopený plast, plastovú fóliu a potraviny s obsahom cukru. V opačnom prípade môžu nečistoty poškodiť spotrebič. Na sklo použite špeciálnu škrabku. Škrabku priložte na sklenený povrch tak, aby bola naklonená v ostrom uhle, a čepeľ posúvajte po povrchu.
   – **Odstráňte po dostatočnom vychladnutí spotrebiča:** usadeniny vodného kameňa, škvrny od vody, mastné škvrny, lesklé kovové farebné fľaky. Použite špeciálny čistiaci prostriedok na sklokeramiku alebo nehrdzavejúcu oceľ.
2. Spotrebič vyčistite vlhkou handričkou a malým množstvom čistiaceho prostriedku.
3. Nakoniec **čistou handrou vyutierajte spotrebič dosucha.**

7. RIEŠENIE PROBLÉMOV

Problém	Možná príčina	Riešenie
Spotrebič sa nedá zapnúť ani používať.	Spotrebič nie je pripojený ku zdroju elektrického napájania alebo je pripojený nesprávne.	Skontrolujte, či je spotrebič správne pripojený k zdroju elektrického napájania (pozrite si schému pripojenia).
		Znovu zapnite spotrebič a do 10 sekúnd nastavte varný stupeň.
	Naraz ste sa dotkli 2 alebo viacerých senzorových tlačidiel.	Dotknite sa iba jedného senzorového tlačidla.

Problém	Možná príčina	Riešenie
	Funkcia STOP+GO je zapnutá.	Pozrite si kapitolu „Každodenné používanie“.
	Na ovládacom paneli je voda alebo je ovládací panel znečistený tukom.	Vyčistite ovládací panel.
Zaznie zvukový signál a spotrebič sa vypne. Keď je spotrebič vypnutý, zaznie zvukový signál.	Niečo ste položili na jedno alebo viaceré senzorové tlačidlá.	Odstráňte predmet zo senzorových tlačidiel.
Spotrebič sa vypne.	Niečo ste položili na senzorové tlačidlo ⏻.	Odstráňte daný predmet zo senzorového tlačidla.
Ukazovateľ zvyškového tepla sa nerozsvieti.	Varná zóna ešte nie je horúca, pretože bola zapnutá iba krátko.	Ak bola varná zóna zapnutá dostatočne dlho na to, aby bola horúca, obráťte sa na servisné stredisko.
Funkcia automatického ohrevu nefunguje.	Varná zóna je horúca.	Varnú zónu nechajte dostatočne vychladnúť.
	Je nastavený najvyšší varný stupeň.	Najvyšší varný stupeň má rovnaký výkon ako funkcia automatického ohrevu.
	Znížili ste varný stupeň z 9.	Začnite od 9 a varný stupeň len zvyšujte.
Vonkajší okruh sa nedá zapnúť.		Zapnite najprv vnútorný varný okruh.
Zohriali sa senzorové tlačidlá.	Kuchynský riad je príliš veľký alebo ste ho položili príliš blízko ovládačov.	V prípade potreby preložte veľký riad na zadné varné zóny.
Rozsvieti sa symbol -.	Je zapnuté automatické vypínanie.	Spotrebič vypnite a znova ho zapnite.
Rozsvieti sa symbol L.	Je zapnutá detská poistka alebo funkcia zablokovania.	Pozrite si kapitolu „Každodenné používanie“.
Na displeji sa zobrazí symbol E a číslo.	Porucha spotrebiča.	Spotrebič odpojte na určitý čas od elektrického napájania. Na chvíľu odpojte poistku elektrickej siete domácnosti. Spotrebič znova zapojte. Ak sa znova rozsvieti symbol E, obráťte sa na servisné stredisko.

Ak ste vyskúšali hore uvedené riešenia a nedokážete opraviť tento problém, obráťte sa na predajcu alebo na zákaznícke stredisko. Uveďte údaje z typového štítku, trojmiestny kód sklokeramiky (je v rohu skleneného povrchu) a zobrazovanú chybovú správu.

Skontrolujte, či ste správne používali spotrebič. Ak ste ho používali nesprávne, servisný zásah technika servisného strediska alebo predajcu nebude bezplatný, a to ani počas záručnej lehoty. Pokyny upravujúce záručné a servisné podmienky nájdete v záručnej brožúre.

8. POKYNY PRE INŠTALÁCIU

VAROVANIE
Pozrite si časť „Bezpečnostné pokyny“.

Pred inštaláciou

Pred inštaláciou spotrebiča si zaznačte všetky údaje, ktoré sú na typovom štítku. Typový štítok sa nachádza na spodnej strane plášťa spotrebiča.

- Model .....
- Číslo výrobku .....
- Sériové číslo .....

8.1 Zabudovateľné spotrebiče

- Zabudovateľné spotrebiče sa môžu používať až po zabudovaní do vhodnej skrinky alebo do pracovnej dosky, ktoré vyhovujú platným normám.

8.2 Napájací kábel

- Spotrebič sa dodáva s napájacím káblom.
- Poškodený napájací elektrický kábel spotrebiča musíte dať vymeniť za špeciálny kábel (typ H05BB-F Tmax 90 °C alebo viac). Obráťte sa na miestne autorizované servisné stredisko.

8.3 Montáž

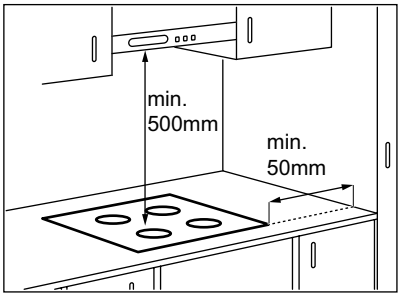

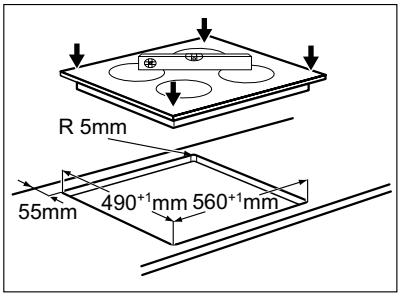

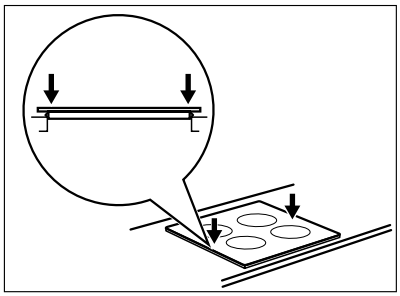

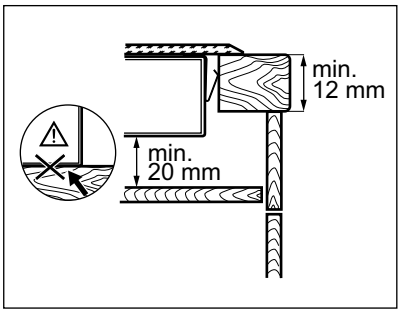

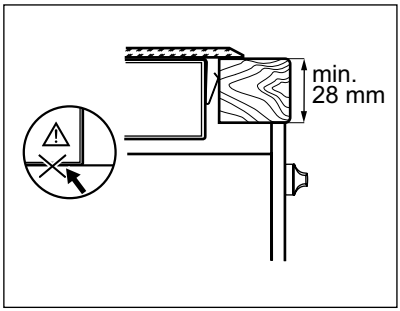

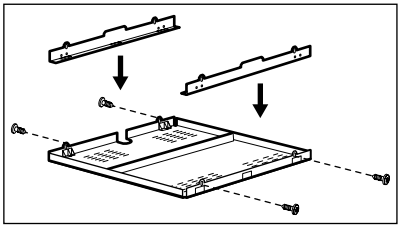

Ak používate ochranný box (doplnkové príslušenstvo[1]), ochranná priehradka priamo pod spotrebičom nie je potrebná.
Ochranný box nemôžete použiť pri inštalácii spotrebiča nad rúru.

[1] Ochranný box nemusí byť v niektorých krajinách dostupný. Obráťte sa na svojho miestneho dodávateľa.

9. TEHNIČNE INFORMACIJE

Modell EHF6343FOK	Prod.Nr. 949 596 004 00
Typ 58 HAD 53 AO	220-240 V 50-60 Hz
	Made in Germany
Ser.Nr.	6.4 kW
ELECTROLUX	

Výkon varných zón

Varná zóna	Nominálny výkon (max. varný stupeň) [W]
Pravá zadná — 120/180 mm	700/1700 W
Pravá predná — 145 mm	1200 W
Ľavá zadná — 145 mm	1200 W
Ľavá predná — 120/175/210 mm	800/1600/2300 W

10. OCHRANA ŽIVOTNÉHO PROSTREDIA

Materiály označené symbolom  odovzdajte na recykláciu. Obal hoďte do príslušných kontajnerov na recykláciu.
Chráňte životné prostredie a zdravie ľudí a recyklujte odpad z elektrických a elektronických spotrebičov. Nelikvidujte spotrebiče označené symbolom  spolu s odpadom z domácnosti.
Výrobok odovzdajte v miestnom recyklačnom zariadení alebo sa obráťte na obecný alebo mestský úrad.

www.electrolux.com/shop



892947769-D-302012

CE