Instructions for use

WASHING MACHINE

GB English,1

TR Türkçe,13

CZ Česky,25

CIS Русский,37

PWE 91273 S

Contents

Installation, 2-3
Unpacking and levelling
Connecting the electricity and water supplies
The first wash cycle
Technical data

Description of the washing machine, 4-5
Control panel
Display

Running a wash cycle, 6

Wash cycles and options, 7
Table of programmes and wash cycles
Wash options

Detergents and laundry, 8
Detergent dispenser drawer
Preparing the laundry
Special wash cycles

Precautions and advice, 9
General safety
Disposal

Care and maintenance, 10
Cutting off the water and electricity supplies
Cleaning the washing machine
Cleaning the detergent dispenser drawer
Caring for the door and drum of your appliance
Cleaning the pump
Checking the water inlet hose

Troubleshooting, 11

Service, 12

Installation

GB

! This instruction manual should be kept in a safe place for future reference. If the washing machine is sold, transferred or moved, make sure that the instruction manual remains with the machine so that the new owner is able to familiarise himself/herself with its operation and features.

! Read these instructions carefully: they contain vital information relating to the safe installation and operation of the appliance.

Unpacking and levelling

Unpacking

1. Remove the washing machine from its packaging.
2. Make sure that the washing machine has not been damaged during the transportation process. If it has been damaged, contact the retailer and do not proceed any further with the installation process.

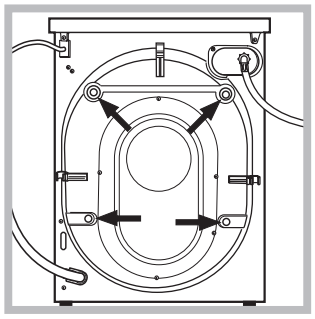

3. Remove the 4 protective screws (used during transportation) and the rubber washer with the corresponding spacer, located on the rear part of the appliance (*see figure*).

4. Close off the holes using the plastic plugs provided.
5. Keep all the parts in a safe place: you will need them again if the washing machine needs to be moved to another location.

! Packaging materials should not be used as toys for children.

Levelling

1. Install the washing machine on a flat sturdy floor, without resting it up against walls, furniture cabinets or anything else.

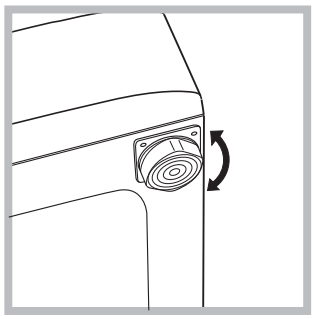

2. If the floor is not perfectly level, compensate for any unevenness by tightening or loosening the adjustable front feet (*see figure*); the angle of inclination, measured in relation to the worktop, must not exceed 2°.

Levelling the machine correctly will provide it with stability, help to avoid vibrations and excessive noise and prevent it from shifting while it is operating. If it is placed on carpet or a rug, adjust the feet in such a way as to allow a sufficient ventilation space underneath the washing machine.

Connecting the electricity and water supplies

Connecting the water inlet hose

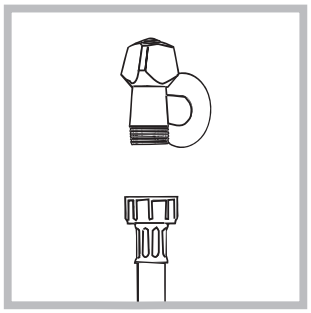

1. Connect the inlet hose by screwing it to a cold water tap using a 3/4 gas threaded connection *(see figure).*
Before performing the connection, allow the water to run freely until it is perfectly clear.

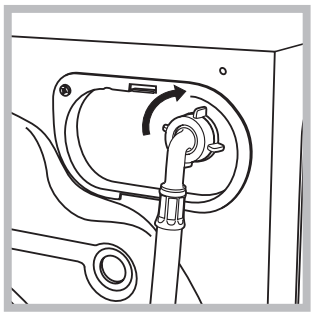

2. Connect the inlet hose to the washing machine by screwing it onto the corresponding water inlet of the appliance, which is situated on the top right-hand side of the rear part of the appliance *(see figure)*.

3. Make sure that the hose is not folded over or bent.

! The water pressure at the tap must fall within the range of values indicated in the Technical data table *(see next page).*

! If the inlet hose is not long enough, contact a specialised shop or an authorised technician.

! Never use second-hand hoses.

! Use the ones supplied with the machine.

Connecting the drain hose

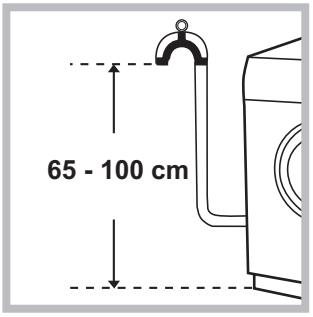

Connect the drain hose, without bending it, to a drain duct or a wall drain situated between 65 and 100 cm from the floor;

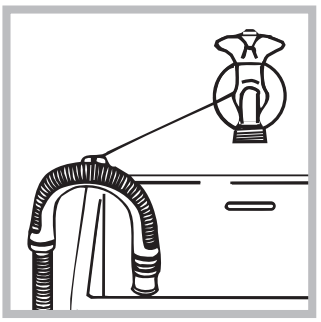

alternatively, placed it over the edge of a basin, sink or tub, fastening the duct supplied to the tap (*see figure*). The free end of the hose should not be underwater.

! We advise against the use of hose extensions; if it is absolutely necessary, the extension must have the same diameter as the original hose and must not exceed 150 cm in length.

Electrical connections

Before plugging the appliance into the electricity socket, make sure that:
- the socket is earthed and complies with all applicable laws;

- the socket is able to withstand the maximum power load of the appliance as indicated in the Technical data table *(see opposite);*

- the power supply voltage falls within the values indicated in the Technical data table (*see opposite*);

- the socket is compatible with the plug of the washing machine. If this is not the case, replace the socket or the plug.

! The washing machine must not be installed outdoors, even in covered areas. It is extremely dangerous to leave the appliance exposed to rain, storms and other weather conditions.

! When the washing machine has been installed, the electricity socket must remain within easy reach.

! Do not use extension cords or multiple sockets.

! The cable should not be bent or compressed.

! The power supply cable must only be replaced by authorised technicians.

Warning! The company shall not be held responsible in the event that these standards are not observed.

The first wash cycle

Once the appliance has been installed, and before you use it for the first time, run a wash cycle with detergent and no laundry, using wash cycle number **3**.

Technical data	
Model	PWE 91273 S
Dimensions	width 59.5 cm height 85 cm depth 60 cm
Capacity	from 1 to 9 kg
Electrical connections	please refer to the technical data plate fixed to the machine
Water connections	maximum pressure 1 MPa (10 bar) minimum pressure 0.05 MPa (0.5 bar) drum capacity 62 litres
Spin speed	up to 1200 rotations per minute
Test wash cycles in accordance with directives 1061/2010 and 1015/2010.	Programme 60°C: Cotton Standard 60°; Programme 40°C: Cotton Standard 40°.
CE	This appliance conforms to the following EC Directives: - 2004/108/EC (Electromagnetic Compatibility) - 2006/95/EC (Low Voltage) - 2002/96/EC

Description of the washing machine

GB

Control panel

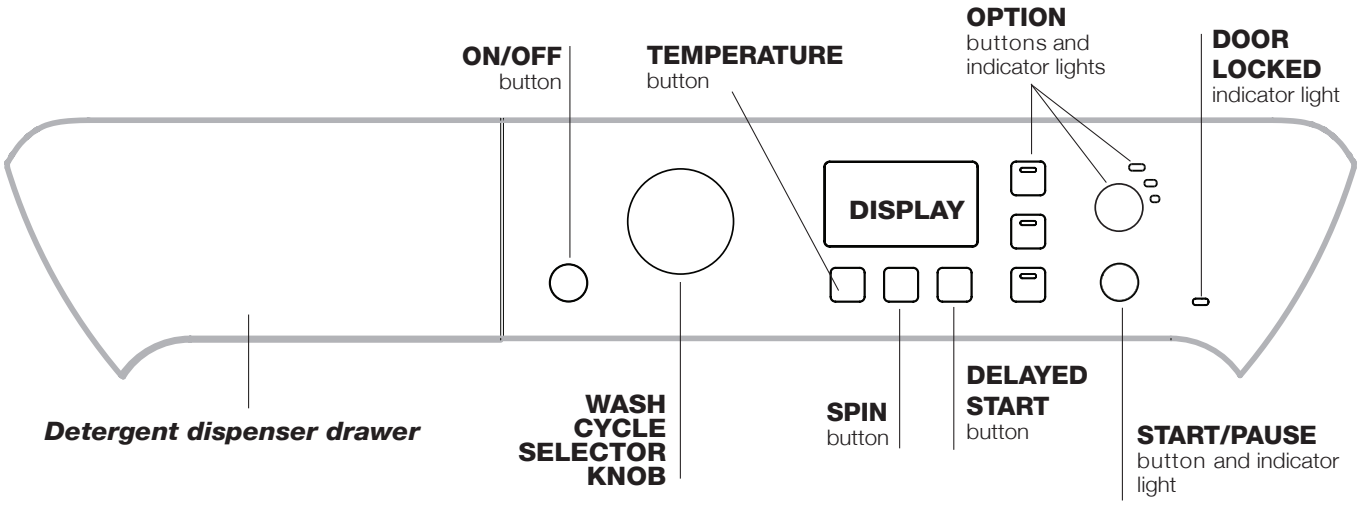

Detergent dispenser drawer: used to dispense detergents and washing additives (*see "Detergents and laundry"*).

ON/OFF ⏻ button: press this briefly to switch the machine on or off. The START/PAUSE indicator light which flashes slowly in a blue colour shows that the machine is switched on. To switch off the washing machine during the wash cycle, press and hold the button for approximately 3 seconds; if the button is pressed briefly or accidentally the machine will not switch off.
If the machine is switched off during a wash cycle, this wash cycle will be cancelled.

WASH CYCLE SELECTOR KNOB: used to set the desired wash cycle (see "*Table of programmes and wash cycles*").

OPTION buttons and indicator lights: press to select the available options. The indicator light corresponding to the selected option will remain lit.

SPIN button: press to reduce or completely exclude the spin cycle; the value appears on the display.

TEMPERATURE °C button: press to reduce or completely exclude the temperature; the value appears on the display.

DELAYED START button: press to set a delayed start for the selected wash cycle; the delay period appears on the display.

START/PAUSE ▷II button and indicator light: when the blue indicator light flashes slowly, press the button to start a wash cycle. Once the cycle has begun the indicator light will remain lit in a fixed manner. To pause the wash cycle, press the button again; the indicator light will flash in an amber colour. If the 🔒 symbol is not illuminated, the door may be opened (wait approximately 3 minutes). To start the wash cycle from the point at which it was interrupted, press the button again.

DOOR LOCKED 🔒 indicator light:
The lit symbol indicates that the door is locked. To prevent any damage, wait until the symbol turns off before opening the door (wait approximately 3 minutes).
To open the door while a cycle is in progress, press the START/PAUSE button; if the DOOR LOCKED 🔒 symbol is switched off the door may be opened.

Standby mode
This washing machine, in compliance with new energy saving regulations, is fitted with an automatic standby system which is enabled after about 30 minutes if no activity is detected. Press the ON-OFF button briefly and wait for the machine to start up again.
Consumption in off-mode: 0,5 W
Consumption in Left-on: 0,5 W

Display

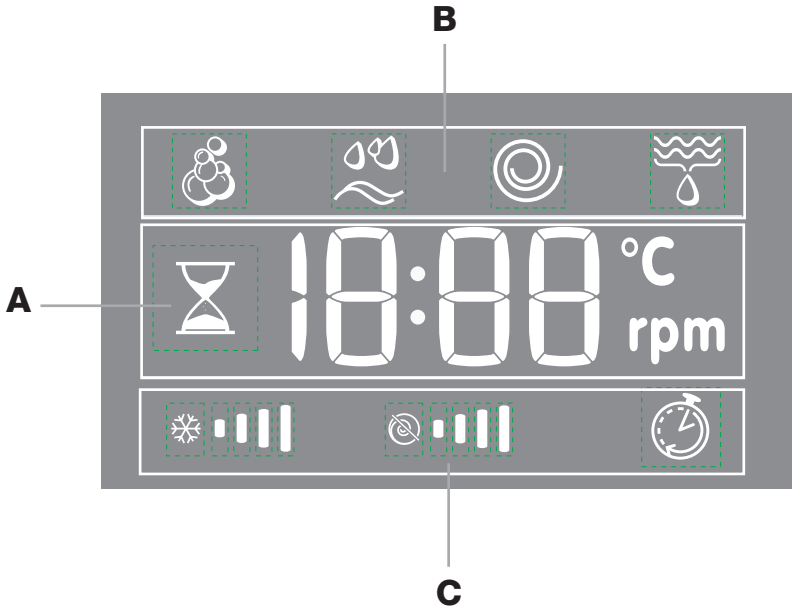

The display is useful when programming the machine and provides a great deal of information.

The duration of the available wash cycles and the remaining time of a running cycle appear in section **A**; if the DELAYED START option has been set, the countdown to the start of the selected wash cycle will appear.
Pressing the corresponding button allows you to view the maximum spin speed and temperature values attained by the machine during the set wash cycle, or the values selected most recently, if these are compatible with the set wash cycle.
The hour-glass flashes while the machine is processing data, depending on the wash cycle and level selected. After a maximum of 10 minutes, the “hour-glass” icon remains lit in a fixed manner and the final amount of time remaining is displayed. The hour-glass icon will then switch off approximately 1 minute after the final amount of time remaining has appeared.

The “wash cycle phases” corresponding to the selected wash cycle and the “wash cycle phase” of the running wash cycle appear in section **B**:

- Main wash
- Rinse
- Spin
- Drain

The icons corresponding to “temperature”, “spin” and “delayed start” (working from the left) are displayed in section **C**.
The “temperature” bars indicate the maximum temperature level which may be selected for the set cycle.
The “spin” bars indicate the maximum spin level which may be selected for the set cycle.
The “delay” symbol, when lit, indicates that the set “delayed start” value has appeared on the display.

Running a wash cycle

GB

1. **SWITCH THE MACHINE ON.** Press the ⏻ button; the START/PAUSE indicator light will flash slowly in a blue colour.

2. **LOAD THE LAUNDRY.** Open the porthole door. Load the laundry, making sure you do not exceed the maximum load value indicated in the table of programmes and wash cycles on the following page.

3. **MEASURE OUT THE DETERGENT.** Pull out the detergent dispenser drawer and pour the detergent into the relevant compartments as described in "*Detergents and laundry*".

4. **CLOSE THE DOOR.**

5. **SELECT THE WASH CYCLE.** Use the WASH CYCLE SELECTOR knob to select the desired wash cycle. A temperature and spin speed is set for each wash cycle; these values may be adjusted. The duration of the cycle will appear on the display.

6. **CUSTOMISE THE WASH CYCLE.** Use the relevant buttons:

   Modify the temperature and/or spin speed. The machine automatically displays the maximum temperature and spin speed values set for the selected cycle, or the most recently-used settings if they are compatible with the selected cycle. The temperature can be decreased by pressing the button, until the cold wash "**OFF**" setting is reached. The spin speed may be progressively reduced by pressing the button, until it is completely excluded (the "**OFF**" setting). If these buttons are pressed again, the maximum values are restored.

   Setting a delayed start.
   To set a delayed start for the selected cycle, press the corresponding button repeatedly until the required delay period has been reached. When this option has been activated, the symbol lights up on the display. To remove the delayed start setting, press the button until the text "**OFF**" appears on the display.

   Modify the cycle settings.
   - Press the button to enable the option; the indicator light corresponding to the button will switch on.
   - Press the button again to disable the option; the indicator light will switch off.

   ! If the selected option is not compatible with the set wash cycle, the indicator light will flash and the option will not be activated.

   ! If the selected option is not compatible with a previously selected one, the indicator light corresponding to the first function selected will flash and only the second option will be activated; the indicator light for the option which has been activated will be illuminated.
   Note: if the option has been selected, none of the incompatible options may be activated.

   ! The options may affect the recommended load value and/or the duration of the cycle.

7. **START THE WASH CYCLE.** Press the START/PAUSE button. The corresponding indicator light will turn blue, remaining lit in a fixed manner, and the door will be locked (the DOOR LOCKED 🔒 symbol will be lit). To change a wash cycle while it is in progress, **pause the washing machine** using the START/PAUSE button (the START/PAUSE indicator light will flash slowly in an amber colour); then select the desired cycle and press the START/PAUSE button again.
   To open the door while a cycle is in progress, press the START/PAUSE button; if the DOOR LOCKED 🔒 symbol is switched off the door may be opened (wait approximately 3 minutes). Press the START/PAUSE button again to restart the wash cycle from the point at which it was interrupted.

8. **THE END OF THE WASH CYCLE.** This will be indicated by the text "**END**" on the display; when the DOOR LOCKED 🔒 symbol switches off the door may be opened (wait approximately 3 minutes). Open the door, unload the laundry and switch off the machine.

! If you wish to cancel a cycle which has already begun, press and hold the ⏻ button. The cycle will be stopped and the machine will switch off.

Load balancing system
Before every spin cycle, to avoid excessive vibrations before every spin and to distribute the load in a uniform manner, the drum rotates continuously at a speed which is slightly greater than the washing rotation speed. If, after several attempts, the load is not balanced correctly, the machine spins at a reduced spin speed. If the load is excessively unbalanced, the washing machine performs the distribution process instead of spinning. To encourage improved load distribution and balance, we recommend small and large garments are mixed in the load.

Wash cycles and options

INDESIT

GB

Table of programmes and wash cycles

Wash cycles	Description of the wash cycle	Max. temp. (°C)	Max. speed (rpm)	Detergents				Max. load (kg)	Residual dampness %	Energy consumption kWh	Total water lt	Cycle duration
				Prewash	Wash	Bleach	Fabric softener					
	Daily Programs											
1	**Cottons with Pre-wash:** extremely soiled whites.	90°	1200	●	●	-	●	9	53	2,86	98	195'
2	**White Cottons:** extremely soiled whites.	90°	1200	-	●	●	●	9	53	2,54	85	180'
60°C	**Standard Cotton 60° (1):** heavily soiled whites and resistant colours.	60°	1200	-	●	●	●	9	53	1,37	76	185'
40°C	**Standard Cotton 40° (2):** heavily soiled whites and delicate colours.	40°	1200	-	●	●	●	9	53	1,09	92	180'
5	**Synthetics:** heavily soiled resistant colours.	60°	800	-	●	●	●	4	46	1,03	60	110'
5	**Synthetics (3):** lightly soiled resistant colours.	40°	800	-	●	●	●	4	46	0,56	60	95'
6	**Jeans**	40°	800	-	●	-	●	4	-	-	-	75'
7	**Shirts**	40°	600	-	●	●	●	2	-	-	-	70'
8	**Mix-Cool 30':** to refresh lightly soiled garments quickly (not suitable for wool, silk and clothes which require washing by hand).	Cold water	800	-	●	-	●	3	71	0,10	36	30'
9	**Standard Cotton 20°**	20°	1200	-	●	●	●	9	-	-	-	175'
	Special											
10	**Wool:** for wool, cashmere, etc.	40°	800	-	●	-	●	2	-	-	-	90'
11	**Silk/Curtains:** for garments in silk and viscose, lingerie.	30°	0	-	●	-	●	2	-	-	-	65'
12	**Duvets**	30°	1000	-	●	-	●	3,5	-			120'
13	**Outwear**	30°	400	-	●	-	-	2,5	-	-	-	60'
14	**Sport Shoes**	30°	600	-	●	-	●	Max.2 paires	-	-	-	60'
	Partials											
	Rinse	-	1200	-	-	●	●	9	-	-	-	36'
	Spin + Drain	-	1200	-	-	-	-	9	-	-	-	16'

The length of cycle shown on the display or in this booklet is an estimation only and is calculated assuming standard working conditions. The actual duration can vary according to factors such as water temperature and pressure, the amount of detergent used, the amount and type of load inserted, load balancing and any wash options selected.

1) Test wash cycle in compliance with directive 1061/2010: set wash cycle 60°C with a temperature of 60°C.
This cycle is designed for cotton loads with a normal soil level and is the most efficient in terms of both electricity and water consumption; it should be used for garments which can be washed at 60°C. The actual washing temperature may differ from the indicated value.
2) Test wash cycle in compliance with directive 1061/2010: set wash cycle 40°C with a temperature of 40°C.
This cycle is designed for cotton loads with a normal soil level and is the most efficient in terms of both electricity and water consumption; it should be used for garments which can be washed at 40°C. The actual washing temperature may differ from the indicated value.

For all Test Institutes:
2) Long wash cycle for cottons: set wash cycle 40°C with a temperature of 40°C.
3) Synthetic program along: set wash cycle 5 with a temperature of 40°C.

Wash options

The "PRIME" technology optimises energy, water and time consumption according to the quantity of garments actually inserted in the machine. Moreover, pressing the button allows for selecting the following options:
- Water: allows for reducing water consumption without having to renounce impeccable results (recommended for heavily soiled garments).
- Energy: automatically selected by "PRIME", this option reduces energy consumption (recommended for normally soiled garments).
- Time: allows for reducing wash cycle duration (recommended for lightly soiled garments).
! This may only be used in conjunction with wash cycles 1, 2, 60°C, 40°C, 5 (all three levels) and 6, 7, 8, 9 (**- Energy** and **- Time** levels).

Extra Rinse

By selecting this option, the efficiency of the rinse is increased and optimal detergent removal is guaranteed. It is particularly useful for sensitive skin.
! It cannot be used in conjunction with wash cycles 8, .

Easy iron

By selecting this function, the wash and spin cycles will be modified in order to reduce the formation of creases. At the end of the cycle the washing machine will perform slow rotations of the drum, while the EASY IRON and START/PAUSE indicator lights will flash (blue and orange respectively). To end the cycle, press the START/PAUSE button or the EASY IRON button. For wash cycles number 11-13, the machine will end the cycle while the laundry is soaking; the EASY IRON and START/PAUSE indicator lights will flash. To drain the water so that the laundry may be removed, press the START/PAUSE button or the EASY IRON button.
! It cannot be used in conjunction with wash cycles 8, 10, 14, , .

Stain removal

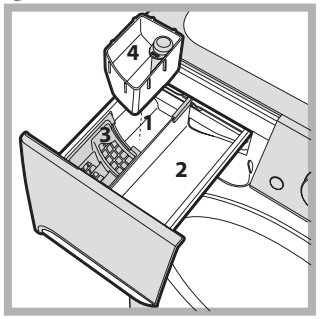

This function is particularly useful for the removal of stubborn stains. Insert extra compartment 4 (supplied with the appliance) into compartment 1. When pouring in the bleach, be careful not to exceed the "max" level marked on the central pivot *(see figure).* To bleach laundry with no other washing action, pour the bleach into extra compartment 4, select the "Rinse" cycle and activate the "Stain removal" option . To bleach during a wash cycle, pour in the detergent and any fabric softener you wish to use, select the desired wash cycle and enable the "Stain removal" option. The use of extra compartment 4 excludes the pre-wash.
! It cannot be used in conjunction with wash cycles 1, 6, 8, 10, 11, 12, 13, 14, .

Detergents and laundry

GB

Detergent dispenser drawer

Successful washing results also depend on the correct dose of detergent: adding too much detergent will not necessarily result in a more efficient wash, and may in fact cause build up on the inside of your appliance and contribute to environmental pollution.

! Do not use hand washing detergents because these create too much foam.

! Use powder detergent for white cotton garments, for pre-washing, and for washing at temperatures over 60°C.

! Follow the instructions given on the detergent packaging.

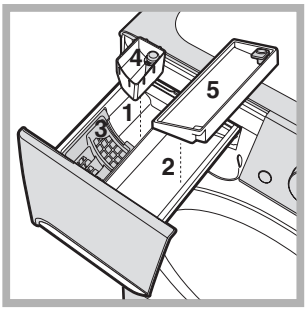

Open the detergent dispenser drawer and pour in the detergent or washing additive, as follows.

Compartment 1: Pre-wash detergent (powder)
Before pouring in the detergent, make sure that extra compartment 4 has been removed.

Compartment 2: Washing detergent (powder or liquid)
Liquid detergent should only be poured in immediately prior to the start of the wash cycle.

Compartment 3: Additives (fabric softeners, etc.)
The fabric softener should not overflow the grid.

Extra compartment 4: Bleach

Extra compartment 5: we recommend this compartment is used for liquid detergent.

Preparing the laundry

- Divide the laundry according to:
  - the type of fabric/the symbol on the label
  - the colours: separate coloured garments from whites.
- Empty all garment pockets and check the buttons.
- Do not exceed the listed values, which refer to the weight of the laundry when dry:
  Durable fabrics: max. 9 kg
  Synthetic fabrics: max. 4 kg
  Delicate fabrics: max. 2 kg
  Wool: max. 2 kg
  Silk: max. 2 kg

How much does your laundry weigh?

1 sheet 400-500 g
1 pillow case 150-200 g
1 tablecloth 400-500 g
1 bathrobe 900-1,200 g
1 towel 150-250 g

Special wash cycles

Jeans: turn the garments inside out before washing and use liquid detergent. Use wash cycle **6**.

Shirts: use special wash cycle **7** to wash shirts in various fabrics and colours. It guarantees maximum care is taken of the garments and minimises the formation of creases.

Mix-Cool 30': this wash cycle was designed to wash lightly soiled garments quickly: it lasts just 30 minutes and therefore saves both energy and time. By selecting wash cycle **8**, it is possible to wash different fabrics (except for wool and silk items) using a cold cycle, up to a maximum load of 3 kg.

Cotton Standard 20° (wash cycle **9**) ideal for heavily soiled cotton loads. The effective performance levels achieved at cold temperatures, which are comparable to washing at 40°, are guaranteed by a mechanical action which operates at varying speed, with repeated and frequent peaks.

Lana: Il ciclo di lavaggio "Lana" di questa lavatrice è stato testato e approvato dalla Woolmark Company per il lavaggio di capi contenenti lana classificati come "lavabili a mano", purché il lavaggio venga eseguito nel rispetto delle istruzioni riportate sull'etichetta dell'indumento e delle indicazioni fornite dal produttore di questa lavatrice. (M1127)

Silk: use special wash cycle **11** to wash all silk garments. We recommend the use of special detergent which has been designed to wash delicate clothes.

Curtains: we recommend you fold the curtains and place them in a pillow case or mesh bag. Use wash cycle **11**.

Duvets: to wash double or single duvets (the weight of which should not exceed 3,5 kg), cushions or clothes padded with goose down such as puffa jackets, use the special wash cycle number **12**. We recommend that duvets are placed in the drum with their edges folded inwards *(see figure)* and that no more than **¾** of the total volume of the drum is used. To achieve the best results, we recommend that a liquid detergent is used and placed inside the detergent dispenser drawer.



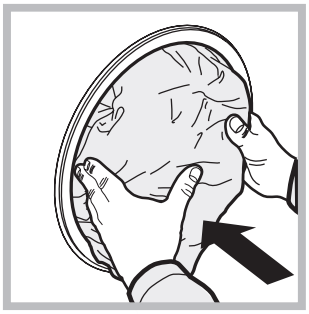

Outwear (wash cycle **13**): is studied for washing water-repellent fabrics and winter jackets (e.g. Gore-Tex, polyester, nylon); for best results, use a liquid detergent and dosage suitable for a half-load; pre-treat necks, cuffs and stains if necessary; do not use softeners or detergents containing softeners. *Stuffed duvets cannot be washed with this programme.*

Sport Shoes (wash cycle **14**): is for washing sports shoes; for best results, do not wash more than 2 pairs simultaneously.

Precautions and tips

INDESIT

GB

! This washing machine was designed and constructed in accordance with international safety regulations. The following information is provided for safety reasons and must therefore be read carefully.

General safety

- This appliance was designed for domestic use only.
- This appliance is not intended for use by persons (including children) with reduced physical, sensory or mental capabilities, or lack of experience and knowledge, unless they have been given supervision or instruction concerning use of the appliance by a person responsible for their safety. Children should be supervised to ensure that they do not play with the appliance.
- Do not touch the machine when barefoot or with wet or damp hands or feet.
- Do not pull on the power supply cable when unplugging the appliance from the electricity socket. Hold the plug and pull.
- Do not open the detergent dispenser drawer while the machine is in operation.
- Do not touch the drained water as it may reach extremely high temperatures.
- Never force the porthole door. This could damage the safety lock mechanism designed to prevent accidental opening.
- If the appliance breaks down, do not under any circumstances access the internal mechanisms in an attempt to repair it yourself.
- Always keep children well away from the appliance while it is operating.
- The door can become quite hot during the wash cycle.
- If the appliance has to be moved, work in a group of two or three people and handle it with the utmost care. Never try to do this alone, because the appliance is very heavy.
- Before loading laundry into the washing machine, make sure the drum is empty.

Disposal

- Disposing of the packaging materials:
  observe local regulations so that the packaging may be re-used.
- The European Directive 2002/96/EC relating to Waste Electrical and Electronic Equipment (WEEE) states that household appliances should not be disposed of using the normal solid urban waste cycle. Exhausted appliances should be collected separately in order to optimise the cost of re-using and recycling the materials inside the machine, while preventing potential damage to the atmosphere and to public health. The crossed-out dustbin is marked on all products to remind the owner of their obligations regarding separated waste collection. For more information relating to the correct disposal of household appliances, owners should contact their local authorities or appliance dealer.

Care and maintenance

GB

Cutting off the water and electricity supplies

- Turn off the water tap after every wash cycle. This will limit wear on the hydraulic system inside the washing machine and help to prevent leaks.
- Unplug the washing machine when cleaning it and during all maintenance work.

Cleaning the washing machine

The outer parts and rubber components of the appliance can be cleaned using a soft cloth soaked in lukewarm soapy water. Do not use solvents or abrasives.

Cleaning the detergent dispenser drawer

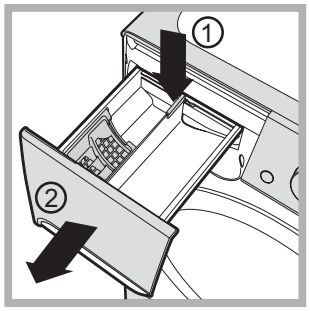

To remove the drawer, press lever (1) and pull the drawer outwards (2) *(see figure).*
Wash it under running water; this procedure should be repeated frequently.

Caring for the door and drum of your appliance

- Always leave the porthole door ajar in order to prevent unpleasant odours from forming.

Cleaning the pump

The washing machine is fitted with a self-cleaning pump which does not require any maintenance. Sometimes, small items (such as coins or buttons) may fall into the protective pre-chamber at the base of the pump.

! Make sure the wash cycle has finished and unplug the appliance.

To access the pre-chamber:

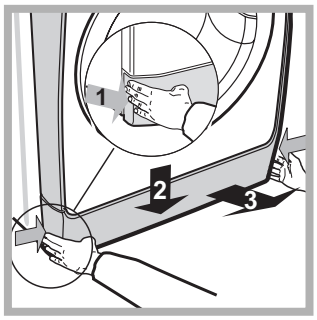

1. Take off the cover panel on the front of the machine by first pressing it in the centre and then pushing downwards on both sides until you can remove it *(see figures).*

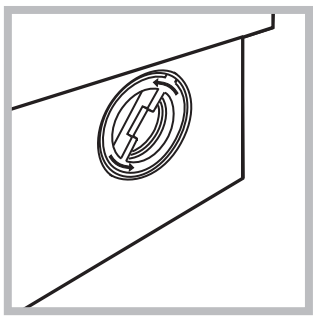

2. Unscrew the lid by rotating it anti-clockwise (*see figure*)*:* a little water may trickle out. This is perfectly normal.

3. Clean the inside thoroughly.
4. Screw the lid back on.
5. Reposition the panel, making sure the hooks are securely in place before you push it onto the appliance.

Checking the water inlet hose

Check the inlet hose at least once a year. If there are any cracks, it should be replaced immediately: during the wash cycles, water pressure is very strong and a cracked hose could easily split open.

! Never use second-hand hoses.

Troubleshooting

INDESIT

GB

Your washing machine could occasionally fail to work. Before contacting the Technical Assistance Service (*see " Service"*), make sure that the problem cannot be solved easily using the following list.

Problem:	Possible causes / Solutions:
The washing machine does not switch on.	• The appliance is not plugged into the socket fully, or not enough to make contact. • There is no power in the house.
The wash cycle does not start.	• The washing machine door is not closed properly. • The ON/OFF button has not been pressed. • The START/PAUSE button has not been pressed. • The water tap has not been opened. • A delayed start has been set.
The washing machine does not fill with water (the text "H2O" flashes on the display).	• The water inlet hose is not connected to the tap. • The hose is bent. • The water tap has not been opened. • There is no water supply in the house. • The pressure is too low. • The START/PAUSE button has not been pressed.
The washing machine continuously takes in and drains water.	• The drain hose is not fitted at a height between 65 and 100 cm from the floor (*see "Installation")*. • The free end of the hose is under water (*see "Installation"*). • The wall drainage system is not fitted with a breather pipe. If the problem persists even after these checks, turn off the water tap, switch the appliance off and contact the Technical Assistance Service. If the dwelling is on one of the upper floors of a building, there may be problems relating to water drainage, causing the washing machine to fill with water and drain continuously. Special anti-draining valves are available in shops and help to prevent this inconvenience.
The washing machine does not drain or spin.	• The wash cycle does not include draining: some cycles require the draining process to be enabled manually. • The EASY IRON option is enabled: To complete the wash cycle, press the START/PAUSE button (*see "Wash cycles and options")*. • The drain hose is bent (*see "Installation"*). • The drainage duct is clogged.
The washing machine vibrates a lot during the spin cycle.	• The drum was not unlocked correctly during installation (*see "Installation")*. • The washing machine is not level (*see "Installation")*. • The washing machine is trapped between cabinets and walls (*see "Installation")*.
The washing machine leaks.	• The water inlet hose is not screwed on properly (*see "Installation"*). • The detergent dispenser drawer is blocked (for cleaning instructions, *see "Care and maintenance")*. • The drain hose is not fixed properly (*see "Installation"*).
The "option" and START/PAUSE indicator lights flash rapidly and an error code appears on the display (e.g.: F-01, F-..).	• Switch off the machine and unplug it, wait for approximately 1 minute and then switch it back on again. If the problem persists, contact the Technical Assistance Service.
There is too much foam.	• The detergent is not suitable for machine washing (it should display the text "for washing machines" or "hand and machine wash", or the like). • Too much detergent was used.

Service

GB

Before contacting the Technical Assistance Service:
- Check whether you can solve the problem alone (see "*Troubleshooting*").
- Restart the wash cycle to check whether the problem has been solved.
- If this is not the case, contact an authorised Technical Assistance Centre.

! Always request the assistance of authorised technicians.

Have the following information to hand:
- the type of problem;
- the appliance model (Mod.);
- the serial number (S/N).

This information can be found on the data plate applied to the rear of the washing machine, and can also be found on the front of the appliance by opening the door.

Kullanma talimatları

ÇAMAŞIR MAKİNESİ

TR

Türkçe

PWE 91273 S

İçindekiler

Montaj, 14-15
Ambalajdan çıkarma ve yerin tesviye
Elektrik ve su baglantılarının yapılması
İlk yıkama
Teknik veriler

Çamaşır makinesinin tanıtımı, 16-17
Kumanda paneli
Ekran

Bir çamaşır çevriminin çalıştırılması, 18

Yıkama çevrim ve seçenekleri, 19
Program ve yıkama çevrimi tablosu
Yıkama seçenekleri

Deterjan ve çamaşır, 20
Deterjan dağıtma çekmecesi
Çamaşırın hazırlanması
Özel yıkama çevrimleri

Önlem ve öneriler, 21
Genel güvenlik
Atma

Bakım ve onarım, 22
Su ve elektrik bağlantılarının kesilmesi
Çamaşır makinesinin temizlenmesi
Deterjan dağıtma çekmecesinin temizlenmesi
Kapak ve hazne bakımı
Pompanın temizlenmesi
Su giriş hortumunun kontrol edilmesi

Sorun giderme, 23

Teknik Servis, 24

INDESIT

Montaj

TR

! Bu montaj kılavuzunu gelecekte referans olarak kullanmak için güvenli bir yerde tutun. Çamasır makinesi satılırsa, baskasına verilir veya tasınırsa, yeni sahibinin kullanmayı ve özelliklerini ögrenebilmesi için kılavuzun makine ile birlikte bulundugundan emin olun.

! Aşağıdaki talimatları dikkatli bir şekilde okuyun: cihazın güvenli şekilde montajı ve kullanılması ile ilgili hayati bilgileri içermektedir.

Ambalajdan çıkarma ve yerin tesviye

Ambalajdan çıkarma

1. Çamasır makinesini ambalajından çıkarın.
2. Çamaşır makinesinin nakliye işlemi sırasında hasar görmediğinden emin olun. Hasar görmüşse, satıcınızla temas kurun ve montaj işlemi ile ilgili herhangi bir faaliyette bulunmayın.

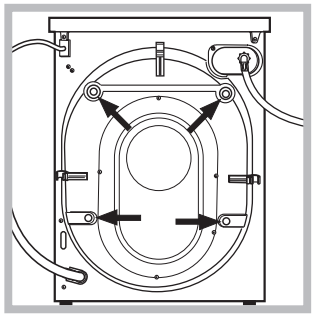

3. Koruyucu 4 vidayı (nakliye sırasında kullanılır) ve cihazın arka kısmına yerleştirilen ilgili ara parça ile birlikte lastik contayı çıkarın *(şekle bakınız)*.

4. Makine ile birlikte verilen plastik tıpaları kullanarak delikleri kapatın.
5. Bütün parçaları güvenli bir yerde saklayın: Çamaşır makinesinin başka bir yere taşınması gerekirse, onlara ihtiyaç duyacaksınız.

! Ambalaj malzemeleri çocuklar için oyuncak olarak kullanılmamalıdır.

Tesviye

1. Çamaşır makinesini duvara, dolaba veya başka bir yere dayamadan düz dayanıklı bir zemine yerleştirin.

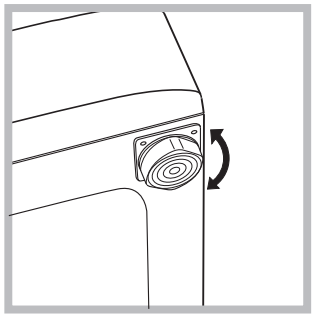

2. Zemin tam olarak düz degilse, ayarlanabilir ön ayakları sıkarak veya gevseterek egimi giderin (sekle bakınız); mutfak tezgahı ile ilgili olarak ölçülen egim açısı 2°'yi asmamalıdır.

Makinenin doğru şekilde dengelenmesi sabitlik sağlayacak, titreşim ve aşırı gürültünün önlenmesine yardımcı olacak ve çalışırken hareket etmesini engelleyecektir. Bir halı veya kilim üzerine yerleştirilirse, ayakları çamaşır makinesinin altında yeterli havalandırma alanı bırakacak şekilde ayarlayın.

Elektrik ve su bağlantılarının yapılması

Su giriş hortumunun bağlanması

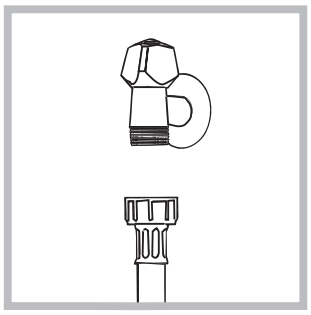

1. Giris hortumunu 3/4 gaz vidalı baglantı kullanarak bir soguk su musluguna baglayın *(sekle bakınız)*. Baglantıyı yapmadan önce, iyice temiz olana kadar suyun akmasına izin verin.

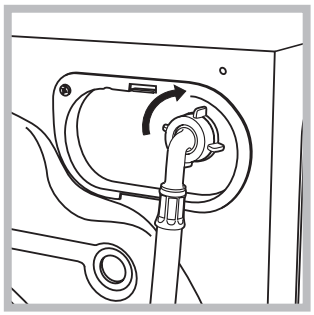

2. Cihazın arka bölümünün sag üst tarafından yer alan soguk su girisine takarak giris hortumunu baglayın *(sekle bakınız)*.

3. Hortumun katlanıp bükülmedigine emin olun.

! Musluktaki su basıncının teknik veri tablosunda gösterilen değer aralığına uygun olması gerekir *(sonraki sayfaya bakınız)*.

! Giris hortumu yeterli uzunlukta degilse, bayinize veya yetkili servise danisin.

! Kesinlikle eski hortum kullanmayın.

! Çamaşır makinesi ile birlikte verilenleri kullanın.

Tahliye hortumunun bağlanması

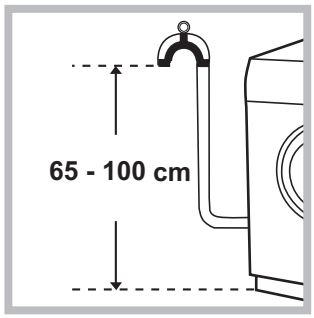

Tahliye hortumunu bükmeden zeminden 65 ila 100 cm yukarıda yer alan pis su borusuna veya duvar tahliyesine bağlayın;

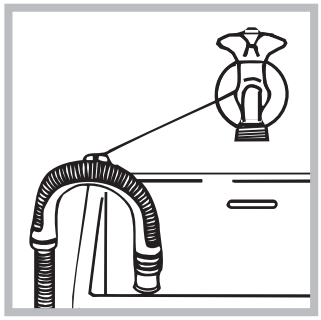

Buna alternatif olarak, makine ile birlikte verilen pis su borusunu musluğa (şekle bakınız) bağlayarak lavabo veya küvetin kenarına yerleştirin. Hortumun serbest kalan ucu suya daldırılmamalıdır.

! Hortum eklerinin kullanımı önermiyoruz; kesinlikle gerekliyse ek hortum orijinal hortum ile aynı çapta olmalı ve uzunluğu 150 cm. aşmamalıdır.

Elektrik bağlantıları

Cihazı elektrik prizine takmadan önce, aşağıdakilerden emin olun:

- Prizin topraklandıgından ve ilgili mevzuata uygun oldugundan;
- Prizin teknik veri tablosunda gösterilmekte olan maksimum cihaz elektrik yüküne dayanıp dayanamayacagından *(teknik veri tablosuna bakiniz);*
- Güç kaynagı voltajının teknik veri tablosunda gösterilen degerlere uygun olup olmadigindan (*teknik veri tablosuna bakiniz*);
- Elektrik prizinin çamaşır makinesinin fişi ile uyumlu olup olmadığından emin olun. Muhafazalı değilse, priz veya fişi değiştirin.

! Çamaşır makinesi kapalı alan olsa bile, evin dışına yerleştirilmemelidir. Cihazın yağmur, fırtına ve diğer hava koşullarına maruz bırakılması son derece tehlikelidir.

! Çamaşır makinesi yerleştirildiğinde, elektrik prizi kolay ulaşılabilir bir durumda olmalıdır.

! Uzatma kablosu veya çoklu priz kullanmayın.

! Kablo bükülmemeli veya sıkıştırılmamalıdır.

! Güç kablosu ve fisi sadece yetkili teknisyenler tarafından degistirilmelidir.

Uyarı! Bu standartlara uyulmaması durumunda sirket sorumlu tutulamaz.

İlk yıkama

Ilk kullanimdan önce programlar tablosundaki **3**. Programi kullanarak çamasir olmadan deterjanla bir yikama yapin.

Teknik bilgiler	
Model	PWE 91273 S
Ölçüler	genişlik 59,5 cm yükseklik 85 cm derinlik 60 cm
Kapasite	1 - 9 kg
Elektrik bağlantıları	makine üstünde takılı olan teknik veriler plakasına bakınız.
Su bağlantıları	max. su basıncı 1 MPa (10 bar) min. su basıncı 0,05 MPa (0,5 bar) tambur kapasitesi 62 litre
Sıkma hızı	maksimum dakikada 1200 devire kadar
1061/2010 ve 1015/2010 sayılı direktiflere göre kontrol programları	program 3; 60°C Standart Pamuklu; program 4; 40°C Standart Pamuklu.
CE	Bu makina aşağıda belirtilen AB normlarına uygundur: - 2004/108/CE (Elektromanyetik Uyum) - 2002/96/CE - 2006/95/CE (Alçak gerilim)

Çamaşır makinesinin tanıtımı

TR

Kumanda paneli

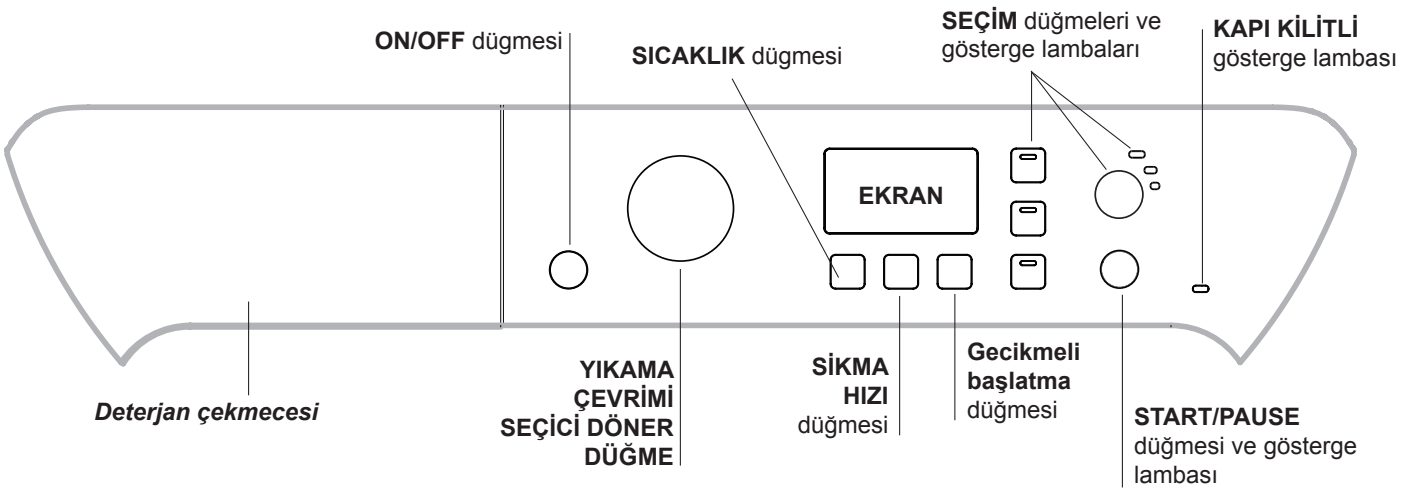

Deterjan çekmecesi: deterjan ve katkı maddelerini dagıtmak için kullanılır *("Deterjan ve çamasır"'a bakınız).*

ON/OFF ⏻ düğmesi: Makineyi açıp, kapamak için bu düğmeye bir süre basın. Mavi renkte yanıp sönen START/PAUSE gösterge lambası makinenin açık olduğunu gösterir. Yıkama çevrimi sırasında, çamaşır makinesini kapatmak için, yaklaşık 3 saniye düğmeyi basılı tutun, düğmeye bir süre veya istemeden basılırsa, makine kapanmayacaktır.
Yıkama çevrimi sırasında makine kapatılırsa, bu yıkama çevrimi iptal edilecektir.

PROGRAM SEÇME DÜGMESI
Istenilen yıkama çevrimini ayarlamak için kullanılır *("Program ve yıkama çevrimi tablosu"'na bakınız).*

SEÇİM düğmeleri ve gösterge lambaları: mevcut seçenekleri seçmek için basın. Seçilen seçenek ile ilgili gösterge ışığı açık kalacaktır.

DEVIR HIZI dügmesi: Devir dügmesi: Sikma hizini düsürmek veya tamamen iptal etmek için basin; deger ekranda görünür.

SICAKLIK °C düğmesi: sıcaklığı düsürmek veya tamamen iptal etmek için basın; değer ekranda görünür.

GECİKMELİ ÇALIŞTIRMA düğmesi: seçilen yıkama çevrimi için bir gecikmeli çalıştırma ayarlamak için basın: gecikme süresi ekranda belirir.

START/PAUSE ▷II düğmesi ve gösterge lambası: mavi gösterge lambası yavaş yavaş yanıp söner, bir yıkama çevrimi başlatmak için düğmeye basın. Çevrim başlar başlamaz, gösterge lambası sürekli yanacaktır. Yıkama çevrimini duraklatmak için, düğmeye tekrar basın, gösterge lambası turuncu renkte yanıp sönecektir 🔒 sembolü yanmazsa, kapak açılmayabilir (yaklaşık 3 dakika bekleyiniz). Yıkama çevrimini yarıda kesildiği noktadan başlatmak için, düğmeye tekrar basın.

KAPI KİLİTLİ 🔒 gösterge lambası:
Yanan sembol kapagın kilitli oldugunu gösterir. Makinenin hasar görmesini önlemek için, kapagı açmadan önce sembol sönene kadar bekleyin (yaklaşık 3 dakika bekleyiniz).
Bir program çalisirken kapagi açmak için, START/PAUSE düğmesine basın, KAPAK KİLİTLİ 🔒 sembolü kapalı ise, kapak açılmayabilir.

Bekleme modu
Yeni enerji tasarrufu düzenlemeleri ile uyumlu bu çamaşır makinesine herhangi bir faaliyet algılanmadığında 30 dakika içinde devreye sokulan otomatik bekleme sistemi yerleştirilmiştir ON/OFF düğmesine bir süre basın ve makinenin tekrar çalışmasını bekleyin.
Off-mode'da tüketim: 0,5 W
Left-on'da tüketim: 0,5 W

Ekran

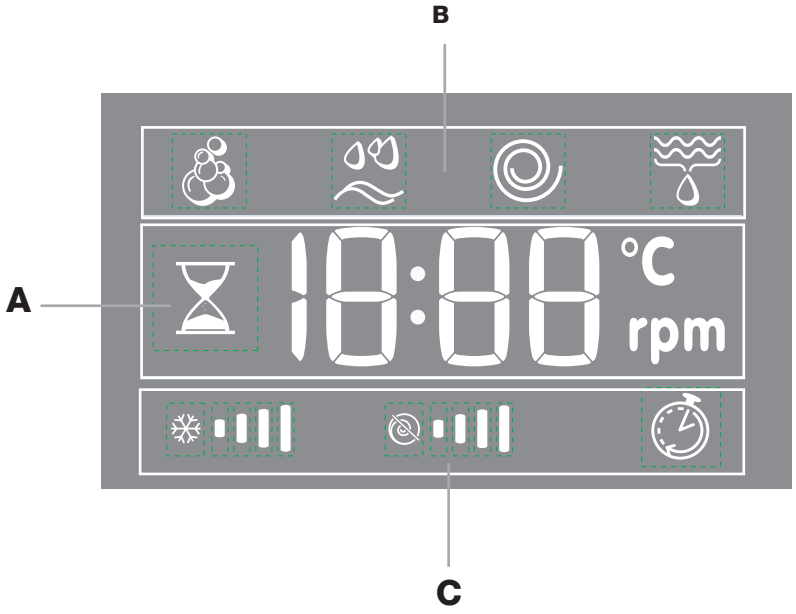

Ekran makineyi programlarken çok yardımcı olur ve faydalı bilgiler sağlar.

Mevcut yıkama çevrimlerinin ve çalışan çevriminin kalan süresi bölüm **A**'da görünür; GECİKMELİ BAŞLATMA seçeneği ayarlanmışsa, seçili programın başlangıcı için geri sayım görünecektir.
Ilgili dügmeye basılması ayarlı yıkama çevrimi sırasında makine tarafından ulasılan maksimum sıkma hızını ve sıcaklık degerlerini veya ayarlı yıkama çevrimi ile uyumlu ise en son seçilen degerleri görüntülemenize izin verir.
Seçilen yıkama çevrimine ve seviyeye bağlı olarak makine verileri işlerken kum saati yanıp söner. En fazla 10 dakika sonra, "kum saati" simgesi sürekli yanık kalır ve kalan toplam süre gösterilir. Kum saati simgesi kalan toplam süre göründükten yaklaşık 1 dakika sonra kapanacaktır.

Seçilen ve çalismakta olan programin asamalari bölüm **B**'de ekrana gelir:
Yıkama
Durulama
Sıkma
Tahliye

"Sıcaklık", "Sıkma" ve "gecikmeli baslatma" (soldan çalısır) ile ilgili simgeler **C** bölümünde ekrana gelir.
"Sıcaklık" barları ayarlı çevrim için seçilebilen maksimum sıcaklık seviyesini gösterir.
"Sıkma" barları ayarlı çevrim için seçilebilen maksimum sıkma hızını gösterir.
"Gecikmeli baslatma" sembolü yandıgında, ayarlı "gecikmeli baslatma"degerinin ekranda gösterildigine isaret eder.

Bir yıkama çevriminin çalıştırılması

TR

1. **MAKİNEYİ AÇIN.** ⏻ düğmesine basın, START/ PAUSE gösterge lambası mavi renkte yavaş yavaş yanıp sönecektir.

2. **ÇAMAŞIRI YERLEŞTİRİN.** Yan kapağı açın. Aşağıdaki sayfada yer alan program ve yıkama çevrimi tablosunda gösterilen maksimum yük değerini aşmamaya dikkat ederek, çamaşırı yerleştirin.

3. **DETERJANI ÖLÇÜP AYIRIN.** Deterjan çekmecesini çekip çıkarın ve deterjanı "Deterjan ve çamasır"'da tanımlandıgı gibi ilgili bölmelere dökün.

4. **KAPAĞI KAPATIN.**

5. **YIKAMA ÇEVRIMINI SEÇIN.** Istenilen yıkama çevrimini seçmek için YIKAMA ÇEVRIMI SEÇICI döner dügmeyi kullanın. Sıcaklık ve s hızı her yıkama çevrimi için ayrı ayrı ayarlıdır, bu degerlerde degisiklik yapılabilir. Çevrim süresi ekranda gösterilecektir.

6. **YIKAMA ÇEVRİMİNİ ÖZELLEŞTİRİN.** İlgili düğmeleri kullanın:

   Sıcaklık ve/veya dönüş hızını değiştirin. Makine, seçilen çevrimle uyumlu ise maksimum sıcaklığı, seçilen çevrim için ayarlı dönüş hızı değerlerini veya en son kullanılan ayarları otomatik olarak görüntüler. Sıcaklık, soğuk Yıkama "OFF" ayarına ulaşana kadar düğmesine basılarak düşürülebilir. Dönüş hızı, tamamen devre dışı bırakılana kadar düğmesine basılarak kademe kademe azaltılabilir "OFF". Bu düğmelere tekrar basılırsa, maksimum değerler sıfırlanır.

   Gecikmeli çalıştırmanın ayarlanması. Seçilen çevrim için gecikmeli başlatmayı ayarlamak amacıyla, gerekli gecikme süresine ulaşana kadar ilgili düğmeye tekrar tekrar basın. Bu seçenek etkinleştirildiğinde, sembolü ekranda yanacaktır. Gecikmeli başlatma ayarını kaldırmak için "OFF" yazısı ekranda görünene kadar düğmeye basın.

   Çevrim ayarlarını değiştirin.
   - Seçimi etkinleştirmek için düğmeye basın, düğmeyle ilgili gösterge lambası yanacaktır.
   - Seçimi devre dışı bırakmak için düğmeye tekrar basın, gösterge lambası kapanacaktır.

   ! Seçilen seçenek ayarlı yıkama çevirimi ile uyumlu degilse, gösterge lambası yanıp sönecek ve seçenek etkinlestirilmeyecektir.

   ! Seçilen seçenek önceki seçilenle uyumlu degilse, seçilen ilk fonksiyonla ilgili gösterge lambası yanıp sönecek ve sadece ikinci seçenek etkinlestirilecektir, etkinlestirilen seçenegin gösterge lambası aydınlatılacaktır.
   Not: seçeneği seçilmişse, uyumlu olmayan seçeneklerden biri etkinleştirilebilir.

   ! Seçenekler önerilen yük değerini ve/veya çevrim süresini etkileyebilir.

7. **YIKAMA ÇEVRİMİNİ BAŞLATIN.** START/PAUSE düğmesine basın. İlgili gösterge lambası sürekli yanık kalacak şekilde maviye dönecek ve kapak kilitlenecektir (KAPAK KİLİTLİ sembolü yanacaktır). Bir yıkama çevrimini yürütüldüğü sırada değiştirmek için, START/PAUSE düğmesini kullanarak çamaşır makinesini duraklatın (START/PAUSE gösterge lambası yavaş yavaş turuncu renkte yanıp sönecektir) ve sonra istediğiniz çevrimi seçin ve START/PAUSE düğmesine tekrar basın.
   Bir çevrim yürütülürken kapağı açmak için, START/ PAUSE düğmesine basın, KAPAK KİLİTLİ sembolü kapalı ise, kapak açılmayabilir (yaklaşık 3 dakika bekleyiniz). Yıkama çevrimini yarıda kesildiği noktadan başlatmak için, START/PAUSE düğmesine tekrar basın.

8. **YIKAMA ÇEVRİMİNİN SONA ERMESİ.** Bu durum "**END**" yazısı ekranda gösterilecektir, KAPAK KİLİTLİ sembolü kapandığında, kapak açılabilir (yaklaşık 3 dakika bekleyiniz). Kapağı açın, çamaşırı boşaltın ve makineyi kapatın.

! Başlamış olan bir yıkama çevrimini iptal etmek istiyorsanız, ⏻ düğmesini basılı tutun. Çevrim durdurulacak ve makine kapanacaktır.

Yük dengeleme sistemi

Her dönüş çevriminden önce aşırı titreşimi önlemek ve yükü tek bir yönde dağıtmak için, tambur yıkama dönüş hızından biraz daha fazla olan bir hızda sürekli döner. Birkaç denemeden sonra, yük doğru şekilde dengelenmezse, makine düşük bir dönüş hızında döner. Yük çok dengesizse, çamaşır makinesi döndürme yerine dağıtma işlemini uygular. Gelişmiş yük dağılımı ve dengeyi desteklemek için, küçük ve büyük giysilerin yük içerisinde karıştırılmasını öneririz.

Yıkama çevrim ve seçenekleri

INDESIT

TR

Program ve yıkama çevrimi tablosu

Yıkama çevrimleri	Yıkama çevrimi açıklaması	Maks. Sıcak (°C)	Maks. Hız (dev/dak.)	Deterjan ve katkı maddeleri				Maks. yük (kg)	Kalan nem %	Enerji tüketimi kWh	Toplam su lt	Çevrim süresi
				Ön yıkama	Ana Yıkama	Çamaşır suyu	Yumuşatıcı					
	Günlük çevrimler											
1	**Ön yıkamalı pamuklular:** aşırı kirli beyazlar.	90°	1200	●	●	-	●	9	53	2,86	98	195'
2	**Beyaz pamuklular:** aşırı kirli beyazlar.	90°	1200	-	●	●	●	9	53	2,54	85	180'
3	**60°C Standart pamuklu (1):** çok kirli beyazlar ve dayanıklı renkliler.	60°	1200	-	●	●	●	9	53	1,37	76	185'
4	**40°C Standart pamuklu (2):** az kirli beyazlar ve hassas renkliler.	40°	1200	-	●	●	●	9	53	1,09	92	180'
5	**Sentetikler:** çok kirlenmiş dayanıklı renkliler.	60°	800	-	●	●	●	4	46	1,03	60	110'
5	**Sentetikler (3):** az kirlenmiş dayanıklı renkliler.	40°	800	-	●	●	●	4	46	0,56	60	95'
6	**Kot pantalon**	40°	800	-	●	-	●	4	-	-	-	75'
7	**Gömlek**	40°	600	-	●	●	●	2	-	-	-	70'
8	**Mix-Cool 30':** az kirlenmiş giysileri hemen temizlemek için (elle yıkamayı gerektiren yün, ipek ve elbiseler için uygun değildir).	Soğuk su	800	-	●	-	●	3	71	0,10	36	30'
9	**20°C Standart pamuklu**	20°	1200	-	●	●	●	9	-	-	-	175'
	Özel çevrimler											
10	**Yün:** yün, kaşmir vs.	40°	800	-	●	-	●	2	-	-	-	90'
11	**İpek/Perde:** ipek ve sentetik giysiler, iç çamaşırları için.	30°	0	-	●	-	●	2	-	-	-	65'
12	**Yorgan:** doldurulmuş giysiler için.	30°	1000	-	●	-	●	3,5	-			120'
13	**Eskitme**	30°	400	-	●	-	-	2,5	-	-	-	60'
14	**Spor Ayakkabıları**	30°	600	-	●	-	●	En fazla 2 çift	-	-	-	60'
	Kısmi çevrimler											
	Durulama	-	1200	-	-	●	●	9	-	-	-	36'
	Sıkma + Su boşaltma	-	1200	-	-	-	-	9	-	-	-	16'

Ekran veya kitapçık üzerinde gösterilen devre süresi, standart şartlara göre hesaplanmış tahmini bir süredir. Geçerli olan süre, girişteki sıcaklık derecesi ve suyun basıncı, ortam sıcaklığı, deterjan miktarı, yük miktarı ve tipi, yükün dengesi, seçilen ilave seçenekler gibi sayısız faktörlere göre değişiklik gösterebilmektedir.

1) 1061/2010 düzenlemesine uygun test yıkama çevrimi: 60°C sıcaklıkta yıkama çevrimi 3'yi seçin.
Bu devre, orta kirlilikteki pamuklu çamaşırları temizlemek için uygundur ve 60°C'de yıkanabilir çamaşırlar üzerinde kullanılacak, kombine enerji ve su tüketimi açısından en etkili devredir. Geçerli olan yıkama sıcaklık derecesi, belirtilen sıcaklık derecesinden farklı olabilir.
2) 1061/2010 düzenlemesine uygun test yıkama çevrimi: 40°C sıcaklıkta yıkama çevrimi 4'yi seçin.
Bu devre, orta kirlilikteki pamuklu çamaşırları temizlemek için uygundur ve 40°C'de yıkanabilir çamaşırlar üzerinde kullanılacak, kombine enerji ve su tüketimi açısından en etkili devredir. Geçerli olan yıkama sıcaklık derecesi, belirtilen sıcaklık derecesinden farklı olabilir.

Bütün Test merkezleri için:
2) Pamuklular için uzun yıkama çevrimi: 40°C sıcaklıkta yıkama çevrimi 4'ü seçin.
3) Sentetikler için uzun yıkama çevrimi: 40°C sıcaklıkta yıkama çevrimi 5'ü seçin.

Yıkama seçenekleri

"PRIME" teknolojisi, enerji, su ve zaman tüketimini makinenin içine konulan çamaşırlara uygun olarak en iyi şekilde kullanır. Ayrıca tuşuna basınca, aşağıdaki opsiyonlar seçilebilir:
- Water (Su): mükemmel sonuçlardan vazgeçmeden su tüketimini azaltmamıza olanak tanır (çok kirli çamaşırlar için tavsiye edilir).
- Enegy (Enerji): "PRIME" tarafından otomatik olarak ayarlanan bu opsiyon, enerji tüketimini azaltır (normal kirlilikteki çamaşırlar için tavsiye edilir).
- Time (Zaman): yıkama süresini kısaltmamıza olanak tanır(az kirli çamaşırlar için tavsiye edilir).
! Bu sadece 1, 2, 3, 4, 5 (üç seviyenin her biriyle) ve 6, 7, 8, 9 (**- Enegy** ve **- Time** seviyeleri) ile birlikte kullanılabilir.

İlave Durulama

Bu seçenek seçilerek, durulamanın verimliliği arttırılır ve deterjanın iyice çıkarılması sağlanır. Özellikle hassas ciltler için faydalıdır.
! Yıkama çevrimleri 8, ile birlikte kullanılamaz.

Kolay ütü

Bu fonksiyonun seçilmesi, yıkama ve dönüş çevrimlerinde iz oluşumunun azaltılması için değişiklik yapacaktır. Çevrimin sonunda, KOLAY ÜTÜ ve START/PAUSE gösterge lambaları yanıp sönerken (sırasıyla mavi ve turuncu), çamaşır makinesi tamburu yavaş bir şekilde döndürecektir. Çevrimi sona erdirmek için, START/PAUSE düğmesine veya KOLAY ÜTÜ düğmesine basın.

Yıkama çevrimi numara 11-13 için, makine çamaşır ıslatılırken çevrimi sona erdirecek ve KOLAY ÜTÜ ve START/PAUSE gösterge lambaları yanıp sönecektir. Çamaşır çıkarılmadan önce suyu tahliye etmek için, START/PAUSE düğmesine veya KOLAY ÜTÜ düğmesine basın.
! Yıkama çevrimleri 8, 10, 14, , ile birlikte kullanılamaz.

Leke çıkarma

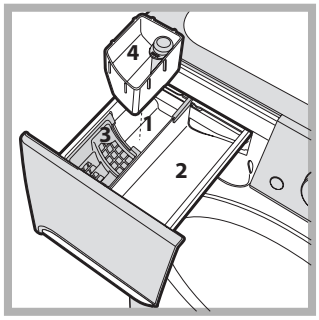

Bu fonksiyon özellikle inatçı lekelerin çıkarılması için kullanışlıdır. İlave bölme 4 (cihazla birlikte verilen) bölmeye yerleştirin 1. Çamaşır suyunu bölmeye dökerken, ortadaki milde işaretli "max"(maksimum) seviyesini aşmamaya dikkat edin *(şekile bakınız)*. Başka bir yıkama işlemi olmadan çamaşırı ağartmak için, çamaşır suyunu ilave bölme 4'e dökün, "Durulama" çevrimi 'i seçin ve "Leke çıkarma" seçeneği 'i devreye sokun. Bir yıkama çevrimi sırasında çamaşırı ağartmak için, deterjanı ve kullanmak istediğiniz yumuşatıcıyı dökün, istediğiniz yıkama çevrimini seçin ve "Leke çıkarma" seçeneğini devreye sokun. İlave bölme 4'ün kullanımı ön yıkama işlevini önler.
! Yıkama çevrimleri 1, 6, 8, 10, 11, 12, 13, 14, ile birlikte kullanılamaz.

Deterjan ve çamaşır

TR

Deterjan çekmecesi

Başarılı yıkama sonuçları aynı zamanda doğru miktarda deterjan kullanımına bağlıdır: çok fazla deterjan ilave edilmesi daha iyi bir yıkama ile sonuçlanmadığı gibi, cihazın içerisinde birikir ve çevre kirliliğine katkıda bulunur.

! Elde yıkama deterjanları kullanmayınız, çünkü aşırı köpük yaparlar.

! Beyaz pamuklu çamaşırlar, ön yıkama ve 60°C'den yüksek sıcaklık derecesi ile yıkamalar için toz deterjan kullanınız.

! Deterjan ambalajı üzerinde aktarılan bilgileri takip ediniz.

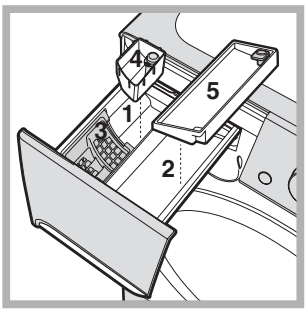

Deterjan çekmecesini açın ve deterjan veya katkı maddelerini aşağıdaki şekilde dökün.

Bölüm 1: Ön yıkama deterjanı (toz)
Deterjanı dökmeden önce, ilave bölme 4'ün çıkarıldığından emin olun.

Bölüm 2: Yıkama deterjanı (toz veya sıvı)
Sıvı deterjan sadece yıkama çevrimine başlamadan hemen önce dökülmelidir.

Bölüm 3: Katkı maddeleri (yumuşatıcı vs.)
Yumuşatıcı ızgaranın dışına taşmamalıdır.

ilave bölme 4: Çamaşır suyu

ilave bölme 5: Yıkamanın kalitesini arttırmak için sadece sıvı deterjan bölmesini kullanın.

Çamaşırın hazırlanması

- Çamaşırı aşağıdakilere göre ayırın:
  - etiketteki kumaş türü/sembole
  - renge: renkli giysileri beyazlardan ayırın.
- Bütün cepleri boşaltın ve düğmeleri kontrol edin.
- Kuruturken çamaşırın ağırlığına göre listelenen değerleri aşmayın:
  Dayanıklı kumaslar: maks. 9 kg
  Sentetik kumaslar: maks. 4 kg
  Hassas kumaslar: maks. 2 kg
  Yün: maks. 2 kg
  Ipek: maks. 2 kg

Çamaşırınız ağırlığı ne kadardır ?

1 çarşaf 400-500 gr
1 yastık kılıfı 150-200 gr
1 masa örtüsü 400-500 gr
1 bornoz 900-1.200 gr
1 havlu 150-250 gr

Özel yıkama çevrimleri

Kot pantalon: yıkamadan önce giysilerin içini dışa doğru çevirin ve sıvı deterjan kullanın. Yıkama çevrimi **6**'i kullanın.

Gömlek:değişik kumaş ve renklerdeki gömlekler için özel çamaşır çevrimi **7**'u kullanın. Bu giysilere maksimum özen gösterilmesini sağlar ve iz oluşumunu en aza indirir.

Mix-Cool 30': bu yıkama çevrimi az kirlenmiş giysileri hızlı bir şekilde yıkamak için tasarlanmıştır: 30 dakika içinde sona erer ve böylece hem enerji hem de zaman tasarrufu sağlar. Yıkama çevrimi **8**'i seçerken, maksimum 3 kg.'lık yüke kadar, soğuk bir çevrim yaparak farklı kumaşların (yünlü ve ipekli eşyalar hariç) yıkanması mümkündür.

20°C Standart pamuklu (program **9**)**:** kirli pamuklu çamaşırlar için idealdir. 40°'de bir yıkama ile mukayese edilebilen, soğuk suda da etkili olan performanslar, yinelenen ve karşılaştırılan en yüksek hız varyasyonu ile çalışan mekanik bir hareket ile sağlanır.

Yün: Bu çamaşır makinesinin "Yünlüler" yıkama devresi, yıkama işlemi giysilerin etiketi üzerinde aktarılan talimatlara ve elektrikli ev aletinin üretici firması tarafından verilen talimatlara riayet ederek gerçekleştirildiği sürece, "elde yıkanabilir" olarak sınıflandırılan yünlü çamaşırların yıkanması için Woolmark Company tarafından test edilmiş ve onaylanmıştır. (M1127)

İpek: bütün ipek giysileri yıkamak için özel yıkama çevrimi **11**'yi kullanın. Hassas elbiseleri yıkamak için tasarlanan özel deterjanın kullanılmasını tavsiye ederiz.

Perdeler: perdeleri katlamanızı ve bir yastık kılıfının veya çamaşır filesinin içine yerleştirmenizi öneririz. Yıkama çevrimi **11**'i kullanın.

Yorgan: Çift katlı veya tekli yorganları (ağırlığı 3,5 kg'ı aşmayan), yastıkları, puf mont gibi içerisine kaz tüyü yerleştirilmiş giysileri yıkamak için, özel yıkama çevrimi **12**'ı kullanın. Yorganları kenarlarını içeri doğru katlayarak tambura yerleştirmenizi *(şekile bakınız)* ve tamburun toplam hacminin ¾'ünden fazlasını kullanmamanızı tavsiye ederiz. En iyi sonucu almak için, sıvı deterjan kullanmanızı ve deterjan çekmecesine yerlestirmenizi tavsiye ederiz.



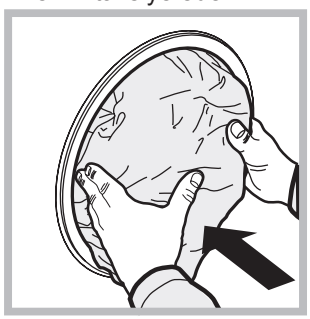

Eskitme: (program **13**) su geçirmez kumaşlar ve kış ceketleri için (örn. Gore-Tex, polyester, naylon) yıkama için kullanılır; en iyi sonuçlar için, sıvı deterjan ve yarım yük doz kullanınız; gömlek yakalarını, manşetlerini ve lekeleri ön işlemden geçiriniz; yumuşatıcı veya yumuşatıcı içeren deterjan kullanmayınız. Doldurulmuş yorganlar bu programla yıkanamaz.

Spor Ayakkabıları: (program **14**) spor ayakkabılarını yıkamak için kullanılır; en iyi sonuçlar için, aynı anda 2 çiftten fazla yıkamayınız.

Önlemler ve püf noktaları

INDESIT

TR

! Çamaşır makinesi uluslararası güvenlik düzenlemelerine uygun olacak şekilde tasarlanmış ve imal edilmiştir. Aşağıdaki bilgiler güvenlik amacıyla verilmiştir ve bu nedenle dikkatli bir şekilde okunması gerekmektedir.

Genel güvenlik

- Bu cihaz sadece ev kullanımı için tasarlanmıştır.
- Çamaşır makinesi bu kılavuzda verilen talimatlara uygun olarak sadece yetişkinler tarafından kullanılmalıdır.
- Kullanım güvenliklerinden sorumlu bir kişinin komutları ve denetimi altında gerçekleşmediği sürece, cihaz, fiziksel kapasitesi yetersiz (çocuklar dahil), işitsel veya zihinsel olarak yeterli olamayan kişiler ile yetersiz bilgi ve deneyime sahip olan kişiler tarafından kullanılmamalıdır. Cihazla oynamamalarını garanti etmek için çocukların kontrol altında olmaları gerekmektedir.
- Makineye yalınayak veya el ya da ayaklar ıslakken dokunmayın.
- Cihazı elektrik prizinden çekerken güç kablosundan çekmeyin. Fişi tutup, çekin.
- Makine kullanımdayken deterjan dağıtma çekmecesini açmayın.
- Yüksek sıcaklığa ulaşabileceği için boşaltılan suya dokunmayın.
- Yan kapağı asla zorlamayın. Bu kazayla açılmasını önlemek için tasarlanan güvenlik kilidi mekanizmasına hasar verebilir.
- Cihaz arızalanırsa, ne olursa olsun kendi kendinize tamir etmeyi denemek için iç mekanizmaya dokunmayın.
- Çocukları daima çalışır durumdayken cihazdan uzak tutun.
- Kapak yikama sirasinda çok sicak olabilir.
- Cihazın taşınması gerekirse, iki veya üç kişilik bir grupla çalışın ve azami dikkati göstererek taşıyın. Cihaz çok ağır olduğundan dolayı, kesinlikle bunu tek başınıza yapmayı denemeyin.
- Çamaşırı, çamaşır makinesinin içine yerleştirirken, tamburun boş olduğundan emin olun.

Atma

- Ambalaj malzemelerinin atılması:
  ambalaj malzemelerinin tekrar kullanılabilmesi için yerel düzenlemelere uyun.
- Atık Elektrikli ve Elektronik Cihazlarla ilgili Avrupa Birliği Yönergesi 2002/96/EC evde kullanılan cihazların normal katı kentsel atık dönüşümünü kullananlarla birlikte atılmaması gerektiğini ifade etmektedir. Hurda cihazlar, atmosfere ve halk sağlığına yönelik potansiyel tehlikeyi önlemenin yanı sıra makine içerisindeki malzemelerin tekrar kullanım ve geri dönüşüm maliyetini en uygun hale getirmek için ayrı ayrı toplanmalıdır.

Ayrılmış atık toplama ile ilgili yükümlülüklerini cihaz sahiplerine hatırlatmak için tüm ürünler çarpı konulmuş çöp kutusu ile işaretlenmiştir. Eve ait cihazların doğru şekilde atılması ile ilgili daha fazla bilgi almak için, cihaz sahipleri yerel makamlarla ve cihaz satıcıları ile temas kurmalıdır.

Bakım ve onarım

TR

Su ve elektrik bağlantılarının kesilmesi

- Her yıkama çevriminden sonra musluğu kapatın. Bu çamaşır makinesi içerisindeki hidrolik sistemin aşınmasını sınırlayacak ve sızıntıların önlenmesine yardımcı olacaktır.
- Temizlik ve tüm bakım işleri sırasında çamaşır makinesini fişten çekin.

Çamaşır makinesinin temizlenmesi

Cihazın dış parçaları ve kauçuk parçaları soğuk sabunlu suya batırılmış yumuşak bir bez kullanılarak temizlenebilir. Çözücü veya aşındırıcı kullanmayın.

Deterjan dağıtma çekmecesinin temizlenmesi

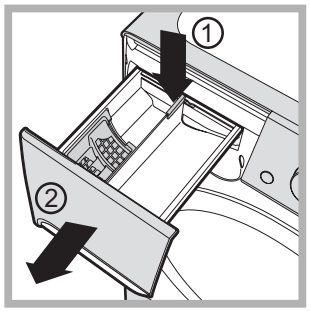

Çekmeceyi çıkarmak için, kola (1) basın ve çekmeceyi (2) dışarı doğru çekin *(şekile bakınız).*
Musluk suyunun altında yıkayın, bu işlem sık sık tekrarlanmalıdır.

Kapak ve hazne bakımı

- Kötü kokuların oluşmasını engellemek için kapağı daima aralık bırakınız.

Pompanın temizlenmesi

Çamaşır makinesine, bakım gerektirmeyen kendini temizleyen bir pompa takılmıştır. Bazen, küçük cisimler (madeni para veya düğme gibi) pompanın alt bölümündeki koruyucu ön hazneye düşebilir.

! Yıkama çevriminin bittiğinden ve cihazın fişten çekili olduğundan emin olun.

Ön hazneye erişmek için:

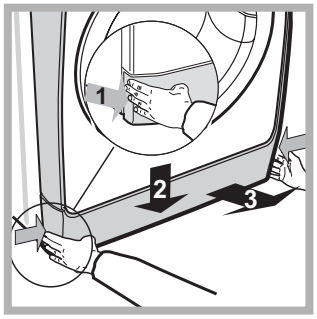

1. Çıkarana kadar ilk önce ortaya doğru bastırarak ve her iki yanından iterek makinenin önündeki kapak panelini çıkarın *(şekile bakınız);*

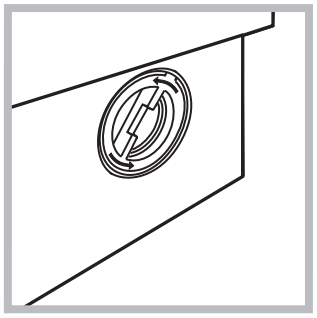

2. Saat yönünün tersi istikametinde döndürerek kapagı çıkarın (sekle bakınız): bir miktar su damlayabilir. Bu son derece normaldir.

3. İçerisini iyice temizleyin.
4. Kapağı geri takın.
5. Cihazın üstüne itmeden önce kancaların güvenli bir sekilde yerine takıldıgından emin olarak, paneli yerine yerlestirin.

Su giriş hortumunun kontrol edilmesi

Giriş hortumunu yılda bir kez kontrol edin. Herhangi bir çatlak varsa, hemen değiştirilmesi gerekmektedir: yıkama çevrimi sırasında su basıncı çok güçlüdür, çatlak bir hortum kolayca yarılabilir.

! Kesinlikle eski hortum kullanmayın.

Sorun giderme

INDESIT

TR

Çamasır makineniz bazen çalısmayabilir. Teknik Destek Servis ile temas kurmadan önce *(“Teknik Destek Servis”’ine bakınız),* asagıdaki listeyi kullanarak sorunun kolayca çözülüp çözülemeyeceginden emin olunuz.

Sorun:	Olası nedenleri / Çözümler:
Çamaşır makinesi çalışmıyor.	• Cihazın fişi prize düzgün bir şekilde takılmamıştır veya yeterli temas yoktur. • Evde elektrik yoktur.
Yıkama çevrimi başlamadı.	• Çamaşır makinesi kapağı düzgün şekilde kapatılmamıştır. • ON/OFF düğmesine basılmamıştır. • START/PAUSE düğmesine basılmamıştır. • Su musluğu açık değildir. • Gecikmeli bir çalıştırma ayarlanmıştır.
Çamasır makinesi su almıyor (“H2O” yazısı ekranda yanıp sönüyor).	• Su giriş hortumu musluğa bağlanmamıştır. • Hortum bükülmüştür. • Su musluğu açık değildir. • Evde su yoktur. • Basınç çok düşüktür. • START/PAUSE düğmesine basılmamıştır.
Çamaşır makinesi sürekli su alıp, tahliye ediyor.	• Tahliye hortumu yerden 65 ila 100 cm arasındaki bir yüksekliğe yerleştirilmemiştir (“Montaj”’a bakınız). • Hortumun boşta kalan ucu suyun altındadır (“Montaj”’a bakınız). • Duvar tahliye sistemine havalandırma borusu takılmamıştır. Bu kontrollerden sonra da hala sorun devam ederse, su musluğunu kapatın, cihazı kapatın ve Teknik Destek Servisi ile temasa geçin. Ev binanın üst katlarından birindeyse, çamaşır makinesinin sürekli su alıp tahliye etmesine neden olan su drenajı ile ilgili bir sorun vardır. Bu güçlüğün giderilmesine yardımcı olacak özel tahliye önleyici valfler mağazalarda satılmaktadır.
Çamaşır makinesi tahliye veya dönüş yapmıyor.	• Yıkama çevrimi tahliyeyi içermemektedir: bazı çevrimler tahliye işleminin manüel olarak etkinleştirilmesini gerektirir. • KOLAY ÜTÜ seçeneği devre dışı bırakılır: yıkama çevrimini tamamlamak için, START/PAUSE düğmesine basın (*“Yıkama çevrimi ve seçenekleri”).* • Tahliye hortumu bükülmüştür *(“Montaj”’a bakınız).* • Pis su borusu tıkanmıştır.
Sýkma sırasında çamaşır makinesi çok titriyor.	• Tamburun kilidi montaj sırasında doğru şekilde açılmamıştır *(“Montaj”’a bakınız).* • Makine dengeli değildir *(“Montaj”’a bakınız).* • Çamaşır makinesi dolap ve duvar arasında sıkışmıştır *(“Montaj”’a bakınız).*
Çamaşır makinesi su sızdırıyor.	• Su giris hortumu düzgün sekilde takılmamıstır *(“Montaj”’a bakınız).* • Deterjan dağıtma çekmecesi tıkalıdır *(temizlik talimatları için, “Bakım ve onarım”’a bakınız).* • Tahliye hortumu bükülmüştür *(“Montaj”’a bakınız).*
“Seçenek” ve START/PAUSE gösterge lambaları hızlı hızlı yanıp söner ve hata kodu ekranda belirir (örnegin : F-01, F-..).	• Makineyi kapatıp, fişini çekin, yaklaşık 1 dakika bekleyin ve daha sonra tekrar açın. Sorun devam ederse, Teknik Destek Servis’i ile temas kurun.
Çok fazla köpük var.	• Deterjan çamaşır makinesi için uygun değildir (“çamaşır makineleri için” veya “elde ve makinede yıkama” ya da benzeri bir yazının ekrana gelmesi gerekir). • Çok fazla deterjan kullanılmıştır.

Teknik Servis

TR

Teknik Servis ile temas kurmadan önce:
- Sorunu tek başınıza çözüp çözemeyeceğinizi kontrol edin *(“Sorun Giderme”’ye bakınız);*
- Sorunun çözülüp çözülmediğini kontrol etmek için yıkama çevrimini yeniden başlatın;
- Bu durum söz konusu değilse, yetkili bir Teknik Destek Merkezi ile temasa geçin.

! Her zaman yetkili teknisyen yardımı talep edin.

Aşağıdaki bilgileri hazır durumda bulundurun:
- Sorunun türü;
- cihaz modeli (Mod.);
- seri numarası (S/N).

Bu bilgiler çamaşır makinesinin arkasına yapıştırılan künye levhasından veya kapağı açarak cihazın önünde de bulunabilir.

Cihazın ömrü 10 yıldır.

Tüm Türkiye’de; Yetkili Teknik Servis, Orijinal Yedek Parça, Bakım Ürünlerimiz ve Garanti ile ilgili bilgi için:
☎ **0 212 444 50 10**r.

Návod k použití

PRAČKA

CZ

Česky

PWE 91273 S

Obsah

Instalace, 26-27
Rozbalení a vyrovnání do vodorovné polohy
Připojení k elektrické a k vodovodní síti
První prací cyklus
Technické údaje

Popis pračky, 28-29
Ovládací panel
Displej

Jak provést prací cyklus, 30

Programy a volitelné funkce, 31
Tabulka programů
Volitelné funkce praní

Prací prostředky a prádlo, 32
Dávkovač pracích prostředků
Příprava prádla
Speciální programy

Opatření a rady, 33
Základní bezpečnostní pokyny
Likvidace

Údržba a péče, 34
Uzavření přívodu vody a vypnutí elektrického napájení
Čištění pračky
Čištění dávkovače pracích prostředků
Péče o dvířka a buben
Čištění čerpadla
Kontrola přítokové hadice na vodu

Poruchy a způsob jejich odstranění, 35

Servisní služba, 36

Instalace

CZ

! Je důležité uschovat tento návod tak, abyste jej mohli kdykoli konzultovat. V případě prodeje, darování nebo přestěhování pračky se ujistěte, že zůstane uložen v blízkosti pračky, aby mohl posloužit novému majiteli při seznámení s její činností a s příslušnými upozorněními.

! Pozorně si přečtěte uvedené pokyny: Obsahují důležité informace týkající se instalace, použití a bezpečnosti při práci.

Rozbalení a vyrovnání do vodorovné polohy

Rozbalení

1. Rozbalte pračku.
2. Zkontrolujte, zda během přepravy nedošlo k jejímu poškození. V případě, že je poškozena, ji nezapojujte a obraťte se na prodejce.

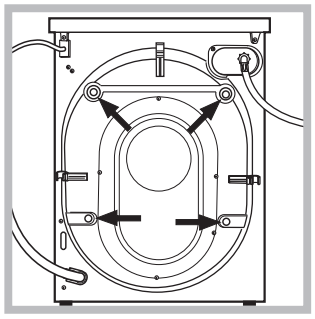

3. Odstraňte 4 šrouby chránící před poškozením během přepravy a gumovou podložku s příslušnou rozpěrkou, které se nacházejí v zadní části (*viz obrázek*).

4. Uzavřete otvory po šroubech plastovými krytkami z příslušenství.

5. Uschovejte všechny díly: v případě opětovné přepravy pračky je bude třeba namontovat zpět.

! Obaly nejsou hračky pro děti!

Vyrovnání do vodorovné polohy

1. Pračku je třeba umístit na rovnou a pevnou podlahu, aniž by se opírala o stěnu, nábytek či něco jiného.

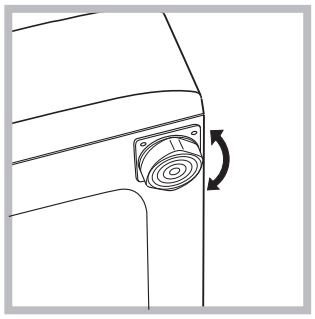

2. V případě, že podlaha není dokonale vodorovná, mohou být případné rozdíly vykompenzovány šroubováním předních nožek *(viz obrázek);* Úhel sklonu, naměřený na pracovní ploše, nesmí přesáhnout 2°.

Dokonalé vyrovnání do vodorovné polohy zabezpečí stabilitu zařízení a zamezí vzniku vibrací a hluku během činnosti. V případě instalace na podlahovou krytinu nebo na koberec nastavte nožky tak, aby pod pračkou zůstal dostatečný volný prostor pro ventilaci.

Připojení k elektrické a k vodovodní síti

Připojení přítokové hadice vody

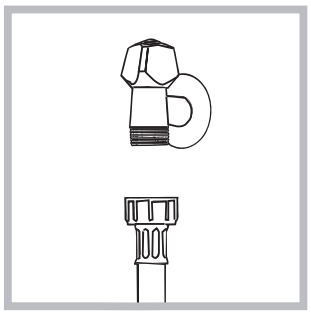

1. Připojte přívodní hadici jejím zašroubováním ke kohoutku studené vody s hrdlem se závitem 3/4” *(viz obrázek)*.
Před připojením hadice nechte vodu odtékat, dokud nebude čirá.

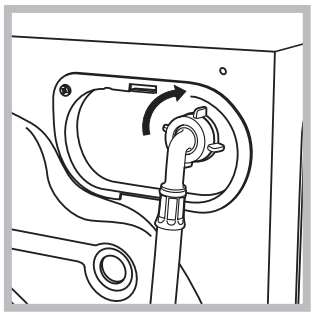

2. Připojte přítokovou hadici k pračce prostřednictvím příslušné přípojky na vodu, umístěné vpravo nahoře *(viz obrázek)*.

3. Dbejte na to, aby hadice nebyla příliš ohnutá ani stlačená.

! Tlak v rozvodu vody se musí pohybovat v rozmezí hodnot uvedených v tabulce s technickými údaji *(viz vedlejší strana)*.

! V případě, že délka přítokové hadice nebude dostatečná, se obraťte na specializovanou prodejnu nebo na autorizovaný technický personál.

! Nikdy nepoužívejte již použité hadice.

! Používejte hadice z příslušenství zařízení.

Připojení vypouštěcí hadice

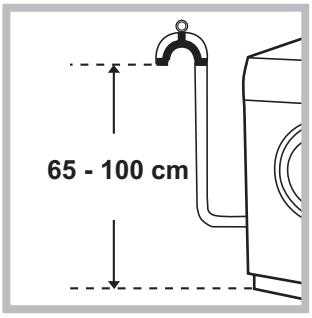

Připojte vypouštěcí hadici k odpadovému potrubí nebo k odpadu ve stěně, který se nachází od 65 do 100 cm nad zemí; zamezte jejímu ohybu

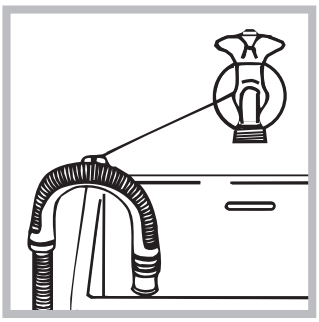

nebo ji uchyťte k okraji umývadla či vany a připevněte ji ke kohoutu prostřednictvím držáku z příslušenství (*viz obrázek*). Volný konec vypouštěcí hadice nesmí zůstat ponořený do vody.

! Použití prodlužovacích hadic se nedoporučuje; je-li však nezbytné, prodlužovací hadice musí mít stejný průměr jako originální hadice a její délka nesmí přesáhnout 150 cm.

Připojení k elektrické síti

Před zasunutím zástrčky do zásuvky se ujistěte, že:
• Je zásuvka uzemněna a že vyhovuje normám;

• je zásuvka schopna snést maximální zátěž odpovídající jmenovitému příkonu zařízení, uvedenému v tabulce s technickými údaji *(viz vedle);*

• hodnota napájecího napětí odpovídá údajům uvedeným v tabulce s technickými údaji (*viz vedle*);

• je zásuvka kompatibilní se zástrčkou pračky. V opačném případě je třeba vyměnit zásuvku nebo zástrčku.

! Pračka nesmí být umístěna venku – pod širým nebem, a to ani v případě, že by se jednalo o místo chráněné před nepřízní počasí, protože je velmi nebezpečné vystavit ji působení deště a bouří.

! Po definitivní instalaci pračky musí zásuvka zůstat snadno přístupná.

! Nepoužívejte prodlužovací kabely a rozvodky.

! Kabel nesmí být ohnutý ani stlačený.

!Výměna kabelu musí být svěřena výhradně autorizovanému technickému personálu.

Upozornění! Výrobce neponese žádnou odpovědnost za následky nerespektování uvedených předpisů.

První prací cyklus

Po instalaci zařízení je třeba ještě předtím, než je použijete na praní prádla, provést jeden zkušební cyklus s pracím prostředkem a bez náplně prádla nastavením pracího programu **3**.

Technické údaje	
Model	PWE 91273 S
Rozměry	šířka 59,5 cm výška 85 cm hloubka 60 cm
Kapacita	od 1 do 9 kg
Napájení	Viz štítek s technickými údaji, aplikovaný na zarízení.
Připojení k rozvodu vody	maximální tlak 1 MPa (10 bar) minimální tlak 0.05 MPa (0.5 bar) kapacita bubnu 62 litrů
Rychlost odstřeďování	až do 1200 otáček za minutu
Kontrolní programy podle směrnic 1061/2010 a 1015/2010.	program 60°C; standardní program pro bavlnu pro praní při 60 °C. program 40°C; standardní program pro bavlnu pro praní při 40 °C.
CE 	Toto zařízení odpovídá následujícím normám Evropské unie: - 2004/108/CE (Elektromagnetická kompatibilita) - 2006/95/CE (Nízké napětí) - 2002/96/CE
Hlučnost (dB(A) re 1 pW)	Praní: 55 Odstřeďování: 79

Popis pračky

CZ

Ovládací panel

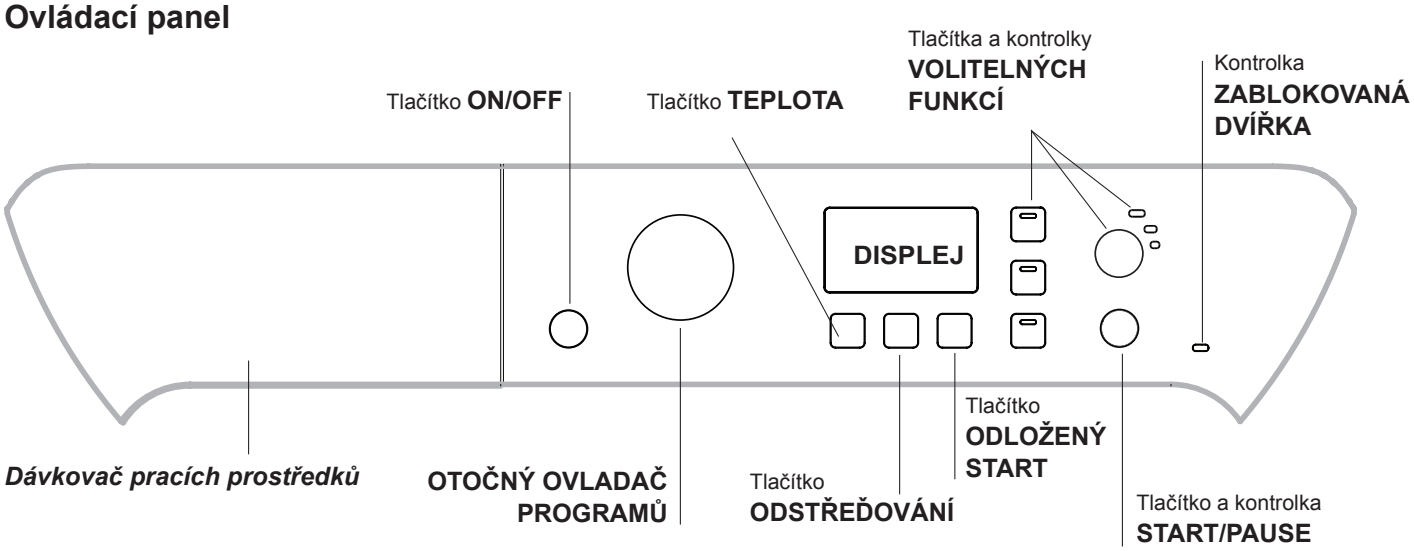

Dávkovač pracích prostředků: slouží k dávkování pracích prostředků a přídavných prostředků (*viz "Prací prostředky a prádlo"*).

Tlačítko **ON/OFF** ⏻**:** Zapněte nebo vypněte pračku krátkým stisknutím tlačítka. Kontrolka START/PAUSE pomalu blikající modrým světlem poukazuje na to, že je zařízené zapnuté. Za účelem vypnutí pračky během praní je třeba držet tlačítko stisknuté déle, přibližně 3 sek.; krátké nebo náhodné stisknutí neumožní vypnutí pračky. Vypnutí zařízení během praní způsobí zrušení probíhajícího pracího programu.

OTOČNÝ OVLADAČ PROGRAMŮ: Slouží k nastavení požadovaného programu (viz "*Tabulka programů*").

Tlačítka a kontrolky **VOLITELNÝCH FUNKCÍ:** slouží k volbě jednotlivých nabízených volitelných funkcí. Kontrolka zvolené volitelné funkce zůstane rozsvícena.

Tlačítko **ODSTŘEĎOVÁNÍ** **:** Stiskněte za účelem snížení nebo úplného vyloučení odstřeďování - hodnota bude uvedena na displeji.

Tlačítko **TEPLOTA** **:** Stiskněte za účelem snížení nebo úplného vyloučení teploty; hodnota bude uvedena na displeji.

Tlačítko **ODLOŽENÝ START** **:** Jeho stisknutím můžete nastavit odložený start zvoleného programu; doba odložení bude zobrazena na displeji.

Tlačítko a kontrolka **START/PAUSE** ▷II: Když zelená kontrolka začne pomalu blikat, stiskněte toto tlačítko pro zahájení praní. Po zahájení cyklu se kontrolka rozsvítí stálým světlem. Přejete-li si přerušit praní, znovu stiskněte tlačítko; kontrolka bude blikat jantarovým světlem. Když symbol 🔒 není rozsvícen, je možné otevřít dvířka (vyčkejte přibližně 3 minuty). Za účelem opětovného zahájení cyklu z místa, v němž byl přerušen, opětovně stiskněte tlačítko.

Kontrolka **Zablokovaná dvířka** 🔒
Rozsvícený symbol poukazuje na zajištění dvířek. Aby se předešlo poškození, před otevřením dvířek je třeba vyčkat na zhasnutí uvedeného symbolu (vyčkejte přibližně 3 minuty).
Za účelem otevření dvířek v průběhu pracího cyklu stiskněte tlačítko START/PAUSE; když bude symbol ZABLOKOVANÁ DVÍŘKA 🔒 zhasnutý, bude možné otevřít dvířka.

Pohotovostní režim
Za účelem shody s novými předpisy souvisejícími s energetickou úsporou je tato pračka vybavena systémem automatického vypnutí (přechodu do pohotovostního režimu – standby), který je aktivován po uplynutí přibližně 30 minut, když se pračka nepoužívá. Krátce stiskněte tlačítko ON/OFF a vyčkejte na obnovení činnosti zařízení.
Spotřeba v off-mode: 0,5 W
Spotřeba v Left-on: 0,5 W

Displej

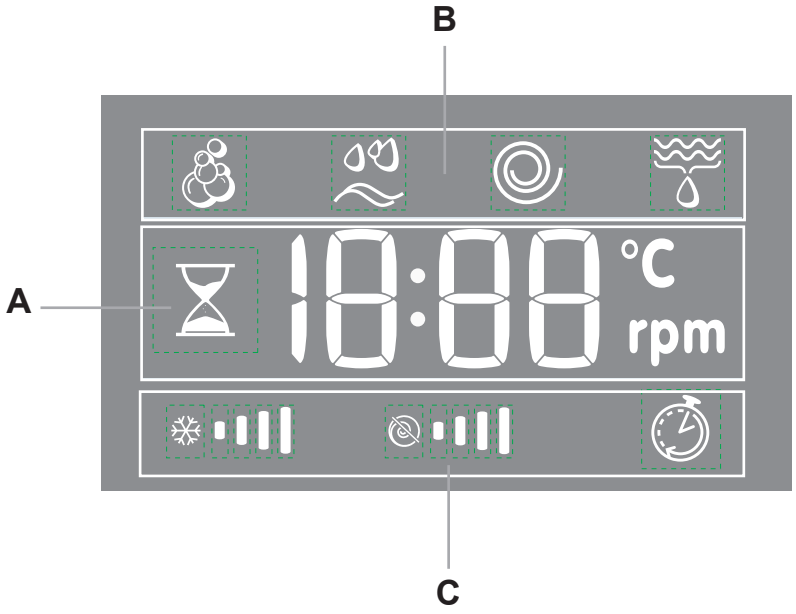

Displej slouží k naprogramování zařízení a poskytuje četné informace.

V části **A** je zobrazována doba trvání různých programů, které jsou k dispozici, a po zahájení cyklu i zbývající doby do jeho ukončení; v případě nastavení ODLOŽENÝ START bude zobrazena doba chybějící do zahájení zvoleného programu.
Kromě toho budou při stisknutí příslušného tlačítka zobrazeny maximální hodnoty rychlosti odstřeďování a teploty, kterých zařízení může dosáhnout v závislosti na nastaveném programu.
Přesýpací hodiny budou blikat ve fázi, kdy zařízení zpracovává údaje na základě zvoleného programu a úrovně .
Maximálně po 10 minutách od zahájení programu přestanou "přesýpací hodiny" blikat a dojde k zobrazení definitivní zbývající doby. Ikona přesýpacích hodin přestane být zobrazována přibližně 1 minutu od zobrazení definitivní zbývající doby.

V části **B** jsou zobrazovány "fáze praní", které jsou součástí zvoleného cyklu, a po zahájení programu také probíhající "fáze praní":

Praní

Máchání

Odstřeďování

Odčerpání vody

V části **C** jsou přítomné ikony - zleva – "teplota", "odstřeďování" a "Odložený start".
Pruhy "odstřeďování" znázorňují úroveň odstřeďování vzhledem k maximální nastavitelné hodnotě pro nastavený cyklus.
Pruhy "odstřeďování" znázorňují úroveň odstřeďování vzhledem k maximální nastavitelné hodnotě pro nastavený cyklus.
Rozsvícený symbol "odložení start" informuje o tom, že na displeji je zobrazena nastavená hodnota "Odloženého startu".

Jak provést prací cyklus

CZ

1. **ZAPNUTÍ ZAŘÍZENÍ.** Stiskněte tlačítko ⏻; kontrolka START/PAUSE bude pomalu blikat modrým světlem.

2. **NAPLŇTE PRAČKU PRÁDLEM.** Otevřete dvířka s průzorem. Naplňte pračku prádlem a dbejte přitom, aby nedošlo k překročení množství náplně, uvedeného v tabulce programů na následující straně.

3. **NADÁVKUJTE PRACÍ PROSTŘEDEK.** Vytáhněte dávkovač pracích prostředků a naplňte prací prostředek do příslušných přihrádek způsobem vysvětleným v části "*Prací prostředky a prádlo".*

4. ZAVŘETE DVÍŘKA.

5. **ZVOLTE PRACÍ PROGRAM.** Otočným ovladačem PROGRAMŮ zvolte požadovaný program; teplotu a rychlost odstřeďování, které jsou k programu přiřazeny, je možné měnit. Na displeji se zobrazí doba trvání cyklu.

6. **NASTAVTE PRACÍ PROGRAM DLE VAŠICH POTŘEB.** Použijte příslušná tlačítka:

   Změňte teplotu a/nebo odstřeďování.
   Zařízení automaticky zobrazuje maximální teplotu a rychlost odstřeďování pro nastavený program nebo poslední zvolené hodnoty, jsou-li kompatibilní se zvoleným programem. Stisknutím tlačítka je možné postupně snížit teplotu až po praní ve studené vodě "OFF". Stisknutím tlačítka je možné postupně snížit rychlost odstřeďování až po jeho úplné vyloučení "OFF". Další stisknutí tlačítek obnoví nastavení maximálních přednastavených hodnot.

   Nastavení odloženého startu.
   Pro nastavení odloženého startu zvoleného programu stiskněte příslušné tlačítko až do dosažení požadované doby odložení. Když je tato volitelná funkce aktivní, na displeji se rozsvítí symbol . Pro zrušení odloženého startu je třeba tisknout tlačítko, dokud se na displeji nezobrazí nápis "OFF".

   Změna vlastností cyklu.
   - Stiskněte tlačítka aktivace volitelné funkce; dojde k rozsvícení odpovídající kontrolky tlačítka.
   - Opětovným stisknutím můžete zvolenou volitelnou funkci zrušit; příslušná kontrola zhasne.

   ! V případě, že zvolená volitelná funkce není kompatibilní s nastaveným pracím programem, kontrolka začne blikat a volitelná funkce nebude aktivována.
   ! Když zvolená volitelná funkce není kompatibilní s některou z již nastavených volitelných funkcí, kontrolka první zvolené funkce bude blikat a bude aktivována pouze druhá; kontrolka aktivovanévolitelné funkce se rozsvítí.

   Poznámka: Pokud je aktivována volitelná funkce , jakákoli další nekompatibilní funkce nebude moci být aktivována.

   ! Volitelné funkce mohou změnit doporučenou náplň a/nebo dobu trvání cyklu.

7. **SPUSŤTE PROGRAM.** Stiskněte tlačítko START/PAUSE. Příslušná kontrolka se rozsvítí stálým modrým světlem a dojde k zablokování dvířek (rozsvícený symbol ZABLOKOVANÁ DVÍŘKA 🔒). Za účelem změny programu během probíhajícího cyklu přerušte činnost pračky stisknutím tlačítka START/PAUSE (kontrolka START/PAUSE bude pomalu blikat oranžovým světlem); zvolte požadovaný cyklus a znovu stiskněte tlačítko START/PAUSE.
   Za účelem otevření dvířek v průběhu pracího cyklu stiskněte tlačítko START/PAUSE; když bude symbol ZABLOKOVANÁ DVÍŘKA 🔒 zhasnutý, bude možné otevřít dvířka (vyčkejte přibližně 3 minuty). Opětovným stisknutím tlačítka START/PAUSE znovu uveďte do činnosti prací program z bodu, ve kterém byl přerušen.

8. **UKONČENÍ PROGRAMU.** Bude oznámeno zobrazením nápisu "**END**" na displeji. Po zhasnutí symbolu ZABLOKOVANÁ DVÍŘKA 🔒 bude možné otevřít dvířka (vyčkejte přibližně 3 minuty). Otevřete dvířka, vyložte prádlo a vypněte zařízení.

! Přejete-li si zrušit již zahájený cyklus, stiskněte déle tlačítko ⏻. Cyklus bude přerušena a dojde k vypnutí zařízení.

Systém automatického vyvážení náplně
Před každým odstřeďováním buben provede otáčení rychlostí lehce převyšující rychlost praní, aby se odstranily vibrace a aby se náplň rovnoměrně rozložila. V případě, že po několikanásobných pokusech o vyvážení prádlo ještě nebude správně vyváženo, zařízení provede odstřeďování nižší rychlostí, než je přednastavená rychlost. Při nadměrném nevyvážení pračka provede namísto odstřeďování vyvážení. Pro dosažení rovnoměrnějšího rozložení náplně a jejího správného vyvážení se doporučuje míchat velké a malé kusy prádla.

Programy a volitelné funkce

INDESIT

CZ

Tabulka programů

Programy	Popis programu	Max. teplota (°C)	Max. rychlost (otáčky za minutu)	Prací prostředky a přídavné prostředky: Předpírka	Prací prostředky a přídavné prostředky: Praní	Prací prostředky a přídavné prostředky: Bělicí prostředek	Prací prostředky a přídavné prostředky: Aviváž	Max. náplň (kg)	Zbytková vlhkost %	Spotřeba energie kWh	Celkové množství vody lt	Doba trvání cyklu
	Programy pro kazdodenní praní											
1	**Bavlna s předpírkou:** Mimořádně znečištěné bílé prádlo.	90°	1200	●	●	-	●	9	53	2,86	98	195'
2	**Bílá bavlna:** Mimořádně znečištěné bílé prádlo.	90°	1200	-	●	●	●	9	53	2,54	85	180'
60°C	**Standardní program pro bavlnu pro praní při 60 °C (1):** Silně znečištěné bílé a barevné prádlo z odolných tkanin.	60°	1200	-	●	●	●	9	53	1,37	76	185'
40°C	**Standardní program pro bavlnu pro praní při 40 °C (2):** Silně znečištěné bílé a barevné choulostivé prádlo.	40°	1200	-	●	●	●	9	53	1,09	92	180'
5	**Syntetické:** Velmi znečištěné barevné prádlo z odolných tkanin.	60°	800	-	●	●	●	4	46	1,03	60	110'
5	**Syntetické (3):** Málo znečištěné barevné prádlo z odolných tkanin.	40°	800	-	●	●	●	4	46	0,56	60	95'
6	**Džíny**	40°	800	-	●	-	●	4	-	-	-	75'
7	**Košile**	40°	600	-	●	●	●	2	-	-	-	70'
8	**Mix-Cool 30':** K rychlému oživení mírně znečištěného prádla (nedoporučuje se pro vlnu, hedvábí a prádlo určené pro ruční praní).	Studená voda	800	-	●	-	●	3	71	0,10	36	30'
9	**Standardní program pro bavlnu pro praní při 20 °C**	20°	1200	-	●	●	●	9	-	-	-	175'
	Programy Speciální											
10	**Vlna:** Pro vlnu, kašmír apod.	40°	800	-	●	-	●	2	-	-	-	90'
11	**Hedvábí/Záclony:** Pro prádlo z hedvábí, viskózy, spodní prádlo.	30°	0	-	●	-	●	2	-	-	-	65'
12	**Prádlo plněné peřím:** Pro prádlo plněné husím peřím.	30°	1000	-	●	-	●	3,5	-			120'
13	**Outwear**	30°	400	-	●	-	-	2,5	-	-	-	60'
14	**Sport Shoes**	30°	600	-	●	-	●	Max. 2 páry.	-	-	-	60'
	Programy Částečné											
	Máchání	-	1200	-	-	●	●	9	-	-	-	36'
	Odstřeďování + Odčerpání vody	-	1200	-	-	-	-	9	-	-	-	16'

Doba trvání cyklu uvedená na displeji nebo v návodu představuje odhad vypočítaný na základě standardních podmínek. Skutečná doba se může měnit v závislosti na četných faktorech, jako je např. teplota a tlak vody na vstupu, teplota prostředí, množství pracího prostředku, množství a druh náplně, vyvážení náplně a zvolené volitelné funkce.

1) Kontrolní program podle normy 1061/2010: nastavte program 60°C s teplotou 60°C a 40°C.
Tento cyklus je vhodný pro praní běžně znečištěné bavlny a jedná se o nejúčinnější cyklus z hlediska kombinované spotřeby energie a vody určený pro prádlo, které lze prát při teplotě do 60 °C. Skutečná teplota praní se může lišit od uvedené.
2) Kontrolní program podle normy 1061/2010: nastavte program 40°C s teplotou 60°C a 40°C.
Tento cyklus je vhodný pro praní běžně znečištěné bavlny a jedná se o nejúčinnější cyklus z hlediska kombinované spotřeby energie a vody určený pro prádlo, které lze prát při teplotě do 40 °C. Skutečná teplota praní se může lišit od uvedené.

Pro všechny Test Institutes:
2) Dlouhý program pro praní bavlny: nastavte program 40°C s teplotou 40°C.
3) Syntetický program spolu: nastavte program 5 s teplotou 40°C.

Volitelné funkce praní

Technologie „PRIME“ optimalizuje spotřebu energie, vody a času na základě skutečně vloženého prádla. Stisknutím tlačítka lze dále vybrat volitelnou funkci:
- Water (Voda): umožňuje omezit spotřebu vody, aniž byste se vzdali dosažení bezchybných výsledků (její použití se doporučuje při značně znečištěném prádle).
- Energy (Energie): volitelná funkce, která omezuje spotřebu energie, nastavená automaticky technologií „PRIME“ (její použití se doporučuje při běžně znečištěném prádle).
- Time (Čas): umožňuje omezit dobu trvání praní (její použití se doporučuje při mírně znečištěném prádle).
! Je možné jej aktivovat pouze při programech 1, 2, 60°C, 40°C, 5 (všechny tři úrovně) a 6, 7, 8, 9 (úrovně **- Energy** a **- Time**).

Extra Máchání

Volbou této volitelné funkce se zvýší účinnost máchání a zajistí se maximální stupeň odstranění pracího prostředku. Je užitečná zejména pro mimořádně citlivé pokožky.
! Nelze ji aktivovat u programů 8, .

Snadné žehlení

Volbou této funkce budou praní a odstřeďování náležitě změněny za účelem snížení tvorby záhybů. Na konci cyklu pračka provede pomalá otáčení bubnu; kontrolka funkce SNADNÉ ŽEHLENÍ a kontrolka START/PAUSE budou blikat (první modře, druhá jantarově).

K ukončení cyklu je třeba stisknout tlačítko START/PAUSE nebo tlačítko SNADNÉ ŽEHLENÍ. V programu 11-13 zařízení ukončí cyklus s prádlem namočeným ve vodě a blikající kontrolkou funkce SNADNÉ ŽEHLENÍ a kontrolkou START/PAUSE. Za účelem odčerpání vody a vyložení prádla je třeba stisknout tlačítko START/PAUSE nebo tlačítko SNADNÉ ŽEHLENÍ.
! Nelze ji aktivovat u programů 8, 10, 14, , .

Odstranění skvrn

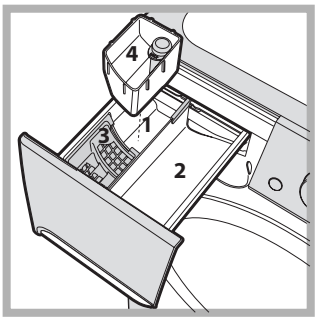

Tato funkce je užitečná pro odstranění nejvíce odolných skvrn. Vložte přídavnou nádobku 4 z příslušenství do přihrádky 1. Při dávkovaní bělicího prostředku nepřekračujte úroveň “max“, vyznačenou na středovém čapu *(viz obrázek)*. Pokud si přejete provést samostatné bělení, nalijte bělicí prostředek do přídavné nádobky 4, nastavte program “Máchání“ a aktivujte funkci “Odstranění skvrn“ . Při bělení během pracího cyklu naplňte dávkovač pracím prostředkem a přídavnými prostředky, nastavte požadovaný prací program a aktivujte volitelnou funkci “Odstranění skvrn“ . Použití přídavné přihrádky 4 vylučuje možnost předpírky.
! Tuto funkci nelze aktivovat u programů 1, 6, 8, 10, 11, 12, 13, 14, .

Prací prostředky a prádlo

CZ

Dávkovač pracích prostředků

Dobrý výsledek praní závisí také na správném dávkování pracího prostředku: použití jeho nadměrného množství snižuje efektivitu praní a napomáhá tvorbě vodního kamene na vnitřních částech pračky a zvyšuje znečištění životního prostředí.

! Nepoužívejte prací prostředky určené pro ruční praní, protože způsobují tvorbu nadměrného množství pěny.

! Pro předpírku a praní při teplotě vyšší než 60 °C používejte práškové prací prostředky pro bílé bavlněné prádlo.

! Dodržujte pokyny uvedené na obalu pracího prostředku.

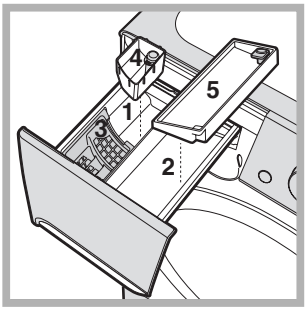

Při vytahování dávkovače pracích prostředků a při jeho plnění pracími nebo přídavnými prostředky postupujte následovně.

Přihrádka 1: Prací prostředek (práškový) pro předpírku
Před naplněním přihrádky pracím prostředkem se ujistěte, že v dávkovači není vložena přídavná přihrádka 4.

Přihrádka 2: Prací prostředek (v prášku nebo tekutý)
Tekutý prací prostředek se nalévá teprve těsně před zahájením pracího cyklu.

Přihrádka 3: Přídavné prostředky (aviváž atd.)
Aviváž nesmí vytékat z mřížky.

Přídavná přihrádka 4: Bělicí prostředek

Přídavná přihrádka 5: pro zlepšení kvality praní používejte tuto nádobku pouze s tekutým pracím prostředkem.

Příprava prádla

- Roztřiďte prádlo podle:
  - druhu tkaniny / symbolu na visačce.
  - barvy: oddělte barevné prádlo od bílého.
- Vyprázdněte kapsy a zkontrolujte knoflíky.
- Nepřekračujte povolenou náplň, vztahující se na hmotnost suchého prádla:
  Odolné tkaniny: max. 9 kg
  Syntetické tkaniny: max. 4 kg
  Choulostivé tkaniny: max. 2 kg
  Vlna: max. 2 kg
  Hedvábí: max. 2 kg

Kolik váží prádlo?

1 prostěradlo 400-500 g
1 povlak na polštář 150-200 g
1 ubrus 400-500 g
1 župan 900-1.200 g
1 ručník 150-250 g

Speciální programy

Džíny: Převraťte prádlo naruby a použijte tekutý prací prostředek. Použijte program **6**.

Košile: použijte příslušný program **7** pro praní košil z odlišných druhů tkanin a odlišných barev. Zaručuje maximální péči při minimalizaci tvorby záhybů.

Mix-Cool 30': byl navržen pro praní mírně znečištěného prádla v průběhu krátké doby: trvá pouze 30 minut a šetří tak energii a čas. Nastavením programu **8** je možné prát společně prádlo z tkanin různého druhu (s výjimkou vlny a hedvábí) s maximální náplní 3 kg.

Standardní program pro bavlnu pro praní při 20 °C (program **9**) ideální pro náplně ze znečištěné bavlny. Dobrá výkonnost i za studena, srovnatelná s praním při 40 °C, je zaručena mechanickým působením, které je založeno na změně rychlosti v krátkých nebo dlouhých intervalech.

Vlna: prací cyklus „Vlna" této pračky Hotpoint-Ariston byl testován a schválen společností Woolmark Company pro praní prádla z vlny, které je klasifikováno jako „prádlo určené pro ruční praní", za podmínky, že bude praní provedeno v souladu s pokyny uvedenými na visačce oblečení a pokyny dodanými výrobcem této pračky. (M1127)

Hedvábí: použijte příslušný program **11** pro praní všeho prádla z hedvábí. Doporučujeme použití pracího prostředku pro choulostivé prádlo.

Záclony: přehněte je a uložte dovnitř povlaku na polštář anebo do sáčku ze síťoviny. Použijte program **11**.

Prádlo plněné peřím: při praní prádla plněného husím peřím, jako například "manželských" nebo samostatných peřin (nepřesahujících hmotnost 3,5 kg), polštářů, větrovek používejte příslušný program **12**. Doporučujeme vkládat peřiny do bubnu tak, že se jejich oba okraje složí směrem dovnitř *(viz obrázky)* , a nepřekročit přitom **¾** celkového objemu samotného bubnu. Za účelem optimálního praní se doporučuje použít tekutý prací prostředek a dávkovat jej prostřednictvím dávkovače pracích prostředků.



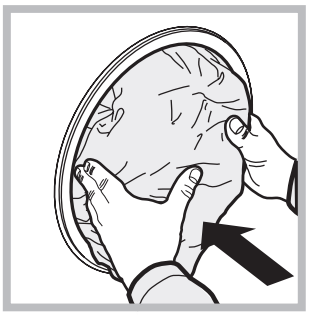

Outwear (program **13**) byl navržen pro praní hydrofobních látek a větrovek (např. z goretexu, polyesteru, nylonu); pro dosažení optimálních výsledků použijte tekutý prací prostředek a dávku vhodnou pro poloviční náplň; předběžně ošetřete manžety, límce a skvrny; nepoužívejte aviváž ani prací prostředky s aviváží. *S použitím tohoto programu nelze prát péřové větrovky.*

Sport Shoes (program **14**) byl navržen pro praní sportovní obuvi; pro dosažení optimálních výsledků neperte více než 2 páry najednou.

Opatření a rady

INDESIT

CZ

! Pračka byla navržena a vyrobena v souladu s platnými mezinárodními bezpečnostním předpisy. Tato upozornění jsou uváděna z bezpečnostních důvodů a je třeba si je pozorně přečíst.

Základní bezpečnostní pokyny

- Toto zařízení bylo navrženo výhradně pro použití v domácnosti.
- Zařízení nesmí být používáno osobami (včetně dětí) se sníženými fyzickými, senzorickými nebo mentálními schopnostmi a s nedostatečnými zkušenostmi a znalostmi, s výjimkou případu, kdy toto použití probíhá pod dozorem nebo na základě pokynů osoby zodpovědné za jejich bezpečnost. Děti musí být pod dohledem, aby se zajistilo, že si nebudou se zařízením hrát.
- Pračku mohou používat pouze dospělé osoby podle pokynů uvedených v tomto návodu.
- Nedotýkejte se zařízení bosí nebo v případě, že máte mokré nebo vlhké ruce či nohy.
- Nevytahujte zástrčku ze zásuvky tahem za kabel, ale uchopením za zástrčku.
- Neotvírejte dávkovač pracích prostředků během činnosti zařízení.
- Nedotýkejte se odčerpávané vody, protože může mít velmi vysokou teplotu.
- Nepokoušejte se o násilné otevření dvířek: mohlo by dojít k poškození bezpečnostního uzávěru, který zabraňuje náhodnému otevření.
- Při výskytu poruchy se v žádném případě nepokoušejte o opravu vnitřních částí zařízení.
- Vždy mějte pod kontrolou děti a zabraňte tomu, aby se přibližovaly k zařízení během pracího cyklu.
- Během pracího cyklu mají dvířka tendenci ohřát se.
- V případě potřeby přemísťujte pračku ve dvou nebo ve třech a věnujte celé operaci maximální pozornost. Nikdy se nepokoušejte zařízení přemísťovat sami, je totiž velmi těžké.
- Před zahájením vkládání prádla zkontrolujte, zda je buben prázdný.

Likvidace

- Likvidace obalových materiálů:
  při jejich odstranění postupujte v souladu s místním předpisy a dbejte na možnou recyklaci.
- Evropská směrnice 2002/96/ES o odpadu tvořeném elektrickými a elektronickými zařízeními nařizuje, že elektrospotřebiče nesmí být likvidovány v rámci běžného pevného městského odpadu. Vyřazená zařízení musí být shromážděna zvlášť za účelem zvýšení počtu recyklovaných a znovupoužitých materiálů, z nichž jsou složena, a z důvodu zabránění možných ublížení na zdraví a škod na životním prostředí.

Symbolem je přeškrtnutý koš, uvedený na všech výrobcích s cílem připomenout povinnosti spojené se separovaným sběrem.
Podrobnější informace týkající se správného způsobu vyřazení elektrospotřebičů z provozu mohou jejich držitelé získat tak, že se obrátí na navrženou veřejnou instituci nebo na prodejce.

Údržba a péče

CZ

Uzavření přívodu vody a vypnutí elektrického napájení

- Po každém praní uzavřete přívod vody. Tímto způsobem dochází k omezení opotřebení pračky a ke snížení nebezpečí úniku vody.
- Před zahájením čištění pračky a během operací údržby vytáhněte zástrčku napájecího kabelu z elektrické zásuvky.

Čištění pračky

Vnější části a části z gumy se mohou čistit hadrem navlhčeným ve vlažné vodě a saponátu. Nepoužívejte rozpouštědla ani abrazivní látky.

Čištění dávkovače pracích prostředků

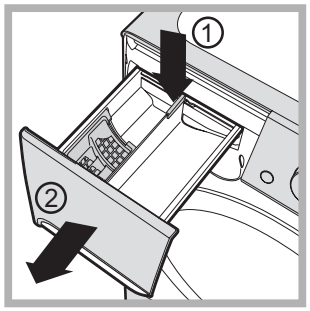

Za účelem vytažení dávkovače stiskněte páčku (1) a potáhněte jej směrem ven (2) *(viz obrázek).* Umyjte jej pod proudem vody; tento druh vyčištění je třeba provádět pravidelně.

Péče o dvířka a buben

- Dvířka ponechte pokaždé pootevřená, aby se zabránilo tvorbě nepříjemných zápachů.

Čištění čerpadla

Součástí pračky je samočisticí čerpadlo, které nevyžaduje údržbu. Může se však stát, že se v jeho vstupní části, určené k jeho ochraně a nacházející se v jeho spodní části, zachytí drobné předměty (mince, knoflíky).

! Ujistěte se, že byl prací cyklus ukončen, a vytáhněte zástrčku ze zásuvky.

Přístup ke vstupní části čerpadla:

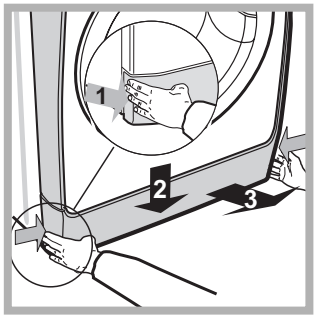

1. Sejměte krycí panel na přední straně zařízení zatlačením na jeho střed a následným zatlačením směrem dolů z obou stran a poté jej vytáhněte *(viz obrázky).*

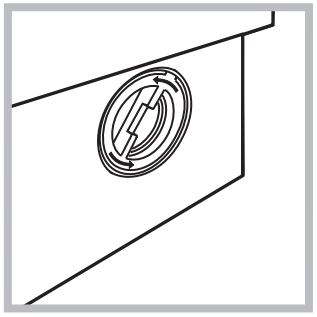

2. Odšroubujte víko jeho otáčením proti směru hodinových ručiček (*viz obrázek*)*:* vytečení malého množství vody je zcela běžným jevem;

3. dokonale vyčistěte vnitřek;
4. zašroubujte zpět víko;
5. namontujte zpět panel, přičemž se před jeho přisunutím k zařízení ujistěte, že došlo ke správnému zachycení háčků do příslušných podélných otvorů.

Kontrola přítokové hadice na vodu

Stav přítokové hadice je třeba zkontrolovat alespoň jednou ročně. Jsou-li na ní viditelné praskliny nebo trhliny, je třeba ji vyměnit: silný tlak působící na hadici během pracího cyklu by mohl způsobit její náhlé roztržení.

! Nikdy nepoužívejte již použité hadice.

Poruchy a způsob jejich odstranění

INDESIT

CZ

Může se stát, že pračka nebude fungovat. Dříve, než zatelefonujete na Servisní službu (*viz "Servisní služba"*), zkontrolujte, zda se nejedná o problém, který lze snadno vyřešit s pomocí následujícího seznamu.

Poruchy:	**Možné příčiny / Způsob jejich odstranění:**
Pračku nelze zapnout.	• Zástrčka není zasunuta v zásuvce nebo není zasunuta natolik, aby došlo ke spojení kontaktů. • V celém domě je vypnutý proud.
Nedochází k zahájení pracího cyklu.	• Nejsou řádně zavřená dvířka. • Nebylo stisknuto tlačítko ON/OFF. • Nebylo stisknuto tlačítko START/PAUSE. • Nebyl otevřen kohout přívodu vody. • Byla nastavena doba opoždění startu.
Nedochází k napouštění vody do pračky (na displeji je zobrazen blikající nápis "H2O").	• Přívodní hadice není připojena k vodovodnímu kohoutu. • Hadice je příliš ohnutá. • Nebyl otevřen kohout přívodu vody. • V celém domě je uzavřený přívod vody. • V rozvodu vody není dostatečný tlak. • Nebylo stisknuto tlačítko START/PAUSE.
Dochází k nepřetržitému napouštění a odčerpávání vody.	• Vypouštěcí hadice se nachází mimo určené rozmezí od 65 do 100 cm nad zemí (*viz "Instalace"*). • Koncová část vypouštěcí hadice je ponořena ve vodě (*viz "Instalace"*). • Odpad ve stěně není vybaven odvzdušňovacím otvorem. Když ani po uvedených kontrolách nedojde k odstranění problému, uzavřete přívod vody, vypněte pračku a přivolejte Servisní službu. V případě, že se byt nachází na jednom z nejvyšších poschodí, je možné, že dochází k sifonovému efektu, jehož následkem pračka nepřetržitě napouští a odčerpává vodu. Pro odstranění uvedeného efektu jsou v prodeji běžně dostupné speciální protisifonové ventily.
Nedochází k vyčerpání vody nebo k odstřeďování.	• Odčerpání vody netvoří součást nastaveného programu: u některých programů je potřebné jejich manuální uvedené do činnosti. • Byla aktivována volitelná funkce SNADNÉ ŽEHLENÍ: na dokončení programu stiskněte tlačítko START/PAUSE (*"Programy a volitelné funkce"*). • Vypouštěcí hadice je ohnutá (*viz "Instalace"*). • Odpadové potrubí je ucpané.
Během odstřeďování je možné pozorovat silné vibrace pračky.	• Během instalace nebyl buben odjištěn předepsaným způsobem (*viz "Instalace"*). • Pračka není dokonale vyrovnána do vodorovné polohy (*viz "Instalace"*). • Pračka je stlačena mezi nábytkem a stěnou (*viz "Instalace"*).
Dochází k úniku vody z pračky.	• Přítoková hadice není správně zašroubována (*viz "Instalace"*). • Dávkovač pracích prostředků je ucpán (způsob jeho vyčištění *je uveden v části "Údržba a péče"*). • Vypouštěcí hadice není upevněna předepsaným způsobem (*viz "Instalace"*).
Kontrolky "Volitelné funkce" a kontrolka "START/PAUSE" blikají a na disleji je zobrazen kód poruchy (např.: F-01, F-..).	• Vypněte zařízení a vytáhněte zástrčku ze zásuvky, vyčkejte přibližně 1 minutu a zařízení znovu zapněte. Když porucha přetrvává, obraťte se na servisní službu.
Dochází k tvorbě nadměrného množství pěny.	• Použitý prací prostředek není vhodný pro použití v automatické pračce (musí obsahovat označení "pro praní v pračce", "pro ruční praní nebo pro praní v pračce" nebo podobné označení). • Bylo použito nadměrné množství pracího prostředku.

Servisní služba

CZ

Před přivoláním Servisní služby:
- Zkontrolujte, zda nejste schopni poruchu odstranit sami (*viz "Poruchy a způsob jejich odstranění"*);
- Znovu uveďte do chodu prací program, abyste ověřili, zda byla porucha odstraněna;
- V záporném případě se obraťte na středisko servisní služby.

! Nikdy se neobracejte s žádostí o pomoc na techniky, kteří nejsou k výkonu této činnosti oprávněni.

Při hlášení poruchy uveďte:
- druh poruchy;
- model zařízení (Mod.);
- výrobní číslo (S/N).

Tyto informace jsou uvedeny na štítku aplikovaném na zadní částí pračky a v její přední části, dostupné po otevření dvířek.

Руководство по эксплуатации

СТИРАЛЬНАЯ МАШИНА

CIS

Русский

PWE 91273 S

Содержание

Монтаж, 38-39
Распаковка и выравнивание
Подключение к водопроводной и электрической сети
Первый цикл стирки
Технические данные

Описание стиральной машины, 40-41
Консоль управления
Дисплей

Цикл стирки, 42

Программы и дополнительные функции, 43
Таблица программ
Дополнительные функции мойки

Стиральные порошки и белье, 44
Ячейка для стирального порошка
Подготовка белья
Специальные программы

Предосторожности и рекомендации, 45
Общие требования по безопасности
Утилизация

Техническое обслуживание и уход, 46
Отключение воды и электрического тока
Порядок чистки стиральной машины
Чистка ячейки для стирального порошка
Уход за люком и барабаном
Порядок чистки насоса
Проверка шланга подачи воды

Неисправности и методы их устранения, 47

Сервисное обслуживание, 48

INDESIT

АЮ 77

Установка

CIS

! Сохраните данное руководство. Оно должно быть в комплекте со стиральной машиной в случае продажи, передачи оборудования или при переезде на новую квартиру, чтобы новый владелец оборудования мог ознакомиться с правилами его функционирования и обслуживания.

! Внимательно прочитайте руководство: в нем содержатся важные сведения по установке и безопасной эксплуатации стиральной машины.

Распаковка и выравнивание

Распаковка

1. Распакуйте стиральную машину.
2. Убедитесь, что оборудование не было повреждено во время транспортировки. При обнаружении повреждений – не подключайте машину – свяжитесь с поставщиком немедленно.

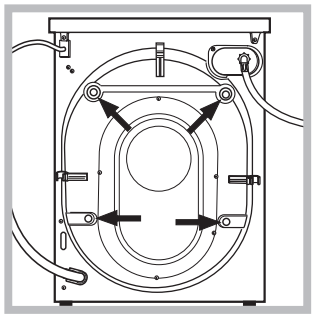

3. Удалите четыре транспортировочных винта и резиновые пробки с прокладками, расположенные в задней части стиральной машины *(см. рис.)*.
4. Закройте отверстия прилагающимися пластиковыми заглушками.
5. Сохраняйте все детали: они Вам понадобятся при последующей транспортировке стиральной машины.

! Не разрешайте детям играть с упаковочными материалами.

Выравнивание

1. Установите стиральную машину на ровном и прочном полу, так чтобы она не касалась стен, мебели и прочих предметов.

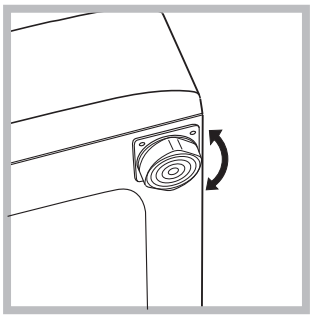

2. После установки машины на место отрегулируйте ее устойчивое положение путем вращения передних ножек *(см. рис.)*. Для этого сначала ослабьте контргайку, после завершения регулировки контргайку затяните.

После установки машины на место проверьте по уровню горизонтальность верхней крышки корпуса, отклонение горизонтали должно быть не более 2°.

Правильное выравнивание оборудования поможет избежать шума, вибраций и смещений во время работы машины.

Если стиральная машина стоит на полу, покрытом ковром, убедитесь, что ее основание возвышается над ковром. В противном случае вентиляция будет затруднена или вовсе невозможна.

Подключение к водопроводной и электрической сети

Подсоединение заливного шланга

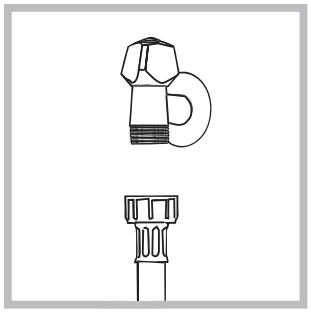

1. дачи к крану холодной воды с резьбовым отверстием 3/4 gas *(см. схему)*.
Перед подсоединением откройте водопроводный кран до тех пор, пока из него не потечет чистая вода.

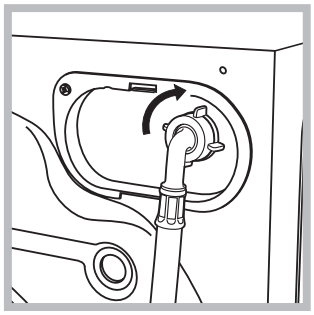

2. Подсоедините заливной шланг к стиральной машине, навинтив его на водоприемник, расположенный в задней верхней части справа (*см. рис.).*

3. Убедитесь, что шланг не перекручен и не пережат.

! Давление воды должно быть в пределах значений, указанных в таблице Технических характеристик.

! Если длина водопроводного шланга окажется недостаточной, обратитесь в Авторизованный сервисный центр.

! Никогда не используйте шланги, бывшие в употреблении.

Присоединение сливного шланга

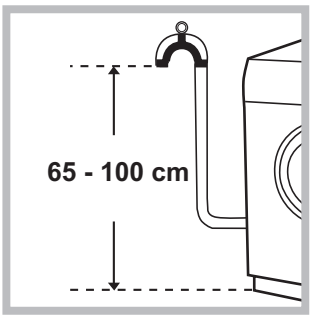

Подсоедините сливной шланг, не сгибая его, к сливному трубопроводу или к настенному сливу, расположенному на высоте 65 – 100 см от пола.

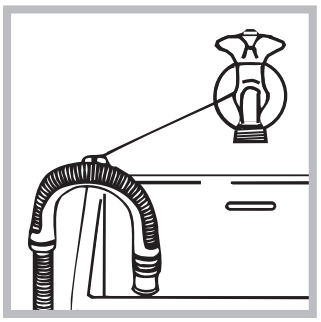

или поместите конец шланга в раковину или в ванну, прикрепив прилагающуюся направляющую к крану (*см. схему*). Свободный конец сливного шланга не должен быть погружен в воду.

! Не рекомендуется использовать удлинительные шланги. При необходимости удлинение должно иметь такой же диаметр, что и оригинальный шланг, и его длина не должна превышать 150 см.

Электрическое подключение

Перед подсоединением штепсельной вилки изделия к сетевой розетке необходимо проверить следующее:
- сетевая розетка должна быть заземлена и соответствовать нормативам;
- сетевая розетка должна быть расчитана на максимальную мощность стиральной машины, указанную в таблице Технические данные *(см. таблицу сбоку);*
- напряжение электропитания должно соответствовать значениям, указанным в таблице Технические данные (*см. таблицу сбоку*);
- сетевая розетка должна быть совместимой со штепсельной вилкой стиральной машины. В противном случае необходимо заменить сетевую розетку или штепсельную вилку.

! Запрещается устанавливать стиральную машину на улице, даже под навесом, так как является опасным подвергать ее воздействию дождя и грозы.
! Стиральная машина должна быть расположена таким образом, чтобы доступ к сетевой розетке оставался свободным.
! Не используйте удлинители и тройники.
! Сетевой кабель изделия не должен быть согнут или сжат.
! Замена сетевого кабеля может осуществляться только уполномоченными техниками.

Внимание! Компания-производитель снимает с себя всякую ответственность в случае несоблюдения вышеописанных правил.

Первый цикл стирки

По завершении установки, перед началом эксплуатации необходимо произвести один цикл стирки со стиральным веществом, но без белья, по программе **3**.

Технические данные	
Модель	PWE 91273 S
Страна-изготовитель	Италия
Габаритные размеры	ширина 59,5 см. высота 85 см. глубина 60 см.
Вместимость	от 1 до 9 кг
Номинальное значение напряжения электропитания или диапазон напряжения	220-240 V ~
Условное обозначение рода электрического тока или номинальная частота переменного тока	50 Hz
Класс зашиты от поражения электрическим током	Класс защиты I
Водопроводное подсоединение	максимальное давление 1 МПа (10 бар) минимальное давление 0,05 МПа (0,5 бар) емкость барабана 62 литра
Скорость отжима	до 1200 оборотов в минуту
Программы управления в соответствии с Директивой EN 60456	программа 60°C; температура 60°C; загрузка 9 кг белья.
AIO 77	Данное изделие соответствует следующим Директивам Европейского Сообщества: - 2004/108/CE (Электромагнитная совместимость); - 2006/95/CE (Низкое напряжение) - 2002/96/CE
	В случае необходимости получения информации по сертификатам соответствия или получения копий сертификатов соответствия на данную технику, Вы можете отправить запрос по электронному адресу cert.rus@ indesit.com.
Дату производства данной техники можно получить из серийного номера, расположенного под штрих-кодом (S/N XXXXXXXXX), следующим образом	- 1-ая цифра в S/N соответствует последней цифре года, - 2-ая и 3-я цифры в S/N - порядковому номеру месяца года, - 4-ая и 5-ая цифры в S/N - день
Степень защиты от попадания твердых частиц и влаги, обеспечиваемая защитной оболочкой, за исключением низковольтного оборудования, не имеющего защиты от влаги: **IPX04**	
Класс энергопотребления	A

Описание стиральной машины

CIS

Консоль управления

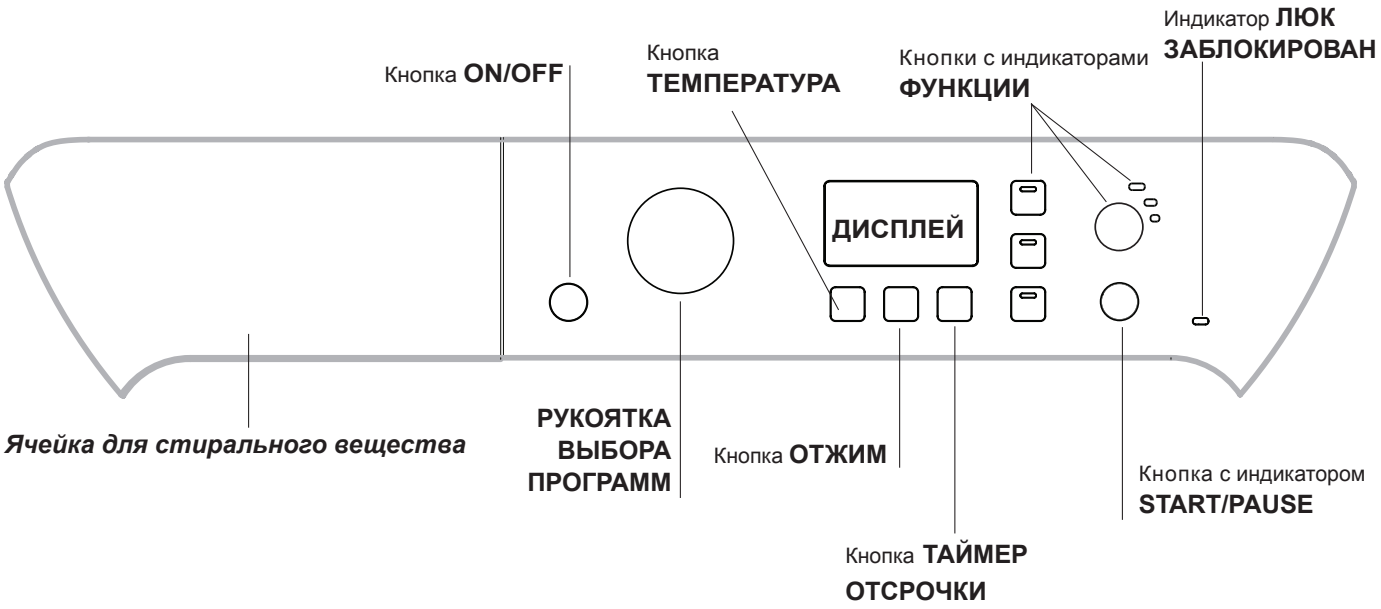

Ячейки для стирального вещества: для загрузки стиральных веществ и добавок (*см. "Стиральные вещества и типы белья"*).

Кнопка **ON/OFF** ⏻**:** быстро нажмите эту кнопку для включения или выключения машины. Индикатор START/PAUSE, редко мигающий синим цветом, означает, что машина включена. Для выключения стиральной машины в процессе стирки необходимо держать нажатой кнопку, примерно 3 секунды. Короткое или случайное нажатие не приведет к отключению машины.
В случае выключения машины в процессе стирки текущий цикл отменяется.

РУКОЯТКА ВЫБОРА ПРОГРАММ: служат для выбора нужной программы (см. "*Таблица программ*").

Кнопки и индикаторы **ДОПОЛНИТЕЛЬНЫЕ ФУНКЦИИ:** служат для выбора имеющихся дополнительных функций. Индикатор, соответствующий выбранной функции , останется включенным.

Кнопка **ОТЖИМ** **:** нажмите эту кнопку для сокращения скорости или полного исключения отжима – значение показывается на дисплее.

Кнопка **ТЕМПЕРАТУРА** **:** нажмите эту кнопку для сокращения температуры или полного исключения нагрева – значение показывается на дисплее.

Кнопка **ТАЙМЕР ОТСРОЧКИ** **:** нажмите эту кнопку для программирования задержки запуска выбранной программы; время задержки показывается на дисплее.

Кнопка и индикатор **START/PAUSE** ▷II: когда синий индикатор редко мигает, нажмите кнопку для запуска цикла стирки. После пуска цикла индикатор перестает мигать. Для прерывания стирки вновь нажмите эту кнопку; индикатор замигает оранжевым цветом.
Если символ 🔒 не горит, можно открыть люк машины (ожидайте приблиз. 3 минуты). Для возобновления стирки с момента, когда она была прервана, вновь нажмите эту кнопку.

Индикатор **ЛЮК ЗАБЛОКИРОВАН** 🔒
Включенный символ означает, что люк заблокирован. Во избежание повреждений, перед тем как открыть люк, необходимо дождаться, пока погаснет этот символ (ожидайте приблиз. 3 минуты).
Если требуется открыть люк после запуска цикла, нажмите кнопку START/PAUSE. Когда погаснет индикатор ЛЮК ЗАБЛОКИРОВАН 🔒, можно открыть люк.

Режим ожидания
Настоящая стиральная машина отвечает требованиям новых нормативов по экономии электроэнергии, укомплектована системой автоматического отключения (режим сохранения энергии), включающейся через 30 минут простоя машины. Нажмите один раз кнопку ВКЛ/ВЫКЛ и подождите, пока машина вновь включится.

Дисплей

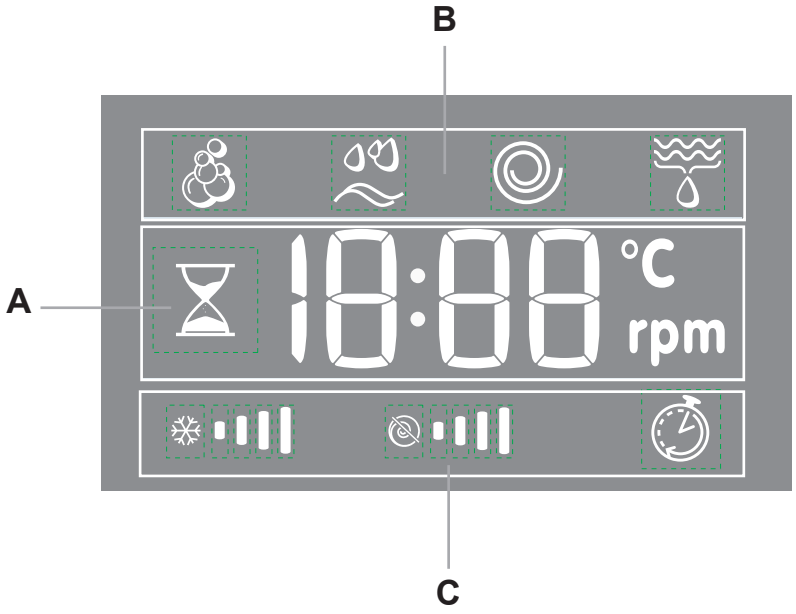

Дисплей служит для программирования машины и предоставляет пользователю множество сведений.

В секторе **A** показывается продолжительность различных имеющихся программ и, после запуска цикла, время, остающееся до завершения программы. Если был задан ТАЙМЕР ОТСРОЧКИ, на дисплее показывается время, остающееся до запуска выбранной программы.
Кроме того при нажатии соответствующей кнопки на дисплее показываются максимальные значения скорости отжима и температуры, которые машина может достичь в зависимости от заданной программы, или последние заданные значения, если они совместимы с выбранной программой.
В процессе обработки данных машиной в зависимости от программы и от выбранного уровня мигает символ “песочные часы”. Максимум через 10 минут после запуска символ “песочные часы” перестает мигать и горит стабильно, показывая окончательное остаточное время. Символ “песочные часы” погаснет примерно через 1 минуту после визуализации окончательного остаточного времения.

В секторе **B** показываются фазы стирки выбранной программы стирки и, после запуска программы, текущую фазу программы:

Стирка

Полоскание

Отжим

Слив

В секторе **C** показываются слева направо символы “температура”, “отжим” и “таймер отсрочки”.
Полоски “температуры” показывают максимальный температурный уровень, который может быть задан для выбранной программы.
Полоски “отжима” показывают максимальную скорость отжима, которая может быть задана для выбранной программы.
Включенный символ “ТАЙМЕР ОТСРОЧКИ” означает, что на дисплее показано заданнное значение “таймер отсрочки”.

Порядок выполнения цикла стирки

CIS

1. **ПОРЯДОК ВКЛЮЧЕНИЯ МАШИНЫ.** Нажмите кнопку ⏻; индикатор START/PAUSE редко мигает синим цветом.

2. **ЗАГРУЗКА БЕЛЬЯ.** Откройте люк машины. Загрузите в барабан белье, не превышая максимальный допустимый вес, указанный в таблице программ на следующей странице.

3. **ДОЗИРОВКА СТИРАЛЬНОГО ВЕЩЕСТВА** Выньте дозатор и поместите стиральное вещество в специальные ячейки, как описано в разделе "*Стиральные вещества и типы белья*".

4. **ЗАКРОЙТЕ ЛЮК.**

5. **ВЫБОР ПРОГРАММЫ.** При помощи рукоятки выбора ПРОГРАММ выберите нужную программу; в данной программе задана температура и скорость отжима, которые можно изменить. На дисплее показывается продолжительность данного цикла.

6. **ПЕРСОНАЛИЗИРОВАННЫЕ ЦИКЛЫ СТИРКИ.** Нажмите соответствующие кнопки:

   Измените температуру и/или скорость отжима. Машина автоматически показывает на дисплее максимальные температуру и скорость отжима, предусмотренные для выбранной программы, или последние выбранные значения, если они совместимы с выбранной программой. При помощи кнопки °C можно постепенно уменьшить температуру вплоть до стирки в холодной воде "OFF". При помощи кнопки можно постепенно уменьшить скорость отжима вплоть до его исключения "OFF". При еще одном нажатии этих кнопок вернутся максимальные допустимые значения.

   Программирование таймера отсрочки
   Для программирования пуска выбранной программы с задержкой нажмите соответствующую кнопку вплоть до получения нужного времени задержки. Когда данная дополнительная функция активирована, на дисплее загорается символ . Для отмены запуска с задержкой нажмите кнопку несколько раз до тех пор, пока на дисплее не появится "OFF".

   Измените параметры цикла.
   - Нажмите кнопку для активации дополнительной функции; индикатор соответствующей кнопки загорится.
   - Вновь нажмите кнопку для отключения дополнительной функции, индикатор погаснет.

   ! Если выбранная дополнительная функция является несовместимой с заданной программой, индикатор будет мигать, и такая функция не будет активирована.

   ! Если выбраная дополнительная функция несовместима с ранее активированной функцией, индикатор соответствующий первой активированной функции функции замигает, и будет активирована только вторая функция, индикатор активированнойфункциизагорится . ***Примечание*:** если активирована дополнительная функция , никакая другая дополнительная функция не может быть активирована.

   ! Дополнительные функции могут изменить рекомендуемую загрузку машины и/или продолжительность цикла.

7. **ЗАПУСК ПРОГРАММЫ** Нажмите кнопку START/PAUSE. Соответствующий индикатор загорится синим светом, и люк заблокируется (символ ЛЮК ЗАБЛОКИРОВАН загорится). Для изменения программы в процессе выполнения цикла переключите машину в режим паузы при помощи кнопки START/PAUSE (индикатор START/PAUSE редко мигает оранжевым цветом). Затем выберите новый цикл и вновь нажмите кнопку START/PAUSE. Если требуется открыть люк после пуска цикла, нажмите кнопку START/PAUSE. Когда погаснет индикатор ЛЮК ЗАБЛОКИРОВАН, можно открыть люк (ожидайте приблиз. 3 минуты). Вновь нажмите кнопку START/PAUSE для возобновления программы с момента, в который она была прервана.

8. **ЗАВЕРШЕНИЕ ПРОГРАММЫ.** Показывается сообщением "на дисплее "**END**". После того, как погаснет символ ЛЮК ЗАБЛОКИРОВАН, можно будет открыть люк (ожидайте приблиз. 3 минуты). Откройте люк, выгрузите белье и выключите машину.

! Если требуется отменить текущий цикл стирки, держите нажатой кнопку ⏻ несколько секунд. Цикл прервется, и машина выключится.

Система балансировки белья
Перед каждым отжимом во избежание чрезмерных вибраций и для равномерного распределения белья в барабане машина производит вращения со скоростью, слегка превышающей скорость стирки. Если после нескольких попыток белье не будет правильно сбалансировано, машина произведет отжим на меньшей скорости по сравнению с предусмотренной. В случае чрезмерной разбалансировки машина выполнит распределение белья вместо отжима. Для оптимизации распределения белья и его правильной балансировки рекомендуется перемешать мелкое белье с крупным.

Программы и дополнительные функции

CIS

Таблица программ

Программы	Описание программы	Макс. темп. (°C)	Макс. скорость (оборотов в минуту)	Стиральные вещества и добавки				Макс. загрузка (кг)	Продолжитть цикла
				Предварительная мойка	Стирка	Отбеливатель	Ополаскиватель		
	Ежедневные								Продолжительность программ стирки можно проверять по дисплею.
1	**Хлопок: с замачиванием**	90°	1200	●	●	-	●	9	
2	**Хлопок: интенсивная**	90°	1200	-	●	●	●	9	
60°C	**Хлопок (1): интенсивная**	60°	1200	-	●	●	●	9	
40°C	**Хлопок (2): интенсивная**	40°	1200	-	●	●	●	9	
5	**Синтетика**	60°	800	-	●	●	●	4	
5	**Синтетика (3)**	40°	800	-	●	●	●	4	
6	**Джинсы**	40°	800	-	●	-	●	4	
7	**Рубашки**	40°	600	-	●	●	●	2	
8	**MixCool 30':** Для быстрого освежения малогрязного белья (не для шерсти, шелка и изделия ручной стирки).	холодная вода	800	-	●	-	●	3	
9	**Хлопок 20°**	20°	1200	-	●	●	●	9	
	Специальные								
10	**Шерсть:** шерсть, кашемир и т.д.	40°	800	-	●	-	●	2	
11	**Шелк:** изделия из шелка, вискозы и нижнее белье.	30°	0	-	●	-	●	2	
12	**Пух/Перо**	30°	1000	-	●	-	●	3,5	
13	**Верхняя одежда**	30°	400	-	●	-	-	2,5	
14	**Спортивная обувь**	30°	600	-	●	-	●	макс. 2 пары.	
	Дополнителые								
	Полоскание	-	1200	-	-	●	●	9	
	Отжим + Слив	-	1200	-	-	-	-	9	

Продолжительность цикла, показанная на дисплее или указанная в инструкциях является рассчетом, сделанным на основании стандартных условий. Фактическая продолжительность может варьировать в зависимости от многочисленных факторов таких как температура и давление воды на подаче, температура помещения, количество моющего средства, количество и тип загруженного белья, балансировка белья, выбранные дополнительные функции.

Для всех институтов тестирования:
1) Программы управления в соответствии с Директивой EN 60456: задайте программу 60°C с температурой 60°C.
2) Длинная программа для х/б белья: задайте программу 40°C с температурой 40°C.
3) Короткая программа для х/б белья: задайте программу 5 с температурой 40°C.

Дополнительные функции стирки

Технология «PRIME» оптимизирует потребление энергии, воды и затраты времени в зависимости от типа белья. Опцию можно выбрать нажатием кнопки .

- Water (Экономия Вода): позволяет уменьшить потребление воды, обеспечивая безупречный результат (рекомендуется для белья с высокой степенью загрязнения).

- Energy (Экономия Электроэнергия): автоматическая опция технологии «PRIME» снижает энергопотребление (рекомендуется для белья с нормальной степенью загрязнения).

- Time (Экономия Время): обеспечивает сокращение времени стирки (рекомендуется для белья с низкой степенью загрязнения).

! Эта функция может быть активирована только для программ 1, 2, 60°C, 40°C, 5 (для всех трех уровней) и 6, 7, 8, 9 (уровни **- Energy** и **- Time**).

Дополнительное полоскание

При выборе этой функции повышается эффективность ополаскивания, обеспечивая максимальное удаление стирального вещества. Эта функция особенно удобна для людей с кожей, чувствительной к стиральным веществам.

! Не может быть активирована в программах 8, .

Легкая глажка

При выборе этой функции циклы стирки и отжима изменяются таким образом, чтобы сократить сминаемость белья. По завершении цикла машина производит медленное вращение барабана. Индикатор функции **Легкая глажка** и индикатор START/PAUSE мигают (первый синим, второй оранжевым цветом). Для завершения цикла нажмите кнопку START/PAUSE или кнопку **Легкая глажка**. При выборе программы 11-13 машина завершает цикл без слива воды, и индикатор фукции **Легкая глажка** и индикатор START/PAUSE мигают. Для слива воды и выгрузки белья необходимо нажать кнопку START/PAUSE или кнопку **Легкая глажка**.

! Не может быть активирована в программах 8, 10, 14, , .

Функция пятновыведения

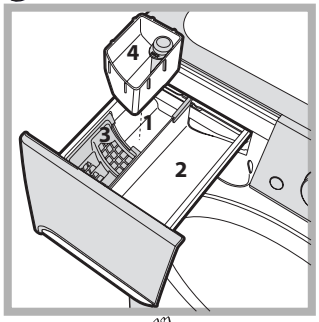

Эта функция служит для удаления наиболее трудных пятен. Вставьте дополнительный прилагающийся дозатор 4 в дозатор 1. При заливе отбеливателя не превышайте “макс.” уровень, указанный на стержне в центре *(см. схему)*. Для выполнения только отбеливания залейте отбеливатель в дополнительный дозатор 4, выберите программу “Полоскание” и включите дополнительную функцию “Пятновыведение” . Для отбеливания в процессе стирки поместите стиральное вещество и добавки, выберите нужную программу и активируйте дополнительную функцию “Пятновыведение” . Если используется дополнительный дозатор 4, функция предварительная стирка исключается.

! Не может быть активирована в программах 1, 6, 8, 10, 11, 12, 13, 14, .

Стиральные вещества и типы белья

CIS

Ячейка для стирального вещества

Хороший результат стирки зависит также от правильной дозировки стирального вещества: избыток стирального вещества не гарантирует более эффективную стирку, напротив, способствует образованию налетов внутри стиральной машины и загрязнению окружающей среды.

! Не используйте стиральные вещества для ручной стирки, так как они образуют слишком много пены.

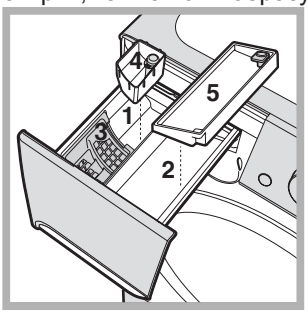

Выньте ячейку и поместите в нее стиральное вещество или добавку в следующем порядке.

Ячейка 1: Стиральное ввещество для предварительной стирки (порошок)
Перед засыпкой стирального порошка необходимо проверить, чтобы не был установлен дополнительный дозатор 4.

Ячейка 2: Стиральное вещество для стирки (порошок или жидкий)
Жидкое средство для стирки заливается непосредственно перед запуском машины.

Ячейка 3: Добавки (ополаскиватель и т.д.)
Не наливайте ополаскиватель выше решетки дозатора.

дополнительный дозатор 4: Отбеливатель

дополнительный дозатор 5: рекомендуется использовать этот дозатор для жидкого стирального вещества.

Подготовка белья

- Разделите белье по следующим признакам:
  - тип ткани / обозначения на этикетке
  - цвету: отделите цветное белье от белого.
- Выньте из карманов все предметы и проверьте пуговицы.
- Не превышайте максимальную загрузку барабана, указанную для сухого белья:
  Прочные ткани: макс. 9 кг
  Синтетические ткани: макс. 4 кг
  Деликатные ткани: макс. 2 кг
  Шерсть: макс. 2 кг
  Шелк: макс. 2 кг

Сколько весит белье?

1 простыня 400-500 гр.
1 наволочка 150-200 гр.
1 скатерть 400-500 гр.
1 халат 900-1200 гр.
1 полотенце 150-250 гр.

Специальные программы

Джинсы: выверните наизнанку изделия перед стиркой и используйте жидкое моющее средство. Используйте программу **6**.

Рубашки: используйте специальную программу **7** для стирки рубашек из разных тканей и разных расцветок. Это обеспечит максимальную сохранность вещей и сократит их сминаемость.

MixCool 30': эта программа предназначена для быстрой стирки малозагрязненных вещей: цикл длится всего 30 минут, что позволяет сэкономить время и электроэнергию. По этой программе **8** можно стирать в холодной воде белье из разных тканей (за исключением шерсти и шелка) с максимальной загрузкой барабана 3 кг.

Хлопок 20° (программа **9**) идеально подходит для стирки х/б белья со средним загрязнением. Отличные результаты получаются также при стирке в холодной воде, сравнимые со стиркой при 40°, обеспечиваются механическим действием с разной скоростью с повторяющимися частыми пиками.

Шерсть: Цикл стирки "Шерсть» данной стиральной машины прошел тестирование и был утвержден Компанией Woolmark Company для стирки изделий, в состав которых входит шерсть, классифицированных как «для ручной стирки» с тем, чтобы тирка выполнялась в соответствии с инсрукциями на этикетке вещи и инструкциями, прилагаемым изготовителем данной стиральной машины. (M1127)



Шелк: используйте специальную программу **11** для стирки всех шелковых вещей. Рекомендуется использовать специальное стиральное вещество для деликатных тканей.

Занавески: сверните занавески и положите их в наволочку или в сетчатый мешочек. Используйте программу **11**.

Пух/Перо: для стирки пуховиков, содержащих утиный пух, такие как двойные или одинарные пуховые одеяла (весом не более 3,5 кг), подушки, куртки используйте специальную программу **12**. Рекомендуется загрузить пуховики в барабан машины, сложив края внутрь *(см. схему)* и не превышать **¾** объема барабана. Для оптимальной стирки рекомендуется использовать жидкое стиральное вещество, заливаемое в дозатор стиральных веществ.



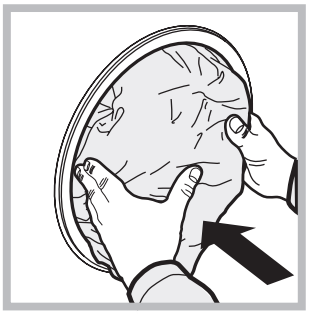

Верхняя одежда (программа **13**) разработана для стирки водоотталкивающих тканей и ветровок (напр., goretex, полиэстер, нейлон); для достижения лучших результатов используйте жидкие моющие средства в соответствующей дозировке для полузагрузки; обработайте предварительно манжеты, воротники и участки с пятнами; не используйте смягчитель или моющие средства со смягчителем. *Эта программа не предназначена для стирки пуховиков.*

Спортивная обувь (программа **14**): разработана для стирки спортивной обуви; для достижения лучших результатов не рекомендуем стирать более 2 пар обуви за один раз.

Предосторожности и рекомендации

INDESIT

CIS

! Стиральная машина спроектирована и изготовлена в соответствии с международными нормативами по безопасности. Необходимо внимательно прочитать настоящие предупреждения, составленные в целях вашей безопасности.

Общие требования безопасности

- После использования машины **обязательно** отключайте ее от сети переменного тока и закрывайте водопроводный кран.
- Данное изделие предназначено исключительно для домашнего использования.
- Не разрешайте пользоваться машиной лицам (включая детей) с ограниченными физическими, сенсорными, умственными способностями и не обладающих достаточными знаниями и опытом, если только они не пользуются машиной под наблюдением и после инструктажа со стороны лиц, ответственных за их безопасность. Не разрешайте детям играть с машиной.
- Стиральной машиной должны пользоваться только взрослые лица, соблюдающие инструкции, приведенные в данном техническом руководстве.
- Не прикасайтесь к изделию влажными руками, босиком или с мокрыми ногами.
- Не тяните за сетевой кабель для отсоединения штепсельной вилки изделия из сетевой розетки, возьмитесь за вилку рукой.
- Не открывайте ячейку для стирального порошка при работающей машине.
- Проявлять осторожность при сливе воды, так как она может быть очень горячей.
- Категорически запрещается пытаться открыть люк силой: это может привести к повреждению защитного механизма, предохраняющего от случайного открывания машины.
- В случае неисправности категорически запрещается открывать внутренние механизмы изделия с целью их самостоятельного ремонта.
- Следите, чтобы дети не приближались к работающей стиральной машине.
- В процессе стирки люк стиральной машины может нагреться.
- При необходимости переместить стиральную машину следует выполнять эту операцию вдвоем или втроем с предельной осторожностью. Никогда не перемещайте машину водиночку, так как машина очень тяжелая.
- Перед помещением в стиральную машину белья проверьте, чтобы барабан был пуст.

Система балансировки белья

Перед каждым отжимом во избежание чрезмерных вибраций и для равномерного распределения белья в барабане машина производит вращения со скоростью, слегка превышающей скорость стирки. Если после нескольких попыток белье не будет правильно сбалансировано, машина произведет отжим на меньшей скорости по сравнению с предусмотренной. В случае чрезмерной разбалансировки машина выполнит распределение белья вместо отжима. Для оптимизации распределения белья и его правильной балансировки рекомендуется перемешать мелкое белье с крупным.

Утилизация

- Уничтожение упаковочных материалов: соблюдайте местные нормативы с целью вторичного использования упаковочных материалов.
- Согласно Европейской Директиве 2002/96/CE касательно утилизации электронных и электрических электроприборов электроприборы не должны выбрасываться вместе с обычным городским мусором. Выведенные из строя приборы должны собираться отдельно для оптимизации их утилизации и рекуперации составляющих их материалов, а также для безопасности окружающей среды и здоровья. Символ «зачеркнутая мусорная корзина», имеющийся на всех приборах, служит напоминанием об их отдельной утилизации. За более подробной информацией о правильной утилизации бытовых электроприборов пользователи могут обратиться в специальный центр по сбору вторсырья или в магазин.

Техническое обслуживание и уход

CIS

Отключение воды и электрического тока

- Перекрывайте водопроводный кран после каждой стирки. Таким образом сокращается износ водопроводной системы машины и сокращается риск утечек.
- Выньте штепсельную вилку из электро розетки в процессе чистки и технического обслуживания стиральной машины.

Уход за стиральной машиной

Для чистки наружных и резиновых частей стиральной машины используйте тряпку, смоченную теплой водой с мылом. Не используйте растворители или абразивные чистящие средства.

Уход за распределителем моющих средств

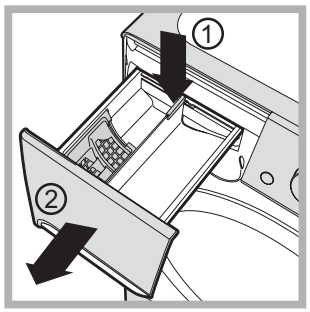

Чтобы вынуть дозатор, нажмите на язычок (1) и вытащите дозатор (2) *(см. рисунок).* Промойте ячейку под струей воды. Эта операция должна выполняться регулярно.

Уход за люком и барабаном

- После использования стиральной машины всегда следует оставлять люк полуоткрытым во избежание образования неприятных запахов в барабане.

Уход за насосом

Стиральная машина оснащена самочистящимся насосом, не нуждающимся в техническом обслуживании. Тем не менее мелкие предметы (монеты, пуговицы) могут упасть за кожух, предохраняющий насос, расположенный в его нижней части.

! Проверьте, чтобы цикл стирки завершился, и выньте штепсельную вилку из сетевой розетки.

Для доступа к кожуху:

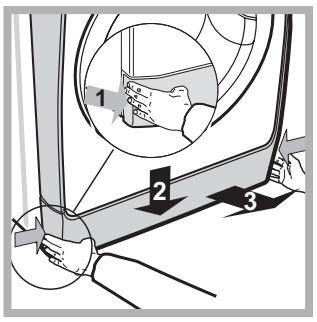

1. снимите переднюю панель стиральной машины, нажав в центре, затем потяните ее вниз за края и снимите ее *(см. схему).*

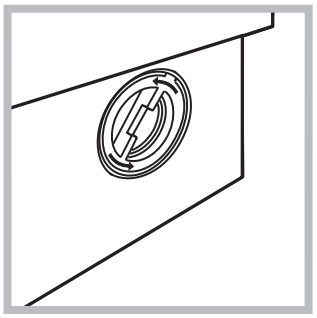

2. отвинтите крышку, повернув ее против часовой стрелки (*см. схему)*: небольшая утечка воды является нормальным явлением;

3. тщательно прочистите внутри кожуха;
4. завинтите крышку на место;
5. установите на место переднюю панель, проверив перед ее прикреплением к машине, чтобы крюки вошли в соответствующие петли.

Проверка водопроводного шланга

Проверяйте шланг подачи воды не реже одного раза в год. При обнаружении трещин или разрывов шланга замените его: в процессе стирки сильное давление воды в водопроводе может привести к внезапному отсоединению шланга.

! Никогда не пользуйтесь б/у шлангами.

Неисправности и методы их устранения

INDESIT

CIS

Если ваша стиральная машина не работает. Прежде чем обратиться в Центр Сервисного обслуживания (*см. Сервисное обслуживание*), проверьте, можно ли устранить неисправность, следуя рекомендациям, приведенным в следующем перечне.

Неисправности:	Возможные причины / Методы устранения:
Стиральная машина не включается.	• Штепсельная вилка не вставлена в сетевую розетку или отходит и не обеспечивает контакта. • В доме отключено электричество.
Цикл стирки не запускается.	• Люк машины закрыт неплотно. • Не была нажата кнопка ON/OFF • Не была нажата кнопка START/PAUSE. • Перекрыт водопроводный кран. • Был запрограммирован запуск с задержкой (ТАЙМЕР ОТСРОЧКИ, *см. параграф "Порядок выполнения цикла стирки*").
Стиральная машина не заливает воду (На дисплее мигает надпись "H2O").	• Водопроводный шланг не подсоединен к крану. • Шланг согнут. • Перекрыт водопроводный кран. • В доме нет воды. • Недостаточное водопроводное давление. • Не была нажата кнопка START/PAUSE.
Машина непрерывно заливает и сливает воду.	• Сливной шланг не находится на высоте 65 – 100 см. от пола (*см. "Установка"*). • Конец сливного шланга погружен в воду (*см. "Установка"*). • Настенное сливное отверстие не оснащено вантузом для выпуска воздуха. Если после вышеперечисленных проверок неисправность не будет устранена, следует перекрыть водопроводный кран, выключить стиральную машину и обратиться в Центр Сервисного Обслуживания. Если ваша квартира находится на последних этажах здания, могут наблюдаться явления сифона, поэтому стиральная машина производит непрерывный залив и слив воды. Для устранения этой аномалии в продаже имеются специальные клапаны против явления сифона.
Стиральная машина не сливает воду и не отжимает белье	• Выбранная программа не предусматривает слив воды: для некоторых программ необходимо включить слив вручную. • Включена дополнительная функция ЛЕГКАЦ ГЛАЖКА: для завершения программы нажмите кнопку START/PAUSE (*"Программы и дополнительные функции"*). • Сливной шланг согнут (*см. "Установка"*). • Засорен сливной трубопровод.
Стиральная машина сильно вибрирует в процессе отжима.	• В момент установки стиральной машины *барабан был разблокирован неправильно (*см. "Установка"). • Стиральная машина установлена неровно (*см. "Установка"*). • Машина зажата между стены и мебелью (*см. "Установка"*).
Утечки воды из стиральной машины.	• Плохо прикручен водопроводный шланг *(см. "Установка").* • Засорен дозатор стирального вещества (порядок его чистки *см. в параграфе "Техническое обслуживание и уход"*). • Сливной шланг плохо закреплен (*см. "Установка"*).
Индикаторы дополнительных функций и индикатор «START/ PAUSE» часто мигают, на дисплее показывается код аномалии (например: F-01, F-..).	• Выключите машину и выньте штепсельную вилку из сетевой розетки, подождите 1 минуту и вновь включите машину. Если неисправность не устраняется, обратитесь в Центр Сервисного Обслуживания.
В процессе стирки образуется слишком обильная пена.	• Стиральное вещество непригодно для стирки в стиральной машине (на упаковке должно быть указано "для стирки в стиральной машине", "для ручной и машинной стирки" или подобное). • В дозатор было помещено чрезмерное количество стирального вещества.

Сервисное обслуживание

195100929.01
04/2012 - Xerox Fabriano

CIS

Перед тем как обратиться в Сервисное Обслуживание:
- Проверьте, нельзя ли устранить неисправность самостоятельно (*см. “Неисправности и методы их устранения”*);
- Вновь запустите программу для проверки исправности машины;
- В случае неудачи обратитесь в Центр Сервисного обслуживания.

! Никогда не обращайтесь к неуполномоченным техникам.

При обращении в Центр Сервисного Обслуживания необходимо сообщить:
- тип неисправности;
- модель изделия (Мод.);
- серийный номер (“S/N”).

Все эти данные указаны на паспортной табличке, расположенной на задней панели и спереди люка стиральной машины.