EN User Manual
Refrigerator - Freezer

DE Bedienungsanleitung
Kühlschrank Mit Tiefkühlfach

FR Guide D'utilisation
Réfrigérateur - Congélateur

NL Handleiding
Koelkast - Vriezer

ES Manual de uso
Frigorífico - Congelador

PT Manual de Instruções
Frigorífico - Congelador

DK Brugsanvisning
Køle - Fryseskab

NO Bruksanvisning
Kjøleskap med Fryser

SE Instruktionsbok
Kyl och Frys

FI Käyttöohje
Jääkaappipakastin

EE Kasutusjuhend
Külmik - Sügavkülmik

LV Lietošanas Pamācība
Ledusskapis - Saldētājkamera

LT Naudojimo Instrukcija
Šaldytuvas - Šaldiklis

REFRIGERATOR

User Manual

SJ-F1529E0I-EU

SHARP

www.sharphomeappliances.com

Contents

CHAPTER -1: GENERAL WARNINGS 2
CHAPTER -2: YOUR FRIDGE FREEZER.....5
CHAPTER -3: USING YOUR FRIDGE FREEZER.....6
CHAPTER -4: FOOD STORAGE GUIDE 9
CHAPTER -5: TROUBLESHOOTING 10
CHAPTER -6: TIPS FOR SAVING ENERGY 11

Your fridge freezer conforms to current safety requirements. Inappropriate use can lead to personal injury and damage to property. To avoid the risk of damage read this manual carefully before using your fridge freezer for the first time. It contains important safety information on the installation, safety, use and maintenance of your Fridge Freezer. Retain this manual for future use.

CHAPTER -1: GENERAL WARNINGS



WARNING: Keep the ventilation openings of the Fridge Freezer clear from obstruction.



WARNING: Do not use mechanical devices or other means to accelerate the defrosting process.



WARNING: Do not use other electrical appliances inside the Fridge Freezer



WARNING: Do not damage the refrigerant circuit.

WARNING: To avoid personal injury or damage this appliance must be installed in accordance with the manufacturer instructions.



The small quantity of refrigerant used in this fridge freezer is eco- friendly R600a (an isobutene) and is flammable and explosive if ignited in enclosed conditions.

* While carrying and positioning the fridge, do not damage the cooler gas circuit.
* Do not store any containers with flammable materials, such as spray cans or fire extinguisher refill cartridges in the vicinity of the fridge freezer.
* This appliance is intended to be used in household and similar applications such as;
  - staff kitchen areas in shops, offices and other working environments
  - farm houses and by clients in hotels, motels and other residential type environments
  - bed and breakfast type environments;
  - catering and similar non-retail applications
* Your fridge freezer requires a 220-240V, 50Hz mains supply. Do not use any other supply. Before connecting your fridge freezer, ensure that the information on the data plate (voltage and connected load) matches the mains electricity supply. If in doubt, consult a qualified electrician)
* This appliance can be used by children aged from 8 years and above and persons with reduced physical, sensory or mental capabilities or lack of experience and knowledge if they have been given supervision or instruction concerning use of the appliance in a safe way and understand the

hazard involved. Children shall not play with the appliance. Cleaning and user maintenance, shall not be made by children without supervision.

* A damaged power cord /plug can cause fire or give you an electric shock. When damaged it must be replaced, this should only be done by qualified personnel.

CHAPTER -1: GENERAL WARNINGS

Disposal

- All packaging and materials used are environmentally friendly and recyclable. Please dispose of any packaging in an environmentally friendly manner. Consult your local council for further details.
- When the appliance is to be scrapped, cut off the electrical supply cable and destroy the plug and cable. Disable the door catch in order to prevent children becoming trapped inside.
- A cut off plug inserted into a 16 amp socket is a serious safety (shock) hazard. Please ensure the cut off plug is disposed of safely.

Disposal of your old appliance



This symbol on the product or package implies that the product should not be treated as domestic waste. Instead, it should be delivered to applicable waste collection places recycling electrical and electronic equipment. Recycling materials will help natural resources be preserved. For more detailed information regarding recycling of this product, please contact local authority, domestic waste disposal service or the shop you have purchased the product from.

Please ask your local authority about the disposal of the WEEE for the reuse, recycle and recovery purposes.

Notes:

- Please read the instruction manual carefully before installing and using your appliance. We are not responsible for the damage occurred due to misuse.
- Follow all instructions on your appliance and instruction manual, and keep this manual in a safe place to resolve the problems that may occur in the future.
- This appliance is produced to be used in homes and it can only be used in domestic environments and for the specified purposes. It is not suitable for commercial or common use. Such use will cause the guarantee of the appliance to be cancelled and our company will not be responsible for the losses to be occurred.
- This appliance is produced to be used in houses and it is only suitable for cooling / storing foods. It is not suitable for commercial or common use and/or for storing substances except for food. Our company is not responsible for the losses to be occurred in the contrary case.



Safety warnings

- Do not connect your Fridge Freezer to the mains electricity supply using an extension lead.
- A damaged power cord / plug can cause fire or give you and electric shock. When damaged it must be replaced, this should only be dine by qualified personnel.
- Never bend the power cord excessively.
- Never touch the power cord / plug with wet hands as this could cause a short circuit electric shock.
- Do not place glass bottles or beverage cans in the freezer department. Bottles or cans may explode.
- When taking ice made in the freezer department, do not touch it, ice may cause ice burns and/or cuts.
- Do not remove items from the freezer if your hands are damp or wet. Tis could cause skin abrasions or frost / freezer burns.
- Do not refreeze food once it has thawed out.

Installation Information

Before unpacking and manoeuvering your fridge freezer please take some time to familiarise yourself with the following points.

- Position away from direct sunlight and away from any heat source such as a radiator.
- Your appliance should be at least 50 cm away from stoves, Gas ovens and heater cores, and should be at least 5 cm away from electrical ovens.
- Do not expose your fridge freezer to moisture or rain.
- Your fridge freezer should be positioned at least 20mm away from another freezer.
- Clearance of at least 150 mm is required at the top and back of your fridge freezer. Do not place anything on top of your fridge freezer.
- For safe operation it is important that your fridge freezer is safe and balanced. The adjustable feet are used to level your fridge freezer. Make sure that your appliance is level before placing any foodstuffs inside it.
- We recommend that you wipe all shelving and trays with a cloth soaked in warm water mixed with a teaspoon of bicarbonate of soda before use. After cleaning rinse with warm water and dry.
- Install using the plastic distance guides, which can be found at the rear of the appliance. Turn 90 degrees (as shown in the diagram). This will keep the condenser from touching the wall.
- Refrigerator should be placed against a wall with a free distance not exceeding 75 mm.

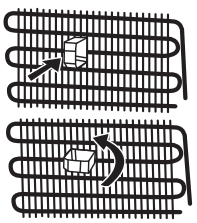

Before Using your Fridge



- Before setting up your fridge freezer, check for any visible damage. Do not install or use your fridge freezer if it is damaged
- When using your fridge freezer for the first time, keep it in an upright position for at least 3 hours before plugging into the mains. This will allow efficient operation and prevents damage to the compressor.
- You may notice a light odour when using your fridge freezer for the first time. This is perfectly normal and will fade away as the fridge starts to cool.

CHAPTER -1: GENERAL WARNINGS

NO FROST technology

Differs from many other standard fridge freezers. Other appliances may experience ice in the freezer compartment due to the opening of the doors and humidity caused by the food. In such appliances defrosting is required. They have to be turned off periodically, the food inside moved and the ice removed.

Your "no frost" fridge freezer prevents such problems by evenly distributing in the fridge and freezer compartments through the use of a fan. This cools your food evenly and uniformly, preventing humidity and freezing.

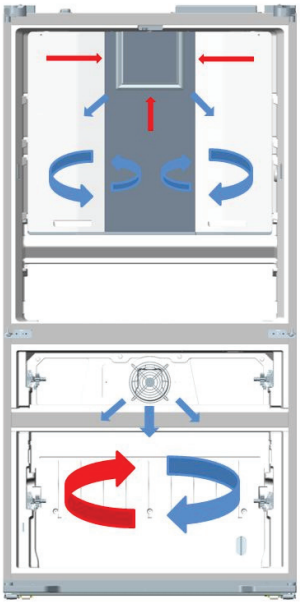

Blue arrows: Blow cold air
Red arrows: Returning hot air

CHAPTER -2: YOUR FRIDGE FREEZER

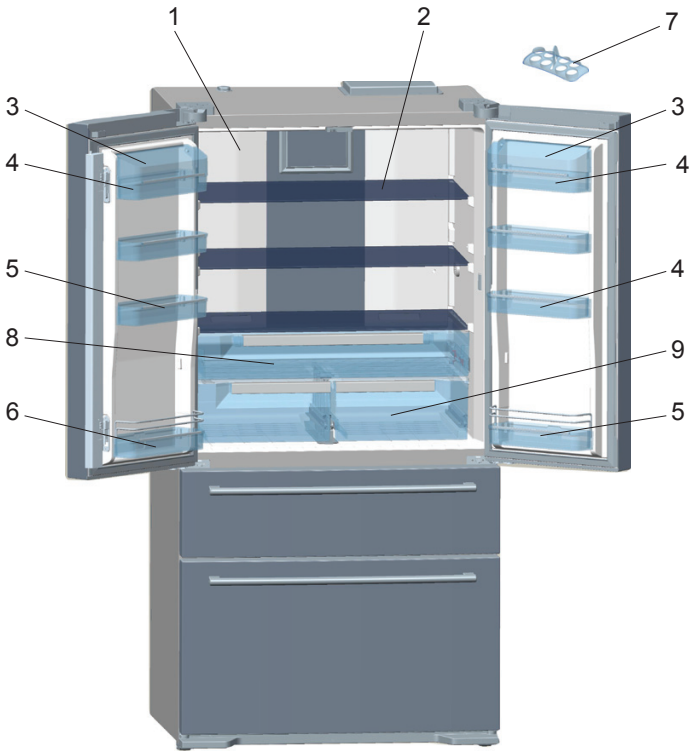

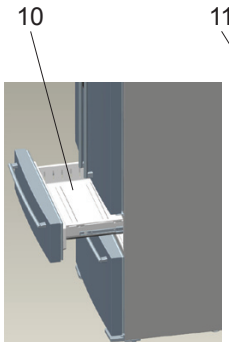

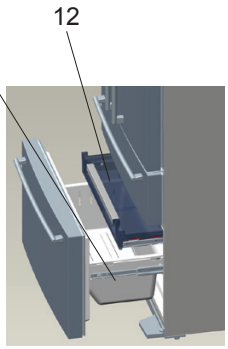

1) Cooler Compartment
2) Fridge compartment shelves
3) Cheese-Butter shelf covers
4) Cheese, butter shelf
5) Door shelves
6) Door bottle shelves
7) Eggcups
8) Chiller compartment
9) Crispers
10) Freezer top basket
11) Freezer bottom basket
12) Freezer hidden basket

This figure has been drawn for information purposes to show the various parts and accessories in the appliance. Parts may vary according to the model of the appliance.

CHAPTER -3: USING YOUR FRIDGE FREEZER

General features of your fridge freezer

1. When the doors are closed make sure there are no gaps between the gaskets on the door and the main section of the appliance.
2. When the freezer door is closed a vacuum is formed. It may be difficult to open the door again straight away, this is normal so please let the pressure stabilise.
3. The LED lights are designed to come on gradually and will take a few seconds to reach 100% brightness.

Electronic display

1. Fridge Compartment Temperature indicator
2. Freezer Compartment Temperature indicator
3. Q.drink alarm counter
4. Economy mode
5. Holiday mode
6. Q.drink light
7. Night sensor indicator
8. Child lock
9. Demo mode
10. Low voltage warning
11. Alarm
12. Screensaver button
13. Freezer
14. Mode button
15. Cooler
16. Q.drink mode
17. Night sensor button

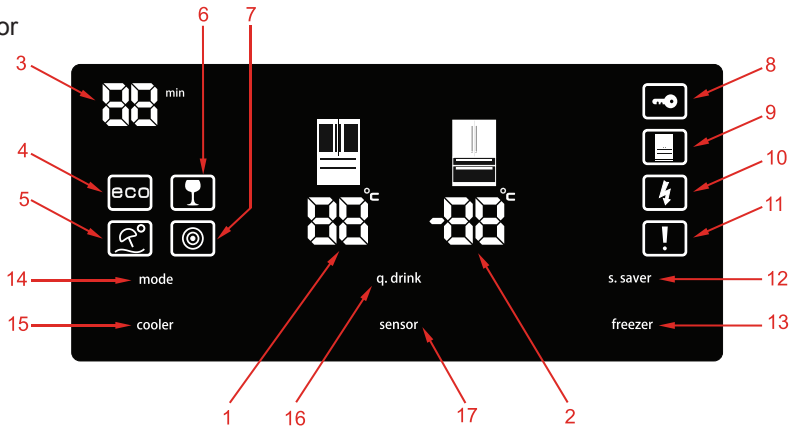

The values on the screen indicate temperature values specified by the consumer.

The display is designed to avoid error if unintentionally touched. To interact with the display touch and button for 2 seconds, an audible beep will sound and to indicate it is ready for use.

Cooling beverages [q.drink]

To activate q.drink mode press the q.drink button. The time is set in increments of 5 minutes (up to a maximum of 30). The time selected is shown in the q.drink alarm counter - when the time has completed an audible beep will sound.

Important: It should not be confused with the cooling mode.

Please adjust the time according to the number of bottles you are placing in the freezer compartment. You can extend the time of the feature if the temperature of the bottles are not cool enough but it is important to check the temperature of the bottles regularly as they may explode if left too long.

Economic mode [eco]

Ensures that your refrigerator runs within ideal temperatures. In order to activate “ECO” mode, just press [mode] button until “eco and e” light is on.

Holiday mode (H)

(Umbrella & Sun Icon) Use this mode if you are going away for a period of time and do not need to use the fridge compartment. Press the holiday mode button until the holiday icon and H light appear.

Quick freezing (sf / super freeze)

Designed to quickly freeze meals and large amounts of food quickly. Press the [freezer] button until "sf" is displayed on the screen and you hear an audible beep. Please note this mode will automatically revert to the standard set temperature after 24 hours if not deactivated before - or when the freezer has reached the sufficient temperature.

Quick cooling (sc / super cool)

Quick Cooling is designed to cool large amounts of food quickly when placed in the fridge section. Press the [cooler] button until you see the "sc" letters in the display and you hear and audible beep. This mode will automatically revert to the standard temperature setting after a period to 4-6 hours or when the refrigerator has reached the required temperature.

Cooler [cooler]

Sets the fridge temperature in values of 1 from 2, 3, 4, 5, 6, 7, 8 Celsius.

Freezer

Sets the freezer temperature in values of 2 from -16, -17, -18, -19, -20, -21, -22, -23, -24 Celsius.

Child lock

Activate the Child Lock by pressing the [cooler] and [freezer] buttons simultaneously, this will deactivate the display. To remove the Child Lock repeat the process.

Screensaver [s.saver]

Use the Screensaver mode to save energy. Hold the [s.saver] button down for 3 seconds, to deactivate repeat the process.

CHAPTER -3: USING YOUR FRIDGE FREEZER

Night sensor [sensor]

Press the [sensor] button for 3 seconds to activate. This will turn the fridge lights off and save energy. To deactivate repeat the process.

Alarm

If the alarm light comes on it means there is something wrong with the fridge freezer and you will need to contact the Sharp service team. This indicator will continue to show until a qualified service engineer has seen the product.

Compartment On-Off mode

You can turn off the fridge compartment if not not being used. Hold down the mode and cooler button simultaneously for 5 seconds, the display will black out the compartment that has been turned off. Repeat the process to turn the compartment back on.

Warnings about Temperature Adjustments

- Your temperature adjustments will not be deleted when an energy breakdown occurs.
- It is not recommended that you operate your fridge in environments colder than 10°C.
- Temperature adjustments should be made according to the frequency of door openings, the quantity of food kept inside the fridge and ambient temperature of the placement of your fridge.
- Your fridge should be operated up to 24 hours according to the ambient temperature without interruption after being plugged in, this is so it is completely cooled. Do not open the doors of your fridge and do not place food inside it during this period.
- A 5 minute delay function is applied to prevent damage to the compressor of your fridge, when you take the plug out and then plug it back in again after an energy breakdown has occurred. Your fridge will start to operate normally after 5 minutes.
- Your fridge is designed to operate in the ambient temperature intervals stated in the standards, according to the climate class stated in the information label. We do not recommend operating your fridge out of the stated temperatures value limits in terms of cooling effectiveness.

Climate Class	Ambient Temperature °C
T	Between 16 and 43 (°C)
ST	Between 16 and 38 (°C)
N	Between 16 and 32 (°C)
SN	Between 10 and 32 (°C)

Note: *If the ambient temperature is higher than 38°C, the compartment temperature cannot be set to -22°C, -23°C or -24°C. It can only be set to -16°C, -17°C, -18°C, -19°C, -20°C or -21°C.*

Temperature indicator



In order to help you better set your refrigerator, we have equipped it with a temperature indicator located in the coldest area.

To better store the food in your refrigerator, especially in the coldest area, make sure the message “OK” appears on the temperature indicator. If « OK » does not appear, this means temperature has not been set properly

It may be difficult to see the indicator, make sure it is properly lit.Each time the temperature setting device is changed, wait for the stabilisation of the temperature inside the appliance before proceeding, if necessary, with a new temperature setting. Please change the position of the temperature setting device progressively and wait at least 12 hours before starting a new check and potential change.

NOTE: Following repeated openings (or prolonged opening) of the door or after putting fresh food into the appliance, it is normal for the indication “OK” not to appear in the temperature setting indicator. If there is an abnormal build up of ice crystals (bottom wall of the appliance) on the refrigerator compartment, evaporator (overloaded appliance, high room temperature, frequent door openings), put the temperature setting device on a lower position until compressor off periods are obtained again.

Store food in the coldest area of the refrigerator.



Your foods will be better stored if you put them in the most appropriate cooling area. The coldest area is just above the crisper.

The following symbol indicates the coldest area of your refrigerator.

To be sure to have a low temperature in this area, make sure the shelf is located at the level of this symbol, as shown in the illustration.

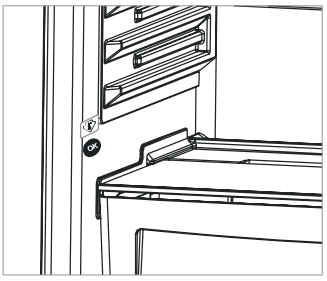

The upper limit of the coldest area is indicated by the lower side of the sticker (head of the arrow). The coldest area upper shelf must be at the same level with the arrow head. The coldest area is below this level.

As these shelves are removable, make sure they are always at the same level with these zone limits described on the stickers, in order to guarantee temperatures in this area.

CHAPTER -3: USING YOUR FRIDGE FREEZER

Accessories

Icebox

- Fill l' of icebox with water and insert it.
- Your ice will be ready after approximately 2 hours.

(It applies to the refrigerators having the feature.)

Note: When placing the icebox after filling with water, make sure that you position it horizontally without tilting. Otherwise, water inside icebox may pour on the basket.

Chiller Compartment

This section can be used as a 0 degrees compartment (chiller), ideal for keeping meat and fish at optimum temperatures. Please note this is not a freezer compartment.

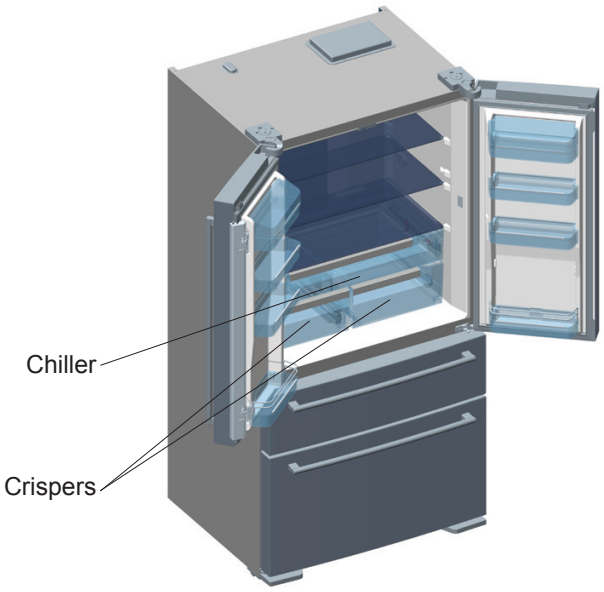

Crisper air flow adjustment

If the salad crispers are full turn the knob (located between the chiller and the crisper) to the open position. This will increase the air flow and ensure food stays fresher for longer.

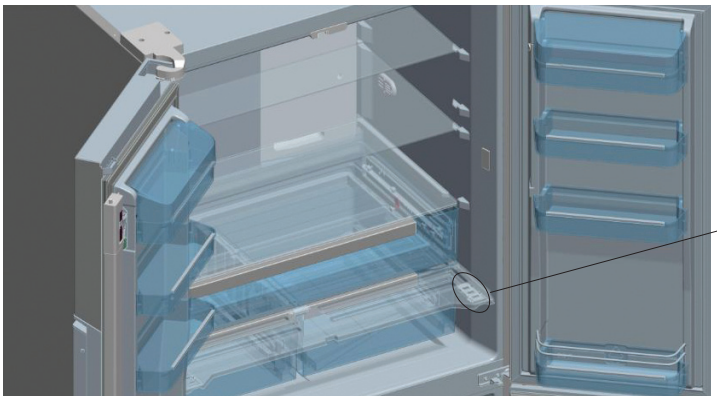

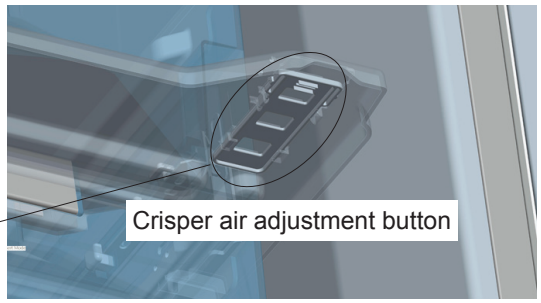

Visual and text descriptions on the accessories section may vary according which model you have..

Cleaning

- ***Before cleaning your fridge freezer, turn your mains supply off and remove the plug from the socket.***
- Do not wash your fridge freezer by pouring water on to it.
- Use a warm, soapy cloth or sponge to wipe the interior and exterior of your fridge freezer.
- Carefully remove all shelves and drawers by sliding upwards or outwards and clean with soapy water. Do not wash in a washing machine or dishwasher.
- Do not use solvents, abrasive cleaners, glass cleaners or all purpose cleaning agents to clean your fridge freezer. This may cause damage to the plastic surfaces and other components with the chemicals they contain.
- Clean the condenser at the back of your fridge freezer at least once a year with a soft brush or vacuum cleaner.

Make sure that your fridge is unplugged while cleaning.

Cleaning evaporation bowl

Your fridge defrosts automatically. Water produced by defrosting flows to the evaporating container passing through the water collecting groove, and vaporizes here by itself.

CHAPTER -3: USING YOUR FRIDGE FREEZER

Replacing LED Lighting

If your fridge freezer has LED lighting contact the Sharp help desk as this should be changed by authorized personnel only.

CHAPTER -4: FOOD STORAGE GUIDE

- Take care when storing tropical fruit such as pineapples as they can quickly deteriorate in lower temperatures.
- Divide and separate food into smaller pieces before storage.
- Cover or wrap food to prevent odours. We recommend that you store meat loosely covered as this allows air to circulate around the meat causing the surface to dry slightly, helping to prevent the growth of bacteria.
- Do not store food close so that it blocks the crisper air adjustment button.

The table below is a quick guide, showing you the most efficient way to store the major food groups in your refrigerator compartment.

Food	Storage Duration	Location
Fruits and Vegetables	1 week	Loose in Vegetable Holder
Fish and Meat	2-3 Days	Wrapped on Glass Shelf
Fresh Cheese	3-4 Days	Top Door Shelf
Butter and Margarine	1 Week	Top Door Shelf
Bottles, Yogurt and Milk	Refer to Packaging	Top Door Shelf
Eggs	1 month	In Egg Holder

The Freezer Compartment:

You should use the freezer compartments for storing food for long periods and making ice. Aim to freeze fresh food as quickly as possible so that it keeps its taste and appearance. We recommend that you place food you would like to freeze in the upper tray of the freezer compartment for 24 hours before placing it next to other frozen foods. It is important that you do not exceed the maximum freezing capacity of your Fridge Freezer, this will help to ensure that your food freezes as quickly as possible. The maximum freezing capacity for freezing within a 24 hour period is 18 kg. The storage durations of frozen food can be changed by a variety of factors, such as; the frequency of the doors opening and closing, thermostat settings, food types and the period of time that elapsed from when the food was acquired to the time it entered the freezer. It is important that you follow the packaging on frozen foods and do not exceed the storage duration. The table below contains some recommendations on freezing.

Food	Preparation	Storage Duration (Months)	Thawing Period at Room Temperature (Hours)
Beef Steak	Cut into single Portions	6-10	1-2 or until completely thawed
Lamb	Cut into single Portions	6-8	1-2 or until completely thawed
Minced Meat	Packed in convenient Portions	1-3	2-3 or until completely thawed
Sausage	Must be packed	1-2	Until completely thawed
Chicken and Turkey	Packed in convenient portions	1-2	10-12 or until completely thawed
Freshwater Fish (such as trout)	Cleaned well inside and scaled. Washed and dried. Cut off head and tail where necessary	2	Until completely thawed
Lean Fish (such as Sea Bass)		4-8	Until completely thawed
Fatty fish (such as Mackerel)		2-4	Until completely thawed
Peas	Shelled and washed	12	May Be Used From Frozen

WARNING: Do not re-freeze frozen food once it has thawed. It may be a danger to your health.

CHAPTER -5: TROUBLESHOOTING

Your Fridge Freezer is equipped with a built in fault detection system, which is able to give you guidance should your fridge freezer not operate as expected. In the event of an error a symbol will be displayed on the control panel. The most common error symbols are shown below. If your fridge freezer displays a symbol not shown below contact the Sharp help-desk.

ERROR DISPLAY	ERROR TYPE	REMARK	DO's
 and audible warning	Error warning	Part of your Fridge Freezer may not be working properly, or there could be a cooling problem.	Contact the Sharp Help-desk
	Freezer compartment is not cold enough.	This could be the result of a power supply disruption or failure of the cooling equipment.	Use the SUPERFREEZE mode, or set the freezer compartment to a lower temperature until the warning symbol disappears. Do not place fresh food in the freezer compartment when this warning symbol is showing.
	Fridge compartment is not cold enough	This could be the result of a power supply disruption or failure of the cooling equipment.	Use the SUPERCOOL mode or set the refrigerator to a lower temperature until the warning symbol disappears. Do not open the door while the warning system is displayed.
	The refrigerator compartment is too cool.	Food in the refrigerator is at risk of being frozen.	Cancel the SUPERCOOL function if it is active. Decrease the temperature of the fridge compartment.
	The supply voltage has dropped below 170V.	This symbol is intended for advice and to act as a precaution. It will disappear once the supply voltage rises above 170V.	-

Troubleshooting information

If your Fridge Freezer is not operating as expected, you may find a simple solution listed in the table below.
If your Fridge Freezer has developed a fault not covered in this manual, please contact the authorised service.

Fault	Possible Cause	Solution
Your Fridge Freezer does not operate.	It is switched off at the mains.	Check that your Fridge Freezer is plugged in and turned on at the mains.
The different compartments of your Fridge Freezer do not get cold enough.	The temperature is set too high.	Set the temperature to a lower value.
	The doors are opened and closed too frequently.	Try to reduce the number of times the doors are opened and closed.
	The door seals are faulty.	Contact the Sharp helpdesk.
	The refrigerator compartment is overfilled.	Check that there is enough space between items to allow air circulation. Make sure that no items are food are blocking the air vents.
Food in the Freezer compartment is colder than necessary.	The temperature setting may be too low.	Select a higher value for the temperature setting.
Your Fridge Freezer is noisy.	Your Fridge Freezer may not be level.	Adjust the feet to level your Fridge Freezer.
	Please note that certain noises may heard from your Fridge Freezer during use. They are perfectly normal from a frost free Fridge Freezer and are not damaging your Fridge Freezer. Contact the Sharp helpdesk if you have any concerns.	

CHAPTER -5: TROUBLESHOOTING

Fault	Possible Cause	Solution
There is moisture on the inner parts of your Fridge Freezer.	The doors are opened and closed too frequently.	Try to reduce the number of times the doors are opened and closed.
The doors do not close properly.	Items of food may prevent them from closing.	Make sure that the doors are free from obstruction.
	The shelves and drawers are not correctly in position.	Check that the shelves and drawers are properly placed in position.
	The door seal is damaged.	Contact the Sharp helpdesk.
	Your Fridge Freezer is not level.	Adjust the feet to level your Fridge Freezer.

Conformity Information

- This appliance is designed for use at an ambient tem-perature within the 16°C - 43°C range.
- The appliance is designed in compliance with the IEC60335-1 / IEC60335-2-24, 2004/108/EC standards.

CHAPTER -6: TIPS FOR SAVING ENERGY

1. Always allow foodstuffs to cool before storing in the appliance.
2. Thaw food in the fridge compartment, this helps save energy.

Inhalt

KAPITEL 1: ALLGEMEINE WARNHINWEISE.....13
KAPITEL 2: IHR KÜHLGEFRIERSCHRANK.....16
KAPITEL 3: BENUTZUNG IHRES KÜHL-/GEFRIERSCHRANKS.....17
KAPITEL 4: ANLEITUNG ZUR LEBENSMITTELAUFBEWAHRUNG.....20
KAPITEL 5: FEHLERBEHEBUNG.....22
KAPITEL 6: TIPPS ZUM STROMSPAREN.....23

Ihr Kühlschrank entspricht den derzeit gültigen Sicherheitsvorschriften. Die nicht zweckgerechte Verwendung kann zu Körperverletzungen oder Schäden an Eigentum führen. Lesen Sie sich vor der ersten Verwendung Ihres Kühlschranks dieses Handbuch sorgfältig durch, um Schäden zu vermeiden. Es enthält wichtige Sicherheitsinformationen für die Aufstellung, Sicherheit, Verwendung und Wartung Ihres Kühlschranks. Heben Sie dieses Handbuch für spätere Fragen auf.

KAPITEL 1: ALLGEMEINE WARNHINWEISE



ACHTUNG! Halten Sie die Entlüftungsöffnungen des Kühlschranks von Hindernissen frei.



ACHTUNG! Verwenden Sie keine mechanischen Geräte oder andere Mittel, um den Abtauprozess zu beschleunigen.



ACHTUNG! Verwenden Sie innerhalb des Kühlschranks keinerlei elektrische Geräte.



ACHTUNG! Beschädigen Sie den Kältemittelkreislauf nicht.

ACHTUNG! Dieses Küchengerät muss gemäß den Herstelleranweisungen aufgestellt und angeschlossen werden, um Körperverletzungen oder Schäden am Gerät zu vermeiden.



Die kleine Menge des in diesem Kühlschrank verwendeten Kältemittels ist das umweltfreundliche R600a (ein Isobuten) und es ist, wenn es unter abgeschlossenen Bedingungen entzündet wird, brennbar und explosiv.

* Beschädigen Sie beim Tragen und Aufstellen des Kühlschranks nicht den Kältegaskreislauf.
* Lagern Sie in der Nähe des Kühlschranks keine Behälter mit brennbaren Materialien, wie Spraydosen oder Nachfüllkartuschen für Feuerlöscher.
* Dieses Gerät ist für die Verwendung im Haushalt oder ähnlichen Zwecken vorgesehen, wie:
  - Mitarbeiterküchen in Geschäften, Büros oder anderen Arbeitsumgebungen
  - Landwirtschaftlichen Wohngebäuden und Gästen in Hotels, Motels oder anderen Übernachtungsmöglichkeiten,
  - wie Bed&Breakfast
  - Catering oder ähnliche, nicht Einzelhandelsanwendungen.
* Ihr Kühlschrank benötigt eine Spannungsversorgung mit 220-240V, 50Hz. Verwenden Sie keine andere Spannungsversorgung. Prüfen Sie, bevor Sie Ihren Kühlschrank anschließen, ob die Angaben auf dem Typenschild (Spannung und Anschlussleistung) mit Ihrer Stromversorgung übereinstimmen. Wenn Sie Zweifel haben, lassen Sie sich von einem ausgebildeten Elektriker beraten.

Downloaded from www.Manualslib.com manuals search engine

KAPITEL 1: ALLGEMEINE WARNHINWEISE

* Das Gerät darf von Kindern ab 8 Jahren und Menschen mit verringerten körperlichen, sensorischen oder mentalen Fähigkeiten oder Fehlen von Erfahrung und Wissen bedient werden, wenn Sie eine Einweisung oder Anweisungen zur sicheren Handhabung des Geräts erhalten haben und die damit verbundenen Gefahren kennen. Kinder dürfen nicht mit dem Gerät spielen. Die Reinigung und Anwenderwartung sollte nicht ohne Aufsicht von Kindern ausgeführt werden.
* Ein beschädigtes Stromkabel/Stecker kann einen Brand oder einen Stromschlag auslösen. Wenn eines davon beschädigt ist, muss es durch einen Elektriker ausgetauscht werden.

KAPITEL 1: ALLGEMEINE WARNHINWEISE

Entsorgung

- Die Verpackung wie auch die verwendeten Stoffe sind umweltfreundlich und wieder verwertbar. Bitte entsorgen Sie Verpackungsmaterial stets umweltfreundlich. Weitere Informationen erhalten Sie bei Ihrer örtlichen Behörde.
- Wenn das Gerät entsorgt werden soll, schneiden Sie bitte alle Elektrozuleitungskabel ab und machen den Stecker und das Kabel unbrauchbar. Deaktivieren Sie die Türverriegelung, um zu verhindern, dass Kinder im Kühlschrank eingeschlossen werden.
- Der in eine 16 Ampere Dose eingesteckte Netzfreischaltungsstecker stellt eine ernste Sicherheitsgefährdung oder Stromschlaggefahr dar. Bitte sorgen Sie dafür, dass dieser sicher entsorgt wird.

Entsorgung Ihres Altgeräts



Dieses Symbol auf dem Produkt oder der Verpackung besagt, dass das Produkt nicht als Hausmüll behandelt werden darf. Stattdessen muss es bei einem Entsorgungsunternehmen für die Sammlung von Elektro- und Elektronikschrott abgegeben werden. Die Wiederverwertung von Rohstoffen hilft, unsere natürlichen Ressourcen zu erhalten. Weitere Informationen über die Verwertung diese Produkts erhalten Sie, wenn Sie sich mit Ihrer örtlichen Behörde, der Hausmüllabfuhr oder dem Geschäft in Verbindung setzen, bei dem Sie dieses Produkt erworben haben.

Bitte fragen Sie bei Ihrer örtlichen Behörde nach, wie Sie das WEEE für die Wiederverwendung, Wiederverwertung oder Entsorgung entsorgen können.

Hinweise:

- Lesen Sie, bevor Sie Ihr Gerät aufstellen und verwenden, sich bitte dieses Handbuch sorgfältig durch. Wir sind für Schäden, die sich aus der nicht zweckgerechten Verwendung ergeben können, nicht haftbar.
- Befolgen Sie alle auf Ihrem Gerät und in diesem Handbuch genannten Anweisungen und bewahren Sie dieses Handbuch an einem sicheren Ort auf, um in Zukunft evtl. auftretende Probleme beheben zu können.
- Dieses Haushaltsgerät ist für die Verwendung Zuhause hergestellt und kann nur im privaten Haushalt und für die zuvor genannten Zwecke verwendet werden. Es ist nicht für die kommerzielle oder allgemeine Verwendung geeignet. Eine derartige Verwendung führt zum Erlöschen der Gerätegarantie und unser Unternehmen ist für auftretenden Schäden nicht haftbar.
- Dieses Gerät ist für die Verwendung in privaten Haushalten und für die kühle Aufbewahrung von Lebensmitteln hergestellt. Es ist nicht für die kommerzielle oder allgemeine Verwendung und/oder die Lagerung anderer Produkte, außer Lebensmittel, geeignet. Unser Unternehmen ist nicht für Schäden haftbar, die sich aus einer nicht zweckgerechten Verwendung ergeben.



Sicherheitshinweise

- Verbinden Sie Ihren Kühlschrank nie über ein Verlängerungskabel mit der Stromversorgung.
- Ein beschädigtes Stromkabel/Stecker kann einen Brand oder einen Stromschlag auslösen. Wenn eines davon beschädigt ist, muss es durch einen Elektriker ausgetauscht werden.
- Ziehen Sie nicht übermäßig am Kabel oder verbiegen es.
- Berühren Sie das Stromkabel und den Stecker niemals mit nassen Händen, da dies zu einem elektrischen Schlag führen kann.
- Bitte legen Sie keine Glasflaschen oder Getränkedosen in das Gefrierfach. Die Flaschen oder Dosen könnten explodieren.
- Wenn Sie Eis aus dem Gefrierfach holen, sollten Sie es nicht berühren, denn Eis kann Erfrierungen und/oder Schnittwunden verursachen.
- Nehmen Sie keine Gegenstände aus dem Gefrierfach, wenn Ihre Hände feucht oder nass sind. Dies kann zu Hautabschürfungen oder Erfrierungen/Gefrierbrand führen.
- Frieren Sie schon einmal aufgetaute Lebensmittel nicht noch einmal ein.

Informationen zur Aufstellung

Bevor Sie Ihren Kühlschrank auspacken und bewegen, nehmen Sie sich bitte etwas Zeit, sich mit den folgenden Punkten vertraut zu machen.

- Stellen Sie den Kühlschrank niemals an Orten auf, die direkte Sonneneinstrahlung haben oder in der Nähe von Heizkörpern auf.
- Ihr Gerät muss mindestens 50 cm von Öfen, Gasherden, Heizgeräten und mindestens 5 cm von Elektroherden entfernt aufgestellt werden.
- Setzen Sie Ihren Kühlschrank niemals Feuchtigkeit oder Regen aus.
- Sie sollten Ihren Kühlschrank mindestens 20 mm entfernt von einem anderen Kühlgerät aufstellen.
- Oberhalb und hinter dem Kühlschrank ist ein Abstand von mind. 150 mm erforderlich. Stellen oder legen Sie niemals etwas oben auf Ihrem Kühlschrank ab.
- Für den sicheren Betrieb ist es erforderlich, dass Ihr Kühlschrank sicher und in der Waage aufgestellt ist. Sie können Ihren Kühlschrank mit den verstellbaren Füßen nivellieren. Bevor Sie den Kühlschrank mit Lebensmitteln befüllen, müssen Sie prüfen, ob er in der Waage steht.
- Wir empfehlen Ihnen, dass Sie vor der Verwendung die Regale und Schalen mit einem Lappen, der in eine warme Wassermischung mit einem Teelöffel Natron abzuwischen. Spülen Sie nach dem Reinigen mit warmen Wasser nach und trocknen alles ab.
- Stellen Sie das Gerät mithilfe der Abstandsführungen aus Kunststoff auf, die Sie auf der Rückseite des Geräts finden. Drehen Sie es um 90 Grad (wie in der Abbildung gezeigt). Damit wird verhindert, dass der Kondensator die Wand berührt.
- Der Kühlschrank sollte mit einem lichten Abstand von nicht mehr als 75 mm von der Wand entfernt aufgestellt werden.

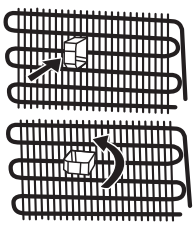

Vor der Verwendung Ihres Kühlschranks



- Prüfen Sie vor der Aufstellung Ihren Kühlschrank auf sichtbare Schäden. Wenn Ihr Kühlschrank beschädigt ist, stellen Sie ihn bitte nicht auf.
- Wenn Sie Ihren Kühlschrank zum ersten Mal benutzen, lassen Sie ihn für mindestens für 3 Stunden aufrecht stehen, bevor Sie ihn an den Strom anschließen. Damit wird der effiziente Betrieb gewährleistet und Schäden am Kompressor vermieden.
- Wenn Sie Ihren Kühlschrank zum ersten Mal benutzen, werden Sie einen leichten Geruch bemerken. Dies ist ganz normal und verschwindet wieder, wenn der Kühlschrank anfängt zu kühlen.

KAPITEL 1: ALLGEMEINE WARNHINWEISE

Allgemeine Informationen über die neue NO FROST-Technik

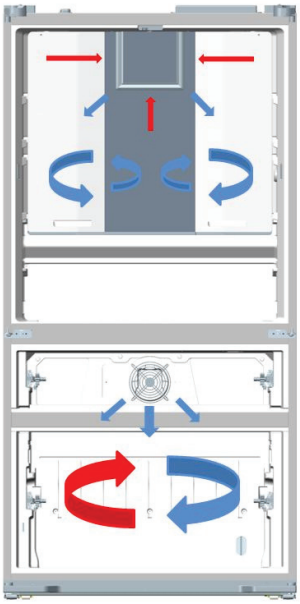

No-Frost-Kühlschränke unterscheiden sich in ihrem Funktionsprinzip von anderen Kühlschränken.

Bei normalen Kühlschränken führt die Feuchtigkeit, die durch das Öffnen der Tür in das Gerät gelangt, sowie die Feuchtigkeit der Nahrungsmittel zum Vereisen des Gefrierteils. Um den Schnee und das Eis im Gefrierschrank ab zu tauen, sollten Sie das Gerät ausschalten, die Lebensmittel, die in einer konstanten Temperatur aufbewahrt werden müssen aus dem Kühlschrank entnehmen und das Eis, dass sich im Gefrierschrank versammelt hat entfernen.

Bei No-Frost-Kühlschränken ist dies nicht erforderlich. Trockene und kühle Luft wird durch den Gefrierraum via Lüfter geblasen. Durch die gleichmäßig verteilte Luft werden alle Nahrungsmittel gleichmässig gekühlt, und Kondensat- und Eisbildung werden verhindert. Das Gefrierfach ist statisch gekühlt. Die Luft wird mit dem Lüfter homogen zwischen den Regalen in den Kühlabschnitten verteilt und alle Ihre Lebensmittel werden gleichmäßig und richtig gekühlt.

Da es keinen Luftkanal zwischen den Abschnitten gibt, werden die Gerüche auf den 3 verschiedenen Teilen Ihres Kühlschranks nicht vermischt.

Neben dem großen Platzangebot und dem modernen Design ist dies ein großer Vorteil des No-Frost-Kühlschranks.

Blauer Pfeil: Kalte Luft blasen
Roter Pfeil: Wiederkehrende heiße Luft

KAPITEL 2: IHR KÜHLGEFRIERSCHRANK

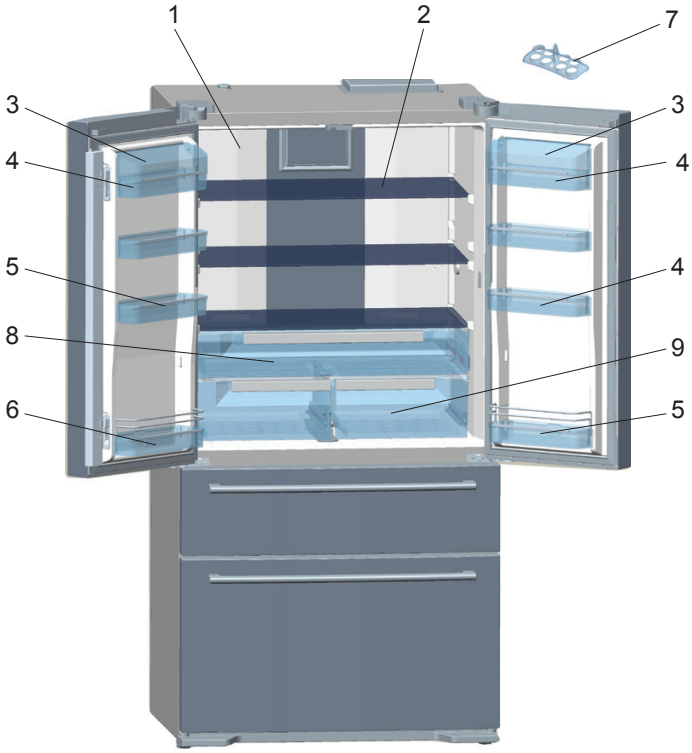

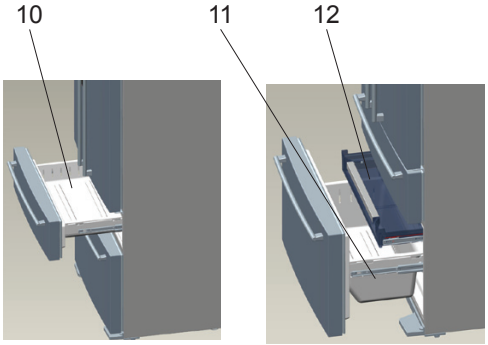

1) Cooler Compartment
2) Kühlfach Regale
3) Deckel für Käse-/Butterfach
4) Käse-/Butterfach
5) Türablage
6) Tür Flaschenablagen
7) Eierbecher
8) Frühstücksfach (Frühstück)
9) Crisper
10) Oberkorb Gefrierteil
11) Unterer Korb Gefrierteil
12) Verborgene korb Gefrierteil

Diese Abbildung wurde für Informationszwecke gezeichnet, um die verschiedenen Bestandteil und das Zubehör im Kühlschrank zu zeigen. Die Bestandteile können sich je nach Gerätemodell unterscheiden.

KAPITEL 3: BENUTZUNG IHRES KÜHL-/GEFRIERSCHRANKS

Allgemeine Funktionen Ihres Gerätes

1. Wenn die Türen in geschlossener Position sind, überprüfen Sie bitte, ob es irgendwelche Lücken zwischen Türdichtung und dem Gehäuse sind. Wenn Lücken vorhanden sind, bitte diese beheben.
2. Wenn die Kühlschranktür geschlossen ist, entsteht ein Vakuum. Versuchen Sie nicht umgehend die Tür wieder mit Gewalt zu öffnen. Bitte warten Sie, bis sich der Druck stabilisiert.
3. Eine LED-Licht-Anwendung, die in der Innenkörper Beleuchtung, anstelle eines plötzlichen Blinkens, schrittweise leuchtet. Nachdem die Tür geöffnet wird, leuchten die LEDs innerhalb von wenigen Sekunden bis zu einer Helligkeit von 100% auf.

Elektronische Anzeige und Nutzung

1. Kühlfach Temperaturanzeige
2. Gefrierfach Temperaturanzeige
3. Qdrink Alarmzähler
4. Sparmodus
5. Urlaubsmodus
6. Qdrink Leuchte
7. Nachtsensor Anzeige
8. Kindersicherung
9. Händler-Demo-Modus
10. Niederspannungs-Warnung
11. Alarm
12. Bildschirmschoner-Taste
13. Freezer
14. Modus-Taste
15. Kühler
16. Qdrink-Modus
17. Nachtsensor-Taste

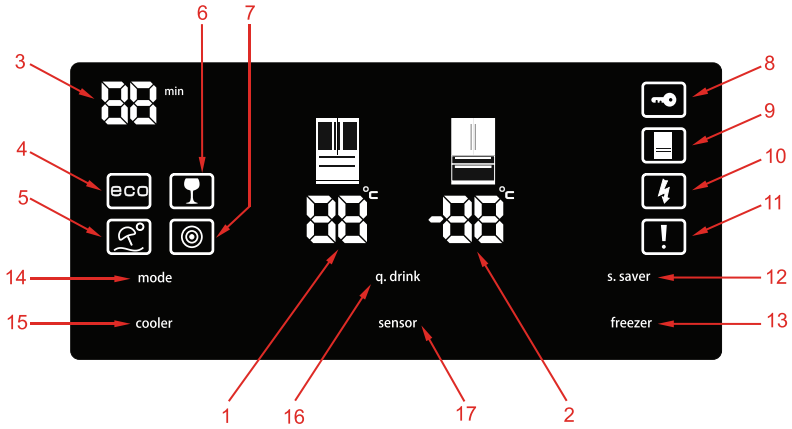

Die Werte auf dem Bildschirm zeigen durch den Verbraucher angegebene Temperaturwerte an.

Das Standby-Display ist gegen Kontaktfehler geschützt. Daher müssen Sie vor jedem Vorgang eine beliebige Taste auf dem Display berühren. Nach 2 Sekunden ertönt wie im vorliegenden Fall ein Piep-Piep-Ton und das Display steht zur Verfügung. 20 Sekunden nach einem Vorgang schaltet die Anzeige wieder in den gleichen Schutzmodus.

Beverage cooling [q.drink]

Die [q.drink]-Taste sollte gedrückt werden, um den Getränke-Kühlung-Modus zu aktivieren. Bei jedem Drücken wird die Zeit für 5 Minuten erhöht bis zu 30 Minuten und dann geht es auf Null zurück. Sie können die Zeitzone, die Sie auf dem Abschnitt „Qdrink Alarmzähler“ einstellen möchten, anzeigen. Der Qdrink-Modus ermöglicht nur dem Kühlschrank, nach einer bestimmten Zeit, ein akustisches Signal freizugeben.

Wichtig: Es sollte nicht mit der Kühlung verwechselt werden.

Sie müssen die Zeit je nach der Temperatur der Flaschen, die Sie einlegen wollen, einstellen. Zum Beispiel können Sie die Zeit am Anfang auf „5 Minuten“ einstellen. Nach dieser Zeit, wenn das kühlen nicht ausreichend ist, können Sie noch mehr 5 oder 10 Minuten einstellen. Wenn sie diesen Modus verwenden, müssen Sie die Temperaturen der Flaschen regelmässig kontrollieren. Wenn die Flaschen kühl genug sind, müssen Sie sie aus dem Gerät entnehmen. Wenn Sie die Flaschen im Q.DRINK-Modus vergessen, können sie vielleicht explodieren.

Energiesparmodus [eco]

Es sorgt dafür, dass Ihr Kühlschrank innerhalb idealen Temperaturen läuft. Um den „ECO“-Modus zu aktivieren, müssen Sie einfach die [Modus]-Taste drücken bis die „eco und e“ Leuchte an ist.

Ferienmodus (H)

Es ist von einem Schirm und einer Sonne vertreten. Wenn Sie für eine lange Zeit in den Urlaub fahren möchten, in der Sie keine Kühlfächer benutzen werden, können Sie dieses Modus aktivieren. Um das Gerät auf den Urlaub-Modus zu stellen, sollten Sie einfach die Taste [Mode] drücken bis „Holiday Symbol und H“ aufleuchtet.

Schnellfrieren (sf / super freeze)

Sie sollten auf die Gefrierfach-taste drücken, bis die Buchstaben „SF“ auf dem Display angezeigt werden. Sobald die Buchstaben „SF“ angezeigt werden, wird ein Piepton freigegeben, wenn Sie keine Taste drücken und der Modus wird ausgewählt. Sie können diesen Modus benutzen, um zubereitete Speisen einzufrieren oder große Mengen von Lebensmitteln schnell einzufrieren. Der Schnellfrier-Modus wird automatisch nach 24 Stunden oder sobald der Gefrierfach Temperaturfühler eine ausreichende Temperatur fühlt, deaktiviert.

Schnellkühlen (sc super cool)

Drücken Sie die Kühler-Taste, bis die Buchstaben „sc“ auf dem Display angezeigt werden. Sobald die Buchstaben „sc“ angezeigt werden, wird ein Piepton freigegeben, wenn Sie keine Taste drücken und der Modus wird ausgewählt. Sie können diesen Modus benutzen, um zubereitete Speisen einzufrieren oder große Mengen von Lebensmitteln schnell einzufrieren. Abhängig von der Umgebungstemperator oder wenn der Kühlschrank-Sensor eine ausreichende niedrige Temperatur erreicht hat, wird der Schnell Kühl-Modus automatisch nach 4 oder 6 Stunden aufgehoben.

Kühler [cooler]

Es wird zur Einstellung der Temperatur des Kühlfachs verwendet. Durch Drücken der Taste [cooler] können Sie Temperatur auf 2, 3, 4, 5, 6, 7, 8 Celcius einstellen.

KAPITEL 3: BENUTZUNG IHRES KÜHL-/GEFRIERSCHRANKS

Gefrierfach [freezer]

Es wird zur Einstellung der Temperatur des Kühlfachs verwendet. Durch Drücken der Taste [freezer] könen Sie die Temperatur auf -16, -17, -18, -19, -20, -21, -22, -23, -24 Celcius einstellen.

Kindersicherung (Schlüsselsymbol)

Um die Kindersicherung zu deaktivieren, müssen Sie die Tasten [cooler]+[freezer] gleichzeitig für 5 Sekunden drücken. Wenn die Kindersicherung aktiviert ist, werden andere Tasten deaktiviert und deswegen wird das Ändern der Einstellungen die Sie durchgeführt haben verhindert. Um die Kindersicherung zu deaktivieren, müssen Sie erneut die Tasten [cooler]+[freezer] gleichzeitig für 5 Sekunden drücken.

Bildschirmschoner [s.saver]

Dank dieser Funktion, die aktiviert wird wenn Sie die Taste [s.saver] für 3 Sekunden drücken, sparen Sie Energie durch Nutzung der digitalen Anzeigetafel ohne Licht. Um diesen Modus zu deaktivieren, drücken Sie erneut die Taste [s.saver] für 3 Sekunden.

Nacht-Sensor [sensor]

Dank dieser Funktion, die aktiviert wird wenn Sie die Tasten [sensor] für 3 Sekunden drücken, schalten sich die Lichter Ihres Kühlschrank bei ausreichender Beleuchtung aus und dadurch sparen Sie Energie.

Alarm

Sobald ein Alarmlicht aufleuchtet, sollten Sie sich an den Service wenden. Wenn Sie die Taste [s.saver] drücken während ein Alarm und ein Ausrufezeichen auf dem Display angezeigt wird, der Alarmton wird ausgeschaltet, jedoch bleibt das Ausrufezeichen auf der digitalen Tafel bis der Fehler aufgehebt wird.

Fach Ein-Aus-Modus

Sie können Fächer die Sie nicht brauchen oder nicht verwenden möchten vollständig stornieren, durch Überprüfung durch die Anzeigetafel. Um nur das Gefrierfach abzuschalten, halten Sie Tasten [mode] und [cooler] für 5 Sekunden gleichzeitig gedrückt und alle Zeichen die zeigen dass der Fach ausgeschaltet ist, werden von der digitalen Anzeigetafel verschwinden. Um das ausgeschaltete Fach wieder zu aktivieren, benutzen Sie die gleiche Kombination der Tasten.

Warnungen zur Temperatureinstellung

- Ihre Temperatureinstellungen gehen nicht verloren, wenn ein Spannungsausfall auftritt.
- Für einen möglichst effizienten Betrieb sollte das Gerät nicht in Umgebungen unter 10°C betrieben werden.
- Die Einstellung der Temperaturen im Kühlschrank sollte je nach Häufigkeit der Türöffnung, der Menge der im Gerät gelagerten Nahrungsmittel und der Umgebungstemperatur am Aufstellungsort des Geräts vorgenommen werden.
- Ihr Kühlschrank sollte entsprechend der Umgebungstemperatur bis zu 24 Stunden ohne Unterbrechung betrieben werden, nachdem sie eingesteckt ist um vollständig abgekühlt zu werden. Halten Sie die Türen des Geräts in dieser Zeit möglichst geschlossen und geben Sie nicht zuviel Nahrungsmittel hinein.
- Um Schäden am Kühlkompressor zu vermeiden, wurde eine fünfminütige Verzögerungsfunktion vorgesehen. Wenn Sie den Kühlschrank aus- und wieder einstecken, oder der Strom ausfällt und die Spannung wiederkehrt, startet der Kompressor erst nach fünf Minuten wieder. Nach 5 Minuten läuft das Gerät wieder normal.
- Ihr Kühlschrank ist entworfen zum Betrieb in Umgebungstemperatur-Abständen die in den Normen gemäss nach Klima-Klasse auf dem Informations-Etikett angegeben sind. Für die bestmögliche Kühlleistung sollte das Gerät nicht außerhalb der angegebenen Temperaturbereiche betrieben werden.

Klimaklasse	Umgebungstemperatur °C
T	16 bis 43 (°C)
ST	16 bis 38 (°C)
N	16 bis 32 (°C)
SN	10 bis 32 (°C)

Hinweis: *Wenn die Umgebungstemperatur höher als 38°C ist, kann die Fachtemperatur nicht auf -22°C, -23°C oder -24°C eingestellt werden. Es kann nur auf -16°C, -17°C, -18°C, -19°C, -20°C oder -21°C. eingestellt werden.*

Temperaturindikator



Damit Sie Ihren Kühlschrank perfekt einstellen können, haben wir ihn mit einem praktischen Temperaturindikator an der kältesten Stelle ausgestattet.

Damit Lebensmittel in Ihrem Kühlschrank – besonders an der kältesten Stelle – perfekt gekühlt werden, achten Sie darauf, dass der Temperaturindikator „OK“ anzeigt. Falls das „OK“ nicht erscheinen sollte, bedeutet dies, dass die Temperatur noch nicht richtig eingestellt wurde.

Da der Indikator schwarz ist, kann das „OK“ bei schlechter Beleuchtung eventuell etwas schwierig zu erkennen sein. Achten Sie beim Ablesen des Indikators also auf gute Beleuchtung.

Warten Sie nach jeder Änderung der Temperatureinstellung etwas ab, bis sich die Temperatur im Inneren des Gerätes stabilisiert hat. Nehmen Sie erst dann bei Bedarf weitere Temperaturänderungen vor. Ändern Sie die Temperatureinstellung bitte nur schrittweise, warten Sie mindestens 12 Stunden ab, bevor Sie die Temperatur erneut überprüfen und die Einstellung gegebenenfalls noch einmal angleichen.

HINWEIS: Nach wiederholtem Öffnen der Gerätetür (oder wenn die Tür längere Zeit geöffnet blieb) sowie einige Zeit nach dem Einlagern frischer Lebensmittel ist es völlig normal, dass das „OK“ des Temperaturindikators nicht gleich erscheint. Falls sich ungewöhnlich viele Eiskristalle an der unteren Innenwand bilden sollten (dies wird durch Überladen des Gerätes, hohe Umgebungstemperaturen sowie häufiges Öffnen der Gerätetür begünstigt), stellen Sie die Innentemperatur etwas höher ein, bis der Kompressor nicht mehr übermäßig häufig anspringt.

KAPITEL 3: BENUTZUNG IHRES KÜHL-/GEFRIERSCHRANKS

Lebensmittel an der kältesten Stelle des Kühlschranks lagern



Ihre Lebensmittel bleiben länger frisch, wenn Sie diese an der jeweils richtigen Stelle lagern. Die kälteste Stelle befindet sich direkt über dem Gemüsefach.

Das folgende Symbol kennzeichnet die kälteste Stelle Ihres Kühlschranks.

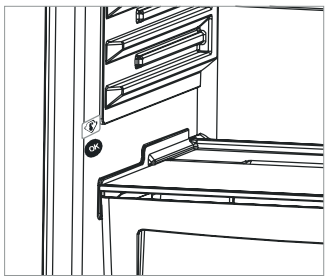

Damit Lebensmittel in diesem Bereich besonders gut gekühlt werden, achten Sie darauf, dass sich die Ablage auf der Höhe des Symbols befindet. Schauen Sie sich dazu bitte die Abbildung an.

Die obere Grenze des kältesten Bereiches liegt an der Unterkante des Aufklebers (Pfeilspitze). Die obere Ablage dieses Niedertemperaturbereiches muss sich auf der Höhe der Pfeilspitze befinden. Darunter werden die niedrigsten Temperaturen erreicht.

Da sich diese Ablagen herausnehmen lassen, orientieren Sie sich beim Einsetzen immer an den Aufklebern, damit Ihre Lebensmittel stets optimal im richtigen Bereich gekühlt werden.

Viele Lebensmittel lassen sich nur bei bestimmten Temperaturen besonders lange und schonend aufbewahren; daher kommt es immer auf die richtige Stelle an.

Zubehör

Eisbox

- Füllen Sie ¾ der Kühlbox mit Wasser und legen Sie sie ein.
- Sie können nach etwa 2 Stunden das Eis entnehmen. Sie können es durch Extrahieren des Eisschranks servieren.

(Es gilt für die Kühlschränke, die diese Eigenschaft haben.)

Hinweis: Wenn Sie das Gefrierfach nach dem Befüllen mit Wasser einlegen, stellen Sie sicher, dass Sie es ohne zu verkanten horizontal positionieren. Andernfalls kann Wasser im Eisschrank auf den Korb verschüttet werden.

Gemüseschale und Frühstückfach (Frühstück)

Chiller / Frühstück

In der Nullgrad-Zone können Sie Nahrungsmittel bei 0 °C lagern. Hier lagern Sie gefrorene Nahrungsmittel aus dem Gefrierteil zum Auftauen oder Sie können hier Fleisch und geputzten Fisch (in Plastikbeuteln oder Paketen) lagern, den Sie in den nächsten 1 bis 2 Tagen verwenden und daher nicht einfrieren möchten

Hinweis: Wasser friert bereits bei 0 °C, aber Nahrungsmittel, die Zucker oder Salz enthalten, können auch bei tieferen Temperaturen gelagert werden.

! Bitte stellen Sie keine Lebensmittel die Sie einfrieren möchten oder Eisboxen in diese Teilung.

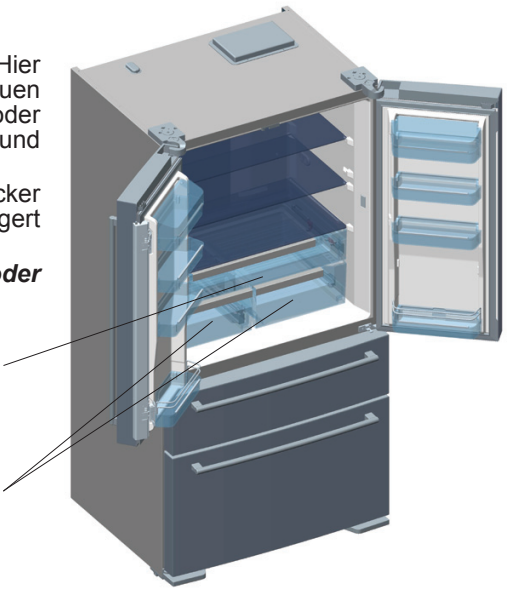

Gemüsefach luft einstellknopf

Drehen Sie den Einstellknopf zwischen Crisper und Chiller um Position zu öffnen, wenn das Gemüsefach übermäßig gefüllt ist. Auf diese Weise wird der Lufteinlass in das Gemüsefach angepasst und Lebensmittel bleiben frisch für einen längeren Zeitraum.

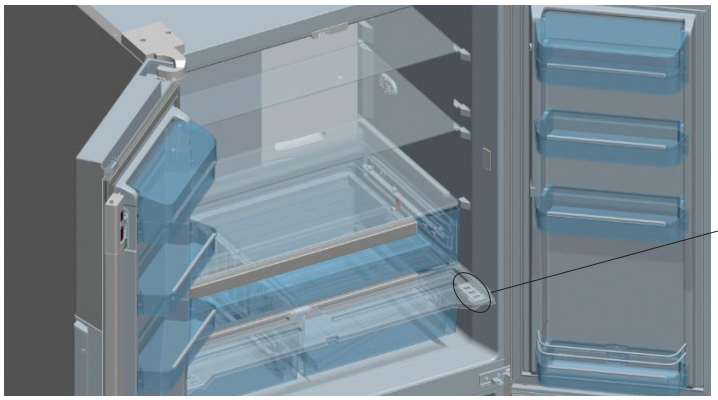

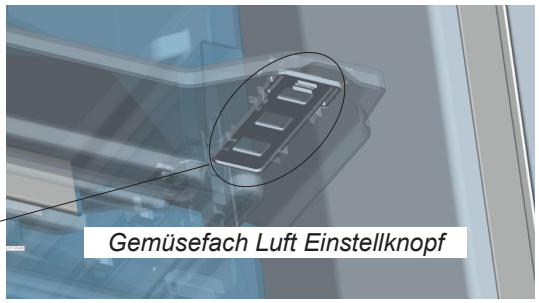

Die Bilder und Beschreibungen der Zubehörteile kann je nach Kühlschrankmodell variieren.

KAPITEL 3: BENUTZUNG IHRES KÜHL-/GEFRIERSCHRANKS

Reinigung

- Ziehen Sie vor der Reinigung unbedingt den Netzstecker.
- Waschen Sie den Kühlschrank nicht mit fließendem Wasser.
- Sie können die Innen- und Außenflächen mit einem weichen Tuch oder einem Schwamm mit warmem Seifenwasser abwischen.
- Nehmen Sie die Innenteile einzeln heraus und reinigen Sie sie mit Seifenwasser. Waschen Sie diese nicht im Geschirrspüler.
- Verwenden Sie keine brennbaren, explosiven oder ätzenden Materialien wie Verdünner, Benzin oder Säure zur Reinigung.
- Der Kondensator (der hintere Teil mit schwarzen Flügeln) sollte mit einem Staubsauger oder einer trockenen Bürste mindestens einmal im Jahr gereinigt werden. Dies unterstützt einen effizienten Betrieb des Kühlschranks und hilft Ihnen beim Energiesparen.

Verdunstungsschüssel

Ihr Kühlschrank führt den Abtauvorgang automatisch durch. Das dabei entstehende Wasser fließt durch die Sammelrinne in den Verdampferbehälter, wo es automatisch verdampft.

Ersetzen der LED-Lichter die für die Beleuchtung benutzt werden

Für den Austausch von LED-Leuchten die für die Beleuchtung verwendet werden, kontaktieren Sie einen autorisierten Kundendienst.

KAPITEL 4: ANLEITUNG ZUR LEBENSMITTELAUFBEWAHRUNG

Kühlfach

- Unter normalen Betriebsumständen, genügt es die Temperatur des Kühlfachs auf +4 oC / +6 oC einzustellen.
- Um Frost, Befeuchtung und Geruch zu vermeiden, sollten Lebensmittel in den Kühlschrank in geschlossenen Behältern eingelegt oder mit geeignetem Material umhüllt werden.
- Heiße Speisen und Getränke sollten, bevor sie in den Kühlschrank gelegt werden, auf Raumtemperatur gekühlt werden.
- Obst und Gemüse können durch Verpackung in saubere und, sofern möglich, schwammigen Plastiktüte in den Crisper gepackt werden.
- Die getrennte Lagerung von Obst und Gemüse sorgt dafür, dass ethylenempfindliche Gemüse (Blattgemüse, Brokkoli, Karotten etc.) nicht ethylenausgasende Früchte (Bananen, Pfirsiche, Aprikosen, Feigen etc.) beeinflussen.
- Sie sollten kein feuchtes Gemüse in den Kühlschrank legen.
- Die Lagerdauer für alle Lebensmittel hängt von der anfänglichen Lebensmittelqualität und der Nichtunterbrechung der Kühlkette vor Lagerung im Kühlschrank ab.
- Sie sollten Obst und Gemüse nicht zusammen mit Fleisch lagern, um eine Kontaminierung auszuschließen. Aus Fleisch austretendes Wasser kann zu einer Kontaminierung des Kühlschranks führen. Sie sollten Fleisch stets einpacken und Leckverluste aufnehmen.
- Lebensmittel sollten nicht vor dem Luftströmungskanal liegen.
- Die Lagerdauer für alle Lebensmittel hängt von der anfänglichen Lebensmittelqualität und der Nichtunterbrechung der Kühlkette vor Lagerung im Kühlschrank ab.
- Sie sollten abgepackte Lebensmittel vor dem Verfallsdatum verzehren.

Wichtiger Hinweis:

- Decken Sie Flüssigkeiten und Töpfe, wenn Sie sie in den Kühlschrank legen. Ansonsten steigt der Luftfeuchtigkeitsgrad im Inneren des Kühlschranks. Und dies führt dazu, dass der Kühlschrank mehr betrieben wird. Abdecken der Speisen und Getränke ermöglicht Ihnen auch ihren Geschmack und das Aroma zu schützen.
- Kartoffeln, Zwiebeln und Knoblauch sollten nicht im Kühlschrank aufbewahrt werden.
- Im Folgenden finden Sie einige Empfehlungen für das Einlegen und Lagern von Nahrungsmitteln in den Kühlteil.

Tiefkühlfächer

- Der Gefrierteil wird zum Lagern von tiefgefrorenen oder gefrorenen Nahrungsmittel über längere Zeit oder zur Eisbereitung verwendet.
- Wenn Sie die Tür des Gefrierfachs für längere Zeit offen lassen, wird Frost auf der unteren Stufe des Gefrierfachs erscheinen. Somit wird die Luftzirkulation behindert. Um dies zu verhindern, ziehen Sie zuerst den Stecker und warten Sie bis es auftaut Nachdem das Eis geschmolzen ist, sollten Sie das Gefrierfach reinigen.
- Sie können die Körbe herausnehmen, usw., um die Lagerkapazität des Gefrierfachs zu erhöhen.
- Das Volumen, dass auf dem Etikett angegeben wird zeigt den Wert ohne Körbe, Deckel, usw.

WICHTIG!

- Bitte Tiefkühlkost niemals wieder einfrieren lassen, nachdem Sie sie aufgetaut haben.
- Es kann Ihrer Gesundheit schaden, da es zu Lebensmittelvergiftungen führen kann.
- Legen Sie niemals heiße Nahrungsmittel ohne ausreichendes Abkühlen in den Gefrierteil. Dies kann zum Verwesen anderer Tiefkühlkost im Gefrierfachführen.
- Wenn Sie gefrorene Nahrungsmittel kaufen, sollten Sie sicherstellen, dass diese immer bei geeigneten Temperaturen gelagert wurden und dass die Verpackung unversehrt ist.

KAPITEL 4: ANLEITUNG ZUR LEBENSMITTELAUFBEWAHRUNG

- Im Falle einer Befeuchtung auf der Verpackung von Tiefkühlkost und einem stinkenden Geruch kann sein, dass das Nahrungsmittel vorher unter ungeeigneten Bedingungen gespeichert wurde und verwest ist. Kaufen Sie nicht diese Arten von Lebensmitteln.
- Die Lagerzeit von Tiefkühlprodukten kann je nach Umgebungstemperatur, Häufigkeit der Türöffnung, Thermostateinstellung, Art des Produkts und der Zeit zwischen Einkauf und Einlegen in den Gefrierteil beträchtlich schwanken. Befolgen Sie unbedingt die Anweisungen auf der Verpackung und überschreiten Sie nicht die Lagerdauer.
- **Hinweis:** Wenn Tiefkühlkost, die aus dem Gefrierfach des Kühlschranks entnommen wurde, ein Tag vorher in die unteren Fächer eingelegt wird, fördert es den Kühlschrank zur Erhaltung der Temperatur dort und so wird Energie gespart Wenn Sie das Material in die Tiefkühltruhe zu einem offenen Bereich legen, tritt Energieverlust auf.

Einige Gewürze in gekochtem Essen (Anis, Basilikum, Dill, Essig, Gewürzmischung, Ingwer, Knoblauch, Zwiebel, Senf, Thymian, Majoran, Pfeffer, Mettwurst usw.) kann einen schlechten Geschmack haben, wenn sie für eine lange Zeit gelagert werden. Daher sollte Tiefkühlkost nur ein wenig gewürzt werden oder Gewürz sollte hinzugefügt werden, nachdem das Essen aufgetaut wurde.

Die Speicherzeit für die Lebensmittel hängt vom verwendeten Öl ab. Margarine-, Kalb-Fett, Olivenöl und Butter eignen sich, Erdnussöl und Schmalz sind nicht geeignet.

Gekochte Lebensmittel in flüssiger Form sollten in Kunststoff-Behältern und andere Lebensmittel in Plastikfolie oder in Plastiktüten verpackt eingefroren werden.

Auf Seite 10 und 11 finden Sie einige Empfehlungen für das Einlegen und Lagern von Nahrungsmitteln im Kühlteil:

Lebensmittel	Höchstlagerdauer	Position im Kühlteil
Gemüse und Obst	1 Woche	Im Crisper
Fleisch und Fisch	2 - 3 Tage	In Plastikfolie, Plastikbeutel oder Fleischbehälter (auf dem Glasregal)
Fresh cheese	3 - 4 Tage	Im speziellen Türfach
Butter und Margarine	1 Woche	Im speziellen Türfach
Produkte in Flaschen Milch und Joghurt	Bis zum vom Hersteller empfohlenen Ablaufdatum	Im speziellen Türfach
Eier	1 Monat	In der Eierablage
Fertige Gerichte		Alle Regale

Fleisch und Fisch	Vorbereitung	Höchstlagerdauer (Monate)
Steak	In Folie einwickeln	6 - 8
Lammfleisch	In Folie einwickeln	6 - 8
Kalbsbraten	In Folie einwickeln	6 - 8
Gewürfeltes Kalbfleisch	In kleinen Stücken	6 - 8
Gewürfeltes Lammfleisch	In Stücken	4 - 8
Hackfleisch	In Verpackung ohne Gewürze	1 - 3
Innereien (Stücke)	In Stücken	1 - 3
Mortadella / Salami	Sollte in jedem Fall verpackt werden	
Huhn und Truthahn	In Folie einwickeln	4 - 6
Gans und Ente	In Folie einwickeln	4 - 6
Wild, Kaninchen, Wildschwein	In Portionen von 2,5 kg und als Filet	6 - 8
Süßwasserfisch (Lachs, Karpfen, Wels)	Fisch ausnehmen und abschuppen, waschen und trocknen. Falls erforderlich Kopf und Schwanz abschneiden.	2
Magerer Fisch, Barsch, Steinbutt, Flunder		4
Fettige Fische (Thunfisch, Makrele, Bluefish, Sardellen)		2 - 4
Schalentiere	Geputzt und in Beuteln	4 - 6

KAPITEL 4: ANLEITUNG ZUR LEBENSMITTELAUFBEWAHRUNG

Fleisch und Fisch	Vorbereitung	Höchstlagerdauer (Monate)
Kaviar	In der Verpackung, Alu- oder Plastikdose	2 - 3
Schnecken	In der Verpackung, Alu- oder Plastikdose	3

KAPITEL 5: FEHLERBEHEBUNG

Überprüfen Sie die Warnmeldungen;
Ihr Kühlschrank gibt Warnmeldungen aus, wenn die Temperaturen im Kühl- oder Gefrierteil nicht korrekt sind oder ein Problem am Gerät auftritt. Sie können diese Warnungen auf der Display-Anzeige sehen.

Fehleranzeige	Fehlertyp	BEMERKUNG	Was Sie tun sollten
 und akustisches Warnsignal	Fehlerwarnung	Ein oder mehrere Geräte des Produktes wurden deaktiviert oder es besteht ein Kühlungsproblem.	Wenden Sie sich umgehend an den nächsten Kundendienst.
	Gefrierfach ist nicht kalt genug	Kann aufgrund eines langzeitlichen Stromausfalls oder Ausfall von Kühlanlagen entstehen	1. Bei geschmolzenem Produkt im Fach, füllen Sie es nicht und verbrauchen sie die Produkte so bald wie möglich. 2. Bis die Temperatur vom Fach wieder den normalen Punkt erreicht (Meldung erlischt), betreiben Sie den Kühlschrank in einer niedrigeren Temperatur oder im Super Freeze-Modus. 3. Stellen Sie keine frischen Lebensmittel in den Fach, es sei denn, diese Warnung erlischt.
	Kühlteil ist nicht kalt genug	Das Külfach hat seine ideale Temperatur verloren.	1. Bis die Temperatur vom Fach wieder den normalen Punkt erreicht (Meldung erlischt), betreiben Sie den Kühlschrank in einer niedrigeren Temperatur oder im Super Cool-Modus. 2. Öffnen Sie nicht die Tür bis der Fehler erlischt.
	Kühlfach ist überkalt.	Unser Produkte im Külfach haben das Risiko einzufrieren.	1. Wenn Super Cool aktiv ist, stornieren Sie es. 2. Betreiben Sie Ihr Kühlschrank unter niedrigerem Einstellwert.
	Die Netzspannung ist unter 170 V gefallen.	Dies ist kein Fehler. Es ist für die Warnung und Vorsichtsmaßahmen gedacht. Wenn der Normalwert der Netzspannung wiederhergestellt ist, wird die Warnung verschwinden.	-

Überprüfen Sie die Warnmeldungen;

Wenn der Kühlschrank nicht funktioniert;

- Liegt eine elektrische Störung vor?
- Ist Ihr Gerät angeschlossen?
- Hat die Sicherung der Steckdose, in der das Gerät angesteckt ist, oder die Hauptsicherung ausgelöst?
- Liegt eine Störung an der Steckdose vor? Überprüfen Sie dies, indem Sie den Kühlschrank an eine Steckdose anstecken, die sicher korrekt funktioniert.

KAPITEL 5: FEHLERBEHEBUNG

Wenn der Kühlschrank zu laut ist:

Normales Geräusch

Knackendes oder klirrendes (Eis) Geräusch:

- Beim automatischen Abtauen.
- Wenn das Geräusch kälteren oder wärmeren Temperaturen ausgesetzt ist (durch die thermische Ausdehnung des Materials).

Kurze Knackgeräusche: Wenn der Thermostat den Kompressor aus- oder einschaltet.

Ventilgeräusch: Ticken ist normal, wenn Ihr Kühlschrank läuft. Dieses Geräusch wird von einem Ventil hinter Ihrem Kühlschrank freigegeben.

Staubsauggeräusch: Nachdem die Türen Ihres Kühlschranks geöffnet und geschlossen wurde, kann ein kurzer Ton wegen der Druckdifferenz gehört werden. Das ist normal.

Normales Motorgeräusch: Dieses Geräusch bedeutet, dass der Kompressor normal arbeitet. Bei der Aktivierung kann der Kompressor u. U. für kurze Zeit stärkere Geräusche verursachen.

Gurgelnde oder zischende Geräusche: Dieses Geräusch wird durch den Fluss des Kältemittels in den Rohrleitungen des Systems verursacht.

Wasserfließgeräusch: Normales Geräusch des Wassers, das beim Abtauen in den Kondensatbehälter fließt. Dieses Geräusch ist beim Abtauen zu hören.

Luftströmungsgeräusch: Normales Gebläsegeräusch. Dieses Geräusch tritt bei No-Frost-Kühlschränken im Normalbetrieb auf. Der Grund ist die Luftzirkulation im Gerät.

Wenn sich im Inneren Feuchtigkeit bildet:

- Sind alle Lebensmittel korrekt verpackt? Werden die Behälter vor dem Einlegen in den Kühlschrank getrocknet?
- Werden die Kühlschranktüren zu oft aufgemacht? Luftfeuchtigkeit im Raum dringt in den Kühlschrank, wenn die Türen geöffnet werden. Der Luftfeuchtigkeitsaufbau wird schneller sein, wenn Sie die Türen immer häufiger öffnen, vor allem wenn die Luftfeuchtigkeit im Raum hoch ist.

Wenn die Türen nicht richtig geöffnet und geschlossen werden;

- Verhindert die Verpackung der Nahrungsmittel ein richtiges Schließen der Tür?
- Sind die Türfächer, Regale und Auszüge richtig eingesetzt?
- Sind die Türdichtungen beschädigt oder verschlissen?
- Steht der Kühlschrank auf einer waagrechten Oberfläche?

WICHTIGE HINWEISE:

- Nach plötzlichen Stromausfällen oder nach dem Ausstecken des Gerätes wird der Hitzeschutz den Strom des Kompressors vorübergehend abschalten, da das Gas im Kühlsystem noch nicht stabilisiert ist. Das Gerät beginnt erst nach 4 bis 5 Minuten wieder zu arbeiten. Dies ist ganz normal.
- Wenn Sie Ihren Kühlschrank für längere Zeit nicht verwenden wollen (z. B. während der Sommerferien), sollten Sie ihn vom Netz trennen. Nach dem Auftauen, reinigen Sie Ihr Kühlschrank und lassen Sie die Tür offen, um Feuchtigkeit und Geruch zu verhindern.
- Wenn das Problem bestehen bleibt, nachdem Sie alle Hinweise oben befolgt haben, wenden Sie sich bitte an den nächsten Kundendienst.
- Dieses Gerät ist für die Verwendung in Privathaushalten vorgesehen und darf ausschließlich für den vorgesehenen Zweck verwendet werden. Es eignet sich nicht für die kommerzielle oder übliche Nutzung. Verwendet der Benutzer das Gerät für nicht bestimmungsgemäße Zwecke, lehnt der Hersteller jede Haftung oder Garantie für Defekte innerhalb der Garantiezeit ab.
- Wenn das Problem nach Befolgung aller obigen Anweisungen weiter besteht, setzen Sie sich bitte mit einem autorisierten Kundendienst in Verbindung.

Konformitätsangaben

- Dieses Gerät ist für die Verwendung in einem Umgebungstemperaturbereich von 16°C - 43°C vorgesehen.
- Das Gerät ist unter Einhaltung der Normen IEC60335-1 / IEC60335-2-24, 2004/108/EC hergestellt worden.

KAPITEL 6: TIPPS ZUM STROMSPAREN

1. Lassen Sie Speisen, bevor Sie sie in den Kühlschrank stellen, immer abkühlen.
2. Tauen Sie Lebensmittel im Kühlschrankabteil auf, dies hilft, Strom zu sparen.

Sommaire

PARTIE -1: AVERTISSEMENTS GÉNÉRAUX 25
PARTIE -2: PARTIES ET PIÈCES DE VOTRE RÉFRIGÉRATEUR.....29
PARTIE -3: UTILISATION DE L'APPAREIL.....29
PARTIE -4: DISPOSITION DES ALIMENTS 33
PARTIE -5: AVANT D'APPELER LE SERVICE APRÈS-VENTE 35
PARTIE -6: ASTUCES D'ÉCONOMIE D'ÉNERGIE 37

Votre réfrigérateur est conforme aux exigences de sécurité actuelles. L'utilisation inappropriée peut conduire à des blessures corporelles et des dégâts dans votre propriété. Pour éviter le risque de dommages, merci de lire attentivement ce manuel avant d'utiliser votre congélateur pour la première fois. Il contient des informations de sécurité importantes sur l'installation, la sécurité, l'utilisation et l'entretien de votre congélateur. Conservez ce manuel pour une utilisation future.

PARTIE -1: AVERTISSEMENTS GÉNÉRAUX



AVERTISSEMENT: Veillez à ce que les orifices de ventilation de l'appareil ne soient pas obstrués.



AVERTISSEMENT: N'utilisez pas d'appareils mécaniques ou d'autres moyens en dehors de ceux recommandés par le fabricant pour accélérer le processus de dégivrage.



AVERTISSEMENT: Évitez d'utiliser des appareils électriques dans le compartiment réservé à la conservation des aliments. Seuls les appareils électriques recommandés par le fabricant font exception.



AVERTISSEMENT: N'endommagez pas le circuit réfrigérant.



AVERTISSEMENT : Pour éviter tout risque lié à l'instabilité de l'appareil, fixez-le suivant les instructions prescrites.

Si votre appareil utilise le réfrigérant R600a (pour le savoir, reportez-vous à l'étiquette figurant sur le congélateur) vous devez faire attention pendant le transport et l'installation afin d'éviter d'endommager les pièces grâce auxquelles le refroidissement est possible à l'intérieur de l'appareil. Bien que le réfrigérant R600a soit un gaz naturel qui respecte l'environnement, il est explosif. En cas de fuite causée par la défaillance des pièces grâce auxquelles le refroidissement est possible, éloignez votre réfrigéateur des flammes nues et des sources de chaleur, puis ventilez la salle dans laquelle se trouve l'appareil pendant quelques minutes.

* Pendant le déplacement et l'installation de votre réfrigérateur, évitez d'endommager le circuit du gaz de refroidissement.
* Ne conservez pas les substances explosives telles que les aérosols avec propulseur inflammable dans cet appareil.
* Cet appareil est conçu pour être utilisé à domicile et dans les endroits similaires tels que :
  - espaces cuisines se trouvant dans les magasins, bureaux et tout autre environnement de travail,
  - maisons de campagne et chambres d'hôtels, de motels et tout autre espace résidentiel,
  - environnement familial type Bed & Breakfast,
  - service de restauration et lieu similaire.
* Si la prise ne correspond pas à la fiche du réfrigérateur, elle doit être remplacée par le fabricant, son représentant ou toute autre personne qualifiée afin d'éviter un risque.
* Cet appareil ne doit pas être utilisé par les personnes (y compris les enfants) ayant des capacités physiques,

sensorielles ou mentales réduites ou par des personnes ne possédant pas l'expérience ou la connaissance requise. Elles ne peuvent être autorisées à utiliser cet appareil qu'après avoir été formées ou bien sous la supervision d'une personne responsable de leur sécurité. Les enfants doivent être surveillés afin de s'assurer qu'ils ne jouent pas avec cet appareil.

* Une fiche de terre spéciale a été branchée au câble d'alimentation de votre réfrigérateur. Cette fiche doit être utilisée avec une autre prise de terre spéciale de 16 ampères. Si vous ne disposez pas d'une telle prise dans votre domicile, veuillez contacter un technicien qualifié pour qu'il procède à son installation.
* Cet appareil peut être utilisé par les enfants âgés de 8 ans et plus et les personnes ayant des capacités physiques, sensorielles ou mentales réduites ou par des personnes ne possédant pas l'expérience ou la connaissance requise à condition qu'ils soient formés sur les conditions d'utilisation saines et qu'ils comprennent les risques auxquels ils s'exposent. Les enfants doivent être surveillés afin de s'assurer qu'ils ne jouent pas avec cet appareil. Les opérations de nettoyage et d'entretien ne doivent pas être effectuées par les enfants sans supervision.
* En cas de dommage du câble d’alimentation, faites-le remplacer par le fabricant, son agent de service ou tout autre technicien qualifié afin d’écarter tout danger.

PARTIE -1: AVERTISSEMENTS GÉNÉRAUX

Vieux réfrigérateurs et réfrigérateurs en panne

- Si votre ancien réfrigérateur est doté d'un système de verrouillage, détruisez-le avant de procéder à sa mise au rebut. Si vous ne le faites pas, les enfants peuvent s'enfermer et être ainsi victimes d'un accident.
- Les anciens réfrigérateurs et congélateurs contiennent un matériel d'isolation et un réfrigérant avec CFC. En conséquence, veillez à ne pas nuire à l'environnement lors de l'élimination de vos anciens appareils.

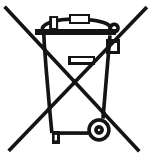

Veuillez demander conseil aux autorités municipales concernant la mise au rebut d'équipements électriques et électroniques à des fins de réutilisation, de recyclage et de récupération.

Remarques importantes :

- Veuillez lire attentivement le manuel d'utilisation avant de procéder à l'installation et à l'utilisation de votre appareil. Notre responsabilité ne saurait être engagée en cas de dommages dus à une mauvaise utilisation du produit.
- Respectez toutes les consignes figurant sur votre appareil et dans le manuel d'utilisation fourni, puis conservez ce dernier en lieu sûr afin de résoudre les éventuels problèmes techniques susceptibles de se poser à l'avenir.
- Le présent appareil a été fabriqué pour les ménages et pour être utilisé uniquement par ceux-ci. Il ne convient donc pas à une utilisation professionnelle ou commune. Une telle utilisation entraînera l'annulation de la garantie et notre entreprise ne saura être responsable des dommages encourus.
- Le présent appareil a été fabriqué pour être utilisé à domicile et convient uniquement au refroidissement et à la conservation des denrées. Il n'est donc adapté ni pour une utilisation commerciale, ni pour une utilisation commune, encore moins pour une conservation des substances différentes des denrées alimentaires. Notre entreprise n'est pas responsable des pertes qui surviendraient dans le cas contraire.

Consignes de sécurité

- Évitez d'utiliser des prises multiples ou rallonges.
- Évitez d'utiliser des prises endommagées ou usées par le temps.
- Évitez de tirer, de tordre ou d'endommager le cordon.
- Si votre câble d'alimentation est endommagé, faites-le remplacer par un service agréé pour éviter tout danger.
- Le présent appareil a été conçu pour être utilisé par des adultes. En conséquence, évitez de laisser les enfants s'en servir comme jouet, car ils peuvent par exemple utiliser la porte pour jouer à la balançoire.
- Ne pas casser ou gratter la glace avec des objets pointus comme un couteau ou des objets similaires.
- Évitez de brancher ou de débrancher l'appareil avec des mains mouillées au risque d'être victime d'une électrocution !
- Évitez de mettre les bouteilles cassables ou les récipients de boisson dans le compartiment congélateur. Les bouteilles ou les canettes peuvent exploser.
- Pour votre sécurité, ne placez pas des matières explosives ou inflammables dans votre réfrigérateur. Placez les boissons à forte concentration d'alcool verticalement dans le compartiment réfrigérateur et fermez bien le bouchon.
- Au moment de sortir la glace fabriquée dans le compartiment congélateur, évitez de la toucher. Si vous le faites, la glace peut vous causer des brûlures.
- Évitez de toucher aux denrées congelées avec les mains nues ! Évitez de consommer les glaçons et les glaces directement après les avoir sortis du congélateur !
- Évitez de congeler une seconde fois les denrées congelées une fois celles-ci dégivrées. Cela peut causer des problèmes de santé comme une intoxication alimentaire.
- Fixez les accessoires dans le réfrigérateur pendant le transport pour éviter de les endommager.

Installation et mise en marche de l'appareil

Avant de commencer à utiliser votre réfrigérateur, prêtez une attention particulière aux points suivants.

- La tension de fonctionnement de votre réfrigérateur est de 220-240 V à 50 Hz.
- ATTENTION ! Ne remplacez jamais une pièce électrique se trouvant dans le réfrigérateur. En cas de nécessité de remplacement, contactez le service agréé.
- ***Nous ne sommes pas responsables des dommages dus à une utilisation de l'appareil sans mise à la terre.***
- Installez votre réfrigérateur dans un endroit qui ne l'exposera pas à la lumière directe du soleil.
- Installez le plastique d'ajustement de la distance (la partie comportant les ailettes noires — à l'arrière) en le tournant dans l'intervalle d'un angle de 90 °comme l'illustre la figure pour éviter que le condenseur ne touche le mur.
- Placez le réfrigérateur contre un mur en laissant une distance de 75 mm maximum.
- Assurez-vous de l'avoir installé à 50 cm des sources de chaleur comme les réchauds, les fours, les plaques chauffantes, etc., et à 5 cm au moins des fours électriques.
- N'utilisez jamais votre appareil en plein air, ni ne le laissez sous la pluie.
- Lorsque votre réfrigérateur se trouve à proximité d'un congélateur, il doit avoir au moins 2 cm entre eux pour éviter que la surface externe ne soit humide.

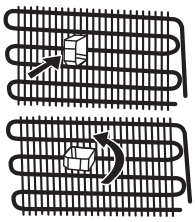

PARTIE -1: AVERTISSEMENTS GÉNÉRAUX

- Ne rien poser au-dessus de votre réfrigérateur. Installez-le dans un cadre approprié de sorte qu'il existe au moins 15 cm d'espace libre au niveau du la surface supérieure.
- Les pieds réglables avant doivent rester stables dans une hauteur appropriée afin de permettre à votre réfrigérateur d'être stable et de fonctionner correctement. Vous pouvez régler les pieds en les tournant dans le sens horaire (ou dans le sens contraire). Ceci doit être fait avant la disposition des aliments dans le réfrigérateur.
- Avant d'utiliser votre réfrigérateur, nettoyez toutes ses parties avec de l'eau chaude contenant une cuillerée à café de bicarbonate de sodium, puis rincez avec de l'eau propre et séchez. Replacez toutes les pièces après le nettoyage.
- Ne posez pas de moquette, couverture, etc. qui pourraient empêcher la circulation d'air sous le réfrigérateur.

Avant d'utiliser votre réfrigérateur



- Si vous êtes sur le point de faire fonctionner votre réfrigérateur pour la première fois ou après l'avoir transporté, maintenez-le tout droit pendant 3 heures et branchez-le pour un fonctionnement optimal. Si vous ne procédez pas ainsi, le compresseur peut être endommagé.
- Votre réfrigérateur peut dégager une certaine odeur lorsque vous le faites fonctionner pour la première fois; cette odeur disparaîtra avec le refroidissement de votre appareil.

Informations d'ordre général sur la nouvelle technologie anti givre

Le principe de fonctionnement des nouveaux réfrigérateurs sans givre les distingue des autres formes de réfrigérateurs statiques.

Dans les réfrigérateurs classiques en effet, l'humidité qui s'engouffre dans le réfrigérateur à travers les ouvertures de porte et celle venant des denrées provoque une formation de givre dans le compartiment de congélation. Pour enlever la couche de givre et de glace dans le compartiment congélateur, vous devez éteindre le réfrigérateur, sortir les aliments qu'il convient de conserver à une température constante, et enlevez de temps en temps la glace qui s'accumule progressivement dans le congélateur.

S'agissant des réfrigérateurs sans givre, la situation est complètement différente pour le compartiment réfrigérateur. L'air chaud et frais est injecté dans les compartiments réfrigérateur par le ventilateur. L'air frais se disperse de façon homogène entre les clayettes, rafraîchit tous vos aliments de façon uniforme, évitant ainsi l'humidité et la congélation. Le compartiment réfrigérateur est réfrigéré de manière statique. Le ventilateur distribue l'air de façon homogène entre les clayettes se trouvant dans la section de refroidissement, et tous vos aliments peuvent se réfrigérer de façon régulière et adéquate.

Étant donné qu'il n'existe pas de passage d'air entre les sections, les odeurs des 3 différentes parties de votre réfrigérateur ne s'entremêlent pas.

Par conséquent, votre nouveau réfrigérateur sans givre vous facilite la tâche, en plus d'être doté d'une grande capacité et d'un design moderne.

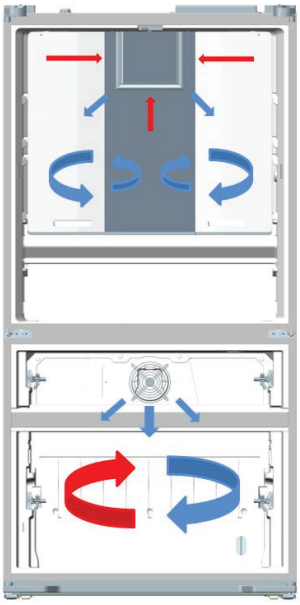

Les flèches bleues: Soufflage de l'air froid
Les flèches rouges: Renvoi de l'air chaud

PARTIE -2: PARTIES ET PIÈCES DE VOTRE RÉFRIGÉRATEUR

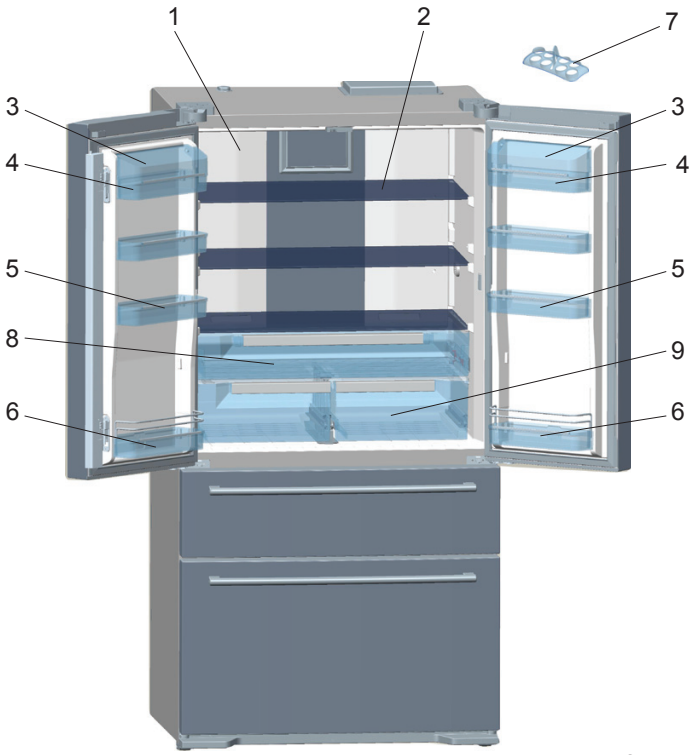

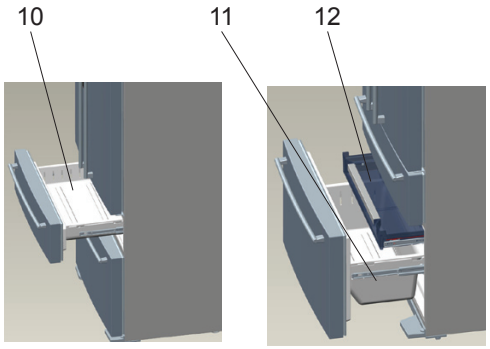

1) Réfrigérateur
2) Clayettes du réfrigérateur
3) Couvercle du compartiment à beurre
4) Compartiment de porte
5) Compartiment de porte
6) Compartiment à bouteilles
7) Porte-oeufs
8) Compartiment fraîcheur
9) Bac à légumes
10) Tiroir supérieur du congélateur
11) Tiroir inférieur du congélateur
12) Tiroir intérieur du congélateur

Le but de cette présentation est de vous communiquer des informations sur les différentes parties de votre appareil. Les parties peuvent varier selon le modèle de l'appareil.

PARTIE -3: UTILISATION DE L'APPAREIL

Caractéristiques générales de votre appareil

1. Lorsque les portes ou les tiroirs sont fermés, assurez-vous qu'il n'y a pas d'espace entre les joints d'étanchéité de la porte ou tiroir et la partie principale de l'appareil.
2. Lorsque la porte du congélateur est fermée, il y aura un aspirateur. Ne forcez pas ensuite l'ouverture de la porte immédiatement. Veuillez attendre que la pression se stabilise.
3. L'éclairage intérieur est constitué de LED qui s'allument progressivement afin de ne pas éblouir. Après ouverture de la porte, les LED produisent jusqu'à 100 % de luminosité en l'espace de quelques secondes.

Écran électronique et utilisation

1. Indicateur de température du compartiment réfrigérateur
2 Indicateur de température du compartiment congélateur
3. Compteur d'alarme Qdrink
4. Mode d'économie
5. Mode vacance
6. Lumière Qdrink
7. Indicateur du capteur nocturne
8. Verrouillage enfants
9. Mode demo [uniquement en magasin]
10. Avertissement tension basse
11. Alarme
12. Touche d'économiseur d'écran
13. Congélateur
14. Bouton mode
15. Réfrigérateur
16. Mode Qdrink
17. Bouton du capteur nocturne

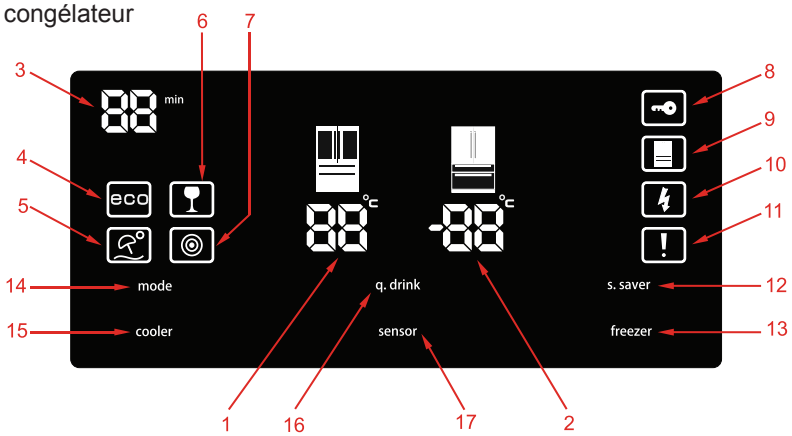

Les valeurs qui s'afffichent à l'écran indiquent les températures spécifiées par l'utilisateur.

L'écran de veille est conçu pour éviter toute erreur s'il est touché involontairement. Par conséquent, vous devez appuyer sur une touche de l'afficheur avant de pouvoir effectuer la moindre action. Après 2 secondes, un signal sonore émettra un bip, indiquant ainsi que l'écran est prêt à l'emploi. Si aucune action n'est effectuée pendant 20 secondes, l'écran repasse en mode veille.

PARTIE -3: UTILISATION DE L'APPAREIL

Réfrigération de boissons [q.drink]

Appuyez sur le bouton [q.drink] pour activer le mode de réfrigération de boissons. Chaque fois que vous appuyez, cela incrémentera le temps de 5 minutes (jusqu'à maximum 30 minutes), et il retournera ensuite en position zéro. Vous pouvez afficher la durée que vous souhaitez définir dans la section « Minuteur de l'alarme q.drink ». Le mode q.drink ne permet au réfrigérateur que d'émettre un signal d'alerte audible après une période spécifique.

Important : À ne pas confondre avec la réfrigération.

Vous devez ajuster le temps en fonction de la température des bouteilles avant de les mettre dans le compartiment de congélation. Par exemple, vous pouvez définir une durée de « 5 minutes » au début. Après cette durée, si la réfrigération est insuffisante, vous pouvez ajouter 5 ou 10 minutes supplémentaires. Lorsque vous utilisez ce mode, vous devez régulièrement vérifier la température des bouteilles. Lorsque ces dernières sont assez fraîches, vous devez les sortir de l'appareil. Si vous oubliez de les retirer du mode q.drink, elles pourraient exploser.

Mode d'économie [eco]

Il garantit que votre réfrigérateur fonctionne à des températures idéales. Pour activer le mode « ECO », vous devez simplement appuyer sur le bouton [mode] jusqu'à ce que la lumière « éco et e » s'allume.

Mode Vacances (H)

Il est représenté par un parasol et un soleil. Si vous prenez des vacances pour une longue durée pendant laquelle vous n'utiliserez pas le réfrigérateur, vous pouvez activer ce mode. Pour faire passer l'appareil en mode Vacances, vous devez simplement appuyer sur le bouton [mode] jusqu'à ce que la lumière «symbole Vacances et H» s'allume.

Congélation rapide (sf / super freeze)

Vous devez appuyer sur les boutons jusqu'à ce que les lettres « sf » s'affichent à l'écran. Vous entendrez alors un bip confirmant que le mode est activé. Vous pouvez utiliser ce mode pour congeler les aliments préparés ou pour congeler rapidement de grandes quantités d'aliments. Le mode de congélation rapide sera automatiquement désactivé après 24 heures ou une fois que le capteur de température du compartiment congélateur indiquera que la température est suffisante.

Réfrigération rapide (sc / super cool)

Appuyez sur le bouton de réfrigération jusqu'à ce que les lettres « sc » s'affichent à l'écran. Vous entendrez alors un bip confirmant que le mode est activé. Vous pouvez utiliser ce mode pour réfrigérer les aliments préparés ou pour réfrigérer rapidement de grandes quantités d'aliments. Le mode de réfrigération rapide sera automatiquement annulé après 4 ou 6 heures selon la température ambiante ou lorsque le compartiment réfrigérateur atteint une température suffisamment basse.

Réfrigérateur [cooler]

Permet de définir la température du compartiment réfrigérateur. En appuyant sur le bouton [cooler], vous pouvez définir les températures du réfrigérateur à 2, 3, 4, 5, 6, 7, 8 degrés Celcius.

Congélateur [freezer]

Permet de définir la température du compartiment congélateur. En appuyant sur le bouton [freezer], vous pouvez définir les valeurs du réfrigérateur à -16, -17, -18, -19, -20, -21, -22, -23, -24 degrés Celcius.

Verrouillage enfants (Symbole de la clé)

Pour activer la fonction de verrouillage enfants, vous devez simultanément appuyer sur les boutons [freezer] + [cooler] pendant 5 secondes. Lorsque la fonction de verrouillage enfants est activée, les autres boutons seront désactivés, par conséquent les réglages que vous avez effectués resteront inchangés. Pour désactiver la fonction de verrouillage enfants, vous devez à nouveau appuyer simultanément sur les boutons [freezer] + [cooler] pendant 5 secondes.

Économiseur d'écran [s.saver]

Grâce à cette fonction qui est activée lorsque vous appuyez sur le bouton [s.saver] pendant 3 secondes, 'éclairage de l'écran se désactive et vous économisez de l'énergie. Pour désactiver ce mode, appuyez à nouveau sur le bouton [s.saver] pendant 3 secondes.

Capteur nocturne

Grâce à cette fonction qui est activée lorsque vous appuyez sur le capteur nocturne [sensor] pendant 3 secondes, les lumières de votre réfrigérateur s'éteindront en cas d'éclairage insuffisant, vous permettant ainsi d'économiser de l'énergie.

Alarme

Une fois que le voyant de l'alarme s'allume, vous devez contacter un service. Si vous appuyez sur le bouton [s.saver] lorsqu'une alarme se déclenche et qu'un point d'exclamation figure à l'écran, l'alarme arrêtera de sonner, mais le point d'exclamation restera sur l'afficheur jusqu'à ce que l'erreur soit corrigée.

Mode compartiment activé-désactivé

Vous pouvez entièrement désactiver les compartiments dont vous n'avez pas besoin, en vérifiant l'afficheur.

Pour éteindre le réfrigérateur, maintenez les boutons [mode] et [cooler] appuyés simultanément pendant 5 secondes, et tous les schémas indiquant la partie désactivée apparaîtront sur le panneau indicateur numérique.

Pour activer à nouveau le compartiment éteint, utilisez la même combinaison de boutons.

PARTIE -3: UTILISATION DE L'APPAREIL

Avertissements relatifs aux réglages de température

- Vos réglages de température ne seront pas annulés en cas de panne de courant.
- Il n'est pas conseillé de faire fonctionner votre réfrigérateur dans un endroit où la température ambiante est inférieure à 10°C.
- Le réglage de la température doit être effectué en fonction de la fréquence d'ouverture des portes, la quantité d'aliments conservée dans le réfrigérateur et la température ambiante où il se trouve.
- De plus, votre réfrigérateur doit fonctionner jusqu'à 24 heures en fonction de la température ambiante sans interruption après avoir été branché afin d'être complètement froid. Evitez d'ouvrir les portes de votre réfrigérateur et d'y placer beacoup d'aliments au cours de cette période.
- Une fonction de retardement de 5 minutes est appliquée dans votre réfrigérateur pour éviter que son compresseur ne soit endommagé à cause des débranchements et branchements que vous effectuez de temps à autre, et des coupures d'énergie. Votre réfrigérateur commencera à fonctionner normalement après 5 minutes.
- Votre réfrigérateur a été fabriqué pour fonctionner à des intervalles de température ambiante conformément à la classe climatique figurant sur l'étiquette d'information. Pour un refroidissement efficace, nous vous conseillons de respecter les valeurs de température ci-après :

Classe climatique	Température ambiante °C
T	16 à 43 (°C)
ST	16 à 38 (°C)
N	16 à 32 (°C)
SN	10 à 32 (°C)

Remarque : *Si la température ambiante est supérieure à 38°C, la température du compartiment ne peut pas être définie à -22°C, -23°C or -24°C. Elle ne peut être définie qu'à -16°C, -17°C, -18°C, -19°C, -20°C ou -21°C.*

Indicateur de température



Pour vous aider au bon réglage de votre appareil nous avons équipé votre réfrigérateur d'un indicateur de température, celui-ci étant placé dans la zone la plus froide.

Pour la bonne conservation des denrées dans votre réfrigérateur et notamment dans la zone la plus froide, veillez à ce que sur l'indicateur de température le logo "OK" apparaisse. Si "OK" n'apparaît pas, la température est mal réglée.

L'indication "OK" est visible lorsque la température est correctement réglée. La pastille noire devient alors verte foncée, laissant apparaître le "OK" en noir. Celui-ci est difficilement visible si l'indicateur de température est mal éclairé. La bonne lecture est facilitée s'il est correctement éclairé.

A chaque modification du dispositif de réglage de température, attendez la stabilisation de la température à l'intérieur de l'appareil avant de procéder si nécessaire, à un nouveau réglage. Ne modifiez la position du dispositif de réglage de température que progressivement et attendez au moins 12 heures avant de procéder à une nouvelle vérification et à une éventuelle modification.

NOTE: Après chargement de l'appareil de denrées fraîches ou après ouvertures répétées (ou ouverture prolongée) de la porte, il est normal que l'inscription "OK" n'apparaisse pas dans l'indicateur de réglage de température.

Emplacement des denrées

Zone la plus froide



Vous obtiendrez une meilleure conservation de vos aliments si vous les placez dans la zone de froid convenant le mieux à leur nature. La zone la plus froide se situe juste au-dessus de bac à légumes.

Le symbole ci-contre indique l'emplacement de la zone la plus froide de votre réfrigérateur.

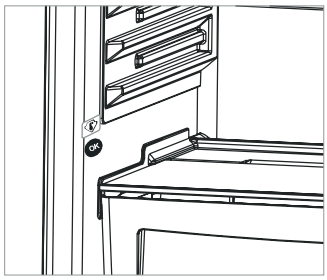

La zone la plus froide (0°C à 4°C) du compartiment réfrigérateur est délimitée par l'autocollant collé sur le côté gauche de la paroi.

La limite supérieure de la zone la plus froide est indiquée par la base inférieure de l'autocollant (pointe de la flèche). La clayette supérieure de la zone la plus froide doit être au même niveau que la pointe de la flèche. La zone la plus froide se situera donc en dessous de cette clayette. Les clayettes étant amovibles, veillez à ce que la clayette inférieure soit toujours au même niveau que la limite de zone décrite sur l'autocollant, afin de garantir la température dans cette zone (0° à 4°C).

Accessoires

le bac à glaçons;

Remplir le bac à glaçons au ¾ d'eau; le replacer dans le congélateur.

(Elle s'applique aux réfrigérateurs dotés de la fonction.)

Remarque : *Lorsque vous placez le bac à glaçons après l'avoir remplie d'eau, veillez à le placer en position horizontale sans basculer. Si vous ne procédez pas ainsi, l'eau qui se trouve à l'intérieur du bac à glaçons pourrait se déverser sur le panier.*

PARTIE -3: UTILISATION DE L'APPAREIL

Bac à légumes et compartiment fraîcheur

Compartiment fraîcheur

Le compartiment fraîcheur permet à vos denrées d'être conservées à une température de 0°C. Vous pouvez laisser les aliments congelés sortis du congélateur se décongeler ou laisser des denrées comme la viande et le poisson (contenus dans des sachets ou emballages en plastique) à utiliser dans 1 à 2 jours sans les congeler.

Remarque: L'eau se congèle à une température de 0°C. Toutefois, des denrées comme le sel ou le sucre peuvent se congeler dans des environnements plus froids.

! Veuillez ne pas mettre les aliments que vous souhaitez congeler ou les bacs à glaçons dans ce compartiment.

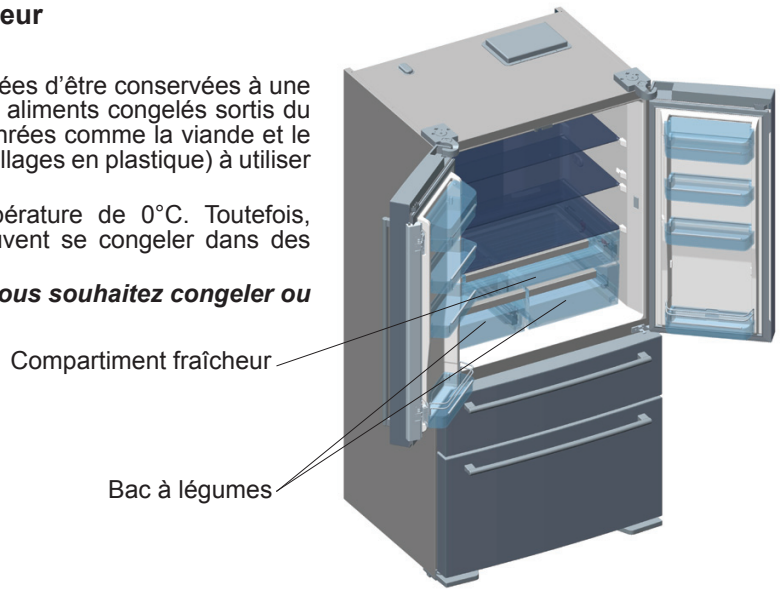

Curseur du réglage du flux d'air du bac à légumes

Positionnez le bouton d'ajustement du flux d'air (situé entre le bac à légumes et le compartiment fraîcheur) en position ouverte lorsque le bac à légumes est plein. De cette manière, l'air qui pénètre dans le compartiment à légumes est ajusté et les aliments restent frais plus longtemps.

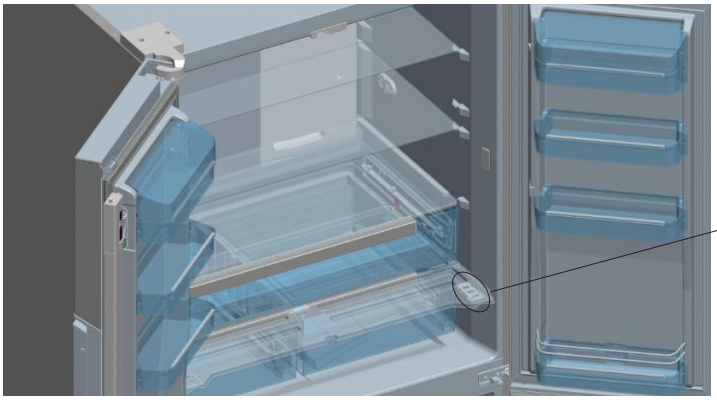

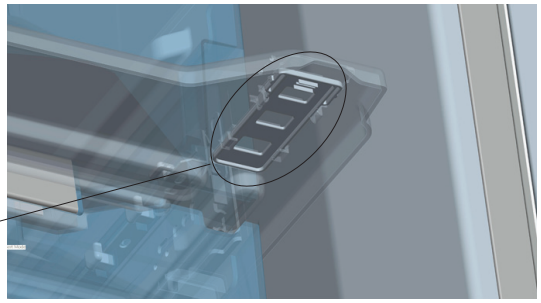

Bouton de réglage du flux d'air du bac à légumes

Les descriptions visuelles et textuelles sur la section des accessoires peuvent varier selon le modèle de votre appareil.

Nettoyage

- Débranchez l'appareil de la prise de courant avant le nettoyage.
- Ne nettoyez pas l'appareil en y versant de l'eau.
- Vous pouvez nettoyer l'intérieur et l'extérieur de votre appareil périodiquement à l'aide d'une solution de bicarbonate de soude et de l'eau savonneuse tiède.
- Nettoyez les accessoires séparément avec de l'eau et du savon. Ne les lavez pas à la machine à laver ou au lave-vaisselle.
- N'utilisez jamais des produits inflammables, explosifs, ou corrosifs comme le diluant, le gaz, ou l'acide.
- Le condenseur (la pièce à ailettes noire se trouvant à l'arrière) doit être nettoyée à l'aide d'un aspirateur ou d'une brosse au moins une fois par an. Ceci permettra à votre congélateur de fonctionner plus efficacement et vous permettra d'économiser de l'énergie.

Nettoyage du bac d'évaporation

Votre réfrigérateur se dégivre automatiquement. L'eau produite par le dégivrage coule vers le bac d'évaporation en passant par le point de collecte d'eau, et s'évapore.

Remplacez les LED utilisées pour l'éclairage

Pour remplacer les LED utilisées pour l'éclairage, contactez un service agréé.

PARTIE -4: DISPOSITION DES ALIMENTS

Compartiment réfrigérateur

- Dans des conditions de fonctionnement normales, la température idéale du compartiment réfrigérateur est de +4 / +6°C.
- Pour éviter la formation du givre, l'humidification et les odeurs, vous devez mettre les aliments dans le réfrigérateur dans des contenants fermés ou convenablement recouverts.
- Les aliments et les boissons chauds doivent être refroidis à température ambiante avant d'être mis dans le réfrigérateur.
- Les légumes et les fruits peuvent être placés dans le bac à légumes dans des emballages en plastique propres et si possible spongieux.
- La conservation des fruits et légumes séparément empêche les légumes sensibles à l'éthylène (feuilles vertes, brocoli, carottes, etc.) d'affecter les fruits qui produisent de l'éthylène (banane, pêche, abricot, figue, etc.).
- Vous ne devez pas placer de légumes humides dans le réfrigérateur.
- La durée de conservation de tous les produits alimentaires dépend de la qualité initiale des aliments et du cycle ininterrompu de la réfrigération avant leur conservation dans le réfrigérateur.
- Vous ne devez pas conserver les viandes, les fruits et les légumes au même endroit pour éviter une contamination. L'eau qui coule de la viande peut contaminer le réfrigérateur. Vous devez emballer les viandes et nettoyer les déversements sur les étagères.
- Vous ne devez pas placer les aliments devant le passage d'air.
- Vous devez consommer les aliments emballés jusqu'à la date d'expiration.

Attention:

- Couvrez les produits liquides et les compotes lorsque vous les mettez dans le réfrigérateur. Sinon, la quantité d'humidité dans le réfrigérateur augmentera. Et ceci augmentera la consommation du réfrigérateur. Le fait de couvrir les aliments et les boissons vous permet également de conserver leur saveur et arôme.
- Ne pas conserver les pommes de terre, les oignons et l'ail dans le réfrigérateur.

Suggestions relatives à la disposition et à la conservation de vos aliments dans le compartiment réfrigérateur.

Aliment	Durée maximale de conservation	Lieu de conservation Réfrigérateur
Fruits et légumes	1 semaine	le bac à légumes
Viande et poisson	2 — 3 jours	Enveloppé dans des emballages ou des sacs en plastique ou dans un récipient pour viande (sur la clayette en verre)
Fromage frais	3 — 4 jours	Dans le compartiment de porte dédié
Beurre et margarine	1 semaine	Dans le compartiment de porte dédié
Produits en bouteille Lait et yaourt	Jusqu'à la date de péremption recommandée par le producteur	Dans le compartiment de porte dédié
Oeufs	1 mois	Dans le porte-oeufs
Aliments cuits		Toutes les clayettes

Compartiments congélateur

- Le congélateur est utilisé pour la conservation longue d'aliments congelés ou surgelés et pour la fabrication de glaçons.
- Si vous laissez la porte du congélateur ouverte pendant un long moment, le givre se formera sur la partie inférieure du congélateur. Ceci empêchera donc la circulation de l'air. Pour éviter cela, débranchez d'abord le câble et attendez la décongélation. Après la fonte de la glace, vous devez nettoyer le congélateur.
- Vous pouvez enlever les paniers, le couvercle, etc. pour augmenter le volume de stockage du congélateur.
- La valeur du volume indiquée sur l'étiquette du produit ne tient pas compte des paniers, couvercles, etc.

IMPORTANT

Veuillez ne jamais recongeler les aliments congelés après les avoir décongelés.

Cela peut causer des problèmes de santé comme une intoxication alimentaire.

- Ne mettez pas d'aliments chauds dans le congélateur avant qu'ils soient refroidis. Cela pourrait entraîner la putréfaction des autres aliments congelés se trouvant dans le congélateur.
- Lorsque vous achetez des aliments congelés, vérifiez qu'ils ont été congelés dans de bonnes conditions et que leur emballage n'est pas déchiré.
- Si vous remarquez de l'humidité ainsi qu'une odeur malodorante sur l'emballage des aliments congelés, cela signifie probablement que ces aliments ont préalablement été conservés dans de mauvaises conditions et il est probable qu'ils soient pourris. N'achetez pas ce type d'aliments.
- La durée de conservation des aliments congelés peut varier en fonction de la température ambiante, de la fréquence d'ouvertures de la porte, du réglage du thermostat, du type d'aliment et du temps écoulé entre l'achat de l'aliment et le moment où vous le mettez dans le congélateur. Suivez toujours les instructions sur l'emballage et ne dépassez pas la période de conservation.

PARTIE -4: DISPOSITION DES ALIMENTS

- Remarque: Si les aliments congelés sortis du compartiment congélateur sont placés dans le compartiment inférieur un jour avant, cela préservera la température du réfrigérateur à ce moment, vous permettant ainsi d'économiser de l'énergie. Si vous mettez le contenu du congélateur à l'air libre, une perte d'énergie s'en suivra.

Certaines épices en cuisine (anis, basilic, aneth, vinaigre, mélange d'épices, gingembre, ail, oignon, moutarde, thym, marjolaine, poivre noir, saucisson Bolognais, etc.) peuvent avoir un mauvais goût lorsqu'on les conserve pendant une longue période. Par conséquent, vous devez ajouter un peu d'épices aux aliments congelés ou vous devez ajouter l'épice de votre choix après la décongélation.

Le temps de conservation des aliments dépend de l'huile utilisée. La margarine, le veau gras, l'huile d'olive et le beurre sont adaptés, l'huile d'arachide et le saindoux ne sont pas adaptés.

Les aliments cuits sous forme liquide doivent être congelés dans des contenants en plastique, les autres produits alimentaires doivent être congelés enveloppés dans une feuille de plastique ou dans des sacs en plastique.

Quelques suggestions relatives à la disposition et à la conservation de vos aliments dans le compartiment congélateur sont disponibles aux pages 11.

Viande et poisson	Préparation	Durée maximale de conservation (mois)
Steak	Emballage dans un papier	6 - 8
Viande d'agneau	Emballage dans un papier	6 - 8
Rôti de veau	Emballage dans un papier	6 - 8
Morceaux de veau	En petits morceaux	6 - 8
Cubes d'agneau	En morceaux	4 - 8
Viande hachée	Non épicée, dans des emballages	1 - 3
Abats (morceaux)	En morceaux	1 - 3
Saucisson	Doit être emballé même s'il comporte un revêtement	
Poulet et dinde	Emballage dans un papier	4 - 6
Oie et canard	Emballage dans un papier	4 - 6
Biche, lapin, viande de brousse	Quantité de 2,5 kg et sans os	6 - 8
Poissons d'eau douce (saumon, carpe, silure)	Doit être lavé et séché après avoir été soigneusement nettoyé et écaillé, la tête et la queue doivent être coupées au besoin.	2
Poisson maigre, loup de mer, turbot, poisson plat		4
Poissons gras (thon, maquereau, poisson bleu, anchois)		2 - 4
Mollusques et crustacés	Nettoyés et emballés	4 - 6
Caviar	Dans son emballage, une boîte en aluminium ou en plastique	2 - 3
Escargot	Dans de l'eau salée, une boîte en aluminium ou en plastique	3

Remarque : *La viande congelée doit être cuite comme de la viande fraîche, après avoir été décongelée. Si la viande n'est pas cuite après avoir été décongelée, elle ne doit jamais être recongelée.*

PARTIE -5: AVANT D'APPELER LE SERVICE APRÈS-VENTE

Lire les avertissements ;

Lorsque la température des compartiments réfrigérateur et congélateur atteint des niveaux inappropriés ou en cas de problème survenu dans l'appareil, votre réfrigérateur vous le signale aussitôt. Vous pouvez avoir accès à ces avertissements à partir de l'afficheur indicateur.

AFFICHAGE D'ERREUR	TYPE D'ERREUR	REMARQUE	À FAIRE
 et signal audible	Signal d'erreur	Une ou plusieurs parties de votre appareil sont défectueuses ou il y'a un problème de refroidissement.	Contactez un service après-vente dès que possible.
	Le compartiment congélateur n'est pas suffisamment froid	Peut survenir suite à une coupure d'électricité prolongée ou à une défaillance du système de refroidissement.	1. Si le compartiment comporte des denrées fondues, ne le chargez pas à nouveau et consommez-les le plus tôt possible. 2. Jusqu'à ce que la température du compartiment retourne à la normale (disparition du signal), réglez-le à une température plus basse ou en mode congélation rapide. 3. Ne mettez pas d'aliments chauds dans ce compartiment avant que ce signal ne disparaisse.
	Le compartiment réfrigérateur n'est pas suffisamment froid	Peut survenir suite à une coupure d'électricité prolongée ou à une défaillance du système de refroidissement	1. Jusqu'à ce que la température du compartiment retourne à la normale (disparition du signal), réglez-le à une température plus basse ou en mode réfrigération rapide. 2. N'ouvrez pas la porte avant la disparition de cette erreur.
	Le compartiment réfrigérateur est trop froid.	Les denrées se trouvant dans le compartiment réfrigérateur risquent de congeler.	1. Si le mode congélation est activé, désactivez-le. 2. Réglez l'appareil à une valeur inférieure.
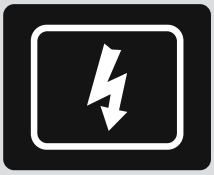	La tension d'alimentation est inférieure à 170 V.	Il ne s'agit pas d'une erreur, mais d'avertissement et de précaution. Lorsque la tension d'alimentation retourne à la valeur normale, le signal disparaît.	-

Lire les avertissements ;

Si votre réfrigérateur ne fonctionne pas ;

- Y a-t-il une panne électrique ?
- Votre appareil est-il branché ?
- L'un des fusibles a-t-il explosé ?
- La prise est-elle endommagée ? Pour le savoir, branchez votre réfrigérateur dans une prise dont vous êtes sûr du bon fonctionnement.

PARTIE -5: AVANT D'APPELER LE SERVICE APRÈS-VENTE

Si votre réfrigérateur fonctionne trop bruyamment

Bruits normaux ;

Bruits de craquement :

- Au cours du dégivrage automatique.
- Lorsque l'appareil a refroidi ou chauffé (à cause de l'expansion du matériel de l'appareil).

Craquement court: Bruit entendu quand le thermostat active ou désactive le compresseur.

Bruit de soupape: Il est normal d'entendre un bruit entrecoupé lorsque le réfrigérateur fonctionne. Ce bruit provient d'une soupape située derrière votre réfrigérateur.

Bruit d'aspiration: Après l'ouverture et la fermeture des portes de votre réfrigérateur, vous pouvez entendre un petit bruit dû à la différence de pression. Ceci est tout à fait normal.

Bruit normal du moteur: Ce bruit signifie que le compresseur fonctionne normalement. Le compresseur peut causer plus de bruit pendant peu de temps lorsqu'il est activé.

Bruit de bouillonnement : Ce bruit est provoqué par le mouvement du réfrigérant dans les tubes du système.

Bruit d'écoulement d'eau: Il s'agit du bruit d'écoulement normal de l'eau vers le récipient d'évaporation pendant le dégivrage. Ce bruit peut se faire entendre pendant le dégivrage.

Bruit de soufflement d'air: Bruit normal du ventilateur. Ce bruit peut être entendu dans le réfrigérateur sans givre pendant le fonctionnement normal du système en raison de la circulation de l'air.

Si l'intérieur du réfrigérateur devient humide ;

- Tous les aliments sont-ils bien emballés ? Les récipients sont-ils séchés avant d'être placés dans le réfrigérateur ?
- La porte du réfrigérateur est-elle ouverte fréquemment ? L'humidité de la pièce entre dans le réfrigérateur lorsque les portes sont ouvertes. L'humidité se formera plus rapidement lorsque vous ouvrez les portes plus fréquemment, surtout si l'humidité de la pièce est élevée.

Si les portes ne sont pas bien ouvertes et fermées ;

- Les emballages d'aliment empêchent-ils de fermer la porte ?
- Les compartiments de porte, les clayettes et les étagères sont-ils bien placés ?
- Les joints de porte sont-ils cassés ou tordus?
- Votre réfrigérateur est-il installé sur une surface plane ?

REMARQUES IMPORTANTES :

- Après les interruptions soudaines d'énergie ou après avoir débranché l'appareil, le protecteur thermique coupe temporairement l'alimentation du compresseur parce que le gaz contenu dans le système de refroidissement n'est pas encore stabilisé. Votre réfrigérateur commencera à fonctionner après 4 à 5 minutes. Vous n'avez donc pas à vous inquiéter.
- Débranchez votre réfrigérateur si vous ne comptez pas l'utiliser pendant longtemps (pendant les vacances d'été par exemple). Après dégivrage, nettoyez votre réfrigérateur et laissez la porte ouverte pour éviter l'humidité et les odeurs.
- Si vous respectez toutes les consignes ci-dessus et que le problème persiste quand-même, veuillez contacter votre service agréé le plus proche.
- L'appareil que vous venez d'acquérir a été fabriqué pour être utilisé dans un cadre domestique et ne peut servir qu'à cette fin. Il ne convient donc pas à une utilisation commerciale ou commune. Si le consommateur utilise l'appareil d'une manière qui n'est pas conforme à ces caractéristiques, nous soulignons que le producteur et le distributeur ne seront pas responsables pour toute réparation et panne pendant la période de garantie.

Informations relatives à la conformité

- Cet appareil est conçu pour être utilisé à une température ambiante comprise entre 16°C et 43°C.
- L'appareil est conçu en conformité avec les normes IEC60335-1/IEC60335-2-24, 2004/108/CE.

PARTIE -6: ASTUCES D'ÉCONOMIE D'ÉNERGIE

1. Installez l'appareil dans une pièce fraîche et bien aérée. Evitez de le placer en plein soleil ou à proximité d'une source de chaleur (radiateur, plaque, etc.). Dans le cas contraire, utilisez une plaque d'isolation.
2. Laissez les aliments et les boissons chaudes refroidir hors de l'appareil.
3. Placez les aliments congelés dans le réfrigérateur afin qu'ils décongèlent. Lorsque les aliments congelés décongèlent, leur température basse permettra au réfrigérateur de refroidir. D'où l'économie d'énergie. Si vous mettez les aliments congelés à l'extérieur, cela entraînera une perte d'énergie.
4. Les boissons et les soupes doivent être couvertes lorsqu'elles sont disposées dans l'appareil. Dans le cas contraire, l'humidité augmente dans l'appareil. Par conséquent, le temps de fonctionnement s'allonge. Les boissons et les soupes doivent également être couvertes pour en préserver le goût.
5. Lorsque vous disposez les aliments et les boissons dans l'appareil, ouvrez la porte aussi brièvement que possible.
6. Gardez fermés les couvercles de tous les compartiments à température différente dans l'appareil (bac à légumes, refroidisseur, etc.).
7. Le joint d'étanchéité de porte doit être propre et souple. Remplacez les joints en cas d'usure.

Si vous avez besoin d'assistance, contactez la HOTLINE CONSOMMATEUR ou le service après-vente pour des informations complémentaires au numéro suivant :

HOTLINE CONSOMMATEUR

N°Vert 0809.10.15.15

APPEL GRATUIT DEPUIS UN POSTE FIXE

Ouvert de lundi au vendredi de 9h00 à 18h30
Et le samedi de 9h00 à 17h30

Inhoud

HOOFDSTUK -1: ALGEMENE WAARSCHUWINGEN 39
HOOFDSTUK -2: ONDERDELEN EN STUKKEN VAN UW KOELKAST.....42
HOOFDSTUK -3: GEBRUIK VAN HET APPARAAT.....43
HOOFDSTUK -4: ETENSWAREN PLAATSEN.....46
HOOFDSTUK -5: VOORDAT U DE ONDERHOUDSSERVICE BELT 48
HOOFDSTUK -7: TIPS VOOR ENERGIEBESPARING 49

U koelkast voldoet aan huidige veiligheidsvereisten. Incorrect gebruik kan leiden tot lichamelijk letsel of materiële schade. Of de kans op schade te vermijden lees deze handleiding aandachtig door voor eerste gebruik van uw koelkast. Deze bevat belangrijke veiligheidsinformatie voor installatie, veiligheid, gebruik en onderhoud van uw koelkast. Bewaar de handleiding voor toekomstig gebruik.

HOOFDSTUK -1: ALGEMENE WAARSCHUWINGEN



WAARSCHUWING: Houdt de ventilatieopeningen van de koel vriescombinatie vrij van obstakels.



WAARSCHUWING: Gebruik geen mechanische apparaten of andere middelen om het ontdooiproces te versnellen.



WAARSCHUWING: Gebruik geen andere elektrische apparaten in de koel vriescombinatie.



WAARSCHUWING: Beschadig het koelcircuit niet.

WAARSCHUWING: Om lichamelijk letsel of materiële schade te voorkomen moet dit apparaat geïnstalleerd worden volgens de instructies van de fabrikant.



De kleine hoeveelheid koelmiddel gebruikt in deze koel vriescombinatie is milieuvriendelijke R600a (een isobutaan) en is licht ontvlambaar en explosief wanneer aangestoken in gesloten omstandigheden.

* Tijdens vervoer en plaatsing van de koel vriescombinatie, beschadig het gas-koelcircuit niet.
* Bewaar geen houders met ontvlambare materialen zoals spuitbussen of vulpatronen voor brandblussers in nabijheid van de koel vriescombinatie.
* Dit apparaat is bedoeld voor huishoudelijk en gelijkwaardig gebruik zoals;
  - personeelskeukens in winkels, kantoren en andere werkomgevingen
  - boerderijen en door klanten in hotels, motels en andere woonomgevingen
  - bed and breakfast omgevingen;
  - catering en gelijkwaardige niet-retail toepassingen
* Uw koel vriescombinatie vereist een 220-240 V, 50 Hz stroomvoorziening. Gebruik geen andere stroomvoorziening Alvorens uw koel vriescombinatie aan te sluiten, zorg ervoor dat de informatie op het typeplaatje (voltage en verbonden last) overeenkomt met de stroomvoorziening. In geval van twijfel, neem contact op met een gekwalificeerde elektricien)
* Dit apparaat kan gebruikt worden door kinderen ouder dan 8 jaar en personen met verminderde fysieke, zintuiglijke of mentale vermogens of gebrek aan ervaring en kennis

indien zij toezicht of instructie over veilig gebruik van het apparaat hebben ontvangen en de verbonden gevaren begrijpen. Kinderen mogen niet met het apparaat spelen. Schoonmaak en gebruiksonderhoud zal niet zonder toezicht door kinderen uitgevoerd worden.

* Een beschadigde voedingskabel/stekker kan leiden tot brand of u een elektrische schok geven. Bij beschadiging moet deze vervangen worden, dit moet door gekwalificeerd personeel uitgevoerd worden.

HOOFDSTUK -1: ALGEMENE WAARSCHUWINGEN

Verwijdering

- Alle gebruikte verpakkingen en materialen zijn milieuvriendelijk en kunnen gerecycled worden. Verwijder verpakkingen op een milieuvriendelijke manier. Neem contact op met uw plaatselijke autoriteiten voor verder details.
- Bij verwijdering van het apparaat, knip de voedingskabel af en vernietig de stekker en kabel. Saboteer het deurslot zodat kinderen niet binnenin gevangen raken.
- Een afgeknipte stekker in een 16 amp. wandcontactdoos is een ernstige gevaar (schok) voor de veiligheid. Zorg ervoor dat de afgeknipte stekker veilig verwijderd wordt.

Verwijdering van uw oude apparaat



Het symbool op het product of verpakking betekend dat het product niet als huisvuil behandeld mag worden. In plaats hiervan, moet deze bij een toepasselijke afvalinzamelingsplaats aangeboden worden voor recycling van elektrische en elektronische apparaten. Recycling van materialen helpt het behoud van natuurlijke hulpbronnen. Voor uitgebreidere informatie over recycling van dit product, neem contact op met uw plaatselijke autoriteiten, huisvuil inzameldienst of de winkel waar u het product heeft aangeschaft.
Vraag aan uw plaatselijke autoriteit over de verwijdering van de WEEE voor hergebruik, recycling en herwinningsdoeleinden.

Opmerkingen:

- Lees de gebruikershandleiding aandachtig voor installatie en gebruik van uw apparaat. Wij zijn niet verantwoordelijk voor schade geleden door misbruik.
- Volg alle instructies op uw apparaat en in gebruikershandleiding op, en bewaar deze handleiding op een veilige plaats om eventuele problemen in de toekomst op te lossen.
- Dit apparaat is geproduceerd voor gebruik thuis en kan alleen worden gebruikt in huishoudelijke omgevingen en voor omschreven doeleinden. Het is niet geschikt voor commercieel of algemeen gebruik. Dergelijk gebruik zal leiden tot annulering van de garantie van het apparaat en ons bedrijf zal niet verantwoordelijk zijn voor geleden verliezen.
- Dit apparaat is geproduceerd voor huishoudelijk gebruik en is alleen geschikt voor koeling / opslag van etenswaren. Het is niet geschikt voor commercieel of algemeen gebruik en/of voor opslag van middelen anders dan etenswaren. Ons bedrijf is niet verantwoordelijk voor de verliezen opgelopen in het tegenovergestelde geval.

Veiligheidswaarschuwingen



- Verbindt uw koel vriescombinatie niet met de stroomvoorziening middels een verlengsnoer.
- Een beschadigde voedingskabel / stekker kan tot brand leiden of u een elektrische schok geven. Bij beschadiging moet deze vervangen worden, dit mag alleen uitgevoerd worden door gekwalificeerd personeel.
- De voedingskabel nooit excessief buigen.
- Raak de voedingskabel / stekker nooit met natte handen aan omdat dit kan leiden tot een elektrische schok door kortsluiting.
- Plaats geen glazen flessen of blikjes drinken in de vriezer. Flessen of blikjes kunnen ontploffen.
- Bij het pakken van ijs gemaakt in de vriezer, raak dit niet aan, ijs kan verbrandingen en/of snijwonden veroorzaken.
- Pak gaan spullen uit de vriezer met natte of klamme handen. Dit kan leiden verwonding aan de huid of bevriezingsverschijnselen.
- Vries etenswaren niet opnieuw in nadat deze ontdooid zijn geweest.

Installatie Informatie

Voor het uitpakken en verplaatsen van uw koel vriescombinatie neem de tijd om u eigen te maken met de volgende punten.

- Plaats niet in direct zonlicht en op afstand van hitte bronnen zoals een radiator.
- Uw apparaat moet tenminste op een afstand staan van 50cm van fornuizen, gasovens en hitte elementen en op tenminste 5cm afstand van elektrische ovens.
- Stel uw koel vriescombinatie niet bloot aan vocht of regen.
- Uw koel vriescombinatie moet op tenminste 20mm afstand staan van een andere vriezer.
- Een open ruimte van tenminste 150mm is vereist boven en achter uw koel vriescombinatie. Plaats geen objecten bovenop uw koel vriescombinatie.
- Voor veilig gebruik is het belangrijk dat uw koel vriescombinatie veilig en stabiel staat. De stelbare voeten worden gebruikt om uw koel vriescombinatie waterpas te zetten. Zorg ervoor dat uw apparaat waterpas staat voordat u deze vult met etenswaren.
- Wij raden aan dat u alle schappen en lades afneemt met een doek gedompeld in warm water met een eetlepel bicarbonaat of soda voor gebruik. Na reiniging afspoelen met warme water en afdrogen.
- Installeer gebruik makend van de plastic afstandhouders, te vinden op de achterkant van het apparaat. Draai 90 graden (zoals getoond op de afbeelding). Hierdoor raakt de koeler de muur niet.
- koel vriescombinatie moet geplaatst worden tegen een muur met een vrije ruimte niet groter dan 75mm.

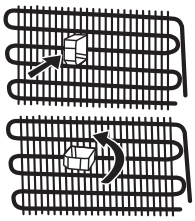

Voor gebruik van uw koel vriescombinatie



- Voor installatie van uw koel vriescombinatie, controleer op zichtbare schade. Installeer of gebruik uw koel vriescombinatie niet wanneer deze beschadigd is.
- Bij eerst gebruik van uw koel vriescombinatie, laat deze tenminste 3 uur rechtop staan voordat u de voedingskabel aansluit. Dit zorgt voor een efficiënte werking en voorkomt schade aan de compressor.
- U kunt een lichte geur opmerken wanneer u uw koel vriescombinatie voor het eerste gebruikt. Dit is normaal en zal verdwijnen wanneer de koelkast begint te koelen.

HOOFDSTUK -1: ALGEMENE WAARSCHUWINGEN

Algemene informatie over de nieuwe NO FROST-technologie

Nieuwe No-Frost-koelkasten verschillen in werkingsprincipe van andere statische koelkasten.

In normale koelkasten veroorzaakt de vochtigheid die de koelkast door de deur binnenkomt en de vochtigheid van het voedsel dat het bevriest in het vriesvak. Om de rijp en het ijs in het vriesvak te ontdooien moet u de koelkast uitzetten, de etenswaren die op constante temperatuur moeten worden gehouden uitnemen, en het verzamelde ijs in het vriesvak regelmatig verwijderen.

De situatie in het vriesvak van een No-Frost-koelkast is volledig anders. Met behulp van een ventilator wordt door de vriesvakken droge en koude lucht geblazen. De koude lucht wordt homogeen tussen de schappen verspreid en koelt al uw etenswaar gelijkmatig en uniform en voorkomt vochtigheid en bevriezing. Het vriesvak wordt statisch gekoeld. De lucht wordt homogeen tussen de rekken in het koelgedeelte verspreid met behulp van de ventilator en al uw etenswaar kan gelijkmatig en correct worden gekoeld.

Omdat er zich geen luchtdoorgang tussen de gedeelten bevindt, worden de geuren uit de verschillende delen van uw koelkasten niet gemengd.

Daarom is uw nieuwe No-Frost-koelkast naast zijn enorme inhoud en stijlvolle uiterlijk eenvoudig in gebruik.

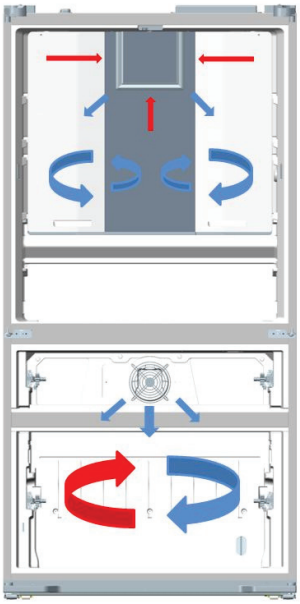

Blauwe pijlen: Blaast koude lucht uit
Rode pijlen: Brengt hete lucht terug

HOOFDSTUK -2: ONDERDELEN EN STUKKEN VAN UW KOELKAST

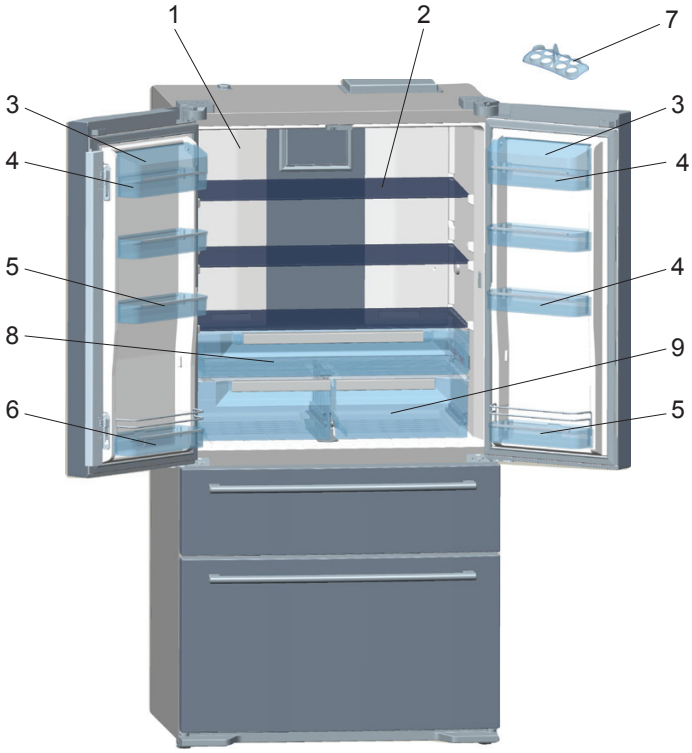

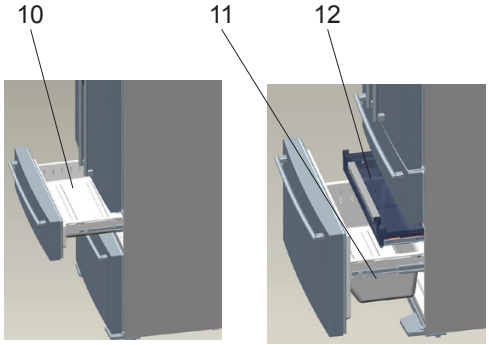

1) Koelvak
2) Koelvaklade
3) Kaas-boterlade deksels
4) kaas, boterlader
5) Deurladen
6) Deur flesladen
7) Eierdopjes
8) Koeler (ontbijt) vak
9) Groentenlade
10) Diepvriezer middelste mand
11) Diepvriezer onderste mand
12) Diepvriezer verborgen mand

Het doel van deze presentatie is u te informeren over de onderdelen van uw apparaat. De onderdelen kunnen afhankelijk van het model van het apparaat variëren.

HOOFDSTUK -3: GEBRUIK VAN HET APPARAAT

Algemene kenmerken van uw toestel

1. Als de deuren gesloten zijn, moet u controleren of er openingen zijn tussen de pakking van de deur en de koelkast. Als er openingen zijn, moet u ze repareren.
2. Als de deur van de diepvriezer gesloten is, creëert dit een vacuüm. U mag de deur niet onmiddellijk opnieuw open forceren. Wachten tot de druk gestabiliseerd is.
3. Een LED-toepassing die langzaam oplicht in de plaats van een plots knipperen is beschikbaar in de interne verlichting van het toestel. De LED-lamp licht op tot 100% helderheid in een aantal seconden na het openen van de deur.

Elektronische display en gebruik

1. Koelvak temperatuurindicator
2. Koelvak temperatuurindicator
3. Qdrink alarmteller
4. Economie modus
5. Vakantiemodus
6. Qdrink licht
7. Nachtsensor indicator
8. Kinderslot
9. Dealer-Demonstratiemodus
10. Laagspanning waarschuwing
11. Alarm
12. Schermbeveiliging knop
13. Diepvriezer
14. Modusknop
15. Koeler
16. Qdrink modus
17. Nachtsensor knop

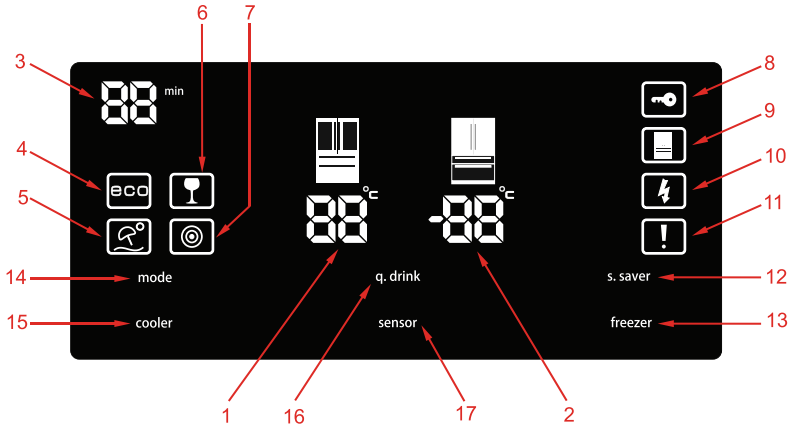

De waarden op het scherm geven de temperatuurwaarden weer die gespecificeerd werden door de consument.

De stand-by-display is beveiligd tegen onjuist contact. Daarom moet u voordat u enige handeling onderneemt een willekeurige toets op het display aanraken. Na twee seconden zal in dit geval een pieptoon aangeven dat het display ontgrendeld is. Als u na beëindiging van het proces 20 seconden wacht, schakelt het display terug in dezelfde beveiligde staat.

Drank koelen [q.drink]

De [q.drink] knop moet worden ingedrukt om de dranken koelmodus te activeren. Iedere maal u de knop indrukt, wordt de tijd verhoogd met 5 minuten tot 30 minuten en daarna keert hij terug naar nul. U kunt de tijdszone weergeven die u wilt instellen op “Qdrink alarmteller” sectie. De Qdrink modus laat de koelkast een geluidsignaal weergeven na een specifieke periode.

Belangrijk: Het mag niet worden verward met koelen.

U moet de tijdsduur aanpassen naargelang de temperatuur van de flessen voor u ze invoert in het vriesvak. Bijvoorbeeld, u kunt de tijd instellen als “5 minuten” bij de start. Daarna, als de koeling onvoldoende is, kunt u een bijkomende 5 of 10 minuten instellen. Terwijl u deze modus gebruikt, moet u de temperatuur van de flessen regelmatig controleren. Als de flessen voldoende koel zijn, moet u ze uit het apparaat verwijderen. Als u flessen vergeet in de Q.DRINK modus kunnen de flessen ontploffen.

Economische modus [eco]

Deze modus zorgt ervoor dat uw koelkast binnen de ideale temperaturen werkt. Om de “ECO” modus te activeren moet u de [modus] knop indrukken tot het “eco en e” licht ingeschakeld is.

Vakantiemodus (H)

Deze modus wordt gesymboliseerd door een paraplu en de zon. Als u gedurende een langere periode op vakantie gaat en u het koelvak niet zult gebruiken, kunt u deze modus inschakelen. Om het toestel over te schakelen op de vakantiemodus moet u de [modus] knop indrukken tot het “Vakantiesymbool en H”licht begint te branden.

Snel vriezen (sf / super freeze)

U moet de Diepvriezer knop indrukken tot de letters “sf” verschijnen op het scherm. Zodra de letters “sf” verschijnen, weerklinkt een geluidsignaal als u geen knop indrukt en de modus wordt geselecteerd. U kunt deze modus gebruiken om voorbereide maaltijden in te vriezen of om grote hoeveelheden etenswaren snel in te vriezen. De snel vriezen modus wordt automatisch uitgeschakeld na 24 uur of zodra de temperatuursensor van het vriesvak voldoende temperatuur registreert.

Snel koelen (sc / super cool)

Druk op de koelerknop tot de letters “sc”verschijnen op het scherm. Zodra de letters “sc” verschijnen, weerklinkt een geluidsignaal als u geen knop indrukt en de modus wordt geselecteerd. U kunt deze modus gebruiken om voorbereide maaltijden te koelen of om grote hoeveelheden etenswaren snel af te koelen. De Snel koelen modus wordt automatisch geannuleerd na 4 of 6 uur afhankelijk van de omgevingstemperatuur of wanneer het koelvak een voldoende lage temperatuur bereikt.

HOOFDSTUK -3: GEBRUIK VAN HET APPARAAT

Koeler [cooler]

De koeler wordt gebruikt om de temperatuur in te stellen van het koelvak. Door de [cooler] knop in te drukken, kunt u de waarden van de koeler instellen op 2, 3, 4, 5, 6, 7, 8 Celsius temperatuurwaarden.

Diepvriezer [freezer]

De koeler wordt gebruikt om de temperatuur in te stellen van het vriesvak. Door de [freezer] knop in te drukken, kunt u de waarden van de diepvriezer instellen op -16, -17, -18, -19, -20, -21, -22 Celsius temperatuurwaarden.

Kinderslot (Sleutelsymbool)

Om het kinderslot te activeren, drukt u de knoppen [cooler]+[freezer] gelijktijdig in gedurende 5 seconden. Als het kinderslot actief is, worden andere knoppen uitgeschakeld en zo kunt u dus geen wijzigingen uitvoeren aan de instellingen. Om het kinderslot uit te schakelen, drukt u opnieuw de knoppen [cooler]+[freezer] gelijktijdig in gedurende 5 seconden.

Schermbeveiliging [s.saver]

Dankzij deze functie die wordt ingeschakeld wanneer de [s.saver] knop gedurende 3 seconden wordt ingedrukt, kunt u energie besparen door het digitale indicatorpaneel te gebruiken met de lichten uit. Om deze modus uit te schakelen, drukt u de [s.saver] knop in gedurende 3 seconden.

Nachtsensor [sensor]

Dankzij deze functie die wordt ingeschakeld als u de [sensor] knoppen gedurende 3 seconden indrukt, schakelen de lampen van uw koelkast UIT bij onvoldoende verlichting en zo bespaart u energie.

Alarm

Als een alarmlicht begint te branden, moet u een onderhoudsdienst raadplegen. Als u de [s.saver] knop indrukt wanneer er een alarm is en een uitroepingsteken op het scherm verschijnt, schakelt het alarm uit. Het uitroepingsteken blijft echter op het digitale indicatorpaneel tot de fout wordt gecorrigeerd.

Compartiment Aan-Uit modus

U kunt een compartiment dat u niet nodig hebt of wilt volledig annuleren in het indicatorpaneel.

Om het koelvak uit te schakelen, houd u de [mode] en [cooler] knoppen gelijktijdig ingedrukt gedurende 5 seconden en alle cijfers van het uitgeschakelde deel verschijnen van het digitale indicatorpaneel.

Om het uitgeschakelde compartiment opnieuw in te schakelen kunt u dezelfde combinatie van knoppen gebruiken.

Waarschuwingen met betrekking tot temperatuuraanpassingen

- Uw temperatuuraanpassingen worden niet verwijderd na een stroompanne.
- Het wordt afgeraden uw koelkast te gebruiken in omgevingen die kouder zijn dan 10°C in termen van efficiënte.
- Temperatuuraanpassingen moeten worden uitgevoerd in overeenstemming met de frequentie van deuropeningen, de hoeveelheid etenswaren in de koelkast en de omgevingstemperatuur van de locatie van de koelkast.
- Uw koelkast moet tot 24 uur ononderbroken werken naargelang de omgevingstemperatuur nadat de stekker werd ingevoerd om volledig af te koelen. Open de deuren van uw koelkast niet regelmatig en plaats geen etenswaren in de koelkast tijdens die periode.
- Er wordt een vertragingsfunctie van 5 minuten toegepast om schade aan de compressor van de koelkast te vermijden wanneer u de stekker verwijdert en opnieuw invoert om ze in te schakelen of tijdens een stroompanne. Uw koelkast begint na 5 minuten normaal te werken.
- Uw koelkast is ontworpen voor een werking in de omgevingstemperatuur intervallen vermeld in de normen, in overeenstemming met de klimaatklasse vermeld op het informatie label. We raden af uw koelkast te gebruiken buiten de vermelde temperatuurwaarden met betrekking tot de efficiëntie van de koeling.

Klimaatklasse	Omgevingstemperatuur °C
T	Tussen 16 en 43 (°C)
ST	Tussen 16 en 38 (°C)
N	Tussen 16 en 32 (°C)
SN	Tussen 10 en 32 (°C)

Opmerking: *Als de omgevingstemperatuur hoger is dan 38°C kan de temperatuur van het compartiment niet worden ingesteld op -22°C, -23°C of -24°C. Ze kan enkel worden ingesteld op -16°C, -17°C, -18°C, -19°C, -20°C of -21°C.*

Temperatuurindicator



Om u te helpen uw koelkast beter in te kunnen stellen, hebben we deze uitgerust met een temperatuurindicator in de koudste zone.

Om uw etenswaren beter te kunnen bewaren in uw koelkast, in het bijzonder in de koudste zone, moet u controleren dat het bericht “OK” verschijnt op de temperatuurindicator. Als “OK” niet verschijnt, betekent dit dat de temperatuurinstelling niet correct uitgevoerd werd.

“OK” verschijnt in het zwart en het zal dus moeilijk zijn deze indicatie te zien als de temperatuurindicator slecht verlicht is. Om de indicatie correct te zien, moet er voldoende licht zijn.

Iedere maal de temperatuurinstellingen gewijzigd worden, moet u wachten tot de temperatuur in het apparaat gestabiliseerd is voor u doorgaat, indien noodzakelijk, met een nieuwe temperatuurinstelling. Wijzig de positie van de temperatuurindicator progressief en wacht minimum 12 uur voor u een nieuwe controle en mogelijk wijziging uitvoert.

OPMERKING: Na het herhaalde openen (of langdurig openen) van de koelkast of nadat u nieuwe etenswaren in het apparaat hebt geplaatst, is het normaal dat de “OK” indicatie niet verschijnt in de temperatuurindicator. Indien er een abnormale opbouw plaatsvindt van ijskristallen (onderzijde van het apparaat) op het verdampingstoestel van het koelkastcompartiment (overbelast apparaat, hoge kamertemperatuur, de deur regelmatig geopend), plaatst u de temperatuurindicator op een lagere positie tot de compressor opnieuw uitschakelt.

HOOFDSTUK -3: GEBRUIK VAN HET APPARAAT

Etenswaren in de koudste zone van de koelkast plaatsen



Uw etenswaren zullen het best bewaren als u ze in de meest geschikte koelzone plaatst. De koudste zone is net boven de groentelade.

Het onderstaande symbool wijst op de koudste zone van uw koelkast.

Om zeker te zijn dat u een lage temperatuur hebt in deze zone moet u de legplank ter hoogte van dit symbool plaatsen, zoals weergegeven in de afbeelding.

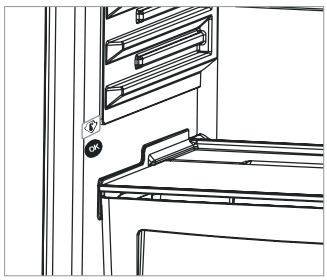

De bovenste limiet van de koudste zone wordt aangegeven door de onderzijde van de zelfklever (hoofd van de pijl). De bovenste legplank van de koudste zone moet op gelijke hoogte met de punt van de pijl liggen. De koudste zone bevindt zich onder dit niveau.

Alle legplanken kunnen verwijderd worden. Zorg ervoor dat ze steeds op gelijk niveau met de zonelimieten liggen die beschreven worden op de zelfklevers, om zeker te zijn van de correcte temperaturen in deze zone.

Accessoires

IJsvak

- Vul ¾ van het ijsvak met water en plaats het in de diepvriezer.
- Ongeveer 2 uur later is uw ijs klaar. U kunt het ijs gebruiken door het ijsvak te verwijderen uit de diepvriezer.

(Dit is van toepassing op koelkasten die uitgerust zijn met deze functie.)

Opmerking: *Nadat u het ijsvak opgevuld hebt met water moet u ervoor zorgen dat u het horizontaal in de diepvriezer plaatst zonder het om te kantelen. Zo niet kan het water in het ijsvak morsen op de mand.*

Groentekom en koeler (ontbijt)

Koeler / ontbijt

Als dit vak wordt gebruikt als 0°C-vak (koeler) wordt uw etenswaar bewaard op 0°C. U kunt er de bevroren etenswaar die u uit het vriesvak haalt in bewaren om deze te ontdooien of u kunt er vlees en schoongemaakte vis (in plastic zakken of pakketten) enz. in bewaren die u binnen 1-2 dagen zult nuttigen en daardoor niet ingevroren hoeft te worden.

Opmerking: Water bevriest op 0°C maar etenswaar die zout of suiker bevatten kunnen koudere omgevingen nodig hebben om te bevriezen.

! Plaats geen etenswaar dat u wilt invriezen of ijsblokjes in dit gedeelte.

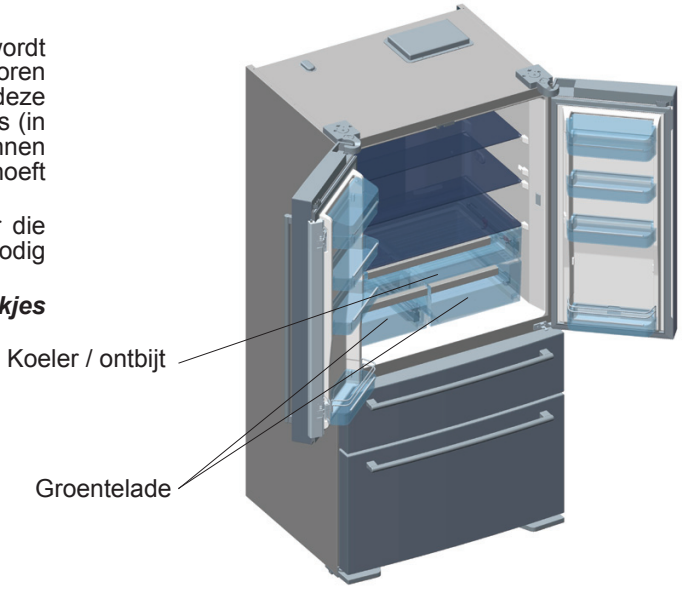

Instelknop voor lucht in groentelade

Draai de instelknop voor de lucht tussen groentelade en koeler naar de open stand als de groentelade overmatig gevuld is. Op deze wijze wordt de luchtinname in de groentelade aangepast en blijft het voedsel langer vers.

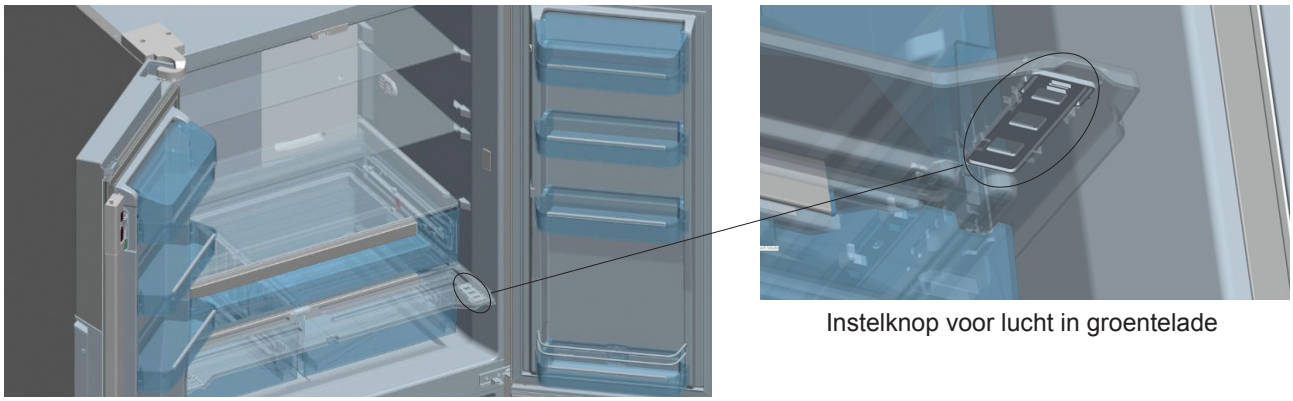

Instelknop voor lucht in groentelade

Visuele en tekstuele omschrijvingen op het gedeelte van de accessoires kunnen afhankelijk van het model van uw apparaat variëren.

HOOFDSTUK -3: GEBRUIK VAN HET APPARAAT

Reiniging

- Zorg dat de koelkast van het stroomnet is afgekoppeld voordat u deze schoonmaakt.
- Giet geen water in en over uw koelkast.
- U kunt de binnen- en buitenzijden van het apparaat reinigen met een zachte doek of een spons en warm zeepwater.
- Verwijder de onderdelen één voor één en reinig met zeepwater. Was ze niet in de vaatwasmachine.
- Gebruik voor reiniging nooit brandbare, explosieve of bijtende middelen zoals verdunner, gas of zuur.
- De condensator (het zwarte onderdeel op de achterkant met zwarte vinnen) moet minstens eenmaal per jaar worden gereinigd met een stofzuiger of een droge borstel. Dit helpt uw vriezer efficiënter te werken en laat u energie besparen.

Schoonmaken van verdampbak

Uw koelkast ontdooit automatisch. Het water dat ontstaat door ontdooien loopt naar de verdampbak door wateropvanggroeven en verdampt hier vanzelf.

Vervangen van ledverlichting

Neem voor het vervangen van ledverlichting contact op met een erkende onderhoudsservice.

HOOFDSTUK -4: ETENSWAREN PLAATSEN

Koelvak

- Onder normale werkingscondities is het afdoende de temperatuur voor koelvakken in te stellen op +4 / +6 °C.
- Om bevriezing, vochtophoping en geuren te voorkomen moeten de etenswaren in gesloten bakjes of verpakt in geschikt materiaal in de koelkast worden geplaatst.
- Warme etenswaren en dranken dienen eerst tot kamertemperatuur te worden afgekoeld voordat ze in de koelkast worden geplaatst.
- Groenten en fruit kunnen verpakt in schone en zo mogelijk in poreuze plastic zakken in de groentelade worden geplaatst.
- Het afzonderlijk bewaren van fruit en groenten zorgt dat ethyleengevoelige groenten (groene bladergroente, broccoli, wortel, enz.) niet worden aangetast door fruit dat ethyleen afgeeft (banaan, perzik, abrikoos, vijg, enz.)
- U moet geen natte groenten in de koelkast leggen.
- De bewaartijd van alle etenswaar is afhankelijk van de kwaliteit die de etenswaar had toen u het plaatste en de ononderbroken koelcyclus die vooraf ging aan de bewaring in de koelkast.
- U moet om bederving te voorkomen vleesproducten en fruit/groenten niet op dezelfde plek bewaren. Water dat op vlees lekt kan in de koelkast tot bederving leiden. U moet vleesproducten verpakken en gelekte vloeistoffen op de schappen schoonmaken.
- U moet voor de luchtdoorgang geen etenswaren plaatsen.
- De bewaartijd van alle etenswaar is afhankelijk van de kwaliteit die de etenswaar had toen u het plaatste en de ononderbroken koelcyclus die vooraf ging aan de bewaring in de koelkast.
- U moet verpakte etenswaar binnen de vervaldatum consumeren.

Belangrijke opmerking:

- Bedek vloeistoffen en stoofschotels als u ze in de koelkast plaatst. Anders wordt de luchtvochtigheid in de koelkast verhoogd. En dit laat de koelkast harder werken. Het afdekken van voedsel en dranken beschermen ook hun smaak en geur.
- Bewaar geen aardappelen, uien of knoflook in de koelkast.

Hieronder vindt u wat suggesties over het plaatsen en bewaren van uw etenswaren in het koelvak.

Etenswaar	Maximale bewaarperiode	Waar bewaart u het in het koelvak
Groenten en fruit	1 week	Groentevak
Vlees en vis	2 - 3 dagen	Verpakt in keukenfolie of zakken of in een vleesdoos (op het glazen schap)
Verse kaas	3 - 4 dagen	In het speciale deurschap
Boter en margarine	1 week	In het speciale deurschap
Producten in flessen melk en yoghurt	Tot de vervaldatum die door de fabrikant wordt aanbevolen	In het speciale deurschap
Eieren	1 maand	In het eierrekje
Bereid voedsel		Alle schappen

HOOFDSTUK -4: ETENSWAREN PLAATSEN

Diepvriesvakken

- Het diepvriesgedeelte van uw koelkast wordt gebruikt voor het langdurig bewaren van ingevroren etenswaar en het maken van ijs.
- Als u de deur van de vriezer gedurende lange tijd open laat staan, zal op het onderste gedeelte van de vriezer rijp verschijnen. Daardoor wordt de luchtcirculatie belemmerd. Om dit te voorkomen trekt u eerst de stekker uit het stopcontact en wacht u totdat het ontdooid is. Na het smelten van het ijs moet u de vriezer schoonmaken.
- U kunt korven, deksel, enz. uit de vriezer nemen om meer bewaarruimte te creëren.
- Op het productlabel ziet u het volume zonder korven, deksels, enz.

BELANGRİJK:

Vries ontdooide etenswaren nooit opnieuw in.

Het kan leiden tot voedselvergiftiging en is dus een risico voor uw gezondheid.

- Plaats geen warme etenswaren in uw vriezer zonder ze eerst te hebben laten afkoelen. Dit kan bederf van andere bevroren etenswaar in de vriezer veroorzaken.
- Indien u reeds ingevroren etenswaar koopt, controleer of deze onder de juiste omstandigheden werden ingevroren en of de verpakking niet is gescheurd.
- Als de verpakking van de ingevroren etenswaar heel vochtig is en vies ruikt, is het mogelijk eerder onder onjuiste condities bewaard en kan het bedorven zijn. Koop dergelijke etenswaar niet.
- De bewaarperiode van ingevroren etenswaren hangt af van de omgevingstemperatuur, frequentie van het openen van de deur, temperatuuraanpassingen voor ieder vak, soort voedsel en de tijd tussen het kopen van de etenswaren en het plaatsen ervan in de vriezer. Volg altijd de instructies op de verpakking op en overschrijdt de bewaarperiode niet.
- **Opmerking:** Als ingevroren etenswaar uit de vriezer een dag eerder in het ondervak van de koelkast wordt gelegd, bevordert dit het behoud van de temperatuur en wordt zo energie bespaard. Als u de materiaal uit de diepvriezer in een open ruimte legt, gaat er energie verloren.

Sommige kruiden op bereid voedsel (anijszaad, basilicum, dille, azijn, specerijenmengsels, gember, knoflook, mosterd, tijm, marjolein, zwarte peper, bolognese-worst enz.) kunnen na lange bewaring een vieze smaak krijgen. Daarom moet ingevroren etenswaar weinig gekruid worden of de gewenste kruiden dienen pas na ontdooien aan de etenswaar te worden toegevoegd.

De bewaarperiode van het voedsel hangt af van de gebruikte olie. Margarines, rundervet, olijfolie en boter zijn geschikt. Pindaolie en reuzel zijn niet geschikt.

Maaltijden in vloeibare vorm dienen in plastic doosjes te worden ingevroren. Andere levensmiddelen dienen in plastic folie of zakjes te worden ingevroren.

Op pagina´s 10 vindt u wat suggesties over het plaatsen en bewaren van uw etenswaren in het vriesvak.

Vlees en vis	Voorbereiden	Maximale bewaarperiode (maand)
Biefstuk	Verpakt in folie	6 - 8
Lamsvlees	Verpakt in folie	6 - 8
Kalfsbraadstuk	Verpakt in folie	6 - 8
Kalfsvlees in blokjes	In kleine stukjes	6 - 8
Lamsvlees in blokjes	In stukjes	4 - 8
Gehakt	Verpakt zonder kruiden	1 - 3
Orgaanvlees (in stukjes)	In stukjes	1 - 3
Bolognese-worst/salami	Moet worden verpakt zelfs als er een vel omzit	
Kip en kalkoen	Verpakt in folie	4 - 6
Gans en eend	Verpakt in folie	4 - 6
Hert, konijn, wildzwijn	In porties van 2,5 kg en als filets	6 - 8
Zoetwatervissen (Zalm, Karper, Crane, Siluroidea)	Ontdoe de vis van de ingewanden en schubben, was en droog het; snij indien nodig de staart en kop af.	2
Magere vis; zeebaars, tarbot, tong		4
Vette vis (tonijn, makreel, zeeforel, ansjovis)		2 - 4
Schelpdieren	Schoongemaakt en in zakken	4 - 6

HOOFDSTUK -4: ETENSWAREN PLAATSEN

Vlees en vis	Voorbereiden	Maximale bewaarperiode (maand)
Kaviaar	In zijn verpakking, in aluminium of plastic bakje	2 - 3
Slakken	In zout water, in aluminium of plastic bakje	3

Opmerking: *Ingevroren vlees dient als vers vlees te worden bereid nadat het werd ontdooid. Als vlees niet is bereid na te zijn ontdooid, mag dit nooit opnieuw worden ingevroren.*

HOOFDSTUK -5: VOORDAT U DE ONDERHOUDSSERVICE BELT

STORINGDISPLAY	SOORT STORING	OPMERKİNG	DOEN
 en hoorbare waarschuwing	Storingswaarschuwing	Eén of meer onderdelen van het product zijn gedeactiveerd of er is een koelprobleem.	Neem zo spoedig mogelijk contact op met een onderhoudsservice.
	Diepvriesgedeelte is niet koud genoeg	Dit kan ontstaan door een langdurige stroomstoring of een storing in de koelapparatuur.	1. Leg geen nieuwe producten in het vak als er een product gesmolten is en consumeer het zo snel mogelijk. 2. Laat het apparaat totdat de temperatuur van het vak weer normaal is (waarschuwing verdwijnt) op een lagere temperatuur of in de Snelvriezen-modus werken. 3. Plaats geen verse etenswaren in het vak voordat deze waarschuwing is verdwenen.
	Diepvriesgedeelte is niet koud genoeg	Het koelvak is niet op ideale temperatuur.	1. Laat het apparaat totdat de temperatuur van het vak weer normaal is (waarschuwing verdwijnt) op een lagere temperatuur of in de Snelkoelen-modus werken. 2. Doe de deur niet open voordat deze foutmelding is verdwenen.
	Koelvak is overkoeld.	Het product dat in het koelvak ligt staat op het punt te bevriezen.	1. Als snelkoelen actief is, annuleer deze dan. 2. Laat hem op een hogere temperatuur werken.
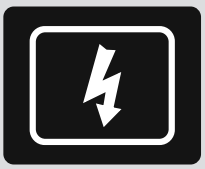	De netspanning is onder de 170V gekomen.	Dit is geen fout, maar bedoeld ter waarschuwing en voorzorg. Als de netspanning herstelt naar de normale waarde, zal de waarschuwing verdwijnen.	-

HOOFDSTUK -5: VOORDAT U DE ONDERHOUDSSERVICE BELT

Controleer de waarschuwingen;

Als uw koelkast niet werkt;

- Is er een elektrische storing?
- Is uw apparaat aangesloten op het stopcontact?
- Is de zekering van het stopcontact waarin de stekker is gestoken of de hoofdzekering gesprongen?
- Is er een defect in het stopcontact? Controleer dit door uw koelkast op een stopcontact aan te sluiten waarvan u zeker weet dat hij werkt.

Als uw koelkast te luidruchtig werkt;

Normale geluiden;

Krakend (ijs) geluid:

- Tijdens het automatische ontdooien.
- Als het apparaat wordt gekoeld of opwarmt (door uitzetting van materiaal in het apparaat).

Kort krakend geluid: Wordt gehoord wanneer de compressor door de thermostaat wordt in- en uitgeschakeld.

Klepgeluid: Een tikkend geluid is normaal als uw koelkast in werking is. Dit geluid komt voort uit een klep die zich op de achterkant van de koelkast bevindt.

Zuigend geluid: Nadat de deuren van de koelkast worden geopend en gesloten kan een kort geluid worden waargenomen dat wordt veroorzaakt door drukverschil. Dit is een normaal verschijnsel.

Normale motorgeluiden: Dit geluid houdt in dat de compressor normaal werkt. De compressor kan bij het activeren gedurende een korte tijd meer geluid veroorzaken.

Pruttel- en spettergeluid: Dit geluid wordt veroorzaakt door de stroom van koelvloeistof in de leidingen van het systeem.

Geluid van stromend water: Een geluid van stromend water naar de verdampbak tijdens het ontdooien. Dit geluid is mogelijk hoorbaar tijdens het ontdooien.

Geluid van luchtblazen: Normaal ventilatorgeluid. Dit geluid kan tijdens normale werking van het systeem door de circulatie van lucht in de No-Frost-koelkast worden waargenomen.

Als er zich vocht ophoopt in de koelkast;

- Zijn alle etenswaren juist verpakt? Zijn de doosjes afgedroogd voordat ze in de koelkast zijn geplaatst?
- Zijn de koelkastdeuren frequent geopend? De vochtigheid in de omgeving komt bij het openen van de deuren in de koelkast terecht. Het vocht wordt sneller opgehoopt als de deuren vaker worden geopend, in het bijzonder als de vochtigheid in de ruimte hoog is.

Als de deuren niet goed worden geopend en gesloten;

- Verhinderen verpakkingen van etenswaar het sluiten van de deur?
- Zijn de deurschappen, schappen en laden correct geplaatst?
- Zijn de scharnieren kapot of gescheurd?
- Staat uw koelkast waterpas?

BELANGRİJKE OPMERKİNGEN:

- Na een plotselinge stroomstoring of het uittrekken van de stekker schakelt de thermische beveiliging de stroom van de compressor tijdelijk uit, omdat het gas in het koelsysteem nog niet is gestabiliseerd. 4 tot 5 minuten later zal de koelkast gaan werken; u dient zich hier geen zorgen over te maken.
- Als u uw koelkast gedurende lange tijd (bijv. in de zomervakantie) gebruikt, trek dan de stekker eruit. Reinig uw koelkast na het ontdooien en laat de deur open om vorming van vochtigheid en geuren te voorkomen.
- Als het probleem zich blijft voordoen nadat u alle bovenstaande instructies heeft opgevolgd, neemt u contact op met de dichtstbijzijnde erkende onderhoudsservice.
- Het door u aangeschafte apparaat is ontworpen voor huishoudelijk gebruik en mag alleen voor thuis worden gebruikt voor aangegeven doeleinden. Het is niet geschikt voor commercieel of gemeenschappelijk gebruik. Als de consument het apparaat gebruikt op een wijze die hier niet aan voldoet, benadrukken we dat de fabrikant en het verkooppunt niet aansprakelijk zijn voor reparatie en storingen binnen de garantieperiode.
- De levensduur van uw apparaat is bepaald en verklaard door de Consumer Protector and Market Surveillance General Directorate onder T.R. Ministry of Customs and Ministry (de periode voor reserveonderdelen die nodig zijn voor het juist functioneren van het apparaat) op 10 jaar.

Informatie betreffende conformiteit

- Dit apparaat is ontworpen voor gebruik in een omgevingstemperatuur tussen de 16°C - 43°C.
- Dit apparaat is ontworpen volgens de IEC60335-1 / IEC60335-2-24, 2004/108/EC standaarden.

HOOFDSTUK -7: TIPS VOOR ENERGIEBESPARING

1. Laat etenswaren altijd afkoelen alvorens deze in het apparaat te plaatsen.
2. Ontdooi etenswaren in de koelkast, dit bespaart energie.

Índice

CAPÍTULO 1: ADVERTENCIAS GENERALES 51
CAPÍTULO 2: SU FRIGORÍFICO 54
CAPÍTULO 3: USO DEL FRIGORÍFICO 55
CAPÍTULO 4: COLOCACIÓN DE LOS ALIMENTOS 58
CAPÍTULO 5: RESOLUCIÓN DE PROBLEMAS 60
CAPÍTULO 6: SUGERENCIAS PARA AHORRAR ENERGÍA 62

Su frigorífico cumple los requisitos de seguridad vigentes. Un uso incorrecto puede provocar lesiones personales y daños materiales. Para evitar el riesgo de sufrir daños, lea atentamente este manual antes de usar el frigorífico por primera vez. El manual contiene importante información de seguridad sobre la instalación, la seguridad, el uso y el mantenimiento del frigorífico. Guarde este manual para poder usarlo en el futuro.

CAPÍTULO 1: ADVERTENCIAS GENERALES



ADVERTENCIA: Mantenga las aberturas de ventilación del frigorífico libres de toda obstrucción.



ADVERTENCIA: No utilice dispositivos mecánicos u otros medios para acelerar el proceso de descongelación.



ADVERTENCIA: No utilice otros aparatos eléctricos dentro del frigorífico.



ADVERTENCIA: No dañe el circuito refrigerante.

ADVERTENCIA: Para evitar daños personales o materiales, este electrodoméstico debe instalarse de conformidad con las instrucciones del fabricante.



La pequeña cantidad de refrigerante utilizada en este frigorífico es R600a ecológico (un isobuteno), inflamable y explosivo si arde en un lugar cerrado.

* Al transportar y colocar el frigorífico, no dañe el circuito de gas refrigerante.
* No guarde recipientes de materiales inflamables, como aerosoles o cartuchos para rellenar extintores de incendios, cerca del frigorífico.
* Este electrodoméstico tiene una finalidad doméstica y debe utilizarse con aplicaciones similares, como las siguientes:
  - cocinas de personal de tiendas, oficinas y otros entornos de trabajo;
  - granjas y clientes en hoteles, moteles y otros tipos de entornos residenciales;
  - entornos de tipo establecimientos de cama y desayuno;
  - catering y aplicaciones no comerciales similares.
* El frigorífico requiere una alimentación de 220-240 V, 50 Hz. No debe utilizar ningún otro tipo de alimentación. Antes de conectar el frigorífico, asegúrese de que la información de la placa de identificación (tensión y carga conectada) coincida con el suministro eléctrico. Si tiene cualquier duda, consulte a un electricista cualificado.
* Este electrodoméstico puede ser utilizado por niños a partir de 8 años y personas con capacidades físicas, sensoriales o mentales reducidas, o con falta de experiencia y conocimientos, si cuentan con supervisión o han recibido

instrucciones sobre el uso del electrodoméstico de forma segura y entienden el riesgo que conlleva. Los niños no deben jugar con el electrodoméstico. La limpieza y el mantenimiento por parte del usuario no deben ser llevados a cabo por niños sin supervisión.

* Un cable o enchufe dañado puede provocar un incendio o una descarga eléctrica. Si presentara daños, debe ser sustituido, pero únicamente por personal cualificado.

CAPÍTULO 1: ADVERTENCIAS GENERALES

Eliminación

- Todo el embalaje y los materiales utilizados son ecológicos y reciclables. Elimine el embalaje de forma respetuosa con el medio ambiente. Consulte al ayuntamiento para obtener más información al respecto.
- Cuando deba eliminar el electrodoméstico, corte el cable de alimentación y destruya el enchufe y el cable. Deshabilite el cierre de la puerta para evitar que los niños se queden atrapados en el interior.
- Un enchufe cortado e insertado en una toma de 16 amperios constituye un peligro grave para la seguridad (descarga). Asegúrese de que el enchufe cortado se elimine de forma segura.

Eliminación del electrodoméstico usado

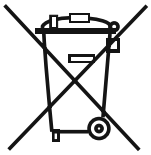

Este símbolo en el producto o el embalaje indica que el producto no debe tratarse como residuo doméstico. Por el contrario, debe llevarse a un lugar de recogida de residuos en el que se reciclen equipos eléctricos y electrónicos. Los materiales de reciclaje ayudarán a conservar los recursos naturales. Para obtener información más detallada sobre el reciclaje de este producto, póngase en contacto con la autoridad local, el servicio doméstico de eliminación de residuos o la tienda en la que haya comprado el producto.

Pida información a su autoridad local sobre la eliminación de residuos de aparatos eléctricos y electrónicos con respecto a su reutilización, reciclaje y recuperación.

Notas:

- Lea atentamente el manual de instrucciones antes de instalar y usar el electrodoméstico. No nos hacemos responsables de los daños producidos debido a una utilización indebida.
- Siga todas las instrucciones del manual correspondiente a su electrodoméstico y guarde el manual en un lugar seguro para resolver los problemas que pudieran producirse en el futuro.
- Este electrodoméstico se ha fabricado para usarlo en hogares y únicamente se puede utilizar en entornos domésticos y con los fines indicados. No es adecuado para uso comercial o común. En caso de utilizarlo con esos fines, la garantía del electrodoméstico quedará cancelada y nuestra empresa no se hará responsable de las pérdidas que pudieran ocurrir.
- Este electrodoméstico se fabrica para utilizarlo en viviendas y únicamente es adecuado para refrigerar o almacenar alimentos. No es adecuado para uso comercial o común ni para almacenar sustancias, excepto alimentos. Nuestra empresa no se hace responsable de las pérdidas que pudieran ocurrir en caso contrario.



Advertencias de seguridad

- No utilice adaptadores que puedan provocar el sobrecalentamiento del aparato o incluso un incendio.
- No utilice cables de suministro de energía viejos o deformados.
- No retuerza o doble los cables.
- No permita a los niños que jueguen con el aparato. Los niños no deben NUNCA sentarse en los estantes ni colgarse de la puerta.
- No utilice objetos metálicos afilados para extraer el hielo del compartimento congelador; podrían perforar el circuito refrigerador y provocar un daño irreparable en el aparato. Utilice la espátula de plástico que se suministra.
- No enchufe la toma de corriente con las manos húmedas.
- No coloque recipientes (botellas de cristal o latas) con líquidos en el congelador, sobre todo líquidos con gas, ya que podrían provocar que el recipiente explotase durante la congelación.
- Las botellas que contengan un alto porcentaje de alcohol, deberán estar debidamente cerradas y se situarán verticalmente en el frigorífico.
- No toque las superficies congelantes, especialmente si tiene las manos mojadas ya que podría producirse quemaduras o heridas.
- No coma el hielo que acaba de extraer del congelador.

Información sobre la instalación

Antes de desembalar y manipular el frigorífico, dedique un tiempo a familiarizarse con los siguientes puntos.

- Coloque el congelador lejos de la luz directa del sol y de cualquier fuente de calor, como un radiador.
- El electrodoméstico debe situarse a 50 cm como mínimo de encimeras, hornos de gas y núcleos de calefactor, y debe situarse a 5 cm como mínimo de hornos eléctricos.
- No exponga el frigorífico a humedad o lluvia.
- El frigorífico debe colocarse a 20 mm como mínimo de otro congelador.
- Es necesario dejar un espacio mínimo de 150 mm en la parte superior y en la parte trasera del frigorífico. No coloque nada encima del frigorífico.
- Para que su funcionamiento sea seguro, es importante que el frigorífico sea seguro y esté equilibrado. Las patas ajustables se utilizan para nivelar el frigorífico. Asegúrese de que el electrodoméstico esté nivelado antes de introducir alimentos.
- Le recomendamos que limpie todos los estantes y bandejas con un trapo humedecido con agua tibia y una cucharadita de bicarbonato sódico antes de usar el congelador. Después de limpiar el congelador, enjuáguelo con agua tibia y séquelo.
- Realice la instalación con las guías de distancia de plástico, que se pueden encontrar en la parte trasera del electrodoméstico. Gírelas 90 grados (como se indica en el diagrama). Esto evitará que el condensador entre en contacto con la pared.
- El frigorífico debe colocarse contra una pared, a una distancia de separación máxima de 75 mm.

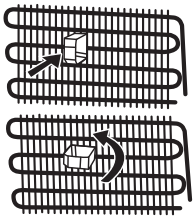

CAPÍTULO 1: ADVERTENCIAS GENERALES

Antes de utilizar el frigorífico

- Antes de instalar el frigorífico, compruebe si presenta daños visibles. No debe instalar ni usar el frigorífico si está dañado.
- Cuando utilice el frigorífico por primera vez, manténgalo en posición horizontal durante al menos 3 horas antes de conectar la alimentación. Esto permitirá un funcionamiento eficiente y evitará daños en el compresor.
- Es posible que note un ligero olor cuando utilice su frigorífico por primera vez. Es algo perfectamente normal e irá desapareciendo a medida que el frigorífico se vaya enfriando.

Información General sobre la nueva Tecnología NO FROST (antiescarcha)

Los nuevos frigoríficos “No Frost” (o antiescarcha) difieren de otros frigoríricos estáticos en su principio de funcionamiento.

En los frigoríficos normales, la humedad que penetra en la nevera por la apertura de las puertas, así como también la humedad de los propios alimentos, producen la formación de escarcha en el compartimento congelador. Para descongelar la escarcha y el hielo del congelador, es necesario apagar de vez en cuando el frigorífico, colocar los alimentos (que necesiten mantenerse en frío) en un contenedor refrigerado por separado, y eliminar el hielo acumulado en el compartimento congelador.

En cambio, la situación es totalmente distinta para los congeladores de los frigoríficos antiescarcha. Gracias a un ventilador, desde varios puntos se distribuye aire seco y frío dentro del frigorífico y del congelador de forma homogénea y uniforme por entre los estantes; de este modo, los alimentos se refrigeran todos los alimentos por igual, y así se evita la formación de humedad y su congelación. El congelador se refrigera estáticamente, Pues el aire frío se dispersa homogéneamente entre los estantes gracias al ventilador, y así los alimentos se refrigeran uniforme y correctamente.

Al no haber paso de aire entre los compartimentos, no se mezclan los olores.

Por lo tanto el nuevo frigorífico antiescarcha permite un uso fácil, además de su enorme capacidad y apariencia elegante.

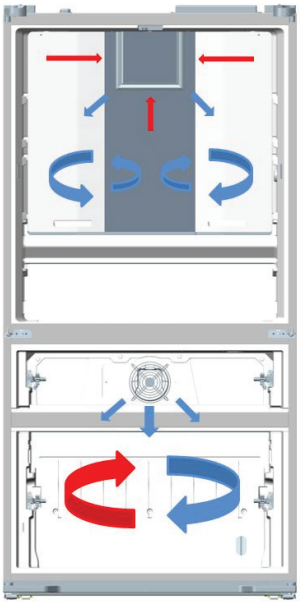

Flecha Azul: Aire frío insuflado
Flecha Roja: Aire caliente de retorno

CAPÍTULO 2: SU FRIGORÍFICO

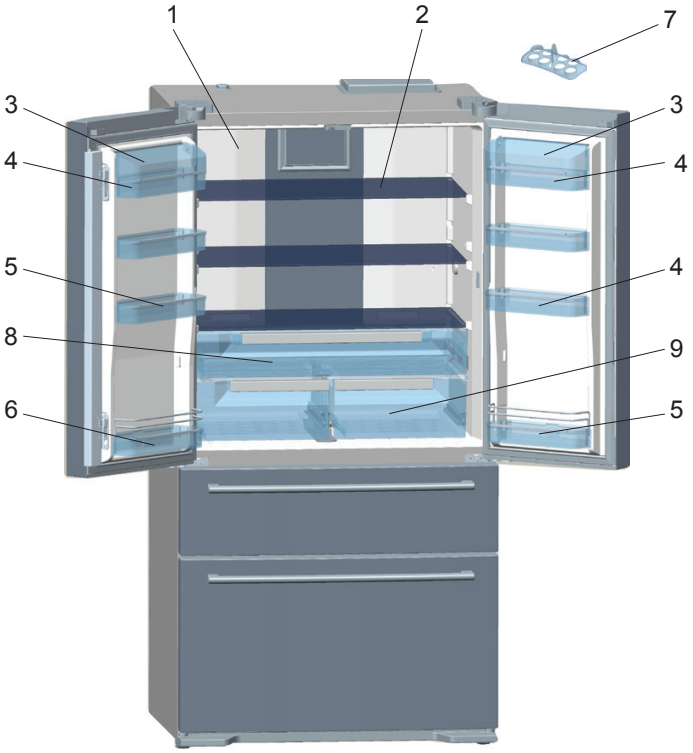

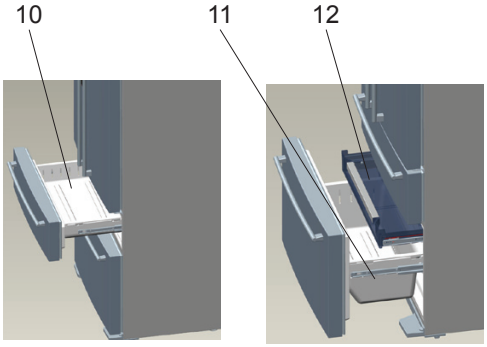

1) Compartimento enfriador
2) Estantes del compartimento refrigerador
3) Cubiertas del estante del queso/mantequilla
4) Estante para queso y mantequilla
5) Estantes de la puerta
6) Estantes de puerta para botellas
7) Hueveras
8) Compartimento refrigerador (desayuno)
9) Cajones de Verduras
10) Cesta superior del congelador
11) Cesta inferior del congelador
12) Cesta oculta del congelador

Esta ilustración de las partes y piezas del aparato sólo tiene carácter orientativo. En función del modelo, algunas de las piezas pueden variar.

CAPÍTULO 3: USO DEL FRIGORÍFICO

Características básicas del aparato

1. Cuando las puertas se cierren en su posición, verifique si hay separaciones entre la junta de la puerta y el aparato. Si hay separaciones, por favor arréglelas.
2. Cuando la puerta del congelador está cerrada, se generará vacío. No fuerce para abrir la puerta de nuevo inmediatamente. Por favor, espere hasta que la presión se estabilice.
3. En el interior del frigorífico, está disponible un aplique de LEDs que se encienden gradualmente, en lugar de instantáneamente; con ello, y tras abrir la puerta del frigorífico, pasarán unos segundos hasta que los LEDs alcancen el 100% de su luminosidad.

Pantalla electrónica: uso

1. Indicador de temperatura del compartimiento del refrigerador
2. Indicador de temperatura del compartimiento congelador
3. Temporizador de la alarma del Qdrink
4. El modo económico
5. Modo vacaciones
6. Luz del Qdrink
7. Sensor nocturno
8. Bloqueo para niños
9. Modo Demo para tienda
10. Advertencia de baja tensión
11. Alarma
12. Botón de salvapantallas
13. Congelador
14. Botón de modo
15. Compartimento enfriador
16. Modo Qdrink
17. Botón de sensor nocturno

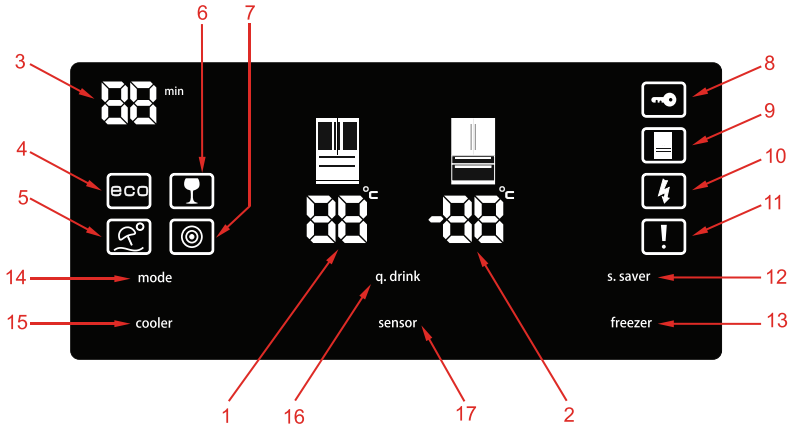

Los valores de la pantalla indican la temperatura elegida por el usuario.

El visor standby está protegido de un mal contacto. Por lo tanto, debe tocar cualquier tecla en el visor antes de llevar a cabo cualquier acción. Después de 2 segundos, como en este caso, se oirá un sonido para indicar que el visor está disponible para ser usado. Si espera 20 segundos al final de cada proceso, el visor volverá a al mismo caso de protección.

Enfriador de bebidas [q.drink]

[q.drink] debe ser presionado para activar el modo de refrigeración de bebidas. Cada vez que se pulsa se incrementará el tiempo de 5 minutos hasta 30 minutos, y luego se regresa a cero. Usted puede ver la zona horaria que desea configurar en la sección “Temporizador de alarma de Qdrink”. Sólo en el modo Qdrink permite al refrigerador generar una alerta audible después de un período específico.

Importante: No se debe confundir con el enfriador.

Usted debe ajustar el tiempo de acuerdo con la temperatura de las botellas antes de ponerlas en el compartimento del congelador. Por ejemplo, puede establecer el tiempo de “5 minutos” en un principio. Después de este tiempo, si la refrigeración es insuficiente, es posible configurar otros 5 o 10 minutos. Mientras se utiliza este modo, usted debe comprobar la temperatura de las botellas periódicamente. Cuando las botellas son lo suficientemente frías, deberá sacarlas del aparato. Si olvida las botellas en el modo Q.DRINK, estas podrían explotar.

Modo Economía (eco)

Se asegura de que su refrigerador funciona dentro de una temperatura ideal. Para activar el modo “eco”, deberá pulsar el botón [mode] hasta que se ilumine “eco y e”.

Modo vacaciones (H)

Es representado por un paraguas y un sol. Si va a ir de vacaciones por un largo tiempo en el que no utilizará el compartimento enfriador, puede activar este modo. Para cambiar el aparato al modo de vacaciones, sólo debe pulsar [mode] hasta que la luz “símbolo de vacaciones y H” se encienda.

Congelamiento rápido (sf / super freeze)

Debe presionar en el botón del Congelador hasta que se muestren las letras “sf” en la pantalla. Una vez que se muestren las letras “sf”, se oirá un pitido si no pulsa ningún botón y el modo será seleccionado. Puede utilizar este modo para congelar alimentos preparados o congelar grandes cantidades de comida rápidamente. El modo de congelación rápida se desactivará automáticamente después de 24 horas o una vez que el sensor de temperatura del congelador detecta que la temperatura es suficiente.

Enfriamiento rápido(sc / super cool)

Pulse el botón del enfriador hasta que se muestren las letras “sc” en la pantalla. Una vez que se muestran las letras “sc”, se oirá un pitido si no pulsa ningún botón y el modo será seleccionado. Puede utilizar este modo para enfriar los alimentos preparados o enfriar grandes cantidades de comida rápidamente. El modo de enfriamiento rápido se cance-

lará automáticamente después de 4 ó 6 horas, dependiendo de la temperatura ambiental o cuando el compartimento del enfriador alcance una temperatura suficientemente baja.

Enfriador [cooler]

Se utiliza para el ajuste de la temperatura del compartimiento del enfriador. Al pulsar el botón [cooler], puede configurar los valores de la parte del enfriador a los valores de 2, 3, 4, 5, 6, 7, 8 Celsius.

Congelador [freezer]

Se utiliza para el ajuste de la temperatura del compartimiento del congelador. Al pulsar el botón [freezer], puede configurar los valores de la parte del congelador a los valores -16, -17, -18, -19, -20, -21, -22 Celsius.

Bloqueo para niños (Símbolo de llave)

Para activar el bloqueo para niños, hay que pulsar los botones de [cooler]+[freezer] al mismo tiempo por 5 segundos. Cuando el bloqueo para niños está activado, los demás botones se desactivarán, y por lo tanto se puede evitar que se cambien los ajustes que ha hecho. Para desactivar el bloqueo para niños, de nuevo, hay que pulsar los botones [cooler]+[freezer] al mismo tiempo durante 5 segundos.

Salvapantallas [s.saver]

Gracias a esta función que se activa al pulsar [s.saver] durante 3 segundos, ahorra energía mediante el uso del panel indicador digital con las luces apagadas. Para desactivar el modo, pulse el botón [s.saver] por 3 segundos.

Sensor nocturno [sensor]

Gracias a esta función que se activa al pulsar los botón del sensor nocturno [sensor] durante 3 segundos, las luces de su refrigerador serán detenidos en caso de una iluminación suficiente, por lo tanto, se ahorra energía.

Alarma

Una vez que la luz de alarma se enciende, póngase en contacto con un servicio de reparación. Si pulsa el botón [s.saver] cuando hay una alarma y un signo de exclamación en la pantalla, el sonido de la alarma se apagará, pero el signo de exclamación se quedará en el panel de indicadores digitales hasta que se corrija error.

Modo Encendido/Apagado del compartimiento

Usted puede cancelar todo el compartimento que no necesita o no quiere seleccionándolo en el panel indicador.

Para apagar el enfriador, mantenga pulsados los botones [mode] y [cooler] presionándolos simultáneamente durante 5 segundos, y todas las cifras que indican la parte apagada desaparecerá en el panel del indicador digital.

Con el fin de reactivar el compartimiento apagado, utilice la misma combinación de botones.

Advertencias sobre el ajuste de la temperatura

- Los ajustes de temperatura no se borrarán aunque haya un corte de energía eléctrica.
- En términos de eficiencia, no es recomendable que el refrigerador funcione en entornos donde la temperatura ambiente sea menor de 10°C .
- Los ajustes de temperatura deben realizarse de acuerdo a la frecuencia de apertura de las puertas, la cantidad de alimentos que mantiene dentro del refrigerador y la temperatura ambiental del lugar en el que esté su refrigerador.
- El refrigerador debe ser operado luego de hasta 24 horas de acuerdo a la temperatura ambiente sin interrupción después de ser enchufado para que sea enfriado completamente. Durante este tiempo, no abra la puerta con frecuencia ni coloque mucha cantidad de alimentos dentro del refrigerador.
- Se aplica una función de retraso de 5 minutos para evitar daños en el compresor del refrigerador, cuando se toma el enchufe y vuelve a conectarlo para utilizarlo o cuando se produce un apagón de electricidad. Su refrigerador empezará a funcionar normalmente después de 5 minutos.
- Su refrigerador está diseñado para funcionar en los intervalos de temperatura ambiente establecidos en las normas, de acuerdo con la clase de clima que se indica en la etiqueta de información. No se recomienda el funcionamiento de su refrigerador fuera de los valores límite de las temperaturas establecidas en términos de eficacia de enfriamiento.

Tipo de Clima	Temperatura Ambiente °C
T	Entre 16 y 43 (°C)
ST	Entre 16 y 38 (°C)
N	Entre 16 y 32 (°C)
SN	Entre 10 y 32 (°C)

Nota: *Si la temperatura ambiente es superior a 38°C, la temperatura del compartimiento no se podrá ajustar a -22°C, -23°C ni -24°C. Sólo se podrá establecer en -16°C, -17°C, -18°C, -19°C, -20°C o-21°C.*

CAPÍTULO 3: USO DEL FRIGORÍFICO

Luz piloto de la temperatura



Para ayudarlo a regular mejor su frigorífico, hemos incorporado un piloto de temperatura ubicado en la zona más fría.

Para conservar mejor los alimentos en el frigorífico, sobre todo en la zona más fría, verifique que el piloto de la temperatura visualice el mensaje “OK”. Si no se visualiza el mensaje «OK», significa que no se ha regulado correctamente la temperatura.

Debido a que “OK” se visualiza en negro, es difícil ver esta indicación si el piloto está poco iluminado. Para ver claramente la indicación, es necesario disponer de una cantidad de luz suficiente.

Cuando modifique el dispositivo de regulación de la temperatura, antes de realizar una nueva regulación, espere hasta que la temperatura del interior del aparato se estabilice. Se recomienda modificar la posición del dispositivo de regulación de la temperatura gradualmente y esperar, al menos 12 horas, antes de comenzar un nuevo control y realizar una nueva modificación.

NOTA: Si se abre repetidamente la puerta (o queda abierta durante mucho tiempo) o después de la introducción de alimentos frescos en el frigorífico, es normal que no se visualice la indicación “OK” en el piloto de regulación de la temperatura. Si se produce una acumulación anómala de cristales de hielo (pared inferior del aparato) en el evaporador del compartimiento frigorífico (aparato sobrecargado, temperatura ambiente elevada, aperturas frecuentes de la puerta), lleve el dispositivo de regulación de la temperatura a una posición inferior hasta obtener nuevamente períodos en los cuales el compresor está apagado.

Introducción de alimentos en la zona más fría del frigorífico



Los alimentos se conservan mejor si se introducen en la zona de enfriamiento apropiada. La zona más fría se encuentra apenas arriba del recipiente para verduras.

El siguiente símbolo indica la zona más fría del frigorífico.

Para estar seguros de tener una baja temperatura en esta zona, controle que el estante esté colocado al nivel de este símbolo, como se muestra en la figura.

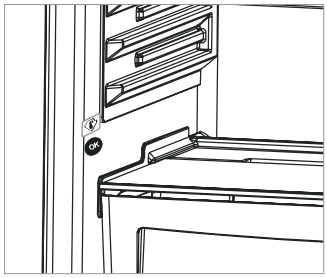

El límite superior de la zona más fría está indicado en la parte inferior de la etiqueta adhesiva (punta de la flecha). El estante superior de la zona más fría debe estar al mismo nivel de la punta de la flecha. La zona más fría se encuentra debajo de este nivel.

Debido a que los estantes son extraíbles, controle que estén colocados siempre al mismo nivel que los límites de zona descritos en las etiquetas adhesivas para garantizar las temperaturas de esa zona.

Accesorios

Caja de hielos

- Llene ¾ de la caja de hielos con agua e insértela.
- Usted podrá tomar el hielo después de 2 horas aproximadamente. Podrá obtener los hielos mediante extraer la caja de hielos.

(Se aplica a los refrigeradores que tienen dicha característica.)

Nota: *Al colocar la caja de hielos después de llenarla con agua, asegúrese de colocarla en posición horizontal sin inclinación. De lo contrario, el agua en el interior de la caja de hielos se puede verter en la canasta.*

Cajón de Verduras y Refrigerador (Desayuno)

Estante del refrigerador / Desayuno

El cajón para alimentos frescos le permite guardar éstos a 0ºC. Puede sacar congelador del congelador rápido para guardarlo en dicho cajón, y así descongelarlos correctamente. O también, puede guardar en él carnes o pescados limpios (guardados en bolsas o envueltos en film plástico), o alimentos similares que vaya a utilizar en 1 o 2 días sin tener que congelarlos.

Nota: El agua se congela a 0°C; sin embargo, aquellos alimentos que contengan sal o azúcar se pueden congelar a temperaturas más frías.

! No coloque alimentos que quiera congelar, ni cubiteras en este compartimento.

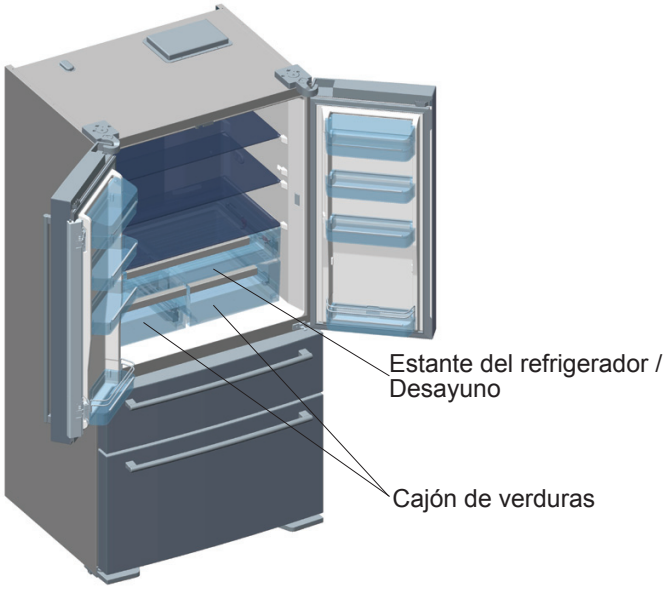

CAPÍTULO 3: USO DEL FRIGORÍFICO

Otón de ventilación para el cajón de verduras

Cuando tenga muy lleno el cajón de verduras, gire el mando de ventilación entre el cajón de verduras y el refrigerador a su posición abierta. De esta forma la entrada de aire en el cajón de verduras será el adecuado para que los alimentos se mantengan frescos durante más tiempo.

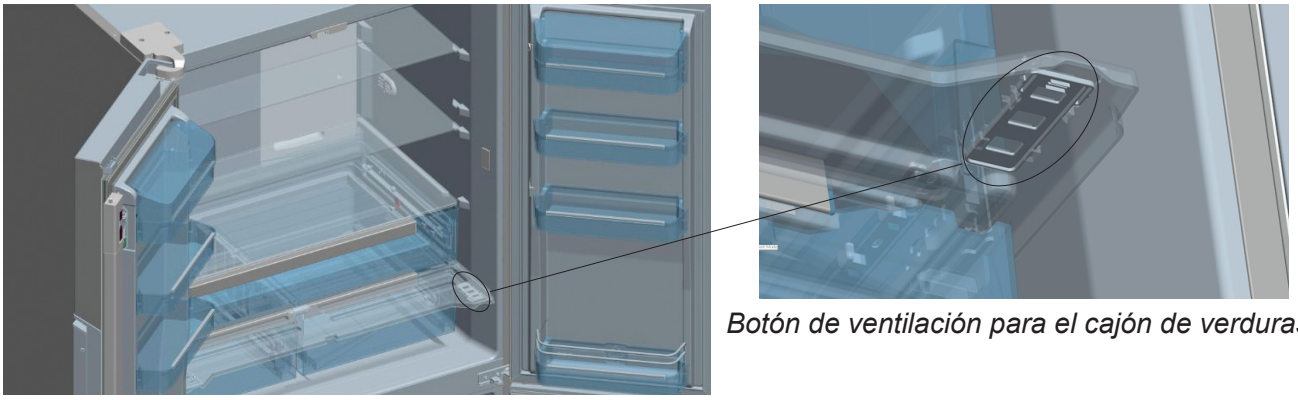

Botón de ventilación para el cajón de verduras

Las descripciones visuales y textuales de los accesorios podrá variar en función del modelo.

Limpieza

- Asegúrese de desenchufar el frigorífico antes de comenzar a limpiarlo.
- No lo limpie derramando agua sobre él.
- Puede limpiar tanto el exterior como el interior con un paño suave o una esponja, y utilizando agua jabonosa templada.
- Vaya sacando cada una de las piezas por separado; límpielas con agua jabonosa. No intente limpiarlas en el lavavajillas.
- Para la limpieza, no utilice productos inflamables, explosivos ni abrasivos tales como disolventes, gas ni ácido.
- Limpie el condensador (la parte trasera del frigorífico con aletas negras), con un cepillo o con un aspirador, y al menos una vez al año. De este modo aumentará la eficacia del aparato y se reducirá el consumo de energía.

Limpieza del depósito de evaporación

El frigorífico se descongela automáticamente. El agua de la descongelación pasa a través del canalón de recogida de aguas hasta la bandeja de evaporación de la parte superior del compresor, y allí se evapora automáticamente.

Sustitución de los LEDs utilizados para la iluminación

Contacte con el servicio técnico autorizado para cambiar los LEDs de iluminación.

CAPÍTULO 4: COLOCACIÓN DE LOS ALIMENTOS

Compartimento Frigorífico

- Para un funcionamiento normal, será suficiente con ajustar la temperatura del compartimento frigorífico a +4ºC / +6ºC.
- Con el fin de evitar la escarcha, humidificación y olores en la comida, ésta deberá colocarse correctamente envasada o empaquetada en el frigorífico.
- Debe enfriar bien, a temperatura ambiente, cualquier alimento o bebida caliente antes de guardarlos en el frigorífico.
- Puede colocar frutas y verduras en el cajón verdulero, empaquetándolas previamente con film plástico o bolsas.
- Guardando de forma separada y aislada cada tipo de fruta y verdura, evitará que aquellos vegetales sensibles al etileno (como las verduras de hoja verde, el brócoli o las zanahorias, etc...) queden afectados por aquellos otros que emiten etilenos (como los plátanos, melocotones, albaricoques, higos, etc.).
- Deberá evitar colocar las verduras en el frigorífico, y procurar guardarlas en el cajón específico.
- El tiempo real de conservación cualquier alimento dependerá de la calidad del mismo, y de que no se interrumpa la cadena de frío hasta que las coloque en el frigorífico.
- Para evitar posibles contaminaciones, evite colocar cualquier producto cárnico junto a frutas y verduras en los mismos estantes y compartimentos. El goteo o escapes de los jugos cárnicos pueden contaminar o afectar al resto de alimentos dentro del frigorífico. Deberá empaquetar los productos cárnicos de forma limpia, para evitar cualquier goteo en los estantes.
- Evite obstaculizar el flujo de aire; no tape el frente de los conductos con los alimentos.
- El tiempo real de conservación cualquier alimento dependerá de la calidad del mismo, y de que no se interrumpa la cadena de frío hasta que las coloque en el frigorífico.
- Procure consumir los productos empaquetados antes de su fecha de caducidad.

CAPÍTULO 4: COLOCACIÓN DE LOS ALIMENTOS

Nota importante:

- Tape los líquidos y guisos antes de ponerlos en el frigorífico. De lo contrario, aumentarála humedad dentro del frigorífico, lo que puede provocar que el frigorífico fuerce su funcionamiento normal. Ademá, así presevará también el sabor y el aroma de la comida y la bebida.
- No debe guardar patatas, cebollas ni ajos en el frigorífico.

A continuación podráencontrar algunas sugerencias sobre la colocación y almacenaje de alimentos en el frigorífico.

Tipo de Alimento	Tiempo máximo de conservación	Lugar de colocación En el frigorífico
Frutas y verduras	1 semana	Cajón de verduras
Carnes y pescados	2 a 3 días	Empaquetar en film o bolsas de plástico (en el estante de vidrio)
Queso fresco	3 a 4 días	En el estante especial de la puerta
Mantequilla y margarina	1 semana	En el estante especial de la puerta
Embotellados Leche y yogur	Hasta la fecha de caducidad indicada por el fabricante	En el estante especial de la puerta
Huevos	1 mes	En la huevera
Alimentos cocinados		Todos los estantes

Compartimento de Congelación Intensiva

- El compartimento congelador sirve para guardar alimentos congelados o ultracongelados durante largo tiempo, y también para hacer hielo.
- Si mantiene la puerta del congelador abierta durante mucho tiempo o se la deja así, se producirá escarcha en el subsuelo del congelador. Así se puede obstruír la ventilación. Para evitarlo, desenchufe el aparato hasta descongelarlo. Después, podrá limpiarlo.
- Puede sacar las cestas, cajones y tapas si desea aumentar la capacidad de almacenaje del congelador.
- El volumen declarado en la etiqueta es el equivalente al espacio utilizado sin cestas, cajones ni tapas.

¡IMPORTANTE!

- No vuelva a congelar los alimentos una vez que ya estén descongelados.
- Puede suponer un peligro sanitario, ya que puede causar intoxicación.
- No guarde comida caliente en el compartimento de congelación intensiva antes de que se haya enfriado. Esto puede causar que otros alimentos congelados se deterioren.
- Cuando compre alimentos ya congelados, asegúrese de que se congelaron en buenas condiciones y que no esté roto el paquete.
- En caso de que el paquete congelado presente humedades ú olores, puede significar que no se haya almacenado correctamente de antemano y que se haya estropeado el alimento en cuestión. No compre estos alimentos en dicho estado.
- El tiempo de conservación de los alimentos congelados varía en función de la temperatura ambiente, de la frecuencia de apertura y cierre de las puertas, del ajuste del termostato para cada compartimento, del tipo de comida y del tiempo transcurrido desde el momento de la compra hasta el momento de la congelación. Siga siempre las instrucciones del paquete y no exceda nunca del tiempo de conservación indicado.
- Nota: Si saca los alimentos congelados un día antes de descongelarlos, y los coloca en el frigorífico, ayudará a que el frigorífico mantenga su temperatura óptima,con lo cual ahorrará electricidad. Si coloca los congelados del congelador en una zona despejada, se perderá energía.

Algunas especias que se encuentran en los platos cocinados (anís, basilica, berros, vinagre, especias variadas, jengibre, ajo, cebolla, mostaza, tomillo, mejorana, pimienta negra, salsa boloñesa, etc.) se modifica y pueden adquirir un sabor desagradable cuando se almacenan durante un largo período. Por lo tanto, es preferible añadir pocas especias a la comida a congelar, o debería sazonarla después de descongelarla.

El tiempo de conservación de la comida depende del aceite utilizado. Los aceites adecuados son: margarina, grasa de ternera, aceite de oliva y mantequilla. Los no adecuados son: el aceite de cacahuete y la manteca de cerdo.

La comida cocinada en forma líquida se debe congelar en envases de plástico y el resto se debe congelar envuelto en película o bolsas de plástico.

A continuación, en las páginas 11, podrá encontrar algunas sugerencias sobre la colocación y almacenaje de alimentos en el congelador.

CAPÍTULO 4: COLOCACIÓN DE LOS ALIMENTOS

Carnes y pescados	Preparación	Tiempo máximo de conservación (meses)
Filetes	Envolver en film plástico	6 - 8
Carne de cordero	Envolver en film plástico	6 - 8
Ternera asada	Envolver en film plástico	6 - 8
Dados de vacuno	En pequeñas porciones	6 - 8
Dados de cordero	En porciones	4 - 8
Carne picada	En paquetes, y sin especiar	1 - 3
Menudillos (piezas)	En porciones	1 - 3
Salchicha boloñesa o Salami	Debe envolverse aunque tenga piel	
Pollo y pavo	Envolver en film plástico	4 - 6
Pato y oca	Envolver en film plástico	4 - 6
Venado, conejo, jabalí	En porciones de 2,5 kg y en filetes	6 - 8
Pescado de agua dulce (salmón, carpa, crane, siluro)	Después de limpiar los intestinos y escamas de los peces, lavar y secar; si es necesario, cortar la cola y la cabeza.	2
Magra, pescado, bajo, rodaballo, lenguado		4
Pescados grasos (atún, macarela, pescado azul, la anchoa)		2 - 4
Mariscos	Limpio y en bolsas	4 - 6
Caviar	En su propio recipiente o en recipientes de aluminio o plástico	2 - 3
Caracoles	En salmuera, en recipientes de aluminio o plástico	3

Nota: *Deberá cocinar la carne congelada, después de descongelarla, igual que si fuera carne fresca. Nunca deberá volverla a congelar sin haberla cocinado antes después de haberla descongelado.*

CAPÍTULO 5: RESOLUCIÓN DE PROBLEMAS

Compruebe los Avisos:
El frigorífico le avisará en caso de que la temperatura del congelador y del frigorífico no está en los niveles correctos, o bien si el frigorífico presentara cualquier avería. En la pantalla podrá ver estos avisos.

PANTALLA DE ERROR	TIPO DE ERROR	OBSERVACIÓN	QUE HACER
 Pitido de aviso	Aviso de error	Hay un problema de refrigeración, o bien uno o más componentes del aparato se han desactivado	Contacte con el servicio técnico más cercano tan pronto como le sea posible.

CAPÍTULO 5: RESOLUCIÓN DE PROBLEMAS

PANTALLA DE ERROR	TIPO DE ERROR	OBSERVACIÓN	QUE HACER
	El compartimento del congelador no está lo suficientemente refrigerado.	Puede surgir por un corte eléctrico prolongado o por una avería del aparato	1. Si la comida se ha descongelado, sáquela y consúmala lo antes posible 2. Hágalo funcionar a una temperatura más baja o en súper congelación hasta recuperar la temperatura normal (o que desaparezca el aviso) 3. No coloque ningún alimento dentro hasta que no desaparezca el aviso
	El compartimento del congelador no está lo suficientemente refrigerado.	El refrigerador ha perdido su temperatura óptima	1. Hágalo funcionar a una temperatura más baja o en súper refrigeración hasta recuperar la temperatura normal (o que desaparezca el aviso) 2. No abra la puerta hasta que desaparezca este error
	El refrigerador enfría demasiado	Los alimentos dentro del mismo podrían congelarse	1. Cancele la super refrigeración si estuviera activada 2. Hágalo funcionar a una temperatura menor
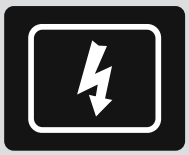	La tensión está por debajo de los 170V	No es un error, sino un simple aviso de precaución. El aviso desaparecerá una vez que la tensión eléctrica restablezca la normalidad	-

Compruebe los Avisos;

Si el frigorífico no funciona;

- ¿Hay alguna avería eléctrica?
- ¿El aparato está enchufado?
- ¿Se ha fundido el fusible del enchufe del aparato o el fusible del cuadro de luz?
- ¿La toma de pared está averiada? Para comprobarlo, enchufe el frigorífico en otra toma que estáseguro que funciona.

Si el frigorífico funciona con mucho ruido

Ruidos Normales;

Crepitación (Hielo que se Agrieta):

- Se puede escuchar durante la descongelaci?.
- Se escucha tambi? una vez que el aparato se haya refrigerado o calentado (expansiones del material del aparato).

Crujidos breves: Se puede escuchar cuando el termostato enciende y apaga el compresor.

Sonido valvular: Es un ruido normal en el funcionamiento del frigorífico. Lo emite una válvula trasera.

Sonido de vacío: Cuando se abren y cierran las puertas se escucha un breve sonido por la diferencia de presión. Esto es perfectamente normal.

Es el ruido normal del motor: En el momento del arranque del compresor, puede funcionar con algo más de ruido durante un breve tiempo.

Ruido de burbujeos y salpicaduras: Este ruido lo provoca el paso del líquido refrigerante por las tuberías del circuito.

Sonido de flujo de agua: Este es el sonido normal del flujo de agua en el recipiente de evaporación durante la descongelación. Se puede escuchar durante la descongelaci?.

Ruido Soplidos de Aire: Es el ruido normal del ventilador. Este sonido se puede escuchar, cuando el sistema está funcionando normalmente, a causa de la circulación de aire en los frigoríficos “No Frost”.

Si se forman humedades dentro del frigorífico;

- ¿Están correctamente envasados todos los alimentos? Se han secado los envases antes de colocarlos en el frigorífico?
- Se abren con frecuencia las puertas del frigorífico? Cuando esto sucede, es nomal que la humedad del ambiente en la habitación entre dentro del frigorífico. La humidificación será más rápida cuanto mayor sea la

humedad del ambiente y cuanto más se abra la puerta del aparato.

Si las puertas no se abren o cierran correctamente;

- ¿La disposición de los alimentos empaquetados impide que se cierre la puerta?
- ¿Ha colocado correctamente los estantes y cajones de los compartimentos?
- ¿Los sellos de la puerta presentan algún defecto o rotura?
- ¿La colocado el frigorífico en una superficie nivelada?

NOTAS IMPORTANTES:

- La función de protección del compresor se activará después de interrupciones bruscas de energía, o tras desenchufar el aparato; ello se debe a que el gas de circuito de refrigeración no se ha estabilizado todavía. No se debe preocupar, ya que el frigorífico empezará a funcionar solo tras cinco minutos.
- Desenchufe el frigorífico si no lo va a utilizar durante un período prolongado de tiempo (por ejemplo, durante las vacaciones de verano). Descongele y limpie el frigorífico, según las instrucciones del Apartado 4, y deje la puerta abierta para evitar la aparición de moho y malos olores.
- Le recomendamos que contacte con el servicio técnico autorizado más cercano, en el caso de que el problema persista aun habiendo seguido todas las instrucciones anteriores.
- Este aparato se ha fabricado para ser destinado al uso doméstico; por tanto, sólo puede utilizarse en casa y únicamente para los fines previstos. No es adecuado para un uso comercial o común. Cabe subrayar que el fabricante y su distribuidor no serán responsables de ninguna reparación ni avería durante el período de garantía, si el consumidor utiliza el aparato en una forma que no cumpla con estas instrucciones.EscucharLeer fonéticamente Diccionario - nombre aguaorinaorinesverbo regarabrevardiluiraguarmojarhumedecerlagrimearll orarhacerse aguaadjetivo de aguaacuáticopara aguade soda.
- Según lo estipulado y declarado por el Departamento de Industria, la vida útil del aparato es de 10 años; este es el período estipulado para la retención de las piezas de repuesto necesarias para el buen funcionamiento del aparato.

Información sobre Conformidad

- Este equipo está diseñado para su uso a una temperatura ambiente dentro del rango 16°C - 43°C.
- El aparato está diseñado para cumplir con las normas IEC60335-1/IEC60335-2-24, y 2004/108/EC.

CAPÍTULO 6: SUGERENCIAS PARA AHORRAR ENERGÍA

1. Siempre debe dejar que los alimentos se enfríen antes de guardarlos en el electrodoméstico.
2. Descongele los alimentos en el compartimento del frigorífico; esto le ayudará a ahorrar energía.

Conteúdos

CAPÍTULO -1: AVISOS GERAIS.....64
CAPÍTULO -2: O SEU FRIGORÍFICO.....67
CAPÍTULO -3: UTILIZAÇÃO DO FRIGIRÍFICO.....68
CAPÍTULO -4: GUIA DO ARMAZENAMENTO DE ALIMENTOS.....71
CAPÍTULO -5: RESOLUÇÃO DE PROBLEMAS.....73
CAPÍTULO -5: RESOLUÇÃO DE PROBLEMAS.....74
CAPÍTULO -6: DICAS PARA POUPAR ENERGIA.....74

O seu frigorífico está em conformidade com as atuais exigências de segurança. O uso inadequado pode levar a lesões pessoais e danos na propriedade. Para evitar o risco de danos, leia cuidadosamente este manual antes de usar o frigorífico pela primeira vez. Ele contém importantes informações de segurança sobre a instalação, segurança, uso e manutenção do seu frigorífico. Guarde este manual para uso futuri.

CAPÍTULO -1: AVISOS GERAIS



AVISO: Mantenha as aberturas de ventilação do frigorífico desobstruídas.



AVISO: Não use eletrodomésticos mecânicos ou outros meios para acelerar o processo de descongelação.



AVISO: Não use outros eletrodomésticos elétricos dentro do frigorífico.



AVISO: Não danifique o circuito de refrigeração.

AVISO: Para evitar lesões ou danos pessoais, este eletrodoméstico deve ser instalado de acordo com as instruções do produtor.



A pequena quantidade de refrigerante usada neste frigorífico é de R600a (um isobuteno) amigo do ambiente, que é inflamável e explosivo se for inflamado em condições fechadas.

* Quando transportar e colocar o frigorífico, não danifique o circuito de gás refrigerador.
* Não armazene nenhuns recipientes com materiais inflamáveis, tais como latas de spray ou cartuchos de recarga de extintores de incêndio nas proximidades do frigorífico.
* Este eletrodoméstico foi projetado para ser usado em ambientes domésticos e aplicações semelhantes, tais como:
  - zonas de cozinha de pessoal em lojas, escritórios ou outros ambientes de trabalho
  - casas de campo e por clientes em hotéis, motéis e outro tipo de ambientes residenciais
  - bed and breakfast type environments
  - catering e aplicações semelhantes não retalhistas.
* O seu frigorífico exige um fornecimento de energia de 220-240V, 50Hz. Não use nenhum outro tipo de fornecimento. Antes de ligar o seu frigorífico, verifique se a informação na placa de dados (voltagem e potência de ligação) corresponde ao fornecimento de energia. Em caso de dúvida, consulte um eletricista qualificado.
* Este eletrodoméstico pode ser usado por crianças

a partir dos 8 anos e pessoas com capacidades físicas, sensoriais ou mentais reduzidas, ou falta de experiência e conhecimentos, caso lhes seja dada supervisão ou instruções relativas ao uso do eletrodoméstico de um modo seguro e compreendam o risco envolvido. As crianças não devem brincar com o eletrodoméstico. A limpeza e a manutenção do utilizador não devem ser feitas por crianças sem supervisão.

* Um cabo de alimentação/tomada danificado pode provocar um incêncio ou dar um choque elétrico. Quando danificado, deve ser substituído. Isto deve ser feito apenas por pessoal qualificado.

CAPÍTULO -1: AVISOS GERAIS

Eliminação

- Todas as embalagens e materiais usados são amigos do ambiente e recicláveis. Elimine todas as embalagens de maneira amiga do ambiente. Consulte a sua câmara municipal para mais pormenores.
- Quando o eletrodoméstico for descartado, corte o cabo de alimentação elétrico e destrua a ficha e o cabo. Desabilite o fecho da porta para evitar que crianças fiquem presas lá dentro.
- Uma ficha cortada colocada numa tomada de 16 amp é um risco sério para a segurança (choque). Certifique-se de que a ficha cortada é eliminada de forma segura.

Eliminação do seu eletrodoméstico velho

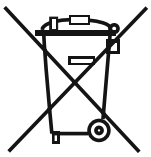

Este símbolo no produto ou embalagem significa que o produto não deve ser tratado como lixo doméstico. Pelo contrário, deve ser entregue num posto de recolha de lixo com reciclagem de equipamento elétrico e eletrónico. Os materiais reciclados ajudam a preservar os recursos naturais. Para informação mais detalhada sobre a reciclagem deste produto, contacte as autoridades locais, o serviço de eliminação de lixo doméstico ou a loja onde comprou este produto.

Peça às suas autoridades locais informações sobre a eliminação de REEE para efeitos de reutilização, reciclagem e recuperação.

Notas:

- Por favor, leia o manual de instruções com cuidado antes de instalar e usar o eletrodoméstico. Não nos responsabilizamos por riscos ocorridos por o uso indevido.
- Siga todas as instruções do seu eletrodoméstico e o manual de instruções. Guarde este manual num local seguro para resolver problemas que possam ocorrer no futuro.
- Este eletrodoméstico foi produzido para ser usado em casas particulares e só pode ser usado em ambientes domésticos e para os efeitos especificados. Não é adequado para uso comercial ou comum. Tal uso terá como consequência o cancelamento da garantia e a nossa empresa não será responsável pelas perdas ocorridas.
- Este eletrodoméstico foi produzido para ser usado em casas particulares e é adequado apenas para arrefecer / armazenar alimentos. Não é adequado para uso comercial ou comum e/ou para armazenar substâncias, exceto alimentos. Caso contrário, a nossa empresa não será responsável por perdas que possam ocorrer.



Avisos de segurança

- Não utilize adaptadores ou tomadas os quais podem provocar sobreaquecimento ou queimar.
- Não utilize cabos eléctricos usados e deformados.
- Não entrelace nem dobre os cabos.
- Não permita que as crianças brinquem com o aparelho. Mantenha as Crianças longe da porta do frigorífico.
- Não utilize objectos metálicos pontiagudos para remover o gelo do congelador; podem furar o circuito de refrigeração e provocar danos irreparáveis na unidade. Utilize a pá de plástico.
- Não ligue o aparelho com as mãos molhadas.
- Não introduza líquidos voláteis, inflamáveis dentro do congelador, sobretudo bebidas gasosas, uma vez que podem provocar uma explosão.
- As garrafas que contenham uma grande percentagem de álcool, devem estar bem fechadas e devem ser colocadas na posição vertical, dentro do congelador.
- Não tocar, especialmente com as mãos molhadas, na parede refrigeradora, sob o risco de se queimar ou magoar.
- Não coma os gelados recém saídos do congelador.

Informação de instalação

Antes de desembalar e manobrar o seu frigorífico, reserve algum tempo para se familiarizar com os seguintes pontos.

- Coloque longe de luz solar direta e de quaisquer fontes de calor, como um calorífero.
- O seu eletrodoméstico deve estar a pelo menos 50 cm de distância de fornos, fornos a gás e aquecedores, e deve estar a pelo menos 5 cm de distância de fornos elétricos.
- Não exponha o frigorífico a humidade ou chuva.
- O seu frigorífico deve ser colocado a pelo menos 20 mm de distância de outro congelador.
- É exigido um espaço vazio de pelo menos 150 mm por cima e atrás do seu frigorífico. Não coloque nada em cima do frigorífico.
- Para um funcionamento seguro, é importante que o seu frigorífico esteja seguro e equilibrado. Os pés ajustáveis são usados para nivelar o frigorífico. Certifique-se de que o seu eletrodoméstico está nivelado antes de colocar quaisquer alimentos dentro dele.
- Recomendamos que limpe todas as prateleiras e tabuleiros com um pano embebido em água quente misturada com uma colher de chá de bicarbonato de sódio antes de usar. Depois de limpar, enxague com água quente e seque.
- Instale usando as guias de distância de plástico, que se encontram na parte de trás do eletrodoméstico. Gire 90 graus (como indicado no diagrama) Isto evitará que o condensador toque na parede.
- O frigorífico deve ser colocado junto a uma parede com um espaço livre que não exceda 75 mm.

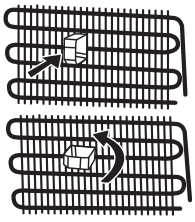

CAPÍTULO -1: AVISOS GERAIS

Antes de usar o seu frigorífico



- Antes de colocar o seu frigorífico, verifique se há danos visíveis. Não instale nem use o frigorífigo se estiver danificado.
- Quando usar o frigorífico pela primeira vez, mantenha-o numa posição direita durante pelo menos 3 horas antes de ligar à tomada. Isto permitirá um funcionamento eficiente e evitará danos no compressor.
- Poderá notar um leve odor quando usar o frigorífico pela primeira vez. Isso é perfeitamente normal e desaparecerá assim que começar a ficar frio.

Informação geral acerca da nova tecnologia NO FROST

Os frigoríficos No-frost diferem dos frigoríficos estáticos nos princípios de funcionamento.

Nos frigoríficos normais, a humidade que entra no frigorífico aquando da abertura da porta e a humidade dos alimentos resulta na formação de gelo no congelador. Para descongelar o gelo no compartimento do congelador, desligar periodicamente o frigorífico, colocar os alimentos que precisam de se manter congelados numa arca frigorífica separadamente, e remover o gelo acumulado no compartimento congelador.

A situação é completamente diferente no compartimento do congelador em frigoríficos no-frost. O ar seco e frio é soprado para o compartimento do congelador através da ventoinha. O ar frio disperso entre as prateleiras de forma homogénea e uniforme refresca todos os alimentos igual e uniformemente, evitando assim a humidade e o congelamento. O compartimento do congelador é arrefecido estaticamente. O ar é distribuído homogeneamente entre as prateleiras na secção de refrigeração e todos os alimentos podem ser igual e adequadamente refrigerados.

Como não existe passagem de ar entre as secções, os odores nas 3 partes diferentes do frigorífico mão se misturam.

Portanto, o novo frigorífico no-frost é fácil de usar, apesar do seu tamanho e do seu aspecto moderno.

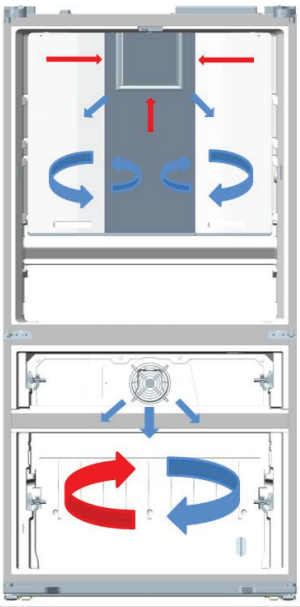

As setas azuis: Soprar ar frio
As setas vermelhas: Devolver ar quente

CAPÍTULO -2: O SEU FRIGORÍFICO

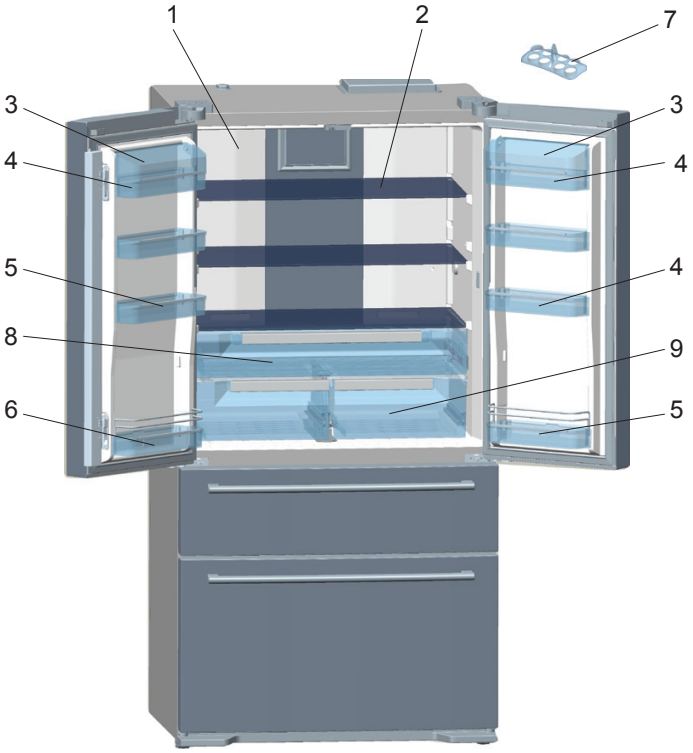

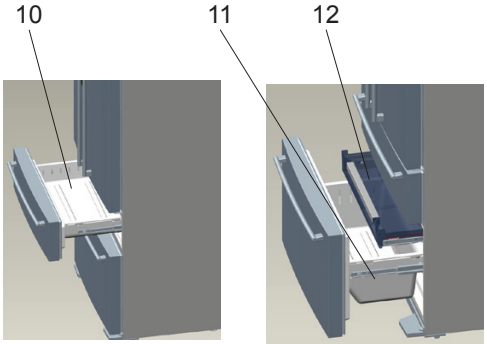

1 Compartimento do frigorífico
2) Prateleiras do compartimento do frigorífico
3) Tampas da prateleira do queijo-manteiga
4) Prateleira para manteiga - queijo
5) Prateleiras da porta
6) Prateleiras da porta para garrafas
7) Suporte para ovos
8) Compartimento do frigorífico (pequeno-almoço)
9) Vegetais
10) Gaveta intermédia do congelador
11) Gaveta inferior do congelador
12) Gaveta oculta do congelador

Este desenho foi feito para efeitos informativos, para apresentar as diferentes peças e acessórios do eletrodoméstico. As peças podem diferir de acordo com o modelo do eletrodoméstico.

CAPÍTULO -3: UTILIZAÇÃO DO FRIGIRÍFICO

Características gerais do aparelho

1. Quando as portas estiverem fechadas, verifique se há algum intervalo entre a junta da porta e a estrutura. Se houver algum intervalo, corrija-o.
2. Quando a porta do congelador é fechada, é criado vácuo. Não force a abertura da porta de novo de imediato. Aguarde até a pressão estabilizar.
3. Como iluminação interior está disponível uma aplicação de LED que acenderá gradualmente em vez de uma iluminação rápida. As luzes LED fornecem até 100% de brilho em poucos segundos depois da porta ser aberta.

Visor electrónico e utilização

1. Indicador de temperatura do compartimento do frigorífico
2. Indicador de temperatura do compartimento do congelador
3. Contador de alarme Qdrink
4. Modo economia
5. Modo férias
6. Luz Qdrink
7. Indicador do sensor noite
8. Bloqueio de segurança para crianças
9. Modo demo revendedor
10. Aviso de baixa tensão
11. Alarme
12. Botão de poupança do ecrã
13. Congelador
14. Botão modo
15. Frigorífico
16. Modo Qdrink
17. Botão do sensor noite

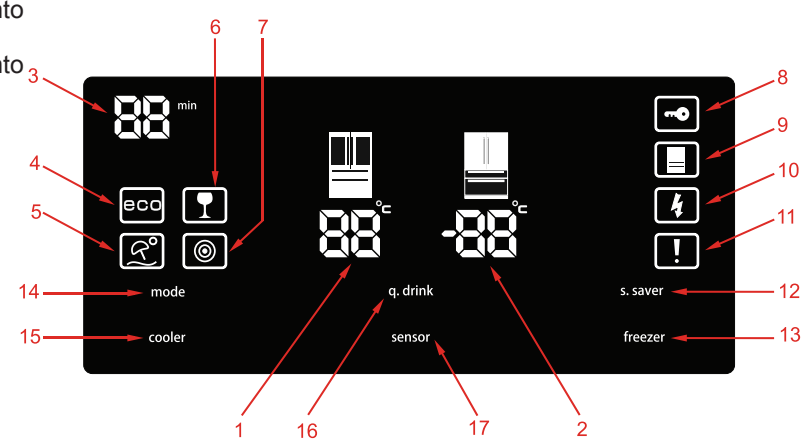

Os valores no ecrã indicam os valores de temperatura especificados pelo consumidor.

O visor de stand-by está protegido contra contacto defeituoso. Por isso, deve tocar em qualquer tecla no visor antes de tomar uma ação. Após 2 segundos, como neste caso, o tom de bip-bip será iniciado no visor para uso. Se aguardar 20 segundos no fim deste processo, o visor voltará para o mesmo caso de proteção.

Refrigeração de bebidas [q.drink]

O botão [q.drink] deve ser premido para activar o modo de refrigeração de bebidas. Cada vez que premir aumenta o tempo em 5 minutos até 30 minutos e depois volta a zero. Pode ver a zona horária que pretende definir na secção “Contador de alarme Qddrink”. O modo Qdrink apenas permite que o frigorífico emita um alarme sonoro depois dum período específico.

Importante: Não deve ser confundido com a refrigeração.

Deve ajustar o tempo de acordo com a temperatura das garrafas antes de as colocar no compartimento do congelador. Por exemplo, pode definir no início o tempo como “5 minutos”. Depois deste tempo, se a refrigeração for insuficiente, pode definir mais 5 ou 10 minutos. Enquanto utilizar este modo, deve verificar regularmente a temperatura das garrafas. Quando as garrafas estiverem suficientemente frias, deve retirá-las do aparelho. Se esquecer as garrafas no modo QDRINK, estas podem explodir.

Modo económico [eco]

Assegura que o frigorífico funciona à temperatura ideal. De forma a activar o modo “ECO”, basta apenas premir o botão [modo] até que a luz “eco e e" acenda.

Modo férias (H)

É representado por um chapéu-de-chuva e pelo sol. Se for de férias durante um longo período de tempo no qual não irá usar o compartimento do frigorífico, pode activar este modo. Para colocar o aparelho no modo férias, basta apenas premir o botão [mode] até que a luz do "símbolo holiday e H" acenda.

Congelação rápida (sf / super freeze)

Deve premir os botões [zona1] ou [zona 2] até que as letras “sf” sejam exibidas no visor. Depois das letras "sf" aparecerem, será ouvido um bip se não premir nenhum botão e o modo será seleccionado. Pode usar este modo para congelar refeições preparadas ou congelar rapidamente grandes quantidades de alimentos. O modo de congelação rápida será automaticamente desactivado após 24 horas ou assim que o sensor de temperatura do compartimento do congelador considere a temperatura suficiente.

Para congelamento rápido, deve ser seleccionado preferencialmente o compartimento da zona 1.

Refrigeração rápida (sc / super cool)

Premir o botão do frigorífico até as letras “sc” serem exibidas no visor. Depois das letras "sc" aparecerem, será ouvido um bip se não premir nenhum botão e o modo será seleccionado. Pode usar este modo para refrigerar refeições preparadas ou refrigerar rapidamente grandes quantidades de alimentos. O modo de refrigeração rápida será automaticamente anulado após 4 ou 6 horas dependendo da temperatura ambiente ou de quando o compartimento do frigorífico atingir uma temperatura suficientemente baixa.

CAPÍTULO -3: UTILIZAÇÃO DO FRIGIRÍFICO

Frigorífico [cooler]

É usado para definir a temperatura do compartimento do frigorífico. Ao premir o botão [cooler], pode definir os valores da parte do frigorífico para valores de temperatura de 2,3,4,5,6,7,8 Celsius.

Congelador [freezer]

É usado para definir a temperatura do compartimento do congelador. Ao premir o botão [freezer], pode definir os valores da parte do congelador para valores de temperatura de -16, -17, -18, -19, -20, -21, -22, -23, -24 Celcius.

Bloqueio Crianças (Símbolo Chave)

De modo a activar o bloqueio de segurança para crianças, tem de premir nos botões [frigorífico]+[congelador] ao mesmo tempo durante 5 segundos. Quando o bloqueio de segurança para crianças está activo, serão desactivados outros botões e portanto será impossível alterar as definições que entretanto realizou. De modo a desactivar o bloqueio de segurança para crianças, tem de premir nos botões [cooler]+[freezer] ao mesmo tempo durante 5 segundos.

Poupança de ecrã [s.saver]

Graças a esta função que é activada quando premir o botão [s.saver] durante 3 segundos, poupa energia utilizando o painel indicador digital com as luzes apagadas. De modo a desactivar o modo, voltar a premir o botão [s.saver] durante 3 segundos.

Sensor noite [sensor]

Graças a esta função que é activada quando premir os botões do sensor noite [sensor] durante 3 segundos, as luzes do frigorífico estarão apagadas no caso de iluminação suficiente, portanto poupará energia.

Alarme

Se a luz de alarme se acender, deve contactar um serviço de assistência. Se premir o botão [s.saver] quando soar um alarme e aparecer um ponto de exclamação no visor, o som do alarme desligar-se-á. No entanto, o ponto de exclamação manter-se-á no painel indicador digital até que o erro seja solucionado.

Modo compartimento ligar/desligar

Pode cancelar por completo quaisquer compartimentos de que não necessita ou precise verificando-o através do painel indicador.

De modo a desligar o frigorífico, manter os botões [mode] e [cooler] premidos ao mesmo tempo durante 5 segundos e todos os números indicando a parte que foi desligada desaparecerão do painel indicador digital.

De modo a reactivar o compartimento desligado, usar a mesma combinação de botões.

Avisos sobre as regulações de temperatura

- Os seus ajustes de temperatura não serão eliminados quando houver um corte de energia.
- Não é recomendado que o frigorífico esteja a funcionar em ambientes mais frios que 10 ºC em termos de eficiência.
- Os ajustes de temperatura devem ser efectuados de acordo com a frequência de abertura da porta, a quantidade de alimentos no interior do frigorífico e a temperatura ambiente do local onde está colocado o frigorífico.
- O seu frigorífico deve funcionar durante 24 horas de acordo com a temperatura ambiente sem interrupção depois de ter sido ligado e de ter arrefecido completamente. Não abrir a porta do frigorífico muitas vezes e não colocar uma grande quantidade de alimentos durante este período.
- Deve ser aplicada a função de 5 minutos de espera para evitar danos no compressor do seu frigorífico, quando desliga e depois liga de novo ou quando ocorrer uma falha de energia. O seu frigorífico começará a funcionar normalmente após 5 minutos.
- O frigorífico foi concebido para funcionar com intervalos de temperatura ambiente definida nos padrões, de acordo com a classe climática estipulada no rótulo informativo. Não recomendamos utilizar o frigorífico fora dos limites estipulados de temperatura em termos de eficiência de arrefecimento.

Classificação Climática	Temperatura ambiente °C
T	Entre 16 e 43 (°C)
ST	Entre 16 e 38 (°C)
N	Entre 16 e 32 (°C)
SN	Entre 10 e 32 (°C)

Nota: Se a temperatura ambiente for superior a 38 °C, a temperatura do compartimento não pode ser definida a -22 °C, -23 °C ou -24 °C. Só pode ser definida para -16 °C, -17 °C, -18 °C, -19 °C, -20 °C ou -21 °C.

Indicador luminoso da temperatura



Para ajudar durante a regulação do seu frigorífico, foi colocado um indicador da temperatura posicionado na parte mais fria do aparelho.

Para conservar melhor os alimentos no frigorífico, especialmente na parte mais fria, verifique que o indicador de temperatura visualize a mensagem “OK”. Se a mensagem “OK” não for visualizada, significa que a regulação da temperatura não foi efectuada correctamente.

Dado que a mensagem “OK” é visualizada na cor preta, fica difícil de ver se o indicador de temperatura estiver pouco iluminado. Para ver claramente a indicação, é necessário dispor de uma quantidade suficiente de luz.

Cada vez que o dispositivo de regulação da temperatura é modificado, aguardar até que a temperatura se estabilize no interior do aparelho antes de proceder, se necessário, com uma nova regulação da temperatura. Recomenda-se modificar a regulação do dispositivo de regulação da temperatura gradualmente, e aguardar no mínimo 12 horas antes de iniciar um novo controle e efectuar uma potencial alteração.

CAPÍTULO -3: UTILIZAÇÃO DO FRIGIRÍFICO

OBSERVAÇÃO: Após repetidas aberturas (ou uma abertura prolongada) da porta ou após a introdução de alimentos frescos no frigorífico, é normal que a indicação "OK" não seja visualizada no indicador da regulação da temperatura. No caso de uma anómala acumulação de cristais de gelo (parede inferior do aparelho), no evaporador do compartimento frigorífico (aparelho sobrecarregado, temperatura ambiente elevada, frequentes aberturas da porta), configurar o dispositivo de regulação da temperatura numa posição inferior até obter novamente períodos nos quais o compressor fica desligado.

Introdução de alimentos na parte mais fria do frigorífico



Os alimentos conservam-se melhor se posicionados na área de arrefecimento apropriada. A área mais fria encontra-se logo acima da gaveta de verduras.

O símbolo a seguir indica a área mais fria do frigorífico.

Para ter certeza de ter uma baixa temperatura nesta área, verifique que a prateleira esteja posicionada no nível deste símbolo, como mostra a figura.

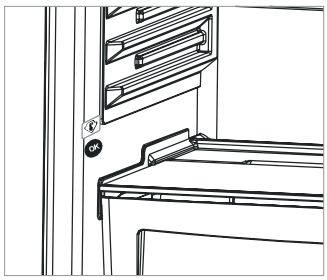

O limite superior da área mais fria está indicado no lado inferior da etiqueta adesiva (cabeça da flecha). A prateleira superior da área mais fria deve estar no mesmo nível da cabeça da flecha. A área mais fria está abaixo deste nível.

Visto que as prateleiras são removíveis, verifique que estejam posicionadas sempre no mesmo nível dos limites de área descritos pelas etiquetas adesivas, de modo a garantir as temperaturas desta área.

Acessórios

Caixa do gelo

- Encher a caixa do gelo a ¾ com água e introduzir a mesma.
- Pode retirar o gelo em aproximadamente 2 horas. Pode obter o gelo extraindo a caixa do mesmo.

(Aplica-se aos frigoríficos que têm esta característica).

Nota: *Quando colocar a caixa do gelo depois de a encher com água, assegurar que é colocada na horizontal e sem a inclinar. Caso contrário, a água contida na mesma pode verter para o cesto.*

Gaveta dos vegetais e refrigerador (Pequeno-almoço)

Frigorífico / Cesto

Quando este compartimento é usado como compartimento 0ºC (frigorífico), assegurar que o alimento é preservado a 0ºC. Pode manter alimentos congelados tirados do compartimento de ultra-congelados para os descongelar e pode manter carnes e peixes limpos (em sacos ou embalagens de plástico) etc. que irá usar dentro de 1-2 dias sem necessidade de congelar.

Nota: A água congela a 0 ºC mas os alimentos incluindo o sal ou açúcar podem ficar congelados em ambientes mais frios.

! Não colocar os alimentos que pretende congelar ou as caixas do gelo nesta divisão!

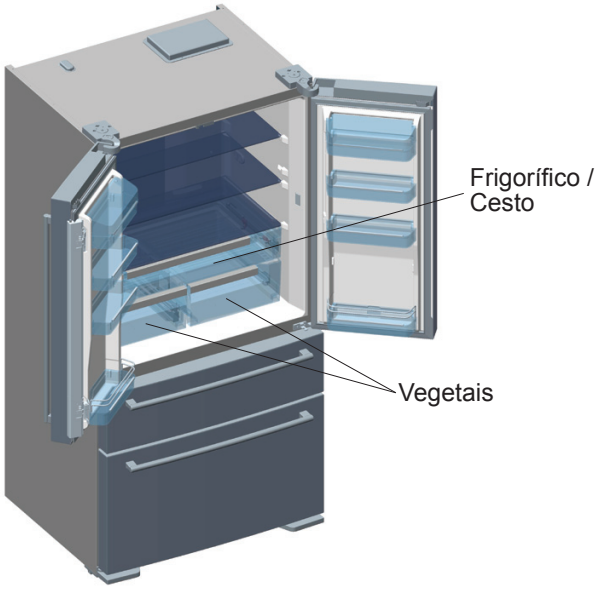

Botão de definição de ar nos vegetais

Rodar o botão de regulação do ar entre a gaveta dos vegetais e o frigorífico para a posição aberto quando a gaveta dos vegetais está excessivamente cheia. Deste modo, a entrada de ar na gaveta dos vegetais é regulada e os alimentos mantêm-se frescos durante mais tempo.

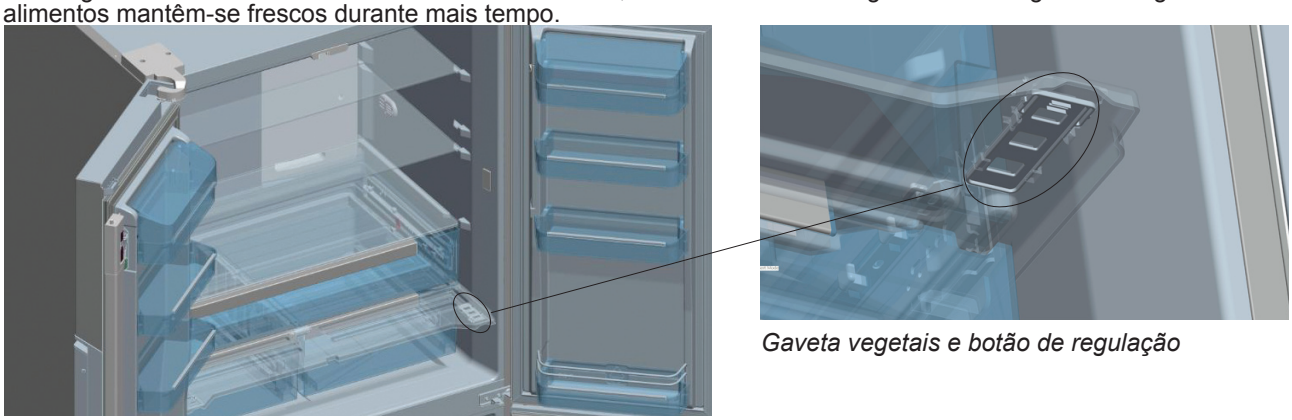

Gaveta vegetais e botão de regulação

Descrições visuais e de texto na secção de acessórios podem variar conforme o modelo do seu aparelho.

CAPÍTULO -3: UTILIZAÇÃO DO FRIGIRÍFICO

Limpeza

- Desligar o frigorífico antes de iniciar a limpeza.
- Não limpar o frigorífico deitando-lhe água em cima.
- Pode limpar as partes interior e exterior com um pano macio ou uma esponja com água quente e sabão.
- Remover as partes individualmente e limpar com água e sabão. Não lavar na máquina de lavar roupa.
- Não utilizar produtos inflamáveis, explosivos ou corrosivos como diluentes, gás, ácido para efectuar a limpeza.
- O condensador (parte de trás com palhetas pretas) deve ser limpo usando um aspirador ou uma escova seca pelo menos uma vez por ano. Isto permitirá que o congelador funcione de forma mais eficiente e permitirá que poupe energia.

Limpar o recipiente de evaporação

O frigorífico descongela automaticamente. A água produzida pelo fluxo de descongelação para o recipiente de evaporação que passa através da entrada de recolha de água evapora aqui automaticamente.

Substituir as lâmpadas LED usadas para a iluminação

Para a substituição das lâmpadas LED usadas para iluminação, deve contactar o serviço de assistência autorizado.

CAPÍTULO -4: GUIA DO ARMAZENAMENTO DE ALIMENTOS

Compartimento do frigorífico

- Em condições normais de funcionamento, é suficiente definir a temperatura do compartimento do frigorífico em +4 / +6 ºC.
- De modo a evitar a congelação, a humidificação e o odor, os alimentos devem ser colocados no frigorífico em recipientes fechados ou revestidos com um material adequado.
- Os alimentos quentes e as bebidas devem arrefecer à temperatura ambiente antes de serem colocados no frigorífico.
- Vegetais e frutas podem ser colocados em gavetas embalados em sacos de plástico limpos e se possível com esponja absorvente.
- Guardando frutas e vegetais separadamente ajuda os vegetais sensíveis ao etileno (folhas verdes, brócolos, cenoura, etc.) a não afectar frutas libertadoras de etileno (banana, pera, pêssego, figo, etc.)
- Não deve pôr vegetais húmidos no frigorífico.
- O tempo de armazenagem de todos os produtos alimentares depende da qualidade inicial do produto e do ciclo de refrigeração ininterrupto antes da armazenagem no frigorífico.
- Não deve armazenar produtos de carne e frutas e vegetais nos mesmos espaços para não contaminar. Derrame de água na carne pode representar uma contaminação no frigorífico. Deve embalar os produtos de carne e limpar os derrames nas prateleiras.
- Não deve pôr alimentos à frente da passagem do fluxo de ar.
- O tempo de armazenagem de todos os produtos alimentares depende da qualidade inicial do produto e do ciclo de refrigeração ininterrupto antes da armazenagem no frigorífico.
- Deve consumir os alimentos embalados até à data de validade.

Nota Importante:

- Tapar os líquidos e os guisados antes de os colocar no frigorífico. Caso contrário, a quantidade de humidade no interior do frigorífico aumenta. E, isso faz com que o frigorífico tenha de funcionar mais intensamente. Ao tapar os alimentos e as bebidas também permite preservar os respectivos sabores e aromas.
- As batatas, cebolas e alhos não devem ser colocados no frigorífico.

São dadas abaixo algumas sugestões relativas à colocação e ao armazenamento de alimentos no compartimento do frigorífico.

Alimentos	Tempo máximo de armazenamento	Onde colocar no compartimento do frigorífico
Vegetais e frutas	1 semana	Recipiente vegetais
Carne e peixe	2 - 3 dias	Revestido com película plástica ou sacos ou num recipiente para carne (na prateleira de vidro)
Queijo fresco	3 - 4 dias	Na prateleira especial da porta
Manteiga e margarina	1 semana	Na prateleira especial da porta
Produtos engarrafados leite e iogurte	Até terminar a data de validade recomendada pelo produtor	Na prateleira especial da porta
Ovos	1 mês	Na prateleira dos ovos
Alimentos cozinhados		Todas as prateleiras

CAPÍTULO -4: GUIA DO ARMAZENAMENTO DE ALIMENTOS

Compartimentos de congelação profunda

- O compartimento do congelador é usado para armazenar alimentos congelados durante um longo período de tempo ou para produzir gelo.
- Se deixar a porta do congelador aberta durante muito tempo, aparecerá gelo na parte inferior do congelador. Portanto, a circulação de ar é obstruída. De modo a evitar esta situação, deve primeiro desligar o cabo de alimentação e aguardar até que descongele. Depois do gelo derreter, deve limpar o congelador.
- Pode retirar os cestos, a tampa, etc. para aumentar o volume de armazenamento do congelador.
- O volume especificado na etiqueta do produto mostra o valor sem os cestos, tampas, etc.

IMPORTANTE

Nunca volte a congelar alimentos descongelados.

Pode ser perigoso para a saúde dado poder provocar intoxicação alimentar.

- Não colocar alimentos quentes no congelador sem os deixar arrefecer. Isso pode dar origem a que outros alimentos congelados que estejam no congelador fiquem estragados.
- Quando comprar alimentos congelados assegurar que foram congelados nas condições apropriadas e de que a embalagem não está danificada.
- No caso de humidificação da embalagem de alimentos congelados e se notar um odor desagradável, estes podem não ter sido inicialmente armazenados nas condições adequadas e podem ter ficado estragados. Não deve comprar este tipo de alimentos.
- O tempo de armazenamento dos alimentos congelados difere de acordo com a temperatura ambiente, a frequência de abertura da porta, ajustes de temperatura para cada compartimento, o tipo de alimento e o tempo que decorreu entre a compra e a colocação dos alimentos no congelador. Seguir sempre as instruções na embalagem e não exceder o período de armazenamento.
- Nota: Se os alimentos congelados forem retirados do congelador e colocados no compartimento inferior do frigorífico, isso protege o frigorífico através da preservação da respectiva temperatura, portanto poupando energia. Se colocar os alimentos que estão na congelação profunda numa zona aberta, ocorre a perda de energia.

Algumas especiarias em alimentos cozinhados (anis, basílico, endro, vinagre, mistura de especiarias, gengibre, alho, cebola, mostarda, tomilho, manjerona, pimenta preta, linguiça de bolonha, etc.) podem ter um mau sabor se forem armazenados durante muito tempo. Portanto, os alimentos congelados devem ser ligeiramente temperados ou o tempero deve ser adicionado quando estiverem descongelados.

O tempo de armazenamento dos alimentos depende do óleo usado. Margarinas, banha de vitela, azeite e manteiga são adequadas, óleo de amendoim e banha de porco não são adequados.

Os alimentos cozinhados na forma líquida devem ser congelados em recipientes de plástico e os outros alimentos devem ser congelados em película ou sacos de plástico.

São dadas abaixo algumas sugestões relativas à colocação e ao armazenamento de alimentos no compartimento do congelador nas páginas 72 e 73.

Carne e peixe	Preparação	Tempo máximo de armazenamento (meses)
Bife	Embalar com película	6 - 8
Carne de borrego	Embalar com película	6 - 8
Assado de vitela	Embalar com película	6 - 8
Pedaços de vitela	Em pequenas porções	6 - 8
Pedaços de borrego	Em porções	4 - 8
Carne picada	Em embalagens sem especiarias	1 - 3
Miúdos (em pequenos pedaços)	Em porções	1 - 3
Salsicha de Bolonha/salame	Devem ser embalados mesmo que tenham uma película de plástico	
Frango e peru	Embalar com película	4 - 6
Ganso e pato	Embalar com película	4 - 6
Veado, coelho e javali	Em porções de 2,5 Kg e em bifes	6 - 8
Peixes de água doce (Salmão, Carpa, grou, peixe-gato...)	Depois de amanhar e escamar o peixe, lavar e secar; e se necessário, cortar o rabo e a cabeça.	2
Peixe fino; perca, pregado, solha-das-pedras		4
Peixes gordos (Atum, bacalhau, pescada, anchova)		2 - 4

CAPÍTULO -4: GUIA DO ARMAZENAMENTO DE ALIMENTOS

Carne e peixe	Preparação	Tempo máximo de armazenamento (meses)
Marisco	Lavado em sacos	4 - 6
Caviar	Na respectiva embalagem, recipiente em alumínio ou plástico	2 - 3
Caracol	Em água salgada, recipiente em alumínio ou plástico	3

Nota: *A carne congelada deve ser cozinhada como carne fresca depois de ser descongelada. Se a carne não for cozinhada depois de descongelada, não deve ser congelada de novo.*

CAPÍTULO -5: RESOLUÇÃO DE PROBLEMAS

Verificar os avisos:
O seu frigorífico emite um aviso se as temperaturas do frigorífico e do congelador estiverem num nível incorrecto ou se surgir um problema no aparelho. Pode ver estes avisos no visor do indicador.

ERRO APRESENTADO	TIPO DE ERRO	OBSERVAÇÃO	O QUE DEVE FAZER
 um aviso sonoro	Aviso de erro	Um ou mais componentes do produto foram desactivados ou existe um problema de refrigeração.	Contactar o serviço de assistência autorizado logo que possível.
	O compartimento do frigorífico não está suficientemente frio.	Pode surgir devido a um longo período de falha de energia ou falha no equipamento de refrigeração.	1. No caso de um produto derretido no compartimento, não voltar a encher e consumir o mais rapidamente possível. 2. Até que a temperatura no compartimento volte ao normal (aviso desaparece), operar numa temperatura inferior ou no Modo de Super Congelação. 3. Não colocar alimentos frescos no compartimento a menos que este aviso desapareça.
	O compartimento do frigorífico não está suficientemente frio.	O frigorífico perdeu a sua temperatura ideal.	1. Até que a temperatura no compartimento volte ao normal (aviso desaparece), operar numa temperatura inferior ou no Modo de Super Refrigeração. 2. Não abrir a porta até que este erro desapareça.
	O compartimento do frigorífico está excessivamente frio.	O produto no compartimento do frigorífico corre o risco de congelar.	1. Se a Super Refrigeração estiver activa, anular. 2. Operar a uma definição de valor inferior.
	A tensão eléctrica diminuiu abaixo de 170 V.	Isto não é um erro, destina-se para aviso e precaução. Quando a tensão eléctrica é restaurada para o valor normal, o aviso desaparecerá.	-

CAPÍTULO -5: RESOLUÇÃO DE PROBLEMAS

Verificar os avisos:

Se o frigorífico não funcionar:

- Existe alguma falha eléctrica?
- O aparelho está ligado?
- Será que o fusível da ficha onde a tomada está ligada ou o fusível da corrente eléctrica está queimado?
- Existe algum problema na tomada? Verificar este problema ligando a tomada numa ficha em relação à qual tem a certeza que funciona.

Se o frigorífico emitir um forte ruído

Ruídos normais:

Estalidos (Gelo a partir):

- Durante a descongelação automática.
- Quando o aparelho arrefece ou aquece (devido à expansão do material do mesmo).

Pequenos estalidos: Ouvido quando o termostato liga ou desliga o compressor.

Som da válvula: O som de tique-taque é normal quando o frigorífico está funcionar. Este som é emitido por uma válvula na parte de trás do frigorífico.

Som de aspiração: Depois das portas do frigorífico terem sido abertas e fechadas, pode ser ouvido um som breve devido à diferença de pressão. Isto é perfeitamente normal.

Ruído normal do motor: Este ruído significa que o compressor funciona normalmente. O compressor pode causar algum ruído durante um curto espaço de tempo quando é activado.

Ruído de bolhas e salpicos: Este ruído é causado pelo fluxo do líquido de refrigeração nos tubos do sistema.

Ruído do fluxo de água: O ruído normal do fluxo de água a circular para o recipiente de evaporação durante a descongelação. Este ruído pode ser ouvido durante a descongelação.

Ruído de fluxo de ar: Ruído normal de ventilação. Este ruído pode ser ouvido num frigorífico No-Frost durante o funcionamento normal do sistema devido à circulação do ar.

Se houver formação de humidade no interior do frigorífico;

- Todos os alimentos estão correctamente embalados? Os recipientes foram secos antes de os colocar no frigorífico?
- As portas do frigorífico são abertas com frequência? A humidade do espaço onde está colocado o frigorífico entra para o interior do mesmo quando as portas são abertas. A formação de humidade será mais rápida se abrir as portas com mais frequência, especialmente se a humidade no local for muito elevada.

Se as portas não são abertas nem fechadas correctamente:

- As embalagens de alimentos impedem que a porta feche?
- Os compartimentos da porta, prateleiras e gavetas estão correctamente colocados?
- As juntas da porta estão danificadas ou rasgadas?
- O frigorífico está numa superfície nivelada?

NOTAS IMPORTANTES:

- Após um corte eléctrico súbito ou depois de ter desligado o aparelho, o difusor térmico irá desligar a potência do compressor temporariamente porque o gás no sistema de arrefecimento ainda não estabilizou. O frigorífico arrancará depois de 4 ou 5 minutos, não há motivo para preocupação.
- Se não usar o frigorífico durante um longo período de tempo (por ex. férias de Verão) deve desligá-lo. Depois de descongelar, limpar o frigorífico e deixar a porta aberta para impedir a formação de humidade e de odores.
- Se o problema persistir mesmo depois de ter seguido todas as instruções acima, consulte o serviço de assistência autorizado mais próximo.
- Se o aparelho que comprou for destinado para uso doméstico, deve ser somente usado para os fins indicados. Não é apropriado para uso comercial ou conjunto. Se o utilizador usar o aparelho duma forma que não esteja em conformidade com estas características, chamamos a atenção que nem o produtor nem o distribuidor serão responsabilizados por qualquer reparação ou avaria durante o período de garantia.
- Se o problema persistir depois de ter seguido as instruções em cima, consulte um fornecedor autorizado.

Informação de conformidade

- Este eletrodoméstico destina-se a ser usado com uma temperatura ambiente dentro do alcance de 16°C - 43°C.
- O eletrodoméstico foi projetado de acordo com os standards IEC60335-1 / IEC60335-2-24, 2004/108/EC.

CAPÍTULO -6: DICAS PARA POUPAR ENERGIA

1. Deixe sempre os alimentos arrefecer antes de os guardar no eletrodoméstico.
2. Descongele alimentos no compartimento do frigorífigo, isto ajuda a poupar energia.

Indhold

KAPITEL -1: GENERELLE ADVARSLER.....76
KAPITEL -2: DIT KØLEFRYSESKAB.....79
KAPITEL -3: SÅDAN ANVENDES DIT KØLEFRYSESKAB 80
KAPITEL -4: GUIDE TIL OPBEVARING AF MADVARER.....83
KAPITEL -5: FEJLFINDING 84
KAPITEL -6: TIP TIL ENERGIBESPARELSE.....85

Dit kølefryseskab overholder gældende sikkerhedskrav. Forkert brug kan medføre personskader og materielle skader. Læs denne vejledning omhyggeligt, før du bruger dit kølefryseskab for første gang for at undgå risiko for skader. Den indeholder vigtige oplysninger om installation, sikkerhed, brug og vedligeholdelse af dit kølefryseskab. Opbevar denne vejledning til senere brug.

KAPITEL -1: GENERELLE ADVARSLER



ADVARSEL: Hold ventilationsåbninger i kølefryseskabet fri af tildækning.



ADVARSEL: Brug ikke mekanisk udstyr eller andre midler til at fremskynde afrimning.



ADVARSEL: Brug ikke andre elektriske apparater inden i kølefryseskabet.



ADVARSEL: Pas på ikke at beskadige kølekredsen.

ADVARSEL: For at undgå personskade eller beskadige apparatet skal det installeres i overensstemmelse med producentens anvisninger.



Den lille mængde kølemiddel, som er anvendt i dette kølefryseskab er miljøvenlig R600a (en isobuten) og er brændbar og eksplosiv, hvis den antændes i vedlagte vilkår.

* Når skabet bæres eller sættes på plads, skal man passe på ikke at beskadige kølekredsløbet.
* Opbevar ikke beholdere med brandfarlige materialer f. eks. spraydåser og refiller til brandslukkere i nærheden af kølefryseskabet.
* Dette apparat er beregnet til brug i hjemmet og lignende steder såsom:
  - personalekøkkener i butikker, på kontorer og andre arbejdsmiljøer
  - landejendomme og af gæster på hoteller, moteller og andre boligomgivelser
  - bed and breakfast miljøer
  - catering og lignende ikke-detailhandel
* Dit kølefryseskab kræver en 220-240 V, 50 Hz strømforsyning. Brug ikke andre strømforsyninger Før du tilslutter dit køleskab - fryser skal du sikre dig, at oplysningerne på datapladen (spænding og tilsluttet belastning) svarer til ledningsnettet på tilslutningsstedet. Hvis du er i tvivl, skal du kontakte en elektriker)
* Dette apparat kan bruges af børn i alderen fra 8 år og derover samt personer med nedsatte fysiske, følesans og mentale evner eller manglende erfaring og viden, når de er blevet vejledt eller instrueret i apparatets anvendelse på

en sikker måde og forstår den involverede risiko. Børn skal ikke lege med apparatet. Rengøring og vedligeholdelse skal ikke udføres af børn uden opsyn.

* En beskadiget netledning /stik kan forårsage brand eller give elektrisk stød. Hvis den er beskadiget skal den udskiftes. Dette må kun udføres af kvalificeret personale.

KAPITEL -1: GENERELLE ADVARSLER

Bortskaffelse

- Al emballage og materialer er miljøvenlige og kan genbruges. Bortskaf emballagen på en miljøvenlig måde. Kontakt din kommune for yderligere oplysninger.
- Når apparatet skal kasseres, så klip netledningen af og ødelæg stik og ledning. Inaktiver dørlåsen med henblik på at forhindre, at børn bliver fanget inde i kølefryseskabet.
- Et afklippet stik, der indsættes i en 16 A stikkontakt, er en seriøs sikkerhedsrisiko (elektrisk stød) Sørg for, at det afklippede stik bortskaffes på sikker vis.

Bortskaffelse af dit gamle apparat



Dette symbol på produktet eller emballagen betyder, at produktet ikke må behandles som husholdningsaffald. I stedet skal det leveres til affaldsindsamling på en genbrugsplads, der genanvender elektrisk og elektronisk udstyr. Genbrug af materialer vil være medvirkende til at naturens ressourcer bevares. For mere detaljerede oplysninger om genbrug af dette produkt kan du kontakte kommunen, genbrugspladsen eller den butik, hvor du har købt produktet.

Spørg din lokale myndighed om bortskaffelse af WEEE med henblik på genbrug, genanvendelse og genvinding.

Bemærkninger:

- Læs instruktionsbogen grundigt før installation og brug af apparatet. Vi er ikke ansvarlige for skader, der opstår som følge af forkert brug.
- Følg alle instruktioner på dit apparat og i instruktionsbogen og opbevar instruktionsbogen på et sikkert sted til at løse de problemer, der måtte opstå i fremtiden.
- Dette apparat er fremstillet til at kunne bruges i private hjem, og det kan kun bruges i inden for hjemmet og kun til de angivne formål. Det er ikke velegnet til kommerciel eller fælles brug. En sådan anvendelse vil medføre, at garantien for apparatet bortfalder, og vores virksomhed vil ikke være ansvarlig for tab, der vil opstå.
- Dette apparat er fremstillet til brug i hjem, og det er kun egnet til afkøling/opbevaring af fødevarer. Det er ikke velegnet til kommerciel eller fælles brug og/eller til opbevaring af andet end fødevarer. Firmaet er ikke ansvarligt for tab, der opstår, hvis det modsatte er tilfældet.



Sikkerhedsadvarsler

- Tilslut ikke dit kølefryseskab til ledningsnettet vha. en forlængerledning.
- En beskadiget netledning / stik kan forårsage brand eller give dig et elektrisk stød. Hvis den er beskadiget, skal den udskiftes. Dette må kun foretages af kvalificeret personale.
- Bøj aldrig netledningen overdrevet.
- Rør aldrig ved netledningen / stikket med våde hænder, da dette kan forårsage et elektriske støg gennem en kortslutning.
- Placer ikke glasflasker eller dåser med drikkevarer i fryserafdelingen. Flasker og dåser kan eksplodere.
- Når du tager is ud af fryserafdelingen, skal du ikke røre ved den. Is kan forårsage brandsår eller rifter.
- Fjern ikke ting fra fryseren, hvis dine hænder er fugtige eller våde. Dette kan forårsage hudlæsioner eller 'forbrændninger'..
- Nedfrys aldrig mas, der har været optøet.

Installationsoplysninger

Før udpakning og flytning af dit kølefryseskab skal du tage dig tid til at blive fortrolig med følgende punkter.

- Anbring ikke skabet i direkte sollys og væk fra varmekilder som f. eks. en radiator.
- Apparatet skal være mindst 50 cm væk fra komfurer Gas ovne og varmelegemer og bør være mindst 5 cm væk fra elektriske ovne.
- Udsæt ikke dit køleskab - fryser for fugtighed eller regn.
- Dit køleskab - fryser bør placeres mindst 20 mm væk fra en anden fryser.
- Afstand på mindst 150 mm oven over og bag ved dit køleskab - fryser. Placer ikke noget oven på dit køleskab - fryser.
- Det er vigtigt for sikker drift, at dit køleskab - fryser står sikkert og afbalanceret. De justerbare fødder anvendes til at få dit kølefryseskab til at stå rigtiigt. Sørg for. at skabet står lodret, inden du anbringer fødevarer i det.
- Vi anbefaler, at du tørrer alle hylder og bakker af med en klud, der er dyppet i varmt vand blandet med en tsk natriumbikarbonat før brug. Efter rengøring bør du skylle med varmt vand og tørre af.
- Installer skabet ved hjælp af plastik afstandsstykkerne, som kan findes på bagsiden af skabet. Drej 90 grader (som vist i diagrammet). Dette vil forhindre kølerørene i at røre ved væggen bagved.
- Kølefryseskabet skal placeres mod en væg med en fri afstand, der ikke overstiger 75 mm .

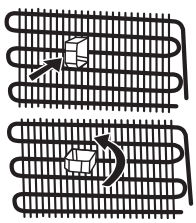

Inden du bruger dit kølefryseskab



- Inden du stiller dit kølefryseskab på sin plads, bør du se efter, om der er synlige skader. Undlad at installere dit kølefryseskab, hvis det er beskadiget.
- Når du tager dit kølefryseskab i brug for første gang, skal det stå i en oprejst position i mindst 3 timer før tilslutning til lysnettet. Dette vil muliggøre en effektiv drift og forhindre beskadigelse af kompressoren.
- Du kan muligvis mærke en let lugt, når du bruger dit kølefryseskab for første gang. Dette er helt normalt og vil forsvinde, når kølefryseskabet begynder at køle.

KAPITEL -1: GENERELLE ADVARSLER

INGEN RIM teknologi

Dette kølefryseskab adskiller sig fra mange andre standardkølefryseskabe. Andre apparater kan opbygge is i fryseren pga. åbningen af døre og fugtighed fra fødevarerne. I sådanne apparater er afrimning påkrævet. De skal slukkes med jævne mellemrum, fødevarerne skal tages ud og isen skal fjernes.

Dit "ingen rim" kølefryseskab forhindrer sådanne problemer med jævn fordeling i kølefryseskabet ved hjælp af en ventilator. Dette afkøler maden jævnt og ensartet, hvilket forhindrer fugt og frost.

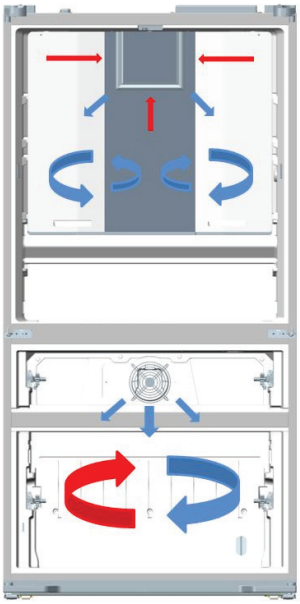

Blå pile: Fremløb for kold luft
Røde pile: Returløb for varm luft

KAPITEL -2: DIT KØLEFRYSESKAB

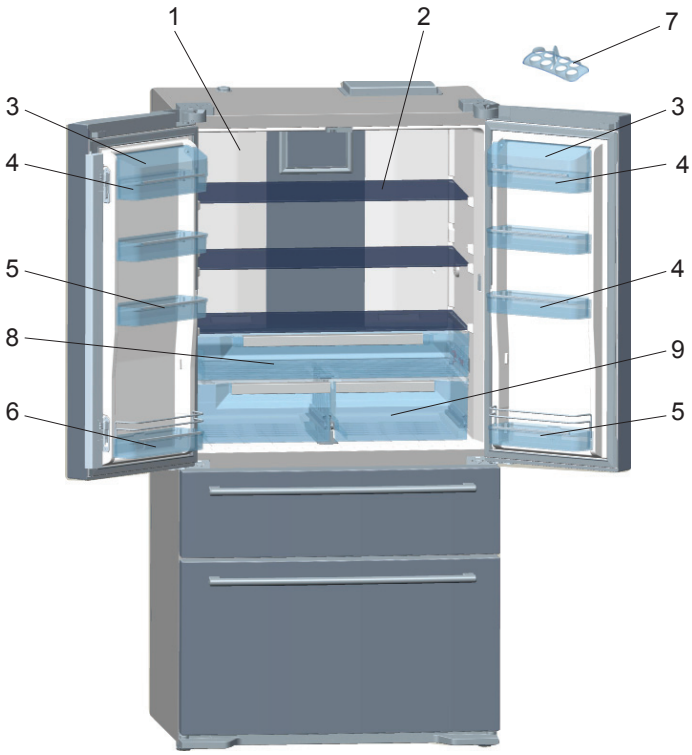

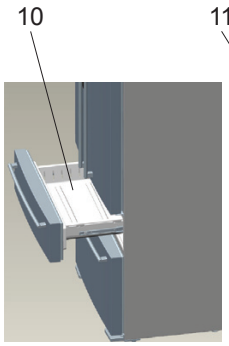

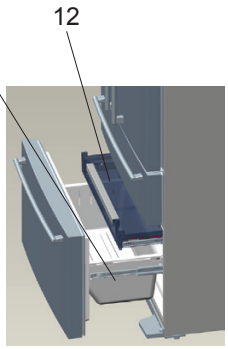

1) Svaleafdelingen
2) Hylder i køleafdelingen
3) Låg til ost/smør rum
4) Ost/smør rum
5) Dørhylder
6) Flaskehylder i døren
7) Æggeholdere
8) Svaleafdelingen
9) Grøntsagsskuffer
10) Fryseskabets øverste kurv
11) Fryseskabets nederste kurv
12) Fryseskabets skjulte kurv

Denne figur er blevet udarbejdet til orientering for at vise de forskellige dele og tilbehør i kølefryseskabet. Dele kan variere afhængigt af kølefryseskabets model.

KAPITEL -3: SÅDAN ANVENDES DIT KØLEFRYSESKAB

Generelle funktioner i dit køleskab fryser

1. Når dørene er lukkede, skal du sørge for, at der ikke er mellemrum mellem tætningslisterne på døren og selve kølefryseskabet.
2. Når fryserens dør er lukket, dannes et vakuum. Det kan være vanskeligt at åbne døren igen lige med det samme. Dette er normalt, så lad trykket stabiliseres.
3. LED-lys er designet til at tændes gradvist, og det tager et par sekunder at nå 100% lysstyrke.

Elektronisk skærm

1. Køleskabets temperaturindikator
2. Fryserens temperaturindikatior
3. Alarmtæller for Q.drink
4. Ekonomitilstand
5. Ferietilstand
6. Q.drink-lys
7. Natfølerindikator
8. Børnesikring
9. Demo-tilstand
10. Advarsel om lav spænding
11. Alarm
12. Screensaver-knap
13. Fryser
14. Knappen tilstand
15. Køler
16. Q. drink-tilstand
17. Natfølerknap

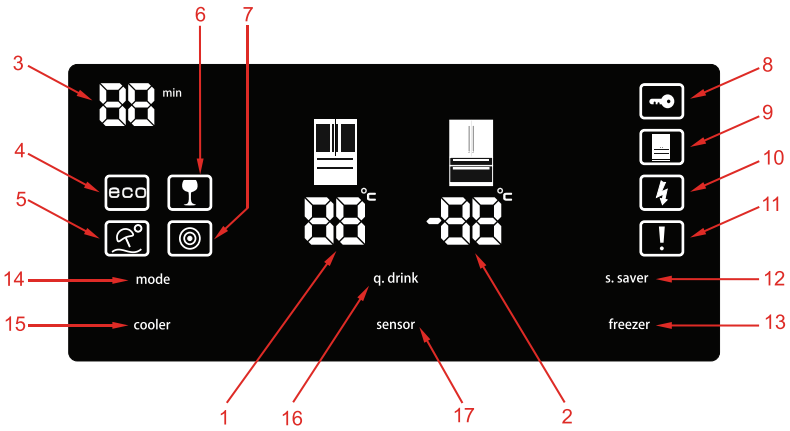

Værdierne på skærmen angiver temperaturværdierne, der er angivet af kunden.

Skærmen er designet til at undgå fejl ved utilsigtet berøring. For at kommunikere med skærmen skal du trykke på en knap i 2 sekunder. En bip-lyd høres for at indikere, at den er klar til brug..

Nedkøling af læskedrikke [q.drink]

Tryk på Qdrink--knappen for at aktivere Qdrink-tilstand Tiden er sat i intervaller på 5 minutter (op til 30). Det valgte tidspunkt er vist i q.drink alarmtæller - når tiden er udløbet høres et bip.

Vigtigt: Det må ikke forveksles med køletilstand.

Du kan justere tiden i henhold til det antal flasker, du placerer i fryserafdelingen. Du kan forlænge tiden for denne funktion, hvis temperaturen i flaskerne er ikke lav nok, men det er vigtigt at kontrollere temperaturen på flaskerne regelmæssigt, da de kan eksplodere, hvis de står der alt for længe.

Økonomitilstand (eco)

Sikrer, at dit køleskab kører inden for ideelle temperaturer. For at aktivere "ECO" -funktionen, skal du blot trykke på [mode] -knappen, indtil "eco og e" lyser.

Ferietilstand (H)

(Parasol og sol-ikon) Brug denne tilstand, hvis du rejser væk i en periode og ikke behøver at bruge køleskabsafdelingen. Tryk på ferietilstandsknappen, indtil ferieikonet og H-lyset tænder.

Hurtig nedfrysning (sf / super freez)

Designet til hurtigt at nedfryse måltider og store mængder mad. Tryk på frys-knappen, indtil "sf" vises på skærmen, og du hører et bip. Bemærk, at denne tilstand automatisk vil vende tilbage til den standardindstillde temperatur efter 24 timer, hvis den ikke inaktiveres inden - eller når fryseren har nået den tilstrækkeligt lave temperatur.

Hurtig nedkøling (sc / super cool)

Hurtig nedkøling er designet til hurtigt at køle store mængder mad, når de sættes i køleskabet. Tryk på kølerknappen, indtil du ser "sc" bogstaverne på skærmen, og du hører et bip. Denne tilstand vil automatisk vende tilbage til standardtemperaturindstillingen efter en periode på 4-6 timer, eller når køleskabet har nået den ønskede temperatur.

Nedkøler [cooler]

Indstiller køleskabstemperaturen i spring på 1 fra 2, 3, 4, 5, 6, 7, 8 °C.

Fryser [freezer]

Indstiller køleskabstemperaturen i spring på 2 fra -16, -17, -18, -19, -20, -21, -22, -23, -24 °C.

Børnesikring

Aktivering af børnesikring sker ved at trykke på køler- og fryserknapperne samtidigt. Dette vil inaktivere skærmen. Gentag processen for at fjerne børnelåsen.

Screensaver [s.saver]

Brug screensaver-tilstand for at spare energi. Hold [s.saver]-knappen nede i 3 sekunder. Gentag processen for at inaktivere tilstanden.

KAPITEL -3: SÅDAN ANVENDES DIT KØLEFRYSESKAB

Natføler [sensor]

Tryk på natfølerknappen i 3 sekunder for at aktivere tilstanden. Dette vil slukke køleskabslamperne og derved spare energi. Gentag processen for at iaktivere tilstanden.

Alarm

Hvis alarmlampen lyser, betyder det, at der er noget galt med kølefryseskabet, og du skal kontakte Sharp serviceteamet. Denne indikator vil fortsat lyse, indtil enkvalificeret servicetekniker har beset produktet.

Afdeling til-fra-tilstand

Du kan slukke køleskabsafdelingen, hvis den ikke anvendes. Hold tilstands- og kølerknapperne nede samtidigt i 5 sekunder. Skærmen vil blive sort, der hvor afdelingen er blevet slået fra. Gentag processen for at slå afsnittet til igen.

Advarsler om temperaturstigninger

- Dine justeringer af temperaturer vil ikke blive slettet, når der opstår strømafbrud.
- Det anbefales ikke, at du bruger dit kølefryseskab i temperaturer, der er koldere end 10°C.
- Temperatuindstillinger skal foretages i overensstemmelse med hyppigheden af døråbninger, mængden af mad opbevaret i køleskabet og temperaturen, der omgiver dit køleskab.
- Dit køleskab skal være i brug op til 24 timer i forhold til den omgivende temperatur uden afbrydelse efter at være blevet tændt, for at sikre, at det er helt afkølet. Undlad at åbne døre i kølefryseskabet, og undlad at stille madvarer ind i denne periode.
- En 5 minutters forsinkelsesfunktion er anvendt for at undgå beskadigelse af kompressoren i dit køleskab, når du tager stikket ud og sætter det i igen efter et strømafbrud. Køleskabet begynder at fungere normalt efter 5 minutter.
- Dit kølefryseskab er designet til at fungere i de omgivelsernes temperaturintervaller, som er angivet i standarderne i følge klimaklassen som det fremgår af oplysningsmærkatet. Vi anbefaler, at køleskabet ikke bruges uden for de angivne temperaturværdigrænser for at sikre en effektiv køling.

Klimaklasse	Omgivelsernes temperatur °C
T	Mellem 16 and 43 (°C)
ST	Mellem 16 and 38 (°C)
N	Mellem 16 and 32 (°C)
SN	Mellem 10 and 32 (°C)

Bemærk: *Hvis omgivelsernes temperatur er højere end 38 °C, kan fryserdelens temperatur ikke indstilles til -22 °C, -23 °C eller -24 °C. Den kan kun indstilles til -16 °C, -17 °C, -18 °C, -19 °C, -20 °C eller -21 °C.*

Temperaturindikator



For at hjælpe dig med at indstille dit kølefryseskab har vi udstyret det med en temperaturindikator monteret på det koldeste sted.

For bedre opbevaring af maden i dit kølefryseskab, især på det koldeste sted, skal du sikre dig, at meddelelsen "OK" vises på temperaturindikatoren. Hvis "OK " ikke vises, betyder det, at temperaturen er ikke indstillet korrekt

Det kan være svært at se indikatoren, så sørg for, at den er korrekt oplyst. Hver gang temperaturindstillingen ændres, skal du vente til at temperaturen inde i skabet har stabiliseret sig, før du fortsætter, hvis det er nødvendigt, med en ny temperaturindstilling. Du skal ændre indstillingen af temperaturenheden gradvist og vente mindst 12 timer, før du tjekker igen og evt. igen ændrer temperaturindstillingen.

BEMÆRK: Efter gentagne åbninger (eller langvarig åbning) af døren eller efter indlægning af friske fødevarer i kølefryseskabet er det normalt, at angivelsen "OK" ikke vises i temperaturindstillingsindikatoren Hvis der er en unormal ophobning af iskrystaller (nederste væg i skabet) i køleskabsrummet eller fordamper (overbelastet skab, høj rumtemperatur, hyppige døråbninger), så sæt temperaturindstillingen på en lavere stilling, indtil kompressoren opnår perioder med standsning igen.

Opbevar maden i det koldeste område af køleskabet.



Din mad bliver opbevaret bedre, hvis du sætter den i det mest passende køleområde. Det koldeste område er lige oven over grøntsagsskuffen.

Følgende symbol angiver det koldeste område i køleskabet.

For at være sikker på, at have en lav temperatur i dette område skal du sørge for, at hylden ligger på niveau med dette symbol, som vist i illustrationen.

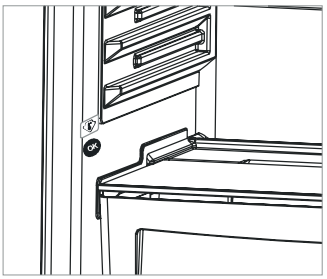

Den øvre grænse for det koldeste område er angivet ved den nederste side af mærkatet (pilens spids). Den øverste hylde i det koldeste område skal ligge på samme niveau som pilespidsen. Det koldeste område ligger under dette niveau.

Da disse hylder kan tages ud, så sørg for, at de altid er på samme niveau med zonegrænserne som beskrevet på mærkaterne for at garantere temperaturen i området.

KAPITEL -3: SÅDAN ANVENDES DIT KØLEFRYSESKAB

Tilbehør

Isterningboks

- Fyld isterningboksen med vand og sæt den ind i skabet.
- Isterningerne vil være klar efter ca. 2 timer.

(Det gælder køleskabe med denne funktion.)

Bemærk: Når du placerer isterningboksen efter påfyldning af vand, skal du sikre, at den placeres vandret uden at vippe. Ellers kan vandet løbe ned i kurven.

Svaleafsnittet

Dette afsnit kan bruges som et 0 graders rum (svaleafsnit), som er ideelt til opbevaring af kød og fisk ved optimal temperatur. Bemærk, at dette ikke er et fryserum.

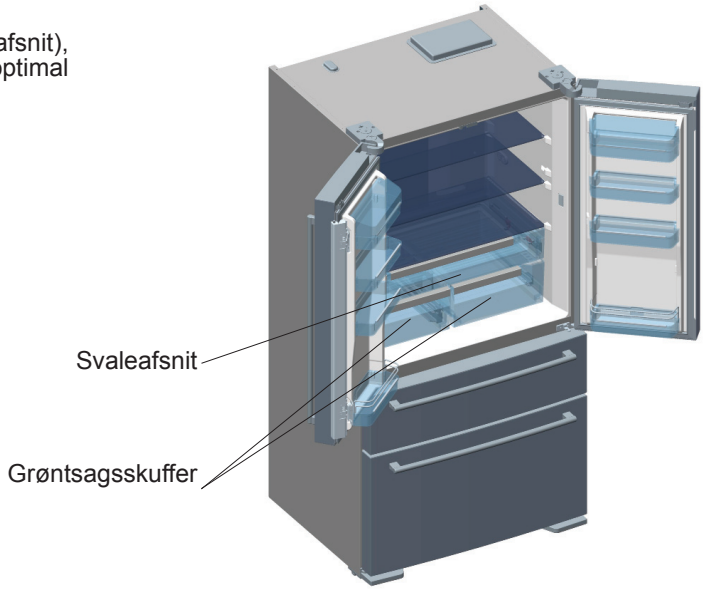

Regulering af luftstrømmen i svaleafsnittet

Hvis grøntsagsskufferne er fude, så drej knoppen (placeret mellem svaleafsnittet og grøntsagsskuffen) til åben-stillingen. Dette vil øge luftstrømmen og sikre, at fødevarerne forbliver friskere i længere tid.

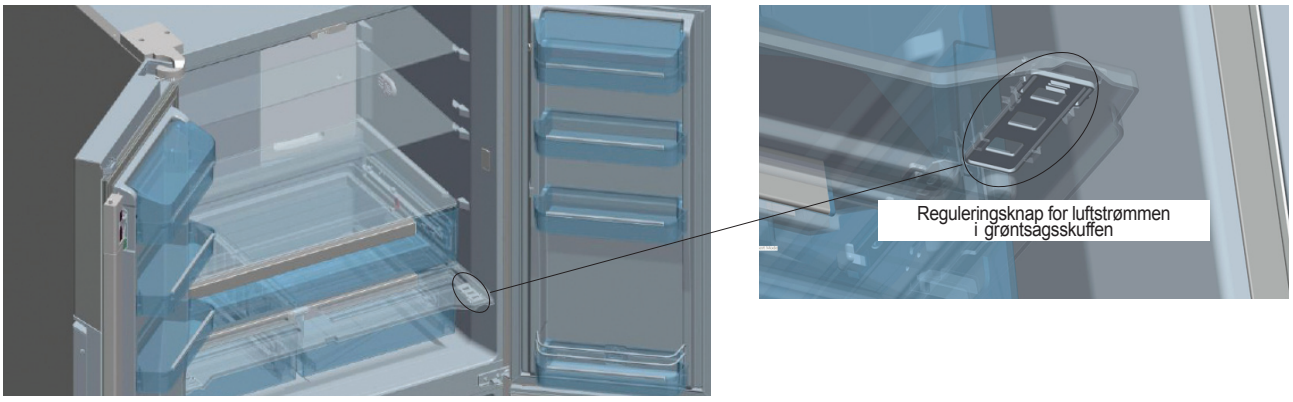

Visuelle og tekstuelle beskrivelser i afsnittet om tilbehør kan variere, alt efter hvilken model du har.

Rengøring

- ***Sluk på stikkontakten og træk stikket ud, før du rengør dit kølefryseskab.***
- Vask ikke dit kølefryseskab ved at hælde vand ind i det.
- Brug en klud eller svamp med varmt sæbevand til at tørre dit kølefryseskab indvendigt og udvendigt.
- Fjern forsigtigt alle hylder og skuffer ved at skubbe opad eller udad, og rengør dem med sæbevand. De må ikke vaskes i vaskemaskine eller opvaskemaskine.
- Brug ikke opløsningsmidler, slibende rengøringsmidler, glasrens eller universalrengøringsmidler til at rengøre dit kølefryseskab. Dette kan forårsage skader på plastoverflader og andre komponenter med de kemikalier, som de indeholder.
- Rengør køleribberne på bagsiden af dit kølefryseskab med en blød børste eller støvsuger mindst en gang om året.

Sørg for, at dit kølefryseskab er slukket under rengøring.

Rengøring af fordamperbeholderen

Dit kølefryseskab afrimer automatisk. Vand, der fremkommer ved afrimning, strømmer til inddamperbeholderen gennem vandopsamlingsrillen, og fordamper her.

KAPITEL -3: SÅDAN ANVENDES DIT KØLEFRYSESKAB

Udskiftning af LED-belysning

Hvis dit kølefryseskab har LED-belysning, så tag kontakt til Sharps kundeservice, da en udskiftning skal foretages af autoriseret servicepersonale.

KAPITEL -4: GUIDE TIL OPBEVARING AF MADVARER

- Vær forsigtig ved opbevaring af tropiske frugter f. eks. ananas, da de hurtigt kan fordærves ved lavere temperaturer.
- Opdel og adskil madvarerne i mindre stykker inden opbevaring.
- Tildæk eller pak madvarerne ind for at ungå lugtgener. Vi anbefaler, at du opbevarer kød løst tildækket, da dette lader luften cirkulere rundt om kødet, hvilket får overfladen til at tørre lidt. Det hjælper med til at hindre bakterievækst.
- Opbevar ikke madvarer så tæt på grøntsagsskuffens luftreguleringsknop, at den blokeres.

Nedenstående tabel er en kvik-guide, der viser dig den mest effektive måde at opbevare de større fødevaregrupper i dit køleskabsafsnit.

Fødevarer	Varighed af nedfrysning	Placering
Frugt og grøntsager	1 uge	Løst i grøntsagsskuffen
Fik og kød	2-3 Dage	Indpakket på glashylde
Frisk ost	3-4 Dage	Øverste hylde i døren
Smør og margarine	1 uge	Øverste hylde i døren
Flasker, yoghurt og mælk	Se emballagen	Øverste hylde i døren
Æg	1 måned	I æggebakken

Fryserafsnittet:

Du kan bruge fryseafsnittet til opbevaring af mad i lange perioder og til at lave is. Forsøg at fryse frisk mad så hurtigt som muligt, så den bevarer smag og udseende. Vi anbefaler, at du lægger maden du ønsker at fryse, i øverste bakke i fryseren i 24 timer, før du lægger den ved siden af andre frosne fødevarer. Det er vigtigt, at du ikke overskrider den maksimale frysekapacitet i dit kølefryseskab. Dette bidrage til at sikre, at dine madvarer fryses ned så hurtigt som muligt. Den maksimale frysekapacitet til frysning inden for en 24 timers periode er 18 kg.

Varigheden af opbevaring af frosne fødevarer kan ændres ved hjælp af en række forskellige faktorer, såsom: hyppigheden af døre, der åbnes og lukkes, termostat-indstillinger, typen af madvarer og den tid, som er forløbet fra det tidspunkt, hvor maden blev købt til den tid, det blev lagt i fryseren. Det er vigtigt, at du følger anvisningerne på de frosne fødevarers emballage og ikke overskrider den maksimale tid, som varen har været nedfrosset. Nedenstående tabel indeholder nogle anbefalinger til frysning.

Fødevarer	Forberedelse	Opbevaringsvarighed (måneder)	Optøningstid ved stuetemperatur (timer)
Bøffer af oksekød	Skåret til bøffer	6-10	1-2 eller indtil helt optøet
Lam	Skåret i portioner	6-8	1-2 eller indtil helt optøet
Haket kød	Pakket i praktiske størrelser	1-3	2-3 eller indtil helt optøet
Pølser	Skal pakkes ind	1-2	Indtil helt optøet
Kylling og kalkun	Pakket i praktiske størrelser	1-2	10-12 eller indtil helt optøet
Ferskvandsfisk (såsom ørred)	Renset og afskællet Vasket og tørret Skær hovedet og halen bort, hvis nødvendigt	2	Indtil helt optøet
Magre fisk (såsom havaborre)		4-8	Indtil helt optøet
Fede fisk (såsom makrel)		2-4	Indtil helt optøet
Ærter	Bælget og vasket	12	Kan bruges direkte som frosne

ADVARSEL: Frys ikke optøet mad ned igen. Det kan skade dit helbred.

KAPITEL -5: FEJLFINDING

Dit kølefryseskab, som er udstyret med et indbygget fejlopdagelsessystem, er i stand til at give dig vejledning, hvis dit kølefryseskab ikke fungerer som forventet. I tilfælde af en fejl vises et symbol på kontrolpanelet. De mest almindelige fejlsymboler er vist nedenfor. Hvis dit kølefryseskab viser et symbol, som ikke vises nedenfor, så kontakt Sharps kundeservice

FEJLSKÆRM	FEJLTYPE	BEMÆRKNING	HANDLINGER
 og hørlig alarm	Advarsel om fejl	En del af dit kølefryseskab fungerer muligvis ikke korrekt, eller der kan være et køleproblem	Kontakt Sharps kundeservice
	Fryserafsnittet er ikke koldt nok.	Dette kan være resultatet af en strømafbrydelse eller svigt af køleanlægget.	Brug SUPERFREEZE tilstand, eller indstil fryseren til en lavere temperatur, indtil advarselssymbolet forsvinder. Placer ikke frisk mad i fryseafsnittet, når dette advarselssymbol vises.
	Køleskabsafsnittet er ikke koldt nok	Dette kan være resultatet af en strømafbrydelse eller svigt af køleanlægget.	Brug SUPERCOOL tilstanden eller indstil køleskabet til en lavere temperatur, indtil advarselssymbolet forsvinder. Åbn ikke døren mens alarmsystemet vises.
	Køleskabsafsnittet er for koldt.	Mad i køleskabet er i fare for at blive frosset ned.	AfbrydCancel the SUPERCOOL tilstanden, hvis den er slået til. Sænk temperaturen i køleskabsafsnittet.
	Forsyningsspændingen er faldet til under 170V.	Dette symbol er beregnet til rådgivning og til at fungere som en sikkerhedsforanstaltning. Det forsvinder, når forsyningsspændingen stiger over 170V.	-

Fejlfindingsoplysninger

Hvis dit kølefryseskab ikke fungerer som forventet, kan du finde en simpel løsning i nedenstående tabel.

Hvis der opstår en fejl i dit kølefryseskab, som ikke er beskrevet i denne vejledning, bedes du kontakte din autoriserede forhandler.

Fejl	Mulig årsag	Løsning
Dit kølefryseskab fungerer ikke.	Der er slukket på stikkontakten.	Kontroller, at dit kølefryseskab er tilsluttet, og at der er tændt på stikkontakten.
De forskellige afsnit i dit kølefryseskab bliver ikke kolde nok.	Temperaturen er indstillet for højt.	Indstil temperaturen til en lavere værdi.
	Dørene åbnes og lukkes for ofte.	Prøv at reducere antallet af gange dørene åbnes og lukkes.
	Dørens tætningslister er defekte.	Kontakt Sharps kundeservice.
	Køleskabsafsnittet er overfyldt.	Kontrollér, at der er tilstrækkelig plads mellem varerne, så luften kan cirkulere. Sørg for, at ingen fødevarer blokerer luftspjældene.
Madvarer i fryserafsnittet er koldere end nødvendigt.	Den indstillede temperatur er måske sat for lavt.	Vælg en højere værdi for temperaturindstillingen.
Dit kølefryseskab støjer.	Dit kølefryseskab står måske ikke fast og lodret.	Juster fødderne for at rette skabet op.
	Bemærk, at visse lyde kan høres fra dit kølefryseskab under brug. Dette er helt normalt for et frostfrit kølefryseskab og gør ingen skade på kølefryseskabet. Kontakt Sharps kundeservice, hvis du har spørgsmål.	

KAPITEL -5: FEJLFINDING

Fejl	Mulig årsag	Løsning
Der er fugt inden i dit kølefryseskab.	Dørene åbnes og lukkes for ofte.	Prøv at reducere antallet af gange dørene åbnes og lukkes.
Dørene lukker ikke ordentligt.	Fødevarer kan være i klemme.	Sørg for, at dørene er fri fra blokeringer.
	Hylderne og skufferne sidder ikke i korrekt stilling.	Kontroller, at hylder og skuffer er placeret korrekt.
	Dørens tætningslister er beskadigede.	Kontakt Sharps kundeservice.
	Dit kølefryseskab står ikke rigtigt.	Juster fødderne for at rette skabet op.

KAPITEL -6: TIP TIL ENERGIBESPARELSE

1. Lad altid varme madvarer køle ned, inden de sættes id i skabet.
2. Tø frossen mad op i køleskabsafsnittet. Dette sparer energi.

Innhold

KAPITTEL 1: GENERELLE ADVARSLER.....87
KAPITTEL 2: KOMBISKAPET DITT 90
KAPITTEL 3: BRUKE KOMBISKAPET DITT 91
KAPITTEL 4: RETNINGSLINJER FOR OPPBEVARING AV MAT 94
KAPITTEL 5: FEILSØKING.....95
KAPITTEL 6: TIPS FOR ENERGISPARING 96

Kombiskapet er i samsvar med gjeldende sikkerhetskrav. Uhensiktsmessig bruk kan føre til personskader og skader på eiendom. Les denne bruksanvisningen nøye før kombiskapet brukes for første gang for å unngå risiko for skade. Den inneholder viktig sikkerhetsinformasjon om montering, sikkerhet, bruk og vedlikehold av kombiskapet. Oppbevar denne bruksanvisningen for senere bruk.

KAPITTEL 1: GENERELLE ADVARSLER



ADVARSEL: Ventilasjonsåpningene på kombiskapet må være uten hindringen.



ADVARSEL: Mekanisk verktøy eller ekstra hjelpemidler må ikke brukes for å gjøre avrimingsprosessen raskere.



ADVARSEL: Ikke bruk andre elektriske apparater inne i kombiskapet.



ADVARSEL: Kjølemiddelkretsen må ikke skades.

ADVARSEL: For å unngå personskader eller skader, må dette apparatet monteres i henhold til instruksjonene gitt av produsenten.



Den lille mengden kjølemiddel som brukes i kombiskapet er miljøvennlig R600a (isobuten) og er brennbart og eksplosivt hvis det antennes i lukkede miljøer.

* Kjølegasskretsen må ikke skades mens kombiskapet bæres og posisjoneres.
* Beholdere med brennbare materialer, som for eksempel spraybokser eller patroner for brannslukningsapparater må ikke lagres i nærheten av kombiskapet.
* Dette apparatet må brukes i husholdninger og lignende anvendelser som for eksempel;
  - kjøkkenområder for ansatte i butikker, kontorer og andre arbeidsmiljøer
  - gårdsbruk og for kunder i hoteller, moteller og andre boligmiljøer
  - miljøer som tilbyr overnatting med frokost
  - catering og lignende anvendelser i områder som ikke er relatert til detaljhandel
* Kombiskapet krever 220-240V, 50Hz strømnettet. Ikke bruk annen strømforsyning. Før kombiskapet kobles, sikre at informasjonen på typeskiltet (spenning og tilkoblet last) samsvarer med strømtilførselen. Ta kontakt med en kvalifisert elektriker hvis du er i tvil).
* Dette apparatet kan brukes av barn fra 8 år og oppover og personer med reduserte fysiske, sensoriske eller mentale evner eller personer uten erfaring og kunnskap hvis de får tilsyn eller instruksjoner om bruk av apparatet på en sikker

måte og forstår farene som er involvert. Ikke la barn leke med apparatet. Rengjøring og brukervedlikehold må ikke utføres av barn, hvis de ikke overvåkes.

* En skadet strømledning/støpsel kan forårsake brann eller gi deg elektrisk støt. Når skadet, må den skiftes ut. Dette bør bare gjøres av kvalifisert personell.

KAPITTEL 1: GENERELLE ADVARSLER

Avfallshåndtering

- Emballasjer og materialer som brukes er miljøvennlige og kan resirkuleres. Emballasjen må kastes på en miljøvennlig måte. Ta kontakt med din kommune for nærmere informasjon.
- Når apparatet skal kasseres, må den elektriske ledningen kuttes og pluggen og kabelen må ødelegges. Fjern dørlåsen for å forhindre at barn stenger seg inne i produktet.
- En plugg som ble kuttet av og som er nå satt inn en 16 amp stikkontakt er en alvorlig sikkerhetsrisiko (sjokk). Sikre at pluggen avhendes på en sikker måte.

Avhending av gamle apparater

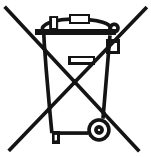

Dette symbolet på produktet eller pakken innebærer at produktet ikke skal behandles som husholdningsavfall. Det skal leveres til gjeldende steder hvor avfallet innsamles og hvor elektrisk og elektronisk utstyr resirkuleres. Gjenvinning av materialer vil bidra til å bevare naturressursene. For mer detaljert informasjon om gjenvinning av dette produktet, ta kontakt med kommunen, husholdningsavfall svhåndteringstjenesten eller butikken du har kjøpt produktet fra.

Spør lokale myndigheter om disponering av EE-avfall for gjenbruk, resirkulering og gjenopprettingsformål.

Merknader:

- Les bruksanvisningen nøye før apparatet installeres og brukes. Vi er ikke ansvarlige for skader som oppstår på grunn av feil bruk.
- Følg instruksjoner og bruksanvisningen, og hold denne bruksanvisningen på et trygt sted for å løse problemene som kan oppstå i fremtiden.
- Dette apparatet er utviklet for å brukes i boliger, og det kan bare brukes i hjemlige miljøer og for angitte formål. Det er ikke egnet for kommersiell eller vanlig bruk. Slik bruk vil føre til at garantien på apparatet blir kansellert. Vårt selskap vil ikke være ansvarlig for tap som oppstod.
- Dette apparatet er utviklet for å brukes i hus, og det er bare egnet for å kjøle eller lagre matvarer. Det er ikke egnet for kommersiell eller vanlig bruk og/eller for lagring av stoffer med unntak av mat. Vårt selskap er ikke ansvarlig for tap som forekommer i det motsatte tilfellet.

Sikkerhetsadvarsler

- Kombiskapet må ikke kobles til el-nettet ved å bruke en skjøteledning.
- En skadet strømledning/støpsel kan forårsake brann og kan gi deg elektrisk støt. Når skadet, må den skiftes ut. Dette bør bare gjøres av kvalifisert personell.
- Strømledningen må aldri bøyes for mye.
- Strømledningen/støpselet må aldri berøres med våte hender, da dette kan føre til kortslutning eller elektrisk støt.
- Glassflasker eller drikkevarebokser må aldri settes inn i fryseren. Flasker eller bokser kan eksplodere.
- Når du tar ut isen gjort i fryseren, ikke berør den da is kan føre til brannskader og/eller kutt.
- Varer må ikke fjernes fra fryseren hvis hendene er fuktige eller våte. Dette kan føre til hudforandringer eller frost-/fryseskader.
- Ikke frys maten hvis det allerede har vært frosset.

Installasjonsinformasjon

Før kombiskapet pakkes ut og brukes, ta litt tid å bli kjent med følgende punkter.

- Kombiskapet må plasseres unna direkte sollys og unna enhver varmekilde, for eksempel en radiator.
- Apparatet bør være minst 50 cm unna ovner, gasskomfyrer og kjerner av varmeapparater, og bør være minst 5 cm vekk fra elektriske ovner.
- Kombiskapet må ikke utsettes for regn eller fuktighet.
- Kombiskapet skal plasseres i det minste 20 mm bort fra en annen fryse.
- Et mellomrom på minst 150 mm kreves på toppen og baksiden av kombiskapet. Ikke plasser noe på toppen av kombiskapet.
- Kombiskapet må være trygg og balansert for en sikker drift. De justerbare føttene brukes å utjevne kombiskapet. Sørg for at apparatet er jevnet før du legger matvarer inni det.
- Hyller og skuffer må alltid tørkes før bruk med en klut dyppet i varmt vann blandet med en teskje natron. Etter rengjøring, skyll med varmt vann og tørk.
- Produktet må installeres ved å bruke plastavstandsguider, som finnes på baksiden av produktet. Snu 90 grader (som vist på bildet). Dette vil hindre at kondensatoren berører veggen.
- Kjøleskapet bør plasseres mot en vegg med fri avstand på høyst 75 mm.

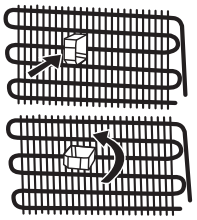

Før du bruker kjøleskapet

- Se etter synlige skader før du setter opp kombiskapet. Kombiskapet må ikke installeres eller brukes dersom det er skadet.
- Når du bruker kombiskapet for første gang, hold det i oppreist stilling i minst 3 timer før det kobles til strømnettet. Dette vil tillate en effektiv drift og forhindrer skader på kompressoren.
- En lett lukt kan merkes når du bruker kombiskapet for første gang. Dette er helt normalt og vil forsvinne når kjøleskapet begynner å kjøle.

KAPITTEL 1: GENERELLE ADVARSLER

NO FROST-teknologi

Skiller seg fra mange andre standard kombiskap. Andre apparater kan få is i fryseren på grunn av døråpning og fuktighet som er forårsaket av mat. Avriming kreves i slike apparater. De må slås av med jevne mellomrom, maten må flyttes ut og isen må fjernes.

Kombiskapet med "no frost"-teknologien hindrer slike problemer ved jevn fordeling i kjøleskapet og fryseren gjennom bruk av en vifte. Dette kjøler maten i en jevn og enhetlig måte og hindrer fuktighet og frysing.

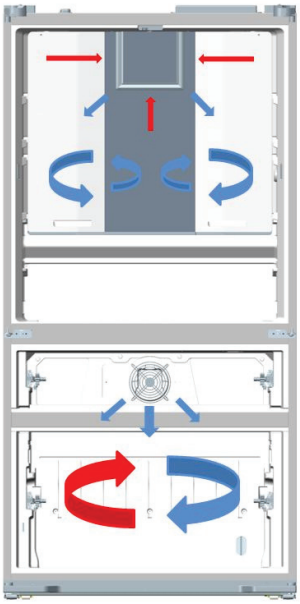

Blå piler: Blås kald luft
Røde piler: Returnere varmluft

KAPITTEL 2: KOMBISKAPET DITT

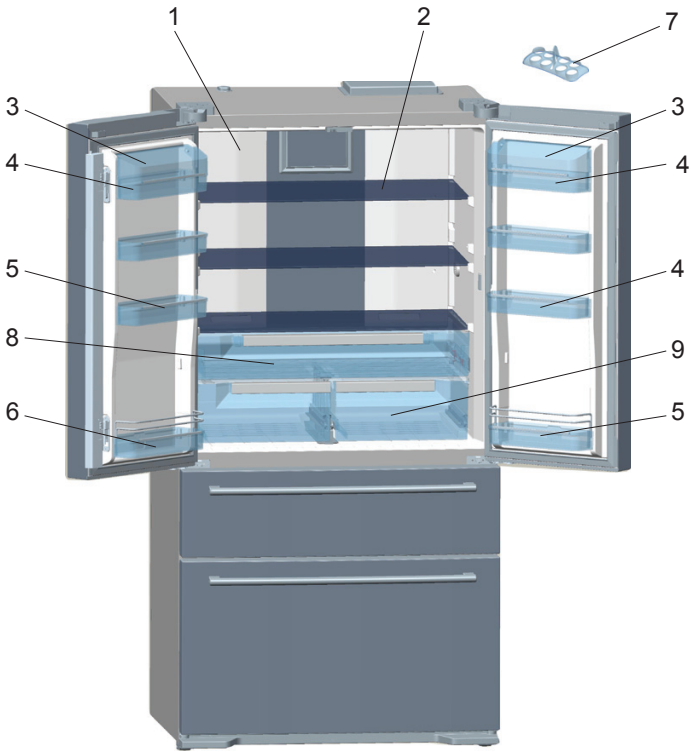

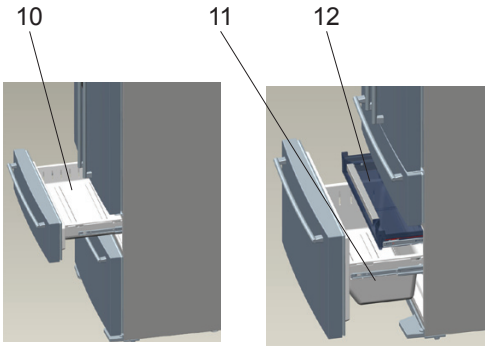

1) Kjølerseksjon
2) Hyller for kjøleskapsseksjon
3) Ost-Smør hylledekker
4) Ost, smør hylle
5) Hyller i døren
6) Flaskehyller i døren
7) Eggkopper
8) Svalskapsseksjon (frokost)
9) Grønnsaksskuff
10) Fryser øverste kurv
11) Fryser nederste kurv
12) Fryser skjult kurv

Figuren er for informasjonsformål og viser ulike deler og tilbehør.
Deler kan variere i henhold til modellen.

KAPITTEL 3: BRUKE KOMBISKAPET DITT

Generelle trekk ved ditt apparat

1. Når dørene er i lukket posisjon, sjekk om det er mellomrom mellom dørpakningen og hoveddelen. Hvis det er gap, må du lukke dem.
2. Når fryserdøren er lukket, vil det være et vakuum. Tving ikke døren opp igjen umiddelbart. Vent til trykket har stabilisert seg.
3. LED-lysene vil tennes gradvis og vil ta et par sekunder på å nå 100% lysstyrke.

Elektronisk display

1. Temperaturmåler for kjøleskapsseksjon
2. Temperaturmåler for fryserseksjon
3. Qdrink-alatmteller
4. Økonomi-modus
5. Feriemodus
6. Qdrink-lys
7. Nattsensorindikator
8. Barnelås
9. Forhandler-Demo-modus
10. Advarsel om lav spenning
11. Alarm
12. Spareskjermknapp
13. Fryser
14. Modusknapp
15. Kjøleskap
16. Qdrink-modus
17. Nattsensorknapp

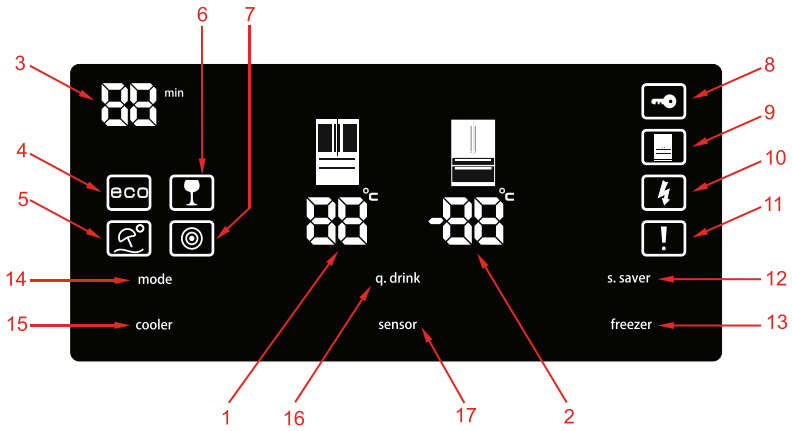

Verdiene på skjermen indikerer temperaturverdier som er spesifisert av forbrukeren.

Skjermen er laget for å unngå feil ved utilsiktet berøring. Hvis du ønsker å samhandle med displayet, trykk knappen i 2 sekunder. Et lydsignal vil høres og vil indikere at den er klar til bruk.

Drikke kjøling [q.drink]

[q.drink] knappen skal trykkes for å aktivere drikke kjølemodus. Hvert trykk på knappen inkrementere tiden i 5 minutter opp til 30 minutter, og deretter den returnerer til null. Du kan vise tidssonen du ønsker å sette på "Qdrink alarm telle"-delen. Qdrink modus lar bare kjøleskapet slippe en hørbar alarm etter en bestemt periode.

Viktig: Det må ikke forveksles med kjøling.

Du må justere tiden i henhold til temperaturen til flaskene før du setter dem i fryserseksjonen. For eksempel kan du stille inn tiden som "5 minutter" i begynnelsen. Etter denne tid, hvis kjøling er utilstrekkelig, kan du angi en annen 5 eller 10 minutter. Mens du bruker denne modusen, må du sjekke temperaturen på flaskene regelmessig. Når flaskene er kule nok, må du ta dem ut av apparatet. Hvis du glemmer flasker i Q.DRINK modus kan flasker eksplodere.

Sparemodus [eco]

Det sørger for at kjøleskapet går innenfor ideelle temperaturer. For å aktivere "ECO"-modus, bør du bare trykke [mode]-knappen til "eco og e"-lampen lyser.

Feriemodus (H)

Det er representert ved en paraply og sol. Hvis du vil gå til ferie i lang tid hvor du ikke vil bruke kjølerseksjon, kan du aktivere denne modusen. Å slå apparatet til ferie-modus, bør du bare trykke [mode]-knappen til "ferie symbol og H"-lampen lyser.

Rask frysning (sf / super freeze)

Du bør trykke på knappen FRYSER til bokstavene "sf" vises på displayet. Når "SF" bokstaver blir sett, vil en pipelyd bli utgitt hvis du trykker noen knapp og modusen vil bli valgt. Du kan bruke denne modusen til å fryse ferdigmat eller fryse store mengder mat raskt. Rask frysing modus vil automatisk bli deaktivert etter 24 timer eller når fryseren temperatursensor føles tilstrekkelig temperatur.

Rask avkjøling (sc / super cool)

Trykk kjøligere knappen til "SC" bokstaver på displayet. Når "SC" bokstaver blir sett, vil en pipelyd bli utgitt hvis du trykker noen knapp og modusen vil bli valgt. Du kan bruke denne modusen for å kjøle tilberedt mat eller kule store mengder mat raskt. Rask kjølemodus blir automatisk avbrutt etter 4 eller 6 timer avhengig omgivelsestemperaturen eller når kjølerseksjon når en tilstrekkelig lav temperatur.

Kjøler [cooler]

Den brukes for temperaturinnstilling av kjølerseksjon. Ved å trykke [cooler]-knappen, kan du angi verdiene av kjøleren del til 2, 3, 4, 5, 6, 7, 8 Celcius temperaturverdier.

Fryser [freezer]

Den brukes til å stille inne temperatur for fryserseksjonen. Ved å trykke [freezer]-knappen, kan du angi verdiene for fryserdelen til celsiusverdiene -16, -17, -18, -19, -20, -21, -24.

Barnesikring (nøkkelsymbol)

For å aktivere barnesikringen, må du trykke [cooler]+[freezer]-knappene samtidig i 5 sekunder. Når barnesikringen er

aktiv, vil andre knapper deaktiveres, og derfor endrer de innstillingene du har gjort vil bli forhindret. For å deaktivere barnesikringen, må du igjen trykke [cooler]+[freezer]-knappene samtidig i 5 sekunder.

Skjermsparer [s.saver]

Takket være denne funksjonen som aktiveres når du trykker [s.saver]-knappen i 3 sekunder, sparer du energi ved å utnytte digital indikator panel med sine lysene av. For å deaktivere modus, undertrykke [s.saver]-knappen i 3 sekunder.

Natt sensor [sensor]

Takket være denne funksjonen som aktiveres når du trykker natt sensor [sensor] knappen i 3 sekunder, vil kjøleskapet lysene være AV i tilfelle tilstrekkelig belysning, derfor vil du spare energi.

Alarm

Når en alarm tennes, bør du kontakte en tjenesteleverandør. Hvis du trykker [s.saver]-knappen når det er en alarm og et utropstegn på skjermen, vil alarmen slås av, men utropstegn vil bo på digital indikator panelet til feil er løst.

Seksjon På-Av-modus

Du kan fullstendig avbryte seksjoner du ikke trenger eller ønsker ved å sjekke Indikatorpanelet.

For å slå av kjøleren, hold [mode] og [cooler] knappene samtidig i 5 sekunder, og alle tall som indikerer den delen slås av, vil forsvinne på den digitale Indikatorpanelet.

For å reaktivere slått-av seksjon,bruke den samme kombinasjonen av knapper.

Advarsler om Temperatur Justeringer

- Dine temperaturjusteringer vil ikke bli slettet når strømtapp inntreffer.
- Det anbefales ikke at du bruker din kjøleskap i miljøer kaldere enn 10 ° C i forhold til effektivitet sin.
- Temperatur justeringer skal utføres i henhold til frekvensen av døråpninger, holdt mengden mat i kjøleskap og omgivelsestemperatur av sted for kjøleskapet.
- Ditt kjøleskap bør brukes opp til 24 timer i henhold til omgivelsestemperaturen, og uten avbrudd etter at den er koblet til for å være fullstendig avkjølt. Ikke åpne dører kjøleskapet ofte, og ikke plasser mye mat inni den i denne perioden.
- En 5 minutters utsettelsefunksjon brukes for å hindre skader på kompressoren til kjøleskapet, når du tar ut eller setter inn pluggen for å håndtering, eller når et strømtapp skjer. Kjøleskapet vil begynne å fungere som normalt etter 5 minutter.
- Kjøleskapet er konstruert for å operere i de standard omgivelsestemperatur intervaller angitte, ifølge klimaklasse angitt i informasjonen etiketten. Vi anbefaler ikke bruk av kjøleskap utenfor de angitte temperaturverdiene gjeldende kjølingseffektivitet.

Klimaklasse	Omgivelsestemperatur °C
T	Mellom 16 og 43 (°C)
ST	Mellom 16 og 38 (°C)
N	Mellom 16 og 32 (°C)
SN	Mellom 10 og 32 (°C)

Merk: Hvis omgivelsestemperaturen er høyere enn 38 °C, kan ikke seksjonstemperaturen stilles til -22 °C, -23 °C eller -24°C. Den kan bare stilles til-16°C, -17°C, -18°C, -19°C, -20°C eller -21°C.

Temperaturindikator



For å hjelpe deg, har vi utstyrt kombiskapet med en temperaturindikator som er plassert i det kaldeste området.

Hvis du ønsker å bedre oppbevare maten i kjøleskapet, spesielt i det kaldeste området, sikre at meldingen “OK” vises på temperaturindikatoren. Hvis «OK» ikke vises, innebærer dette at temperaturen har ikke vært riktig innstilt.

Det kan være vanskelig å se indikatoren. Pass derfor på at det lyser på riktig måte. Hver gang enheten for temperaturinnstilling endres, la temperaturen inne i apparatet stabilisere før du går videre, om nødvendig, med en ny temperaturinnstilling. Plasseringen av temperaturinnstillingsinnretningen må gradvis endres. Vent i minst 12 timer før du starter en ny sjekk og potensiell endring.

MERK: Etter gjentatte åpninger (eller forlenget åpning) av døren eller etter å sette fersk mat inn i apparatet, indikasjonen “OK” ikke skal vises i indikatoren for temperaturinnstillingen. Ved unormal oppbygging av iskrystaller (bunnveggen av apparatet) i kjøleseksjonen, fordamper (belastet apparatet, høy romtemperatur, hyppige døråpninger), sett temperaturreguleringsinnretning i en nedre posisjon inntil kompressoren stopper.

Lagre mat i den kaldeste delen av kjøleskapet.



Matvarer skal bedre lagres hvis du setter de i det kuleste området Det kaldeste området er like over frukt- og grønnsak.

Følgende symbolet viser den kaldeste delen av kjøleskapet ditt.

For å sikre lav temperatur i dette området, sikre at hyllen ligger på nivå med dette symbolet, som vist på illustrasjonen.

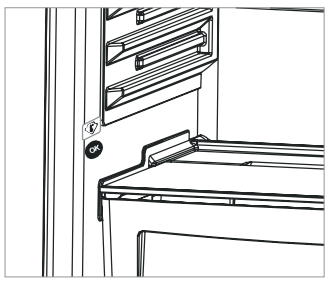

Den øvre grensen for det kaldeste området indikeres av den nedre siden av klistremerket (øverste del av pilen). Den øverste hyllen i det kaldeste området må være på samme nivå med den øverste delen av pilen. Det kaldeste området er under dette nivå.

Hyllene kan fjernes og derfor, sørg for at de alltid er på samme nivå med sonegrensene som er beskrevet på klistremerker, for å garantere temperaturer i dette området.

KAPITTEL 3: BRUKE KOMBISKAPET DITT

Tilbehør

Isboks

- Fyll ¾ av isen boksen med vann og sett den inn.
- Du kan ta isen etter 2 timer ca. Du kan betjene ved å trekke isboks.

(Det gjelder kjøleskap med funksjonen)

Merk: *Når du plasserer isboksen inn etter å fylle den med vann, sørg for at du plasserer den horisontalt uten at den vipper. Ellers kan vann inni isboks helle på handlekurven.*

Kjøler

Denne delen kan brukes som en seksjon med 0 grader (kjøler), ideell for å holde kjøtt og fisk på optimale temperaturer. Merk at dette ikke er en fryseseksjon.

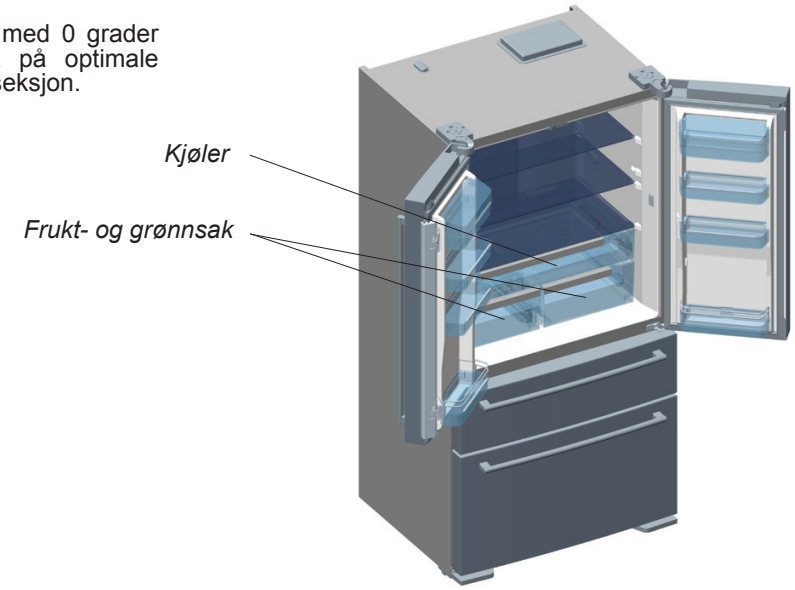

Justering av luftstrømmen for grønnsaksoppbevaring

Hvis delen for grønnsaksoppbevaring er full, drei bryteren (plassert mellom kjøler og delen for grønnsaksoppbevaring) til åpen posisjon. Dette vil øke luftstrømmen og vil sikre at maten forblir friskere for en lengre periode.

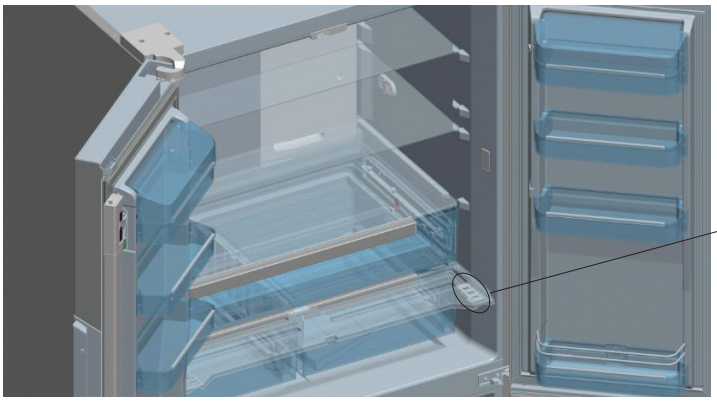

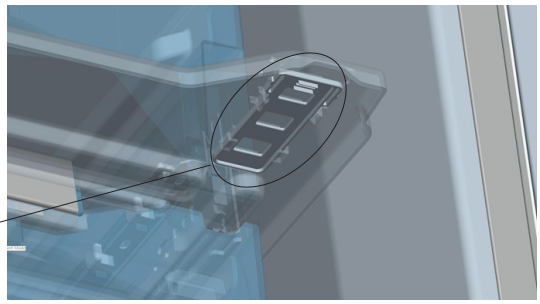

Knapp for justering av luft i delen for grønnsaksoppbevaring

Visuelle og tekstbeskrivelser på tilbehør kan variere avhengig av hvilken modell du har.

Rengjøring

- ***Før kombiskapet rengjøres, slå strømnettet av og ta støpselet fra stikkontakten.***
- Ikke vask kombiskapet ved å helle vann på det.
- Bruk et varmt klut med såpe eller svamp å tørke av interiør og eksteriør av ditt kombiskapet.
- Hyller og skuffer må fjernes forsiktig ved å skyve oppover eller utover. De må rengjøres med såpevann. Kan ikke vaskes i vaskemaskin eller oppvaskmaskin.
- Ikke bruk løsemidler, skuremidler, glassrengjøringsmidler eller universelle rengjøringsmidler for å rengjøre kombiskapet. Dette kan skade plastoverflater og andre komponenter med kjemikaliene de inneholder.
- Rengjør kondensatoren på baksiden av kombiskapet minst en gang i året med en myk børste eller støvsuger.

Kontroller at kjøleskapet er frakoblet under rengjøring.

Rengjøring av bolle for fordampning

Kjøleskapet har automatisk avriming. Vann som produseres ved avriming strømmer til den fordampende beholderen som passerer gjennom vannsamlerennen, og fordamper av seg selv.

KAPITTEL 3: BRUKE KOMBISKAPET DITT

Utskifting av LED-belysning

Hvis kombiskapet har LED-belysning, ta kontakt med Sharp help desk da dette bør endres kun av autorisert personell.

KAPITTEL 4: RETNINGSLINJER FOR OPPBEVARING AV MAT

- Vær forsiktig ved lagring av tropisk frukt som ananas, da disse kan forringes ved lavere temperaturer.
- Maten bør deles og separeres i mindre biter før lagring.
- Dekk eller pakk mat for å hindre lukt. Kjøtt må oppbevares løst dekket, fordi luften kan sirkulere rundt i kjøttet og overflaten vil tørke litt. Dette vil bidra til å hindre veksten av bakterier.
- Ikke oppbevar mat i nærheten av hverandre, slik at den blokkerer knappen for justering av luft i grønnsaksoppbevaringsdel.

Tabellen nedenfor er en hurtigguide, som viser den mest effektive måten å lagre store matvaregrupper i kjøleskapet.

Mat	Varighet av oppbevaring	Sted
Frukt og grønnsaker	1 uke	Løs i grønnsaksholder
Fisk og kjøtt	2-3 dager	Innpakket på glasshylle
Fersk ost	3-4 dager	Topphylle på døren
Smør og margarin	1 uke	Topphylle på døren
Flasker, yoghurt og melk	Referere til emballasje	Topphylle på døren
Egg	1 måned	I eggeglass

Fryseseksjon:

Fryseseksjonen bør brukes for lagring av mat i lange perioder og for å gjøre is. Målet er å fryse fersk mat så raskt som mulig, slik at den beholder sin smak og utseende. Anbefalingen er å plassere maten du ønsker å fryse i den øvre skuffen i fryseseksjonen i 24 timer før du setter det ved siden av andre frosne matvarer. Ikke overskrid den maksimale frysekapasiteten på kombiskapet, da dette vil sikre at maten din fryser så raskt som mulig. Den maksimale frysekapasiteten for frysing i løpet av en 24 timers periode er 18 kg.

Varigheten av lagring av frosne matvarer kan endres av en rekke faktorer, som for eksempel; frekvensen av åpning og lukking av dørene, termostatinnstillingene, typer mat og tid som er gått fra når maten ble kjøpt til tiden det kom inn i fryseren. Følg emballasjen på frosne matvarer og ikke overstige lagringsvarighet. Lagringsvarighet må ikke overstiges. Tabellen nedenfor inneholder noen anbefalinger om frysing.

Mat	Forberedelse	Varighet av oppbevaring (Måneder)	Tining i romtemperatur (timer)
Biffstek	Skjær i enkelt deler	6-10	1-2 eller til det er helt tint
Lam	Skjær i enkelt deler	6-8	1-2 eller til det er helt tint
Kjøttdeig	Pakket i praktiske deler	1-3	2-3 eller til det er helt tint
Pølse	Må pakkes	1-2	Til det er helt tint
Kylling og kalkun	Pakket i praktiske deler	1-2	10-12 eller til det er helt tint
Ferskvannsfisk (for eksempel ørret)	Rengjort godt på innsiden og skalert. Vasket og tørket. Kutt hode og hale der det er nødvendig	2	Til det er helt tint
Mager fisk (slik som havabbor)		4-8	Til det er helt tint
Fet fisk (for eksempel makrell)		2-4	Til det er helt tint
Erter	Uten skall og vasket	12	Kan brukes fra fryst

ADVARSEL: Ikke frys maten hvis det allerede har vært frosset. Det kan være en fare for helsen din.

KAPITTEL 5: FEILSØKING

Kombiskapet er utstyrt med et innebygd feildeteksjonssystem som gir deg veiledning hvis kombiskapet ikke fungerer som forventet. Ved en feil, vises et symbol på kontrollpanelet. De mest vanlige feilsymbolene vises nedenfor. Hvis kombiskapet viser et symbol som vises ikke nedenfor, ta kontakt med Sharp helpdesk.

FEILVISNING	FEILTYPE	MERK	HVA DU MÅ GJØRE
 og lydsignal	Advarsel om feil	En del av kombiskap ikke fungerer som den skal, eller det kan være et problem med avkjøling.	Kontakt Sharp kundestøtte
	Fryseseksjonen er ikke kaldt nok.	Dette kan være et resultat av en strømavbrudd eller svikt i kjøleutstyret.	Bruk SUPERFREEZE-modus (Supermodus), eller angi fryseseksjonen til en lavere temperatur inntil varselsymbolet forsvinner. Fersk mat må ikke settes inn i fryseren når varselsymbolet vises.
	Kjøleseksjonen er ikke kaldt nok.	Dette kan være et resultat av en strømavbrudd eller svikt i kjøleutstyret.	Bruk SUPERCOOL-modus (superkult-modus), eller angi kjøleskapet til en lavere temperatur inntil varselsymbolet forsvinner. Ikke åpne døren mens varselsystemet vises.
	Kjøleseksjonen er for kul.	Mat i kjøleskapet kan fryses.	Avbryt SUPERCOOL-funksjonen (superkult-funksjonen) hvis den er aktiv. Reduser temperaturen i kjøleseksjonen.
	Forsyningsspenningen har falt under 170V.	Dette symbolet gir råd og fungerer som en forholdsregel. Den vil forsvinne når forsyningsspenningen stiger over 170V.	-

Informasjon om feilsøking

Hvis kombiskapet ikke fungerer som forventet, kan du finne en enkel løsning som er oppført i tabellen nedenfor. Hvis kombiskapet har utviklet en feil som ikke dekkes av denne håndboken, kontakt autorisert servicesenter.

Feil	Mulig årsak	Løsning
Kombiskapet fungerer ikke.	Det er slått av på strømnettet.	Sjekk at kombiskapet er plugget inn og slått på fra strømnettet.
Ulike deler av kombiskapet ikke blir kaldt nok.	Temperaturen er satt for høy.	Still temperaturen til en lavere verdi.
	Dørene åpnes og lukkes for ofte.	Reduser antall ganger dørene åpnes og lukkes.
	Dørpakningene er defekte.	Kontakt Sharp kundestøtte.
	Kjøleseksjonen er overfylt.	Sjekk at det er nok plass mellom produkter, slik at luften kan sirkulere. Sørg for at ingen mat blokkerer luftventilene.
Mat i fryseseksjonen er kaldere enn nødvendig.	Temperaturinnstillingen kan være for lav.	Velg en høyere verdi for temperaturinnstillingen.
Kombiskapet er støyende.	Kombiskapet har ikke blitt jevnet.	Juster føttene å utjevne kombiskapet.
	Vær oppmerksom på at enkelte lyder kan høres fra kombiskapet under bruk. De er helt normalt fra et frostfritt kombiskap og ikke skader kombiskapet ditt. Hvis du har noen bekymringer, ta kontakt med Sharp kundestøtte.	
Det er fuktighet på de indre delene av kombiskapet.	Dørene åpnes og lukkes for ofte.	Reduser antall ganger dørene åpnes og lukkes.

KAPITTEL 5: FEILSØKING

Feil	Mulig årsak	Løsning
Dørene stenger ikke på riktig måte.	Matvarer kan hindre dem fra å stenge.	Kontroller at dørene er fri for hindringer.
	Hyller og skuffer er ikke plassert riktig.	Sjekk at hyller og skuffer er riktig plassert i posisjon.
	Dørpakningen er skadet.	Kontakt Sharp kundestøtte.
	Kombiskapet har ikke blitt jevnet.	Juster føttene å utjevne kombiskapet.

Samsvarsinformasjon

- Dette apparatet er beregnet for bruk i en omgivelsestemperatur i 16°C - 43°C.
- Apparatet er utformet i samsvar med IEC60335-1 / IEC60335-2-24, 2004/108/EC-standarder.

KAPITTEL 6: TIPS FOR ENERGISPARING

1. Matvarer må alltid avkjøles, før de lagres i kombiskapet.
2. Tine mat i kjøleseksjonen. Dette bidrar til å spare energi.

Innehållsförteckning

KAPITEL -1. ALLMÄNNA VARNINGAR 98
KAPITEL -2: DIN KYL OCH FRYS 101
KAPITEL -3: ANVÄNDA DIN KYL OCH FRYS 102
KAPITEL -4: MATFÖRVARINGSGUIDE 105
KAPITEL -5: FELSÖKNING 106
KAPITEL -6: TIPS FÖR ATT SPARA ENERGI.....107

Din kyl och frys överensstämmer med aktuella säkerhetskrav. Olämplig användning kan leda till personskada och egendomsskada. För att undvika risken för skador, läs bruksanvisningen noggrant innan du använder din kyl och frys för första gången. Det innehåller viktig säkerhetsinformation om installation, säkerhet, användning och underhåll av din kyl och frys. Behåll denna bruksanvisning för framtida bruk.

KAPITEL -1. ALLMÄNNA VARNINGAR



VARNING: Håll ventilationsöppningarna i kyl och frysen fria från blockering.



VARNING: Använd inte mekaniska anordningar eller andra hjälpmedel för att påskynda avfrostningen.



VARNING: Använd inte andra elektriska apparater inuti kyl och frysen.



VARNING: Skada inte kylkretsen.

VARNING: För att undvika personskada eller skador måste enheten installeras enligt tillverkarens instruktioner.



Den lilla mängden köldmedium som används i denna kyl och frys är miljövänliga R600a (en isobutan) och är brandfarlig och explosiv om den antänds i slutna förhållanden.

* Vid bärande och placering av kylen, skada inte kylgaskretsen.
* Förvara inte någon behållare med brännbart material, såsom sprayburkar eller brandsläckarpåfyllningspatroner i närheten av kyl och frysen.
* Denna enhet är avsedd att användas i hushåll och liknande tillämpningar som;
  - personalköksutrymmen i butiker, kontor och andra arbetsmiljöer
  - lantbruk och av gäster på hotell, motell och andra bostadsmiljöer
  - miljöer av typ bed and breakfast;
  - catering och liknande icke-återförsäljartillämpningar
* Din kyl och frys kräver en 220-240V, 50Hz strömförsörjning. Använd inte någon annan strömförsörjning. Innan du ansluter din kyl och frys, se till att informationen på informationsskylten (spänning och ansluten belastning) matchar strömförsörjningen. Om du är osäker kontakta en behörig elektriker.
* Enheten kan användas av barn från 8 år och uppåt och personer med nedsatt fysisk, sensorisk eller mental förmåga eller brist på erfarenhet och kunskap om de övervakas eller får instruktioner angående användning av enheten på ett säkert sätt och förstår riskerna. Barn skall inte leka med enheten. Rengöring och användarunderhåll skall inte

utföras av barn utan övervakning.

* En skadad strömsladd/kontakt kan orsaka brand eller ge dig en elektrisk stöt. När den är skadad måste den bytas, detta bör endast utföras av kvalificerad personal.

KAPITEL -1: ALLMÄNNA VARNINGAR

Kassering

- Alla förpackningar och material som används är miljövänliga och återvinningsbara. Kassera varje förpackning på ett miljövänligt sätt. Kontakta din lokala kommun för ytterligare detaljer.
- När enheten ska skrotas, kapa strömförsörjningskabeln och förstör kontakt och kabel. Inaktivera dörrspärren för att förhindra att barn blir instängda.
- En avklippt kontakt insatt i ett 16 amp-uttag är en allvarlig säkerhetsrisk (elstöt). Se till att den avklippta kontakten kasseras säkert.

Kassering av din gamla enhet

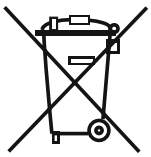

Denna symbol på produkten eller förpackningen innebär att produkten inte bör behandlas som hushållsavfall. I stället, ska den levereras till tillämpliga avfallshanteringsplatser för återvinning av elektriska och elektroniska produkter. Återvinningsmaterial hjälper till att bevara naturresurser. För mer detaljerad information om återvinning av denna produkt, kontakta lokala myndigheter, hushållsavfallshanteringstjänst eller butiken där du har köpt produkten.

Fråga din lokala myndighet om kassering av WEEE för återanvändning, återvinning och återvinningsändamål.

Obs:

- Läs bruksanvisningen noggrant innan du installerar och använder din enhet. Vi är inte ansvariga för skador som uppstår på grund av missbruk.
- Följ alla instruktioner i din enhets bruksanvisning och förvara denna bruksanvisning på en säker plats för att lösa de problem som kan uppstå i framtiden.
- Enheten är tillverkad för att användas i bostäder och den kan endast användas i hushållsmiljöer och för de angivna ändamålen. Den är inte lämplig för kommersiell eller offentlig användning. Sådan användning kommer att orsaka att garantin för enheten annulleras och vårt företag kommer inte att vara ansvarigt för förluster som uppstått.
- Denna enhet är tillverkad för att användas i hus och den är endast lämplig för kylning/lagring av livsmedel. Den är inte lämplig för kommersiell eller offentlig användning och/eller för att lagra ämnen förutom mat. Vårt företag är inte ansvarigt för förluster som uppsått i motsatt fall.



Säkerhetsvarningar

- Anslut inte din kyl och frys till elnätet med en förlängningssladd.
- En skadad strömsladd/kontakt kan orsaka brand eller ge dig en elektrisk stöt. När den är skadad måste den bytas, detta bör endast utföras av kvalificerad personal.
- Böj aldrig nätsladden överdrivet mycket.
- Rör aldrig nätsladden / kontakten med våta händer eftersom detta kan orsaka en kortslutning och elektriska stötar.
- Placera inte glasflaskor eller dryckesburkar i frysutrymmet. Flaskor eller burkar kan explodera.
- När du tar is i frysutrymmet, rör den inte, is kan orsaka isbrännskador och/eller sår.
- Ta inte bort föremål från frysen om händerna är fuktiga eller våta. Detta kan orsaka hudsår eller frost- / frysbrännskador.
- Frys inte om mat när den har tinat.

Installationsinformation

Innan uppackning och hantering av din kyl och frys, vänligen ta dig tid att bekanta dig med följande punkter.

- Placera på avstånd från direkt solljus och från någon värmekälla som ett element.
- Enheten bör vara minst 50 cm från spisar, gasugnar och värmeelement, och bör vara minst 5 cm från elektriska ugnar.
- Utsätt inte din kyl och frys för fukt eller regn.
- Din kyl och frys bör placeras minst 20 mm från en annan frys.
- Fritt utrymme på minst 150 mm krävs på toppen och baksidan av din kyl och frys. Placera inte någonting ovanpå kyl och frysen.
- För säker drift är det viktigt att din kyl och frys är säker och balanserad. De justerbara fötterna används för att justera din kyl och frys i nivå. Se till att enheten är i nivå innan du placerar några livsmedel inuti den.
- Vi rekommenderar att du torkar av alla hyllor och fack med en trasa indränkt i varmt vatten blandat med en tesked bikarbonat före användning. Efter rengöring skölj med varmt vatten och torka.
- Installera med hjälp av plastdistanserna, som finns på baksidan av enheten. Vrid 90 grader (som visas i diagrammet). Detta hindrar kondensorn från att röra väggen.
- Kylskåpet bör placeras mot en vägg med ett fritt avstånd inte överstigande 75 mm.

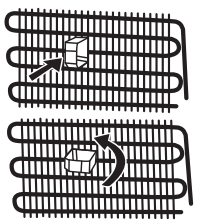

Innan du använder ditt kylskåp



- Innan du installerar din kyl och frys, kontrollera om det finns någon synlig skada. Installera inte eller använd din kyl och frys om den är skadad
- När du använder din kyl och frys för första gången, håll den i upprätt läge i minst 3 timmar innan du ansluter till elnätet. Detta möjliggör en effektiv drift och förhindrar skador på kompressorn.
- Du kan märka en lätt lukt när du använder din kyl och frys för första gången. Detta är helt normalt och kommer att försvinna när kylen börjar svalna.

KAPITEL -1: ALLMÄNNA VARNINGAR

INGEN FROST teknik

Skiljer sig från många andra standard kyl och frysar. Andra enheter kan få is i frysdelen på grund av öppnandet av dörrar och fuktighet orsakad av maten. I sådana enheter är avfrostning obligatorisk. De måste stängas av med jämna mellanrum, maten inuti flyttas och isen måste tas bort.

Din "ingen frost" kyl och frys förhindrar sådana problem genom jämn fördelning i kyl och frysens utrymmen med hjälp av en fläkt. Detta kyler din mat jämnt, och förhindrar fuktighet och frysning.

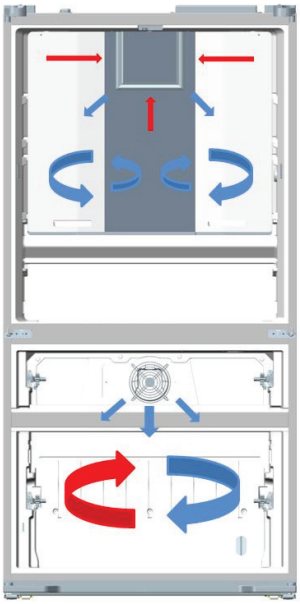

Blå pilar: Blåser kall luft
Röda pilar: Återsänder varm luft

KAPITEL -2: DIN KYL OCH FRYS

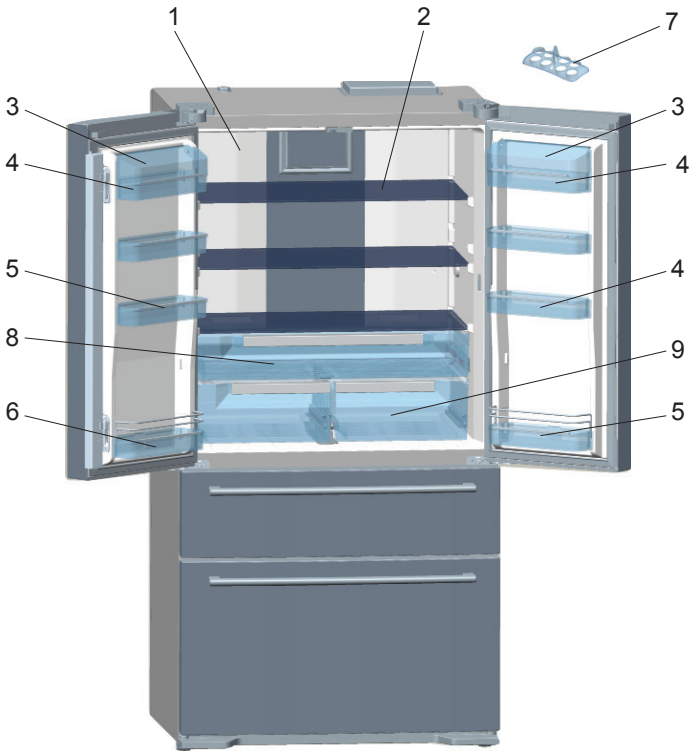

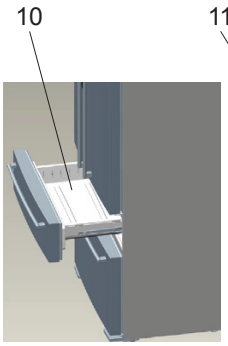

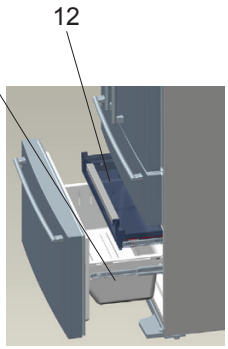

1) Kylutrymme
2) Kylutrymmets hyllor
3) Ost-smörhyllock
4) Ost-, smörhylla
5) Dörrhyllor
6) Dörrflaskhyllor
7) Äggkoppar
8) Kylningsutrymme
9) Grönsaksutrymme
10) Frys översta korgen
11) Frys understa korgen
12) Frys dold korg

Denna figur har tagits fram för att visa olika delar och tillbehör i enheten.
Delar kan variera beroende på enhetens modell.

KAPITEL -3: ANVÄNDA DIN KYL OCH FRYS

Din kyl och frys allmänna funktioner

1. När dörrarna är stängda se till att det inte finns några mellanrum mellan packningarna på dörren och den huvudsakliga delen av enheten.
2. Ett vakuum bildas när frysdörren är stängd. Det kan vara svårt att öppna dörren igen direkt, detta är normalt så låt trycket stabiliseras.
3. LED-lamporna är designade för att tändas gradvis och det kommer att ta några sekunder att nå 100 % ljusstyrka.

Elektronisk display

1. Temperaturindikator för kylutrymme
2. Temperaturindikator för frysutrymme
3. Q.drink larmräknare
4. Ekonomiläge
5. Semesterläge
6. Q.drink-lampa
7. Nattsensorindikator
8. Barnlås
9. Demoläge
10. Varning för låg spänning
11. Larm
12. Skärmsläckareknapp
13. Frys
14. Läge-knapp
15. Kylning
16. Q.drink-läge
17. Nattsensorknapp

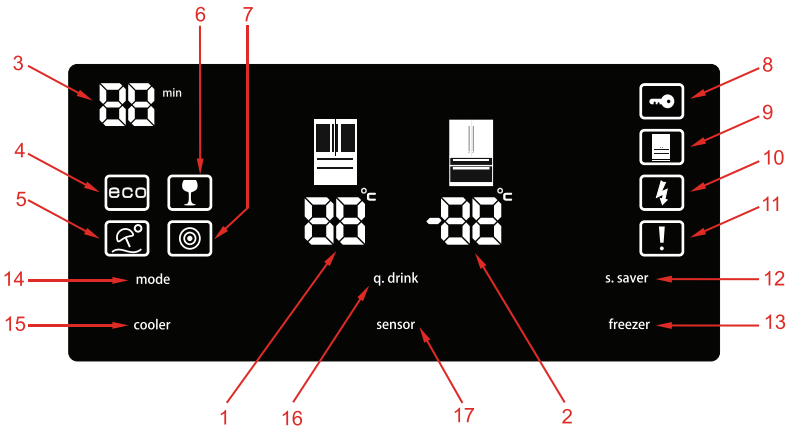

Värdena på skärmen anger temperaturvärden som angetts av konsumenten.

Displayen är utformad för att undvika fel vid oavsiktlig beröring. För att interagera med displayen rör vid knappen i 2 sekunder, ett hörbart pip hörs för att indikera den är klar för användning.

Kyla drycker [q.drink]

För att aktivera q.drink-läge, tryck på knappen q.drink. Tiden anges i steg om 5 minuter (upp till maximalt 30). Den valda tiden visas i q.drink larmräknare - när tiden har slutförts hörs ett hörbart pip.

Viktigt: Det bör inte förväxlas med kylläget.

Vänligen justera tiden enligt antalet flaskor som du placerar i frysutrymmet. Du kan förlänga tiden för funktionen om temperaturen i flaskorna inte är tillräckligt sval men det är viktigt att kontrollera temperaturen i flaskorna regelbundet eftersom de kan explodera om de lämnas kvar för länge.

Ekonomiläge (eco)

Säkerställer att ditt kylskåp håller idealiska temperaturer. För att aktivera "ECO"-läge, tryck bara på [mode]-knappen tills "eco och e" lampan lyser.

Semesterläge (H)

(Paraply- och solikonen) Använd det här läget om du reser bort en tid och inte behöver använda kylutrymmet. Tryck på knappen semesterläge tills semesterikonen och H-lampan visas.

Snabbfrysning (sf / super freez)

Utformad för att snabbt frysa måltider och stora mängder mat snabbt. Tryck på frysknappen tills "sf" visas på skärmen och du hör en ljudsignal. Observera att detta läge kommer automatiskt att återgå till den standardinställda temperaturen efter 24 timmar om det inte avaktiveras innan - eller när frysen har nått tillräcklig temperatur.

Snabb kylning (sc / super cool)

Snabbkylning är utformad för att kyla stora mängder mat snabbt när den placeras i kylutrymmet. Tryck på kylknappen tills du ser bokstäverna "sc" på displayen och du hör en ljudsignal. Detta läge kommer automatiskt att återgå till den standardinställda temperaturen efter en period av 4-6 timmar eller när kylen har nått önskad temperatur.

Kyl [cooler]

Ställer in kyltemperaturen i värden av 1 från 2, 3, 4, 5, 6, 7, 8 Celsius.

Frys [freezer]

Ställer in frystemperaturen i värden av 2 från -16, -17, -18, -19, -20, -21, -22, -23, -24 Celsius.

Barnlås

Aktivera barnlåset genom att trycka på knapparna kyl och frys samtidigt, detta kommer att avaktivera displayen. För att ta bort barnlåset upprepa processen.

Skärmsläckare [s.saver]

Använd skärmsläckareläge för att spara energi. Håll knappen S.saver intryckt i 3 sekunder, för att avaktivera upprepa processen.

KAPITEL -3: ANVÄNDA DIN KYL OCH FRYS

Nattsensor [sensor]

Tryck på knappen nattsensor i 3 sekunder för att aktivera. Detta kommer att stänga av kylskåpsbelysningen och spara energi. För att avaktivera upprepa processen.

Larm

Om larmlampan tänds innebär det att det är något fel med din kyl och frys och du kommer att behöva kontakta Sharps serviceteam. Denna indikator kommer att fortsätta att visas tills en kvalificerad servicetekniker har sett produkten.

Utrymme På-Av-läge

Du kan stänga av kylutrymmet om det inte används. Håll ned knapparna läge och kyl samtidigt i 5 sekunder, displayen kommer att släcka det utrymme som har stängts av. Upprepa processen för att aktivera utrymmet igen.

Varningar om temperaturjusteringar

- Dina temperaturjusteringar kommer inte att tas bort när ett strömavbrott sker.
- Det rekommenderas inte att du använder din kyl i miljöer kallare än 10°C.
- Temperaturjusteringar skall göras i förhållande till frekvensen av dörröppningar, mängden mat som förvaras i kylen och omgivningstemperaturen för placeringen av din kyl.
- Din kyl bör vara i drift upp till 24 timmar i förhållande till omgivningstemperaturen utan avbrott efter att ha blivit inkopplad, detta för att den ska bli helt kyld. Öppna inte dörrarna på din kyl och placera inte mat i den under denna period.
- En 5 minuters fördröjningsfunktion används för att förhindra skador på kompressorn i din kyl, när du drar ut kontakten och sedan ansluter den igen efter att ett strömavbrott har skett. Din kyl kommer att börja fungera normalt efter 5 minuter.
- Kylen är utformad för att fungera i omgivningstemperaturintervall som anges i standarderna, enligt den klimatklass som anges på informationsetiketten. Vi rekommenderar inte att du använder din kyl utanför de angivna temperaturvärdesgränserna i fråga om kylningseffektivitet.

Klimatklass	Omgivningstemperatur °C
T	Mellan 16 och 43 (°C)
ST	Mellan 16 och 38 (°C)
N	Mellan 16 och 32 (°C)
SN	Mellan 10 och 32 (°C)

Obs: *Om omgivningstemperaturen är högre än 38°C, kan utrymmets temperatur inte ställas in på -22°C, -23°C eller -24°C. Den kan bara ställas in på -16°C, -17°C, -18°C, -19°C, -20°C eller -21°C.*

Temperaturindikator

För att hjälpa dig att ställa in din kyl bättre, har vi utrustat den med en temperaturindikator som är placerad i det kallaste området.

För att förvara mat bättre i din kyl, särskilt i det kallaste området, se till att meddelandet "OK" visas på temperaturindikatorn. Om «OK» inte visas innebär det att temperaturen inte har ställts in på rätt sätt

Det kan vara svårt att se indikatorn, se till att den är ordentligt belyst- Varje gång temperaturinställningsenheten ändras, vänta på stabilisering av temperaturen inuti enheten innan du fortsätter, vid behov, med en ny temperaturinställning. Vänligen ändra placeringen av temperaturinställningsenheten progressivt och vänta minst 12 timmar innan en ny kontroll och potentiella förändringar.



OBS: Efter upprepade öppningar (eller långvarig öppning) av dörren eller efter att ha lagt in färska livsmedel i enheten, är det normalt att indikationen "OK" inte visas i temperaturinställningsindikatorn. Om det uppstår en onormal ansamling av iskristaller (bottenväggen av enheten) i kylutrymmet, på förångaren (överbelastad enhet, hög rumstemperatur, täta dörröppningar), ställ in temperaturinställningsenheten på en lägre position tills perioder med kompressor av erhålls igen.

Förvara livsmedel i det kallaste området i kylen.



Dina livsmedel kommer att förvaras bättre om du lägger dem i det lämpligaste kylningsområdet. Det kallaste området är precis ovanför grönsaksbehållaren.

Följande symbol indikerar det kallaste området av din kyl.

För att vara säker på att ha en låg temperatur i detta område, se till att hyllan ligger i nivå med denna symbol, som visas på bilden.

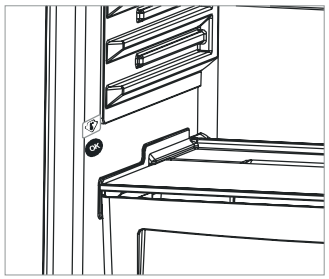

Den övre gränsen för den kallaste området indikeras av den nedre sidan av etiketten (pilspetsen). Den kallaste områdets övre hylla måste vara på samma nivå med pilhuvudet. Det kallaste området är under denna nivå.

Eftersom dessa hyllor är flyttbara, se till att de alltid är på samma nivå med dessa zongränser som beskrivs på etiketterna, för att garantera temperaturerna i detta område.

KAPITEL -3: ANVÄNDA DIN KYL OCH FRYS

Tillbehör

Islåda

- Fyll islådan med vatten och sätt in den.
- Din is kommer att vara klar efter ca 2 timmar.

(Det gäller kylar som har funktionen.)

Obs: När du sätter in islådan efter att du fyllt på med vatten, se till att du placerar den horisontellt utan lutning. I annat fall kan vatten inuti islådan rinna ut på korgen.

Kylningsutrymme

Denna sektion kan användas som ett 0 gradersutrymme (kylning). perfekt för att hålla kött och fisk vid optimala temperaturer. Vänligen observera att detta inte är ett frysutrymme.

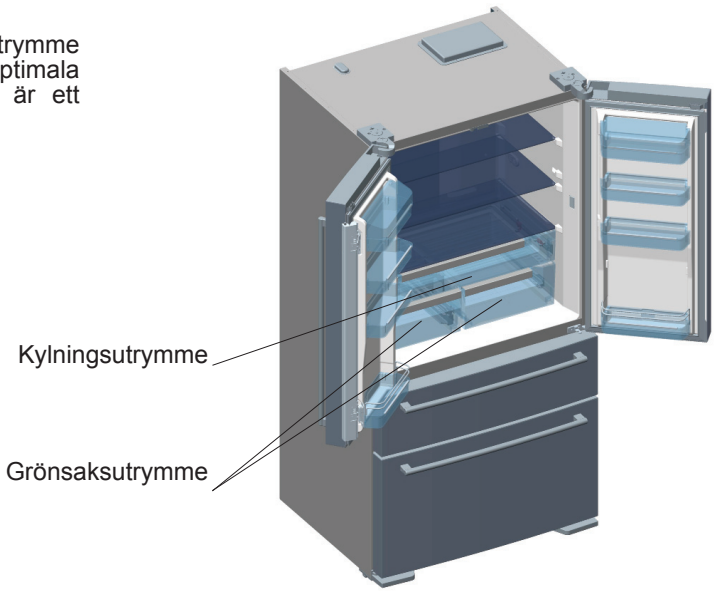

Justering av kylningsluftflöde

Om grönsaksutrymmet är fyllt, vrid reglaget (sitter mellan kylningsutrymmet och grönsaksutrymmet) till öppet läge. Detta kommer att öka luftflödet och se till att maten håller sig fräschare längre.

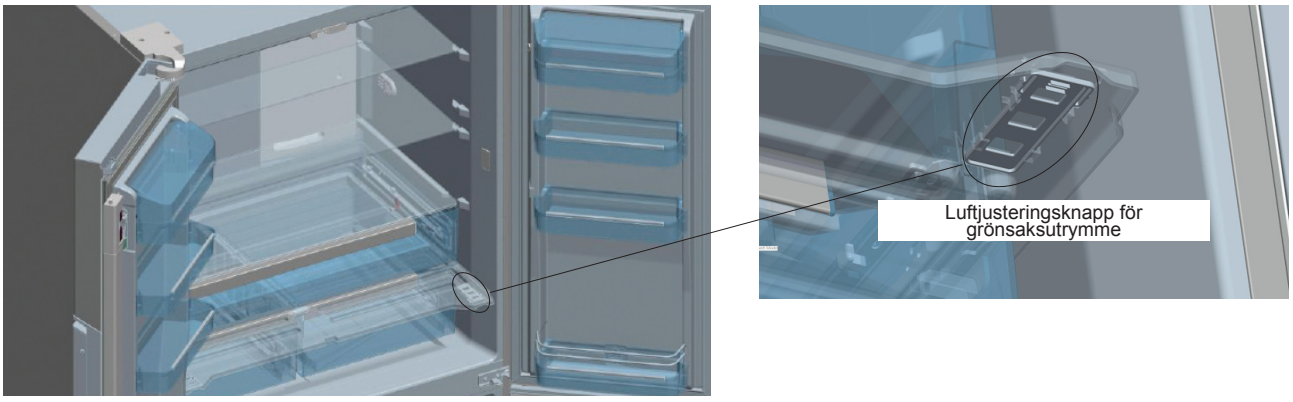

Visuella och textbeskrivningar på tillbehörsavsnittet kan variera beroende på vilken modell du har..

Rengöring

- ***Innan du rengör din kyl och frys, stäng av strömförsörjningen och dra ut stickkontakten ur vägguttaget.***
- Tvätta inte din kyl och frys genom att hälla vatten på den.
- Använd en varm trasa eller svamp med tvål och vatten för att torka insidan och utsidan av din kyl och frys.
- Ta försiktigt bort alla hyllor och lådor genom att skjuta utåt eller uppåt och rengör med tvål och vatten. Rengör inte i en tvättmaskin eller diskmaskin.
- Använd inte lösningsmedel, slipande rengöringsmedel, glasrengöringsmedel eller allrengöringsmedel för att rengöra din kyl och frys. Detta kan orsaka skador på plastytor och andra komponenter med de kemikalier som de innehåller.
- Rengör kondensorn på baksidan av din kyl och frys minst en gång om året med en mjuk borste eller dammsugare.

Se till att kylen är urkopplad vid rengöring.

Rengöring av förångarskål

Din kyl avfrostas automatiskt. Vatten producerat av avfrostningen flödar till förångarbehållaren, passerar genom vattenuppsamlingsspåret och förångas här av sig själv.

KAPITEL -3: ANVÄNDA DIN KYL OCH FRYS

Byte av LED-belysning

Om din kyl och frys har LED-belysning, kontakta Sharp helpdesk eftersom detta endast bör bytas av behörig personal.

KAPITEL -4: MATFÖRVARINGSGUIDE

- Var försiktig när du förvarar tropisk frukt som ananas eftersom de snabbt kan försämras i lägre temperaturer.
- Dela och separera mat i mindre bitar innan förvaring.
- Täck över eller förpacka mat för att förhindra lukt. Vi rekommenderar att du förvarar kött lätt täckt eftersom detta tillåter luft att cirkulera runt köttet vilket orsakar att ytan torkar något, vilket bidrar till att förhindra tillväxt av bakterier.
- Förvara inte mat så nära att det blockerar luftjusteringsknappen för grönsaksutrymmet.

Tabellen nedan är en snabbguide som visar dig det mest effektiva sättet att förvara de större livsmedelsgrupperna i ditt kylutrymme.

Mat	Förvaringstid	Plats
Frukt och grönsaker	1 vecka	Löst i grönsaksbehållare
Fisk och kött	2-3 dagar	Förpackat på glashyllan
Färskost	3-4 dagar	Övre dörrhylla
Smör och margarin	1 vecka	Övre dörrhylla
Flaskor, yoghurt och mjölk	Se på förpackningen	Övre dörrhylla
Ägg	1 månad	I äggbehållaren

Frysutrymmet:

Du bör använda frysutrymmet för förvaring av mat under långa perioder och för att göra is. Försök att frysa färsk mat så snabbt som möjligt så att den behåller sin smak och sitt utseende. Vi rekommenderar att du lägger mat du vill frysa i övre facket i frysutrymmet i 24 timmar innan den placeras bredvid andra frysta livsmedel. Det är viktigt att du inte överskrider den maximala kapaciteten för frysning för din kyl och frys, detta kommer att bidra till att din mat fryses så fort som möjligt. Den maximala frysningskapaciteten för frysning inom en 24 timmarsperiod är 18 kg.

Förvaringstiden för fryst mat kan ändras av en mängd faktorer, såsom; frekvensen av att dörrarna öppnas och stängs, termostatinställningar, typer av livsmedel och tidsperioden som förflutit från när maten förvärvades till dess att den kom in i frysen. Det är viktigt att du följer förpackningsanvisningarna på frysta livsmedel och överskrid inte förvaringstiden. Tabellen nedan innehåller några rekommendationer om frysning.

Mat	Förberedelser	Förvaringstid (månader)	Upptiningstid vid rumstemperatur (timmar)
Biff	Dela i portionsbitar	6-10	1-2 eller tills helt tinade
Lamm	Dela i portionsbitar	6-8	1-2 eller tills helt tinade
Malet kött	Packat i lämpliga portioner	1-3	2-3 eller tills helt tinade
Korv	Måste förpackas	1-2	Tills helt tinade
Kyckling och kalkon	Packat i lämpliga portioner	1-2	10-12 eller tills helt tinade
Sötvattensfisk (till exempel forell)	Rensad väl inuti och fjällad. Sköljd och torkad. Skär av huvud och stjärt vid behov	2	Tills helt tinade
Mager fisk (till exempel havsabborre)		4-8	Tills helt tinade
Fet fisk (till exempel makrill)		2-4	Tills helt tinade
Ärtor	Skalade och sköljda	12	Kan användas från frysta

VARNING: Frys inte om frusen mat när den har tinat. Det kan vara farligt för din hälsa.

KAPITEL -5: FELSÖKNING

Din kyl och frys är utrustad med ett inbyggt feldetektionssystem, som kan ge dig vägledning om din kyl och frys inte fungerar som förväntat. Vid eventuella fel visas en symbol på kontrollpanelen. De vanligaste felsymbolerna visas nedan. Kontakta Sharp helpdesk om din kyl och frys visar en symbol som inte visas nedan.

FELINDIKERING	FELTYP	ANMÄRKNING	ÅTGÄRDER
 och ljudvarning	Felvarning	En del av din kyl och frys kanske inte fungerar korrekt, eller det kan vara ett kylningsproblem.	Kontakta Sharp helpdesk
	Frysutrymmet är inte kallt nog.	Detta kan vara resultatet av ett strömförsörjningsavbrott eller fel på kylutrustningen.	Använd SUPERFRYSNING-läge eller ställ in frysutrymmet till lägre temperatur tills varningssymbolen försvinner. Placera inte färsk mat i frysutrymmet när denna varningssymbol visas.
	Kylutrymmet är inte kallt nog.	Detta kan vara resultatet av ett strömförsörjningsavbrott eller fel på kylutrustningen.	Använd SUPERKYLNING-läge eller ställ in kylen till lägre temperatur tills varningssymbolen försvinner. Öppna inte dörren medan varningssystemet visas.
	Kylutrymmet är för kallt.	Mat i kylen riskerar att frysas.	Avbryt funktionen SUPERKYLNING om den är aktiv. Sänk temperaturen i kylutrymmet.
	Elspänningen har sjunkit under 170V.	Denna symbol är avsett för rådgivning och för att agera som en försiktighetsåtgärd. Den kommer att försvinna när elspänningen stiger över 170V.	-

Felsökningsinformation

Om din kyl och frys inte fungerar som förväntat, kan du hitta en enkel lösning som anges i tabellen nedan.

Om din kyl och frys har utvecklat ett fel som inte omfattas av denna bruksanvisning, kontakta auktoriserad serviceanläggning.

Fel	Möjlig orsak	Lösning
Din kyl och frys fungerar inte.	Det är avstängd från elnätet.	Kontrollera att din kyl och frys är påslagen och ansluten till elnätet.
De olika utrymmena i din kyl och frys blir inte kalla nog.	Temperaturen är inställd för högt.	Ställ in temperaturen på ett lägre värde.
	Dörrarna öppnas och stängs för ofta.	Försök att minska antalet gånger dörrarna öppnas och stängs.
	Dörrtätningarna är felaktiga.	Kontakta Sharp helpdesk.
	Kylutrymmet är överfullt.	Kontrollera att det finns tillräckligt med utrymme mellan föremålen för att möjliggöra luftcirkulation. Se till att ingen mat blockerar luftventilerna.
Mat i frysutrymmet är kallare än nödvändigt.	Temperaturinställningen kan vara för låg.	Välj ett högre värde för temperaturinställningen.
Din kyl och frys är bullrig.	Din kyl och frys kanske inte är i nivå.	Justera fötterna för att få din kyl och frys i nivå.
	Vänligen notera att vissa ljud kan höras från din kyl och frys under användning. Det är helt normalt från en avfrostningsfri kyl och frys och skadar inte din kyl och frys. Kontakta Sharp helpdesk om du har några frågor.	

KAPITEL -5: FELSÖKNING

Fel	Möjlig orsak	Lösning
Det finns fukt på de inre delarna av din kyl och frys.	Dörrarna öppnas och stängs för ofta.	Försök att minska antalet gånger dörrarna öppnas och stängs.
Dörrarna stängs inte ordentligt.	Mat kan hindra dem från att stängas.	Se till att dörrarna är fria från hinder.
	Hyllorna och lådorna är inte i rätt läge.	Kontrollera att hyllorna och lådorna är korrekt placerade.
	Dörrtätningen är skadad.	Kontakta Sharp helpdesk.
	Din kyl och frys är inte i nivå.	Justera fötterna för att få din kyl och frys i nivå.

Information om överensstämmelse

- Enheten är utformad för användning i en omgivande temperatur inom intervallet 16°C till 43°C.
- Enheten är utformad i överensstämmelse med IEC60335-1 / IEC60335-2-24, 2004/108/EG.

KAPITEL -6: TIPS FÖR ATT SPARA ENERGI

1. Tillåt alltid livsmedel att svalna innan du förvarar i enheten.
2. Tina mat i kylutrymmet, detta hjälper till att spara energi.

Sisältö

LUKU 1: YLEISET VAROITUKSET 109
LUKU 2: JÄÄKAAPPIPAKASTIMESI 112
LUKU 3: JÄÄKAAPPIPAKASTIMEN KÄYTTÄMINEN 113
LUKU 4: RUOAN SÄILYTYSOPAS 116
LUKU 5: VIANMÄÄRITYS 117
LUKU 6: ENERGIANSÄÄSTÖVINKKEJÄ 118

Jääkaappipakastimesi vastaa nykyisiä turvallisuusvaatimuksia. Sopimaton käyttö saattaa aiheuttaa henkilövammoja tai omaisuusvahinkoja. Vältä vahinkojen vaara lukemalla tämä opas huolellisesti ennen jääkaappipakastimen ensimmäistä käyttökertaa. Opas sisältää tärkeitä turvallisuustietoja jääkaappipakastimen asennuksesta, turvallisuudesta, käytöstä ja huollosta. Säilytä tämä opas tulevaa tarvetta varten.

LUKU 1: YLEISET VAROITUKSET



VAROITUS: Varmista, että jääkaappipakastimen ilmanvaihtoaukot eivät tukakeudu.



VAROITUS: Älä käytä mekaanisia laitteita tai muita keinoja sulatuksen nopeuttamiseen.



VAROITUS: Älä käytä muita sähkölaitteita jääkaappipakastimen sisällä



VAROITUS: Älä vahingoita kylmäainepiiriä.

VAROITUS: Henkilövammat ja vahingot voidaan välttää asentamalla tämä laite valmistajan ohjeiden mukaisesti.



Tämän jääkaappipakastimen sisältämä pieni kylmäainemäärä on ympäristöystävällistä R600a-kylmäainetta (isobutaania), joka syttyy ja räjähtää helposti suljetuissa tiloissa.

* Älä anna jäähdytyskaasun virtapiirin vahingoittua kantaessasi jääkaappipakastinta tai asettaessasi sitä paikalleen.
* Älä säilytä jääkaappipakastimen lähellä astioita, jotka sisältävät helposti syttyviä materiaaleja, kuten aerosolitölkkejä tai palonsammuttimen täyttöpakkauksia.
* Tämä laite on tarkoitettu käytettäväksi kotitalouksissa ja vastaavissa paikoissa, kuten
  - kauppojen, toimistojen ja muiden työympäristöjen taukohuoneissa
  - maatiloilla ja asiakkaiden käytössä hotelleissa, motelleissa ja muissa asuintyyppisissä ympäristöissä
  - majoituksen ja aamiaisen tarjoavissa majapaikoissa
  - ruokatarjoilupaikoissa ja muissa kuin vähittäismyyntiympäristöissä
* Jääkaappipakastimesi tarvitsema verkkovirta on 220–240 V, 50 Hz. Älä käytä muita virtalähteitä. Varmista ennen jääkaappipakastimen liittämistä sähköverkkoon, että arvokilven tiedot (jännite ja liittymäteho) vastaavat verkon sähkövirtaa. Jos olet epävarma, ota yhteyttä pätevään sähköteknikkoon.
* Tätä laitetta voivat käyttää yli 8-vuotiaat lapset, sekä henkilöt, joiden fyysiset, aistilliset tai henkiset kyvyt ovat heikentyneet tai joilla ei ole tarpeeksi tietoa tai kokemusta, jos heidän toimiaan valvotaan, heille annetaan ohjeita laitteen

turvallisesta käytöstä ja jos he ymmärtävät laitteen käyttöön liittyvät vaarat. Lapset eivät saa leikkiä laitteella. Lapset eivät saa puhdistaa tai huoltaa laitetta ilman valvontaa.

* Vahingoittunut virtajohto tai pistoke voi aiheuttaa tulipalon tai sähköiskun vaaran. Vahingoittuneet osat on vaihdettava. Vain pätevät henkilöt saavat suorittaa korjaustoimenpiteitä.

LUKU 1: YLEISET VAROITUKSET

Hävittäminen

- Kaikki käytetyt pakkaukset ja materiaalit ovat ympäristöystävällisiä ja ne voidaan kierrättää. Hävitä pakkaukset ympäristöystävällisellä tavalla. Pyydä lisätietoja paikallisilta viranomaisilta.
- Kun laite on valmis romutettavaksi, leikkaa virtajohto irti ja hävitä pistoke ja virtajohto. Irrota oven säppi, jotta lapset eivät jää loukkuun laitteen sisälle.
- 16 ampeerin pistorasiaan työnnetty irti leikattu pistoke on vakava turvallisuusriski (sähköiskun vaara). Huolehdi siitä, että irti leikattu pistoke hävitetään turvallisella tavalla.

Vanhan laitteen hävittäminen

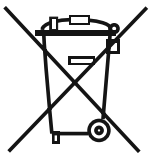

Tämä symboli tuotteessa tai sen pakkauksessa merkitsee, että tuotetta ei saa hävittää kotitalousjätteen mukana. Se on vietävä sopivaan jätteenkeräyslaitokseen, joka kierrättää sähkö- ja elektronisia laitteita. Materiaalien kierrättäminen auttaa suojelemaan luonnon resursseja. Saat lisätietoja tämän tuotteen kierrättämisestä paikallisilta viranomaisilta, kotitalousjätteen hävityspalveluilta tai liikkeestä, josta hankit tuotteen.

Kysy paikallisilta viranomaisilta WEEE-tuotteiden hävittämisestä uusiokäyttö-, kierrätys- ja talteenottotarkoituksissa.

Huomautukset:

- Lue käyttöopas huolellisesti ennen kuin asennat laitteen tai käytät sitä. Emme ole vastuussa virheellisestä käytöstä aiheutuvista vahingoista.
- Noudata laitteessa ja käyttöoppaassa olevia ohjeita ja säilytä tämä käyttöopas turvallisessa paikassa mahdollisten tulevien ongelmien ratkaisemista varten.
- Tämä laite on tarkoitettu käytettäväksi kodeissa ja sitä saa käyttää vain kotitalousympäristöissä ja sille määritetyn tarkoituksen mukaisesti. Laite ei sovellu kaupalliseen tai yleiseen käyttöön. Tällainen käyttö mitätöi laitteen takuun eikä yrityksemme ole vastuussa tästä aiheutuvista menetyksistä.
- Tämä laite on tarkoitettu käytettäväksi kotitalouksissa ja se soveltuu vain ruokien jäähdyttämiseen ja säilyttämiseen. Se ei sovellu kaupalliseen tai yleiseen käyttöön eikä muiden aineiden kuin ruoan säilyttämiseen. Yrityksemme ei ole vastuussa muista käyttötavoista aiheutuvista vahingoista.



Turvallisuusvaroitukset

- Älä liitä jääkaappipakastinta sähköverkkoon jatkojohdon avulla.
- Vioittunut virtajohto tai pistoke voi aiheuttaa tulipalon tai sähköiskun. Vahingoittuneet osat on vaihdettava. Vain pätevät henkilöt saavat suorittaa korjaustoimenpiteitä.
- Älä taivuta virtajohtoa liikaa.
- Älä koskaan kosketa virtajohtoa tai pistoketta märin käsin, sillä tämä saattaa aiheuttaa sähköiskuun johtavan oikosulun.
- Älä laita pakastinlokeroon lasipulloja tai juomatölkkejä. Pullot tai tölkit voivat räjähtää.
- Älä kosketa pakastimesta ottamiasi jääpaloja käsin, sillä kylmä jää voi aiheuttaa paleltumia tai muita vammoja.
- Älä ota ruokia pakastimesta märin tai kostein käsin. Tämä saattaa aiheuttaa ihon hiertymistä tai paleltumia.
- Älä pakasta ruokaa uudelleen sulattamisen jälkeen.

Asennustiedot

Lue seuraavat seikat huolellisesti ennen jääkaappipakastimen pakkauksesta purkamista ja sen liikuttamista.

- Aseta laite kauas suorasta auringonvalosta ja lämmön lähteistä, kuten lämpöpattereista.
- Laitteen tulee sijaita vähintään 50 cm:n etäisyydellä helloista, kaasuhelloista ja lämmittimistä sekä vähintään 5 cm:n etäisyydellä sähköhelloista.
- Älä altista jääkaappipakastinta kosteudelle tai sateelle.
- Jääkaappipakastin on sijoitetttava vähintään 20 mm:n etäisyydelle toisista pakastimista.
- Jääkaappipakastimen yläpuolelle ja taakse on jätettävä vähintään 150 mm tyhjää tilaa. Älä laita mitään esineitä jääkaappipakastimen päälle.
- Turvallisen käytön varmistamiseksi on tärkeää, että jääkaappipakastin on turvallisesti tasapainossa. Jääkaappipakastin voidaan tasata säädettävien tasausjalkojen avulla. Varmista, että laite on tasaisesti paikallaan ennen kuin laitat siihen ruokaa.
- Suosittelemme kaikkien hyllyjen ja tasojen pyyhkimistä teelusikallisen ruokasoodaa sisältävään lämpimään veteen kostutetulla pyyhkeellä ennen käyttöä. Huuhtele puhdistuksen jälkeen lämpimällä vedellä ja kuivaa.
- Asenna laite paikalleen hyödyntämällä laitteen takana sijaitsevia muovisia ohjaimia. Käännä 90 astetta (kuvan osoittamalla tavalla). Tämä estää kondensaattoria koskettamasta seinää.
- Jääkaappi on asetettava vasten seinää siten, että vapaa tila ei ylitä 75 mm.

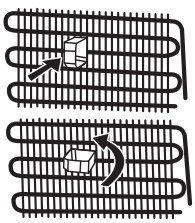

Ennen jääkaappipakastimen käyttöä



- Tarkista jääkaappipakastin näkyvien vaurioiden varalta ennen asentamista. Älä asenna jääkaappipakastinta, jos se on vaurioitunut.
- Kun käytät jääkaappipakastinta ensimmäistä kertaa, jätä se pystysuoraan asentoon vähintään 3 tunnin ajaksi ennen kuin liität pistokkeen sähköverkkoon. Tämä varmistaa tehokkaan käytön ja estää kompressorivauriot.
- Saatat huomata lievän hajun käyttäessäsi jääkaappipakastinta ensimmäistä kertaa. Tämä on täysin normaalia ja haju haihtuu jääkaappipakastimen viiletessä.

LUKU 1: YLEISET VAROITUKSET

HUURTEETON tekniikka

Laite eroaa monesta muusta tavanomaisesta jääkaappipakastimesta. Muiden laitteiden pakastinlokerossa saattaa esiintyä jäätä ovien avaamisesta ja ruoan kosteudesta johtuen. Tällaiset laitteet vaativat sulattamista. Ne on sammutettava ajoittain ja sekä ruoka että kerääntynyt jää on poistettava.

Huurteeton jääkaappipakastimesi estää tällaiset ongelmat viilentämällä jääkaapin sekä pakastinlokeron tasaisesti tuulettimen avulla. Tämä viilentää ruoan tasaisesti ja yhtenäisesti, mikä estää kosteutta ja jään muodostumista.

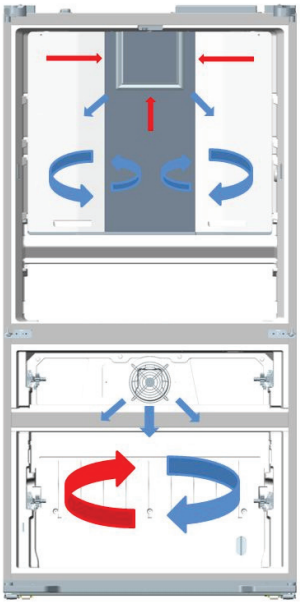

Siniset nuolet: Kylmän ilman puhallus
Punaiset nuolet: Palaava kuuma ilma

LUKU 2: JÄÄKAAPPIPAKASTIMESI

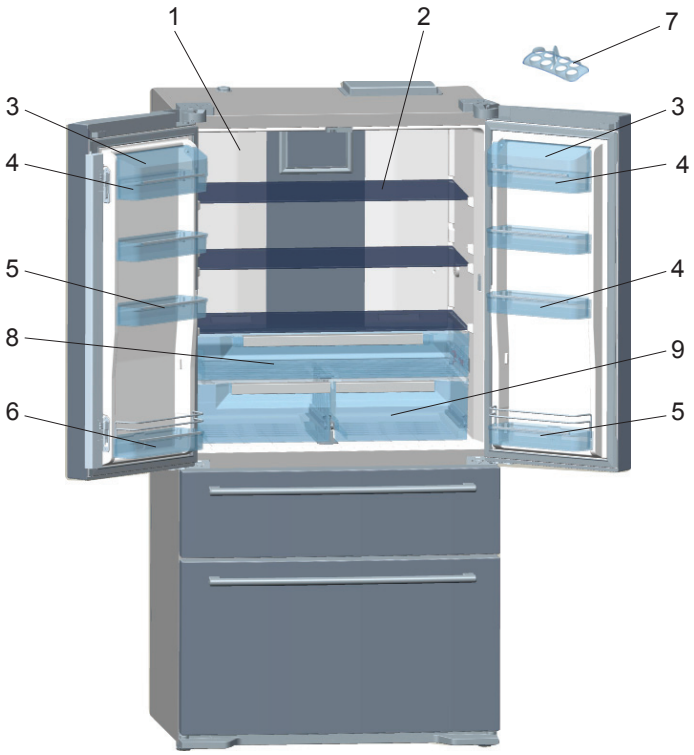

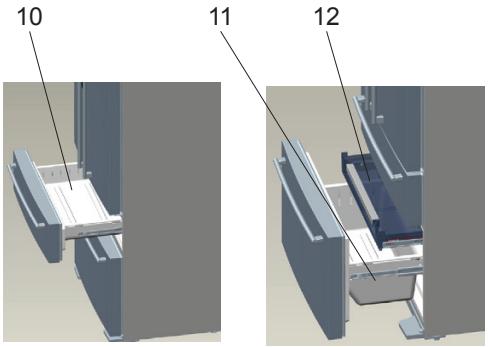

1) Jäähdytyslokero
2) Jääkaapin hyllyt
3) Voi- ja juustohyllyn kannet
4) Voi- ja juustohylly
5) Oven hyllyt
6) Oven pullohyllyt
7) Munakupit
8) Jäähdytyslokero
9) Vihanneslokero
10) Pakastimen yläkori
11) Pakastimen alakori
12) Pakastimen piilokori

Tämä havainnollistava kuva näyttää laitteen eri osat ja lisävarusteet.
Osat saattavat vaihdella laitteen mallista riippuen.

LUKU 3: JÄÄKAAPPIPAKASTIMEN KÄYTTÄMINEN

Jääkaappipakastimen yleiset ominaisuudet

1. Varmista ovia sulkiessasi, että oven tiivisteiden ja laitteen rungon väliin ei jää rakoja.
2. Kun pakastimen ovi suljetaan, syntyy tyhjiö. Oven avaaminen välittömästi uudelleen voi olla vaikeaa. Tämä on normaalia, joten anna paineen tasaantua ensin.
3. LED-valot on suunniteltu hitaasti syttyviksi ja täyden valaistuksen saavuttaminen kestää muutaman sekunnin.

Elektroninen näyttö

1. Jääkaappilokeron lämpötilamittari
2. Pakastinlokeron lämpötilamittari
3. Q.drink-hälytyslaskin
4. Säästö-tila
5. Loma-tila
6. Q.drink-valo
7. Yötunnistimen ilmaisin
8. Lapsilukko
9. Demo-tila
10. Alhaisen jännitteen varoitus
11. Hälytin
12. Näytönsäästäjän painike
13. Pakastin
14. Tilapainike
15. Jäähdytys
16. Q.drink-tila
17. Yötunnistimen painike

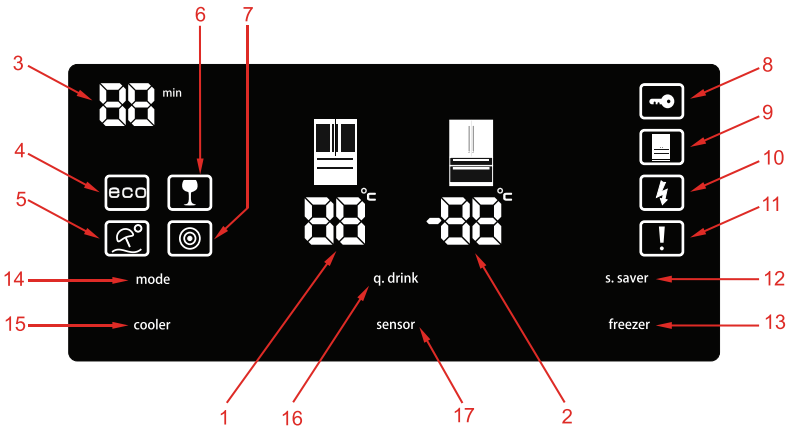

Näytöllä näyvät arvot merkitsevät kuluttajan määrittämiä lämpötila-arvoja.

Näyttö on suunniteltu estämään virheet, jos sitä kosketetaan vahingossa. Käytä näyttöä koskettamalla painiketta 2 sekunnin ajan, jolloin kuulet käyttövalmiudesta ilmoittavan merkkiäänen.

Juomien jäähdyttäminen [q.drink]

Aktivoi q.drink-tila painamalla q.drink-painiketta. Aikaa voi lisätä 5 minuuttia kerrallaan (korkeintaan 30 minuuttia). Valittu aika näkyy q.drink-hälytyslaskimessa. Kun aika on kulunut loppuun, kuuluu merkkiääni.

Tärkeää: Tätä ei tule sekoittaa jäähdytystilaan.

Säädä aika sen mukaan, kuinka monta pulloa aiot laittaa pakastinlokeroon. Voit pidentää toiminnon aikaa, jos pullot eivät ole tarpeeksi kylmiä. Pullojen lämpötilan säännöllinen tarkastaminen on kuitenkin tärkeää, sillä ne voivat räjähtää, jos ne jätetään pakastimeen liian pitkaksi ajaksi.

Säästö-tila (eco)

Takaa, että jääkaapissasi on ihanteelliset lämpötilat. Voit aktivoida ECO-tilan painamalla [mode]-painiketta, kunnes eco- ja e-valo syttyvät.

Loma-tila (H)

(Sateenvarjon ja auringon kuvakkeet) Valitse tämä tila, jos olet lähdössä pois joksikin aikaa etkä käytä jääkaappilokeroa. Paina Loma-tilan painiketta, kunnes Loma-kuvake ja H-valo ilmestyvät.

Pikapakastus (sf / super freeze)

Suunniteltu pakastamaan ateriat ja suuret ruokamäärät nopeasti. Paina pakastinpainiketta, kunnes näytöllä näkyvät kirjaimet sf ja kuulet merkkiäänen. Huomaa, että laite palautuu tästä tilasta automaattisesti asetettuun vakiolämpötilaan 24 tunnin kuluttua, jos sitä ei peruta sitä ennen tai kun pakastin on saavuttanut riittävän lämpötilan.

Pikajäähdytys (sc / super cool)

Pikajäähdytystoiminto on suunniteltu jäähdyttämään jääkaappiosioon laitetut suuret ruokamäärät nopeasti. Paina jäähdytyspainiketta, kunnes näytöllä näkyvät kirjaimet sc ja kuulet merkkiäänen. Laite palautuu tästä tilasta automaattisesti asetettuun lämpötilaan 4–6 tunnin kuluttua tai kun jääkaappi on saavuttanut halutun lämpötilan.

Jäähdytin [cooler]

Jääkaapin lämpötila voidaan asettaa 1 aste kerrallaan asteikolla 2, 3, 4, 5, 6, 7, 8 °C.

Pakastin [frezer]

Pakastimen lämpötila voidaan asettaa 2 astetta kerrallaan asteikolla -16, -17, -18, -19, -20, -21, -22, -23, -24 °C.

Lapsilukko

Aktivoi lapsilukko painamalla jäähdyttimen ja pakastimen painikkeita samanaikaisesti. Tämä kytkee näytön pois päältä. Poista lapsilukko toistamalla samat vaiheet.

Näytönsäästäjä [s.saver]

Näytönsäästäjä-tilalla voi säästää energiaa. Pidä S.saver-painiketta alhaalla 3 sekunnin ajan. Kytke pois päältä toistamalla samat vaiheet.

LUKU 3: JÄÄKAAPPIPAKASTIMEN KÄYTTÄMINEN

Yötunnistin [sensor]

Aktivoi yötunnistin pitämällä sen painiketta alhaalla 3 sekunnin ajan. Tämä sammuttaa jääkaapin valot ja säästää energiaa. Kytke toiminto pois päältä toistamalla samat vaiheet.

Hälytin

Jos varoitusvalo syttyy, jääkaappipakastimessa on jokin vika. Ota yhteyttä Sharpin asiakaspalveluun. Tämä merkkivalo näkyy, kunnes pätevä teknikko on katsastanut laitteen.

Lokero päällä / pois päältä -tila

Voit kytkeä jääkaappilokeron pois päältä, jos sitä ei käytetä. Pidä tila- ja jäähdytyspainikkeita alhaalla samanaikaisesti 5 sekunnin ajan, jolloin näytöltä katoaa se lokero, joka kytkettiin pois päältä. Kytke lokero takaisin päälle toistamalla samat vaiheet.

Lämpötilan säätöön liittyvät varoitukset

- Lämpötila-asetuksia ei poisteta sähkökatkon sattuessa.
- Emme suosittele jääkaapin käyttöä tiloissa, joiden lämpötila on alle 10°C.
- Lämpötila tulisi säätää ovien avaamistiheyden, jääkaapissa säilytetyn ruoan määrän ja huonelämpötilan perusteella.
- Jääkaappi on jätettävä käymään keskeytyksettä 24 tunnin ajaksi sen jälkeen, kun pistoke on liitetty pistorasiaan. Tämä takaa, että laite jäähtyy riittävän hyvin. Älä avaa ovia tai laita ruokaa jääkaappiin tänä aikana.
- Jääkaapissasi on 5 minuutin mittainen viivetoiminto, joka on suunniteltu estämään kompressorivauriot, kun pistoke irrotetaan pistorasiasta ja liitetään takaisin sähkökatkoksen jälkeen. Jääkaappi alkaa käydä normaalisti 5 minuutin kuluttua.
- Jääkaappisi on suunniteltu toimimaan standardeissa mainituissa huonelämpötiloissa sekä arvokilvessä mainitun ilmastoluokan mukaisesti. Jääkaapin käyttämistä ei suositella tiloissa, joiden lämpötilat eivät vastaa annettuja vaihteluvälejä, sillä tämä vaikuttaa jäähdytystehokkuuteen.

Ilmastoluokka	Huoneenlämpö °C
T	16–43 (°C)
ST	16–38 (°C)
N	16–32 (°C)
SN	10–32 (°C)

Huomaa: *Jos huoneen lämpötila on korkeampi kuin 38°C, lokeron lämpötilaksi ei voi asettaa -22°C, -23°C tai -24°C. Lokeron lämpötilaksi voidaan asettaa vain -16°C, -17°C, -18°C, -19°C, -20°C tai -21°C.*

Lämpömittari



Jääkaapin asetusten asettaminen on helppoa laitteen kylmimpään osaan asennetun lämpömittarin avulla.

Voit parantaa ruoan säilyvyyttä erityisesti jääkaapin kylmimmässä osassa varmistamalla, että viesti "OK" ilmestyy lämpömittariin. Jos "OK" ei ilmesty, lämpötilaa ei ole asetettu oikein.

Mittarin näkeminen voi olla vaikeaa, joten huolehdi riittävästä valaistuksesta. Aina, kun lämpötila-asetusta muutetaan, lämpötilan on annettava tasaantua laitteessa. Joskus lämpötila-asetus joudutaan vielä muuttamaan toiseksi. Muuta lämpömittarin asetusta asteittain ja odota vähintään 12 tuntia ennen uutta tarkastusta ja mahdollista uutta muutosta.

HUOMAA: Jos ovea avataan usein (tai jos se jätetään auki pitkäksi aikaa) tai kun uusi ruoka-annos laitetaan jääkaappiin, merkintä OK ei välttämättä ilmesty lämpömittariin. Tämä on normaalia. Jos jääkiteitä muodostuu normaalia suurempi määrä jääkaappilokeroon (laitteen alaseinä) tai höyrystimeen (ylikuormittunut laite, korkea huonelämpötila, useat oven avaukset), alenna lämpömittarin asetusta, kunnes kompressori toimii normaalisti.

Säilytä ruoka jääkaapin kylmimmässä osassa.



Ruoat säilyvät paremmin, jos laitat ne sopivimpaan paikkaan jääkaapissa. Kylmin alue on aivan vihanneslokeron yläpuolella.

Seuraava symboli merkitsee jääkaapin kylmintä aluetta.

Varmista matala lämpötila tällä alueella sijoittamalla hylly samalle tasolle tämän symbolin kanssa kuvan esittämällä tavalla.

Tarran alareuna (nuolen pää) merkitsee kylmimmän alueen ylärajaa. Kylmimmän alueen ylähyllyn on oltava samalla tasolla nuolen pään kanssa. Kylmin alue on tämän tason alapuolella.

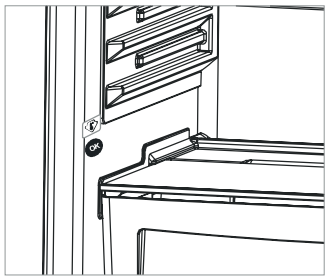

Hyllyt ovat irrotettavissa, joten varmista, että ne ovat aina samalla tasolla näiden tarroissa kuvattujen vyöhykerajojen kanssa. Näin voit taata halutut lämpötilat tälle alueelle.

LUKU 3: JÄÄKAAPPIPAKASTIMEN KÄYTTÄMINEN

Lisävarusteet

Jääpalalokero

- Täytä jääpalalokero vedellä ja laita se pakastimeen.
- Jääpalat ovat valmiita noin 2 tunnin kuluttua.

(Koskee jääkaappeja, jotka on varustettu tällä toiminnolla.)

Huomaa: Kun asetat vedellä täytetyn jääpalalokeron pakastimeen, pidä huoli, että se on vaakasuorassa eikä se pääse kallistumaan. Muutoin jääpalalokerossa oleva vesi saattaa valua koriin.

Jäähdytyslokero

Tätä osiota voidaan käyttää 0 asteen lokerona (jäähdytys), jonka ansiosta liha ja kala voidaan säilyttää ihanteellisessa lämpötilassa. Huomaa, että tämä ei ole pakastinlokero.

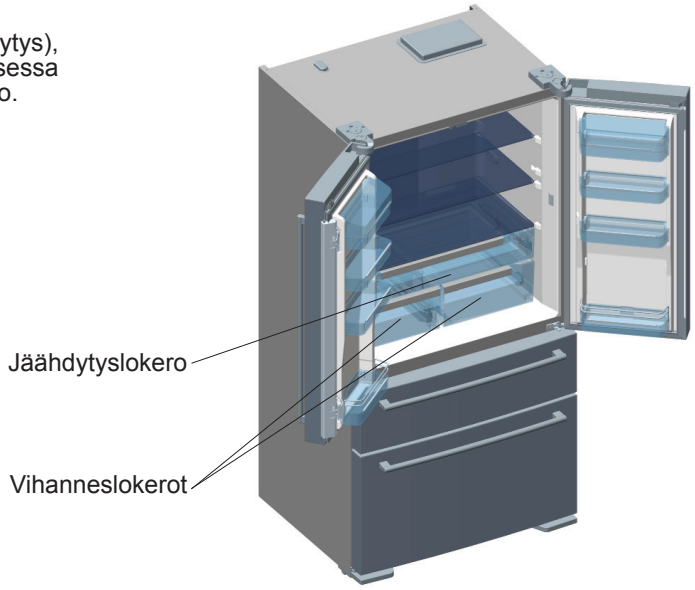

Vihanneslokeron ilmankierron säätäminen

Jos vihanneslokerot ovat täynnä, käännä nuppi (jäähdytys- ja vihanneslokerojen välissä) avoimeen asentoon. Tämä parantaa ilmankiertoa ja pitää ruoan tuoreempana pidempään.

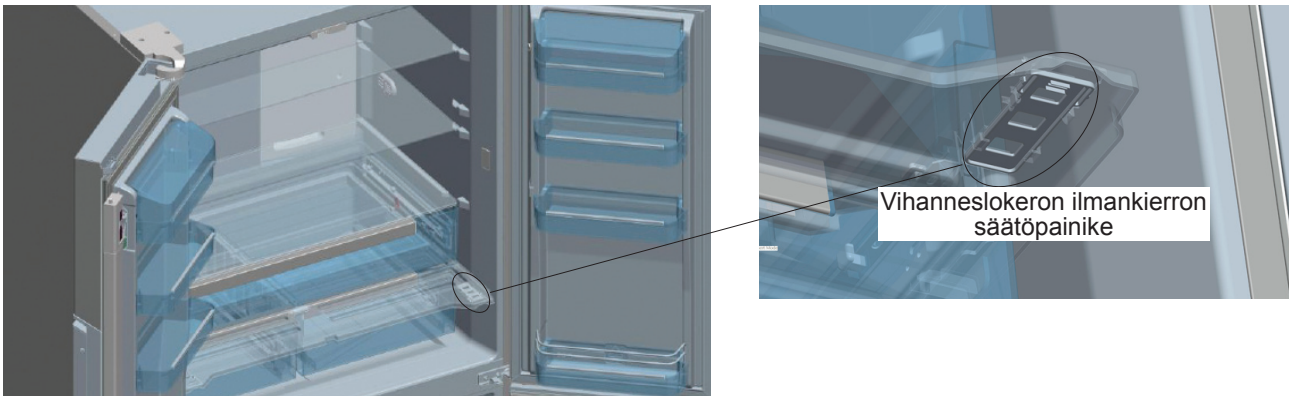

Lisävarusteiden visuaaliset ja tekstikuvaukset saattavat vaihdella mallista riippuen.

Puhdistus

- ***Katkaise virta ja irrota pistoke pistorasiasta ennen kuin puhdistat jääkaappipakastimen.***
- Älä pese jääkaappipakastinta kaatamalla vettä sen päälle.
- Pyyhi jääkaappipakastin sisältä ja ulkoa lämpimään saippuaveteen kostutetulla pyyhkeellä tai pesusienellä.
- Irrota hyllyt ja lokerot varovasti liu'uttamalla niitä ylös- ja ulospäin ja puhdista ne saippuavedellä. Älä pese niitä pesu- tai astianpesukoneessa.
- Älä käytä liuottimia, hankaavia puhdistusaineita tai lasin- tai yleispuhdistusaineita jääkaappipakastimen puhdistukseen. Niiden sisältämät kemikaalit saattavat vahingoittaa muovipintoja ja muita osia.
- Puhdista jääkaappipakastimen takana oleva kondensaattori vähintään kerran vuodessa pehmeällä harjalla tai pölynimurilla.

Pidä huoli, että jääkaappi on irrotettu sähköverkosta ennen puhdistusta.

Höyrytysastian puhdistaminen

Jääkaappisi poistaa huurteen automaattisesti. Huurteen poistamisesta syntynyt vesi virtaa höyrytysastiaan vedenkeruukourun kautta ja haihtuu itsestään ilmaan.

LUKU 3: JÄÄKAAPPIPAKASTIMEN KÄYTTÄMINEN

LED-valojen vaihtaminen

Jos jääkaappipakastimessasi on LED-valot, ota yhteyttä Sharpin asiakaspalveluun, sillä vain valtuutettu henkilökunta saa vaihtaa valot.

LUKU 4: RUOAN SÄILYTYSOPAS

- Muista, että trooppiset hedelmät, esimerkiksi ananakset, saattavat pilaantua herkästi alhaisissa lämpötiloissa.
- Paloittele ruoka pienemmiksi palasiksi ennen säilytystä.
- Vältä hajut peittämällä tai käärimällä ruoka. Suosittelemme säilyttämään lihan löyhästi peitettynä, jotta ilma kiertää lihan ympärillä. Tällöin pinta kuivuu hiukan, mikä estää bakteerien kasvua.
- Älä säilytä ruokaa jääkaapissa niin, ettet voi käyttää vihanneslokeron ilmankierron säätöpainiketta.

Alla oleva taulukko sisältää tehokkaimmat tavat tärkeimpien ruokaryhmien säilytykseen jääkaappilokerossa.

Ruoka	Säilyvyysaika	Sijainti
Hedelmät ja vihannekset	1 viikko	Irrallaan vihanneslokerossa
Kala ja liha	2–3 päivää	Käärittynä lasihyllyllä
Tuorejuusto	3-4 päivää	Oven ylähyllyllä
Voi ja margariini	1 viikko	Oven ylähyllyllä
Pullot, jogurtti ja maito	Lue pakkausohjeet	Oven ylähyllyllä
Kanamunat	1 kuukausi	Munakotelo

Pakastinlokero:

Käytä aina pakastinlokeroa, jos haluat säilyttää ruokaa pitkiä ajanjaksoja tai jos haluat tehdä jääpaloja. Pyri pakastamaan tuore ruoka mahdollisimman nopeasti, jotta sen maku ja ulkonäky säilyvät. Suosittelemme pakastettavan ruoan laittamista pakastinlokeron ylätasolle 24 tunnin ajaksi ennen kuin siirrät sen jo pakastettujen ruokien lähelle. On tärkeää, ettet ylitä jääkaappipakastimesi maksimipakastuskapasiteettia, sillä tämä takaa, että ruokasi jäätyy mahdollisimman nopeasti. Maksimipakastuskapasiteetti 24 tunnin aikana on 18 kg.

Useat tekijät vaikuttavat pakastetun ruoan säilyvyysaikaan, esimerkiksi ovien avaamis- ja sulkemistiheys, termostaatin asetukset, ruokatyypit sekä aika, joka kului ruoan hankinnasta sen pakastimeen laittamiseen. Pakastettavien ruokien pakkausohjeiden ja säilyvyysaikojen noudattaminen on tärkeää. Alla oleva taulukko sisältää pakastukseen liittyviä suosituksia.

Ruoka	Valmistelut	Säilyvyysaika (kuukautta)	Sulatusaika huoneenlämmössä (tuntia)
Pihvit	Leikattu yksittäisiksi annoksiksi	6–10	1–2 tai kunnes täysin sulanut
Lammas	Leikattu yksittäisiksi annoksiksi	6-8	1–2 tai kunnes täysin sulanut
Jauheliha	Pakattu sopiviksi annoksiksi	1–3	2–3 tai kunnes täysin sulanut
Makkara	Täytyy olla pakattuna	1–2	Kunnes täysin sulanut
Kana ja kalkkuna	Pakattu sopiviksi annoksiksi	1–2	10-12 tai kunnes täysin sulanut
Makean veden kalat (kuten taimen)	Sisältä siivottu ja perattu. Huuhdeltu ja kuivattu. Leikkaa tarvittaessa pää ja pyrstö pois	2	Kunnes täysin sulanut
Vähärasvaiset kalat (kuten meriahven)		4–8	Kunnes täysin sulanut
Rasvaiset kalat (kuten makrilli)		2–4	Kunnes täysin sulanut
Herneet	Kuorittu ja huuhdottu	12	Voidaan käyttää jäisenä

VAROITUS: Älä pakasta sulanutta ruokaa uudelleen. Tästä saattaa aiheutua terveysriskejä

LUKU 5: VIANMÄÄRITYS

Jääkaappipakastimessasi on sisäänrakennettu vianhavaitsemisjärjestelmä, joka antaa ohjeita, mikäli jääkaappipakastin ei toimi odotusten mukaisesti. Virheen esiintyessä ohjauspaneelissa näkyy symboli. Yleisimmät virhesymbolit kuvataan alla. Jos jääkaappipakastimessasi näkyy muu kuin alla kuvattu symboli, ota yhteyttä Sharpin asiakaspalveluun.

VIRHENÄYTTÖ	VIRHEEN TYYPPI	HUOMAUTUS	TOIMENPITEET
 ja varoitusääni	Varoitus virheestä	Jokin jääkaappipakastimesi osa ei ehkä toimi kunnolla tai kyseessä voi olla jäähdytysongelma.	Ota yhteyttä Sharpin asiakaspalveluun
	Pakastinlokero ei ole tarpeeksi kylmä.	Tämä voi johtua sähkökatkoksesta tai jäähdytyslaitteiston viasta.	Käytä PIKAPAKASTUS-tilaa tai aseta pakastinlokeroon alhaisempi lämpötila, kunnes varoitusmerkki katoaa. Älä laita uutta ruokaa pakastinlokeroon niin kauan kuin tämä varoitusmerkki on näkyvissä.
	Jääkaappilokero ei ole tarpeeksi kylmä	Tämä voi johtua sähkökatkoksesta tai jäähdytyslaitteiston viasta.	Käytä PIKAJÄÄHDYTYS-tilaa tai aseta jääkaappiin alhaisempi lämpötila, kunnes varoitusmerkki katoaa. Älä avaa ovea niin kauan kuin varoitusmerkki on näkyvissä.
	Jääkaappilokero on liian kylmä.	Jääkaapissa oleva ruoka on vaarassa jäätyä.	Peruuta PIKAJÄÄHDYTYS-toiminto, jos se on aktivoitu. Alenna jääkaappilokeron lämpötilaa.
	Verkkojännitteen taso on pudonnut ja se on nyt alle 170 V.	Tämä symboli on tarkoitettu neuvoksi ja varotoimeksi. Se katoaa, kun verkkojännite nousee korkeammaksi kuin 170 V.	-

Vianmääritystietoja

Jos jääkaappipakastimesi ei toimi odotusten mukaisesti, alla olevasta taulukosta saattaa löytyä yksinkertainen ratkaisu. Jos jääkaappipakastimessasi on jokin muu kuin tässä käyttöoppaassa mainittu vika, ota yhteyttä valtuutettuun palvelukeskukseen.

Vika	Mahdollinen syy	Ratkaisu
Jääkaappipakastimesi ei toimi.	Sitä ei ole kytketty verkkovirtaan.	Varmista, että jääkaappipakastimen pistoke on kiinni pistorasiassa ja että se saa virtaa.
Jääkaappipakastimen eri lokerot eivät ole tarpeeksi kylmiä.	Lämpötila on asetettu liian korkeaksi.	Aseta lämpötila alemmaksi.
	Ovia avataan ja suljetaan liian usein.	Yritä avata ja sulkea ovia harvemmin.
	Ovien tiivisteet ovat viallisia.	Ota yhteyttä Sharpin asiakastukeen.
	Jääkaappilokero on liian täynnä.	Varmista riittävä ilmankierto jättämällä tarpeeksi tilaa ruokien väliin. Varmista, että mikään ruoka ei tuki ilmanvaihtoaukkoja.
Pakastinlokerossa oleva ruoka on tarpeettoman kylmää.	Lämpötila-asetus saattaa olla liian alhainen.	Valitse korkeampi lämpötila-asetus.
Jääkaappipakastin pitää ääntä.	Jääkaappipakastin ei ehkä ole tasaisesti paikallaan.	Tasaa jääkaappipakastin säätämällä sen jalkoja.
	Huomaa, että jääkaappipakastimesta kuuluu tiettyjä ääniä käytön aikana. Ne ovat täysin normaaleita huurteettoman jääkaappipakastimen ääniä eivätkä ne vahingoita laitetta. Ota yhteyttä Sharpin asiakaspalveluun, jos olet huolissasi.	

LUKU 5: VIANMÄÄRITYS

Vika	Mahdollinen syy	Ratkaisu
Jääkaappipakastimen sisällä on kosteutta.	Ovia avataan ja suljetaan liian usein.	Yritä avata ja sulkea ovia harvemmin.
Ovet eivät sulkeudu kunnolla.	Ovien edessä olevat ruoat saattavat estää ovia sulkeutumasta.	Varmista, että mikään ei estä ovia sulkeutumasta.
	Hyllyt ja lokerot eivät ole kunnolla paikoillaan.	Tarkista, että hyllyt ja lokerot ovat kunnolla paikoillaan.
	Oven tiiviste on vahingoittunut.	Ota yhteyttä Sharpin asiakastukeen.
	Jääkaappipakastin ei ole tasaisesti paikallaan.	Tasaa jääkaappipakastin säätämällä sen jalkoja.

Vaatimustenmukaisuutta koskevat tiedot

- Tämä laite on suunniteltu käytettäväksi 16 - 43 °C:een ympäröivässä lämpötilassa.
- Tämä laite noudattaa IEC60335-1-/IEC60335-2-24- ja 2004/108/EC-standardeja.

LUKU 6: ENERGIANSÄÄSTÖVINKKEJÄ

1. Anna aina ruokien jäähtyä ennen kuin laitat ne laitteeseen.
2. Sulata ruoat jääkaappilokerossa, sillä tämä säästää energiaa.

Sisukord

1. PEATÜKK: ÜLDHOIATUSED.....120
2. PEATÜKK: TEIE SÜGAVKÜLMIKUGA KÜLMIK.....123
3. PEATÜKK: SÜGAVKÜLMIKUGA KÜLMIKU KASUTAMINE 124
4. PEATÜKK: TOIDU HOIUSTAMISE JUHIS.....127
5. PEATÜKK: TÕRGETE KÕRVALDAMINE.....128
6. PEATÜKK: NÕUANDED ENERGIA KOKKUHOIDMISEKS 129

Teie sügavkülmikuga külmik vastab kehtivatele ohutusnõuetele. Vale kasutamine võib tuua kaasa kehavigastusi ja varalist kahju. Kahjustuste vältimiseks lugege käesolev juhend enne oma sügavkülmikuga külmiku esmakordset kasutamist hoolikalt läbi. Juhend sisaldab sügavkülmikuga külmiku paigaldamise, ohutuse, kasutamise ja hooldamise kohta olulist ohutusteavet. Hoidke juhend hilisemaks uuesti läbivaatamiseks alles.

1. PEATÜKK: ÜLDHOIATUSED



HOIATUS. Hoidke sügavkülmikuga külmiku ventilatsiooniavad takistustevabad.



HOIATUS. Ärge kasutage sulamisprotsessi kiirendamiseks mehaanilisi seadmeid ega teisi vahendeid.



HOIATUS. Ärge kasutage sügavkülmikuga külmiku sees teisi elektriseadmeid.



HOIATUS. Ärge vigastage külmaaine vooluringi.

HOIATUS. Kehavigastuste või antud seadme kahjustamise vältimiseks tuleb seade paigaldada kooskõlas tootja juhistele.



Selles sügavkülmikuga külmikus kasutatav väike kogus külmaainet on loodussõbralik R600a (isobuteen), mis on suletud tingimustes süütamisel põlev ja plahvatav.

* Külmikut transportides ja kohale asetades vältige jahutusgaasi vooluringi kahjustamast.
* Ärge hoiustage sügavkülmikuga külmiku läheduses mahuteid süttivate materjalidega, nagu pihustipurgid või tulekustutite täitepadrunid.
* Seade on mõeldud kasutamiseks kodumajapidamistes või teistes sarnastes rakendustes, nagu:
  - töötajate kööginurgad kauplustes, kontorites ja teistes töökohtades;
  - talumajades ja hotellide, motellide ja teiste eluruumide tüüpi keskkondades;
  - hommikusöögi ja öömaja tüüpi keskkondades;
  - toitlustamis- ja teistes sarnastes mitte jaemüügi rakendustes.
* Teie sügavkülmikuga külmik töötab 220-240V, 50 Hz vooluvarustusega. Ärge kasutage mingit teist vooluvarustust. Enne sügavkülmikuga külmiku vooluvõrku ühendamist kontrollige, et andmeplaadil toodud teave (pinge ja ühendatud koormus) vastavad vooluvarustuse andmetele. Kahtluste korral pidage nõu kvalifitseeritud elektrikuga.)
* Seda seadet võivad kasutada lapsed alates 8. eluaastast ja piiratud füüsiliste, sensoorsete või vaimsete võimetega või kogemuste ja teadmisteta isikud, kui neid on juhendatud

seadme ohutu kasutamise osas ja nad mõistavad kasutamisega seotud ohte. Lastel ei ole lubatud seadmega mängida. Lapsed ei tohi ilma järelvalveta seadet hooldada.

* Kahjustatud toitejuhe/-pistik võib põhjustada süttimist ja elektrilööki. Kahjustatud toitejuhe/-pistik tuleb välja vahetada; seda võivad teha ainult kvalifitseeritud töötajad.

1. PEATÜKK: ÜLDHOIATUSED

Utiliseerimine

- Kõik kasutatavad pakkematerjalid on keskkonnasõbralikud ja taaskäideldavad. Visake kõik pakkematerjalid ära keskkonda säästval viisil. Täpsemad üksikasjad saate oma kohalikust omavalitsusest.
- Kui seade tuleb ära visata, lõigake läbi seadme toitejuhe ning hävitage pistik ja toitejuhe. Lõhkuge ukselukk, et vältida laste juhuslikku lõksu jäämist.
- 16 A pistikupesasse ühendatud ära lõigatud pistik on väga ohtlik. Veenduge, et ära lõigatud pistik visatakse turvaliselt ära.

Vana seadme utiliseerimine

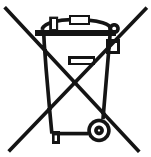

See tootel või pakendil olev sümbol näitab, et toodet ei tohi käsitseda tavalise olmeprügina. Selle asemel tuleb toode toimetada vastavasse elektri- ja elektroonikaseadmete jäätmete kogumiskohta. Materjalide taaskäitlemine aitab säästa loodusressursse. Selle toote utiliseerimise kohta täpsema teabe saamiseks võtke palun ühendust oma kohaliku omavalitsuse, jäätmekäitlusettevõtte või kauplusega, kust te toote ostsite.

Küsige oma kohalikust omavalitsusest lisateavet taaskasutamise, ümberkäitlemise ja taastamise eesmärkidel WEEE utiliseerimise kohta.

Märkused.

- Lugege juhend enne seadme paigaldamist ja kasutamist läbi. Me ei kanna vastutust valesti kasutamise tõttu tekkinud kahjustuste eest.
- Järgige seadmel ja kasutusjuhendis toodud juhiseid ja hoidke juhend kindlas kohas alles, et seda tulevikus vajaduse korral uuesti läbi vaadata.
- See seade on valmistatud kodudes kasutamiseks ja seda võib kasutada ainult kodukeskkondades ja ettenähtud eesmärkidel. Seade ei sobi äriliseks või ühiskasutamiseks. Selline kasutamine muudab teie seadme garantii kehtetuks ja meie ettevõte ei vastuta võimalike kahjude eest.
- Seade on valmistatud kodudes kasutamiseks ja see on sobib ainult toiduainete jahutamiseks / säilitamiseks. Seade ei ole sobib äriliseks või ühiseks kasutamiseks ja/või toiduainetest erinevate ainete hoiustamiseks. Vastupidises olukorras ei ole meie ettevõte vastutav tekkivate kahjude eest.



Ohutushoiatused

- Ärge ühendage oma sügavkülmikuga külmikut vooluvõrku pikendusjuhtme abil.
- Kahjustatud toitejuhe / -pistik võib põhjustada süttimist või anda teile elektrilöögi. Kahjustatud toitejuhe / -pistik tuleb välja vahetada, mida võib teostada ainult kvalifitseeritud tehnik.
- Toitejuhet ei tohi tugevalt painutada.
- Ärge puudutage toitejuhet / -pistikut märgade kätega, kuna see võib põhjustada lühise ja elektrilöögi.
- Ärge pange klaaspudeleid või joogipurke sügavkülmikusse. Pudelid või purgid võivad plahvatada.
- Sügavkülmikust jääd võttes ärge jääd puudutage – jää võib põhjustada külmapõletusi ja/või lõikehaavu.
- Ärge võtke sügavkülmikust asju märgade või niiskete kätega. See võib põhjustada nahamarrastusi või külmapõletusi.
- Ärge külmutage uuesti kord juba sulanud toitu.

Paigaldusteave

Enne oma sügavkülmikuga külmiku lahtipakkimist ja kohale liigutamist leidke natuke aega ja tutvuge järgnevate punktidega.

- Paigutage seade eemale otsesest päikesevalgusest ja kuumusallikatest, näiteks radiaatorist.
- Seade peab asuma vähemal 50 cm kaugusel ahjudest ja gaasiahjudest ning vähemalt 5 cm kaugusel elektriahjudest.
- Ärge jätke sügavkülmikuga külmikut niiskuse või vihma kätte.
- Paigutage sügavkülmikuga külmik vähemalt 20 cm kaugusele teisest sügavkülmikust.
- Seadme kohal ja taga peab olema vähemalt 150 mm vaba ruumi. Ärge pange midagi oma sügavkülmikuga külmiku peale.
- Ohutu kasutamise jaoks on oluline, sügavkülmikuga külmik oleks turvaline ja tasakaalus. Seadme loodi viimiseks kasutatakse reguleeritavaid tugijalgu. Enne toiduainete seadmesse asetamist peab külmik olema kindlasti loodi viidud.
- Soovitame enne kasutamist pühkida kõiki riiuleid ja aluseid lapiga, mida on niisutatud vees, kuhu on segatud teelusikatäis söögisoodat. Pärast puhastamist loputage sooja veega ja kuivatage.
- Kasutage paigaldamisel plastist kaugusjuhikuid, mille leiate seadme tagaküljelt. Pöörake 90 kraadi (nagu joonisel näidatud). Selliselt ei puudu kondensaator vastu seina.
- Külmiku tuleb paigutada vastu seina selliselt, et seadme ja seina vahele ei jää rohkem kui 75 mm vaba ruumi.

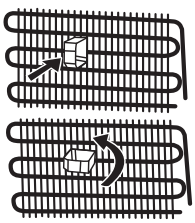

Enne külmiku kasutamist



- Enne sügavkülmikuga külmiku kasutama hakkamist kontrollige, et seadmel ei oleks nähtavaid kahjustusi. Ärge paigaldage ega kasutage sügavkülmikuga külmikut, kui see on kahjustatud
- Sügavkülmikuga külmikut esmakordselt kasutades laske sel seista püstises asendis vähemalt 3 tundi enne kui seadme vooluvõrku ühendate. See tagab tõhusa töötamise ja hoiab ära kompressor kahjustumise.
- Sügavkülmikuga külmikut esmakordselt kasutades, võite panna tähele kerget lõhna. Tegemist on täiesti normaalse nähtusega ja see hajub peatselt, kui külmik hakkab jahtuma.

1. PEATÜKK: ÜLDHOIATUSED

NO FROST tehnoloogia

Härmatiseta tehnoloogia erineb paljudest teistest sügavkülmikuga külmikutest. Teistes seadmetes võib sügavkülmikusse tekkida jääd, mida põhjustab uste avamine ja toidust lähtuv niiskus. Selliste seadmete puhul on vajalik jääd sulatada. Neid seadmeid tuleb regulaarselt välja lülitada, toit tuleb kambrist välja võtta ja jää eemaldada.

Teie „härmatiseta“ sügavkülmikuga külmik hoiab sellised probleemid ära, jaotades ventilaatori abil külma õhku ühtlaselt nii külmikus kui ka sügavkülmikus. See tagab toiduainete ühtlase jahutamise ning hoiab ära niiskuse kogunemise ja külmumise.

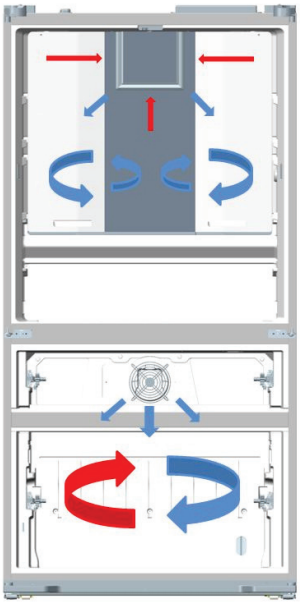

Sinised nooled: puhutav külm õhk
Punased nooled: tagasi naasev soe õhk

2. PEATÜKK: TEIE SÜGAVKÜLMIKUGA KÜLMIK

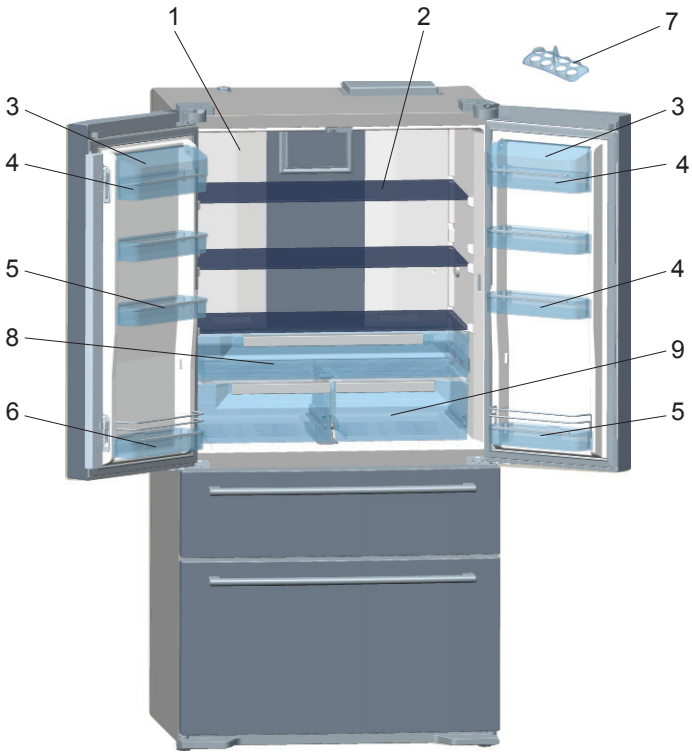

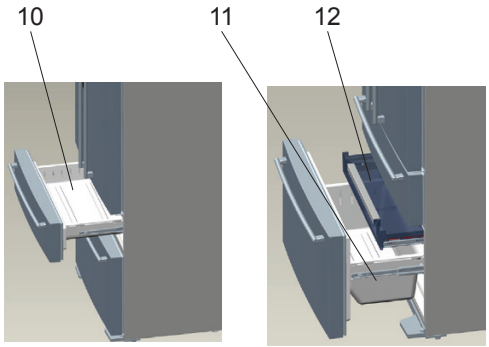

1) Tavakülmikusektsioon
2) Tavakülmikusektsiooni riiulid
3) Juustu-või riiulikatted
4) Juustu, või riiul
5) Ukseriiulid
6) Ukse pudeliriiulid
7) Munahoidikud
8) Jahutisektsioon
9) Köögiviljakastid
10) Sügavkülmiku ülemine kast
11) Sügavkülmiku alumine kast
12) Sügavkülmiku varjatud kast

Selle üldinformatiivse joonise koostamise mõte on näidata seadme erinevaid osi ja tarvikuid.
Seadme konkreetsel mudelil võivad osad olla erinevad.

3. PEATÜKK: SÜGAVKÜLMIKUGA KÜLMIKU KASUTAMINE

Teie sügavkülmikuga külmiku üldomadused

1. Kui seadme uksed on suletud, kontrollige, et uksetihendite ja seadme põhikorpuse vahel ei oleks vahet.
2. Sügavkülmuti ukse sulgemisel tekib vaakum. Kohe sulgemise järel võib ust olla raske avada. Tegemist on normaalse nähtusega – oodake kuni rõhud on võrdsustunud.
3. LED-valgustid on seadistatud aeglaselt süttima ja täisvõimsuse saavutamine võtab mõne sekundi.

Elektrooniline displei

1. Tavakülmiku temperatuuriindikaator
2. Sügavkülmikusektsiooni temperatuuriindikaator
3. Q.drink alarmiloendur
4. Säästurežiim
5. Puhkurežiim
6. Q.drink lamp
7. Öösensori näidik
8. Lapselukk
9. Demorežiim
10. Madala pinge hoiatus
11. Alarm
12. Ekraanisäästja nupp
13. Sügavkülmik
14. Režiiminupp
15. Tavakülmik
16. Q.drink režiim
17. Öösensori nupp

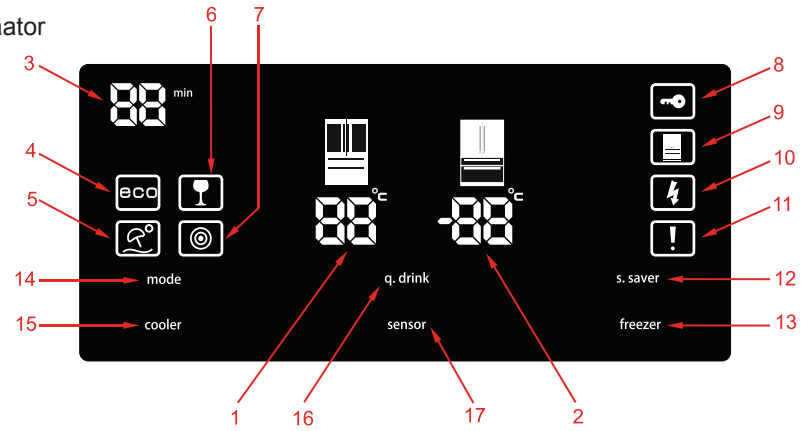

Displeile kuvatud väärtused tähistavad tarbija poolt valitud temperatuuriväärtusi.

Kuva eesmärgiks on vältida juhuslikust puudutamisest põhjustatud tõrkeid. Displei kasutamiseks puudutage nuppu 2 sekundit – kostub helisignaal, mis näitab, et on kasutamisvalmis.

Jookide jahutamine [q.drink]

Režiimi q.drink sisselülitamiseks vajutage q.drink nuppu. Aja seadistamine toimub 5-minutiliste sammudega (kuni 30). Valitu aeg on näidatud q.drink alarmiloenduril – aja lõppedes kostub helisignaal.

Tähtis! Seda ei tohi ajada segamini jahutusrežiimiga.

Valige aeg vastavalt sügavkülmikusse asetatud pudelite arvule. Teil on võimalik pikendada selle funktsiooni kestust kui pudelite temperatuur ei ole piisavalt jahe, kuid tähtis on pudeleid regulaarselt kontrollida kuna liiga kauaks sügavkülmikusse jätmine põhjustab nende purunemise.

Säästurežiim [eco]

Tagab teie külmiku töötamise ideaalses temperatuurivahemikus. Režiimi „ECO“ aktiveerimiseks vajutage nuppu [mode] kuni lamp „eco ja e“ süttivad.

Puhkurežiim (H)

(Päikesevarju ja päikese ikoon) Kasutage seda režiimi, kui lahkute pikemaks ajaks ja teil ei ole vaja tavakülmikusektsiooni kasutada. Vajutage puhkurežiimi nuppu kuni displeile ilmub puhkuseikoon ja H-lamp.

Kiirkülmutamine (sf / super freeze)

Toitude ja suurte toidukoguste kiireks külmutamiseks. Vajutage sügavkülmiku nupu kuni displeile kuvatakse „sf“ ja kuulete helisignaali. Pange tähele, et antud režiim lülitub normaalsele seadistatud temperatuurile automaatselt tagasi 24 tunni möödudes (kui režiimi ei ole varem välja lülitatud) või kui sügavkülmik on saavutanud piisava temperatuuri.

Kiirjahutamine (sc / super cool)

Kiirjahutamise ülesandeks on jahutada kiirelt tavakülmikusse asetatud suuri toidukoguseid. Vajutage jahuti nuppu kuni displeile on kuvatud tähed „sc“ ja kostub piiks. See režiim lülitub valitud tavatemperatuurile automaatselt tagasi 4-6 tunni möödudes või kui külmik on saavutanud nõutud temperatuuri.

Jahuti [cooler]

Määratleb tavakülmiku temperatuuri ühe kraadi haaval vahemikus 2, 3, 4, 5, 6, 7, 8 °C.

Sügavkülmik [freezer]

Määratleb sügavkülmiku temperatuuri kahe kraadi haaval vahemikus -16, -17, -18, -19, -20, -21, -22, -23, -24 °C.

Lapselukk

Lapseluku aktiveerimiseks vajutage korraga jahuti ja sügavkülmiku nuppe; lapselukk deaktiveerib displei. Lapseluku kõrvaldamiseks korrake toimingut.

Ekraanisäästja [s.saver]

Kasutage ekraanisäästjarežiimi energia säästmiseks. Hoidke S.saver nuppu 3 sekundit all; deaktiveerimiseks korrake protsessi.

3. PEATÜKK: SÜGAVKÜLMIKUGA KÜLMIKU KASUTAMINE

Öösensor [sensor]
Öösensori aktiveerimiseks hoidke selle nuppu 3 sekundit all. See lülitab tavakülmiku valgustid välja ja säästab elektrienergiat. Deaktiveerimiseks korrake toimingut.

Alarm
Alarmitule süttimine tähendab, et sügavkülmikuga külmikul on midagi valesti ja teil tuleb abi saamiseks võtta ühendust Sharpi meeskonnaga. Indikaator jääb põlema kuni kvalifitseeritud hooldustehnik on seadme üle vaadanud.

Sektsioon sisse-välja režiim
Kui te tavakülmikusektsiooni ei kasuta, võite selle välja lülitada. Hoidke režiimi- ja tavakülmikunuppu korraga 5 sekundit; välja lülitatud sektsiooni displeinäit kustub. Sektsiooni tagasi sisse lülitamiseks korrake protsessi.

Temperatuuri reguleerimistega seotud hoiatused
- Voolukatkestuse korral ei lähe teie temperatuuriseaded kaotsi.
- Külmiku kasutamine madalama kui 10 °C temperatuuriga keskkondades ei ole soovitatav.
- Temperatuuri tuleks seadistada vastavalt ukse avamise sagedusele, külmikus hoitavale toidukogusele ja külmikut ümbritseva õhu temperatuurile.
- Külmikul tuleks lasta töötada 24 tundi pärast esimest vooluvõrku ühendamist, et tagada seadme täielik mahajahtumine. Ärge avage selle perioodi jooksul külmiku uksi ega pange sinna toiduaineid.
- Külmiku kompressori kaitsmiseks on seadmel 5-minutiline viivitusfunktsioon, mis rakendub voolukatkestuse korral pistiku pesast väljavõtmise ja vooluvarustuse taastamisel uuesti pesasse ühendamisel. 5 minuti möödudes hakkab teie külmik normaalselt töötama.
- Teie külmik on mõeldud töötama infosildil märgitud klimaklassile ettenähtud temperatuurivahemikus. Jahutusefektiivsuse tagamiseks ei soovita me kasutada külmikut väljaspool seadmele määratud temperatuuripiire.

Kliimaklass	Ümbritsev temperatuur °C
T	Vahemikus 16 kuni 43 (°C)
ST	Vahemikus 16 kuni 38 (°C)
N	Vahemikus 16 kuni 32 (°C)
SN	Vahemikus 10 kuni 32 (°C)

Märkus. *Kui ümbritsev temperatuur on kõrgem kui 38 °C, ei ole sektsiooni temperatuuriks võimalik valida -22 °C, -23 °C või -24 °C. Temperatuuriks on võimalik valida vaid -16 °C, -17 °C, -18 °C, -19 °C, -20 °C või -21 °C.*

Temperatuurinäidik
Külmiku seadistamise hõlbustamiseks oleme paigutanud selle kõige külmemasse piirkonda temperatuurinäidiku.



Toidu paremini külmikus säilitamiseks, seda eriti kõige külmemas piirkonnas, jälgige, et temperatuurinäidikule oleks kuvatud „OK“. Kui kirjet „OK“ ei kuvata, tähendab see, et temperatuur ei ole õigesti seadistatud.

Näidikut ei pruugi olla lihtne näha, mistõttu jälgige, et see oleks korralikult valgustatud. Iga kord, kui termostaadiga on temperatuuri muudetud, tuleb enne jätkamist oodata, kuni temperatuur seadme sees on uuele seadele vastavalt stabiliseerunud. Muutke termostaadi seadet juba varakult ja oodake vähemalt 12 tundi enne kui olukorda uuesti kontrollite ja vajaduse korral seadet muudate.

MÄRKUS. Kui ust on korduvalt avatud (või kaua lahti hoitud) või pärast värske toidu seadmesse asetamist on täiesti normaalne, et temperatuuri seade näidikule ei ilmu kirjet „OK“. Tavatu jääkristallide kogunemine (seadme seinte alumistele osadele) külmikusektsioonile või aurustile (ülekoormatud seade, kõrge toatemperatuur, ukse sage avamine), valige termostaadil vähem külm seade kuni on saavutatud uuesti kompressori sobiv töötamise/puhkamise vahekord.

Paigutage toit külmiku kõige külmemasse piirkonda.

Toit säilib kõige paremini, kui paigutate sellel kõige sobivamasse jahutuspiirkonda. Kõige külmem ala asub just köögiviljasahtli kohal.



Järgmine sümbol tähistab teie külmiku kõige külmemat piirkonda.

Selleks, et selles piirkonnas valitseks madal temperatuur, peab riiul asetsema sümboliga samal tasapinnal, nagu on näha ka jooniselt.

Kõige külmema ala ülemine piir on tähistatud kleebise alumise osaga (noole ots). Kõige külmema ala ülemine riiul peab asetsema noole otsaga samal kõrgusel. Kõige külmem ala jääb sellest tasandist madalamale.

Kuna need riiulid on eemaldatavad, jälgige, et need asuksid selle piirkonna temperatuuri tagamiseks alati kleebistega märgistatud tsoonipiiridega samal tasemel.

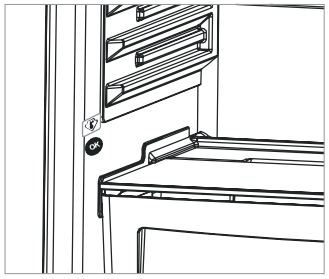

3. PEATÜKK: SÜGAVKÜLMIKUGA KÜLMIKU KASUTAMINE

Tarvikud

Jääkarp

- Täitke jääkarp veega ja sisestage seadmesse.
- Umbes 2 tunni möödudes on jää valmis.

(Kehtib vastava funktsiooniga varustatud külmikute puhul.)

Märkus. Jääkarpi veega täites ja seadmesse asetades jälgige, et see oleks horisontaalselt ja ei jääks kaldu. Vastasel juhul võib jääkarbis olev vesi korvi voolata.

Jahutisektsioon

Seda sektsiooni saab kasutada 0 °C sektsioonina (jahutina), mis on ideaalne liha ja kala hoidmiseks optimaalsel temperatuuril. Pidage meeles, et tegemist ei ole sügavkülmikuga.

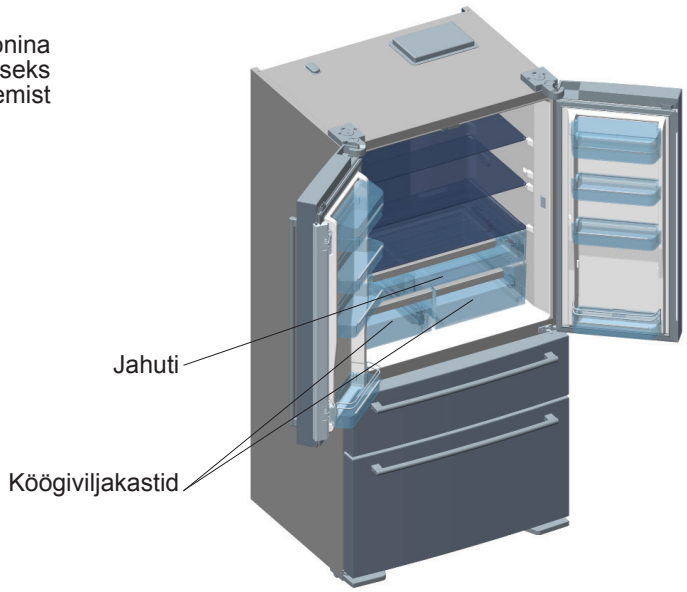

Köögiviljakasti õhuvoolu reguleerimine

Kui köögiviljakastid on täis, keerake (jahuti ja köögiviljakasti vahel asuv) nupp avatud asendisse. See suurendab õhuvoolu ja tagab toidu värskena säilimise pikema aja jooksul.

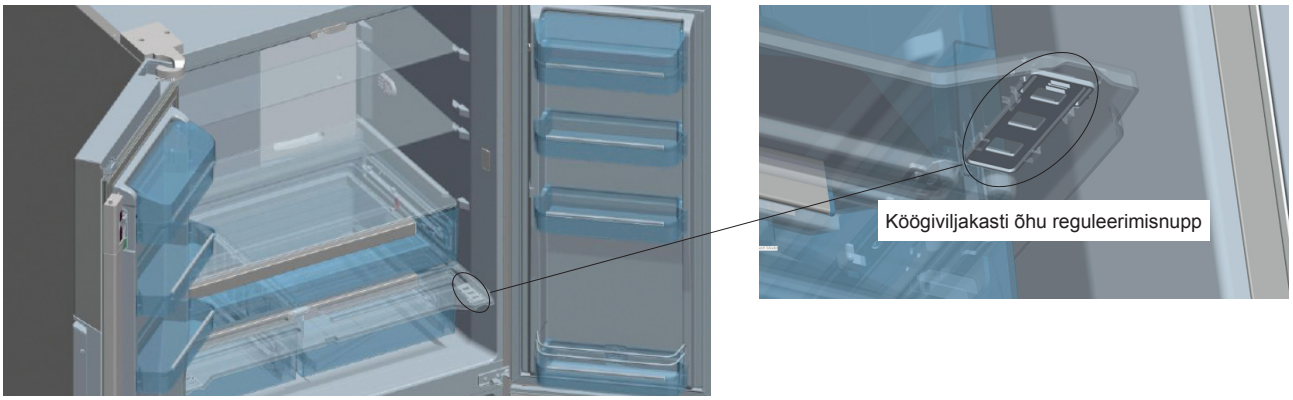

Tarvikutesektsiooni väljanägemine ja tekstikirjeldused võivad erineda sõltuvalt teie konkreetsest mudelist.

Puhastamine

- ***Enne sügavkülmikuga külmiku puhastamist lülitage külmik välja ja eraldage pistik pistikupesast.***
- Ärge peske oma külmikut sellesse vett valades.
- Kasutage oma seadme välis- ja sisepindade pühkimiseks sooja seebiveega niisutatud lappi või švammi.
- Eemaldage hoolikalt kõik riiulid ja sahtlid, tõmmates neid üles või välja, ja pestes seebiveega puhtaks. Ärge peske neid nõudepesumasinas ega pesumasinas.
- Ärge kasutage oma sügavkülmikuga külmiku puhastamiseks lahusteid, abrasiivseid puhastusvahendeid, klaasipuhastusvahendeid ega üldotstarbelisi puhastusaineid. Sellistes ainetes leiduvad kemikaalid võivad kahjustada plastpindu ja teisi komponente.
- Puhastage külmiku tagaküljel asuvat kondensaatorit vähemalt kord aastas pehme harja või tolmuimejaga.

Puhastamise ajal peab külmik olema kindlasti vooluvõrgust lahti ühendatud!

Aurustusnõu puhastamine

Teie külmik sulatab jää automaatselt. Sulatamise käigus tekkinud vesi voolab läbi veekogumissoone aurustusnõusse ja aurustub seal iseenesest.

3. PEATÜKK: SÜGAVKÜLMIKUGA KÜLMIKU KASUTAMINE

LED-valgusti vahetamine

Kui teie külmikul on LED-valgusti, võtke ühendust Sharpi esindajaga, kuna selliseid valgusteid võivad vahetada ainult kvalifitseeritud tehnikud.

4. PEATÜKK: TOIDU HOIUSTAMISE JUHIS

- Olge troopiliste puuviljade, näiteks ananassi säilitamisel ettevaatlikud, kuna madalatel temperatuuridel riknevad nad kiiresti.
- Jagage toit enne hoiustamist väiksemateks tükkideks.
- Lõhnade vältimiseks katke toit kinni või mähkige sisse. Soovitame toit suhteliselt lahtiselt katta, kuna selliselt saab õhk ümber toidu ringelda, kuivades kergelt toidu pinda ja aidates ära hoida bakterite tekkimist.
- Ärge paigutage toitu selliselt, et see võiks blokeerida köögiviljakasti õhureguleerimisnuppu.

Järgnev tabel annab kiire ülevaate, kuidas saab peamisi toidugruppe tõhusalt teie tavakülmikus säilitada.

Toit	Säilitusaeg	Koht
Puu- ja köögiviljad	1 nädal	Lahtiselt köögiviljahoidjas
Kala ja liha	2-3 päeva	Mähitult klaasriiulil
Värske juust	3-4 päeva	Ülemine ukseriiul
Või ja margariin	1 nädal	Ülemine ukseriiul
Pudelid, jogurt ja piim	Vt pakendit	Ülemine ukseriiul
Munad	1 kuu	Munahoidjas

Sügavkülmikusektsioon:

Sügavkülmikut tasub kasutada toidu pikaajaliseks säilitamiseks ja jää valmistamiseks. Proovige külmutada värske toit võimalikult kiirelt, kuna nii säilib selle välimus ja maitseomadused kõige paremini. Soovitame panna toidu, mida soovite ära külmutada, sügavkülmiku kõige ülemisse sahtlisse 24 tundi enne teiste külmutatud toiduainete kõrvale asetamist. Oluline on, et te ei ületaks oma sügavkülmiku maksimaalset mahutavust; see aitab teil tagada oma toidu võimalikult kiire külmutamise. Suurim kogus toidu, mida 24 tunni jooksul on võimalik külmutada, on 18 kg.

Külmutatud toiduainete säilitamisaega võivad muuta mitmed tegurid, näiteks ukse avamise ja sulgemise sagedus, termostaadiseaded, toidu tüüp ja toidu ostmisest sügavkülmikusse panemiseni kulunud aeg. Väga tähtis on järgida külmutatud toidu pakendil toodud juhiseid ja ei ületaks lubatud säilitusaega. Järgnevas tabelis on toodud mõned külmutamisega seotud soovitused.

Toit	Olek	Säilitusaeg (kuud)	Sulamisaeg toatemperatuuril (tunnid)
Loomalihalõigud	Portsjoniteks lõigatud	6-10	1-2 või kuni on täielikult sulanud
Lammas	Portsjoniteks lõigatud	6-8	1-2 või kuni on täielikult sulanud
Hakkliha	Pakendatud sobivatesse kogustesse	1-3	2-3 või kuni on täielikult sulanud
Vorst	Peab olema pakendatud	1-2	Kuni on täielikult sulanud
Kana ja kalkun	Pakendatud sobivatesse kogustesse	1-2	10-12 või kuni on täielikult sulanud
Mageveekala (näiteks forell)	Seest korralikult puhastatud ja roogitud. Pestud ja kuivatatud. Vajaduse korral on pea ja sala ära lõigatud.	2	Kuni on täielikult sulanud
Lahja kala (näiteks huntahven)		4-8	Kuni on täielikult sulanud
Rasvane kala (näiteks makrell)		2-4	Kuni on täielikult sulanud
Herned	Kestaga ja pestud	12	Võib kasutada külmutatuid.

HOIATUS. Ärge külmutage uuesti kord juba sulanud toitu. See võib olla tervisele ohtlik.

5. PEATÜKK: TÕRGETE KÕRVALDAMINE

Teie sügavkülmikuga külmikul on tõrketuvastussüsteem, mis jagab teile juhiseid, kui seade oodatud moel ei tööta. Tõrke korral kuvatakse vastav tõrkesümbol juhtpaneelile. Järgnevalt on näidatud kõige tavapärasemad tõrkesümbolid. Kui seadme displeile kuvatakse sümbol, mida järgnevalt ei ole näidatud, võtke ühendust Sharpi klienditeenindusega.

TÕRKEKUVA	TÕRKETÜÜP	MÄRKUS	MIDA ETTE VÕTTA
 ja helisignaal	Tõrkehoiatus	Osa teie sügavkülmikuga külmikust ei tööta korralikult või siis on probleemid jahutamisega.	Võtke ühendust Sharpi klienditeenindusega.
	Sügavkülmikusektsioon ei ole piisavalt külm.	Selle põhjuseks võib olla voolukatkestus või jahutusseadmete rike.	Kasutage SUPERKÜLMUTUSE režiimi või seadke sügavkülmik madalamale temperatuurile kuni hoiatussümbol on kustunud. Ärge pange sügavkülmikusse värsket toitu ajal, kui on kuvatud see hoiatussümbol.
	Tavakülmikusektsioon ei ole piisavalt külm.	Selle põhjuseks võib olla voolukatkestus või jahutusseadmete rike.	Kasutage SUPERJAHUTUSE režiimi või seadke tavakülmik madalamale temperatuurile kuni hoiatussümbol on kustunud. Ärge ava ust, kuni on kuvatud hoiatussümbol.
	Tavakülmiku sektsioon on liiga jahe.	On oht, et tavakülmikus asuv toit võib külmuda.	Kui SUPERJAHUTUSE funktsioon on sisse lülitatud, lülitage see välja. Vähendage tavakülmiku temperatuuri.
	Vooluvarustuse pinge on väiksem kui 170 V.	Selle sümboli eesmärgiks on anda nõu ja toimida hoiatusena. Kui toitepinge tõuseb üle 170 V, hoiatus kustub.	-

Tõrgete kõrvaldamise teave

Kui teie sügavkülmikuga külmik ei tööta oodatud moel, võite järgnevast tabelist leida lihtsa ja toimiva lahenduse.

Kui teie sügavkülmikuga külmikul on tekkinud rike, mida käesolevas juhendis ei ole kirjeldatud, võtke ühendust volitatud teeninduskeskusega.

Tõrke	Võimalik põhjus	Lahendus
Teie seade ei tööta.	Seade on vooluvõrgust lahti ühendatud.	Kontrollige, et teie seade oleks vooluvõrku ühendatud ja sisse lülitatud.
Teie seadme erinevad sektsioonid ei muutu piisavalt külmaks.	Valitud on liiga kõrge temperatuur.	Valige madalam temperatuuriväärtus.
	Uksi avatakse ja suletakse liiga sageli.	Proovige vähendada uste avamise ja sulgemise kordade arvu.
	Uksetihendid on korrast ära.	Võtke ühendust Sharpi klienditeenindusega.
	Tavakülmik on ülemääraselt toiduainetega täidetud.	Kontrollige, et toiduainete vahel on õhu ringlemiseks piisavalt ruumi. Veenduge, et ükski toiduaine ei blokeeri õhutusavasid.
Sügavkülmikus on õhk külmem kui vaja.	Valitud on liiga madal temperatuur.	Valige termostaadiga kõrgem temperatuuriseade.
Teie seade teeb liiga kõva müra.	Seade ei pruugi olla loodis.	Reguleerige tugijalgade abil oma seade loodi.
	Pidage meeles, et seadme töötamise ajal võib sellest kostuda müra/helisid. Mittejäätuva sügavkülmikuga külmiku puhul on need täiesti tavalised ja ei kujuta endast märki seadme rikkest. Probleemide korral võtke ühendust Sharpi klienditeenindusega.	

5. PEATÜKK: TÕRGETE KÕRVALDAMINE

Tõrge	Võimalik põhjus	Lahendus
Seadme sisedetailidel on niiskust.	Uksi avatakse ja suletakse liiga sageli.	Proovige vähendada uste avamise ja sulgemise kordade arvu.
Uksed ei sulgu korralikult.	Toiduained võivad olla uksel ees ja ei lase sel sulguda.	Veenduge, et uks saab takistusteta sulguda.
	Riiulid ja sahtlid ei ole korralikult oma kohale asetatud.	Kontrollige, et riiulid ja sahtlid oleksid korralikult oma kohale asetatud.
	Uksetihend on vigastatud.	Võtke ühendust Sharpi klienditeenindusega.
	Teie seade ei ole loodis.	Reguleerige tugijalgade abil oma seade loodi.

Vastavusteave

- See seade on ettenähtud kasutamiseks ümbritseva temperatuuri vahemikus 16 °C - 43 °C.
- Seade on projekteeritud vastavalt standarditele IEC60335-1 / IEC60335-2-24, 2004/108/EÜ.

6. PEATÜKK: NÕUANDED ENERGIA KOKKUHOIDMISEKS

1. Laske toiduainetel enne külmikusse panemist alati maha jahtuda.
2. Sulatage toit külmikus, see aitab energiat kokku hoida.

Satura rādītājs

1. NODAĻA. VISPĀRĪGI BRĪDINĀJUMI 131
2. NODAĻA. LEDUSSKAPIS AR SALDĒTAVU 134
3. NODAĻA. LEDUSSKAPJA AR SALDĒTAVU LIETOŠANA 135
4. NODAĻA. NORĀDES PAR PĀRTIKAS UZGLABĀŠANU.....138
5. NODAĻA. PROBLĒMU NOVĒRŠANA.....139
6. NODAĻA. PADOMI PAR ENERĢIJAS TAUPĪŠANU 140

Iegādātais ledusskapis ar saldētavu atbilst pašlaik spēkā esošajām drošības prasībām. Nepareiza lietošana var radīt traumas un īpašuma bojājumus. Lai neradītu bojājumus, pirms ledusskapja ar saldētavu pirmās lietošanas reizes rūpīgi izlasiet šīs lietotāja rokasgrāmatas saturu. Tā ietver svarīgu ledusskapja ar saldētavu drošības informāciju par uzstādīšanu, drošību, lietošanu un tehnisko apkopi. Saglabājiet šo rokasgrāmatu turpmākai uzziņai.

1. NODAĻA. VISPĀRĪGI BRĪDINĀJUMI



BRĪDINĀJUMS. Neaizsedziet ledusskapja ar saldētavu ventilācijas atveres.



BRĪDINĀJUMS. Nelietojiet mehāniskas ierīces vai cita veida iekārtas, lai paātrinātu atkausēšanas procesu.



BRĪDINĀJUMS. Ledusskapja ar saldētavu iekšpusē nelietojiet citas elektriskās ierīces.



BRĪDINĀJUMS. Nebojājiet dzesētāja kontūru.

BRĪDINĀJUMS. Lai neradītu traumas un bojājumus, šī ierīce ir jāuzstāda atbilstoši ražotāja norādījumiem.



Šajā ledusskapī ar saldētavu izmantotais dzesētāja nelielais daudzums ir videi draudzīgs R600a (izobutāns) un ir uzliesmojošs un sprādzienbīstams, ja tiek aizdedzināts slēgtā telpā.

* Pārnēsājot un novietojot ledusskapi, nesabojājiet dzesētāja gāzes kontūru.
* Ledusskapja ar saldētavu tuvumā neuzglabājiet nekāda veida tvertnes ar uzliesmojošiem materiāliem, piemēram, aerosola balonus vai ugunsdzēsības aparātu uzpildes tvertnes.
* Šī ierīce ir paredzēta lietošanai mājsaimniecībās un līdzīgās vietās:, piemēram:
  - darbnīcu, biroju un citu darba telpu personāla virtuvēs;
  - brīvdienu mājās un viesnīcās, moteļos un citās apdzīvotās vietās klientu lietošanai;
  - gultasvietas un brokastu tipa vietās;
  - sabiedriskās ēdināšanas un līdzīga veida nekomerciālās telpās.
* Ledusskapja ar saldētavu lietošanai ir nepieciešama 220–240 V, 50 Hz strāvas padeve. Nelietojiet cita veida strāvas padevi. Pirms ledusskapja ar saldētavu pievienošanas pārliecinieties, vai informācija uz tehnisko datu plāksnītes (spriegums un pievienotā noslodze) atbilst strāvas padeves tīkla datiem. Ja rodas šaubas, sazinieties ar kvalificētu elektriķi.
* Bērni, kuri ir jaunāki par 8 gadiem, un cilvēki ar fiziskiem, kustību vai garīgiem traucējumiem vai cilvēki bez pieredzes

un zināšanām šo ierīci drīkst lietot tikai citu personu uzraudzībā vai tad, ja ir sniegti norādījumi par drošu ierīces lietošanu un tie izprot saistīto apdraudējumu. Bērni nedrīkst spēlēties ar ierīci. Tīrīšanu un tehnisko apkopi nedrīkst veikt bērni bez uzraudzības.

* Bojāts strāvas vads/kontaktdakša var radīt aizdegšanos vai elektrošoku. Bojātās daļas ir jānomaina. To drīkst darīt tikai kvalificēta persona.

1. NODAĻA. VISPĀRĪGI BRĪDINĀJUMI

Likvidēšana

- Visi lietotie iepakojumi un materiāli ir videi draudzīgi un pārstrādājami. Visus iepakojumus likvidējiet videi draudzīgā veidā. Lai uzzinātu vairāk, sazinieties ar vietējo varas iestādi.
- Kad ierīce tiek nodota metāllūžņos, nogrieziet strāvas vadu un likvidējiet kontaktdakšu un vadu. Atslēdziet durvju aizbīdni, lai novērstu bērnu iesprūšanu tajā.
- Nogriezta kontaktdakša, kas tiek pievienota 16 ampēru strāvas padeves kontaktligzdai, var radīt nopietnu drošības apdraudējumu (elektrošoku). Pārliecinieties, vai nogrieztā kontaktdakša tiek likvidēta drošā veidā.

Nolietotās ierīces likvidēšana



Šis simbols uz izstrādājuma vai iepakojuma norāda, ka izstrādājumu nedrīkst izmest sadzīves atkritumos. Tā vietā tas ir jānogādā elektrisko un elektronisko ierīču savākšanas un pārstrādes vietā. Materiālu pārstrāde palīdz taupīt dabas resursus. Lai uzzinātu papildinformāciju par šī izstrādājuma pārstrādi, sazinieties ar vietējo varas iestādi, mājsaimniecības atkritumu savākšanas uzņēmumu vai veikalu, kura ierīce tika iegādāta.

Lai iegūtu informāciju par elektrisko un elektronisko ierīču likvidēšanu, to atkārtoti lietojot, pārstrādājot un atjaunojot, sazinieties ar vietējo varas iestādes.

Piezīmes.

- Pirms ierīces uzstādīšanas un lietošanas rūpīgi izlasiet lietošanas rokasgrāmatas saturu. Mēs neuzņemamies atbildību par bojājumiem, kas radušies nepareizas lietošanas dēļ.
- Ievērojiet visus uz ierīces un lietošanas rokasgrāmatā sniegtos norādījumus un novietojiet šo rokasgrāmatu drošā vietā, lai izmantotu to problēmu risināšanai, kas var rasties nākotnē.
- Šī ierīce ir paredzēta lietošanai mājsaimniecībās, un to drīkst lietot tikai mājas apstākļos un tai paredzētajā veidā. Tā nav paredzēta komerciālai lietošanai vai plaša mērķa lietojumam. Ja ierīce tiek lietota šādiem mērķiem, garantija tiek atcelta un mūsu uzņēmums neuzņemas atbildību par zaudējumiem, kuri var rasties.
- Šī ierīce ir paredzēta lietošanai mājās, un tā ir piemērota tikai pārtikas atdzesēšanai/uzglabāšanai. Tā nav piemērota komerciālai vai plaša mērķa lietojumam un/vai citu vielu, kas nav pārtika, uzglabāšanai. Mūsu uzņēmums neuzņemas atbildību par zaudējumiem, kas radušies nepareizas lietošanas gadījumā.



Brīdinājumi par drošību

- Nepievienojiet ledusskapi ar saldētavu strāvas padeves tīklam, izmantojot pagarinātāju.
- Bojāts strāvas vads/kontaktdakša var radīt aizdegšanos vai elektrošoku. Bojātās daļas ir jānomaina. To drīkst darīt tikai kvalificēta persona.
- Strāvas vadu nedrīkst pārmērīgi locīt.
- Nedrīkst pieskarties strāvas vadam/kontaktdakšai ar slapjām rokām, jo tādā veidā var rasties īssavienojuma elektrošoks.
- Saldētavas nodalījumā neievietojiet stikla pudeles un dzērienu bundžas. Pudeles un bundžas var eksplodēt.
- Kad no saldētavas nodalījuma paņemat ledu, nepieskarieties tam, ledus var radīt apsaldējumus un/vai griezumus.
- Neizņemiet no saldētavas nodalījuma produktus ar slapjām vai mitrām rokām. Tas var radīt ādas nobrāzumus vai apsaldējumus.
- Nesasaldējiet pārtikas izstrādājumus, ja tie ir atkusuši.

Informācija par uzstādīšanu

Pirms ledusskapja ar saldētavu izpakošanas un pārvietošanas veltiet laiku, lai iepazītos ar tālāk norādītajiem punktiem.

- Nenovietojiet to tiešos saules staros un jebkādu karstuma avotu, piemēram, radiatoru, tuvumā.
- Ierīce ir jānovieto vismaz 50 cm attālumā no krāsnīm, gāzes plītīm un sildītājiem, un tai ir jāatrodas vismaz 5 cm attālumā no elektriskajām krāsnīm.
- Nepakļaujiet ledusskapi ar saldētavu mitruma un lietus iedarbībai.
- Ledusskapis ar saldētavu ir jānovieto vismaz 20 mm attālumā no cita ledusskapja.
- Ir jānodrošina vismaz 150 mm atstatums no ledusskapja virspuses un aizmugures. Neko nenovietojiet uz ledusskapja ar saldētavu.
- Lai garantētu drošu darbību, svarīgi ir ledusskapi ar saldētavu novietot droši un līdzsvaroti. Pielāgojamās kājas lieto, lai nolīmeņotu ledusskapi ar saldētavu. Pirms pārtikas ievietošanas pārliecinieties, vai ierīce ir nolīmeņota.
- Pirms ierīces lietošanas ieteicams visus plauktus un paplātes iztīrīt ar drāniņu, kas samitrināta ar silta ūdens un nātrija bikarbonāta vienas tējkarotes šķīdumu. Pēc tīrīšanas noskalojiet ar siltu ūdeni un nosusiniet.
- Uzstādiet tos, izmantojot plastmasas vadotnes, kuras atrodamas ierīces aizmugurē. Pagrieziet tās par 90 grādiem (kā parādīts attēlā). Tādā veidā tiks novērsta kondensatora saskare ar sienu.
- Ledusskapis ir jānovieto pie sienas attālumā, kas nepārsniedz 75 mm.

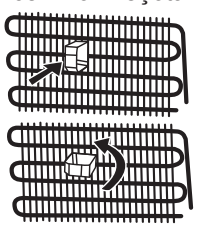

Pirms ledusskapja lietošanas



- Pirms ledusskapja ar saldētavu uzstādīšanas pārbaudiet, vai nav redzamu bojājumu. Neuzstādiet un nelietojiet ledusskapi ar saldētavu, ja tas ir bojāts.
- Ja ledusskapi ar saldētavu lietojat pirmo reizi, pirms strāvas padeves pieslēgšanas vismaz 3 stundas turiet to vertikālā pozīcijā. Tādā veidā tiek nodrošināta efektīva lietošana un novērsta kompresora bojājumu iespējamība.
- Ledusskapi ar saldētavu lietojot pirmo reizi, var būt jūtama smaka. Tā ir normāla parādība un izzudīs, līdzko ledusskapis sāks dzesēt.

1. NODAĻA. VISPĀRĪGI BRĪDINĀJUMI

Tehnoloģija BEZ APLEDOJUMA

Šī ierīce atšķiras no daudziem citiem standarta ledusskapjiem ar saldētavu. Citu ierīču saldētavas nodalījumā durvju atvēršanas un pārtikas mitruma ietekmē var veidoties ledus. Šīm ierīcēm ir nepieciešama atkausēšana. Tās periodiski ir jāizslēdz, no tām ir jāizņem uzglabātā pārtika un ledus.

Ledusskapis ar saldētavu ar tehnoloģiju Bez apledojuma novērš šīs problēmas, ar ventilatora palīdzību vienmērīgi izplatot gaisu ledusskapī un saldētavā. Tādējādi pārtika tiek atdzesēta vienmērīgi, novēršot mitruma un apledojuma veidošanos.

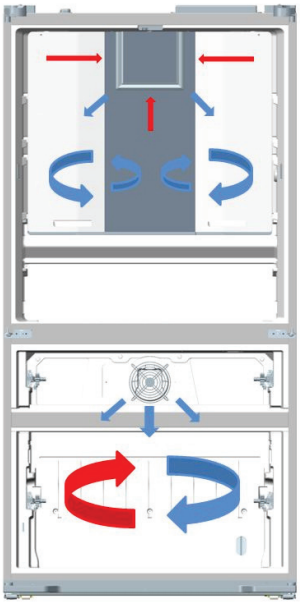

Zilās bultiņas: aukstā gaisa plūsma
Sarkanās bultiņas: karstā gaisa atgriešanās

2. NODAĻA. LEDUSSKAPIS AR SALDĒTAVU

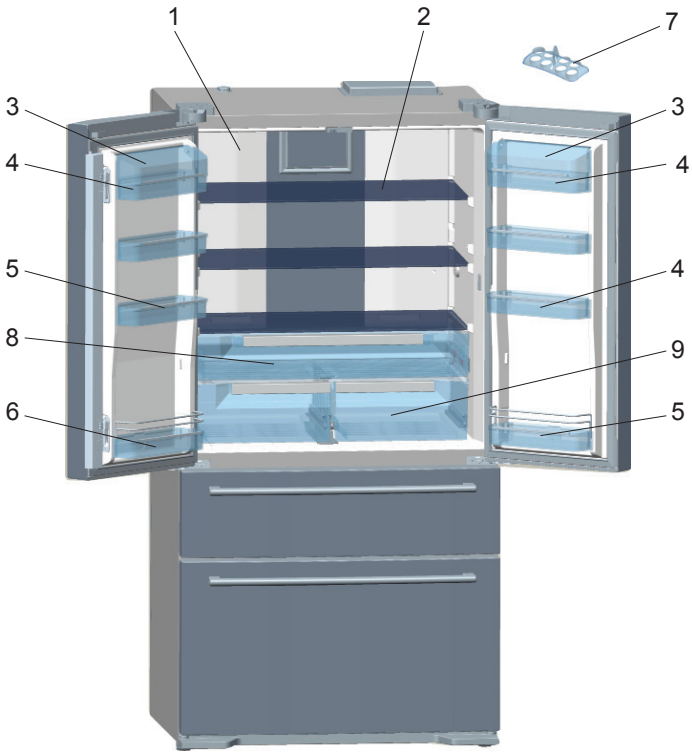

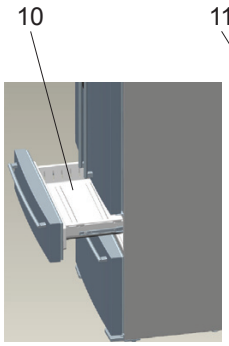

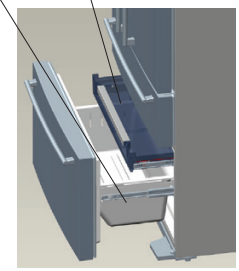

1) Ledusskapja nodalījums
2) Ledusskapja nodalījuma plaukti
3) Siera/sviesta plauktu pārsegi
4) Siera/sviesta plaukts
5) Durvju plaukti
6) Durvju pudeļu plaukti
7) Olu turētāji
8) Atdzesēšanas nodalījums
9) Augļu un dārzeņu nodalījumi
10) Saldētavas augšējā atvilktne
11) Saldētavas apakšējā atvilktne
12) Saldētavas slēptā atvilktne

Šim attēlam ir tikai informatīva nozīme, lai parādītu dažādas ierīces detaļas un piederumus. Atkarībā no ierīces modeļa detaļas var atšķirties.

3. NODAĻA. LEDUSSKAPJA AR SALDĒTAVU LIETOŠANA

Ledusskapja ar saldētavu vispārīgās funkcijas

1. Kad durvis ir aizvērtas pārliecinieties, vai starp durvju blīvēm un ierīces galveno daļu nav atstarpju.
2. Kad saldētavas durvis ir aizvērtas, veidojas vakuums. Iespējams, uzreiz pēc durvju aizvēršanas tās būs grūti atvērt. Tā ir parasta parādība, ļaujiet spiedienam izlīdzināties.
3. Gaismas diodes ir paredzētas pakāpeniskai iedegšanai, un 100% spilgtuma sasniegšanai ir nepieciešamas dažas sekundes.

Elektroniskais displejs

1.Ledusskapja nodalījuma temperatūras indikators
2. Saldētavas nodalījuma temperatūras indikators
3. Dzērienu atdzesēšanas trauksmes skaitītājs
4. Eko režīms
5. Brīvdienu režīms
6. Dzērienu atdzesēšanas indikators
7. Nakts sensora indikators
8. Bērnu bloķēšanas slēdzene
9. Demonstrācijas režīms
10. Brīdinājums par zemu spriegumu
11. Trauksme
12. Ekrānsaudzētāja poga
13. Saldētava
14. Režīmu poga
15. Dzesētājs
16. Dzērienu atdzesēšanas režīms
17. Nakts sensora poga

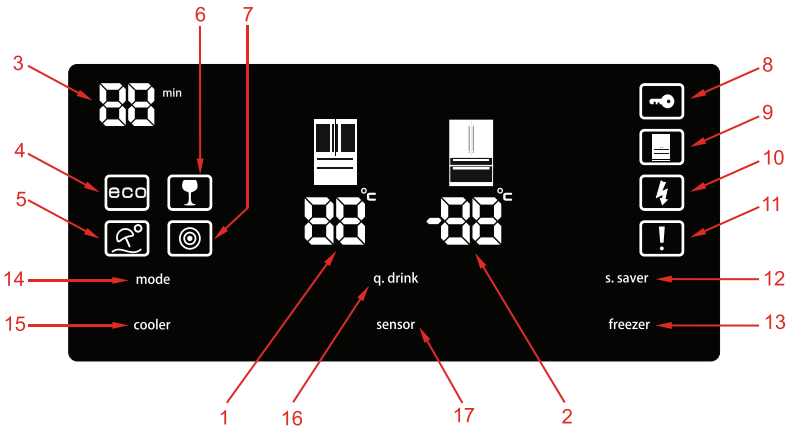

Ekrānā redzamās vērtības norāda lietotāja noteikto temperatūras vērtību.

Displejs ir paredzēts tam, lai nejaušas pieskaršanās gadījumā netiktu rādīta kļūme. Lai varētu lietot displeja skārienekrānu un pogas, 2 sekundes skan skaņas signāls, norādot, ka displejs ir gatavs darbam.

Dzērienu atdzesēšana [q.drink]

Lai aktivizētu dzērienu atdzesēšanas režīmu, nospiediet dzērienu atdzesēšanas pogu. Laiks tiek iestatīts ar 5 minūšu iedaļām (maksimāli 30 minūtes). Atlasītais laiks tiek rādīts dzērienu atdzesēšanas trauksmes skaitītājā — kad laiks ir pagājis, atskan skaņas signāls.

Svarīgi! To nedrīkst sajaukt ar dzesēšanas režīmu.

Pielāgojiet laiku atbilstoši saldētavā ievietotajam pudeļu skaitam. Ja pudeles nav pietiekami atdzesētas, funkcijas darbības laiku var pagarināt, bet svarīgi regulāri pārbaudīt pudeļu temperatūru, jo tām pārāk ilgi atrodoties saldētavā, tās var eksplodēt.

Eko režīms [eco]

Pārliecinieties, vai ledusskapis darbojas pie ideālās temperatūras. Lai aktivizētu režīmu “ECO”, vienkārši spiediet pogu [mode], līdz iedegas indikators “eco and e”.

Brīvdienu režīms (H)

(Saulessarga un saules ikona) Lietojiet šo režīmu, ja ilgāku laika periodu dodaties prom un nav nepieciešams lietot saldētavas nodalījumu. Spiediet brīvdienu režīma pogu, līdz tiek rādīta brīvdienu ikona un iedegas indikators H.

Ātrā saldēšana (sf / super freeze)

Šis režīms ir paredzēts ātrai gaļas un liela pārtikas daudzuma sasaldēšanai. Spiediet saldēšanas pogu, līdz ekrānā tiek rādīts indikators “sf” un ir dzirdams skaņas signāls. Ņemiet vērā, ka šis režīms pēc 24 stundām tiek automātiski pārslēgts uz standarta iestatīto temperatūru, ja netiek pārslēgts ātrāk — vai tad, kad saldētavā ir sasniegta pietiekama temperatūra.

Ātrā atdzesēšana (sc / super cooler)

ātrās atdzesēšanas funkcija ir paredzēta liela pārtikas daudzuma ātrai atdzesēšanai, kad tas tiek ievietots ledusskapja nodalījumā. Spiediet dzesēšanas pogu, līdz ekrānā tiek parādīts indikators “sc” un ir dzirdams skaņas signāls. Šis režīms automātiski tiek pārslēgts uz standarta temperatūras režīmu, kad ir pagājušas 4-6 stundas vai tiek sasniegta nepieciešamā temperatūra.

Dzesētājs [cooler]

Ledusskapja nodalījuma temperatūras 1. vērtību iestata uz 2, 3, 4, 5, 6, 7, 8 grādiem pēc Celsija.

Saldētava [freezer]

Saldētavas nodalījuma temperatūras 2. vērtību iestata uz -16, -17, -18, -19, -20, -21, -22, -23, -24 grādiem pēc Celsija.

Bērnu bloķēšanas slēdzene

Vienlaicīgi nospiežot dzesētāja un saldētavas pogu, aktivizējiet bērnu bloķēšanas slēdzeni. Tādējādi tiek deaktivizēts displejs. Lai atceltu bērnu bloķēšanas slēdzeni, atkārtojiet šo procesu.

Ekrānsaudzētājs [s.saver]

Lietojiet ekrānsaudzētāju, lai taupītu enerģiju. 3 sekundes turiet nospiestu pogu S.saver, lai deaktivizētu; atkārtojiet šo procesu.

3. NODAĻA. LEDUSSKAPJA AR SALDĒTAVU LIETOŠANA

Nakts sensors [sensor]

Lai to aktivizētu, 3 sekundes turiet nospiestu nakts sensora pogu. Tiek izslēgts ledusskapja apgaismojums, un tiek taupīta enerģija. Lai deaktivizētu to, atkārtojiet procesu.

Trauksme

Ja iedegas trauksmes indikators, tas nozīmē, ka kaut kas ir noticis ar ledusskapi ar saldētavu un ir jāsazinās ar Sharp apkalpes dienesta personālu. Šis indikators tiek rādīts, līdz kvalificēts apkalpes inženieris apskata izstrādājumu.

Nodalījuma ieslēgšanas/izslēgšanas režīms

Ja ledusskapja nodalījums netiek lietots, to var izslēgt. Vienlaicīgi 5 sekundes turiet nospiestu režīma un dzesētāja pogu, displejā nodziest nodalījums, kas ir izslēgts. Lai ieslēgtu nodalījumu, atkārtojiet šo procesu.

Brīdinājumi par temperatūras pielāgotajiem iestatījumiem

- Ja ir noticis strāvas padeves pārrāvums, temperatūras pielāgotie iestatījumi netiek dzēsti.
- Nav ieteicams ledusskapi lietot vietās, kuru temperatūra ir zem 10 °C.
- Temperatūras pielāgošanas iestatījumi ir jāveic atbilstoši durvju atvēršanas biežumam, tajā ievietotā pārtikas daudzuma un apkārtējās vides, kur novietots ledusskapis, temperatūras.
- Pēc pievienošanas strāvas padevei avotam ledusskapis ir jādarbina līdz 24 stundām bez pārtraukuma atbilstoši apkārtējās vides temperatūrai, līdz tas ir pilnībā atdzesēts. Šajā laikā neatveriet ledusskapja durvis un neievietojiet tajā pārtiku.
- Tiek piemērota 5 minūšu nobīdes funkcija, lai novērstu ledusskapja kompresora bojājumus, kad tiek atvienota kontaktdakša un pēc tam atkārtoti pievienota, ja noticis strāvas padeves pārrāvums. Ledusskapis atsāk normāli darboties pēc 5 minūtēm.
- Ledusskapis ir paredzēts lietošanai standartos noteiktajā apkārtējās vides temperatūras diapazonā atbilstoši uz informācijas uzlīmes norādītajai klimata klasei. Lai nodrošinātu efektīvu dzesēšanu, nav ieteicams ledusskapi lietot, pārsniedzot šīs noteiktās temperatūras robežvērtības.

Klimata klase	Apkārtējās vides temperatūra °C
T	No 16 līdz 43 (°C)
ST	No 16 līdz 38 (°C)
N	No 16 līdz 32 (°C)
SN	No 10 līdz 32 (°C)

Piezīme. *Ja apkārtējās vides temperatūra ir augstāka par 38 °C, nodalījuma temperatūru nevar iestatīt uz -22 °C, -23 °C vai -24 °C. Var iestatīt tikai -16 °C, -17 °C, -18 °C, -19 °C, -20 °C vai -21 °C.*

Temperatūras indikators

Lai palīdzētu labāk iestatīt ledusskapi, tas ir aprīkots ar temperatūras indikatoru, kas ir novietots aukstākajā vietā.

Lai ledusskapī labāk uzglabātu pārtiku, it īpaši aukstākajā zonā, pārliecinieties, vai temperatūras indikators rāda ziņojumu “OK” (Labi). Ja ziņojums “OK” (Labi) netiek rādīts, tas nozīmē, ka temperatūra nav iestatīta pareizi



Var būt grūti saskatīt indikatoru, tādēļ pārliecinieties, vai tas deg pareizi. Katru reizi, kad tiek nomainīta temperatūras iestatīšanas ierīce, pirms turpināt, uzgaidiet, līdz ierīces iekšpusē nostabilizējas temperatūra, ja nepieciešams, ar jaunu temperatūras iestatījumu. Pakāpeniski mainiet temperatūras iestatījuma ierīces atrašanās vietu un, pirms sākt jaunu pārbaudi un potenciālas izmaiņas, uzgaidiet vismaz 12 stundas.

PIEZĪME. Pēc atkārtotas durvju atvēršanas (vai ilgstošas atvēršanas) vai pēc svaigas pārtikas ievietošanas ierīcē parasti temperatūras iestatījuma indikatorā netiek rādīts ziņojums “OK” (Labi). Ja ledusskapja nodalījumā — iztvaicētājā — notiek normām neatbilstoša ledus kristālu veidošanās (uz ierīces apakšējās sienas) (pārlādēta ierīce, augsta telpas temperatūra, bieža durvju atvēršana), iestatiet temperatūras iestatīšanas ierīci zemākajā pozīcijā, līdz atkal tiek sasniegti kompresora izslēgšanās periodi.

Uzglabājiet pārtikas produktus ledusskapja aukstākajā zonā.

Pārtika tiks labāk uzglabāta, ja tā tiks novietota labākajā dzesēšanas zonā. Aukstākā zona ir nedaudz virs nodalījuma.



Šis simbols norāda uz ledusskapja aukstāko zonu.

Lai nodrošinātu, ka šai zonai tiek nodrošināta pietiekami zema temperatūra, pārliecinieties, vai plaukts atrodas simbola līmenī, kā parādīts attēlā.

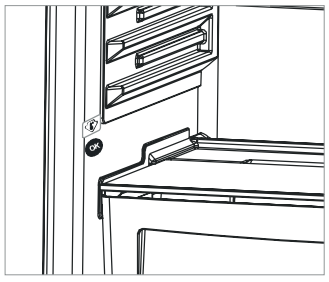

Aukstākās zonas augšējais ierobežojums tiek norādīts ar uzlīmes apakšējo pusi (bultiņas galvu). Aukstākās zonas augšējam plauktam ir jābūt vienā līmenī ar bultiņas galvu. Aukstākā zona ir zem šī līmeņa.

Tā kā plaukti ir izņemami, temperatūras uzturēšanai šajā režīmā pārliecinieties, vai tie vienmēr ir vienā līmenī ar uzlīmē norādīto zonas ierobežojumu.

3. NODAĻA. LEDUSSKAPJA AR SALDĒTAVU LIETOŠANA

Piederumi

Ledus trauks

- Uzpildiet ledus trauku un ievietojiet to ledusskapī.
- Ledus būs gatavs aptuveni pēc 2 stundām.

(Tas attiecas uz ledusskapjiem ar šādu funkciju.)

Piezīme. Ar ūdeni uzpildītu ledus trauku noteikti novietojiet horizontāli. Pretējā gadījumā traukā esošais ūdens var notecēt grozā.

Atdzesēšanas nodalījums

Šo nodalījumu var lietot kā 0 grādu nodalījumu (atdzesētāju), kas ir lieliski piemērots gaļas un zivju optimālas temperatūras saglabāšanai. Ņemiet vērā, ka šis nav saldētavas nodalījums.

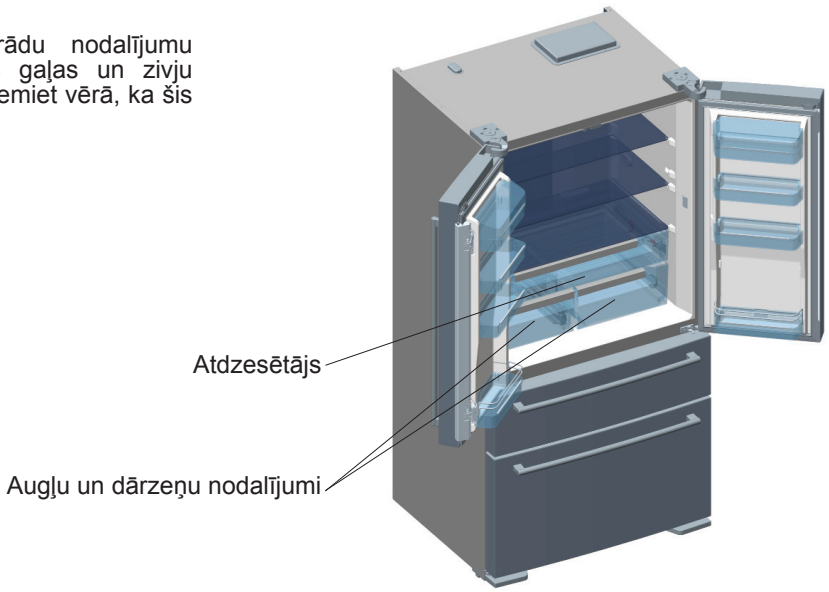

Augļu un dārzeņu nodalījuma gaisa plūsmas pielāgošana

Ja augļu un dārzeņu nodalījumi ir pilni, pagrieziet pogu (atrodas starp atdzesētāju un augļu un dārzeņu nodalījumu) atvērtā pozīcijā. Tādā veidā tiek palielināta gaisa plūsma un nodrošināts, ka pārtika ilgāk tiek saglabāta svaiga.

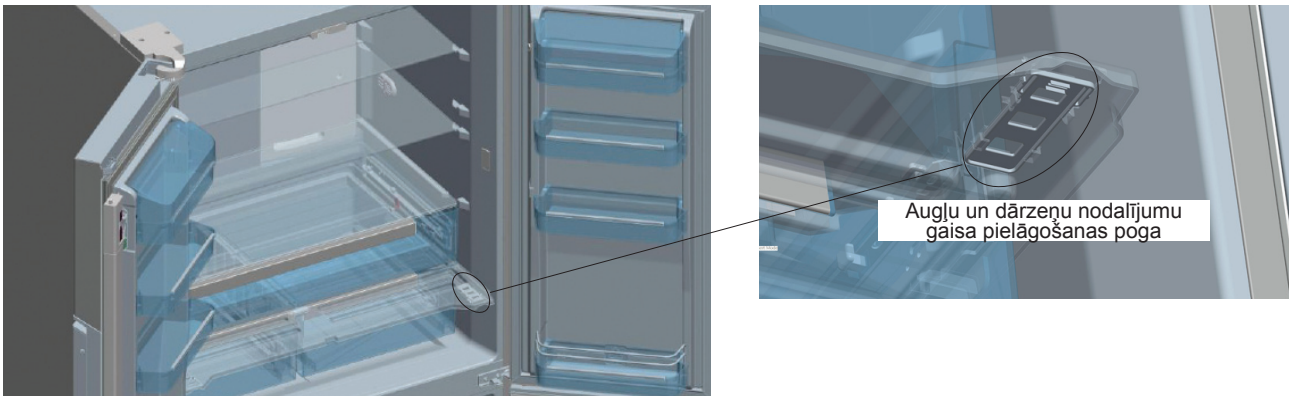

Piederumu izskats un apraksts var atšķirties atkarībā no modeļa.

Tīrīšana

- ***Pirms ledusskapja ar saldētavu tīrīšanas izslēdziet to un atvienojiet kontaktdakšu no kontaktligzdas.***
- Nemazgājiet ledusskapi ar saldētavu, lejot uz tā ūdeni.
- Ledusskapja ar saldētavu iekšpuses un ārpuses tīrīšanai lietojiet drāniņu vai sūkli un siltu ziepjūdeni.
- Uzmanīgi izņemiet visus plauktus un atvilktnes, slidinot tās augšup vai uz āru, un notīriet tos ar ziepjūdeni. Nemazgājiet tos trauku mazgājamajā mašīnā.
- Ledusskapja ar saldētavu tīrīšanai nelietojiet šķīdinātājus, abrazīvus tīrīšanas līdzekļus, stikla tīrītājus un universālos tīrīšanas līdzekļus. Ķīmiskās vielas, kuras tie satur, var sabojāt plastmasas virsmas un citus komponentus.
- Kondensatoru ledusskapja ar saldētavu aizmugurē notīriet vismaz reizi gadā, izmantojot mīkstu birsti vai putekļusūcēju.

Trīšanas laikā noteikti atvienojiet ledusskapi no strāvas padeves tīkla.

Izgarojumu trauka tīrīšana

Ledusskapja atkausēšana notiek automātiski. Atkausēšanas rezultātā radītais ūdens pa ūdens savākšanas gropi noplūst izgarojumu traukā un tur izgaro.

3. NODAĻA. LEDUSSKAPJA AR SALDĒTAVU LIETOŠANA

Gaismas diožu spuldzīšu nomaiņa

Ja ledusskapim ir uzstādīts gaismas diožu apgaismojums, sazinieties ar Sharp palīdzības dienesta personālu, jo tā nomaiņu var veikt tikai pilnvarots personāls.

4. NODAĻA. NORĀDES PAR PĀRTIKAS UZGLABĀŠANU

- Uzglabājot tropiskos augļus, piemēram, ananāsus, rīkojieties uzmanīgi, jo tie zemā temperatūrā var ātri sabojāties.
- Pirms uzglabāšanas sadaliet pārtiku mazākās daļās.
- Pārsedziet vai ietiniet pārtiku, lai novērstu cita aromāta iesūkšanos. Ieteicams gaļu uzglabāt brīvi pārsegtu, jo tādējādi tiek nodrošināta gaisa cirkulācija ap to, kas garantē virsmas nožūšanu un novērš baktēriju attīstīšanos.
- Neuzglabājiet pārtikas produktus tuvu vienu otram tā, ka tie bloķē augļu un dārzeņu nodalījumu gaisa pielāgošanas pogu.

Tabulā tālāk ir sniegtas īsas norādes, kā ledusskapja nodalījumā visefektīvāk uzglabāt svarīgākās pārtikas grupas.

Pārtikas produkti	Uzglabāšanas ilgums	Atrašanās vieta
Augļi un dārzeņi	1 nedēļa	Nesaspiesti dārzeņu nodalījumā
Zivs un gaļa	2–3 dienas	Ietīta uz stikla plaukta
Svaigs siers	3–4 dienas	Augšējais durvju plaukts
Sviests un margarīns	1 nedēļa	Augšējais durvju plaukts
Pudeles, jogurts un piens	Skatiet uz iepakojuma	Augšējais durvju plaukts
Olas	1 mēnesis	Olu turētājā

Saldētavas nodalījums

Saldētavas nodalījumu lieto pārtikas uzglabāšanai ilgākā laika posmā un ledus pagatavošanai. Mērķis ir pēc iespējas ātrāk sasaldēt svaigu pārtiku, lai tā saglabātu savu garšu un izskatu. Sasaldējamo pārtiku ieteicams 24 stundas novietot uz saldētavas nodalījuma apakšējās paplātes, pirms tā tiek novietota blakus citiem saldētiem produktiem. Svarīgi nepārsniegt maksimālo ledusskapja ar saldētavu saldēšanas kapacitāti. Tādējādi tiks nodrošināts,

ka pārtika tiks sasaldēta pēc iespējas ātrāk. Maksimālā 24 stundu perioda saldēšanas kapacitāte ir 18 kg.

Sasaldētās pārtikas uzglabāšanas laiku var ietekmēt dažādi faktori, piemēram, durvju atvēršanas un aizvēršanas biežums, termostata iestatījumi, pārtikas veidi un laika periods, kas paiet no brīža, kad pārtika ir iegādāta līdz brīdim, kad tā tiek ievietota saldētavā. Svarīgi ievērot saldētās pārtikas iepakojuma norādījumus un nepārsniegt uzglabāšanas termiņu. Tabulā tālāk norādīti daži saldēšanas ieteikumi.

Pārtikas produkti	Sagatavošana	Uzglabāšanas ilgums (mēneši)	Atsaldēšanas periods telpas temperatūrā (stundas)
Liellopu gaļas steiks	Sagrieziet atsevišķās porcijās	6–10	1–2 vai līdz pilnībā atkusuši
Jēra gaļa	Sagrieziet atsevišķās porcijās	6–8	1-2 vai līdz pilnībā atkusuši
Maltā gaļa	Iepakojiet piemērotās porcijās	1–3	2–3 vai līdz pilnībā atkusuši
Desa	Nepieciešams iepakot	1–2	Līdz pilnībā atkususi
Vistas un tītara gaļa	Iepakojiet piemērotās porcijās	1–2	10–12 vai līdz pilnībā atkususi
Saldūdens zivis (piemēram, forele)	Rūpīgi jānotīra un jāatzvīņo. Jānomazgā un jānosusina. Jānogriež galva un aste, ja nepieciešams	2	Līdz pilnībā atkususi
Liesas zivis (piemēram, jūras asaris)		4–8	Līdz pilnībā atkususi
Treknas zivis (piemēram, skumbrija)		2–4	Līdz pilnībā atkususi
Zirņi	Jānoņem pākstis un jānomazgā	12	Iespējams lietot sasalušus

BRĪDINĀJUMS. Nesaldējiet saldētās pārtikas izstrādājumus, ja tie ir atkusuši. Tas var būt bīstami veselībai.

5. NODAĻA. PROBLĒMU NOVĒRŠANA

Ledusskapis ar saldētavu ir aprīkots ar iebūvētu kļūmju noteikšanas sistēmu, kas ziņo, ja ledusskapis ar saldētavu nedarbojas, kā paredzēts. Kļūdas gadījumā vadības panelī tiek rādīts simbols. Biežāk sastopamie kļūdu simboli ir aprakstīti tālāk. Ja ledusskapī ar saldētavu tiek rādīts simbols, kas nav ietverts šajā tabulā, sazinieties ar Sharp palīdzības dienesta personālu.

KĻŪDU DISPLEJS	KĻŪDAS VEIDS	PIEZĪME	VEICAMĀS DARBĪBAS
 un skaņas signāls	Kļūdas brīdinājums	Iespējams, daļa no ledusskapja ar saldētavu nedarbojas pareizi vai radusies dzesēšanas problēma.	Sazinieties ar Sharp palīdzības dienesta personālu
	Saldētavas nodalījums nav pietiekami auksts.	Tas, iespējams, ir strāvas padeves pārrāvuma vai dzesēšanas aprīkojuma kļūmes rezultāts.	Lietojiet režīmu SUPERFREEZE vai saldētavas nodalījumam iestatiet zemāku temperatūru, līdz brīdinājuma simbols vairs netiek rādīts. Kamēr tiek rādīts šis simbols, neievietojiet saldētavas nodalījumā jaunu pārtiku.
	Ledusskapja nodalījums nav pietiekami auksts	Tas, iespējams, ir strāvas padeves pārrāvuma vai dzesēšanas aprīkojuma kļūmes rezultāts.	Lietojiet režīmu SUPERCOOL vai iestatiet zemāku ledusskapja temperatūru, līdz brīdinājuma simbols vairs netiek rādīts. Kamēr tiek rādīta drošības sistēma, neatveriet durvis.
	Ledusskapja nodalījums ir pārāk auksts.	Pastāv risks, ka ledusskapī ievietotā pārtika sasals.	Ja funkcija SUPERCOOL ir aktīva, atceliet to. Samaziniet ledusskapja nodalījuma temperatūru.
	Strāvas padeves spriegums ir mazāks par 170 V.	Šis simbols ir paredzēts kā ieteikums un piesardzības pasākumu izpildei. Kļūme pazūd, kad spriegums palielinās virs 170 V.	-

Informācija par problēmu novēršanu

Ja ledusskapis ar saldētavu nedarbojas, kā paredzēts, tabulā tālāk iespējams atradīsiet vienkāršu veidu, kā to atrisināt.

Ja ledusskapim ar saldētavu ir bojājums, kas nav aprakstīts šajā rokasgrāmatā, sazinieties ar pilnvarotu apkalpes dienesta personālu.

Kļūme	Iespējamais iemesls	Risinājums
Ledusskapis ar saldētavu nedarbojas.	Ir atvienota strāvas padeve.	Pārbaudiet, vai ledusskapis ar saldētavu ir pievienots strāvas padevei un ir ieslēgta strāvas padeve.
Daži ledusskapja ar saldētavu nodalījumi nav pietiekami auksti.	Ir iestatīta pārāk silta temperatūra.	Iestatiet zemāku temperatūras vērtību.
	Pārāk bieži tiek atvērtas un aizvērtas durvis.	Mēģiniet samazināt durvju atvēršanas un aizvēršanas reižu skaitu.
	Bojāts durvju blīvējums.	Sazinieties ar Sharp palīdzības dienesta personālu.
	Ledusskapja nodalījums ir pārpildīts.	Pārbaudiet, vai starp pārtikas produktiem ir pietiekami daudz brīvas vietas, lai nodrošinātu gaisa cirkulāciju. Pārliecinieties, vai pārtikas izstrādājumi neaizsedz gaisa ventilācijas atveres.
Pārtika saldētavas nodalījumā ir pārāk auksta.	Iespējams, pārāk zems temperatūras iestatījums.	Iestatiet augstāku temperatūras vērtību.
Ledusskapis ar saldētavu ir skaļš.	Iespējams, ledusskapis ar saldētavu nav nolīmeņots.	Nolīmeņojiet ledusskapja ar saldētavu.
	Ņemiet vērā, ka ledusskapja ar saldētavu darbības laikā ir dzirdama noteikta skaņa. Tā ir normāla ledusskapja ar saldētavu bez apledojuma darbības parādība un nav ierīces bojājums. Ja rodas kādas bažas, sazinieties ar Sharp palīdzības dienesta personālu.	

5. NODAĻA. PROBLĒMU NOVĒRŠANA

Kļūme	Iespējamais iemesls	Risinājums
Uz ledusskapja ar saldētavu iekšējām daļām ir mitrums.	Pārāk bieži tiek atvērtas un aizvērtas durvis.	Mēģiniet samazināt durvju atvēršanas un aizvēršanas reižu skaitu.
Durvis nav pareizi aizvērtas.	Iespējams, pārtikas izstrādājumu daļas neļauj tās aizvērt.	Pārliecinieties, vai durvīs nav šķēršļu.
	Plaukti un atvilktnes nav pareizi novietotas.	Pārbaudiet, vai plaukti un atvilktnes ir pareizi novietotas.
	Bojāts durvju blīvējums.	Sazinieties ar Sharp palīdzības dienesta personālu.
	Ledusskapis ar saldētavu nav nolīmeņots.	Nolīmeņojiet ledusskapja ar saldētavu.

Atbilstība

- Šī ierīce paredzēta izmantošanai telpās ar temperatūru no 16°C līdz 43°C.
- Šī iekārta izgatavota atbilstoši šādiem standartiem: IEC60335-1 / IEC60335-2-24 un 2004/108/EK.

6. NODAĻA. PADOMI PAR ENERĢIJAS TAUPĪŠANU

1. Pirms pārtikas produktu ievietošanas ierīcē vienmēr atdzesējiet to.
2. Pārtikas izstrādājumus atkausējiet ledusskapja nodalījumā. Tādējādi tiek taupīta enerģija.

Turinys

1 SKYRIUS: BENDRIEJI ĮSPĖJIMAI 142
2 SKYRIUS: JŪSŲ ŠALDYTUVO-ŠALDIKLIO DALYS 145
3 SKYRIUS: JŪSŲ ŠALDYTUVO-ŠALDIKLIO NAUDOJIMAS.....146
4 SKYRIUS: MAISTO LAIKYMO NUORODOS.....149
5 SKYRIUS: TRIKČIŲ ŠALINIMAS 150
6 SKYRIUS: PATARIMAI, KAIP TAUPYTI ENERGIJĄ 151

Jūsų šaldytuvas-šaldiklis atitinka naujausius saugumo reikalavimus. Dėl netinkamo naudojimo kyla rizika susižeisti ar patirti turtinę žalą. Kad išvengtumėte tokios rizikos, prieš naudodami šaldytuvą-šaldiklį, atidžiai perskaitykite šią naudojimo instrukciją. Joje pateikiama svarbi informacija apie saugų montavimą, saugą, šaldytuvo-šaldiklio naudojimą ir priežiūrą. Išsaugokite šią instrukciją ateičiai.

1 SKYRIUS: BENDRIEJI ĮSPĖJIMAI



ĮSPĖJIMAS: šaldytuvo-šaldiklio ventiliacijos angos turi būti neuždengtos.



ĮSPĖJIMAS: nenaudokite jokių mechaninių prietaisų ar kitokių priemonių pagreitinti atitirpinimo eigą.



ĮSPĖJIMAS: šaldytuvo-šaldiklio viduje nenaudokite kitų elektrinių prietaisų.



ĮSPĖJIMAS: draudžiama pažeisti šaldymo kontūrą.

ĮSPĖJIMAS: siekiant išvengti sužeidimų ar turtinės žalos, šį prietaisą būtina montuoti pagal gamintojo nurodymus.



Šiame šaldytuve-šaldiklyje naudojamas nedidelis kiekis aplinkai nekenkiančios R600a šaldymo medžiagos (izobuteno), kuri yra degi ir sprogi, uždegus uždaroje aplinkoje.

* Nešdami ir statydami šaldytuvą, nepažeiskite aušinimo dujų grandinės.
* Šalia šaldytuvo-šaldiklio draudžiama laikyti degių medžiagų talpas, pavyzdžiui, aerozolio flakonus ar gesintuvų papildymo kapsules.
* Šis prietaisas skirtas naudoti buitinėms ar panašioms reikmėms, pavyzdžiui:
  - darbuotojų virtuvėse parduotuvėse, biuruose ir kitokioje darbo aplinkoje
  - sodybose ir viešbučių, motelių ir kitokių apgyvendinimo patalpų klientų kambariuose
  - nakvynės namų tipo aplinkoje;
  - maitinimo ir panašiose įstaigose
* Jūsų šaldytuvas-šaldiklis turi būti jungiamas į 220-240 V įtampos 50 Hz dažnio elektros tinklą. Nejunkite į kitokių parametrų tinklą. Prieš jungdami šaldytuvą-šaldiklį į tinklą, patikrinkite, kad prietaiso duomenų lentelėje esanti informacija (įtampa ir srovės stiprumas) atitiktų elektros tinklo duomenis. Jei kyla abejonių, kreipkitės į kvalifikuotą elektriką)
* Šiuo prietaisu gali naudotis vaikai nuo 8 m. ir asmenys, kurių fiziniai, jutimo ar protiniai gebėjimai yra riboti, arba neturintys pakankamai patirties bei žinių, jei jie prižiūrimi arba išmokomi saugiai naudotis prietaisu ir supažindinami su galimais pavojais. Vaikams draudžiama žaisti su prietaisu.

Neprižiūrimi vaikai negali prietaiso valyti ir atlikti jo priežiūros.

* Pažeistas maitinimo laidas ir (arba) kištukas gali sukelti gaisrą arba elektros smūgį. Šias pažeistas dalis privaloma pakeisti. Tą turi daryti kvalifikuoti specialistai.

1 SKYRIUS: BENDRIEJI ĮSPĖJIMAI

Utilizavimas

- Pakavimo ir prietaiso gamyboje naudojamos medžiagos nekenkia aplinkai ir yra perdirbamos. Pakuotę utilizuokite aplinką tausojančiu būdu. Išsamesnės informacijos teiraukitės vietos savivaldos įstaigoje.
- Prieš veždami prietaisą į metalo laužą, nupjaukite maitinimo laidą ir sunaikinkite laidą ir kištuką. Kad vaikai neužsidarytų šaldytuvo-šaldiklio viduje, nenaudokite durelių užraktų.
- Atjungtas kištukas, įkištas į 16 amperų lizdą, kelia rimtą saugumo (elektros smūgio) pavojų. Pasirūpinkite, kad atjungtas kištukas būtų tinkamai utilizuotas.

Seno prietaiso išmetimas

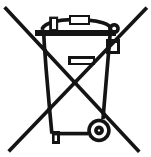

Šis simbolis reiškia, kad produkto negalima išmesti su buitinėmis atliekomis. Jis turi būti nugabentas į atitinkamą atliekų surinkimo vietą, kuriose pasirūpinama dėl elektrinių ir elektroninių atliekų perdirbimo. Medžiagų perdirbimas tausoja gamtinius išteklius. Dėl išsamesnės informacijos apie tokio produkto perdirbimą kreipkitės į savivaldybę, buitinių atliekų tvarkymo paslaugų teikėjus arba į parduotuvę, kurioje įsigijote šį produktą.

Vietos savivaldos įstaigoje teiraukitės apie elektrinių ir elektroninių prietaisų atliekų utilizavimo ir antrinio panaudojimo, perdirbimo ir atnaujinimo galimybes.

Pastabos:

- Prieš montuodami ir pradėdami naudoti prietaisą, atidžiai perskaitykite naudojimo instrukciją. Mes neatsakome netinkamo naudojimo sukeltą žalą.
- Vadovaukitės nurodymais ant prietaiso ir naudojimo instrukcijoje. Šią naudojimo instrukciją laikykite saugioje vietoje, kad galėtumėte išspręsti problemas, jei jų kiltų ateityje.
- Šis prietaisas skirtas naudoti numatyta paskirtimi namuose ir buitinėje aplinkoje. Jis neskirtas komerciniam ar bendram naudojimui. Šitaip naudojant prietaisą, nutraukiama garantija, ir mūsų įmonė neatsako už tokiu atveju patiriamus nuostolius.
- Šis prietaisas skirtas naudoti namuose ir tik maisto produktų vėsinimui ir laikymui. Jis netinkamas komerciniam ar bendram naudojimui ir (arba) ne maisto produktų laikymui. Nesilaikant šio nurodymo, mūsų įmonė neatsako už galimus nuostolius.



Įspėjimai saugos klausimais

- Nejunkite šio šaldytuvo-šaldiklio į maitinimo tinklą, naudodami ilgintuvus.
- Pažeistas maitinimo laidas ir (arba) kištukas gali sukelti gaisrą arba elektros smūgį. Šias pažeistas dalis privaloma pakeisti. Tą turi daryti kvalifikuoti specialistai.
- Draudžiama per smarkiai sulenkti maitinimo laidą.
- Draudžiama liesti maitinimo laidą ir (arba) kištuką šlapiomis rankomis, kadangi tai gali sukelti trumpąjį jungimą ir elektros smūgį.
- Į šaldiklio skyrių nedėkite stiklinių butelių ar gėrimų skardinių. Buteliai ir skardinės gali susprogti.
- Šaldiklio skyriuje pagaminto ledo nelieskite, nes jis gali nušaldyti ir (arba) įpjauti.
- Neimkite daiktų iš šaldiklio skyriaus drėgnomis ar šlapiomis rankomis. Tai gali pakenkti odai ar nušaldyti.
- Atitirpintų maisto produktų pakartotinai neužšaldykite.

Informacija apie montavimą

Prieš išpakuodami ir gabendami savo šaldytuvą-šaldiklį, skirkite laiko susipažinti su tolesniais niuansais.

- Prietaiso nestatykite po tiesioginiais saulės spinduliais ar prie šilumos šaltinių, pavyzdžiui, radiatoriaus.
- Prietaisas turi būti statomas mažiausiai 50 cm atstumu nuo viryklių, dujinių orkaičių ir radiatorių ir mažiausiai 5 cm atstumu nuo elektrinių orkaičių.
- Nelaikykite šaldytuvo-šaldiklio drėgnai ar lietuje.
- Šaldytuvas-šaldiklis turi būti statomas mažiausiai 20 mm atstumu nuo kito šaldiklio.
- Šaldytuvo-šaldiklio viršuje ir nugarinėje dalyje turi būti paliekami mažiausiai 150 mm tarpeliai. Nieko nedėkite ant šaldytuvo-šaldiklio viršaus.
- Norint, kad prietaisas saugiau veiktų, svarbu, kad šaldytuvas-šaldiklis būtų pastatytas saugiai ir lygiai. Šaldytuvo-šaldiklio lygį galima reguliuoti kojelėmis. Prieš sudėdami maisto produktus į savo prietaisą, įsitikinkite, kad jis stovi tiesiai.
- Prieš naudojant prietaisą, rekomenduojame visas lentynėles ir padėklus iššluostyti šiltame vandenyje su arbatiniu šaukšteliu valgomosios sodos pamirkytu audeklu. Išvalę praskalaukite šiltu vandeniu ir leiskite išdžiūti.
- Pastatydami prietaisą, naudokite plastikinius orientyrus, esančius galinėje prietaiso pusėje. Pasukite 90 laipsnių kampu (kaip parodyta paveikslėlyje). Taip neleisite kondensatoriui liestis prie sienos.
- Tarpas tarp šaldytuvo ir sienos turėtų neviršyti 75 mm.

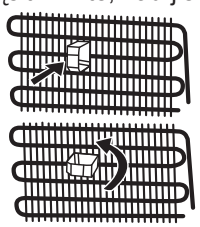

Prieš pradėdami naudoti šaldytuvą



- Prieš ruošdamiesi naudoti šaldytuvą-šaldiklį, apžiūrėkite, ar nėra aiškiai matomų pažeidimų. Nemontuokite ir nenaudokite pažeisto šaldytuvo-šaldiklio
- Prieš įjungdami šaldytuvą-šaldiklį pirmą kartą, palaikykite jį pastatytą vertikaliai mažiausiai 3 valandas, ir tik tada junkite į maitinimo tinklą. Šitaip užtikrinamas optimalus veikimas ir kompresorius apsaugomas nuo pažeidimo.
- Naudojant naują šaldytuvą-šaldiklį, gali pasijausti silpnas specifinis kvapas. Tai – visiškai normalu. Kvapas dings, kai šaldytuvas pradės vėsti.

1 SKYRIUS: BENDRIEJI ĮSPĖJIMAI

NO FROST (bešerkšnė) technologija

Skiriasi nuo daugumos standartinių šaldytuvų-šaldiklių. Dėl durelių darinėjimo ir maisto produktų drėgmės kituose prietaisuose šaldiklio skyriuje atsiranda ledo. Tokius prietaisus būtina atitirpinti. Juos reikia periodiškai išjungti, perdėti maisto produktus kitur ir pašalinti susikaupusį ledą.

Jūsų „bešerkšniame“ šaldytuve-šaldiklyje tokių problemų neatsiranda, kadangi šaltą orą tolygiai išmaišo šaldytuvo ir šaldiklio skyriuose veikiantys ventiliatoriai. Šitaip sudėti maisto produktai tolygiai ir vienodai atvėsinami, nesikaupia drėgmė ir ji nesuledėja.

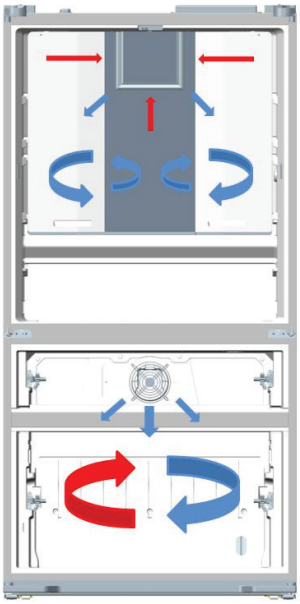

Mėlynos rodyklės: pučiamas šaltas oras
Raudonos rodyklės: grįžtantis šiltas oras

2 SKYRIUS: JŪSŲ ŠALDYTUVO-ŠALDIKLIO DALYS

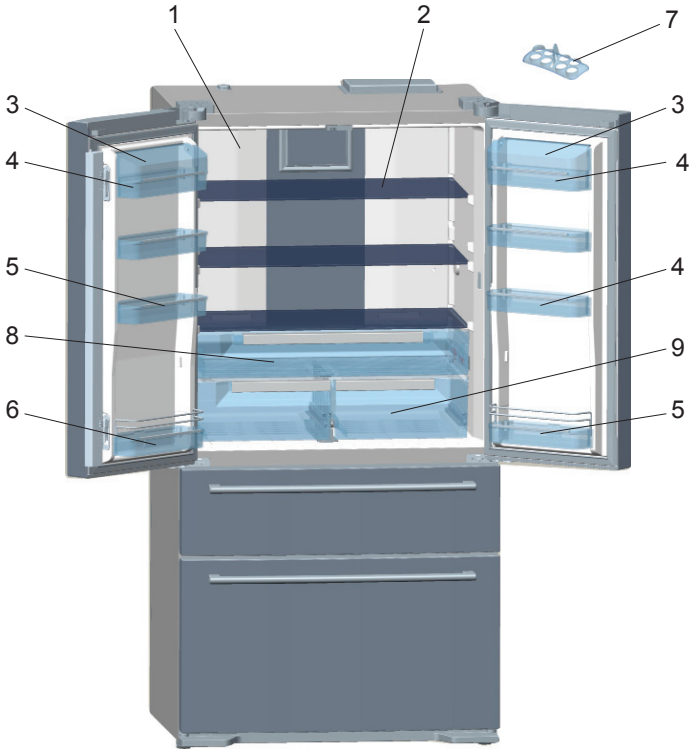

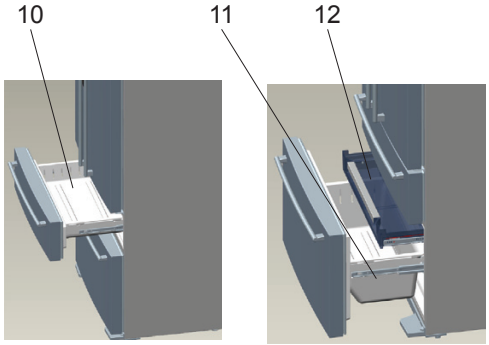

1) Vėsinimo kamera
2) Šaldytuvo skyriaus lentynėlės
3) Sūrio ir sviesto lentynėlės dangtelis
4) Sūrio ir sviesto lentynėlė
5) Durelių lentynėlės
6) Durelių lentynėlės buteliams
7) Kiaušinių dėklai
8) Atvėsinimo skyrius
9) Daržovių ir vaisių skyrius
10) Viršutinis šaldiklio stalčius
11) Apatinis šaldiklio stalčius
12) Paslėptas šaldiklio stalčius

Šis paveikslėlis sudarytas informaciniu tikslu ir yra skirta susipažinti su įvairiomis prietaiso dalimis bei priedais. Priklausomai nuo prietaiso modelio dalys gali skirtis..

3 SKYRIUS: JŪSŲ ŠALDYTUVO-ŠALDIKLIO NAUDOJIMAS

Bendrosios Jūsų šaldytuvo-šaldiklio savybės

1. Uždarę dureles, įsitikinkite, kad tarp durelių guminio sandariklio ir prietaiso korpuso neliktų tarpelių.
2. Uždarius šaldiklio dureles, susidaro vakuumas. Todėl atidaryti jas iš karto gali būti sunkiau. Tai – normalu, tad palaukite, kol slėgis stabilizuosis.
3. Šviesos diodai (LED) užsidega palaipsniui ir užtrunka kelias sekundes, kol pasiekia 100 % šviesumą.

Elektroninis ekranas

1. Šaldytuvo skyriaus temperatūros indikatorius
2. Šaldiklio skyriaus temperatūros indikatorius.
3. *Q.drink* signalo laikmatis
4. Ekonominis režimas
5. Atostogų režimas
6. *Q.drink* indikatorius
7. Nakties jutiklio indikatorius
8. Apsauga nuo vaikų
9. *Demo* režimas
10. Žemos įtampos indikatorius
11. Pavojaus signalas
12. Ekrano užsklandos mygtukas
13. Šaldiklis
14. Režimo mygtukas
15. Šaldytuvas
16. *Q.drink* režimas
17. Nakties jutiklio mygtukas

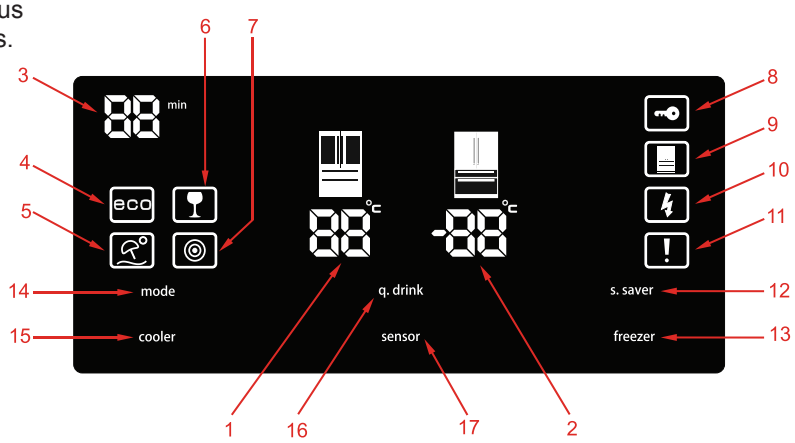

Ekrane rodomos naudotojo nustatytos parametrų reikšmės.

Ekranas apsaugotas nuo klaidų, kai jis netyčia paliečiamas. Norėdami naudoti ekraną, 2 sekundes palaikykite nuspaudę mygtuką; pasigirs pyptelėjimas, parodantis, kad ekraną galite naudoti.

Gėrimų atšaldymas [q.drink]

Norėdami suaktyvinti *q.drink* režimą, spauskite *q.drink* mygtuką. Laikas nustatomas 5 minučių intervalais (daugiausiai iki 30 minučių). Nustatyta režimo trukmė rodoma *q.drink* signalo laikmatyje: pasibaigus nustatytam laikui, suskamba garsinis signalas.

Svarbu: svarbu nesupainioti šio režimo su vėsinimo režimu.

Laiką nustatykite pagal butelių, kuriuos dedate į šaldiklio skyrių, skaičių. Jei gėrimai buteliuose ne pakankamai atvėsta, galite pratęsti šaldymo laiką. Tokiu atveju svarbu reguliariai tikrinti butelių temperatūrą, kadangi, palikti šaldiklyje per ilgai, jie gali susprogti.

Ekonominis režimas [eco]

Užtikrinama, kad šaldytuvas palaikytų idealią temperatūrą. Norėdami suaktyvinti *ECO* režimą, spauskite [*mode*] (režimas) mygtuką, kol užsidegs *eco* indikatorius.

Atostogų **režimas (H)**

(Skėčio su saule simbolis) Šį režimą naudokite, kai kuriam laikui išvykstate ir nenaudosite šaldytuvo. Spauskite atostogų režimo mygtuką, kol pasirodys atostogų simbolis ir *H* indikatorius.

Greitasis šaldymas (sf / super freeze)

Režimas skirtas greitai užšaldyti pusgaminius ir maisto produktus. Spauskite šaldiklio mygtuką, kol ekrane pasirodys *sf* indikatorius ir pasigirs pyptelėjimas. Atkreipkite dėmesį, kad šis režimas automatiškai perjungiamas į standartinę nustatytą temperatūrą po 24 valandų arba anksčiau, kai šaldiklyje pasiekiama pakankamai žema temperatūra.

Greitasis vėsinimas (sc / super cooler)

Greitojo vėsinimo funkcija skirta greitai atvėsinti didelį kiekį į šaldytuvo skyrių įdėtų maisto produktų. Laikykite nuspaudę vėsinimo mygtuką, kol ekrane atsiras *sc* raidės ir pasigirs pyptelėjimas. Šis režimas automatiškai perjungiamas į standartinę nustatytą temperatūrą po 4–6 valandų arba anksčiau, kai šaldytuve pasiekiama reikiama temperatūra.

Vėsinimas [cooler]

Nustatoma šaldytuvo skyriaus temperatūra 1 laipsnio intervalais nuo 2 iki 8 laipsnių Celsijaus.

Šaldiklis [freezer]

Nustatoma šaldiklio skyriaus temperatūra 2 laipsnių intervalais nuo -16 iki -24 laipsnių Celsijaus.

Apsauga nuo vaikų

Apsauga nuo vaikų suaktyvinama vienu metu paspaudžiant vėsinimo ir sušaldymo mygtukus: taip išjungiamas ekranas. Norėdami išjungti apsaugą nuo vaikų, atlikite tą patį veiksmą.

Ekrano užsklanda [s.saver]

Ekrano užsklanda naudojama tam, kad būtų taupoma energija. Palaikykite 3 sekundes nuspaudę [s.saver] mygtuką. Norėdami išjungti ekrano užsklandą, pakartokite veiksmą.

3 SKYRIUS: JŪSŲ ŠALDYTUVO-ŠALDIKLIO NAUDOJIMAS

Nakties jutiklis

Norėdami suaktyvinti nakties jutiklį, palaikykite 3 sekundes nuspaudę mygtuką. Ši funkcija išjungia šaldytuvo apšvietimą ir padeda taupyti energiją. Norėdami išjungti funkciją, atlikite tą patį veiksmą.

Pavojaus signalas

Jei užsidega pavojaus signalo lemputė, tai reiškia, kad atsirado šaldytuvo-šaldiklio gedimas, ir kad turite susisiekti su *Sharp* techninės priežiūros centru. Indikatorius degs tol, kol kvalifikuotas techninės priežiūros specialistas neapžiūrės prietaiso.

Skyriaus įjungimo-išjungimo režimas

Nenaudojamą šaldytuvo skyrių galima išjungti. Vienu metu nuspauskite ir apie 5 sekundes palaikykite [*mode*] ir [*cooler*] mygtukus; ekrane užges to skyriaus, kurį norite išjungti, indikatorius. Norėdami vėl įjungti skyrių, atlikite tą patį veiksmą.

Įspėjimai dėl temperatūros reguliavimo

- Nutrūkus maitinimui, temperatūros nustatymai neprarandami.
- Nerekomenduojame naudoti šio šaldytuvo aplinkoje, kurioje temperatūra yra žemesnė nei 10 laipsnių Celsijaus.
- Temperatūrą reikia nustatyti, atsižvelgiant į tai, kaip dažnai darinėjamos durelės, kiek maisto produktų laikoma šaldytuve ir kokia aplinkos temperatūra, kur pastatytas prietaisas.
- Pastačius šaldytuvą-šaldiklį ir įjungus į maitinimo tinklą, jį reikėtų palikti veikti 24 valandas, kol prietaisas tinkamai atvės. Tuo metu nedarinėkite šaldytuvo-šaldiklio durelių ir nedėkite į vidų jokių maisto produktų.
- Jūsų šaldytuve-šaldiklyje veikia 5 minučių delsos funkcija, kai po maitinimo pertrūkio ištraukiate ir vėl įkišate maitinimo laido kištuką, kad nebūtų gadinamas kompresorius. Šaldytuvas paprastai pradeda veikti maždaug po 5 minučių.
- Jūsų šaldytuvas-šaldiklis yra skirtas naudoti tokioje aplinkos temperatūroje, kaip pagal standartus priklausomai nuo klimato klasės nurodyta informacinėje etiketėje. Norint išlaikyti šaldymo efektyvumą, nerekomenduojame nustatyti kitų negu nurodyta šaldytuvo-šaldiklio temperatūros reikšmių.

Klimato klasė	Aplinkos temperatūra, °C
T	Nuo 16 iki 43 (°C)
ST	Nuo 16 iki 38 (°C)
N	Nuo 16 iki 32 (°C)
SN	Nuo 10 iki 32 (°C)

Pastaba: *jei aplinkos temperatūra viršija 38 °C, šaldiklio skyrelio temperatūros negalima nustatyti -22 °C, -23 °C ar -24 °C reikšmėmis. Galima nustatyti tik -16 °C, -17 °C, -18 °C, -19 °C, -20 °C ar -21 °C reikšmes.*

Temperatūros indikatorius



Kad būtų lengviau nustatyti šaldytuvo temperatūrą, mes pačioje šalčiausioje jo vietoje įtaisėme temperatūros indikatorių.

Kad geriau išlaikytumėte maisto produktus šaldytuve, ypač šalčiausioje jo vietoje, patikrinkite, ar indikatoriuje rodomas užrašas *OK.* Jei *OK* užrašas nerodomas, reiškia, kad nustatyta netinkama temperatūra

Įžiūrėti indikatorių gali būti sunku, todėl būtinai gerai jį apšvieskite.Kaskart, pakeitę temperatūros nustatymus, palaukite, kol šaldytuvo-šaldiklio skyriuose nusistovės pastovi temperatūra, ir tik tada, jei reikia, nustatykite ją iš naujo. Temperatūrą keiskite palaipsniui ir palaukite mažiausiai 12 valandų, prieš tikrindami ir atlikdami naujus nustatymus.

PASTABA: po dažno durelių atidarinėjimo, ilgiau palaikius jas atidarytas ar įdėjus šviežių maisto produktų į prietaiso skyrius, *OK* užrašo ant temperatūros indikatoriaus gali ir nebūti – tai normalu. Jei susikaupia neįprastai daug ledo kristalų (ant apatinės prietaiso sienelės) šaldytuvo skyriuje (dėl per didelio prietaiso apkrovimo, padidėjusios kambario temperatūros, dažno durelių darinėjimo), nustatykite žemesnę šaldymo temperatūrą, kol kompresorius vėl pradės dirbti normaliais ciklais.

Maistą laikykite šalčiausioje šaldytuvo zonoje.



Maisto produktai išsilaikys geriau, jei juos laikysite tinkamoje šaldymo vietoje. Šalčiausia zona – iškart virš daržovių ir vaisių skyriaus.

Šalčiausia šaldytuvo zona nurodoma tokiu simboliu.

Norint, kad šioje zonoje tikrai būtų žema temperatūra, reikia, kad lentynėlė būtų būtent šio simbolio aukštyje, kaip parodyta paveikslėlyje.

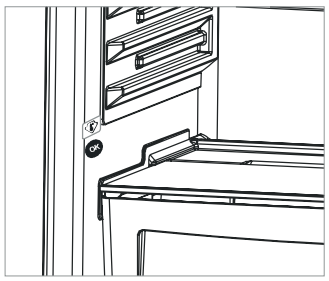

Šalčiausios zonos viršutinė riba sutampa su lipduko apatine dalimi (rodyklės smaigaliu). Šalčiausios zonos lentynos viršutinė dalis turi siekti rodyklės smaigalį. Šalčiausia zona yra žemiau šios ribos.

Šių lentynėlių padėtį galima keisti, tad, jei norite, kad tose zonose temperatūra būtų tokia, kokios reikia, būtinai sudėkite jas taip, kad atitiktų lipdukais nurodytas ribas.

3 SKYRIUS: JŪSŲ ŠALDYTUVO-ŠALDIKLIO NAUDOJIMAS

Priedai

Ledo gaminimo forma

- Pripilkite ledo gaminimo formą vandens ir įstatykite šaldiklyje.
- Ledas bus paruoštas po maždaug 2 valandų.

(Taikoma tiems šaldytuvams, kuriuose yra ši funkcija.)

Pastaba: Dėdami ledo gaminimo formą, įsitikinkite, kad ji stovėtų horizontaliai, o ne būtų pakreipta. Kitaip vanduo iš formos gali išbėgti į stalčių.

Aušintuvo skyrius

Šį skyrių galima naudoti kaip 0 laipsnio kamerą, kuri idealiai tinka laikyti mėsą ir žuvį optimalioje temperatūroje. Atkreipkite dėmesį, kad tai nėra šaldiklio skyrius.

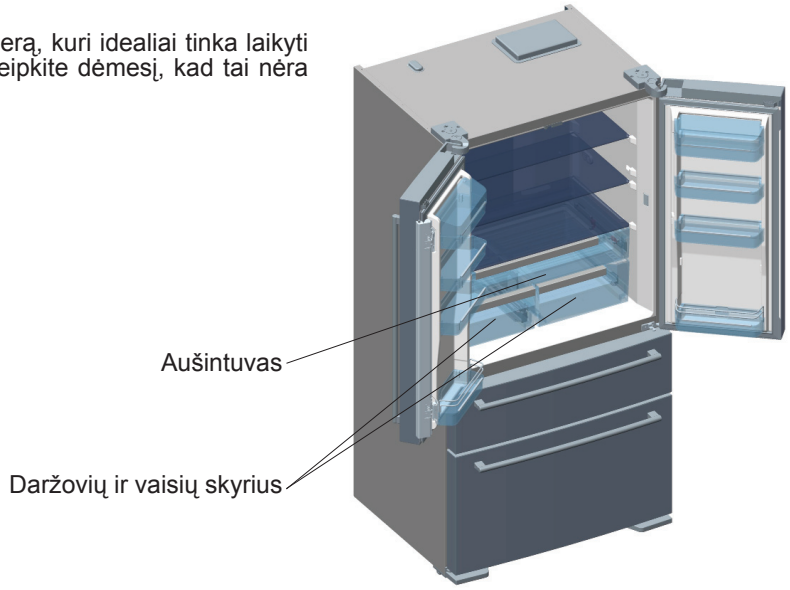

Oro srauto daržovių ir vaisių skyriuje reguliavimas

Jei stalčiai pilni daržovių ir vaisių, atidarykite oro tarpelius (valdomus tarp vėsinimo kameros ir daržovių ir vaisių skyriaus). Šitaip bus užtikrintas oro srautas į skyrių, ir maisto produktai ilgiau išliks šviežesni.

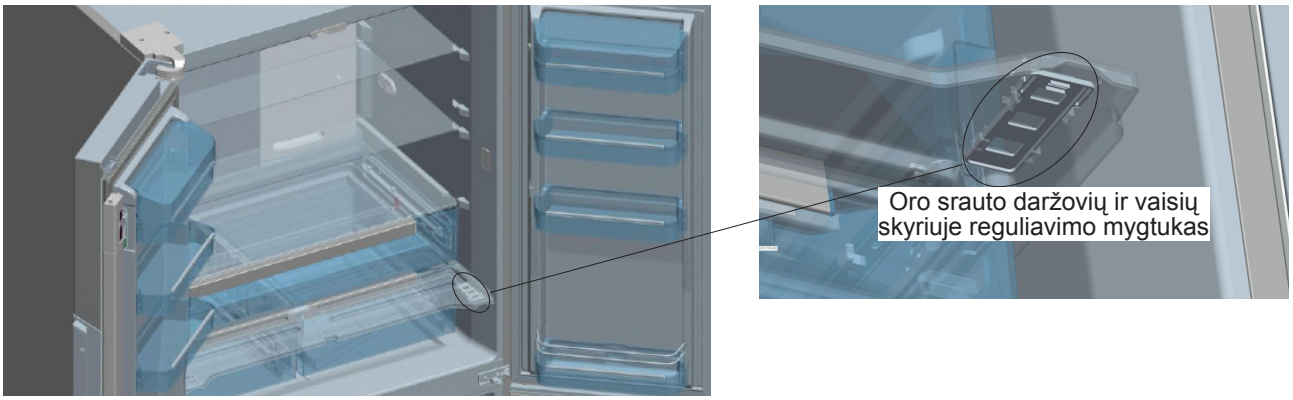

Prietaiso viduje esantys vaizdiniai ir tekstiniai paaiškinimai gali skirtis, priklausomai nuo modelio.

Valymas

- ***Prieš valydami šaldytuvą-šaldiklį, išjunkite maitinimą ir ištraukite kištuką iš maitinimo lizdo.***
- Nepilkite vandens į šaldytuvą-šaldiklį.
- Šaldytuvo-šaldiklio vidų ir išorę išvalykite drungname, muiluotame vandenyje pamirkyta šluoste ar kempine.
- Patraukite visas lentynėles ir stalčius, juos ištraukdami ar pakeldami į viršų, ir išvalykite muiluotu vandeniu. Išimtų dalių neplaukite indaplovėje.
- Valydami šaldytuvą-šaldiklį, nenaudokite tirpiklių, abrazyvinių valymo priemonių, stiklo valiklių ar universalių valymo priemonių. Jos gali pažeisti plastikinius paviršius ir kitas dalis.
- Minkštu šepetėliu arba dulkių siurbliu bent kartą per metus išvalykite šaldytuvo-šaldiklio nugarinėje dalyje esantį kondensatorių.

Valant, šaldytuvas-šaldiklis būtinai turi būti išjungtas.

Garinimo indo valymas

Jūsų šaldytuvas atitirpinamas automatiškai. Atitirpinimo metu susidaręs vanduo suteka į garinimo indą pro vandens surinkimo griovelį ir čia savaime išgaruoja.

3 SKYRIUS: JŪSŲ ŠALDYTUVO-ŠALDIKLIO NAUDOJIMAS

LED apšvietimo keitimas

Jei Jūsų šaldytuve-šaldiklyje naudojamas LED apšvietimas, susisiekite su *Sharp* klientų aptarnavimo centru, kadangi lemputes turi tik keisti įgalioti specialistai.

4 SKYRIUS: MAISTO LAIKYMO NUORODOS

- Elkitės atsargiai, laikydami tropinius vaisius, tokius kaip ananasai, kadangi jie greitai genda žemesnėje temperatūroje.
- Prieš dėdami į šaldytuvą, supjaustykite maisto produktus mažesniais gabalais.
- Kad neįsigertų kitų kvapų, maisto produktus uždenkite arba suvyniokite. Laikant šaldytuve mėsą, rekomenduojame ją laisvai pridengti, kad oras netrukdomai galėtų cirkuliuoti; tada mėsos paviršius truputį apdžiūsta, todėl ant jo kaupiasi mažiau bakterijų.
- Nesudėkite maisto produktų per arti daržovių ir vaisių skyriaus oro srauto reguliavimo mygtuko, kad jo neuždengtumėte.

Toliau pateiktoje lentelėje trumpai nurodomi efektyviausi būdai, kaip laikyti įvairių grupių maisto produktus šaldytuvo skyriuje.

Maisto produktai	Laikymo trukmė	Laikymo vieta
Vaisiai ir daržovės	1 savaitė	Palaidi daržovių ir vaisių skyriuje
Žuvis ir mėsa	2-3 dienos	Suvynioti ant stiklinės lentynėlės
Šviežias sūris	3-4 dienos	Viršutinėje durelių lentynėlėje
Sviestas ir margarinas	1 savaitė	Viršutinėje durelių lentynėlėje
Gėrimai buteliuose, jogurtas ir pienas	Žr. galiojimo laiką ant pakuotės	Viršutinėje durelių lentynėlėje
Kiaušiniai	1 mėnesį	Kiaušinių dėkle

Šaldiklio skyrius:

Į šaldiklio skyrių turi būti dedami maisto produktai, kuriuos ilgai laikysite, taip pat gaminamas ledas. Stenkitės užšaldyti kuo šviežesnius produktus, kad jie išlaikytų savo skonį ir išvaizdą. Rekomenduojame 24 valandas palaikyti maisto produktus, kuriuos norite užšaldyti, viršutiniame šaldiklio skyrelyje, prieš dedant juos šalia jau užšaldytų produktų. Svarbu neviršyti Jūsų šaldytuvo-šaldiklio maksimalaus šaldymo pajėgumo. Taip užtikrinama, kad sudėti maisto produktai sušals kaip įmanoma greičiau. Maksimalus užšaldomų maisto produktų kiekis per 24 valandas yra 18 kg.

Užšaldytų maisto produktų laikymo šaldiklyje trukmę lemia daugybė faktorių, pavyzdžiui, nuo to, kaip dažnai darinėjamos durelės, nuo termostato nustatymų, maisto produktų tipo ir to, kiek laiko praėjo nuo jų įsigijimo iki sudėjimo į šaldiklį. Svarbu laikytis užšaldytų maisto produktų etiketėse esančios informacijos ir neviršyti laikymo trukmės. Tolesnėje lentelėje pateikiamos maisto produktų užšaldymo rekomendacijos.

Maisto produktai	Paruošimas	Laikymo trukmė (mėnesiais)	Atitirpinimo trukmė kambario temperatūroje (valandomis)
Jautienos išpjova	Supjaustykite porcijomis	6-10	1-2 arba kol visiškai atitirps
Aviena	Supjaustykite porcijomis	6-8	1-2 arba kol visiškai atitirps
Malta mėsa	Supakuota patogaus dydžio dalimis	1-3	2-3 arba kol visiškai atitirps
Dešra	Būtinai supakuota	1-2	Kol visiškai atitirps
Vištiena ir kalakutiena	Supakuota patogaus dydžio dalimis	1-2	10-12 arba kol visiškai atitirps
Gėlavandenė žuvis (pvz. upėtakis)	Gerai išvalyta, su žvynais. Išplauta ir nusausinta. Jei reikia, nupjautomis galvomis ir uodegomis	2	Kol visiškai atitirps
Liesa žuvis (pvz. jūrinis ešerys)		4-8	Kol visiškai atitirps
Riebi žuvis (pvz. skumbrė)		2-4	Kol visiškai atitirps
Žirniai	Išaižyti ir nuplauti	12	Galima naudoti sušalusius

ĮSPĖJIMAS: Atitirpintų maisto produktų pakartotinai neužšaldykite. Toks maistas gali būti pavojingas sveikatai.

5 SKYRIUS: TRIKČIŲ ŠALINIMAS

Jūsų šaldytuve-šaldiklyje veikia gedimų nustatymo sistema, kuri suteikia naudotojui informaciją, jei šaldytuvas-šaldiklis netinkamai veikia. Atsiradus klaidai, valdymo skydelyje rodomas klaidos simbolis. Dažniausių klaidų simboliai pateikiami toliau. Jei šaldytuvo-šaldiklio valdymo skydelyje rodomas čia nepateiktas klaidos simbolis, susisiekite su *Sharp* klientų aptarnavimo centru.

RODOMA KLAIDA	KLAIDOS TIPAS	Pavadinimas	KĄ DARYTI
 kartu su garsiniu įspėjimu	Įspėjimas apie klaidą	Kuri nors šaldytuvo-šaldiklio dalis tinkamai neveikia arba iškilo problema dėl šaldymo.	Susisiekite su *Sharp* klientų aptarnavimo centru
	Šaldiklio skyrius nepakankamai šaltas.	Tai gali nutikti dėl maitinimo sutrikimo arba šaldymo įrangos gedimo.	Naudokite *SUPERFREEZE* režimą arba nustatykite žemesnę šaldiklio skyriaus temperatūrą, kol pradings įspėjamasis simbolis. Kol rodomas šis įspėjamasis simbolis, nedėkite į šaldiklio skyrių šviežių maisto produktų.
	Šaldytuvo skyrius nepakankamai šaltas	Tai gali nutikti dėl maitinimo sutrikimo arba šaldymo įrangos gedimo.	Naudokite *SUPERCOOL* režimą arba nustatykite žemesnę šaldytuvo skyriaus temperatūrą, kol pradings įspėjamasis simbolis. Kol rodomas įspėjamasis simbolis, neatidarykite durelių.
	Šaldytuvo skyriuje per žema temperatūra.	Šaldytuvo skyriuje laikomi maisto produktai gali sustingti.	Jei suaktyvinta *SUPERCOOL* funkcija, išjunkite ją. Padidinkite temperatūrą šaldytuvo skyriuje.
	Maitinimo tinklo įtampa nukrito žemiau 170 V.	Šis simbolis yra patariamojo pobūdžio, padeda atkreipti dėmesį. Kai maitinimo tinklo įtampa pakyla virš 170 V, simbolis pradingsta.	-

Informacija apie trikčių šalinimą

Jei Jūsų šaldytuvas-šaldiklis neveikia taip, kaip numatyta, paprastą sprendimą galite rasti toliau pateiktoje lentelėje. Jei pasireiškia šioje naudojimo instrukcijoje neaprašytas gedimas, susisiekite su įgaliotu techninės priežiūros centru.

Gedimas	Galima priežastis	Sprendimas
Šaldytuvas-šaldiklis neveikia.	Jis išjungtas ties įvadu.	Patikrinkite, ar maitinimo laido kištukas įkištas į maitinimo lizdą ir ar įjungtas įvadas.
Atskiri šaldytuvo-šaldiklio skyriai pakankamai neatšąla.	Nustatyta per aukšta temperatūra.	Nustatykite žemesnę temperatūrą.
	Per dažnai darinėjamos durelės.	Pasistenkite darinėti dureles rečiau.
	Nesandarios durelių gumos.	Susisiekite su *Sharp* klientų aptarnavimo centru.
	Perpildytas šaldytuvo skyrius.	Patikrinkite, kad tarp sudėtų maisto produktų būtų pakankamai vietos cirkuliuoti orui. Užtikrinkite, kad jokie daiktai ir maisto produktai neužstotų oro srauto angų.
Šaldytuvo skyriuje laikomi maisto produktai – per šalti.	Gali būti nustatyta per žema temperatūra.	Parinkite aukštesnę temperatūros reikšmę.
Šaldytuvas-šaldiklis veikia triukšmingai.	Gali būti, kad šaldytuvas-šaldiklis nelygiai pastatytas.	Sureguliuokite šaldytuvo-šaldiklio lygį.
	Įsidėmėkite, kad veikdamas šaldytuvas-šaldiklis skleidžia nedidelį triukšmą. Tai – visiškai normalus bešerkšnio šaldytuvo-šaldiklio veikimo garsas, kuris prietaisui nekenkia. Jei kyla klausimų, susisiekite su *Sharp* klientų aptarnavimo centru.	

5 SKYRIUS: TRIKČIŲ ŠALINIMAS

Gedimas	Galima priežastis	Sprendimas
Ant šaldytuvo-šaldiklio vidinių dalių kaupiasi drėgmė.	Per dažnai darinėjamos durelės.	Pasistenkite darinėti dureles rečiau.
Ne iki galo uždaromos durelės.	Jas uždaryti gali trukdyti viduje esantys maisto produktai.	Įsitikinkite, kad niekas netrukdo uždaryti dureles.
	Netinkamai įstatytos lentynėlės ir stalčiai.	Patikrinkite, ar tinkamai įstatytos lentynėlės ir stalčiai.
	Pažeista durelių sandariklio guma.	Susisiekite su *Sharp* klientų aptarnavimo centru.
	Jūsų šaldytuvas-šaldiklis stovi nelygiai.	Sureguliuokite šaldytuvo-šaldiklio lygį.

Atitikties informacija

- Šį prietaisą skirta naudoti 16 °C - 43 °C aplinkos temperatūroje.
- Šis prietaisas pagamintas pagal IEC60335-1 / IEC60335-2-24, 2004/108/EC standartus.

6 SKYRIUS: PATARIMAI, KAIP TAUPYTI ENERGIJĄ

1. Prieš sudėdami maisto produktus į šaldytuvą ar šaldiklį, atvėsinkite juos.
2. Užšaldytus maisto produktus atitirpinkite šaldytuvo skyriuje: tai padeda taupyti energiją.

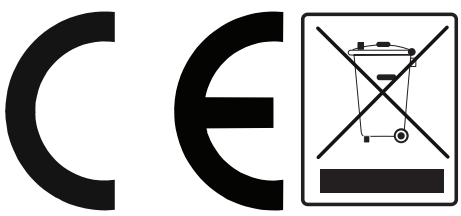

SHARP

Waterside Drive, Langley, Berkshire, SL3 6EZ, UNITED KINGDOM

52167850