Haier

ПОСУДОМОЕЧНАЯ МАШИНА

Руководство по эксплуатации

Модель

HDWE16-595RU

Пожалуйста, внимательно прочитайте данное руководство перед использованием устройства. Сохраните его для дальнейшего использования.

Содержание

Благодарим вас за выбор продукции Haier

Перед использованием внимательно прочтите настоящее руководство. Руководство содержит важную информацию, которая поможет вам максимально эффективно использовать изделие и гарантировать безопасную и правильную установку, использование и обслуживание.
Храните данное руководство в удобном месте, чтобы вы всегда могли обратиться к нему для безопасного и правильного использования устройства.
При продаже устройства, передаче устройства другому пользователю, или если вы оставите его, переезжая на новое место, просьба обязательно передать вместе с ним и это руководство, чтобы новый владелец мог ознакомиться с правилами эксплуатации и техникой безопасности.

Правила техники безопасности 1
Инструкции по установке 4
Описание посудомоечной машины 20
Обзор программ 22
Система смягчения воды 24
Использование ополаскивателя 26
Посуда 27
Загрузка посуды 28
Добавление моющего средства 30
Первое использование 31
Повседневное использование 32
Уход и чистка 34
Поиск и устранение неисправностей 38
Рекомендуемая загрузка 42
Технические характеристики 43
Подключение к Wi-Fi 45
Служба поддержки клиентов 47
Гарантийные условия 48

Правила техники безопасности

Перед использованием внимательно прочтите настоящее руководство. Руководство содержит важную информацию, которая поможет вам максимально эффективно использовать изделие и гарантировать безопасную и правильную установку, использование и обслуживание.

⚠ ОСТОРОЖНО! Опасность поражения электрическим током

Перед установкой посудомоечной машины извлеките предохранитель или разомкните автоматический выключатель в электросети вашего дома. Устройство должно быть заземлено. В случае неисправности или поломки, заземление снижает риск поражения электрическим током, обеспечивая путь наименьшего сопротивления для электрического тока. Посудомоечная машина снабжена шнуром с заземляющим проводом и вилкой с заземляющим контактом. Вилку следует подключать к розетке, которая установлена и заземлена в соответствии со всеми региональными правилами и нормативами.
ПРЕДУПРЕЖДЕНИЕ. Неправильное подключение заземляющего провода может привести к поражению электрическим током. Если вы сомневаетесь, правильно ли заземлено изделие, обратитесь к профессиональному электрику или представителю сервисной службы.
Не заменяйте вилку питания, которая поставляется вместе с посудомоечной машиной. Если она не подходит к розетке, обратитесь к квалифицированному электрику для установки подходящей розетки. Не используйте удлинитель, переходник или коробку для подключения с несколькими розетками.
Несоблюдение этой рекомендации может привести к поражению электрическим током или смертельному исходу.

⚠ ОСТОРОЖНО! Опасность порезов

Соблюдайте осторожность – кромки панели острые.
Несоблюдение мер предосторожности может привести к порезам или другим травмам.

⚠ ОСТОРОЖНО! При использовании посудомоечной машины соблюдайте основные меры предосторожности, в том числе:

- Перед использованием посудомоечной машины прочтите все инструкции.
- Соблюдайте указания, содержащиеся в данном руководстве, чтобы свести к минимуму риск возгорания или взрыва, или предотвратить материальный ущерб, травмы или гибель людей.
- Используйте посудомоечную машину только по назначению, как описано в данном руководстве пользователя.

Правила техники безопасности

- Это устройство предназначено для использования в домашних или схожих с ними условиях:
  – кухни для персонала в магазинах, офисах и других рабочих помещениях;
  – жилые дома за городом;
  – постояльцами гостиниц, мотелей и других жилых помещений;
  – гостиницы типа «ночлег и завтрак».
- Применяйте только моющие средства и ополаскиватели, рекомендованные для использования в бытовой посудомоечной машине, и храните их в недоступном для детей месте.
- Убедитесь, что дозатор моющего средства пуст после завершения каждой программы мойки.
- Загружая посуду для мытья, размещайте острые предметы так, чтобы они не повредили посудомоечную машину, а острые ножи – ручкой вверх, чтобы не порезаться.
- Не прикасайтесь к фильтрующей пластине (металлическому диску в основании посудомоечной машины) во время или сразу после использования, так как она может быть горячей.
- Не вносите самовольные изменения в элементы управления.
- Не садитесь и не вставайте на дверцу или корзину для посуды посудомоечной машины.
- Не опирайтесь на регулируемые полки, особенно весом всего тела.
- Чтобы снизить риск травмирования детей, не позволяйте им играть в посудомоечной машине или на ней.
- При определенных условиях в системе водонагревателя, который не использовался в течение двух или более недель, может образовываться газообразный водород. Газообразный водород взрывоопасен. Если система подогрева воды не использовалась в течение указанного периода времени, то перед включением посудомоечной машины откройте все краны горячей воды и дайте воде вытечь из каждого крана в течение нескольких минут. Данная процедура обеспечит высвобождение накопившегося газообразного водорода. Поскольку газ является легковоспламеняющимся, не курите и не используйте открытое пламя во время проведения указанной процедуры.
- При демонтаже старой посудомоечной машины и выводе ее из эксплуатации снимите дверцу моечной секции.
- Некоторые моющие средства для посудомоечных машин являются высокощелочными. Они могут быть крайне опасны при проглатывании. Избегайте попадания моющих средств на кожу и в глаза и не допускайте детей к посудомоечной машине, когда дверца открыта. Убедитесь, что емкость для моющего средства пуста после завершения цикла мойки.
- Данные посудомоечные машины предназначены только для бытового применения.

Инструкции по технике безопасности при техническом обслуживании

- Отключайте устройство от источника питания перед любой операцией по чистке или техническому обслуживанию.
- При отключении устройства вынимайте штепсельную вилку, но не тяните за шнур сетевого питания или соединение шнура, чтобы избежать повреждения.

- Не ремонтируйте и не заменяйте какие-либо части устройства и не пытайтесь выполнить какое-либо обслуживание, если это специально не рекомендовано в данном руководстве пользователя.
- Содержите пол вокруг устройства в чистом и сухом состоянии для уменьшения опасности подскальзывания.
- Не допускайте накопления вокруг устройства и под ним легковоспламеняющихся материалов, например, ворса, бумаги, губок и химических веществ. При повреждении шнура питания его замену во избежание опасности должны производить изготовитель, сервисная служба или подобный квалифицированный персонал.

Инструкции по технике безопасности при эксплуатации

- Если посудомоечная машина работает, дверцу нужно открывать очень осторожно. Существует риск ожога горячей водой. Не открывайте дверцу полностью, пока разбрызгиватели не перестанут вращаться.
- Не оставляйте дверцу в открытом состоянии, поскольку в этом случае о нее можно споткнуться.
- Вода в посудомоечной машине непригодна для питья.
- Посудомоечную машину нужно использовать с установленным на ней плоским фильтром, сливным фильтром и разбрызгивателем. Чтобы идентифицировать эти компоненты, см. рисунки в разделе «Уход и чистка» настоящего руководства.
- Не пользуйтесь посудомоечной машиной, если она повреждена, неисправна, частично разобрана или имеет недостающие или неисправные детали, включая поврежденный шнур питания или штепсельную вилку.
- Бытовая техника не предназначена для детских игр. Не подпускайте детей младше 8 лет к устройству, если они не находятся под постоянным контролем. Это устройство может использоваться детьми в возрасте от 8 лет и старше, а также лицами с ограниченными физическими, сенсорными или умственными способностями или отсутствием опыта и знаний, если они делают это под надзором или если им были даны инструкции в отношении безопасного использования устройства, и они понимают возможные опасности.
- Детям без надзора запрещено заниматься очисткой и обслуживанием устройства.
- Не позволяйте детям играть с посудомоечной машиной, внутри нее или на ней.
- Если используется чистящее средство для посудомоечных машин, настоятельно рекомендуется сразу же после очистки запустить программу мойки с моющим средством, чтобы предотвратить повреждение посудомоечной машины.
- Посудомоечная машина предназначена для мытья обычной бытовой посуды. Запрещается мойка в посудомоечной машине предметов, загрязненных бензином, краской, частицами железа или стали, коррозийными, кислотными или щелочными химическими веществами.
- Если посудомоечная машина не использовалась в течение длительного периода времени, подключать питание и подачу воды следует, когда посудомоечная машина находится в выключенном состоянии.

■ Детали в комплекте



Держатель сливного шланга (1)

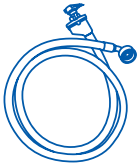

Впускной шланг (1)

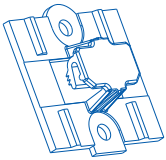

Крепления (1)

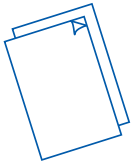

Руководство по эксплуатации описание пользователя



Влагозащитная лента (1) (для защиты кухонной мебели от воды)



Кронштейны для нижней панели (2)



Воронка для соли

Винты Ø3,5 x 13 мм (10 шт.)
Винты Ø4 x 25 мм (4 шт.)
Винты Ø3,5 x 44 мм (6 шт.)

■ Предварительные действия перед установкой

Распаковка и правила обращения

- Проверьте упаковку и посудомоечную машину на наличие повреждений при транспортировке. Если посудомоечная машина каким-либо образом повреждена, не устанавливайте ее. Обратитесь к продавцу, у которого была приобретена посудомоечная машина.
- Утилизация упаковки: часть упаковки подлежит вторичной переработке. Проверьте символы и этикетки и сдайте упаковку на переработку, если это возможно.
- Никогда не поднимайте посудомоечную машину за дверную ручку или верхнюю панель. Это может привести к повреждению посудомоечной машины.
- Будьте осторожны со шлангами и шнуром питания на задней стенке посудомоечной машины. Аккуратное обращение предотвратит повреждения из-за сдавливания, перекручивания или порезов.
- При установке посудомоечной машины убедитесь, что сливной шланг не перекручен и не заблокирован.

Подключение

- Убедитесь, что шнур питания достаточно длинный, чтобы достать до сетевой розетки. В противном случае он должен быть заменен квалифицированным специалистом компании Haier. Для подключения посудомоечной машины к источнику питания запрещается использовать удлинители или многогнездовые розетки.
- Шланги должны иметь достаточную длину, чтобы их можно было беспрепятственно подключить к коммуникациям. Если шланг необходимо удлинить, убедитесь, что удлинительный шланг новый, имеет такое же качество и диаметр, как и основной шланг.
- Посудомоечную машину нельзя подключать к системе водоснабжения, температура в которой превышает 25 °C.
- Посудомоечную машину нельзя подключать к системе горячего водоснабжения с нижней подводкой «под давлением», так как это может привести к повреждению системы.

1 Размеры устройства

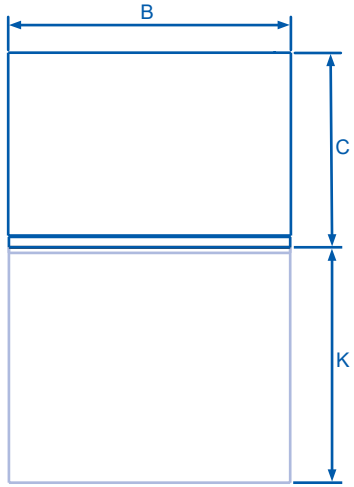

ВИД СВЕРХУ

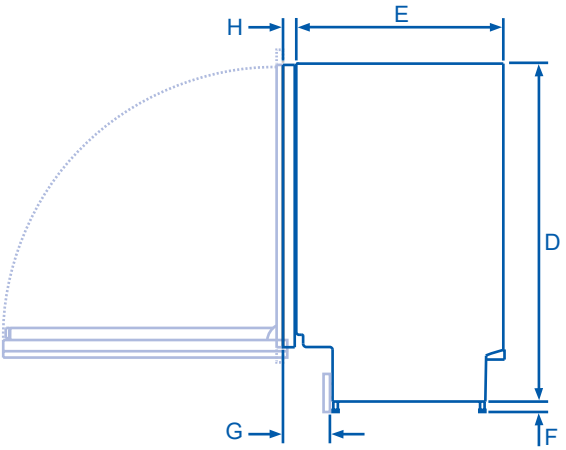

ВИД СБОКУ

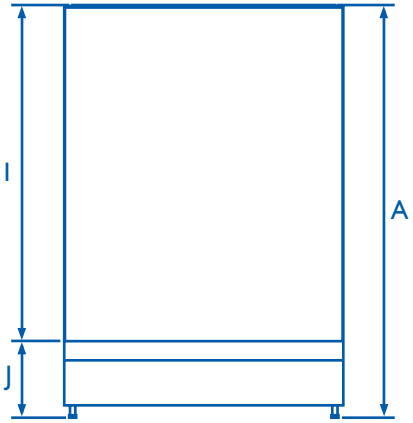

ВИД СПЕРЕДИ

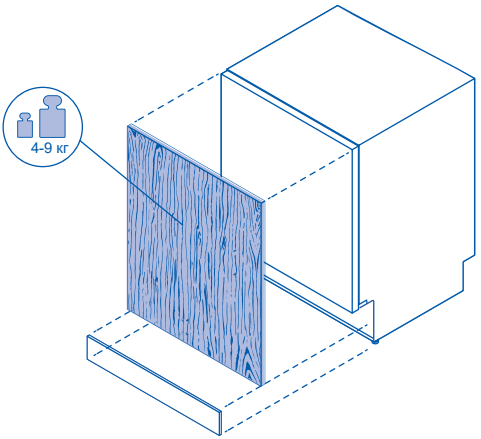

	Размеры устройства	Единица измерения для стандартного устройства: мм
A	Общая высота*	820–880
B	Общая ширина **	598
C	Общая глубина**	554
D	Высота корпуса	820
E	Глубина корпуса	521
F	Высота ножек*	0–60
G	Глубина выемки для нижней панели	120
H	Глубина внутренней дверцы**	33
I	Высота от верха корпуса до низа внутренней дверцы	683
J	Высота от низа внутренней дверцы до пола*	138
K	Глубина дверного проема**	639

* в зависимости от регулировки ножек.
** без учета декоративной панели и ручки.

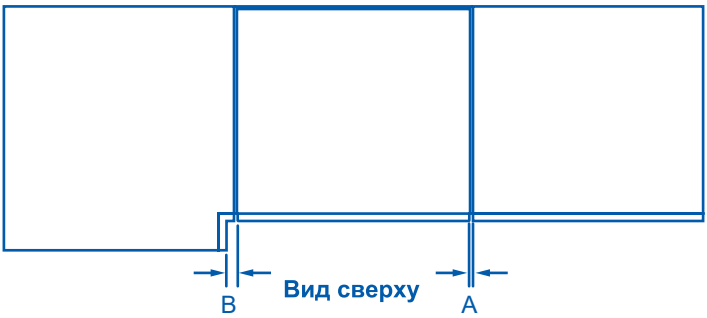

Размеры ниши в кухонной мебели под установку посудомоечной машины	Единица измерения: мм
Минимальный зазор до дверцы соседнего шкафа	2
Минимальное расстояние до углового шкафа	13

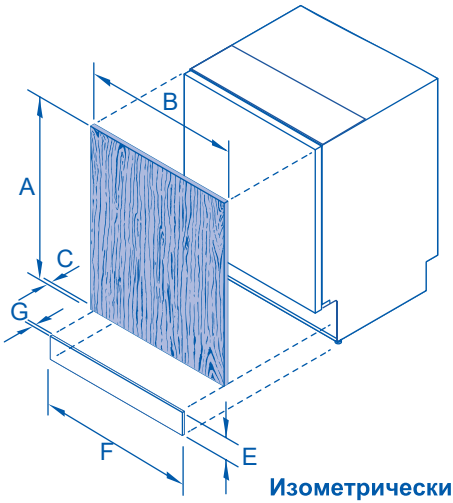

Изометрический вид

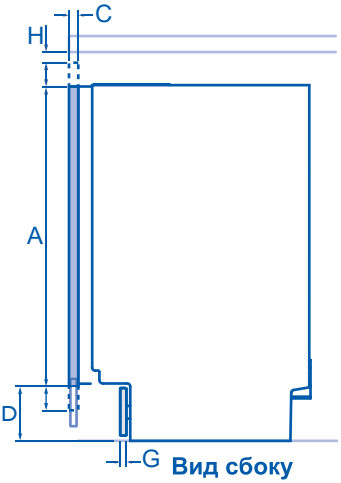

Вид сбоку

	Особенности декоративной панели	Единица измерения для стандартного устройства: мм
A	Минимальная высота дверной панели для полного закрытия внутренней дверцы	677
B	Минимальная ширина дверной панели	596
C	Глубина дверной панели	16–25
D	Расстояние от нижнего края дверной панели до пола	65–200
E	Высота нижней панели	65–200
F	Минимальная ширина нижней панели*	596
G	Минимальная глубина нижней панели**	16
H	Минимальный зазор между верхом дверной панели и столешницей	2
	Вес дверной панели (с ручкой)	4-9 кг

*

** при использовании прилагаемых винтов для крепления нижней панели. Панель можно прикрепить винтами или приклеить к монтажному кронштейну из комплекта.

Реальные размеры изделия могут отличаться на +2 мм

2 Подготовка места для установки

Подготовка устройства и мебели

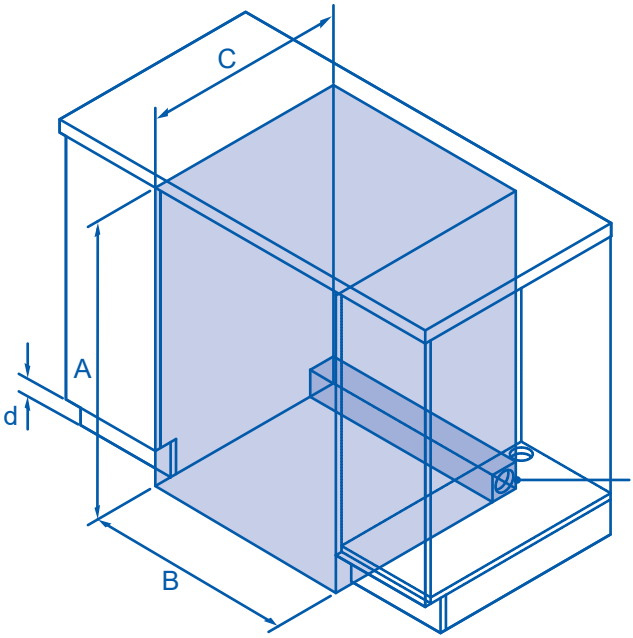

Подключения можно разместить в соседнем шкафу с любой стороны от посудомоечной машины***

Изометрический вид

	Размеры ниши в кухонной мебели под установку посудомоечной машины	Единица измерения: мм
A	Минимальная внутренняя высота*	820
B	Минимальная внутренняя ширина	600
C	Минимальная общая глубина**	580
D	Высота зоны для нижней панели	65–200

* зависит от регулировки ножек
** включая дверные панели толщиной 19 мм на соседних шкафах
*** Подробнее о требованиях к подключениям см. разделы «Водопровод и электрические подключения» и «Подготовка мебели».

ВАЖНО!
Во избежание возможного повреждения мебели под воздействием пара все незащищенные деревянные поверхности вокруг посудомоечной машины должны быть покрыты масляной краской или влагостойким полиуретаном.

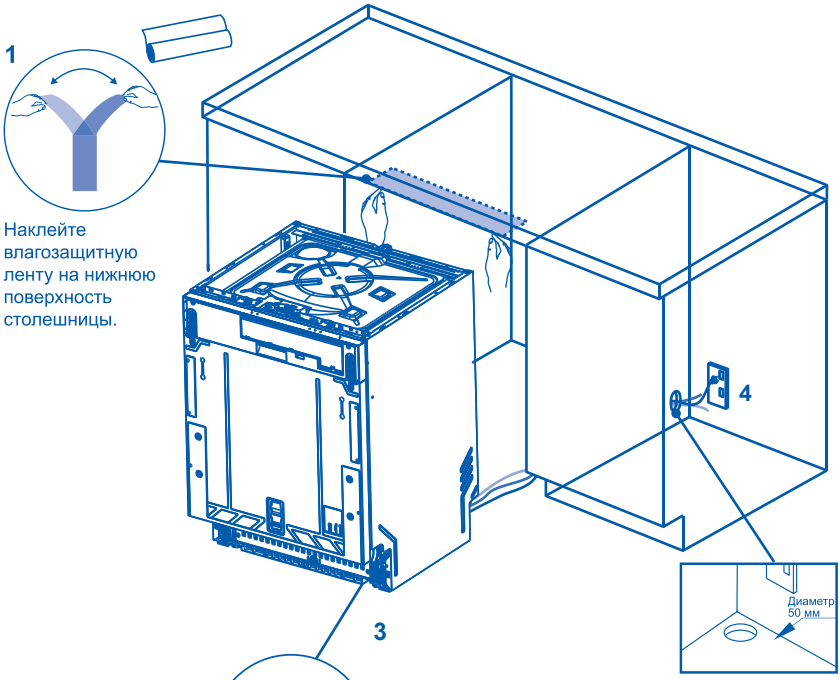

Наклейте влагозащитную ленту на нижнюю поверхность столешницы.

Ножки посудомоечной машины можно отрегулировать, как показано

- Кабели и шланги могут быть подведены с любой стороны посудомоечной машины.
- Минимальный диаметр отверстия для кабелей и шлангов должен составлять 50 мм.

ВАЖНО!
Сетевая розетка должна располагаться внутри мебели рядом с местом установки посудомоечной машины.

Размещение и обеспечение устойчивости посудомоечной машины

- Не поднимайте посудомоечную машину за дверную ручку.
- При установке машины внутри шкафа одновременно протаскивайте шланги и кабель во избежание их перегиба или перекручивания.
- Теперь можно вставить пластиковые прокладки по бокам посудомоечной машины рядом с петлями для улучшения устойчивости (подробнее об установке прокладок см. шаг 7).
- После установки посудомоечной на место отрегулируйте заднюю ножку шестигранным ключом на 6 мм.

- Передние ножки также можно регулировать вручную.
- Рекомендуется отрегулировать ножки таким образом, чтобы обеспечить устойчивость посудомоечной машины, установленной под столешницей, а также исключить возможность ее опрокидывания.

3 Подготовка декоративной дверной панели

Требования к материалу передней панели

На переднюю часть посудомоечной машины можно установить панель со следующими характеристиками: достаточная герметичность для защиты от влаги (50°C при относительной влажности 80%). Поскольку эксплуатация осуществляется в горячей и влажной среде, заднюю и боковые стороны панели следует полностью герметизировать водонепроницаемым пароизоляционным материалом (например, полиуретаном) для защиты от повреждений.

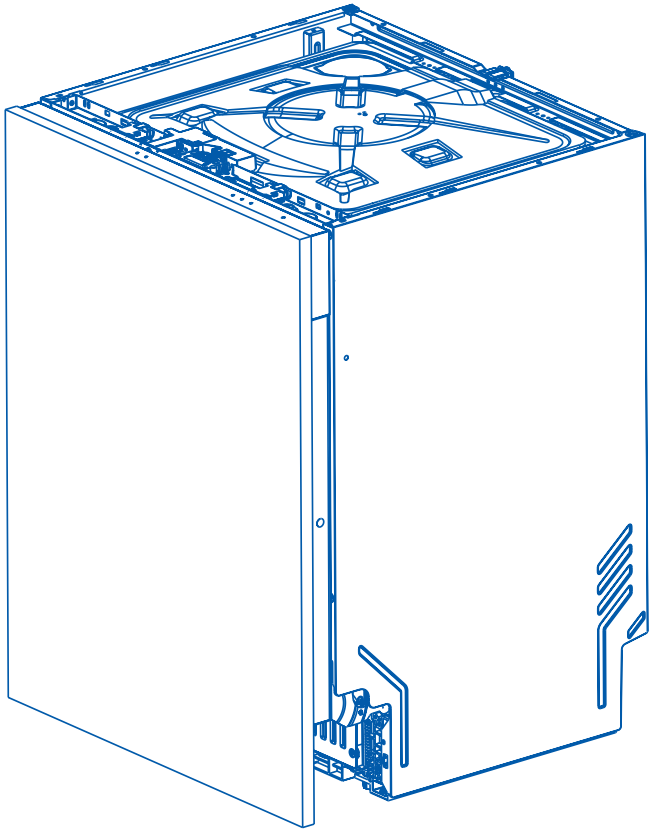

4 Крепление декоративной дверной панели

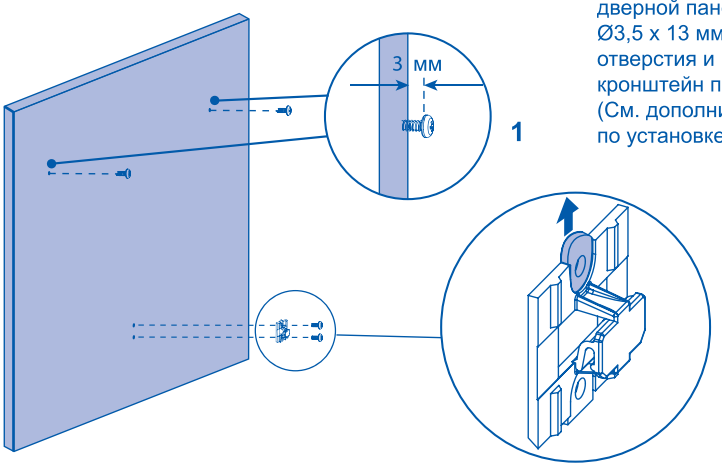

1

Крепление декоративной дверной панели: вставьте винты Ø3,5 x 13 мм в направляющие отверстия и прикрепите малый кронштейн ползунка к панели. (См. дополнительную страницу по установке)

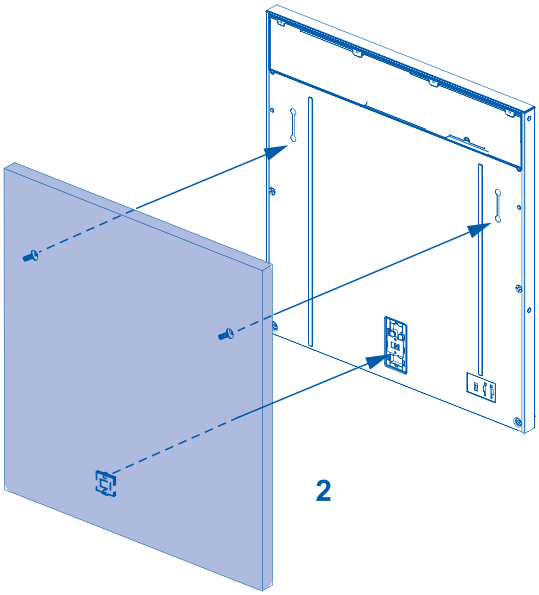

2

Закройте дверцу посудомоечной машины, затем навесьте декоративную панель на переднюю часть дверцы.

Инструкции по установке

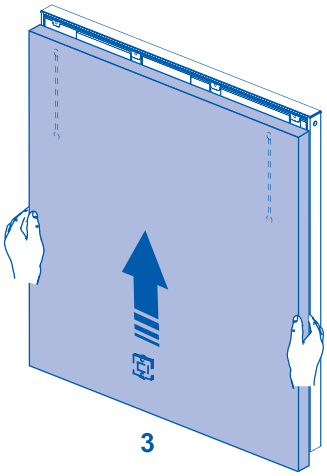

3

Закройте дверцу посудомоечной машины, затем навесьте декоративную панель на переднюю часть дверцы.

Откройте дверцу, выкрутите винты и замените их винтами Ø3,5 x 44 мм для фиксации панели.

4



[08] x 4
(3,5 x 44 мм)

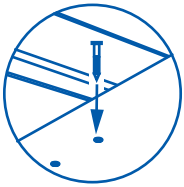

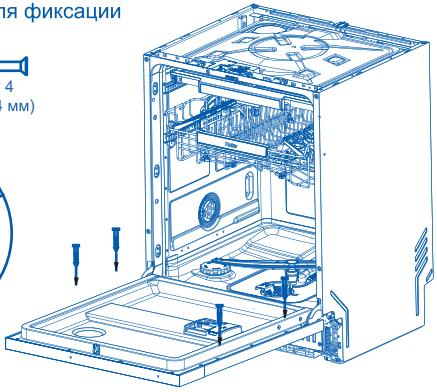

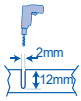

Балансировка дверцы
Баланс дверцы можно отрегулировать с помощью двух винтов, доступ к которым осуществляется через два отверстия на передней стороне. Регулируйте обе стороны одновременно, чередуя их для достижения равномерного баланса.

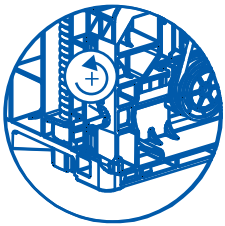

5

ВАЖНО!
Поворачивайте винты для регулировки, пока дверца не будет открываться под собственным весом.

Вращение по часовой стрелке: увеличение натяжения пружины
Вращение против часовой стрелки: ослабление пружины

5 Установка нижней панели

Отдельная панель

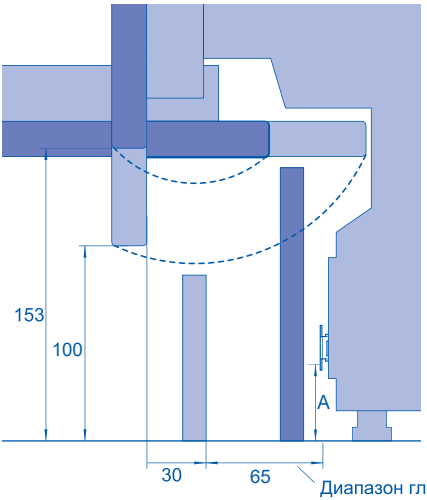

Диапазон глубины нижней панели

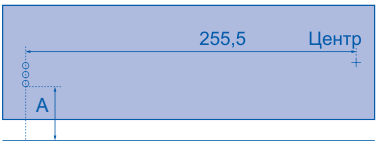

1

Отметьте места для направляющих отверстий каждого кронштейна. Чтобы определить высоту крепления кронштейна, измерьте расстояние от пола до нижнего отверстия кронштейна. Снимите кронштейн с изделия и наметьте расположение остальных отверстий относительно этого измерения. Учтите выступ дверцы и диапазон ее открывания.

Прикрепите кронштейны к панели винтами Ø3,5 x 13 мм. Установите нижнюю панель на устройство и отметьте нужную глубину выравнивания на кронштейне. Снимите панель. Отверткой отогните отмеченные выступы на обоих кронштейнах, чтобы нижняя панель не уходила глубже внутрь изделия.

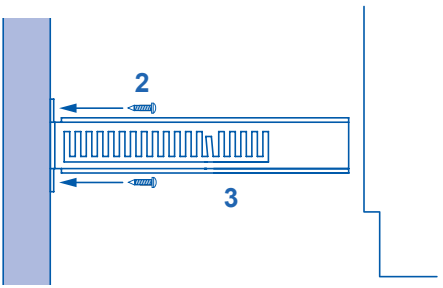

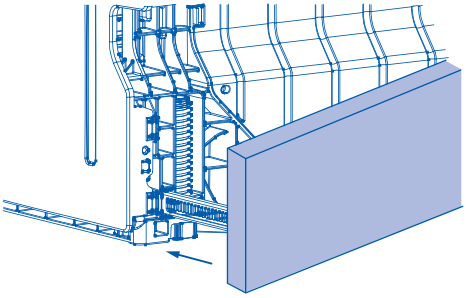

4

Плотно вставьте нижнюю панель в пазы по обеим сторонам корпуса для крепления.

Сплошная панель

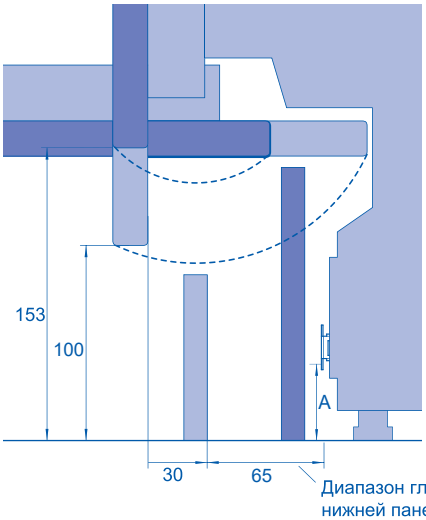

1

Учтите выступ дверцы и диапазон ее открывания относительно высоты и глубины нижней панели. Поскольку панель сплошная, вероятно, потребуется подрезка задней части для обеспечения беспроблемной установки.

ВАЖНО!

Нижняя панель может выступать не более чем на 90 мм от посудомоечной машины, чтобы не перекрывать подсветку пола.

2

Выровняйте нижнюю панель в нужном положении и отметьте точку, где он соприкасается с основанием дверной панели. Обрежьте лишнее.

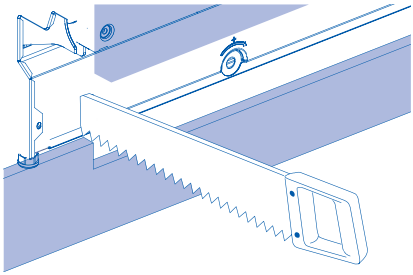

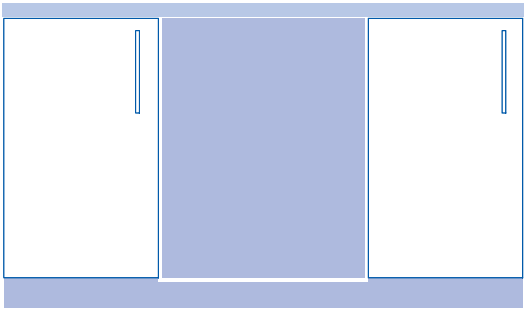

3

Подгоните сплошную панель к окружающей мебели

A Крепление к мебели с боковых сторон

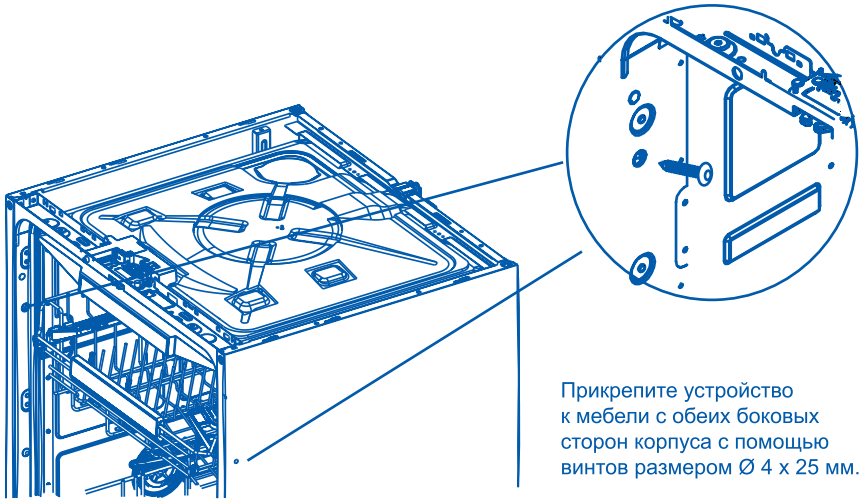

Прикрепите устройство
к мебели с обеих боковых
сторон корпуса с помощью
винтов размером Ø 4 x 25 мм.

B Дополнительное крепление к мебели с верхней стороны

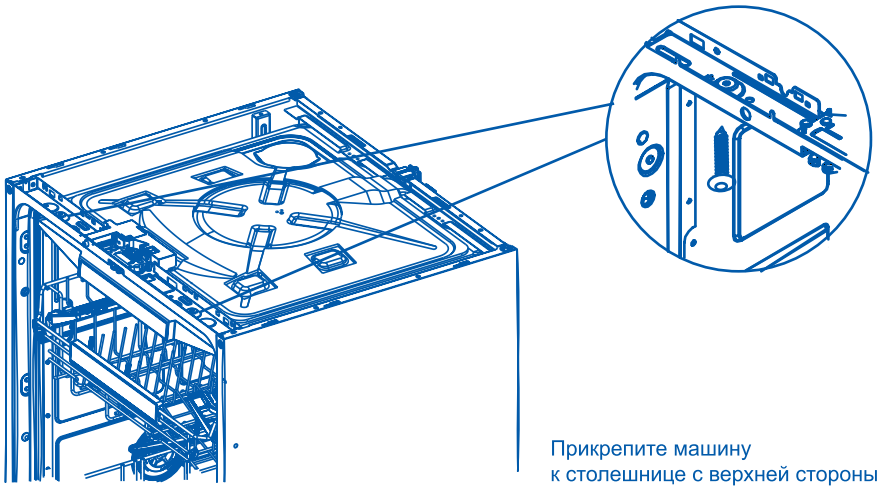

Прикрепите машину
к столешнице с верхней стороны
корпуса с помощью винтов
размером Ø 4 x 25 мм.

6 Варианты подключения водопровода и канализации. Выберите наиболее подходящий вариант

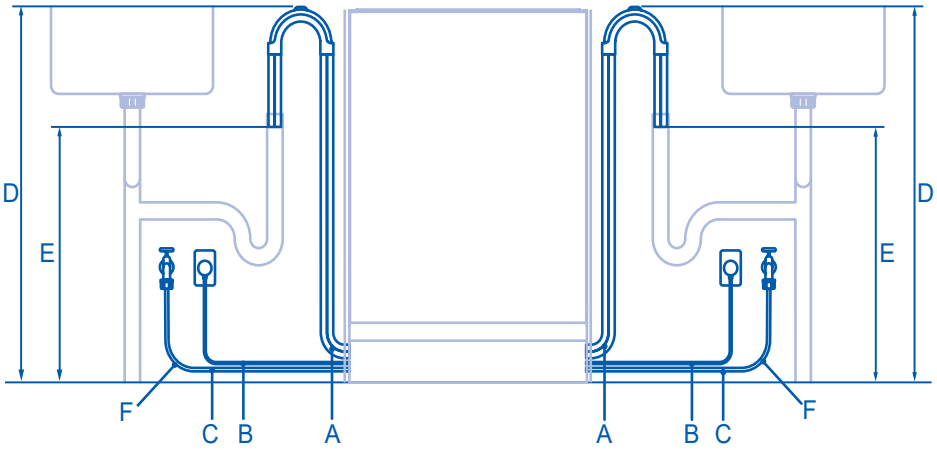

Размеры для подключений	Левая сторона	Правая сторона
	Единица измерения: мм	Единица измерения: мм
A Длина сливного шланга	1650	1300
B Длина шнура питания *	950	1450
C Длина впускного шланга	1450	1300
D Расстояние от пола до верха держателя шланга	750–883	750–883
E Минимальное расстояние от пола до конца сливных шлангов **	500	500
F Минимальный радиус изгиба впускного шланга	200	200

* без учета вилки.

** показана установка со стояком. Расстояние одинаково для всех вариантов подключения.

Длина шлангов и шнура питания

- Подключения можно выполнить как с левой, так и с правой стороны устройства в соседнем шкафу. Требования к доступу для обслуживания см. в разделе «Подготовка мебели».
- Длина сливного шланга не должна превышать 4 м. Более длинный сливной шланг снизит эффективность работы.

Подключение подачи воды

- Посудомоечную машину нельзя подключать к системе водоснабжения без контроля температуры, если только система не оснащена подходящим термостатическим клапаном.
- Посудомоечную машину нельзя подключать к системе горячего водоснабжения с нижней подводкой высокого давления, так как это может привести к повреждению системы.
- Максимальная температура воды: 25°C
- Впускной шланг с разъемом 3/4 BSP.
- Убедитесь, что подключение к водопроводу соответствует местным нормам.

Давление воды

- 0,03-1 МПа

Требования по электропитанию

- 220-240 В, 50 Гц, 10 А

Защита от протечек

- Данная посудомоечная машина оснащена системой защиты от протечек, которая перекроет подачу воды в случае утечки внутри машины.

7 Подключите впускной шланг к трубе холодной воды.

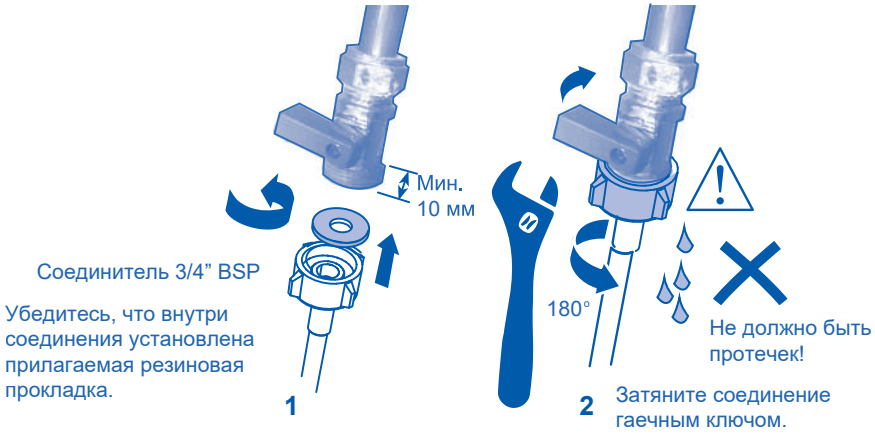

Водопровод — подключение подачи воды

ВАЖНО!

- **Устройство следует подключать к водопроводу с помощью нового впускного шланга из комплекта. Старые шланги использовать нельзя.**
- **Не укорачивайте впускной шланг.**

1. Ознакомьтесь с требованиями к подключению воды.
   - Для посудомоечной машины предусмотрено одноклапанное подключение к водопроводу.
   - Для наилучшей производительности и энергоэффективности рекомендуем подключение к системе холодной воды.
   - Температура поступающей воды не должна превышать 25°C.
2. Обратите внимание на допустимые пределы давления воды.
   - Минимальное давление: 0,3 бар = 3 Н/см² = 30 кПа
   - Если давление ниже 1 бар, обратитесь к квалифицированному сантехнику.
   - Максимальное давление: 10 бар = 100 Н/см² = 1 МПа
   - Если давление выше 10 бар, необходимо установить редукционный клапан. Обратитесь к квалифицированному сантехнику.
3. Подключите впускной шланг к доступному водопроводному крану с соединителем 3/4" BSP. Убедитесь, что на впускном шланге нет перегибов, ограничивающих поток воды. Для изгиба на 90° без перекручивания требуется минимальная высота 200 мм.
   - Убедитесь, что поступающая вода чистая. Если водопровод долго не использовался, дайте воде стечь, чтобы убедиться в ее чистоте и отсутствии примесей. Несоблюдение этой рекомендации может привести к засорению впускного шланга и повреждению устройства.
   - При необходимости используйте фильтрующую вставку для очистки воды от отложений из труб. Фильтрующую вставку можно приобрести в уполномоченной сервисной службе.
4. После контакта с уплотнением затяните соединение шланга еще на пол-оборота.
5. Проверьте соединение на отсутствие протечек.

8 Подключение устройства

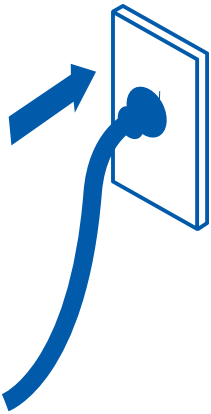

Подключение к электросети

- Посудомоечную машину нельзя подключать к электросети во время выполнения установки устройства. Убедитесь, что вся внутренняя проводка надлежащим образом заземлена.
- Проверьте маркировку устройства (расположена слева на внутренней стороне дверцы, изготовленной из нержавеющей стали) и убедитесь, что значения напряжения и частоты тока в домашней сети соответствуют значениям, указанным в маркировке.
- Вставьте штепсельную вилку устройства в розетку с контактом заземления и подключенным автоматическим выключателем.

ВАЖНО!

- Заземление устройства является требованием техники безопасности, предусмотренным законодательством.
- Если сетевой шнур недостаточно длинный и не дотягивается до розетки, или розетка, к которой подключается устройство, не подходит для штепсельной вилки, необходимо полностью заменить сетевой шнур посудомоечной машины. Это должен делать только уполномоченный специалист Haier. Не модифицируйте и не обрезайте вилку. Не используйте адаптер, удлинитель или многогнездовую розетку для подключения посудомоечной машины к источнику питания, так как это может привести к перегреву и создать опасность возгорания.
- Розетка, к которой подключена посудомоечная машина, должна оставаться легкодоступной (например, в соседнем шкафу) даже после установки устройства. Это необходимо для того, чтобы посудомоечную машину можно было отключить от электропитания для безопасной чистки и обслуживания.

■ Перечень конечных контрольных проверок

Проверки, выполняемые установщиком машины

- Убедитесь в том, что все компоненты установлены.
- Убедитесь, что все панели и их части надежно закреплены, а окончательные электрические испытания проведены в соответствии с местными электротехническими нормами.
- Убедитесь, что посудомоечная машина выровнена по горизонтали. При необходимости слегка отрегулируйте опорные ножки. Для обеспечения оптимальной производительности наклон посудомоечной машины не должен превышать 1°. Проверьте наклон с помощью спиртового уровня.
- Убедитесь, что на фитинге впускного шланга установлена резиновая шайба и что он затянут еще на пол-оборота после контакта с уплотнителем.
- Убедитесь, что все заглушки и пробки в сливном соединении высверлены и дренажное соединение выполнено правильно.
- На соединитель сливного шланга не должен приходиться избыточный вес шланга. Держите сливной шланг максимально вытянутым, чтобы он не провисал. Любая лишняя длина сливного шланга должна располагаться со стороны верхней петли шланга посудомоечной машины.
- При подсоединении сливного шланга к сифону раковины убедитесь, что верхняя петля шланга находится как минимум на 150 мм выше места соединения сливного шланга.
- Убедитесь, что с посудомоечной машины снята вся упаковка и лента, фиксирующая полки.
- Убедитесь, что дверца устройства открывается и закрывается свободно, не оказывая воздействия на соседние шкафы.
- Убедитесь, что электрическая розетка легко доступна и находится в соседнем шкафу.
- Проверьте работу посудомоечной машины: при появлении кода ошибки обратитесь к разделу «Коды ошибок» в руководстве пользователя.

- Убедитесь, что установщик полностью выполнил все прописанное в разделе «Перечень конечных контрольных проверок» в инструкциях по установке.
- Изучите это руководство, уделяя особое внимание разделу «Правила техники безопасности».
- Снимите всю внутреннюю и внешнюю упаковку и утилизируйте ее надлежащим образом. По возможности повторно используйте элементы упаковки.

Обзор посудомоечной машины

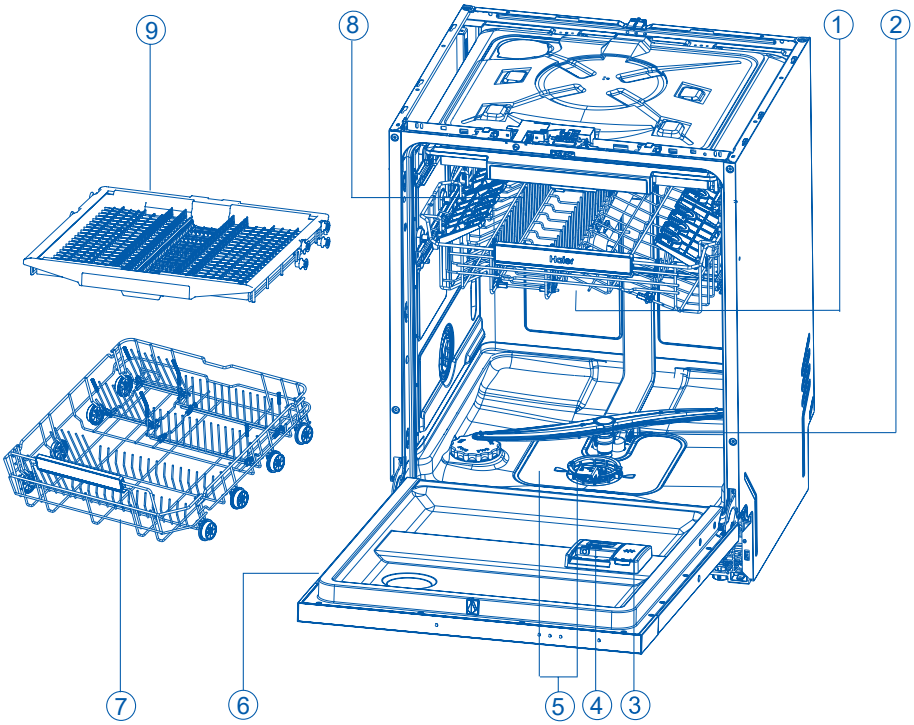

1. Верхний разбрызгиватель
2. Нижний разбрызгиватель
3. Дозатор ополаскивателя
4. Дозатор моющего средства
5. Фильтр
6. Маркировка
7. Нижняя корзина
8. Верхняя корзина
9. Лоток для столовых приборов

Обзор программ

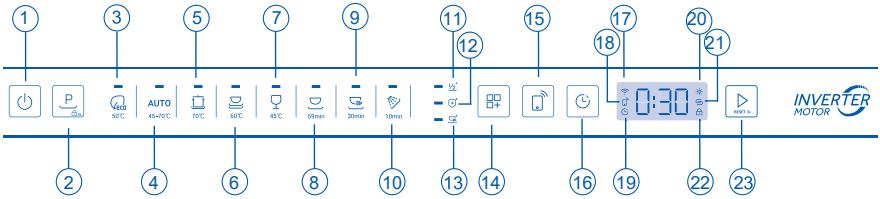

1. Кнопка включения/выключения
2. Кнопка выбора программы (блокировка от детей*)
3. Программа мойки ECO
4. Программа автоматической мойки
5. Программа интенсивной мойки
6. Программа мойки средней интенсивности
7. Программа мойки стекла
8. Программа «Ускоренная»
9. Программа быстрой мойки 30 мин
10. Программа ополаскивания
11. +Половинная загрузка
12. +Дезинфекция
13. +Ускорение
14. Кнопка выбора дополнительной функции*
15. Кнопка подключения Wi-Fi
16. Кнопка отложенного старта
17. Значок Wi-Fi
18. Значок удаленного управления
19. Значок отложенного старта
20. Индикатор ополаскивателя
21. Индикатор нехватки соли
22. Значок блокировки от детей
23. Кнопка Пуск/Сброс

1) Нажмите и удерживайте кнопку выбора программы 3 секунды для активации блокировки от детей.
2) Вы можете выбрать дополнительную функцию, совместимую с программой.

1) Таблица совместимости программ и дополнительных функций

	+Половинная загрузка	+Дезинфекция	+Ускорение
ECO	×	×	×
AUTO	×	×	×
Интенсивная мойка	√	√	√
Мойка средней интенсивности	√	√	√
Стекло	√	×	√
Программа «Ускоренная»	√	×	×
Быстрая 30’	×	×	×
Ополаскивание	×	×	×

Нажмите для выбора программы, нажмите для выбора дополнительной функции, затем для запуска программы.

ВАЖНО!
К основной программе можно добавить только одну дополнительную функцию.

Обзор программ

Программа	Тип остатков пищи	Тип загрузки
 50℃	Обычные загрязнения: супы, яйца, соусы, картофель, макароны, рис, жареные блюда	Неделикатный режим: столовая посуда, столовые приборы, стеклянная посуда.
AUTO 1) 45-70℃	От легких до сильных загрязнений: запеканки, соусы, картофель, макароны, рис, жареные блюда	Неделикатный режим: столовые приборы, кастрюли и сковородки
 70℃	Сложные загрязнения: запеканки, соусы, картофель, макароны, рис, жареные блюда	Неделикатный режим: столовые приборы, кастрюли и сковородки
 60℃	Ежедневные загрязнения: супы, яйца, соусы, картофель, макароны, рис, жареные блюда	Неделикатный режим: столовые приборы, кастрюли и сковородки
 2) 45℃	Легкие загрязнения: кофе, выпечка, молоко, холодные напитки, салаты, колбасы	Деликатный режим: стеклянная посуда, столовые приборы
 2) 59min	Смешанные загрязнения: кофе, выпечка, молоко, напитки, салаты, колбасы, макароны, жареные блюда	Неделикатный режим: столовые приборы, кастрюли и сковородки
 30min	Загрязнения на костяном фарфоре: запеканки, соусы, картофель, макароны, рис, жареные блюда	Неделикатный режим: столовые приборы, кастрюли и сковородки
 3) 10min	Посуда, которую можно оставить на несколько дней перед мытьем	Все виды посуды: столовые приборы, стеклянная посуда, кастрюли и сковородки

1) Устройство определяет тип загрязнения и количество посуды в корзинах. Оно автоматически регулирует температуру и количество воды, энергопотребление и продолжительность программы.
2) С помощью этой программы можно вымыть посуду со свежими загрязнениями. Она обеспечивает хорошие результаты мойки за короткое время.
3) Используйте эту программу для быстрого ополаскивания посуды. Это предотвращает прилипание остатков пищи к посуде и появление неприятных запахов от посудомоечной машины. Не используйте моющее средство с этой программой.

Система смягчения воды

Для обеспечения хороших результатов мойки посудомоечной машине необходима мягкая вода. Жесткая вода может негативно повлиять на ее работу. При мойке в жесткой воде стеклянные изделия постепенно станут непрозрачными, а посуда покроется пятнами или белым налетом. Использование очень жесткой воды может со временем привести к неисправности деталей посудомоечной машины. Использование соли может предотвратить эту ситуацию.

Настройка системы смягчения воды

Количество подаваемой соли можно установить на уровнях H1 и H9, в зависимости от жесткости вашей воды.
1. Узнайте уровень жесткости воды в вашем водопроводе. В этом вам поможет ваша водоснабжающая компания.
2. Параметры настройки можно найти в таблице жесткости воды.

Определение жесткости используемой воды

Жесткость воды				Настройка смягчения воды
Немецкие градусы (°dH)	Французские градусы (°fH)	ммоль/л	Градусы по шкале Кларка	Электронная настройка
31–50	54–89	5,4–8,9	39–63	H9
22–30	38–53	3,8-5,3	27–38	H8
17–21	29–37	2,9–3,7	21–26	H7
13–16	22–28	2,2–2,8	16–20	H6[1)]*
11–12	18–21	1,8–2,1	13–15	H5
9–10	15–17	1,5–1,7	11–12	H4
7–8	11–14	1,1–1,4	8–10	H3
0–6	0–11	0–1,1	0–7	H2[2)]*
-	-	-	-	H1[3)]*

* Примечание
1) Заводская настройка по умолчанию для моющего порошка.
2) Рекомендуемые настройки для комбинированных моющих таблеток.
3) Индикатор «Соль» выключен.

Использование специальной соли

Как только на панели управления загорится индикатор низкого уровня соли, следует добавить соль в контейнер. Всегда добавляйте специальную соль непосредственно перед включением устройства. Это гарантирует, что излишки соляного раствора сразу же смоются и не вызовут коррозию бака для ополаскивания.

Засыпайте соль следующим образом:

⚠ ОСТОРОЖНО!

Используйте только соль для посудомоечных машин. Другие продукты могут привести к повреждению устройства!
Любая рассыпанная соль приведет к коррозии. Запускайте программу после каждого добавления соли.

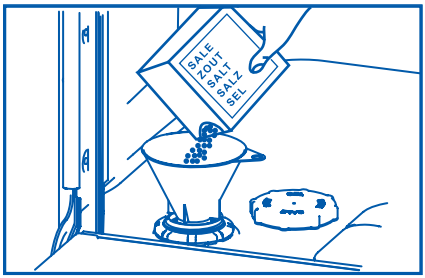

1. Поверните крышку по часовой стрелке, чтобы открыть контейнер для соли.
2. Налейте 1 литр воды в контейнер для соли.
3. Заполните резервуар специальной солью (вода должна переливаться).
4. Удалите рассыпанную соль с открытых участков.
5. Поверните крышку против часовой стрелки, чтобы закрыть контейнер для соли.

Использование ополаскивателя

Мы настоятельно рекомендуем регулярно использовать ополаскиватель для достижения наилучших результатов сушки. Ополаскиватель придает стеклянной и фарфоровой посуде сверкающий чистый вид без разводов. Кроме того, ополаскиватель предотвращает потускнение металла.

Когда доливать ополаскиватель в дозатор



Когда уровень ополаскивателя становится низким, индикаторы ополаскивателя и соли загораются, чтобы напомнить вам об этом.

Регулирование дозировки ополаскивателя

Стандартная заводская дозировка — rA5, но вам может потребоваться отрегулировать ее в соответствии с характеристиками вашей воды.

- Если в конце мойки образуется слишком много пены, уменьшите дозировку.
- Если вы живете в районе с жесткой водой или если после сушки посуда остается влажной или на ней появляются разводы, увеличьте дозировку.
- Для настройки подачи ополаскивателя: см. инструкции в разделе «Перед первым использованием»
- Если вы используете таблетки, комбинированные с ополаскивателем, рекомендуем установить уровень дозировки ополаскивателя на «Выкл.» (rA-).

Заливка ополаскивателя в дозатор

1. Потяните кнопку, чтобы открыть крышку дозирующей емкости.

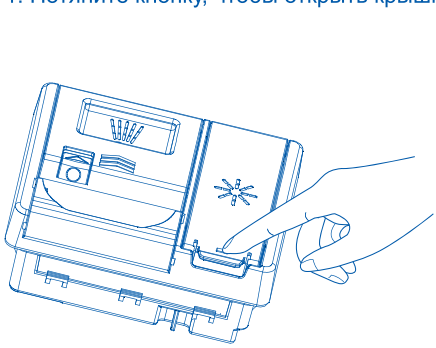

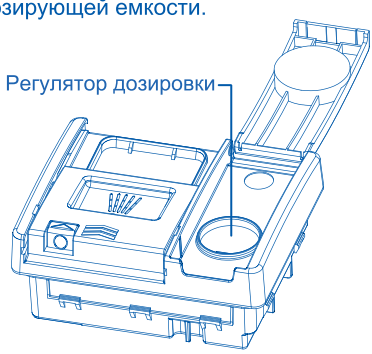

2. Залейте ополаскиватель в круглое отверстие, убедившись, что уровень жидкости не превышает отметку MAX.

ВАЖНО!

Следите за тем, чтобы не пролить ополаскиватель в посудомоечную машину. Любые разливы нужно вытереть, чтобы избежать чрезмерного пенообразования. Невыполнение этого требования может привести к необходимости обращения к специалистам по техническому обслуживанию за ремонтом, не покрываемым гарантией.

3. Закройте крышку, убедившись, что она защелкнулась.

ВАЖНО!
Не помещайте в посудомоечную машину материалы с высокой водопоглощающей способностью, например, губки и полотенца. Не помещайте в посудомоечную машину посуду или столовые приборы, загрязненные табачным пеплом, воском, консистентной смазкой или краской.

Столовые приборы и столовое серебро
Все столовые приборы и столовое серебро должны быть немедленно промыты после использования для предотвращения потускнения из-за остатков еды. Серебряные изделия не должны контактировать с нержавеющей сталью, например, с другими столовыми приборами. Смешивание этих изделий может привести к образованию пятен. Извлеките серебряные столовые приборы из посудомоечной машины и высушите их вручную немедленно после завершения программы.

Алюминий
Алюминий может потускнеть под действием моющего средства для посудомоечной машины. Степень изменений зависит от качества изделия.

Другие металлы
Железо и чугун могут ржаветь и загрязнять другие изделия. Медь, олово и латунь имеют склонность к образованию пятен. Мойте такие изделия вручную.

Деревянная посуда
Деревянные изделия, как правило, чувствительны к воздействию тепла и воды. Регулярная мойка в посудомоечной машине может привести к ухудшению их состояния. В случае сомнений мойте изделия вручную.

Стеклянная посуда
Большинство бытовых стеклянных изделий подходят для мойки в посудомоечной машине. Хрустальные, очень тонкие и антикварные изделия могут подвергнуться коррозии и стать непрозрачными. Такие изделия рекомендуется мыть вручную.

Пластиковые изделия
Некоторые виды пластика могут изменять форму или цвет под действием горячей воды. Перед мойкой пластиковых изделий обратитесь к инструкции производителя. Пластиковые изделия, которые разрешено мыть в посудомоечной машине, необходимо прижать грузом, чтобы они не переворачивались, не заполнялись водой и не выпадали из корзины во время мойки.

Декорированные предметы посуды
Большинство современных изделий с росписью, произведенных в Китае, подходят для мойки в посудомоечной машине. Антикварные изделия с росписью поверх глазури, изделия в золотой оправе или изделия с ручной росписью могут быть более чувствительными к автоматической мойке. В случае сомнений мойте изделия вручную.

Клееные изделия
Некоторые виды клея размягчаются или растворяются в ходе машинной мойки. В случае сомнений мойте изделия вручную.

Загрузка посуды

Если на столовой или кухонной посуде имеются подгоревшие, липкие и иные частицы пищи, которые сложно удалить, рекомендуется замочить посуду на некоторое время перед мойкой или предварительно очистить кухонным полотенцем, иначе их будет сложно отмыть. Удалите крупные остатки пищи перед загрузкой посуды в посудомоечную машину. Предварительное ополаскивание посуды под проточной водой не требуется.

Верхняя полка

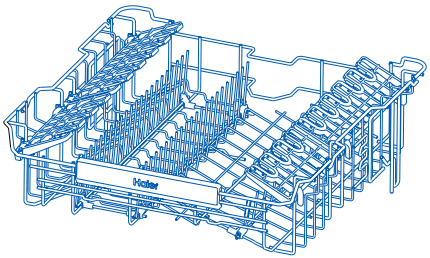

Верхняя корзина предназначена для стаканов, чашек, блюдец, тарелок, небольших мисок и неглубоких сковородок.

Складные держатели для чашек

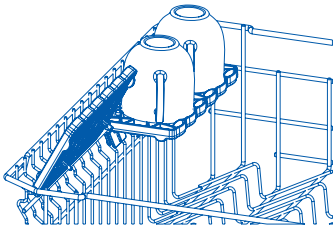

Отрегулируйте высоту или сложите, чтобы освободить место для других предметов. Используйте выемки для поддержки ножек бокалов.
Регулировка высоты
1. Поднимите, чтобы разблокировать.
2. Отрегулируйте высоту, двигая вверх или вниз.
3. Опустите, чтобы зафиксировать в нужном положении.

Регулировка высоты верхней корзины

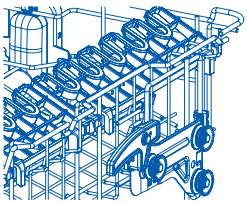

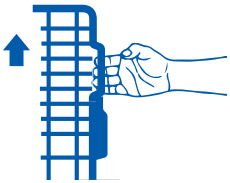

ЧТОБЫ ПОДНЯТЬ КОРЗИНУ

Возьмитесь за ручки с обеих сторон и поднимите корзину до щелчка.

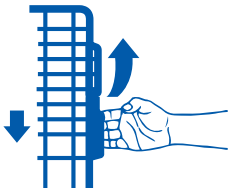

ЧТОБЫ ОПУСТИТЬ КОРЗИНУ

Потяните рычаги вверх с обеих сторон и аккуратно опустите корзину.

Складной держатель для посуды

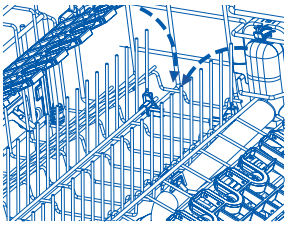

Некоторые зубцы можно сложить, чтобы освободить место для других предметов.

Нижняя полка

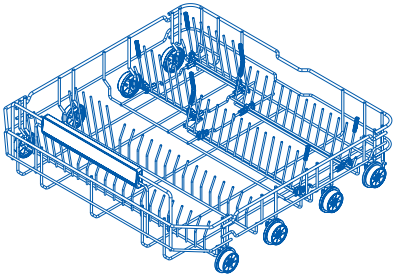

Поместите сильно загрязненные предметы (кастрюли, сковородки, тарелки) на нижнюю корзину. Более мощная струя воды обеспечивает лучший результат мойки.

Лоток для столовых приборов

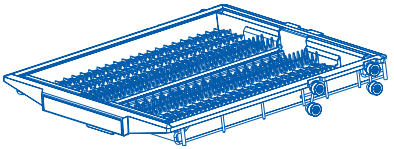

Используйте лоток для размещения столовых приборов и кухонных принадлежностей. Вставьте столовые приборы в выемки для фиксации. Разместите крупные кухонные принадлежности в центре лотка. Сдвиньте боковые секции к центру, чтобы освободить место для предметов снизу.

⚠ ОСТОРОЖНО!

Положите острые и заостренные предметы лезвиями вниз, чтобы предотвратить повреждения и травмы.

Добавление моющего средства

ВАЖНО!

- Используйте только моющие средства, рекомендуемые для автоматических посудомоечных машин.
- Моющие средства для посудомоечных машин являются высокощелочными. Они могут быть крайне опасны при проглатывании. Избегайте попадания моющего средства на кожу и в глаза и не подпускайте детей и лиц с ограниченными физическими, сенсорными или умственными способностями к посудомоечной машине, когда она открыта. Проверьте, чтобы дозирующая емкость для моющего средства была пуста после завершения каждой программы мойки.
- Никогда не распыляйте и не наливайте моющее средство непосредственно внутрь посуды в посудомоечной машине. Моющее средство и таблетки для мытья посуды не должны находиться в непосредственном контакте с посудой и столовыми приборами.
- Не используйте жидкости для мытья рук, мыло, моющие или дезинфицирующие средства для стирки, поскольку они могут привести к повреждению посудомоечной машины.

Заполнение дозирующей емкости моющим средством

1. Потяните кнопку справа от дозатора.

ВАЖНО!

Подходите к дозирующей емкости с правой стороны, чтобы крышка не отломилась в открытом состоянии у вас в руке.

2. Добавьте моющее средство в соответствующий отсек(и).

ВАЖНО!

Только моющее средство в форме таблеток можно класть в отсек для основной мойки (большего размера).

3. Удалите излишки моющего средства с краев дозирующей емкости.
4. Закройте крышку и нажмите на нее до щелчка. Моющее средство будет автоматически подаваться в посудомоечную машину во время программы мойки.



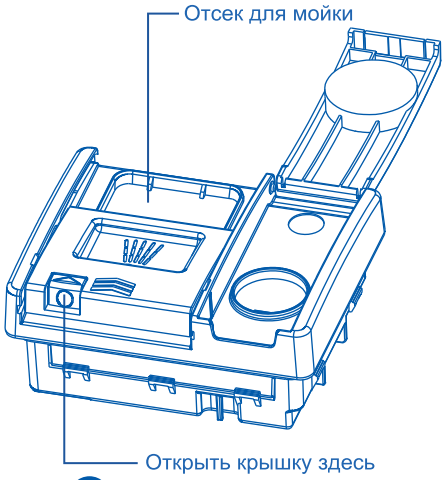

Задание настроек пользователя

1. Режим пользовательских настроек

При выборе программ нажмите и удерживайте около 5 секунд для входа в режим настроек пользователя. Все индикаторы мигнут и погаснут, прозвучит звуковой сигнал. Настройки пользователя включают: подачу ополаскивателя, смягчитель воды, звуковой сигнал и автоматическое открывание дверцы.

2. Настройка подачи ополаскивателя

После входа в настройки на дисплее отображается rAx. Здесь можно настроить подачу ополаскивателя. По умолчанию установлено rA5, диапазон от rA-*, rA1 до rA6.

— Для изменения нажимайте , пока не выберете нужное значение.

— Для сохранения нажмите , чтобы перейти к настройке жесткости воды; или нажмите на 1 секунду для сохранения и выхода из режима настроек. *rA- означает, что ополаскиватель не нужен. При установке rA- индикатор ополаскивателя не загорится, даже если он закончился.

3. Настройка жесткости воды

Войдите в режим настроек пользователя. Когда на дисплее отображается rAx, нажмите один раз для входа в настройку жесткости воды. На дисплее отобразится Hx, можно настроить уровень жесткости воды. По умолчанию установлено H6, диапазон от H1 до H9.

— Для изменения нажимайте , пока не выберете нужное значение.

— Для сохранения нажмите , чтобы перейти к настройке срабатывания звукового сигнала; или нажмите на 1 секунду для сохранения и выхода из режима настроек.

4. Настройка звукового сигнала

Войдите в режим настроек пользователя. Когда на дисплее отображается rAx, нажмите дважды для входа в режим настроики срабатывания звукового сигнала. В этот момент на экране отображается bPx, и можно настроить режим срабатывания звукового сигнала. По умолчанию установлен режим bPo, альтернативный режим — bP-. При выборе bPo все звуковые сигналы срабатывают в штатном режиме. bP- отключает все звуковые сигналы, кроме сигналов тревоги.

— Для изменения нажимайте , пока не выберете нужное значение.

— Чтобы сохранить настройки, нажмите для сохранения и перехода к настройке автоматического открывания дверцы; или удерживайте в течение 1 секунды для сохранения и выхода из режима настроек.

5. Настройка автоматического открывания дверцы

Войдите в режим настроек пользователя. Когда на экране появится rAx, трижды нажмите , чтобы войти в режим настройки автоматического открывания дверцы. В этот момент на экране отобразится d0x. По умолчанию установлено значение d0o, при котором устройство автоматически открывает дверцу. Альтернативный режим — d0-, при котором устройство не будет автоматически открывать дверцу.

— Для смены режима нажимайте несколько раз, пока не выберете нужный режим.

— Чтобы сохранить настройки, нажмите для сохранения и перехода к освещение интерьера; или удерживайте в течение 1 секунды для сохранения и выхода из режима настроек.

6.Освещение интерьера

Войдите в режим настроек пользователя, когда на экране появится сигнал rAx, нажмите кнопку четыре раза что бы войти в режим настроек внутренней подсветки. В этот момент на экране появится сигнал CLo. По умолчанию установлен именно этот режим (CLo), он подразумевает что внутренняя подсветка включается при открытии двери. Что бы отключить автоматическое включение подсветки при открытии двери нужно выставить режим CL-.

— Для смены режима нажимайте несколько раз, пока не выберете нужный режим.

— Чтобы сохранить настройки, нажмите для сохранения и перехода к настроить подачу ополаскивателя или удерживайте в течение 1 секунды для сохранения и выхода из режима настроек.

*Внутренняя подсветка включается при ручном открытии двери. При автоматическом открывании двери, подсветка включаться не будет до тех пор пока дверь не закроют и откроют повторно.

Запуск программы

1. Откройте дверцу и нажмите кнопку включения/выключения, чтобы включить посудомоечную машину.
3. Нажмите, чтобы запустить программу, и закройте дверцу.
2. Нажмите, чтобы выбрать нужную программу на панели управления посудомоечной машины.

⚠ ПРИМЕЧАНИЕ

Устройство запоминает последнюю использованную программу. При следующем включении устройство автоматически выберет последнюю использованную программу.

Приостановка и перезапуск программы мойки

1. Осторожно откройте дверцу, чтобы приостановить выполнение программы. Во время паузы будет мигать оставшееся время и раздаваться звуковой сигнал.

⚠ ПРИМЕЧАНИЕ

Существует риск ошпаривания горячей водой, не открывайте дверцу полностью, пока разбрызгиватели не перестанут вращаться.
2. При необходимости добавьте, уберите или переставьте посуду.
3. Закройте дверцу, чтобы возобновить выполнение программы.

Отмена или изменение программы мойки

Осторожно откройте дверцу, чтобы приостановить программу. Нажмите и удерживайте кнопку 3 секунды для сброса программы мойки. Затем вы можете выбрать новую программу мойки для запуска.

⚠ ОСТОРОЖНО!

Если программа будет прервана в процессе мытья посуды, на ней останутся остатки моющего средства. Это может быть опасно для здоровья! Обязательно тщательно смойте остатки моющего средства перед повторным использованием этой посуды.

Отложенный старт программы

Чтобы отложить запуск программы, установите время начала следующим образом:

1. Выберите программу.

2. Нажмите и удерживайте кнопку, пока не появится нужное время задержки (от 1 до 24 часов).

3. Нажмите кнопку ПУСК/ПАУЗА и закройте дверцу.

▶ Время до запуска уменьшается с шагом в один час.

▶ Когда обратный отсчет закончится, программа запустится.

Отмена отложенного старта

1. Нажмите и удерживайте кнопку [▷] около 3 секунд, чтобы отменить отложенный старт и вернуться к выбору программы.
2. Или нажмите кнопку питания [⏻], чтобы выключить устройство и отменить отложенный старт.

⚠ ОСТОРОЖНО!

Если программа будет прервана в процессе мытья посуды, на ней останутся остатки моющего средства. Это может быть опасно для здоровья! Обязательно тщательно смойте остатки моющего средства перед повторным использованием этой посуды.

Окончание программы

Дверца откроется автоматически перед завершением программы. По завершении программы на дисплее отобразится 0:00, загорится значок выполненной программы мойки, и трижды прозвучит звуковой сигнал. Через 10 минут устройство выключится автоматически без необходимости нажатия каких-либо кнопок.

⚠ ОСТОРОЖНО!

Если открыть дверцу сразу после окончания программы, может выйти горячий пар. Остерегайтесь ошпаривания! Открывайте дверцу осторожно!

3. Выгрузка посуды:

- ▶ Слегка приоткройте дверцу и оставьте ее приоткрытой (около 100 мм), чтобы ускорить процесс высыхания.
- ▶ Дайте посуде остыть, прежде чем вынимать ее из посудомоечной машины. Горячая посуда более подвержена повреждениям.
- ▶ Сначала выньте предметы с нижней корзины, затем с верхней.

Напольная световая индикация (работает во время выполнения программы)

Во время работы программы на пол под дверцей будут проецироваться световые точки, отображающие время и этап выполнения.

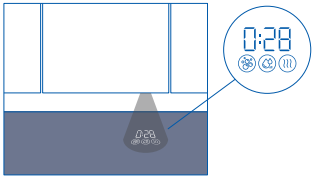

Три значка под индикатором времени обозначают основную мойку, ополаскивание и сушку соответственно.

- ▶ На этапах предварительной и основной мойки мигает значок основной мойки, остальные значки не горят.
- ▶ На этапе ополаскивания горит значок основной мойки, мигает значок ополаскивания, значок сушки не горит.
- ▶ На этапе сушки горят значки основной мойки и ополаскивания, значок сушки мигает.

Уход и чистка

С течением времени в посудомоечной машине могут скопиться остатки пищи и известковый налет. Это может снизить эффективность устройства, а остатки пищи могут стать причиной появления неприятного запаха. Проверяйте и очищайте посудомоечную машину регулярно.

ВАЖНО!

- Перед выполнением очистки или технического обслуживания отключите посудомоечную машину от источника питания, перекройте подачу воды и дождитесь, пока все детали посудомоечной машины остынут.
- Не используйте следующие чистящие средства, поскольку они могут повредить поверхности:
  - пластиковые или металлические мочалки;
  - абразивные средства, растворители, бытовые чистящие средства;
  - кислотные или щелочные чистящие средства;
  - чистящие или дезинфицирующие средства для мойки;
  - чистящие средства или полироли для нержавеющей стали;
  - жидкости для мытья рук или мыло.
- В случае, если в машине разбилась посуда или стекло, осколки необходимо удалить, чтобы предотвратить травмы или повреждения устройства.
- После очистки всегда проверяйте, правильно ли расположены разбрызгиватели и фильтры.

Чистка наружных поверхностей

- Для очистки внешних поверхностей посудомоечной машины протрите их чистой, мягкой влажной тканью и насухо чистой тканью без ворса.
- Поверхности, установленные не заподлицо, протирайте вдоль или по кругу. Например, чтобы протереть внешние кнопки управления, делайте круговое движение вокруг кнопки.
- Обратите внимание, что тряпка не должна быть слишком мокрой при протирании панели управления. Примечание: перед очисткой панели управления полезно отключить кнопки, активировав функцию блокировки клавиатуры.

Чистка уплотнения дверцы и внутренней части посудомоечной машины

Тщательно очистите мягкой безворсовой тканью и теплой водой. Если внутренняя часть устройства сильно загрязнена, используйте чистящее средство/средство для удаления накипи в соответствии с инструкциями производителя.

Чистка фильтров

Фильтры предотвращают попадание крупных частиц пищи из потока промывочной воды в насос.

Иногда эти частицы вызывают засорение фильтров. Мы рекомендуем производить очистку фильтров в случае наличия частиц пищи.

- Чтобы снять сливной фильтр, поверните его против часовой стрелки, чтобы освободить, затем поднимите.
- После снятия сливного фильтра вы можете снять фильтрующую пластину.
- Тщательно промойте их под проточной водой, а затем установите на место.

После очистки заменяйте фильтры правильно, убедившись, что фильтрующая пластина находится на одном уровне с основанием посудомоечной машины.

ВАЖНО!
При чистке нижней стороны фильтрующей пластины обратите внимание на ее острые внешние края.

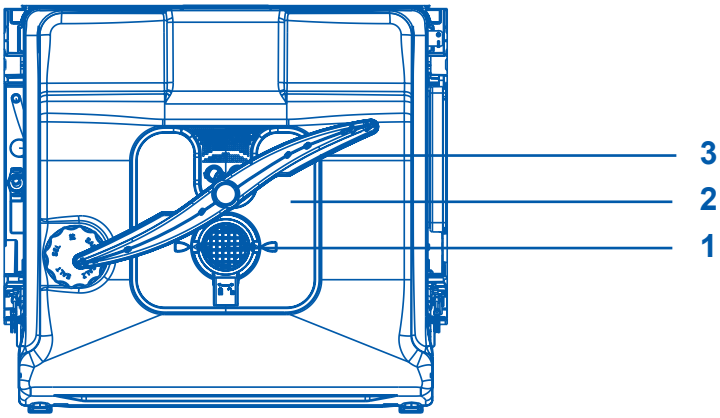

Характеристики

1. Сливной фильтр
2. Фильтрующая пластина
3. Нижний разбрызгиватель

Не показаны: средний и верхний разбрызгиватели

Чистка разбрызгивателей

Известковый налет и частицы пищи в потоке промывочной воды могут привести к засорению отверстий в разбрызгивателях и заеданию креплений. Производите очистку этих деталей один раз в месяц или чаще, при необходимости.

Чистка центрального разбрызгивателя

- Чтобы снять центральный разбрызгиватель, осторожно открутите его стопорную гайку.
- Тщательно промойте разбрызгиватель под проточной водой, затем установите его на место.

ВАЖНО!

Убедитесь, что стопорная гайка на центральном разбрызгивателе плотно закручена на трубке подачи воды. Проверьте, что центральный разбрызгиватель надежно зафиксирован и свободно вращается.

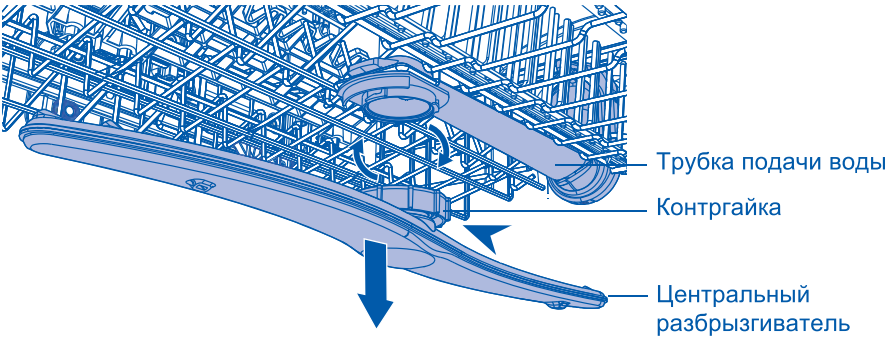

Чистка нижнего разбрызгивателя

- Чтобы снять нижний разбрызгиватель, просто снимите его с крепления.
- Тщательно промойте разбрызгиватель под проточной водой, затем установите его на место.

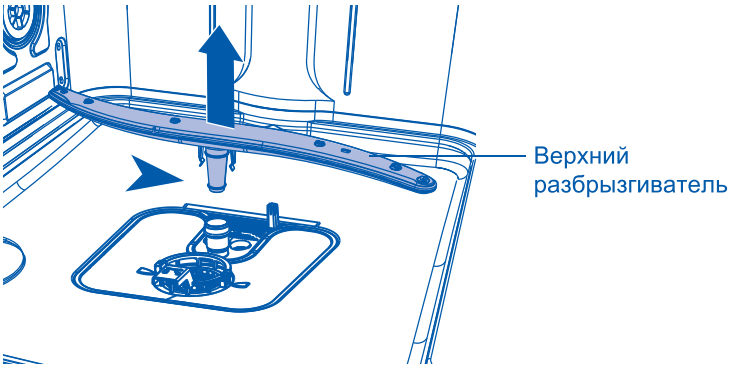

Снятие и очистка фильтра

1



Поверните фильтр против часовой стрелки, чтобы разблокировать его. Поднимите, чтобы извлечь.

2



Поверните ручку фильтра против часовой стрелки, чтобы разблокировать. Поднимите, чтобы снять с фильтрующей пластины. Отделите крышку фильтра от основания, нажав на кнопки фиксации и приподняв ее. Аккуратно извлеките фильтрующую пластину из креплений в задней части слива. Не пытайтесь снять фильтр силой, это может привести к его повреждению. Промойте горячей водой и тщательно ополосните.

Установка фильтров на место:

1



1. Совместите крышку фильтра с пазом на основании фильтра с одной стороны.
2. Нажмите на кнопку, чтобы закрепить крышку фильтра под фиксирующими пазами основания фильтра с других сторон.
3. Вставьте фильтрующую пластину под крепления в задней части слива и плотно задвиньте в них. Убедитесь, что фильтрующая пластина находится вровень с дном посудомоечной машины.
4. Установите сливной фильтр обратно в основание посудомоечной машины. Поверните ручку фильтра по часовой стрелке до щелчка.

2



Установите сливной фильтр обратно в основание посудомоечной машины. Поверните на 2 оборота по часовой стрелке до щелчка.

Поиск и устранение неисправностей

Многие возникающие проблемы могут быть решены самостоятельно без присутствия специалиста. В случае возникновения проблемы проверьте все перечисленные причины и выполните указанные ниже инструкции до вашего обращения в сервисную службу.

⚠ ОСТОРОЖНО!

- Перед проведением технического обслуживания выключите устройство и отсоедините вилку шнура питания от сетевой розетки.
- Обслуживание электрооборудования должно выполняться только квалифицированными электриками, поскольку неправильный ремонт может привести к значительным повреждениям.

Устройство не запускается или останавливается во время работы, или горит индикатор.

Проблема	Возможная причина	Возможное решение
Программа на запускается.	Открыта дверца устройства.	Закройте дверцу устройства.
	Задан отложенный старт.	Проверьте отображаемое время.
	Вилка питания не подключена к электрической розетке.	Подключите вилку питания к электрической розетке.
	Предохранитель в цепи дома поврежден.	Замените предохранитель.
Горит индикатор ополаскивателя.	Дозирующая емкость ополаскивателя пустая.	Залейте ополаскиватель до полного заполнения емкости.
Горит индикатор соли для смягчения воды.	Соль для смягчения воды закончилась.	Заполните контейнер специальной солью до полного заполнения.

Коды ошибок на дисплее

Проблема	Возможная причина	Возможное решение
На дисплее отображается «E10» Нет воды	Водопроводный кран закрыт.	Откройте кран. Примечание. Как только ошибка будет устранена, выключите устройство и перезапустите программу.
	Шланг подачи воды перекручен или согнут.	Убедитесь, что положение шланга правильное.
	В случае системы аквастоп: срабатывает защита от воды; маркер (C) красный.	Шланг необходимо заменить.
	Засорился фильтр в впускном шланге.	Очистите фильтр на соединениях впускного шланга у крана и на задней панели устройства.
	Засорился впускной клапан воды.	Проверьте поток воды из крана.
	Давление воды слишком низкое.	Свяжитесь с местной водоснабжающей организацией.
На дисплее отображается «E30» Утечка воды	Устройство защиты от затопления включено: • В устройстве есть утечка воды. • Клапан подачи воды открыт и заблокирован. • Дренаж заблокирован.	1. Закройте водопроводный кран. 2. Отключите устройство от электропитания. 3. Обратитесь в соответствующую службу.

Все остальные коды ошибок:
1. Запишите код ошибки
2. Обратитесь в сервисную службу; см. раздел «Служба поддержки клиентов»

Поиск и устранение неисправностей

Проблема	Возможная причина	Возможное решение
Посуда не чистая.	Фильтры засорены.	Очистите фильтры.
	Фильтры неправильно собраны и установлены.	Убедитесь, что фильтры правильно собраны и установлены.
	Разбрызгиватели засорены.	Удалите остатки пищи с помощью тонкого заостренного предмета.
	Программа не применима к данному типу загрузки и остаткам пищи.	Убедитесь, что программа подходит для типа загрузки и остатков пищи.
	Неправильное положение посуды в корзинах. Посуда осталась грязной.	Убедитесь, что предметы в корзинах расположены правильно и вода омывает все предметы.
	Разбрызгиватели не могут свободно вращаться.	Убедитесь, что положение предметов в корзинах правильное и не вызывает блокировку разбрызгивателей.
	В дозирующей емкости моющего средства нет моющего средства или его недостаточно.	Перед запуском программы убедитесь, что вы добавили в дозирующую емкость правильное количество моющего средства.
	Цикл мойки был прерван из-за длительного перерыва.	Не открывайте дверцу и не отключайте электропитание во время мойки.
Белесые разводы, пятна или синеватый налет на стаканах и посуде.	Подается слишком большое количество ополаскивателя.	Уменьшите количество подаваемого ополаскивателя.
	Избыточное количество моющего средства.	Перед запуском программы убедитесь, что вы добавили в дозирующую емкость правильное количество моющего средства.
	Таблетки моющего средства Multitab, используемые в короткой программе, могут раствориться не полностью.	При использовании таблеток моющего средства Multitab выберите более длительную программу.

Проблема	Возможная причина	Возможное решение
Пятна от капель воды после высыхания на стаканах и посуде.	Недостаточная дозировка ополаскивателя.	Увеличьте количество подаваемого ополаскивателя.
	Качество ополаскивателя или комбинированного средства. Пятна на стеклянной посуде	Моющее средство слишком старое. Замените его.
Посуда мокрая.	• Программа не имела фазы сушки. • Программа имела фазу сушки при низкой температуре.	Слегка приоткройте дверцу и оставьте ее приоткрытой (около 100 мм), чтобы ускорить процесс высыхания.
Посуда мокрая и матовая.	Дозирующая емкость ополаскивателя пуста.	Залейте ополаскиватель в дозирующую емкость и сбросьте индикатор ополаскивателя.
	Плохое качество ополаскивателя или моющего средства Multitab.	Моющее средство слишком старое. Замените его.

Рекомендуемая загрузка

Лоток для столовых приборов

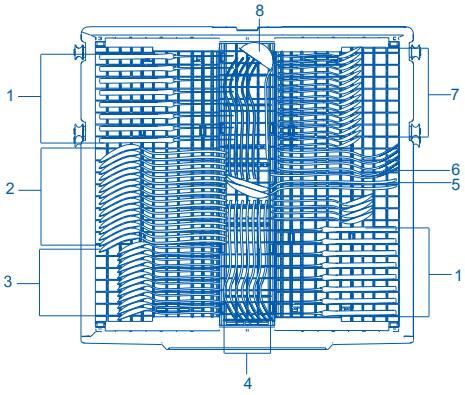

Номер	Наименование
1	Нож
2	Столовая ложка
3	Десертная ложка
4	Вилка
5	Сервировочная ложка
6	Сервировочная вилка
7	Чайная ложка
8	Половник



Верхняя корзина

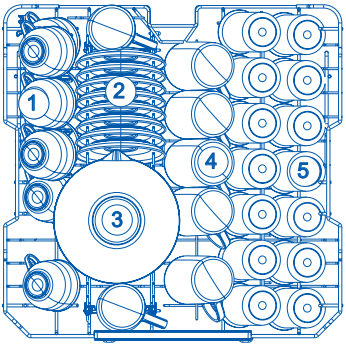

Номер	Наименование
1	Чашка
2	Блюдце
3	Стеклянная миска
4	Кружка
5	Стекло

Нижняя корзина

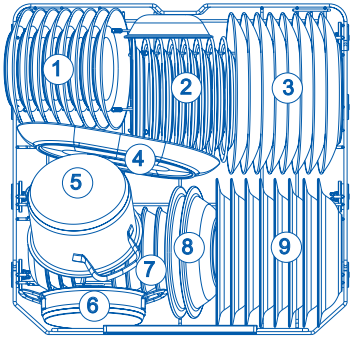

Номер	Наименование
1	Десертная тарелка
2	Меламиновая десертная тарелка
3	Обеденная тарелка
4	Овальное блюдо
5	Маленькая кастрюля
6	Кастрюля для духовки
7	Десертная миска
8	Меламиновая миска
9	Суповая тарелка

Технические данные устройства

Наименование поставщика или торговая марка	Haier
Идентификатор модели производителя	HDWE16-595RU
Номинальная вместимость стандартных комплектов посуды	16
Класс энергоэффективности[1)]	A+++
Годовое потребление энергии (AEc) в кВтч/год[2)]	244
Потребление энергии (Et) одного стандартного цикла мойки, кВтч	0.85
Потребляемая мощность (Po) в выключенном состоянии, Вт	0.5
Потребляемая мощность (Pl) в режиме ожидания, Вт	3.5
Годовое потребление воды (W) в литрах в год[3)]	2660
Класс эффективности сушки[4)]	A
Стандартная программа (стандартный цикл мойки)[5)]	ECO
Время программы стандартного цикла мойки в минутах	220
Продолжительность режима ожидания (Tl) в минутах	10
Уровень шума, дБ	42
Тип машины	Встроенный
Давление в трубопроводе	0,03-1 МПа (= 0,3-10 бар)
Номинальное напряжение/ частота	220-240 В перем. тока, 50 Гц
Номинальный ток, А	10 А
Номинальная потребляемая мощность, Вт	1720–2050

1) От A+++ (максимальная эффективность) до D (минимальная эффективность).
2) Потребление энергии основано на стандартном цикле мойки (280 раз в год) с использованием холодной воды и низких режимов потребления. Фактическое потребление энергии зависит от того, как используется посудомоечная машина.
3) Расход воды указан в литрах в год, исходя из 280 стандартных циклов мойки. Фактический расход воды зависит от того, как используется устройство.
4) От A (максимальная эффективность) до G (минимальная эффективность).
5) Эта программа подходит для мойки среднезагрязненной посуды и является наиболее эффективной программой с точки зрения совокупного потребления энергии и воды для этого типа посуды.

Технические характеристики

Показатели потребления

Программа[1) 2)]	Вода (л)	Потребление энергии (кВтч)	Длительность (минуты)
ECO 50°C	9.5	0.85	220
AUTO 45-70°C	11.05	2.00	92
70°C	21.59	2.10	128
60°C	18.09	1.60	90
45°C	11.05	1.40	87
59min	11.05	1.20	59
30min	7.53	0.62	30
10min	7.53	0.01	10

1) Данные значения могут меняться в зависимости от давления и температуры воды, напряжения в сети, выбранных опций, количества посуды и степени ее загрязнения.
2) Значения для всех программ, кроме ECO, приведены только для справки.

Подключение посудомоечной машины к Wi-Fi

Подключите посудомоечную машину к Wi-Fi и вы сможете удаленно управлять вашим устройством.

Для этого:

1. Загрузите приложение evo.

GET IT ON Google Play

Download on the App Store

Несколько важных советов:

- *Убедитесь, что частота домашней сети Wi-Fi составляет 2,4 ГГц. Это можно проверить в настройках вашего роутера.*
- *Проверьте, включены ли Bluetooth и функция определения геолокации на вашем смартфоне.*
- *Убедитесь, что ваша посудомоечная машина находится в зоне покрытия вашей сети.*
- *Подойдите поближе к своей посудомоечной машине.*

2. Откройте приложение evo, создайте новую учетную запись или авторизуйтесь.

3. Откройте дверцу посудомоечной машины и включите ее, нажав на кнопку включения.

4. Переведите посудомоечную машину в режим сопряжения, удерживая кнопку удаленного управления на панели управления в течение пяти секунд, на экране начнет мигать иконка Wi-Fi.

   Далее приложение должно найти и определить ваше устройство.

5. Перейдите в раздел «Дом», нажмите кнопку «Добавить устройство», либо кнопку «+» в верхнем правом углу.

Подключение к Wi-Fi

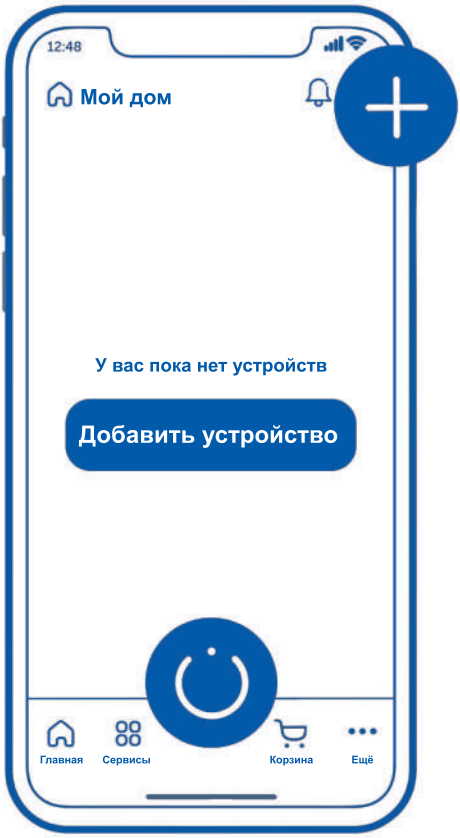

6. Следуйте инструкциям в приложении, чтобы завершить настройку.

7. После успешного сопряжения устройства с приложением, вы сможете включать/выключать функцию удаленного управления однократным нажатием кнопки на контрольной панели. При выключенной функции удаленного управления, функция отслеживания статуса программ, запущенных с контрольной панели устройства останется доступной в мобильном приложении, но функции управления и дистанционного запуска программ будут недоступны до повторного включения функции удаленного управления.

**Подключение и использование функции Wi-Fi, а также мобильного приложения возможно не для всех регионов (стран).*

Возможность подключения и использования функции Wi-Fi, а также мобильного приложения для вашего региона (страны) уточняйте у продавца (уполномоченной организации).

Служба поддержки клиентов

Мы рекомендуем обращаться в службу поддержки клиентов компании Haier, а также использовать оригинальные запасные части. Если у вас возникли проблемы с вашей бытовой техникой, пожалуйста, сначала изучите раздел «Поиск и устранение неисправностей».

Если вы не нашли решения проблемы, пожалуйста, обратитесь:

— к вашему официальному дилеру или

— в наш колл-центр:

8-800-250-43-05 (РФ),

8-10-800-2000-17-06 (РБ),

— на сайт https://haieronline.ru, где вы можете оставить заявку на обслуживание, а так же найти ответы на часто задаваемые вопросы.

Обращаясь в наш сервисный центр, пожалуйста, подготовьте следующую информацию, которую вы можете найти на паспортной табличке и в чеке:

Модель _____

Серийный номер _____

Дата продажи _____

Также, пожалуйста, проверьте наличие гарантии и документов о продаже.

Важно! Отсутствие на приборе серийного номера делает невозможной для Производителя идентификацию прибора и, как следствие, его гарантийное обслуживание.

Запрещается удалять с прибора заводские идентифицирующие таблички. Отсутствие заводских табличек может стать причиной отказа выполнения гарантийных обязательств.

В настоящий документ могут быть внесены изменения без предварительного уведомления. Производитель оставляет за собой право вносить изменения в конструкцию и комплектацию изделия без дополнительного уведомления.

Продукция соответствует требованиям технических регламентов Евразийского экономического (Таможенного) союза:

Сертификат соответствия № ЕАЭС RU C-CN.АЯ46.В.35895/24 от 25.07.2024 действует до 24.07.2029;

Декларация о соответствии № ЕАЭС N RU Д-CN.РА07.В.12337/24 от 14.08.2024 действует до 13.08.2029.

* Более подробные сведения указаны в Едином реестре выданных сертификатов соответствия и зарегистрированных деклараций о соответствии Евразийского экономического союза.

Гарантийные условия

Уважаемый покупатель!

Корпорация Haier благодарит Вас за Ваш выбор, гарантирует высокое качество и безупречное функционирование данного изделия при соблюдении правил его эксплуатации. Официальный срок службы на изделия бытовой техники, предназначенные для использования в быту: на микроволновые печи — 5 лет, на пылесосы — 4 года, на остальные товары — 7 лет со дня передачи изделия конечному потребителю. Учитывая высокое качество продукции, фактический срок службы может значительно превышать официальный. Рекомендуем по окончании срока службы обратиться в Авторизованный сервисный центр для проведения профилактических работ и получения рекомендаций. Вся продукция изготовлена с учетом условий эксплуатации и соответствует требованиям технических регламентов Евразийского экономического (Таможенного) союза.

Во избежание недоразумений, убедительно просим Вас при покупке внимательно изучить эксплуатационную документацию, условия гарантийных обязательств. Данное изделие представляет собой технически сложный товар бытового назначения. Если купленное Вами изделие требует специальной установки и подключения, настоятельно рекомендуем Вам обратиться к Авторизованному сервисному центру Haier.
Корпорация Haier подтверждает принятие на себя обязательств по удовлетворению требований потребителей, установленных действующим законодательством о защите прав потребителей, иными нормативными актами в случае обнаружения недостатков изделия. Однако Корпорация Haier оставляет за собой право отказать в гарантийном обслуживании изделия в случае несоблюдения изложенных ниже условий.

Условия гарантийного обслуживания

Корпорация Haier устанавливает гарантийный срок 12 месяцев* со дня передачи товара потребителю. Во избежание возможных недоразумений, сохраняйте в течение срока службы документы, прилагаемые к изделию при его продаже (товарный чек, кассовый чек, эксплуатационная документация).

Гарантийное обслуживание производится исключительно Авторизованными сервисными центрами Haier. Полный список Авторизованных сервисных центров вы можете узнать в Информационном центре Haier по телефонам:

8-800-250-43-05 — для Потребителей из России (бесплатный звонок из регионов России)
8-10-800-2000-17-06 — для Потребителей из Беларуси (бесплатный звонок из регионов Беларуси)

или на сайте: https://haieronline.ru или сделав запрос по электронной почте: help@haieronline.ru.
Данные Авторизованных сервисных центров могут быть изменены, за справками обращайтесь в Информационный центр Haier.

Гарантийное обслуживание не распространяется на изделия, недостатки которых возникли вследствие:

— нарушения потребителем условий и правил эксплуатации, хранения и/или транспортировки товара;
— неправильной установки и/или подключения изделия;
— нарушения технологии работ с холодильным контуром и электрическими подключениями, как и привлечение к монтажу Изделия лиц, не имеющих соответствующей квалификации, подтвержденной документально;
— отсутствия своевременного технического обслуживания Изделия в том случае, если этого требует эксплуатационная документация;
— избыточного или недостаточного давления в водопроводной сети;
— применения моющих средств, несоответствующих данному типу изделия, а также превышения рекомендуемой дозировки моющих средств;
— использования изделия в целях, для которых оно не предназначено;
— действий третьих лиц: ремонт или внесение несанкционированных изготовителем конструктивных или схемотехнических изменений неуполномоченными лицами;
— отклонений от стандартов и норм питающих сетей;
— действия непреодолимой силы (стихия, пожар, молния т. п.);
— несчастных случаев, умышленных или неосторожных действий потребителя или третьих лиц;
— если обнаружены повреждения, вызванные попаданием внутрь изделия посторонних предметов, веществ, жидкостей, насекомых,
продуктов жизнедеятельности насекомых;
— срабатывание термозащиты в следствии включения не заполненного/не полностью заполненного водой бака водонагревателя.

Гарантийное обслуживание не распространяется на следующие виды работ:

— установка и подключение изделия на месте эксплуатации;
— инструктаж и консультирование потребителя по использованию изделия;
— очистка изделия снаружи либо изнутри.

Гарантийному обслуживанию не подлежат нижеперечисленные расходные материалы и аксессуары:

— фильтры для кондиционеров;
— фильтры, шланги для подвода /слива воды для стиральных и посудомоечных машин;
— шланги, трубки, щетки, насадки, пылесборники, фильтры для пылесосов;
— тарелки, вертелы, решетки, блюда и подставки для микроволновых печей;
— фильтры, поглотители запахов, лампочки, полки, ящики, подставки и другие емкости для хранения продуктов в холодильниках;— пульты управления, аккумуляторные батареи, элементы питания, внешние блоки питания и зарядные устройства;
— документация, прилагаемая к изделию.
Периодическое обслуживание изделия (замена фильтров и т. д.) производится по желанию потребителя за дополнительную плату.
Важно! Отсутствие на приборе серийного номера делает невозможной для Изготовителя идентификацию прибора и, как следствие, его гарантийное обслуживание. Запрещается удалять с прибора заводские идентифицирующие таблички. Повреждение или отсутствие заводских табличек может стать причиной отказа выполнения гарантийных обязательств.

*Гарантийный срок на инверторный мотор стиральной/ сушильной/ посудомоечной машины, инверторный компрессор холодильника/ морозильника, компрессор сушильной машины — 12 лет с даты передачи товара Потребителю. На мотор стиральной/ сушильной машины с прямым приводом (статор, ротор) распространяется пожизненная гарантия.

Haier

ЫДЫС ЖУҒЫШ МАШИНА

Пайдалану жөніндегі нұсқаулық

Моделі

HDWE16-595RU

Құрылғыны қолданар алдында осы нұсқаулықты мұқият оқып шығыңыз. Оны алдағы уақытта пайдалану үшін сақтап қойыңыз

Мазмұны

Haier өнімін таңдағаныңыз үшін Сізге алғыс білдіреміз

Қолданар алдында осы нұсқаулықты мұқият оқып шығыңыз. Нұсқаулықта бұйымды барынша тиімді пайдалануға және қауіпсіз және дұрыс орнатуға, пайдалануға және техникалық қызмет көрсетуге кепілдік беретін маңызды ақпарат бар.
Бұл нұсқаулықты ыңғайлы жерде сақтаңыз, сонда сіз әрқашан құрылғыны қауіпсіз және дұрыс пайдалану үшін оны қолдана аласыз.
Құрылғыны сату кезінде, құрылғыны басқа пайдаланушыға беру кезінде немесе егер сіз оны жаңа жерге көшу кезінде қалдырсаңыз, жаңа иесі пайдалану ережелерімен және қауіпсіздік техникасымен танысуы үшін міндетті түрде онымен бірге осы нұсқаулықты да тапсырыңыз.

Қауіпсіздік техникасының ережелері 1
Орнату жөніндегі нұсқаулықтар 4
Ыдыс жуғыш машинаның сипаттамасы 20
Бағдарламаларға шолу 22
Суды жұмсарту жүйесі 24
Шайғышты пайдалану 26
Ыдыс 27
Ыдыс-аяқты тиеу 28
Жуғыш затты қосу 30
Бірінші рет пайдалану 31
Күнделікті пайдалану 32
Күтім және тазалау 34
Ақаулықтарды іздеу және жою 38
Ұсынылатын жүктеу 41
Техникалық сипаттамалары 42
Wi-Fi желісіне қосылу 44
Клиенттерге қызмет көрсету 46
Кепілдік шарттары 47

Қауіпсіздік техникасының ережелері

Қолданар алдында осы нұсқаулықты мұқият оқып шығыңыз. Нұсқаулықта бұйымды барынша тиімді пайдалануға және қауіпсіз және дұрыс орнатуға, пайдалануға және техникалық қызмет көрсетуге кепілдік беретін маңызды ақпарат бар.

⚠ АБАЙ БОЛЫҢЫЗ! Электр тогымен жарақаттану қаупі

Ыдыс жуғыш машинаны орнатпас бұрын, сақтандырғышты алыңыз немесе үйіңіздің электр желісіндегі автоматты ажыратқышты ажыратыңыз. Құрылғы жерге тұйықталуға тиіс. Ақаулық туындаған немесе бұзылған жағдайда жерге тұйықтау электр тогының ең аз кедергісін қамтамасыз ететін электр тогының соғу қаупін азайтады. Ыдыс жуғыш машина жерге тұйықтау сымы бар баусыммен және жерге тұйықтаушы түйіспесі бар ашамен жабдықталған. Ашаны барлық аймақтық ережелер мен нормативтерге сәйкес орнатылған және жерге тұйықталған розеткаға қосу керек.
ЕСКЕРТПЕ. Жерге тұйықтау сымының дұрыс қосылмауы электр тогының соғуына әкелуі мүмкін. Егер сіз бұйымның дұрыс жерге тұйықталғанына күмәндансаңыз, кәсіби электрикке немесе сервистік қызмет көрсету өкіліне хабарласыңыз.
Ыдыс жуғыш машинамен бірге жеткізілетін қуат ашасын ауыстырмаңыз. Егер ол розеткаға сәйкес келмесе, қолайлы розетканы орнату үшін білікті электрикке хабарласыңыз. Бірнеше розеткаға қосылу үшін ұзартқыш сымды, ауыстырғышты немесе қорапты пайдаланбаңыз.
Бұл ұсынымды орындамау электр тогының соғуына немесе өлімге әкелуі мүмкін.

⚠ АБАЙ БОЛЫҢЫЗ! Кесіп кетулер қауіптілігі

Сақ болыңыз — панельдің шеттері өткір.
Сақтық шараларын сақтамау кесілуге немесе басқа жарақаттарға әкелуі мүмкін.

⚠ АБАЙ БОЛЫҢЫЗ! Ыдыс жуғыш машинаны пайдаланған кезде негізгі сақтық шараларын сақтаңыз, соның ішінде:

- Ыдыс жуғыш машинаны қолданар алдында барлық нұсқауларды оқып шығыңыз.
- Өрт немесе жарылыс қаупін барынша азайту немесе материалдық залалды, жарақаттарды немесе адамдардың өлімін болдырмау үшін осы нұсқаулықтағы нұсқауларды орындаңыз.
- Ыдыс жуғыш машинаны осы пайдаланушы нұсқаулығында сипатталғандай тек мақсатына сай пайдаланыңыз.

Қауіпсіздік техникасының ережелері

- Бұл құрылғы үйде немесе ұқсас жағдайларда пайдалануға арналған:
  – дүкендердегі, кеңселердегі және басқа жұмыс орынжайларындағы қызметкерлерге арналған асүйлер;
  – қала сыртындағы тұрғын үйлер;
  – қонақ үйлердің, мотельдердің және басқа да тұрғын орынжайлардың қонақтары;
  – «түнеу және таңғы ас» типіндегі қонақүйлер.
- Тұрмыстық ыдыс жуғыш машинада қолдануға ұсынылған жуғыш заттар мен шайғыштарды ғана қолданыңыз және оларды балалардың қолы жетпейтін жерде сақтаңыз.
- Әрбір жуу бағдарламасы аяқталғаннан кейін жуғыш зат мөлшерлегішінің бос екеніне көз жеткізіңіз.
- Ыдыс-аяқты жуу үшін жүктеген кезде, өткір заттарды ыдыс жуғыш машинаға зақым келтірмейтіндей етіп қойыңыз, ал өткір пышақтарды кесіп алмау үшін тұтқасын жоғары қаратып қойыңыз.
- Пайдалану кезінде немесе одан кейін бірден сүзгі тілімшесіне (ыдыс жуғыш машинаның түбіндегі металл диск) қол тигізбеңіз, себебі ол ыстық болуы мүмкін.
- Басқару элементтеріне рұқсатсыз өзгерістер енгізбеңіз.
- Ыдыс жуғыш машинаның есігіне немесе ыдыс себетіне отырмаңыз және тұрмаңыз.
- Реттелетін сөрелерге, әсіресе бүкіл дене салмағын салып сүйенбеңіз.
- Балалардың жарақат алу қаупін азайту үшін олардың ыдыс жуғыш машинада немесе оның үсінде ойнауына жол бермеңіз.
- Белгілі бір жағдайларда екі немесе одан да көп апта бойы пайдаланылмаған су жылытқыш жүйесінде газ тәрізді сутегі пайда болуы мүмкін. Газ тәрізді сутегі жарылғыш. Егер суды жылыту жүйесі белгіленген уақыт аралығында пайдаланылмаса, ыдыс жуғыш машинаны қоспас бұрын барлық ыстық су шүмектерін ашып, әр шүмектен бірнеше минут судың ағып кетуін қамтамасыз етіңіз. Бұл процедура жинақталған сутегі газының бөлінуін қамтамасыз етеді. Газ тез тұтанғыш болғандықтан, аталған процедураны орындау кезінде темекі шекпеңіз және ашық жалынды қолданбаңыз.
- Ескі ыдыс жуғыш машинаны бөлшектеу және оны пайдаланудан шығару кезінде жуу бөлімінің есігін алыңыз.
- Ыдыс жуғыш машиналарға арналған кейбір жуғыш заттар жоғары сілтілі болып табылады. Олар жұтып қойғанда өте қауіпті болуы мүмкін. Жуғыш заттарды теріге және көзге тигізбеңіз және есік ашық болған кезде балаларды ыдыс жуғыш машинадан аулақ ұстаңыз. Жуу циклі аяқталғаннан кейін жуғыш зат ыдысының бос екеніне көз жеткізіңіз.
- Бұл ыдыс жуғыш машиналар тек тұрмыстық қолдануға арналған.

Техникалық қызмет көрсету кезіндегі қауіпсіздік нұсқаулары

- Кез келген тазалау немесе техникалық қызмет көрсету операциясы алдында құрылғыны қуат көзінен ажыратыңыз.
- Құрылғыны ажыратқан кезде штепсельдік ашаны суырып алыңыз, бірақ зақымдалмас үшін қуат сымын немесе сым қосылымын тартпаңыз.

- Құрылғының қандай да бір бөлігін жөндемеңіз немесе ауыстырмаңыз және осы пайдаланушы нұсқаулығында арнайы ұсынылмаса, кез келген техникалық қызмет көрсетуді орындауға тырыспаңыз.
- Сырғанау қаупін азайту үшін құрылғының айналасындағы еденді таза және құрғақ күйде ұстаңыз.
- Құрылғының айналасында және астында түк, қағаз, губкалар және химиялық заттар сияқты тез тұтанғыш материалдардың жиналуына жол бермеңіз. Қуат сымы зақымдалған жағдайда қауіпті болдырмау үшін оны өндіруші, сервистік қызмет немесе осыған ұқсас білікті персонал ауыстыруы тиіс.

Пайдалану кезіндегі қауіпсіздік техникасы бойынша нұсқаулар

- Егер ыдыс жуғыш машина жұмыс істеп тұрса, есікті өте мұқият ашу керек. Ыстық сумен күйіп қалу қатері бар болады. Бүріккіш айналуын тоқтатпайынша есікті толығымен ашпаңыз.
- Есікті ашық күйде қалдырмаңыз, себебі бұл жағдайда оған сүрініп қалуға болады.
- Ыдыс жуғыш машинадағы су ішуге жарамсыз.
- Ыдыс жуғыш машинаны оған жалпақ сүзгі, төкпе сүзгі және бүріккіш орнатылған кезде пайдалану керек. Бұл компоненттерді сәйкестендіру үшін осы нұсқаулықтың «Күтім және тазалау» бөліміндегі суреттерді қараңыз.
- Ыдыс жуғыш машина зақымдалған, ақаулы, жартылай бөлшектелген немесе жетіспейтін немесе ақаулы бөліктері, соның ішінде зақымдалған қуат сымы немесе штепсель ашасы болса, оны пайдаланбаңыз.
- Тұрмыстық техника балалар ойындарына арналмаған. Олар тұрақты бақылауда болмаса, 8 жастан кіші балаларды құрылғыға жақындатпаңыз. Олар мұны бақылауда орындайтын болса немесе құрылғыны қауіпсіз пайдалануға қатысты нұсқау берілсе және олар ықтимал қауіптерді түсінетін болса, бұл құрылғыны 8 жасқа толған және асқан балалар, сондай-ақ физикалық, сенсорлық немесе ақыл-ой қабілеттері шектеулі немесе тәжірибесі мен білімі жетіспейтін тұлғалар пайдалана алады.
- Қадағалауда болмайтын балалардың құрылғыны тазалауына және қызмет көрсетуіне тыйым салынады.
- Балаларға ыдыс жуғыш машинамен, оның ішінде немесе үстінде ойнауға рұқсат бермеңіз.
- Егер ыдыс жуғыш машиналарға арналған тазартқыш құрал қолданылса, ыдыс жуғыш машинаның зақымдалуын болдырмау үшін жуғыш құралмен жуу бағдарламасын тазалағаннан кейін бірден іске қосқан жөн.
- Ыдыс жуғыш машина қарапайым тұрмыстық ыдыстарды жууға арналған. Ыдыс жуғышта бензин, бояу, темір немесе болат бөлшектерімен, коррозиялық, қышқылдық немесе сілтілі химиялық заттармен ластанған заттарды жууға болмайды.
- Егер ыдыс жуғыш машина ұзақ уақыт бойы пайдаланылмаса, ыдыс жуу машинасы өшірілген кезде қуаттау мен суды жалғау керек.

■ Жиынтықтағы бөлшектер



Төкпе құбыршегін ұстағыш (1)



Енгізу құбыршегі (1)

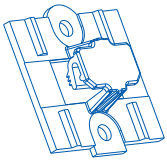

Бекітпелер (1)

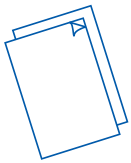

Пайдалану жөніндегі нұсқаулық нұсқаулары сияқты баспа материалдары



Ылғалдан қорғайтын таспа (1) (ас үй жиһазын судан қорғау үшін)



Төменгі панельге арналған кронштейндер (2)



Тұз қосуға арналған құйғыш

Ø3,5 X 13 мм бұрандалар (10 д.)
Ø4 x 25 мм бұрандалар (4 д.)
Ø3,5 x 44 мм бұрандалар (6 д.)

■ Орнату алдындағы алдын ала қадамдар

Қаптамадан шығару және пайдалану ережелері

- Тасымалдау кезінде ыдыс-аяқты және ыдыс жуғышты зақымдалмағанын тексеріңіз. Егер ыдыс жуғыш машина зақымдалған болса, оны орнатпаңыз. Ыдыс жуғыш машина сатып алынған сатушыға хабарласыңыз.
- Қаптаманы кәдеге жарату: қаптаманың бір бөлігі қайта өңделуге жатады. Таңбалар мен жапсырмаларды тексеріп, мүмкіндігінше қаптаманы қайта өңдеуге тапсырыңыз.
- Ыдыс жуғыш машинаны ешқашан есіктің тұтқасынан немесе үстіңгі панельден көтермеңіз. Бұл ыдыс жуғыш машинаны зақымдауы мүмкін.
- Ыдыс жуғыш машинаның артқы қабырғасындағы құбыршектер мен қуат сымынан сақ болыңыз. Ұқыпты ұстай білу қысылу, бұралу немесе кесу салдарынан зақымданудың алдын алады.
- Ыдыс жуғыш машинаны орнатқан кезде төкпе құбыршегінің бұралмағанына немесе бұғатталмағанына көз жеткізіңіз.

Қосылу

- Қуат сымының желілік розеткаға жету үшін жеткілікті ұзын екеніне көз жеткізіңіз. Әйтпесе, оны Haier компаниясының білікті маманы ауыстыруы керек. Ыдыс жуғыш машинаны қуат көзіне қосу үшін ұзартқыш сымдарды немесе көп ұяшықты розеткаларды пайдалануға тыйым салынады.
- Құбыршектер оларды коммуникацияларға кедергісіз қосу үшін жеткілікті ұзындыққа ие болуы керек. Егер құбыршекті ұзарту қажет болса, ұзартқыш құбыршектің жаңа екеніне, негізгі құбыршек сияқты сондай сапа мен диаметрге ие екендігіне көз жеткізіңіз.
- Ыдыс жуғыш машинаны температурасы 25 °C-тан асатын сумен жабдықтау жүйесіне қосуға болмайды.
- Ыдыс жуғыш машинаны «қысымды» төменгі тартумен ыстық сумен жабдықтау жүйесіне қосуға болмайды, себебі бұл жүйені зақымдауы мүмкін.

1 Құрылғының өлшемдері

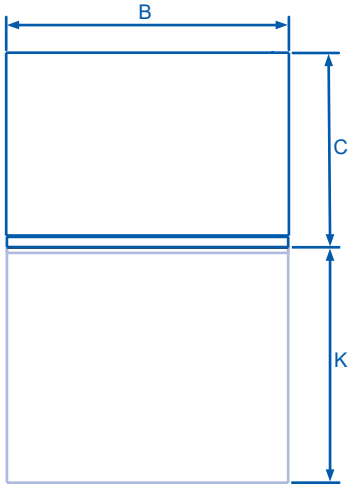

ҮСТІНЕН КӨРІНІСІ

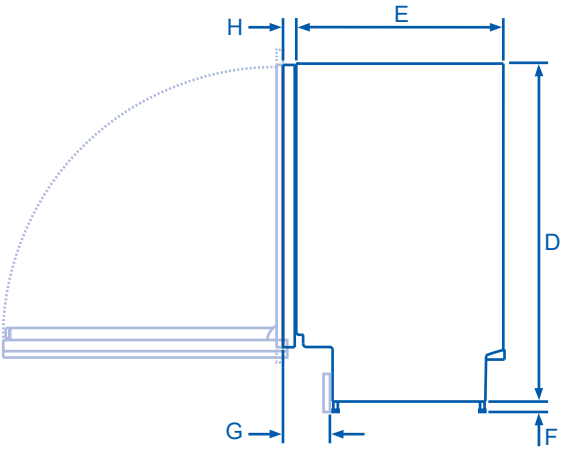

БҮЙІРІНЕН КӨРІНІСІ

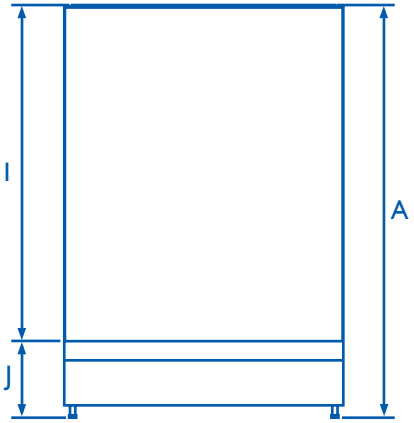

АЛДЫНАН КӨРІНІСІ

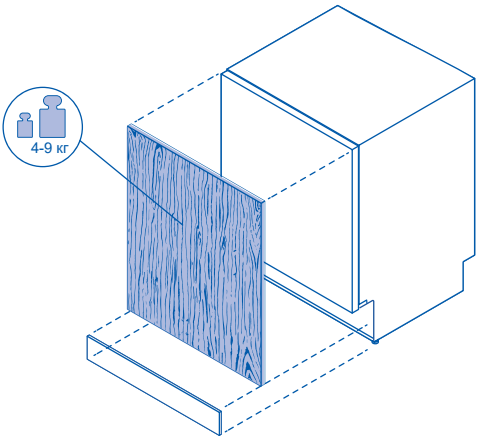

Орнату жөніндегі нұсқаулықтар

	Құрылғының өлшемдері	Стандартты құрылғы үшін өлшем бірлігі: мм
A	Жалпы биіктігі*	820–880
B	Жалпы ені **	598
C	Жалпы тереңдігі**	554
D	Корпустың биіктігі	820
E	Корпустың тереңдігі	521
F	Аяқтың биіктігі*	0-60
G	Төменгі панельге арналған ойық тереңдігі	120
H	Ішкі есіктің тереңдігі**	33
I	Корпустың жоғарғы жағынан ішкі есіктің түбіне дейінгі биіктік	683
J	Ішкі есіктің түбінен еденге дейінгі биіктік*	138
K	Есік ойығының тереңдігі**	639

* аяқтарды реттеуге байланысты.
** сәндік панель мен тұтқаны қоспағанда.

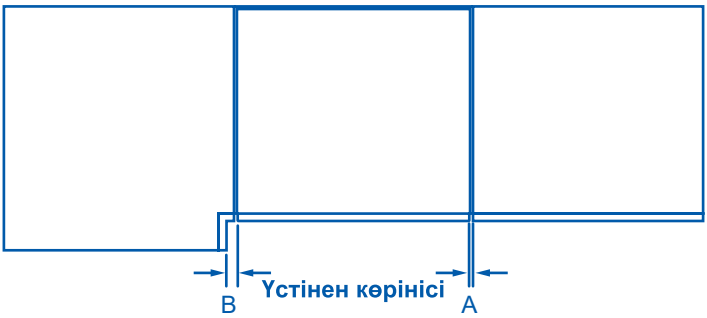

Ыдыс жуғыш машинаны орнатуға арналған ас үй жиһазындағы тауашаның өлшемдері	Өлшем бірлігі: мм
Көрші шкафтың есігіне дейін минималды алшақтық	2
Бұрыштық шкафқа дейінгі минималды қашықтық	13

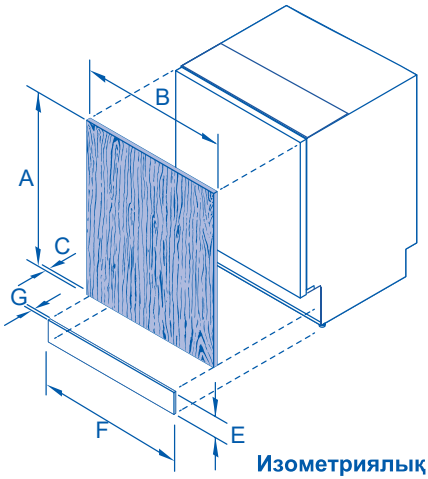

Изометриялық көрініс

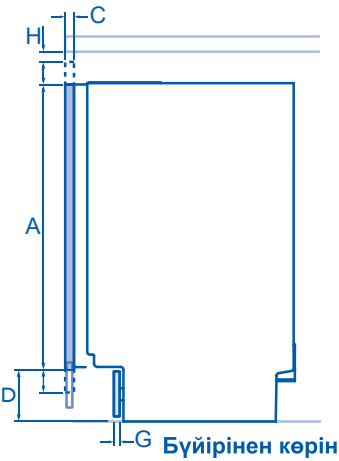

Бүйірінен көрінісі

Сәндік панельдің ерекшеліктері		Стандартты құрылғы үшін өлшем бірлігі: мм
A	Ішкі есікті толығымен жабу үшін есік панелінің минималды биіктігі	677
B	Есік панелінің минималды ені	596
C	Есік панелінің тереңдігі	16–25
D	Есік панелінің төменгі жиегінен еденге дейінгі қашықтық	65–200
E	Төменгі панельдің биіктігі	65–200
F	Төменгі панельдің минималды ені*	596
G	Төменгі панельдің минималды тереңдігі**	16
H	Есік панелінің үстіңгі жағы мен үстелдің үстіңгі жағы арасындағы ең аз алшақтық	2
	Есік панелінің салмағы (тұтқасымен)	4-9 кг

*

** төменгі панельді бекіту үшін қоса берілген бұрандаларды пайдаланған кезде. Панельді бұрандалармен бекітуге немесе жиынтықтағы монтаждау кронштейніне жабыстыруға болады.

Бұйымның нақты өлшемдері +2 мм өзгеруі мүмкін

2 Орнатуға арналған орынды дайындау

Құрылғы мен жиһазды дайындау

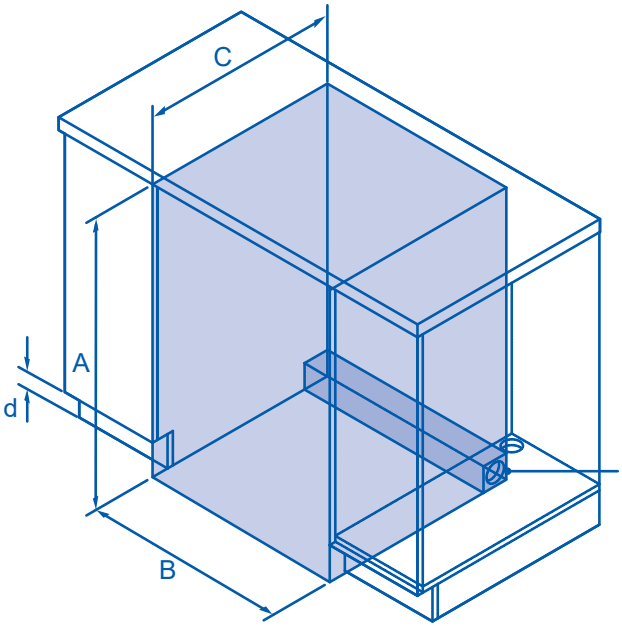

Қосылымдарды ыдыс жуғыш машинаның кез келген бүйіріндегі көрші шкафқа орналастыруға болады***

Изометриялық көрініс

	Ыдыс жуғыш машинаны орнатуға арналған ас үй жиһазындағы тауашаның өлшемдері	Өлшем бірлігі: мм
A	Минималды ішкі биіктік*	820
B	Минималды ішкі ені	600
C	Минималды жалпы тереңдік**	580
D	Төменгі панельге арналған аймақтың биіктігі	65–200

* аяқтарды реттеуге байланысты
** көрші шкафтардағы қалыңдығы 19 мм есік панельдерін қосқанда
*** Қосылу талаптары туралы толығырақ «Су құбыры және электр қосылымдары» және «Жиһазды дайындау» бөлімдерін қараңыз.

МАҢЫЗДЫ!
Будың әсерінен жиһазға зақым келтірмеу үшін ыдыс жуғыш машинаның айналасындағы барлық қорғалмаған ағаш беткейлер майлы бояумен немесе ылғалға төзімді полиуретанмен жабылуы тиіс.

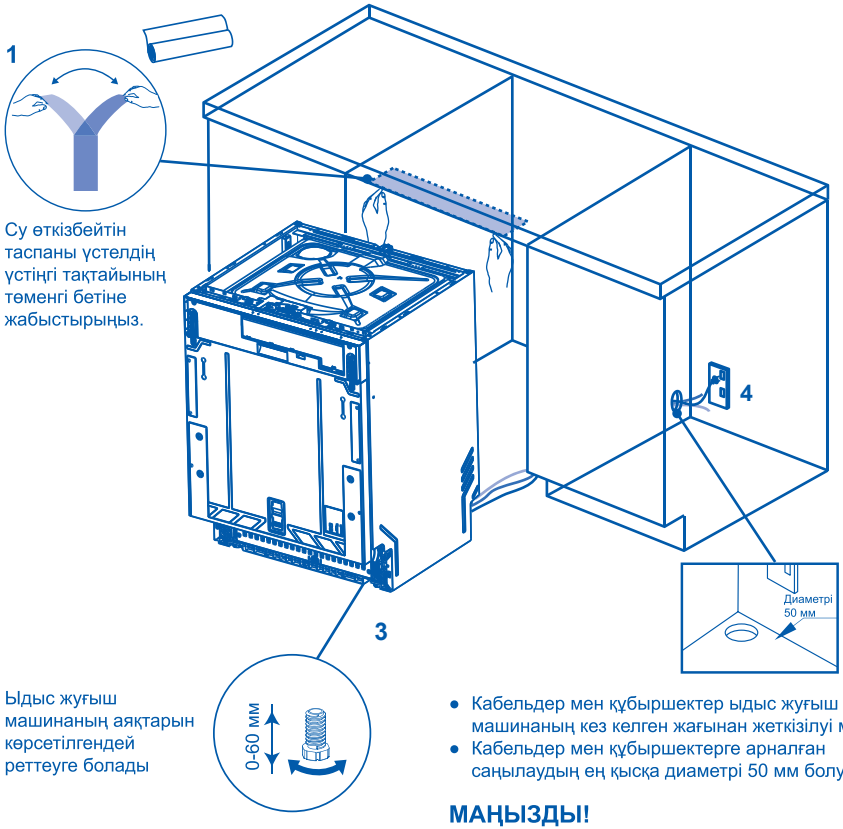

Су өткізбейтін таспаны үстелдің үстіңгі тақтайының төменгі бетіне жабыстырыңыз.

Ыдыс жуғыш машинаның аяқтарын көрсетілгендей реттеуге болады

- Кабельдер мен құбыршектер ыдыс жуғыш машинаның кез келген жағынан жеткізілуі мүмкін.
- Кабельдер мен құбыршектерге арналған саңылаудың ең қысқа диаметрі 50 мм болуы тиіс.

МАҢЫЗДЫ!
Желілік розетка жиһаздың ішінде ыдыс жуғыш машинаны орнату орнының жанында орналасуы керек.

Ыдыс жуғыш машинаны орналастыру және тұрақтылығын қамтамасыз ету

- Ыдыс жуғыш машинаны есіктің тұтқасынан көтермеңіз.
- Машинаны шкафтың ішіне орнатқан кезде құбыршектер мен кабельдерді олардың майысуын немесе бұралуын болдырмау үшін бір уақытта өткізіңіз.
- Енді орнықтылықты жақсарту үшін ыдыс жуғыш машинаның бүйірлеріне ілмектердің жанына пластик төсемдерді салуға болады (төсемдерді орнату туралы көбірек білу үшін 7-қадамды қараңыз).
- Ыдыс жуғыш машинаны орнына орнатқаннан кейін артқы аяқты 6 мм алты қырлы кілтімен реттеңіз.

- Алдыңғы аяқтарды қолмен де реттеуге болады.
- Үстелдің үстіңгі тақтайының астында орналасқан ыдыс жуғыш машинаның аяқтарын машинаның тұрақты орналасуын қамтамасыз етіп және ол аударылып қалмайтындай етіп реттеу ұсынылады.

3 Сәндік есік панелін дайындау

Алдыңғы панельдің материалына қойылатын талаптар

Ыдыс жуғыш машинаның алдыңғы бөлігіне келесі сипаттамалары бар панельді орнатуға болады: ылғалдан қорғау үшін жеткілікті қымтаулылық (80% салыстырмалы ылғалдылықта 50°C). Пайдалану ыстық және ылғалды ортада жүргізілетіндіктен, зақымданудан қорғау үшін панельдің артқы және бүйірлік жақтарын су өткізбейтін бу оқшаулау тосқауылымен (мысалы, полиуретан) толығымен қымтау керек.

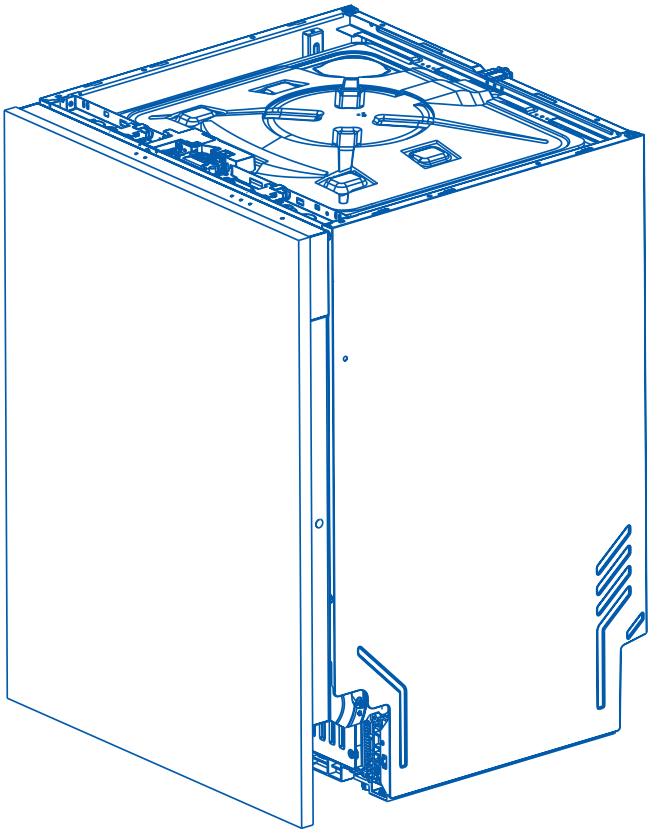

4 Сәндік есік панелін бекіту

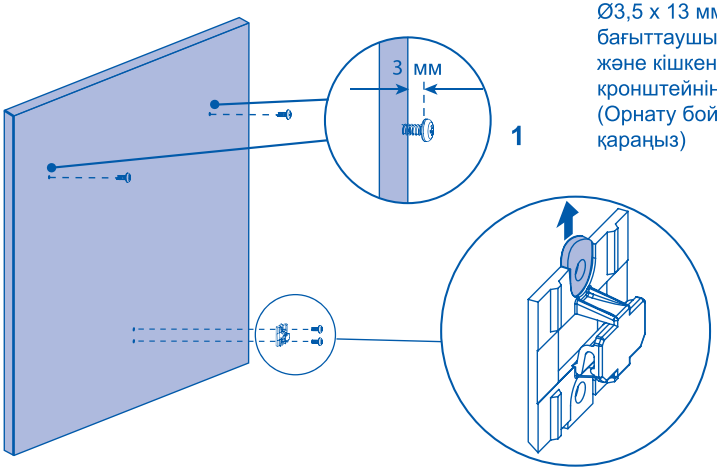

1

Сәндік есік панелін бекіту: Ø3,5 x 13 мм бұрандаларды бағыттаушы тесіктерге салыңыз және кішкене сырғытпа кронштейнін панельге бекітіңіз. (Орнату бойынша қосымша бетті қараңыз)

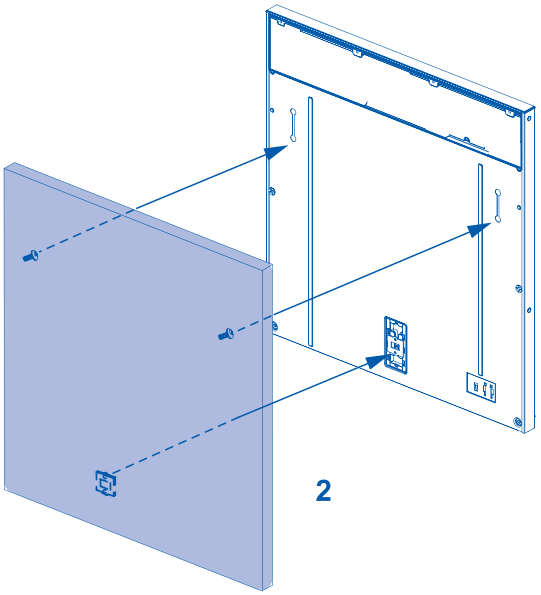

2

Ыдыс жуғыш машинаның есігін жабыңыз, содан кейін есіктің алдыңғы жағына сәндік панельді іліп қойыңыз.

Орнату жөніндегі нұсқаулықтар

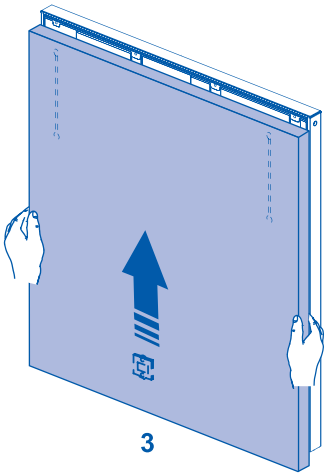

3

Ыдыс жуғыш машинаның есігін жабыңыз, содан кейін есіктің алдыңғы жағына сәндік панельді іліп қойыңыз.

Есікті ашыңыз, бұрандаларды бұрап алыңыз және панельді бекіту үшін Ø3,5 x 44 мм бұрандалармен ауыстырыңыз.

4



[08] x 4
(3,5 x 44 мм)

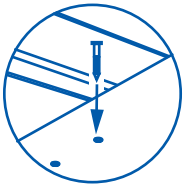

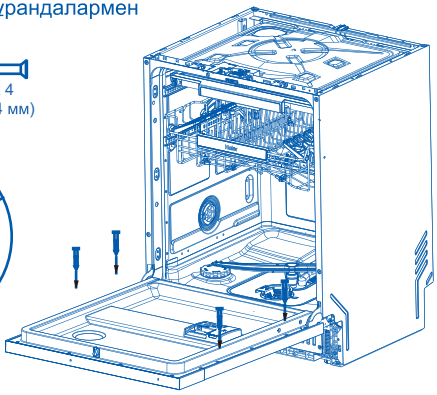

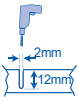

Есікті теңестіру
Есіктің тепе-теңдігін екі бұранданың көмегімен реттеуге болады, оларға алдыңғы жағындағы екі тесік арқылы қол жеткізуге болады. Біркелкі тепе-теңдікке қол жеткізу үшін екі жағын кезектестіріп бір уақытта реттеңіз.

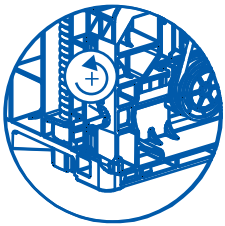

5

МАҢЫЗДЫ!
Реттеу үшін бұрандаларды есік өз салмағымен ашылғанша бұраңыз.

Сағат тілімен айналдыру: серіппенің керілуін арттыру
Сағат тіліне қарсы айналдыру: серіппені босату

5 Төменгі панельді орнату

Бөлек панель

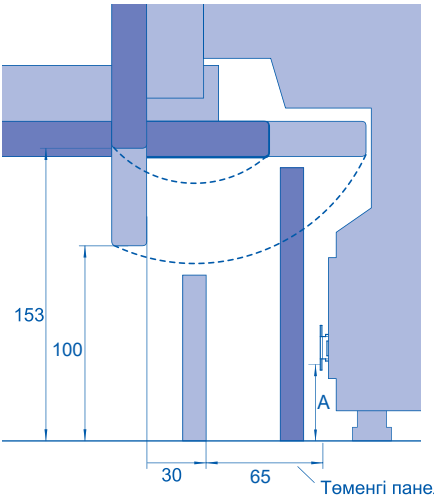

Төменгі панельдің тереңдік диапазоны

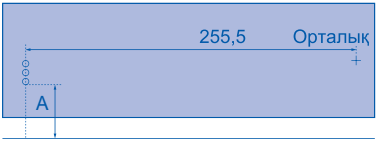

1

Әр кронштейннің бағыттаушы тесіктері үшін орындарды белгілеңіз. Кронштейнді бекіту биіктігін анықтау үшін еденнен кронштейннің төменгі тесігіне дейінгі қашықтықты өлшеңіз. Кронштейнді бұйымнан алыңыз және осы өлшемге қатысты қалған тесіктердің орналасуын белгілеңіз. Есіктің шығыңқысы мен оның ашылу диапазонын ескеріңіз.

Кронштейндерді Ø3,5 x 13 мм бұрандалармен панельге бекітіңіз. Төменгі панельді құрылғыға орнатыңыз және кронштейндегі қажетті туралау тереңдігін белгілеңіз. Панельді алыңыз. Төменгі панель бұйымның ішіне тереңірек енбеуі үшін бұрағышпен екі кронштейндегі белгіленген шығыңқыларды бүгіңіз.

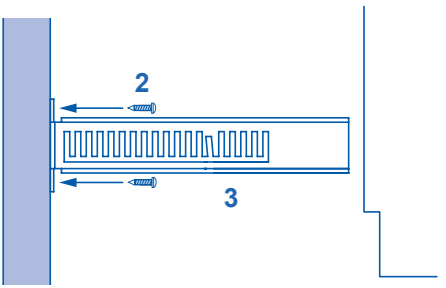

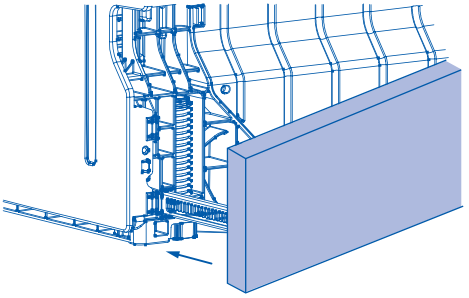

4

Бекіту үшін төменгі панельді корпустың екі жағындағы ойықтарға мықтап салыңыз.

Тұтас панель

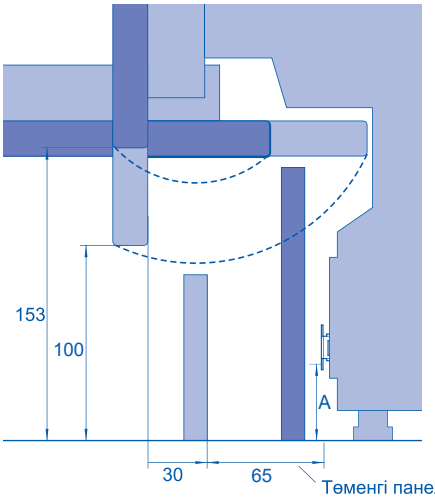

1

Есіктің шығыңқы бөлігін және оның ашылу диапазонын төменгі панельдің биіктігі мен тереңдігіне қатысты қарастырыңыз. Панель тұтас болғандықтан, қиындықсыз орнатуды қамтамасыз ету үшін артқы жағын кесу қажет болуы мүмкін.

МАҢЫЗДЫ!

Төменгі панель еденді жарықтандыруды жаппауы үшін ыдыс жуғыш машинадан 90 мм-ден аспай шығуы мүмкін.

2

Төменгі панельді қажетті күйге келтіріп, есік панелінің негізіне тиетін нүктені белгілеңіз. Артық бөлігін кесіңіз.

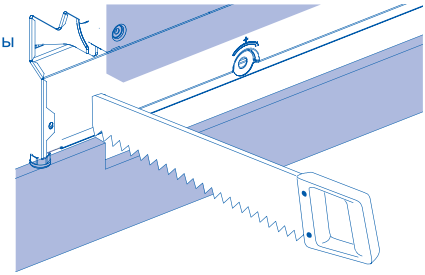

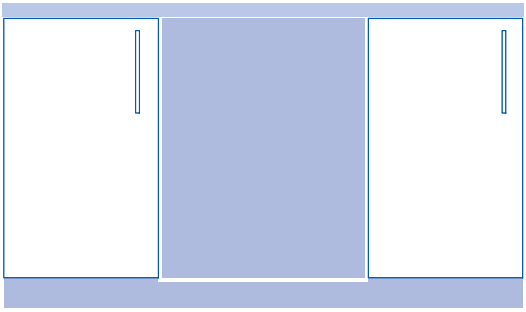

3

Тұтас панельді қоршаған жиһазға келтіріңіз

A Жиһазға бүйір жақтан бекіту

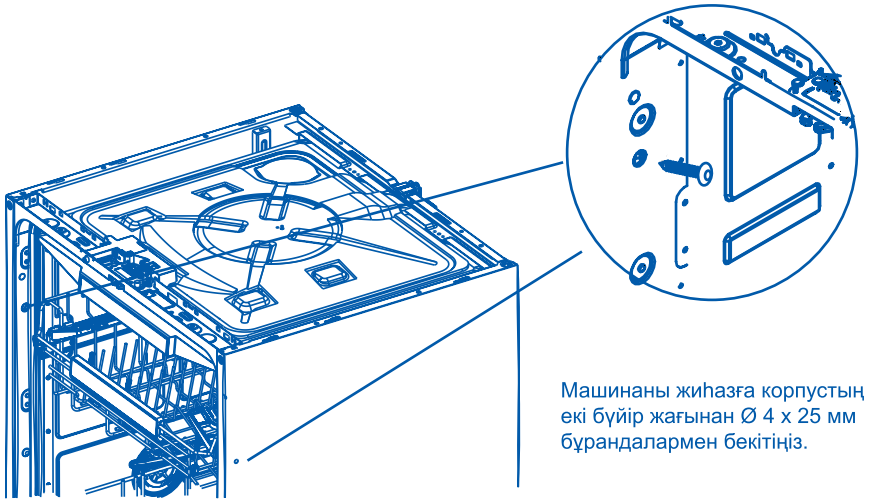

Машинаны жиһазға корпустың екі бүйір жағынан Ø 4 x 25 мм бұрандалармен бекітіңіз.

B Жоғарғы жағынан жиһазға қосымша бекіту

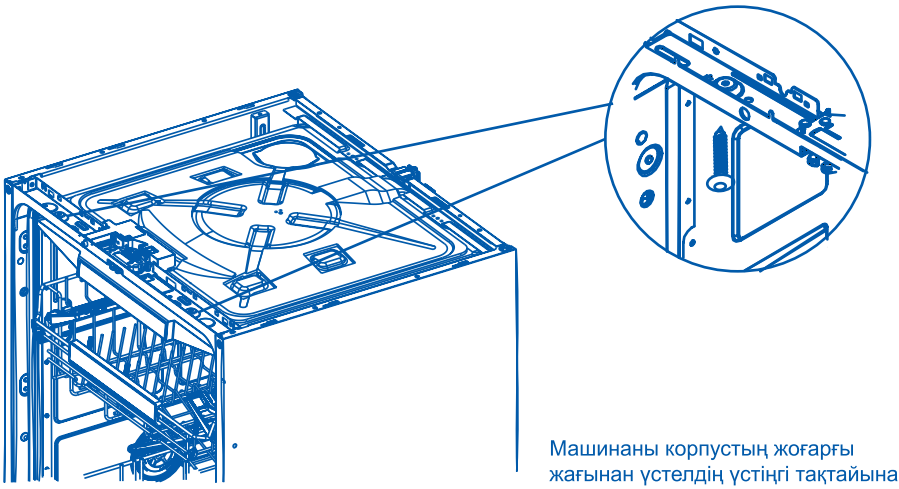

Машинаны корпустың жоғарғы жағынан үстелдің үстіңгі тақтайына Ø 4 x 25 мм бұрандалармен бекітіңіз.

6 Су және кәріз желілерін қосу нұсқалары. Ең қолайлы нұсқаны таңдаңыз

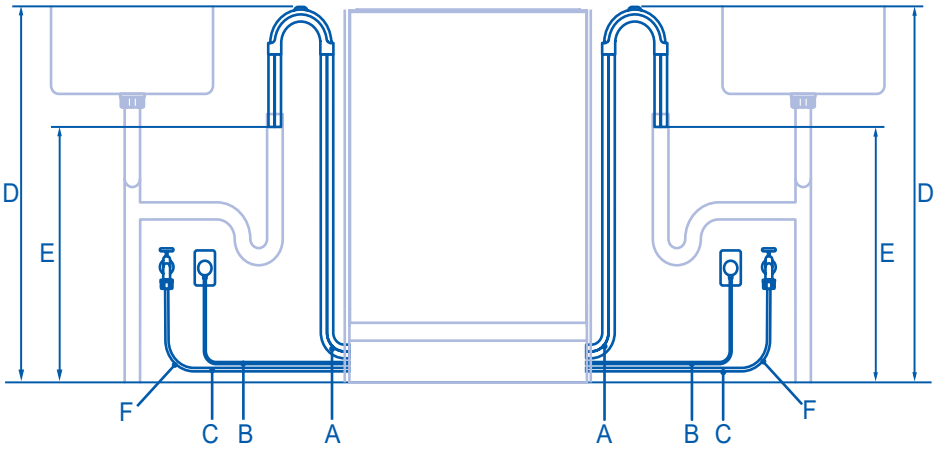

Қосылуға арналған өлшемдер	Сол жағы	Оң жағы
	Өлшем бірлігі: мм	Өлшем бірлігі: мм
A Төкпе құбыршегінің ұзындығы	1650	1300
B Қуат сымының ұзындығы *	950	1450
C Су жіберу құбыршегінің ұзындығы	1450	1300
D Еденнен құбыршек ұстағышының жоғарғы жағына дейінгі қашықтық	750–883	750–883
E Еденнен төкпе құбыршектердің соңына дейінгі ең аз қашықтық **	500	500
F Су жіберу құбыршегінің минималды иілу радиусы	200	200

* ашаны есептемегенде.

** тікқұбырмен орнату көрсетілген. Қашықтық барлық қосылым нұсқалары үшін бірдей.

Құбыршектер мен қуат сымының ұзындығы

- Қосылымдарды құрылғының сол жағында да, оң жағында да көрші шкафта жасауға болады. Техникалық қызмет көрсетуге қойылатын талаптар үшін «Жиһазды дайындау» бөлімін қараңыз.
- Төкпе құбыршектің ұзындығы 4 м-ден аспауы керек. Ұзын төкпе құбыршек жұмыс тиімділігін төмендетеді.

Су беруді қосу

- Ыдыс жуғыш машинаны температураны бақылаусыз сумен жабдықтау жүйесіне қосуға болмайды, егер жүйе қолайлы термостатикалық клапанмен жабдықталмаса.
- Ыдыс жуғыш машинаны жоғары қысымды төменгі тартумен ыстық сумен жабдықтау жүйесіне қосуға болмайды, себебі бұл жүйені зақымдауы мүмкін.
- Судың максималды температурасы: 25 °C
- 3/4 BSP ағытпасы бар су жіберу құбыршегі.
- Су құбырына қосылу жергілікті нормаларға сәйкес келетініне көз жеткізіңіз.

Су қысымы

- 0,03-1 МПа

Электрмен қоректендіру бойынша талаптар

- 220-240 В, 50 Гц, 10 А

Ағып кетуден қорғау

- Бұл ыдыс жуғыш машина ағып кетуден қорғау жүйесімен жабдықталған, ол машина ішінде ағып кеткен жағдайда су беруді тоқтатады.

7 Су жіберу құбыршегін суық су құбырына қосыңыз.

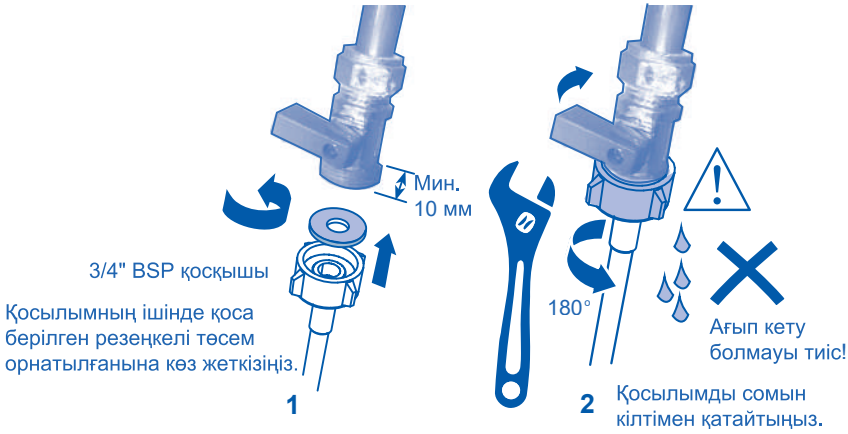

Су құбыры — су беруді қосу

МАҢЫЗДЫ!

- **Құрылғыны су құбырына жиынтықтан жаңа су жіберу құбыршегі арқылы қосу керек. Ескі құбыршекті қолдануға болмайды.**
- **Су жіберу құбыршегін қысқартпаңыз.**

1. Суды қосу талаптарымен танысыңыз.
   - Ыдыс жуғыш машина үшін су құбырына бір клапанды қосылу қарастырылған.
   - Ең жақсы өнімділік пен энергия тиімділігі үшін суық су жүйесіне қосылуды ұсынамыз.
   - Кіретін судың температурасы 25°C-тан аспауы керек.
2. Су қысымының рұқсат етілген шектеріне назар аударыңыз.
   - Минималды қысым: 0,3 бар = 3 Н/см² = 30 кПа
   - Егер қысым 1 бардан төмен болса, білікті сантехникке хабарласыңыз.
   - Максималды қысым: 10 бар = 100 Н/см² = 1 МПа
   - Егер қысым 10 бардан жоғары болса, қысымды төмендететін клапанды орнату керек. Білікті сантехникке хабарласыңыз.
3. Су жіберу құбыршегін 3/4" BSP қосқышы бар қолжетімді суқұбыр шүмегіне қосыңыз. Су жіберу құбыршегінде су ағынын шектейтін иілу жоқ екеніне көз жеткізіңіз. Бұралмай 90° иілу үшін 200 мм минималды биіктігі қажет.
   - Кіретін судың таза екеніне көз жеткізіңіз. Егер су құбыры ұзақ уақыт пайдаланылмаса, оның тазалығы мен қоспаларының жоқтығына көз жеткізу үшін суды ағызып қойыңыз. Бұл ұсынымды орындамау су жіберу құбыршегінің бітелуіне және құрылғының зақымдалуына әкелуі мүмкін.
   - Қажет болса, суды құбыр шөгінділерінен тазарту үшін сүзгілеуші ендірмені пайдаланыңыз. Сүзгілеуші ендірмені уәкілетті сервистік қызметтен сатып алуға болады.
4. Тығыздағышпен байланыста болғаннан кейін, құбыршек қосылымын тағы жарты айналымға қатайтыңыз.
5. Ағып кетпеу үшін қосылымды тексеріңіз.

8 Құрылғыны қосу

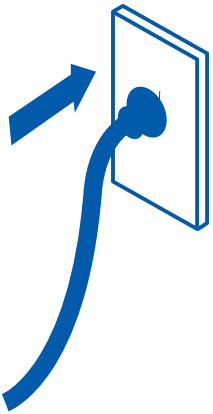

Электр желісіне қосылу

- Құрылғыны орнату кезінде ыдыс жуғышты электр желісіне қосуға болмайды. Барлық ішкі сымдардың дұрыс жерге қосылғанына көз жеткізіңіз.
- Құрылғының таңбаламасын тексеріңіз (тот баспайтын болаттан жасалған есіктің ішкі жағында сол жақта орналасқан) және үй желісіндегі кернеу мен ток жиілігінің мәндері таңбаламада көрсетілген мәндерге сәйкес келетініне көз жеткізіңіз.
- Құрылғының штепсельдік ашасын жерге тұйықталған және автоматты ажыратқыш қосылған розеткаға салыңыз.

МАҢЫЗДЫ!

- Құрылғыны жерге тұйықтау заңнамада көзделген қауіпсіздік техникасының талабы болып табылады.
- Егер желілік сым жеткіліксіз болса және розеткаға жетпесе немесе құрылғы қосылатын розетка штепсельдік ашаға сәйкес келмесе, ыдыс жуғыш машинаның желілік сымын толығымен ауыстыру қажет. Мұны тек Haier уәкілетті маманы жасауы керек. Ашаны өзгертпеңіз немесе кеспеңіз. Ыдыс жуғыш машинаны қуат көзіне қосу үшін адаптерді, ұзартқышты немесе көп ұяшықты розетканы пайдаланбаңыз, себебі бұл қызып кетуге алып келуі және өрт қаупін тудыруы мүмкін.
- Ыдыс жуғыш машина қосылған розетка құрылғыны орнатқаннан кейін де оңай қолжетімді болуы керек (мысалы, көрші шкафта). Бұл ыдыс жуғыш машинаны қауіпсіз тазалау және қызмет көрсету үшін электр қуатынан ажырату үшін қажет.

■ Соңғы бақылау тексерулерінің тізімі

Машинаны орнатушы жүргізетін тексерулер

- Барлық компоненттердің орнатылғанына көз жеткізіңіз.
- Барлық панельдер мен олардың бөліктері мықтап бекітілгеніне және соңғы электрлік сынақтар жергілікті электр стандарттарына сәйкес жүргізілгеніне көз жеткізіңіз.
- Ыдыс жуғыш машинаның көлденеңінен тураланғанына көз жеткізіңіз. Қажет болса, тірек аяқтарын аздап реттеңіз. Оңтайлы өнімділікті қамтамасыз ету үшін ыдыс жуғыш машинаның көлбеуі 1°-тан аспауы керек. Көлбеуді спиртті деңгейдің көмегімен тексеріңіз.
- Су жіберу құбыршегінің фитингінде резеңке шайба бар екеніне және тығыздағышпен байланыста болғаннан кейін оның тағы жарты айналымға тартылғанына көз жеткізіңіз.
- Төкпе қосылымдағы барлық бітеуіштер мен тығындардың бұрғыланғанына және дренаждық қосылыстың дұрыс орындалғанына көз жеткізіңіз.
- Төкпе құбыршегінің қосқышына құбыршектің артық салмағы түспеуі керек. Төкпе құбыршегін салбырап қалмас үшін мүмкіндігінше тартып ұстаңыз. Төкпе құбыршектің кез келген артық ұзындығы ыдыс жуғыш машина құбыршегінің жоғарғы ілмегінің жағында орналасуы керек.
- Төкпе құбыршекті шұңғылша сифонына жалғаған кезде құбыршектің жоғарғы ілмегі төкпе құбыршектің түйіскен жерінен кемінде 150 мм жоғары екеніне көз жеткізіңіз.
- Ыдыс жуғыш машинадан сөрелерді бекітетін барлық қаптама мен таспаның алынып тасталғанына көз жеткізіңіз.
- Құрылғының есігі көрші шкафтарға әсер етпестен еркін ашылатынына және жабылатынына көз жеткізіңіз.
- Электр розеткасы оңай қолжетімді және жақын шкафта екеніне көз жеткізіңіз.
- Ыдыс жуғыш машинаның жұмысын тексеріңіз: қате коды пайда болған кезде пайдаланушы нұсқаулығындағы «Қателер кодтары» бөлімін қараңыз.

- Орнатушы орнату нұсқауларындағы «Соңғы бақылау тексерулерінің тізбесі» бөлімінде жазылғандардың барлығын толығымен орындағанына көз жеткізіңіз.
- «Қауіпсіздік техникасының ережелері» бөліміне ерекше назар аудара отырып, осы нұсқаулықты зерделеп алыңыз.
- Барлық ішкі және сыртқы қаптамаларды алып тастап, оларды тиісті түрде кәдеге жаратыңыз. Мүмкін болса, қаптама элементтерін қайта қолданыңыз.

Ыдыс жуғыш машинаға шолу

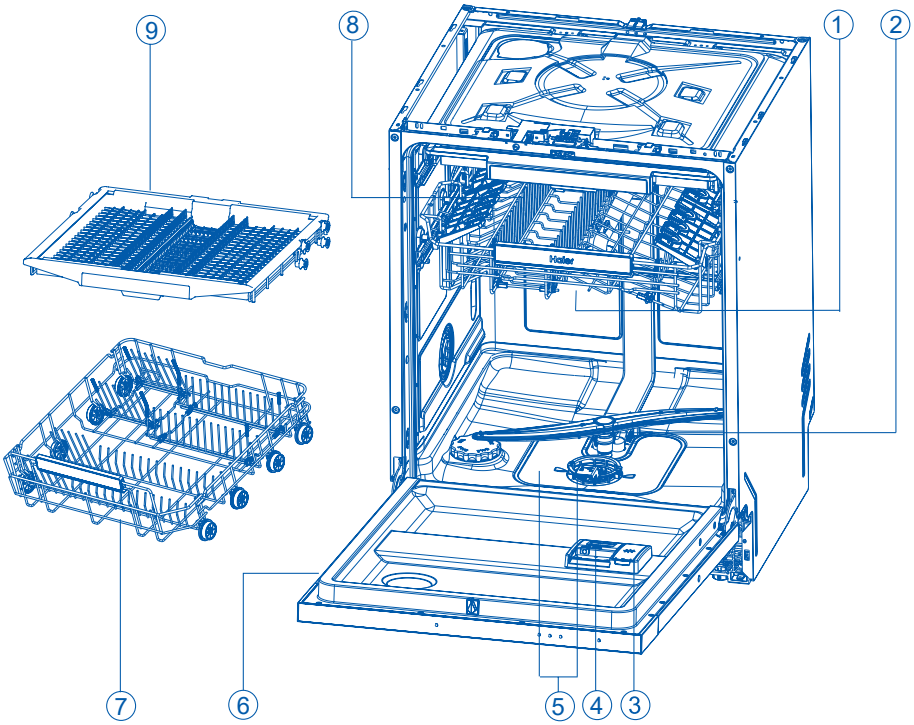

1. Жоғарғы бүріккіш
2. Төменгі бүріккіш
3. Шайғыш мөлшерлегіші
4. Жуғыш зат мөлшерлегіші
5. Сүзгі
6. Таңбалама
7. Төменгі себет
8. Жоғарғы себет
9. Ас құралдарына арналған науа

Бағдарламаларға шолу

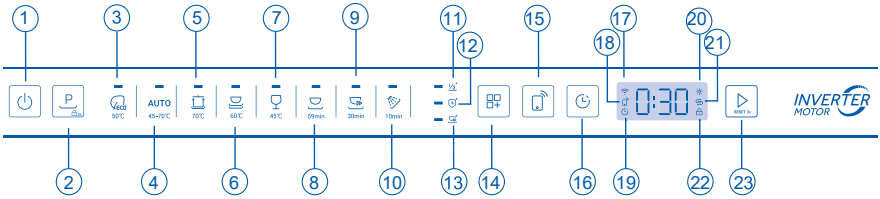

1. Қосу/өшіру түймесі
2. Бағдарламаны таңдау түймесі (балалардан бұғаттау*)
3. ECO жуу бағдарламасы
4. Автоматты жуу бағдарламасы
5. Қарқынды жуу бағдарламасы
6. Орташа қарқынды жуу бағдарламасы
7. Шыны жуу бағдарламасы
8. «Жеделдетілген» бағдарламасы
9. Жылдам жуу бағдарламасы 30 мин
10. Шайғыш бағдарламасы
11. +Жартылай жүктеу
12. +Дезинфекция
13. +Жеделдету
14. Қосымша функцияны таңдау түймесі*
15. Wi-Fi қосылу түймесі
16. Кейінге қалдырылған бастау түймесі
17. Wi-Fi белгішесі
18. Қашықтан басқару белгішесі
19. Шегерілген қосудың таңбасы
20. Шайғыш индикаторы
21. Тұз жетіспеу индикаторы
22. Балалардан бұғаттау белгішесі
23. Бастау/Қалпына Келтіру түймесі

1) Балалардан бұғаттауды іске қосу үшін бағдарламаны таңдау түймесін 3 секунд басып тұрыңыз.
2) Бағдарламамен үйлесімді қосымша функцияны таңдауға болады.

1) Бағдарламалардың үйлесімділігі және қосымша функциялар кестесі

	+Жартылай жүктеу	+Дезинфекция	+Жеделдету
ECO	×	×	×
AUTO	×	×	×
Қарқынды жуу	√	√	√
Орташа қарқынды жуу	√	√	√
Шыны	√	×	√
«Жеделдетілген» бағдарламасы	√	×	×
Жылдам 30'	×	×	×
Шаю	×	×	×

Бағдарламаны таңдау үшін басыңыз, қосымша функцияны таңдау үшін басыңыз, содан кейін бағдарламаны іске қосу үшін басыңыз.

МАҢЫЗДЫ!
Негізгі бағдарламаға тек бір қосымша функция қосуға болады.

Бағдарлама	Тамақ қалдықтарының типі	Жүктеу типі
 50℃	Әдеттегі ластану: сорпалар, жұмыртқа, тұздықтар, картоп, макарон, күріш, қуырылған тағамдар	Дөрекі режим: асхана ыдыс-аяғы, асхана аспаптары, шыны ыдыс-аяқ.
AUTO 1) 45-70℃	Жеңілден қатты ластануға дейін: пісірмелер, тұздықтар, картоп, макарон, күріш, қуырылған тағамдар	Дөрекі режим: ас құралдары, кәстрөлдер мен табалар
 70℃	Күрделі ластану: пісірмелер, тұздықтар, картоп, макарон, күріш, қуырылған тағамдар	Дөрекі режим: ас құралдары, кәстрөлдер мен табалар
 60℃	Күнделікті ластану: сорпалар, жұмыртқа, тұздықтар, картоп, макарон, күріш, қуырылған тағамдар	Дөрекі режим: ас құралдары, кәстрөлдер мен табалар
 2) 45℃	Жеңіл ластану: кофе, кондитерлік өнімдер, сүт, суық сусындар, салаттар, шұжықтар	Нәзік режим: шыны ыдыстар, ас құралдары
 2) 59min	Аралас ластану: кофе, кондитерлік өнімдер, сүт, сусындар, салаттар, шұжықтар, макарон өнімдері, қуырылған тағамдар	Дөрекі режим: ас құралдары, кәстрөлдер мен табалар
 30min	Сүйек фарфорындағы ластану: пісірмелер, тұздықтар, картоп, макарон, күріш, қуырылған тағамдар	Дөрекі режим: ас құралдары, кәстрөлдер мен табалар
 3) 10min	Жуар алдында бірнеше күн қалдыруға болатын ыдыс	Ыдыс-аяқтың барлық түрлері: ас құралдары, шыны ыдыстар, кәстрөлдер мен табалар

1) Құрылғы ластану типін және себеттердегі ыдыстың санын анықтайды. Ол судың температурасы мен мөлшерін, қуат тұтынуды және бағдарламаның ұзақтығын автоматты түрде реттейді.
2) Осы бағдарламаның көмегімен жаңа ластанған ыдыстарды жууға болады. Ол қысқа уақыт ішінде жақсы жуу нәтижелерін қамтамасыз етеді.
3) Бұл бағдарламаны ыдыс-аяқты тез шаю үшін пайдаланыңыз. Бұл тамақ қалдықтарының ыдысқа жабысып қалуына және ыдыс жуғыш машинадан жағымсыз иістердің пайда болуына жол бермейді. Бұл бағдарламамен жуғыш затты қолданбаңыз.

Суды жұмсарту жүйесі

Ыдыс жуғыш машинаға жуудың жақсы нәтижелерін қамтамасыз ету үшін жұмсақ су қажет. Кермек су оның жұмысына теріс әсер етуі мүмкін. Кермек суда жуған кезде шыны бұйымдар біртіндеп күңгірт болады, ал ыдыс-аяқ дақтармен немесе ақ жабындымен жабылады. Өте кермек суды пайдалану ыдыс жуғыш машинаның бөлшектерінің бұзылуына әкелуі мүмкін. Тұзды қолдану бұл жағдайдың алдын алуға көмектеседі.

Суды жұмсарту жүйесін баптау

Берілетін тұздың мөлшерін судың кермектігіне байланысты H1 және H9 деңгейлерінде орнатуға болады.
1. Су құбырыңыздағы судың кермектігі деңгейін біліңіз. Сізге оны білу үшін сіздің сумен жабдықтаушы компанияңыз көмектеседі.
2. Параметрлерді судың кермектігінің кестесінде табуға болады.

Пайдаланылатын судың кермектігін анықтау

Судың кермектігі				Суды жұмсарту баптауы
Неміс градустары (°dH)	Француз градустары (°fH)	ммоль/л	Кларк шкаласы бойынша градустар	Электрондық баптау
31–50	54–89	5,4–8,9	39–63	H9
22–30	38–53	3,8-5,3	27–38	H8
17–21	29–37	2,9–3,7	21–26	H7
13–16	22–28	2,2–2,8	16–20	H6[1)]*
11-12	18–21	1,8–2,1	13–15	H5
9–10	15–17	1,5–1,7	11-12	H4
7–8	11–14	1,1–1,4	8–10	H3
0–6	0–11	0–1,1	0–7	H2[2)]*
-	-	-	-	H1[3)]*

* Ескертпе
1) Жуу ұнтағына арналған әдепкі зауыттық баптау.
2) Құрамдастырылған жуғыш таблеткалар үшін ұсынылатын баптаулар.
3) «Тұз» индикаторы өшірулі.

Арнайы тұзды пайдалану

Басқару тақтасында төмен деңгейлі тұз индикаторы жанғаннан кейін контейнерге тұз қосу керек. Құрылғыны тікелей қосудың алдында әрқашан арнайы тұзды қосыңыз. Бұл артық тұзды ерітіндінің бірден шайылып кетуіне және шаю багының коррозияға ұшыратпауына кепілдік береді.

Тұзды келесі жолмен толтырыңыз:

⚠ АБАЙ БОЛЫҢЫЗ!

Ыдыс жуғыш машинаға арналған тұзды ғана қолданыңыз. Басқа өнімдер құрылғыны зақымдауы мүмкін!
Кез келген шашылған тұз коррозияға әкеледі. Тұзды әр қосқаннан кейін бағдарламаны іске қосыңыз.

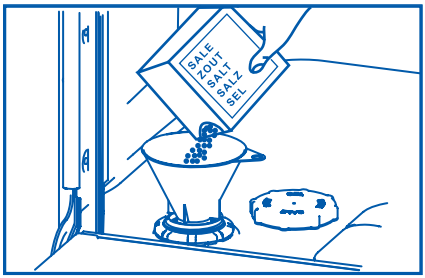

1. Тұз контейнерін ашу үшін қақпақты сағат тілімен бұраңыз.
2. Тұз контейнеріне 1 литр су құйыңыз.
3. Резервуарды арнайы тұзбен толтырыңыз (су толып кетуі керек).
4. Ашық учаскелерден шашылған тұзды алып тастаңыз.
5. Тұз контейнерін жабу үшін қақпақты сағат тіліне қарсы бұраңыз.

Шайғышты пайдалану

Жақсы кептіру нәтижелеріне қол жеткізу үшін шайғышты үнемі қолдануды табандылықпен ұсынамыз. Шайғыш шыны және фарфор ыдыстарға дақтары жоқ жарқыраған таза көрініс береді. Сонымен қатар, шайғыш металдың күңгірттенуіне жол бермейді.

Мөлшерлегішке шайғышты қашан қосу керек

Шайғыштың деңгейі төмендеген кезде, шайғыш және тұз индикаторлары сізге еске салу үшін жанады.



Шайғыш мөлшерін реттеу

Стандартты зауыттық доза — rA5, бірақ оны суыныздың сипаттамаларына сәйкес реттеу қажет болуы мүмкін.

- Егер жуудың соңында тым көп көбік пайда болса, дозаны азайтыңыз.
- Егер сіз кермек суы бар ауданда тұрсаңыз немесе ыдыс кептірілгеннен кейін ылғалды болып қалса немесе онда айғыздар пайда болса, дозаны көбейтіңіз.
- Шайғышты беруді теңшеу үшін: «Алғаш рет пайдаланар алдында» бөліміндегі нұсқауларды қараңыз
- Егер сіз шайғышпен біріктірілген таблеткаларды қолдансаңыз, шайғыш дозасының деңгейін «Өшір.» (rA-) мәніне орнатуды ұсынамыз.

Шайғышты мөлшерлегішке құю

1. Мөлшерлеу ыдысының қақпағын ашу үшін батырманы тартыңыз.

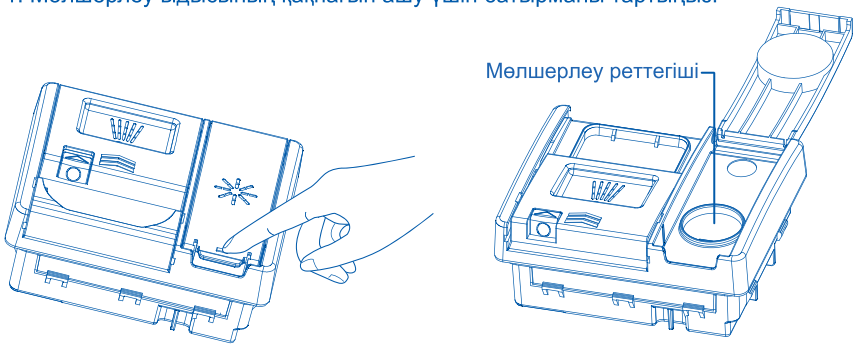

2. Шайғышты дөңгелек тесікке құйыңыз, сұйықтық деңгейі MAX белгісінен аспайтынына көз жеткізіңіз.

МАҢЫЗДЫ!

Шайғышты ыдыс жуғыш машинаға төгіп алмаңыз. Шамадан тыс көбіктенуді болдырмау үшін төгілген жерлерді сүрту керек. Бұл талапты орындамау кепілдікте қамтылмаған, техникалық қызмет көрсету жөніндегі мамандарға жүгіну қажеттігіне әкелуі мүмкін.

3. Қақпақты жабыңыз, оның бекітілгеніне көз жеткізіңіз.

МАҢЫЗДЫ!
Ыдыс жуғыш машинаға губкалар мен сүлгілер сияқты суды сіңіру қабілеті жоғары материалдарды салмаңыз. Ыдыс жуғыш машинаға темекі күлімен, балауызбен, қоюланған маймен немесе бояумен ластанған ыдыстарды немесе асхана құралдарын салмаңыз.

Асхана құралдары мен асхана күмісі
Асхана құралдары мен асхана күмісін тамақ қалдықтарынан күңгірттенуіне жол бермеу үшін пайдаланғаннан кейін дереу шаю керек. Күміс бұйымдардың тот баспайтын болатпен, мысалы, басқа асхана құралдарымен байланысқа түспеуі керек. Бұл өнімдерді араластыру дақтардың пайда болуына әкелуі мүмкін. Күміс асханалық ыдысты ыдыс жуғыш машинадан шығарып алып, бағдарлама аяқталғаннан кейін оны дереу қолмен құрғатыңыз.

Алюминий
Алюминий ыдыс жуғыш машинаға арналған жуғыш заттың әсерінен күңгірттенуі мүмкін. Өзгерістердің дәрежесі бұйымның сапасына байланысты болады.

Басқа да металдар
Темір мен шойын тоттанып, басқа да бұйымдарды бүлдіруі мүмкін. Мыс, қалайы және латунь дақтардың пайда болуына бейім. Мұндай бұйымдарды қолмен жуыңыз.

Ағаш ыдыс
Ағаш бұйымдары әдетте, жылу мен судың әсеріне сезімтал болады. Үнемі ыдыс жуғыш машинада жуу олардың күйінің нашарлауына әкелуі мүмкін. Күмән туындаған жағдайда, бұйымдарды қолмен жуыңыз.

Шыны ыдыс
Көптеген тұрмыстық шыны бұйымдарын ыдыс жуғыш машинада жууға болады. Хрусталь, өте жұқа және антикварлық өнімдердің коррозияға ұшырауы және күңгірттенуі мүмкін. Мұндай бұйымдарды қолмен жууға кеңес беріледі.

Пластик бұйымдар
Пластиктың кейбір түрлері ыстық су әсерінен пішінін немесе түсін өзгертуі мүмкін. Пластик бұйымдарды жумас бұрын, өндірушінің нұсқауларын қараңыз. Ыдыс жуғыш машинада жууға болатын пластик бұйымдарды, олар айналып кетпейтін, сумен толтырылмайтын және жуу кезінде кәрзеңкеден түсіп кетпейтін етіп жүкпен қысып қою қажет.

Безендірілген ыдыстар
Қытайда жасалған жазулары бар көптеген қазіргі заманғы өнімдерді ыдыс жуғыш машинада жууға болады. Әшекейдің үстінде жазуы бар антикварлық, алтынмен қапталған немесе қолмен жазылған жазуы бар бұйымдардың автоматты жууға аса сезімтал болуы мүмкін. Күмән туындаған жағдайда, бұйымдарды қолмен жуыңыз.

Желімделген бұйымдар
Желімнің кейбір түрлері машинада жуу кезінде жұмсарады немесе ериді. Күмән туындаған жағдайда, бұйымдарды қолмен жуыңыз.

Ыдыс-аяқты тиеу

Егер асханада немесе ас үй ыдыстарында күйген, жабысқақ және басқа тамақ бөлшектері болса, ыдыс-аяқты жуар алдында біраз уақыт жібіту немесе ас үй сүлгісімен алдын ала тазалау ұсынылады, әйтпесе оларды жуу қиын болады. Ыдыс жуғыш машинаға ыдыс салмас бұрын ірі тамақ қалдықтарын алып тастаңыз. Ағынды су астында ыдыстарды алдын ала шаю қажет емес.

Жоғарғы сөре

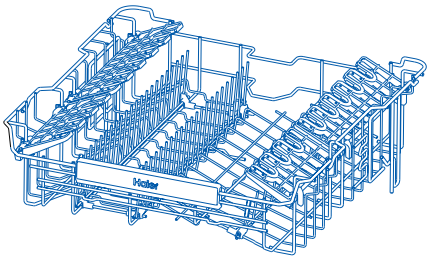

Жоғарғы себет стакандарға, шыныаяқтарға, табақшаларға, табақтарға, кішкене тостағандарға және терең емес табаларға арналған.

Жиналмалы шыныаяқ ұстағыштар

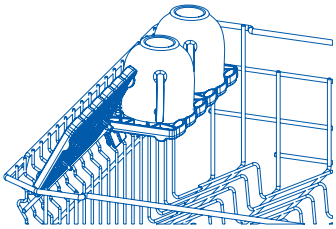

Басқа заттар үшін орын босату үшін биіктікті реттеңіз немесе бүктеңіз.
Бокалдардың аяқтарын ұстап тұру үшін ойықтарды қолданыңыз.
Биіктікті реттеу
1. Бұғаттан ашу үшін көтеріңіз.
2. Жоғары немесе төмен жылжыту арқылы биіктікті реттеңіз.
3. Қажетті күйде бекіту үшін төмен түсіріңіз.

Жоғарғы себеттің биіктігін реттеу

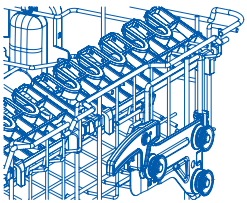

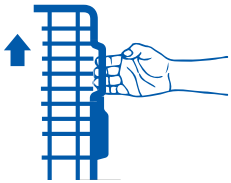

СЕБЕТТІ КӨТЕРУ ҮШІН

Тұтқаларды екі жағынан ұстаңыз және себетті шертілгенше көтеріңіз.

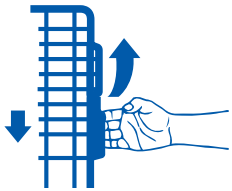

СЕБЕТТІ ТҮСІРУ ҮШІН

Иінтіректерді екі жағынан жоғары қарай тартыңыз және себетті ақырын түсіріңіз.

Жиналмалы ыдыс ұстағыш

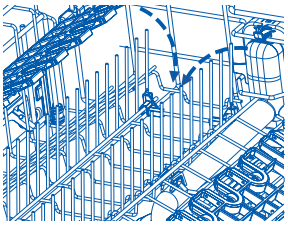

Басқа заттарға орын босату үшін кейбір тістерді бүктеуге болады.

Төменгі сөре

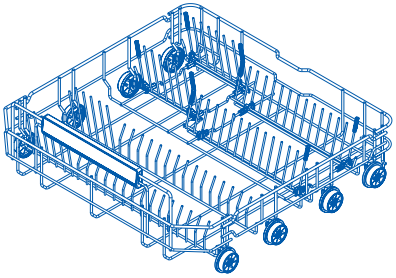

Төменгі себетке қатты ластанған заттарды (кәстрөлдер, табалар, табақтар) салыңыз. Күштірек су ағыны жақсы жуу нәтижесін қамтамасыз етеді.

Ас құралдарына арналған науа

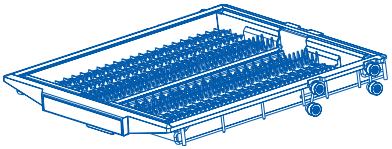

Ас құралдары мен ас үй керек-жарақтарын орналастыру үшін науаны пайдаланыңыз.
Бекіту үшін ас құралдарын ойықтарға салыңыз.
Үлкен ас үй керек-жарақтарын науаның ортасына қойыңыз.
Төменгі жағындағы заттарға орын босату үшін бүйірлік секцияларды ортасына қарай сырғытыңыз.

⚠ АБАЙ БОЛЫҢЫЗ!

Зақымдану мен жарақаттанудың алдын алу үшін өткір және үшкір заттарды пышақтарымен төмен қаратып қойыңыз.

Жуғыш затты қосу

МАҢЫЗДЫ!

- Тек автоматты ыдыс жуғыш машиналарға арналған жуғыш заттарды қолданыңыз.
- Ыдыс жуғыш машиналарға арналған жуғыш құралдар жоғары сілтілі болып табылады. Олар жұтып қойғанда өте қауіпті болуы мүмкін. Жуғыш затты теріңізге және көзіңізге тигізбеңіз және балалар мен физикалық, сенсорлық немесе ақыл-ой қабілеті шектеулі тұлғаларды ыдыс жуғыш машинаға ашық болған кезде кіргізбеңіз. Әрбір жуу бағдарламасы аяқталғаннан кейін жуғыш затты өлшейтін ыдыстың бос болуын тексеріңіз.
- Ешқашан жуғыш заттарды ыдыс жуғыш машинасындағы ыдыс ішіне тікелей шашпаңыз немесе құймаңыз. Жуғыш зат пен ыдыс жууға арналған таблеткалар ыдыс-аяқ пен асхана аспаптарымен тікелей байланыста болмауы керек.
- Қол жууға арналған сұйықтықты, сабынды, жуғыш заттарды немесе жууға арналған зарарсыздандырғыш құралдарды пайдаланбаңыз, себебі олардың ыдыс жуғыш машинасын зақымдауы мүмкін.

Мөлшерлеу ыдысын жуғыш затпен толтыру

1. Мөлшерлегіштің оң жағындағы түймені тартыңыз.

МАҢЫЗДЫ!

Қақпақ қолыңызда ашық күйде сынбауы үшін оң жақтағы мөлшерлеу ыдысына жақындаңыз.

2. Жуғыш затты тиісті бөлікке (бөліктерге) қосыңыз.

МАҢЫЗДЫ!

Тек таблетка түріндегі жуғыш затты негізгі жууға арналған бөлікке салуға болады (үлкенірек өлшемді).

3. Артық жуғыш затты мөлшерлеу ыдысының шетінен алып тастаңыз.
4. Қақпағын жауып, оны сырт еткенше басыңыз. Жуғыш зат жуу бағдарламасы кезінде ыдыс жуғыш машинаға автоматты түрде берілетін болады.



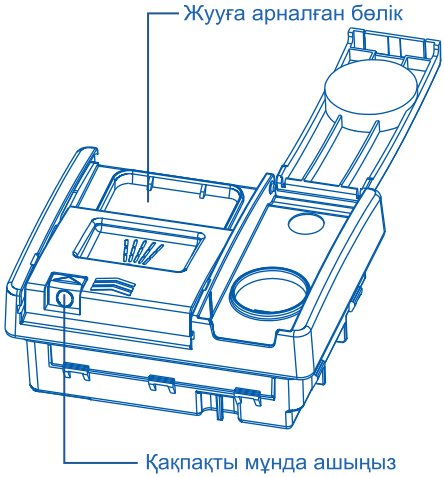

Пайдаланушы баптауларын орнату

1. Пайдаланушы параметрлері режимі

Бағдарламаларды таңдағанда, пайдаланушы параметрлері режиміне кіру үшін шамамен 5 секунд басып тұрыңыз. Барлық шамдар жыпылықтайды және сөнеді, дыбыстық сигнал шығады. Пайдаланушының параметрлеріне мыналар кіреді: шайғышты беру, су жұмсартқыш, дыбыстық сигнал және есікті автоматты түрде ашу.

2. Шайғышты беруді теңшеу

Параметрлерге кіргеннен кейін дисплейде rAx көрсетіледі. Мұнда сіз шайғыштың берілуін реттей аласыз. Әдепкі бойынша rA5, rrA-*, rA1-ден rA6-ға дейінгі диапазон орнатылған.

— Өзгерту үшін қажетті мәнді таңдағанша басыңыз.

— Сақтау үшін судың кермектігін теңшеуге өту үшін басыңыз; немесе параметрлер режимін сақтау және одан шығу үшін 1 секунд басыңыз.*rA- шайғыш қажет емес дегенді білдіреді. rA- орнатылған кезде, шайғыш индикаторы, тіпті ол таусылған болса да, жанбайды.

3. Судың кермектігін теңшеу

Пайдаланушы параметрлері режиміне кіріңіз. Дисплейде rAx көрсетілгенде, судың кермектігін теңшеуге кіру үшін бір рет басыңыз. Дисплейде Hx көрсетіледі, судың кермектігі деңгейін теңшеуге болады. Әдепкі бойынша H6 орнатылған, H1-ден H9-ға дейінгі диапазон.

— Өзгерту үшін қажетті мәнді таңдағанша басыңыз.

— Сақтау үшін дыбыстық сигналды іске қосу параметріне өту үшін басыңыз; немесе параметрлер режимін сақтау және одан шығу үшін 1 секунд басыңыз.

4. Дыбыстық сигналды теңшеу

Пайдаланушы параметрлері режиміне кіріңіз. Дисплейде rAx көрсетілгенде, дыбыстық сигналдың қосылуын теңшеу режиміне кіру үшін екі рет басыңыз. Осы кезде экранда bPx көрсетіледі және дыбыстық сигналдың қосылуы режимін теңшеуге болады. Әдепкі бойынша bPo режимі орнатылған, балама режим — bP-. BPo таңдаған кезде барлық дыбыстық сигналдар қалыпты режимде іске қосылады. bP- дабыл сигналдарынан басқа барлық дыбыстық сигналдарды өшіреді.

— Өзгерту үшін қажетті мәнді таңдағанша басыңыз.

— Параметрлерді сақтау үшін есікті автоматты түрде ашу параметрін сақтау және орнату үшін басыңыз; немесе параметрле режимін сақтау және одан шығу үшін 1 секунд ұстап тұрыңыз.

5. Есікті автоматты түрде ашуды теңшеу

Пайдаланушы параметрлері режиміне кіріңіз. Экранда rAx пайда болған кезде , есікті автоматты түрде ашуды теңшеу режиміне өту үшін үш рет басыңыз. Осы кезде экранда d0x көрсетіледі. Әдепкі бойынша d0o мәні орнатылған, онда құрылғы есікті автоматты түрде ашады. Балама режим — d0-, онда құрылғы есікті автоматты түрде ашпайды.

— Режимді ауыстыру үшін қажетті режимді таңдағанша бірнеше рет басыңыз.

— Тісті доңғалақтарды сақтау үшін ішкі жарықты орнату режимін сақтау және енгізу үшін пернесін басыңыз; немесе параметрле режимін сақтау және одан шығу үшін 1 секунд ұстап тұрыңыз.

6. Ішкі жарық параметрлері

Экранда rAx сигналы пайда болған кезде пайдаланушы параметрлері режиміне кіріңіз, түймесін басыңыз төрт рет ішкі Жарық параметрлері режиміне кіру үшін. Осы кезде экранда CLo сигналы пайда болады. Әдепкі бойынша, дәл осы режим (CLo) орнатылған, ол есікті ашқан кезде ішкі Жарық қосылатынын білдіреді. Есікті ашқан кезде артқы жарықтың Автоматты қосылуын өшіру үшін CL-режимін орнату керек.

— Режимді ауыстыру үшін қажетті режимді таңдағанша бірнеше рет басыңыз.

— Параметрлерді сақтау үшін шайғышты беру параметрін сақтау және орнату үшін басыңыз; немесе параметрле режимін сақтау және одан шығу үшін 1 секунд ұстап тұрыңыз.

*Ішкі жарықтандыру есікті қолмен ашқан кезде қосылады. Есікті автоматты түрде ашқан кезде, артқы жарық есік жабылып, қайта ашылғанға дейін қосылмайды.

Бағдарламаны іске қосу

1. Есікті ашып, ыдыс жуғышты қосу үшін қосу/өшіру түймесін басыңыз.
3. Бағдарламаны іске қосу үшін басыңыз және есікті жабыңыз.
2. Ыдыс жуғыш машинаның басқару панелінен қажетті бағдарламаны таңдау үшін басыңыз.

⚠ ЕСКЕРТУ

Құрылғы соңғы пайдаланылған бағдарламаны жадына сақтайды. Келесі қосылған кезде құрылғы автоматты түрде соңғы пайдаланылған бағдарламаны таңдайды.

Жуу бағдарламасын тоқтата тұру және қайта қосу

1. Бағдарламаның орындалуын тоқтата тұру үшін есікті абайлап ашыңыз. Кідірту кезінде қалған уақыт жыпылықтайды және дыбыстық сигнал шығады.

⚠ ЕСКЕРТУ

Ыстық сумен күйіп қалу қаупі бар, бүріккіштер айналуын тоқтамағанша есікті толығымен ашпаңыз.
2. Қажет болса, ыдыстарды қосыңыз, алыңыз немесе орнын ауыстырыңыз.
3. Бағдарламаның орындалуын жалғастыру үшін есікті жабыңыз.

Жуу бағдарламасын жою немесе өзгерту

Бағдарламаны тоқтата тұру үшін есікті абайлап ашыңыз. Жуу бағдарламасын қалпына келтіру үшін түймесін 3 секунд басып тұрыңыз. Содан кейін іске қосу үшін жаңа жуу бағдарламасын таңдауға болады.

⚠ АБАЙ БОЛЫҢЫЗ!

Егер ыдыс жуу процесінде бағдарлама үзілсе, онда жуғыш заттың қалдықтары қалады. Бұл денсаулыққа қауіпті болуы мүмкін! Бұл ыдысты қайта қолданар алдында жуғыш заттың қалдықтарын жақсылап шайыңыз.

Бағдарламаның кейінге қалдырылған бастауы

Бағдарламаны іске қосуды кейінге қалдыру үшін басталу уақытын келесідей орнатыңыз:

1. Бағдарламаны таңдаңыз.
2. Қажетті кідіріс уақыты пайда болғанша түймесін басып тұрыңыз (1 сағаттан 24 сағатқа дейін).
3. БАСТАУ/КІДІРІС түймесін басып, есікті жабыңыз.

▶ Іске қосу уақыты бір сағаттық қадаммен азаяды.

▶ Кері санақ аяқталғаннан кейін бағдарлама іске қосылады.

Кейінге қалдырылған бастауды болдырмау

1. Кейінге қалдырылған бастауды болдырмау және бағдарламаны таңдауға оралу үшін [▷] түймесін шамамен 3 секунд басып тұрыңыз.
2. Немесе құрылғыны өшіру және кейінге қалдырылған бастауды болдырмау үшін [⏻] қуат түймесін басыңыз.

⚠ АБАЙ БОЛЫҢЫЗ!

Егер ыдыс жуу процесінде бағдарлама үзілсе, онда жуғыш заттың қалдықтары қалады. Бұл денсаулыққа қауіпті болуы мүмкін! Бұл ыдысты қайта қолданар алдында жуғыш заттың қалдықтарын жақсылап шайыңыз.

Бағдарламаның аяқталуы

Бағдарлама аяқталмас бұрын есік автоматты түрде ашылады. Бағдарлама аяқталғаннан кейін дисплейде 0:00 көрсетіледі, орындалған жуу бағдарламасының белгішесі жанады және үш рет дыбыстық сигнал шығады. 10 минуттан кейін құрылғы қандай да бір түймелерді басуды қажет етпей автоматты түрде өшеді.

⚠ АБАЙ БОЛЫҢЫЗ!

Бағдарлама аяқталғаннан кейін есікті бірден ашсаңыз, ыстық бу шығуы мүмкін. Күйіп қалудан сақ болыңыз! Есікті абайлап ашыңыз!

3. Ыдыс-аяқты түсіру:

- ▶ Кептіру процесін жылдамдату үшін есікті сәл ашып, оны сәл ашық қалдырыңыз (шамамен 100 мм).
- ▶ Ыдыс жуғыш машинадан шығармас бұрын ыдысты суытыңыз. Ыстық ыдыс зақымдануға бейім.
- ▶ Алдымен заттарды төменгі себеттен, содан кейін жоғарғы себеттен алыңыз.

Едендік жарық индикациясы (бағдарламаны орындау кезінде жұмыс істейді)

Бағдарлама жұмыс істеп тұрған кезде есіктің астындағы еденге уақыт пен орындалу кезеңін көрсететін жарық нүктелері проекцияланады.

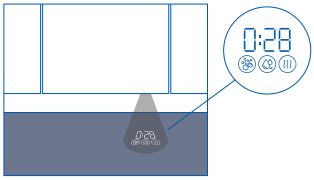

Уақыт индикаторының астындағы үш белгіше сәйкесінше негізгі жууды, шаюды және кептіруді білдіреді.

- ▶ Алдын ала және негізгі жуу кезеңдерінде негізгі жуу белгішесі жыпылықтайды, қалған белгішелер жанбайды.
- ▶ Шаю кезеңінде негізгі жуу белгішесі жанады, шаю белгішесі жыпылықтайды, кептіру белгішесі жанбайды.
- ▶ Кептіру кезеңінде негізгі жуу және шаю белгішелері жанып, кептіру белгішесі жыпылықтайды.

Күтім және тазалау

Уақыт өте келе ыдыс жуғыш машинада тамақ қалдықтары мен әк жиналуы мүмкін. Бұл құрылғының тиімділігін төмендетуі мүмкін, ал тамақ қалдықтары жағымсыз иіс тудыруы мүмкін. Ыдыс жуғыш машинаны үнемі тексеріп, тазалап тұрыңыз.

МАҢЫЗДЫ!

- Тазалау немесе техникалық қызмет көрсету жұмстарын орындамас бұрын ыдыс жуғыш машинаны қуат көзінен ажыратыңыз, су берілісін жабыңыз және ыдыс жуғыш машинаның барлық бөлшектері суығанша күтіңіз.
- Келесі тазартқыш құралдарды пайдаланбаңыз, себебі олар беттерге зиян келтіруі мүмкін:
  - пластик немесе металл жөкелер;
  - қажақ заттар, еріткіштер, тұрмыстық тазартқыш құралдар;
  - қышқылды және сілтілі тазартқыш құралдар;
  - жууға арналған тазартқыш немесе дезинфекциялағыш құралдар;
  - тот баспайтын болатқа арналған тазартқыш құралдар немесе полирольдар;
  - қолды жууға арналған сұйықтықтар немесе сабын.
- Егер машинада ыдыс-аяқ немесе әйнек сынған болса, жарақаттану немесе құрылғының зақымдануын болдырмау үшін сыныктарды алып тастау керек.
- Тазалап болғаннан кейін әрқашан бүріккіштер мен сүзгілердің дұрыс орналасқанын тексеріңіз.

Сыртқы беттерді тазалау

- Ыдыс жуғыш машинаның сыртқы бетін тазалау үшін таза, жұмсақ дымқыл матамен және құрғақ, таза, түксіз шүберекпен сүртіңіз.
- Беттеуге орнатылған беткейді бойымен немесе шеңберімен сүртіңіз. Мысалы, сыртқы басқару түймелерін сүрту үшін, түйменің айналасында дөңгелек қозғалыс жасаңыз.
- Басқару панелін сүрткен кезде шүберек қатты дымқыл болмау керек екенін ескеріңіз. Ескерту: басқару панелін тазаламас бұрын, пернетақтаны бұғаттау функциясын қосу арқылы түймелерді өшіру пайдалы.

Есік тығыздағышын және ыдыс жуғыш машинаның ішкі жағын тазарту

Жұмсақ түксіз матамен және жылы сумен мұқият тазалаңыз. Егер құрылғының ішкі жағы қатты ластанған болса, өндіруші нұсқауларына сәйкес тазартқыш заттан/қақтан тазалау құралын пайдаланыңыз.

Сүзгілерді тазалау

Сүзгілер үлкен тамақ бөлшектерінің шайғыш су ағынынан сорғыға түсуіне жол бермейді. Кейде сол бөлшектер сүзгілердің бітелуіне әкеледі. Біз тамақ бөлшектері болған жағдайда сүзгілерді тазалауды ұсынамыз.

- Төкпе сүзгіні алу үшін оны босату үшін сағат тіліне қарсы бұраңыз, содан кейін көтеріңіз.
- Төкпе сүзгіні алып тастағаннан кейін сүзгі тілімшесін алып тастауға болады.
- Оларды ағынды сумен жақсылап шайыңыз, содан кейін орнына қойыңыз.

Тазалағаннан кейін сүзгілерді дұрыс ауыстырыңыз, сүзгі тілімшесі ыдыс жуғыш машинаның негізіне сәйкес келетініне көз жеткізіңіз.

МАҢЫЗДЫ!
Сүзгі тілімшесінің астыңғы жағын тазалаған кезде оның өткір сыртқы жиектеріне назар аударыңыз.

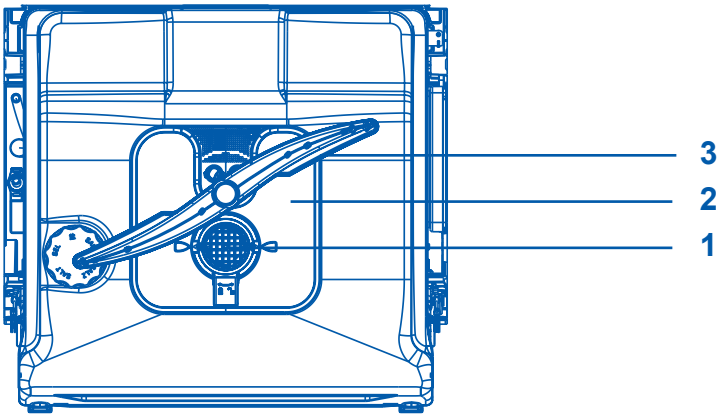

Сипаттамалары

1. Төкпе сүзгі
2. Сүзгілеуші тілімше
3. Төменгі бүріккіш

Көрсетілмеген: орташа және жоғарғы бүріккіштер

Бүріккіштерді тазалау

Шайғыш су ағынындағы әк пен тамақ бөлшектері бүріккіштердегі тесіктердің бітелуіне және бекітпелердің жабысып қалуына әкелуі мүмкін. Бұл бөліктерді айына бір рет немесе қажет болса, жиі тазалап тұрыңыз.

Орталық бүріккішті тазалау

- Орталық бүріккіштерді алу үшін оның тоқтатқыш сомынын абайлап бұрап алыңыз.
- Бүріккішті ағынды сумен жақсылап шайыңыз, содан кейін оны орнына қойыңыз.

МАҢЫЗДЫ!
Орталық бүріккіштегі тоқтатқыш сомынның су беру түтігіне мықтап бұралғанына көз жеткізіңіз. Орталық бүріккіштің мықтап бекітілгенін және еркін айналатынын тексеріңіз.

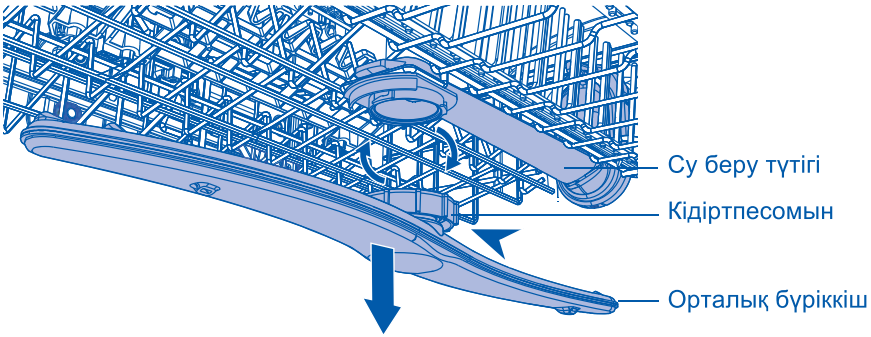

Төменгі бүріккішті тазалау

- Төменгі бүріккішті алу үшін оны бекіткіштен алып тастаңыз.
- Бүріккішті ағынды сумен жақсылап шайыңыз, содан кейін оны орнына қойыңыз.

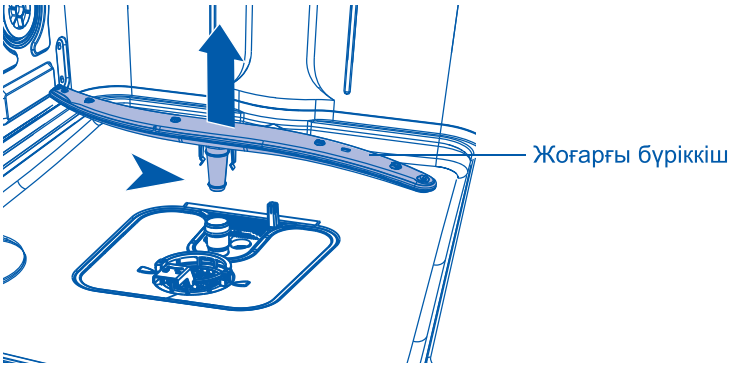

Сүзгіні алу және тазалау

1

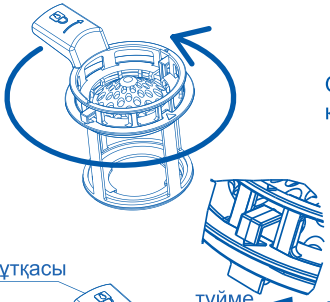

Оны бұғаттан шығару үшін сүзгіні сағат тіліне қарсы бұраңыз. Шығару үшін көтеріңіз.

2



Бұғаттан шығару үшін сүзгіні сағат тіліне қарсы бұраңыз. Сүзгілеуші тілімшеден алу үшін көтеріңіз. Бекіту түймелерін басып, оны көтеру арқылы сүзгі қақпағын негізден бөліңіз. Сүзгі тілімшесін ағызудың артқы жағындағы бекіткіштерден абайлап алыңыз. Сүзгіні күшпен алуға тырыспаңыз, бұл оның зақымдалуына әкелуі мүмкін. Ыстық сумен жуып, жақсылап шайыңыз.

Сүзгілерді орнына орнату:

1

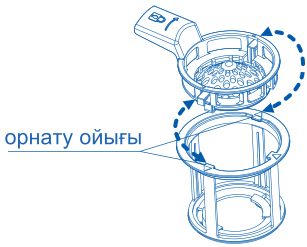

1. Сүзгі қақпағын бір жағындағы сүзгі негізіндегі ойықпен туралаңыз.
2. Сүзгі қақпағын басқа жақтағы сүзгі негізінің бекіту ойықтарының астына бекіту үшін түймені басыңыз.
3. Сүзгі тілімшесін ағызудың артқы жағындағы бекіткіштердің астына салыңыз және оларға мықтап сырғытыңыз. Сүзгі тілімшесі ыдыс жуғыш машинаның түбіне сәйкес келетініне көз жеткізіңіз.
4. Төкпе сүзгісін қайтадан ыдыс жуғыш машинаның негізіне орнатыңыз. Сүзгі тұтқасын сағат тілімен шертілгенше бұраңыз.

2

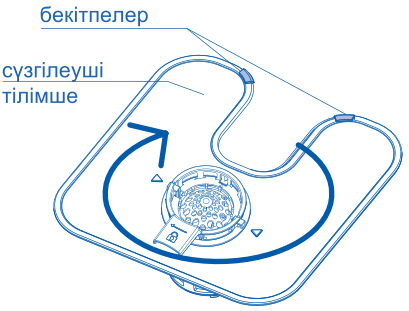

Төкпе сүзгісін қайтадан ыдыс жуғыш машинаның негізіне орнатыңыз. Шертілгенше сағат тілімен 2 айналымға бұраңыз.

Ақаулықтарды іздеу және жою

Көптеген туындаған мәселелерді маманның қатысуынсыз дербес шешуге болады. Мәселе туындаған жағдайда, көрсетілген барлық себептерді тексеріп, сервистік қызметке жүгінгенге дейін төмендегі нұсқауларды орындаңыз.

⚠ АБАЙ БОЛЫҢЫЗ!

- Техникалық қызмет көрсетер алдында құрылғыны өшіріп, қуат сымының ашасын розеткадан ажыратыңыз.
- Электр жабдықтарына қызмет көрсетуді тек білікті электриктер ғана жүргізуі керек, өйткені дұрыс емес жөндеу айтарлықтай зақым келтіруі мүмкін.

Дисплейдегі қате кодтары

Мәселе	Ықтимал себебі	Ықтимал шешімі
Дисплейде «E10» көрсетіледі Су жоқ	Су шүмегі жабық.	Кранды ашыңыз. Ескерту. Қате жойылғаннан кейін құрылғыны өшіріп, бағдарламаны қайта іске қосыңыз.
	Су беру құбыршегі бұралған немесе майысқан.	Құбыршек күйінің дұрыс екеніне көз жеткізіңіз.
	Аквастоп жүйесі жағдайында: судан қорғау іске қосылады; маркер (C) қызыл.	Құбыршекті алмастыру қажет болады.
	Су жіберу құбыршегіндегі сүзгі бітеліп қалды.	Сүзгіні кранның жанындағы және құрылғының артқы жағындағы су жіберу құбыршегінің қосылыстарында тазалаңыз.
	Су жіберу клапаны бітеліп қалды.	Краннан су ағынын тексеріңіз.
	Судың қысымы тым төмен.	Жергілікті сумен жабдықтау ұйымына хабарласыңыз.
Дисплейде «E30» көрсетіледі Судың ағып кетуі	Су басып қалудан қорғау құрылғысы қосылған: • Құрылғыда судың ағып кетуі бар. • Су беру клапаны ашық және бұғатталған. • Дренаж бұғатталған.	1. Су құбырының кранын жабыңыз. 2. Құрылғыны электр қуат көзінен ажыратыңыз. 3. Тиісті қызметке хабарласыңыз.

Барлық басқа қате кодтары:
1. Қате кодын жазыңыз
2. Сервистік қызметке хабарласыңыз; «Клиенттерге қызмет көрсету» бөлімін қараңыз

Құрылғы жұмыс істеп тұрған кезде іске қосылмайды немесе тоқтамайды немесе индикатор жанып тұрады.

Мәселе	Ықтимал себебі	Ықтимал шешімі
Бағдарлама іске қосылып жатыр.	Құрылғының есігі ашық.	Құрылғының есігін жабыңыз.
	Кейінге қалдырылған бастау орнатылды.	Көрсетілген уақытты тексеріңіз.
	Қуат ашасы электр розеткасына қосылмаған.	Ашаны электр розеткасына жалғаңыз.
	Үй тізбегіндегі сақтандырғыш зақымдалған.	Сақтандырғышты ауыстырыңыз.
Шайғыш индикаторы жанып тұр.	Шайғыштың мөлшерлеу ыдысы бос.	Ыдыс толығымен толтырылғанша шайғышты құйыңыз.
Суды жұмсарту үшін тұз индикаторы жанып тұр.	Суды жұмсартуға арналған тұз аяқталған.	Контейнерді толығымен толтырылғанша арнайы тұзбен толтырыңыз.
Стакандар мен ыдыстарда кептірілгеннен кейін су тамшыларының дақтары.	Шаюдың дозасы жеткіліксіз.	Берілген шайғыш мөлшерін көбейтіңіз.
	Шаюдың немесе аралас өнімнің сапасы. Шыны ыдыстағы дақтар	Жуғыш зат тым ескі. Оны ауыстырыңыз.
Ыдыс-аяқ дымқыл.	• Бағдарламада кептіру фазасы болған жоқ. • Бағдарламада төмен температурада кептіру фазасы болды.	Кептіру процесін жылдамдату үшін есікті сәл ашып, оны сәл ашық қалдырыңыз (шамамен 100 мм).
Ыдыс-аяқ дымқыл және күңгірт.	Шайғыштың мөлшерлеу ыдысы бос.	Шайғышты мөлшерлеу ыдысына құйыңыз және шайғыш индикаторын қалпына келтіріңіз.
	Шайғыштың немесе Multitab жуғыш затының сапасы нашар.	Жуғыш зат тым ескі. Оны ауыстырыңыз.

Ақаулықтарды іздеу және жою

Мәселе	Ықтимал себебі	Ықтимал шешімі
Ыдыс таза емес.	Сүзгілер бітелген.	Сүзгілерді тазартыңыз.
	Сүзгілер дұрыс жиналмаған және орнатылмаған.	Сүзгілердің дұрыс жиналғанына және орнатылғанына көз жеткізіңіз.
	Бүріккіштер бітелген.	Тағам қалдықтарын жіңішке өткір затпен алып тастаңыз.
	Бағдарлама жүктеудің бұл типіне және тамақ қалдықтарына қолданылмайды.	Бағдарлама жүктеу типіне және тамақ қалдықтарына сәйкес келетініне көз жеткізіңіз.
	Себеттердегі ыдыстардың дұрыс орналаспауы. Ыдыс-аяқ лас болып қалды.	Себеттердегі заттардың дұрыс орналасқанына және су барлық заттарды жуатынына көз жеткізіңіз.
	Бүріккіштер еркін айнала алмайды.	Себеттердегі заттардың орналасуы дұрыс екеніне және бүріккіштердің бітелуіне әкелмейтініне көз жеткізіңіз.
	Жуғыш заттың мөлшерлеу ыдысында жуғыш зат жоқ немесе ол жеткіліксіз.	Бағдарламаны іске қоспас бұрын, мөлшерлеу ыдысына жуғыш заттың дұрыс мөлшерін қосқаныңызға көз жеткізіңіз.
	Жуу циклі ұзақ үзіліске байланысты үзілді.	Жуу кезінде есікті ашпаңыз немесе электр қуатын өшірмеңіз.
Шыныаяқтар мен ыдыстардағы ақшыл дақтар, дақтар немесе көкшіл жабын.	Тым көп шайғыш мөлшері беріледі.	Берілген шайғыш мөлшерін азайтыңыз.
	Жуғыш заттың артық мөлшері.	Бағдарламаны іске қоспас бұрын, мөлшерлеу ыдысына жуғыш заттың дұрыс мөлшерін қосқаныңызға көз жеткізіңіз.
	Қысқа бағдарламада қолданылатын Multitab жуғыш заттың таблеткалары толық ерімеуі мүмкін.	Multitab жуғыш заттың таблеткаларын пайдаланған кезде ұзағырақ бағдарламаны таңдаңыз.

Асхана аспаптарына арналған науа

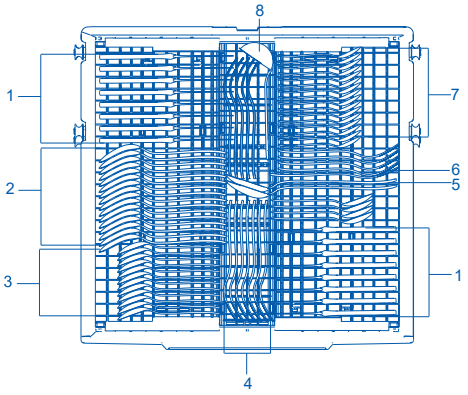

Нөмірі	Атауы
1	Пышақ
2	Ас қасық
3	Десерт қасық
4	Шанышқы
5	Сервистік қасық
6	Сервистік шанышқы
7	Шай қасық
8	Ожау



Жоғарғы себет

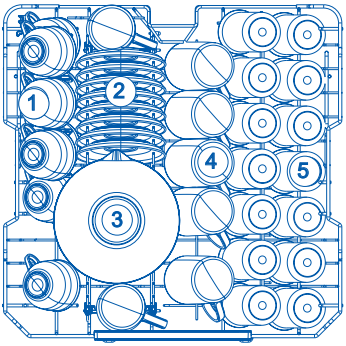

Нөмірі	Атауы
1	Кесе
2	Табақша
3	Шыны тегеш
4	Саптыаяқ
5	Шыны

Төменгі себет

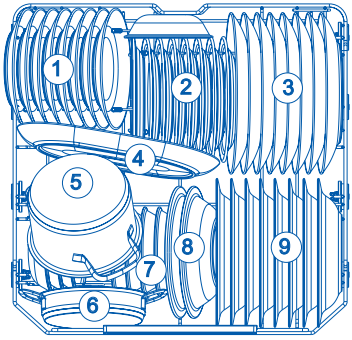

Нөмірі	Атауы
1	Десерт тәрелкесі
2	Меламинді десерт тәрелкесі
3	Түскі ас тәрелкесі
4	Сопақ табақ
5	Кішкентай кәстрөл
6	Тұмшапешке арналған кәстрөл
7	Десерт тегеш
8	Меламинді тегеш
9	Сорпа тәрелкесі

Техникалық сипаттамалары

Құрылғының техникалық деректері

Жеткізушінің атауы немесе сауда маркасы	Haier
Өндруші моделінің сәйкестендіргіші	HDWE16-595RU
Стандартты ыдыс-аяқ жиынтықтарының номиналды сыйымдылығы	16
Энергия тиімділігі класы[1)]	A+++
Жылдық энергия тұтыну (AEC) кВтсағ/жыл[2)]	244
Бір стандартты жуу циклінің энергия шығыны (Et), кВтсағ	0.85
Өшірулі күйдегі тұтынылатын қуат (Po), Вт	0.5
Күту режимінде тұтынылатын қуат (Pl), Вт	3.5
Суды жылдық тұтыну (W) жылына литрмен[3)]	2660
Кептіру тиімділігі класы[4)]	A
Стандартты бағдарлама (стандартты жуу циклі)[5)]	ECO
Стандартты жуу циклінің бағдарлама уақыты минутпен	220
Күту режимінің ұзақтығы (Tl) минутпен	10
Шу деңгейі, дБ	42
Машина типі	Кіріктірілген
Құбырдағы қысым	0,03-1 МПа (= 0,3-10 бар)
Номиналды кернеу / жиілік	220-240 В ауыспалы ток, 50 Гц
Номиналды ток, А	10 А
Номиналды қуат тұтыну, (Вт)	1720–2050

1) A+++ (максималды тиімділік) бастап D (минималды тиімділік) дейін.
2) Энергияны тұтыну суық суды және төмен тұтыну режимдерін қолдана отырып, стандартты жуу циклына (жылына 280 рет) негізделген. Энергияны нақты тұтыну ыдыс жуғыш машинаның қалай қолданылатынына байланысты.
3) Су шығыны 280 стандартты жуу циклына негізделген жылына литрмен көрсетілген. Судың нақты жұмсалымы құрылғы қалайша қолданылатындығына қарай болады.
4) A (максималды тиімділік) бастап G (минималды тиімділік) дейін.
5) Бұл бағдарлама орташа ластанған ыдыстарды жууға жарамды және ыдыстың осы типіне арналған энергия мен суды жиынтық тұтыну тұрғысынан ең тиімді бағдарлама болып табылады.

Тұтыну көрсеткіштері

Бағдарлама [1) 2)]	Су (л)	Энергияны тұтыну (кВтсағ)	Ұзақтығы (минут)
ECO 50℃	9.5	0.85	220
AUTO 45-70℃	11.05	2.00	92
70℃	21.59	2.10	128
60℃	18.09	1.60	90
45℃	11.05	1.40	87
59min	11.05	1.20	59
30min	7.53	0.62	30
10min	7.53	0.01	10

1) Бұл мәндер судың қысымы мен температурасына, желідегі кернеуге, таңдалған опцияларға, ыдыс-аяқтың санына және оның ластану дәрежесіне байланысты өзгеруі мүмкін.
2) ECO-дан басқа барлық бағдарламалардың мәндері тек анықтама үшін берілген.

Ыдыс жуғыш машинаны Wi-Fi желісіне қосу

Ыдыс жуғышты Wi-Fi желісіне қосыңыз, сонда сіз құрылғыны қашықтан басқара аласыз.

Ол үшін:

1. Evo қолданбасын жүктеп алыңыз.

GET IT ON Google Play

Download on the App Store

Бірнеше маңызды кеңес:

- *Үйдегі Wi-Fi желісінің жиілігі 2,4 ГГц екеніне көз жеткізіңіз. Мұны роутеріңіздің баптауы арқылы тексеруге болады.*
- *Смартфоныңыздағы Bluetooth және геолокацияны анықтау функциясы қосылғанын тексеріңіз.*
- *Ыдыс жуғыш машинаңыз желінің қамту аймағында тұрғанына көз жеткізіңіз.*
- *Ыдыс жуғыш машинаңызға жақындаңыз.*

2. Evo қолданбасын ашыңыз, жаңа есептік жазба құрыңыз немесе авторизациядан өтіңіз.

3. Ыдыс жуғыш машинаның есігін ашып, оны қосу түймесін басу арқылы қосыңыз.

4. Ыдыс жуғышты жұптастыру режиміне қойыңыз, басқару панеліндегі қашықтан басқару түймесін бес секунд ұстап тұрыңыз, экранда Wi-Fi белгішесі жыпылықтай бастайды.

   Әрі қарай, қолданба сіздің құрылғыңызды тауып, анықтауы керек.

5. «Үй» бөліміне өтіп, «Құрылғы қосу» түймесін немесе жоғарғы оң жақ бұрыштағы «+» түймесін басыңыз.

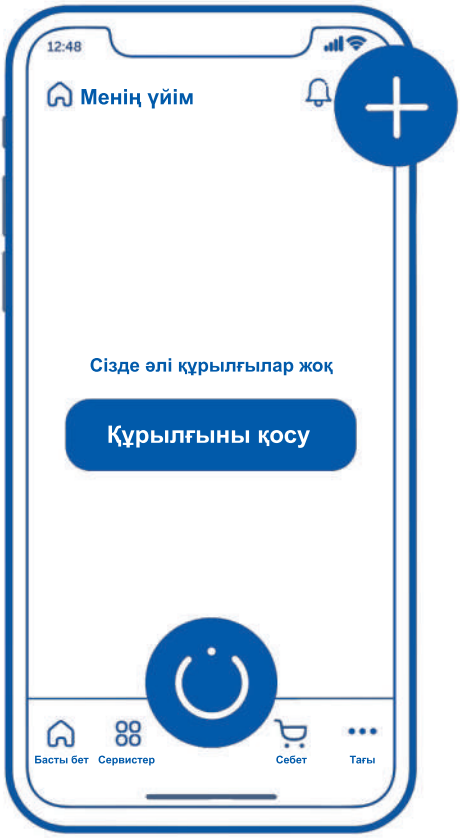

6. Баптауды аяқтау үшін қолданбадағы нұсқауларды орындаңыз.

7. Құрылғыны қолданбамен сәтті жұптастырғаннан кейін бақылау панеліндегі түймені бір рет басу арқылы қашықтан басқару функцисын қосуға/өшіруге болады. Қашықтан басқару функциясы өшірілген кезде, құрылғының бақылау панелінен іске қосылған бағдарламалардың күйін қадағалау функциясы мобильді қолданбала қолжетімді болып қалады, бірақ қашықтан басқару функциясы қайта қосылғанға дейін бағдарламаларды басқару және қашықтан іске қосу функциялары қолжетімді болмайды.

**Wi-Fi функциясын, сондай-ақ мобильді қолданбадағы барлық аймақта (елдерде) бірдей қосу және пайдалану мүмкін емес.*

Wi-Fi функциясын, сондай-ақ сіздің аймағыңызға (еліңізге) арналған мобильді қолданбаны қосу және пайдалану мүмкіндігін сатушыдан (уәкілетті ұйымнан) біліңіз.

Клиенттерге қызмет көрсету

Клиенттерді қолдау қызметі

Біз Haier компаниясының клиенттерге қолдау көрсету қызметіне хабарласуды, сондай-ақ бірегей қосалқы бөлшектер пайдалануды ұсынамыз. Егер сіздің тұрмыстық техникаңызбен қиындықтар туындаса, алдымен «Ақауларды іздеу және жою» бөлімін оқып шығыңыз.

Егер сіз мәселенің шешімін таппаған болсаңыз, хабарласыңыз:

— ресми дилеріңізге немесе

— байланыс орталығымызға:

8-800-070-01-29 (ҚР),

— www.haieronline.kz сайтына, онда сіз қызмет көрсетуге өтініш қалдыра аласыз, сондай-ақ жиі қойылатын сұрақтарға жауап таба аласыз.

Біздің сервистік орталыққа жүгінгенде сіз паспорттық тақтайшадан және чектен таба алатын мына ақпаратты дайындауды сұраймыз:

Үлгісі _____

Сериялық нөмірі _____

Сатылған күні _____

Сондай-ақ кеплдің және сату туралы құжаттардың бар болуын тексеруді сұраймыз.

Маңызды! Аспапта сериялық нөмірдің болмауы Өндіруші үшін құрылғыны сәйкестендіруді және соның салдарынан оған кепілдік бойынша қызмет көрсетуді мүмкін емес етеді.

Аспаптан зауыттық сәйкестендіруші маңдайшаларды алып тастауға тыйым салынады. Зауыттық маңдайшалардың болмауы кепілді міндеттемелерді орындаудан бас тартудың себебі болуы мүмкін.

Осы құжатқа алдын ала ескертусіз өзгерістер енгізілуі мүмкін. Өндіруші бұйымның конструкциясы мен жиынтықталуына қосымша ескертусіз өзгерістер енгізу құқығын сақтайды.

Құрметті сатып алушы!

Haier корпорациясы таңдауыңыз үшін алғыс айтады білдіреді және пайдалану ережелерін ұстанған кезде осы бұйымның жоғары сапасы мен мінсіз жұмыс атқаратындығына кепілдік береді. Тұрмыста пайдалану үшін арналған тұрмыстық бұйымның жұмысқа жарамды ресми мерзімі: бұйым кесімді тұтынушыға табысталған күннен бастап теледидарларға, микротолқынды пештер — 5 жыл, жыл, шаңсорғыштарға — 4 жыл, қалған тауарларға — 7 жыл. Өнімнің жоғары сапасын ескере отырып, нақты қызмет ету мерзімі ресми қызмет ету мерзімінен әлдеқайда ұзағырақ болуы мүмкін. Қызмет ету мерзімі аяқталғаннан кейін профилактикалық жұмыстарды жүргізу үшін және ұсынымдар алу үшін Авторландырылған сервистік орталыққа жүгінуіңізді сұраймыз. Барлық өнім пайдалану шарттарын ескере отырып өндірілген және Еуразиялық экономикалық (кеденді) одақтың техникалық регламенттерінің талаптарына сәйкес келеді.

Түсінбеушіліктерді болдырмау үшін сатып алу кезінде пайдалану құжаттамасы мен кепілдік шарттарын мұқият оқып шығуыңызды сұраймыз. Осы бұйым тұрмыстық мақсаттағы техникалық күрделі тауар болып табылады. Егер Сіз сатып алған бұйым арнайы орнатуды және іске қосуды талап еткен болса, Біз сізге Haier уәкілетті қызмет көрсету орталығына хабарласуды ұсынамыз.

Haier корпорациясы бұйымның ақаулары анықталған жағдайда қолданыстағы тұтынушылардың құқықтарын қорғау жөніндегі заңнамамен, басқа нормативтік актілермен белгіленген тұтынушылардың талаптарын қанағаттандыру жөніндегі міндеттемелерді өзіне қабылдағанын растайды. Бірақ Haier корпорациясы төменде аталған шарттарды сақтамаған жағдайда кепілдікті де, де бас тарту құқығын өзіне қалдырады.

Кепілдікті және шарттары

Haier корпорациясы тауарды тұтынушыға табыстап берген күннен бастап 12 ай* кепілдікті мерзімді белгілейді. Ықтимал түсінбестікке жол бермеу үшін бұйымды сатқан кезде оған қоса берілетін құжаттарды (тауар чегі, кассалық чек, пайдалану құжаттамасы) қолдану мерзімі ішінде сақтаңыз.

Кепілдікті тек уәкілетті Haier қызмет көрсету орталықтары көрсетеді. Уәкілетті қызмет көрсету орталықтарының толық тізімін алу үшін келесі нөмірлерге қоңырау шалу арқылы Haier байланыс орталығына хабарласыңыз:

8 (800) 070-01-29 — Қазақстаннан келген тұтынушылар үшін (Қазақстан өңірлерінен тегін қоңырау шалу)

немесе https://haieronline.kz/ сайтында немесе support-kz@haieronline.kz электрондық поштасында.
Уәкілетті қызмет көрсету орталықтары өзгеруі мүмкін, толық ақпарат алу үшін Haier байланыс орталығына хабарласыңыз.

Кепілдікті көрсету ақаулары келесі салдарынан туындаған бұйымдарға таратылмайды:

— тұтынушының тауарды пайдалану, сақтау және/немесе тасымалдау шарттары мен ережелерін бұзу;
— бұйымды дұрыс орнатпау және/немесе іске қосу;
— тоңазыту контурымен және электрлік қосылыстармен жұмыс технологияларын бұзу, сондай-ақ Бұйымды монтаждау үшін құжаттармен расталған, тиісті біліктілігі болмаған тұлғаларды тарту;
— пайдалану құжаттамасында талап етілгендей, Тауарға уақтылы қызмет көрсетілмесе;
— суқұбыр желісіндегі артық немесе жеткіліксіз қысым;
— бұйымның осы түріне сәйкес келмейтін жуғыш құралдарды қолдану, сондай-ақ жуғыш құралдардың мөлшерлемесін асып кету;
— бұйымды тағайындалмаған мақсаттарында пайдалану;
— үшінші тұлғалардың әрекеттері: уәкіл етілмеген тұлғалармен жөндеу немесе өндірушімен санкцияланбаған құрылмалық немесе сұлбалық техникалық өзгерістерді енгізу;
— Стандарттардан және желілерді қуаттаушы нормалардан ауытқу;
— өңсерілмейтін күштердің әрекеттері (апат, өрт, найзағай және т.б.);
— жазатайым оқиғалар, тұтынушының немесе үшінші тұлғалардың қасақана немесе абайсыз әрекеттері;
— егер бұйым ішіне бөгде заттар, сұйықтықтар, жәндіктер, жәндіктердің тіршілік ету өнімдері түсеннен ақаулар анықталған болса;
— су жылытқыштың сумен толтырылмаған / толық толтырылмаған бөгін қосу салдарынан термоқорғаныстың іске қосылуы.

Кепілдікті көрсету келесі жұмыс түрлеріне таратылмайды:

— бұйымды пайдалану жерінде орнату және іске қосу;
— тұтынушыға бұйымды пайдалану жөнінде нұсқалама және кеңес беру;
— бұйымды сырттан немесе ішінен тазарту.

Төменде аталған шығыс материалдар мен аксессуарлар кепілдікті көрсетуге жатпайды:

— желдеткіштерге арналған сүзгілер;
— кір жуғыш / ыдыс жуғыш машиналар үшін суды жеткізуге / ағызуға арналған сүзгілер, құбыршектер;
— шаңсорғыштарға арналған құбыршектер, түтіктер, қылшақтар, қондырмалар, шаңжинағыштар;
— қысқа толқынды пештерге арналған тәрелкелер, істіктер, ыдыстар мен тіреуіштер;
— сүзгілер, иісті сіңіргіштер, лөмпішкелер, серелер, жәшіктер, тіреуіштер және тағамдарды тоңазытқышта сақтауға арналған өзге сыйымдықтар;
— басқару пульттері, аккумуляторлық батареялар, қуаттандыру элементтері, сыртқы қуаттандыру блоктары және зарядтау құрылғылары;
— бұйымға қоса берілетін құжаттама.

Бұйымға мерзімді қызмет көрсету (сүзгілерді ауыстыр және т.б.) тұтынушының қалауы бойынша қосымша төлеу арқылы жүргізіледі.

Маңызды! Аспапта сериялық нөмірінің болмауы Өндірушіге аспапты сәйкестендіру мүмкіндігін бермейді және осы салдарынан оған қызмет көрсету мүмкіндігі болмайды. Аспапта зауыттық сәйкестендіруші маңдайшаларды алып тастауға тыйым салынады. Зауыттық маңдайшаларының зақымдалуы немесе болмауы кепілдікті міндеттемелерден бас тартудың себебі болуы мүмкін.

* Кір жуатын/ кептіретін/ ыдыс жуатын машинаның инверторлық моторына, тоңазытқыш/ мұздатқыштың инверторлық компрессорына, кептіретін машинаның компрессорына кепілдік мерзімі - тауар Тұтынушыға берілген күннен бастап 12 жыл. Кір жуатын/кептіретін машинаның тура жетекті моторына (статор, ротор) шексіз кепілдік беріледі.

Изготовитель / Өндіруші: «Haier Overseas Electric Appliances Corp. Ltd.» Room S401, Haier Brand building, Haier Industry park Hi-tech Zone, Laoshan District, Qingdao, China

Уполномоченная организация/ импортер:
ООО «ХАР», 121099, город Москва, Новинский бульвар, дом 8, этаж 16, офис 1601.

Қазақстан Республикасындағы уәкілетті ұйым/ импорттаушы: «Хайер Мидл Эйжа» ЖШС, 050000, Алматы қаласы, Медеу ауданы, Достық даңғылы, 210 ғимарат.

Уполномоченная организация в Республике Казахстан:
ТОО «Хайер Мидл Эйжа», 050000, город Алматы, Медеуский район, Проспект Достык, дом 210.

Сделано в Китае
Қытайда жасалған

厂家印刷时增加专用号条形码,
尺寸8*50mm

0120506844