

integral*WineCellar*

Pando
integral***cooking***

PVZB 15-9 / PVZB 30-16 / PVZB 60-41
PVZBL 180-165 / PVZB 180-110

Manual De Uso e Instalación **ES**
Garantía

Manual do utilizador e de instalação **PT**
Garantia

Manuel d'utilisation et d'installation **FR**
Garantie

User and Installation Manual **EN**
Warranty

Manuale d'uso e installazione **IT**
Garanzia

Руководство по эксплуатации и установке **RU**
Гарантия

Benutzer- und Installationshandbuch **DE**
Garantie

EAC

Certificación del Sistema de Gestión de la Calidad
Environmental Management System Certification
UNE-EN ISO 14001:2015
ES20/208675

Sistema de Gestión de la Calidad
Quality Management System
UNE-EN ISO 9001:2015
ES19/86566

Pando
integral*cooking*

CAMPANASDECORATIVAS
HORNOS&MICROONDAS
PLACAS DE GAS E **INDUCCIÓN**
FRIGORÍFICOS
LAVAVAJILLAS
VINOTECAS

OVENS&MICROWAVES
INDUCTION & GAS **HOBS**
REFRIGERATORS
DISHWASHERS
WINE COOLERS

CALIDAD CERTIFICADA
CERTIFIED QUALITY

ISO 9001:2015 - ES19/86566
Certificación del Sistema de Gestión de la Calidad
Quality Management System Certification

ISO 14001:2015 - ES20/208675
Certificación del Sistema de Gestión del Medioambiente
Environmental Management System Certification

Certificado de registro de huella de carbono, compensación y proyectos de absorción de CO2 del Ministerio para la Transición Ecológica y el Reto Demográfico (MITERD)

Certificate of registration of carbon footprint, offsetting and CO2 absorption projects of the Ministry f or E cological T ransition and Demographic Challenge (MITERD).

*El uso de la certificación y de la marca es exclusivo para los modelos marcados con este símbolo en su etiqueta identificativa.
*The use of the certification and marking is exclusive for models marked with this symbol on their identification label.

The Global Kitchen ***Partner***

Las imágenes y contenido de este manual son propiedad exclusiva de Pando – INOXPAN, S.L., por lo que queda totalmente prohibida la utilización de imágenes y la reproducción total o parcial sin previa autorización por escrito.
Images and content in this handbook is of exclusive property of Pando - INOXPAN S.L, for which it is completely forbidden the use of images as well as total or partial reproduction without previous authorisation in written.

LAS IMÁGENES MOSTRADAS EN ESTE MANUAL NO SON CONTRACTUALES.
THE IMAGES SHOWN IN THIS HANDBOOK ARE NOT CONTRACTUAL

La Dirección Técnica de Pando se reserva el derecho de modificar, alterar o mejorar los dibujos técnicos que se exponen en este manual sin previo aviso.
Pando Technical Management reserves the right to modify, alter or improve any technical drawings exposed in this handbook without previous warning.

Pando se reserva el derecho de cambiar o anular cualquier medida de los artículos del manual, sin previo aviso, sin perjudicar las características esenciales de funcionalidad y seguridad, y no se hace responsable de los errores u omisiones que pudieran darse en el manual.
Características técnicas válidas salvo errores tipográficos, omisión o impresión.
Las imágenes y contenido de este manual son propiedad exclusiva de Pando - INOXPAN S.L., por lo que queda totalmente prohibida la apropiación de imagenes y la reproduccion total o parcial sin previa autorizacion por escrito.

LAS IMÁGENES MOSTRADAS EN ESTE MANUAL NO SON CONTRACTUALES.

La Dirección Técnica de Pando se reserva el derecho de modificar, alterar o mejorar los dibujos técnicos que se exponen en este manual sin previo aviso.

La versión en papel de este manual no se puede actualizar a tiempo real, para garantizarle la ultima versión de las instrucciones de su producto le recomendamos consultar la versión digital en www.pando.es

En primer lugar, queremos agradecerle la confianza depositada en nuestra firma por la adquisición de uno de nuestros productos. Estamos seguros que ha tomado la decisión más acertada.

En **Pando**, no solo ofrecemos productos de primera calidad, sino que disponemos de un amplio equipo de profesionales que le atenderán y asesorarán a cualquier consulta que se le presente durante la instalación o el funcionamiento.

Para conocernos mejor, le invitamos a que visite nuestra página web (www.pando.es) donde podrá ver toda nuestra gama de productos con la información comercial y técnica más actualizada.

En ella encontrará una amplia selección de **Campanas Decorativas**; de Pared, de Techo, de Isla, de Integración a mueble y de Integración en la placa de cocción. Esta variedad nos permite adaptarnos a cualquier estilo de cocina que se nos presente.

También le mostramos nuestra colección de electrodomésticos imprescindibles en cualquier hogar. Electrodomésticos tales como nuestra colección de **Hornos** y **Microondas** con elevadas prestaciones, las **Placas de Inducción** y de **Gas** que le ayudarán a realizar las mejores recetas, **Vinotecas** y **Bodegas de Envejecimiento** para mantener y conservar sus vinos en las mejores condiciones, **Lavavajillas** de integración con la tecnología más actual y nuestra gama de **Frigoríficos** y **Congeladores** de integración panelables junto con los de libre instalación.

Todo ello bajo una marca con una larguísima trayectoria de más de **40 años** en el sector, que elabora sus productos como un verdadero artesano. Plasmando lo mejor de nuestra experiencia en todo lo que hacemos.

Esperamos sinceramente que se divierta, experimente y disfrute del confort y las capacidades del que ya es su nuevo aliado en la cocina.

Muchas gracias
El equipo de **Pando**

PROTECCIÓN DEL MEDIOAMBIENTE

El símbolo en el producto o en su embalaje indica que este producto no se puede tratar como desperdicios normales del hogar. Este producto se debe entregar al punto de recolección de equipos eléctricos y electrónicos para reciclaje. Al asegurarse de que este producto se deseche correctamente, usted ayudará a evitar posibles consecuencias negativas para el medio ambiente y la salud pública, lo cual podría ocurrir si este producto no se manipula de forma adecuada. Para obtener información más detallada sobre el reciclaje de este producto, póngase en contacto con la administración de su ciudad, con su servicio de deshechos del hogar o con la tienda donde compró el producto. Este electrodoméstico está marcado conforme a la directiva Europea 2012/19/EU sobre los residuos de aparatos eléctricos y electrónicos (WEEE).

RECOGIDA DE LOS ELECTRODOMÉSTICOS

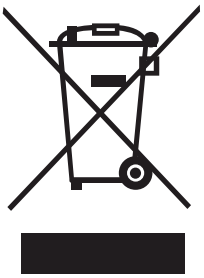

TRATAMIENTO DEL RESIDUO

ELIMINACIÓN DEL EMBALAJE. El embalaje está marcado con el Punto Verde. En su compromiso con la protección del Medio Ambiente y en cumplimiento con lo dispuesto en la Directiva Europea 94/62/EC relativa a los envases y residuos de envases y la derivada Ley 22/2011 de Residuos y Suelos Contaminados, Pando encomienda a entidades de economía social un Sistema Integrado de Gestión, encargado de la recogida periódica en el domicilio del consumidor o en sus proximidades de envases usados y residuos de envases para su posterior tratamiento. Para eliminar todos los materiales de embalaje tales como el cartón, el poliuretano expandido y las películas, utilice los contenedores adecuados.
De este modo se garantiza el correcto tratamiento y la reutilización de los materiales de embalaje.



ÍNDICE

1. MEDIDAS DE SEGURIDAD....8
2. CARACTERÍSTICAS DEL PRODUCTO....12
3. INSTALACIÓN....13
3.1. ANTES DE USAR EL APARATO....13
3.2. INSTALACIÓN....13
3.3. INSTRUCCIONES DE MONTAJE....15
3.4. CONEXIÓN ELÉCTRICA....16
3.5. INSTALACIÓN DEL TIRADOR....16
3.6. PUERTA OPCIONAL REVERSIBLE....17
3.7. FIJAR Y ASEGURAR LA UNIDAD AL MUEBLE....23
4. INSTRUCCIONES DE FUNCIONAMIENTO....24
5. USO Y MANEJO....25
5.1. PANEL DE CONTROL....25
5.2. BLOQUEO AUTOMÁTICO PANEL DE CONTROL....29
5.3. SISTEMA ALARMA PUERTA ABIERTA....30
5.4. BANDEJAS Y ALMACENAMIENTO....31
5.5. ESTANTERIAS....32
5.6. RUIDOS DE FUNCIONAMIENTO....34
5.7. DESCONGELACIÓN / HIGROMETRÍA / VENTILACIÓN....35
5.8. TABLA DE TEMPERATURAS DE SERVICIO DEL VINO....36
6. CUIDADO Y MANTENIMIENTO....38
6.1. LIMPIEZA DE LA UNIDAD....38
6.2. FILTROS DE OLORES DE CARBÓN ACTIVADO....39
6.3. CORTES DE ENERGÍA ELÉCTRICA....39
6.4. DURANTE LAS VACACIONES / AUSENCIAS LARGAS....40
6.5. DESPLAZAR LA UNIDAD / CAMBIARLA DE UBICACIÓN....40
6.6. CONSEJOS PARA AHORRAR ENERGÍA....40
7. SOLUCIÓN DE PROBLEMAS....41
8. FAQ’s (Preguntas frecuentes)....43
9. ESPECIFICACIONES TÉCNICAS....45
10. SERVICIO TÉCNICO POST-VENTA (SAT) Y GARANTÍA....47
ESQUEMAS INSTALACIÓN Y COTAS....312
DISTRIBUCIÓN BOTELLAS....324

1. MEDIDAS DE SEGURIDAD

Cuando se usa un aparato eléctrico, hay ciertas precauciones que se deben seguir para reducir el riesgo de incendio, descarga eléctrica y lesiones a personas, incluyendo lo siguiente:

POR SU SEGURIDAD

Lea atentamente las instrucciones, incluso si está muy familiarizado con el aparato.

- El aparato está destinado a ser utilizado para el almacenamiento de vino. Use este aparato sólo como se describe en este manual. Otros usos no recomendados pueden causar incendios, descargas eléctricas o lesiones personales.
- Este aparato puede ser utilizado por niños de 8 años o más. Y por las personas con discapacidad física, sensorial o mental o con falta de experiencia y conocimiento. Siempre y cuando se les haya dado la supervisión o instrucciones relativas al uso del aparato de una manera segura y comprenden los peligros que implica. Los niños no deben jugar con el aparato.

La limpieza y mantenimiento no debe ser hecha por los niños sin supervisión.

- De acuerdo con los estándares de IEC (International Electrotechnical Commission): este dispositivo no está diseñado para ser utilizado por personas (incluidos niños) con capacidades físicas, sensoriales o mentales reducidas, o por falta de experiencia y conocimiento, a menos que hayan sido supervisados o instruidos sobre el uso del dispositivo por parte de una persona responsable de su seguridad.

Los niños deben ser supervisados para asegurarse de que no jueguen con el aparato.

- Los aparatos eléctricos no son juguetes. Mantener siempre el dispositivo fuera del alcance de los niños. Mantenga el cable de alimentación fuera del alcance de los niños. No deje que el cable de red cuelgue sobre el borde de la mesa o encimera donde esté colocado el aparato.
- Los niños de edades comprendidas entre 3 a 8 años se les permite cargar y descargar los aparatos de refrigeración.
- Para protegerse contra el riesgo de descarga eléctrica, NO SUMERJA la unidad, el cable o el enchufe en agua o rocíe ningún otro líquido.
- Desenchufe los aparatos de la toma de corriente cuando no esté en uso, cuando se pase de un lugar a otro y antes de limpiarlo.
- Para desconectar el aparato, sujete el enchufe y tire de la toma de la pared. Nunca tire del cable.

1. MEDIDAS DE SEGURIDAD

⚠ **ADVERTENCIA**: Por favor, mantenga el aparato alejado de sustancias, que puedan causar la ignición. No haga funcionar el aparato en presencia de gases explosivos y / o inflamables. ⚠

- No coloque el aparato o cualquiera de sus partes cerca de una llama abierta, cocina u otro aparato de calefacción
- No haga funcionar el aparato con el cable o enchufe dañado, si el producto no funciona, o si se ha caído o dañado de alguna manera. Si el cable de alimentación está dañado, debe ser reemplazado por el fabricante, o un centro de servicio autorizado o por personal cualificado con el fin de evitar situaciones de peligro.
- El uso de accesorios no recomendados por el fabricante puede ser peligroso.
- Coloque la unidad sobre una superficie seca y nivelada.
- No lo ponga en funcionamiento si la carcasa se quita o se daña.
- Una mala conexión entre la toma de corriente de red AC (de pared) y el enchufe puede provocar recalentamiento y deformación del mismo. Póngase en contacto con un electricista cualificado para reemplazar la toma de pared si está floja o dañada.
- Coloque la unidad lejos de la luz solar directa y de fuentes de calor (estufa, calentador, radiador, etc.)



- **ADVERTENCIA**: Este aparato está libre de gases CFC y HFC y contiene pequeñas cantidadesde isobutano (R600a), que es respetuoso con el medio ambiente, pero inflamable. No daña lacapa de ozono, ni va a incrementar el efecto invernadero. Se debe tener cuidado durante eltransporte y puesta en marcha de la máquina de que no haya partes del sistema de refrigeraciónestén dañadas. Las fugas de refrigerante pueden inflamarse y pueden dañar los ojos.

En el caso de daños:

- Evitar llamas abiertas y todo lo que cree una chispa
- Desconectar de la red eléctrica
- Airear la habitación en la que el aparato se encuentra durante varios minutos y póngase en contacto con el Servicio de Asistencia Técnica para asesoramiento.

En el caso de fuga de refrigerante, si el aparato se encuentra en una pequeña habitación, existe el peligro de que los gases combustibles se esparcen por la habitación. Por cada 8 g de refrigerante se requiere al menos 1 metro cúbico de espacio de la habitación. La cantidad de refrigerante en el aparato está indicada en la placa de datos del interior del aparato. Es peligroso para cualquier persona que no sea un servicio técnico autorizado llevar a cabo el mantenimiento o reparación de este aparato.

1. MEDIDAS DE SEGURIDAD

ADVERTENCIA: Mantenga las aberturas de ventilación, en el aparato o de la estructura integrada, sin obstáculos. No se aceptará responsabilidad alguna por cualquier daño que haya incurrido debido al mal uso del aparato o como resultado de las reparaciones efectuadas por personal no cualificado. En este caso no será válida ni la garantía ni cualquier otra reclamación de responsabilidad.

ADVERTENCIA: No utilice dispositivos mecánicos u otros medios para acelerar el proceso de descongelación que no sean los recomendados por el fabricante.

ADVERTENCIA: No dañe el circuito refrigerante. Nunca utilice un aparato con un circuito dañado.

ADVERTENCIA: No utilice ningún aparato eléctrico en el interior del compartimento de alimentos del aparato, a menos que sean del tipo recomendado por el fabricante.

ADVERTENCIA: Para evitar el peligro debido a la inestabilidad del aparato, ha de fijarse de acuerdo con las instrucciones.

PRECAUCIÓN: Por favor, mantenga los productos lejos del fuego o sustancias abrasivas, antes de instalar el refrigerador.

ADVERTENCIA: NO almacene sustancias explosivas como latas de aerosol con un propelente inflamable en este aparato.



ADVERTENCIA: cuando instale el aparato, asegúrese de que el cable de alimentación no quedeatrapado o dañado.

ADVERTENCIA: No ubique enchufes portátiles, alargos o fuentes de alimentación portátiles enla parte posterior de la unidad.

ADVERTENCIA: Riesgo de daños por LED. **NO** mire directamente las luces a distancias cortas, podría ocasionar daños en los ojos.

Para evitar la contaminación de los productos estocados, respete las siguientes instrucciones:

- Abrir la puerta durante períodos prolongados puede provocar un aumento significativo de la temperatura en los compartimentos del aparato.
- Limpie regularmente las superficies que puedan entrar en contacto con vertidos accidentales de líquidos.
- Si el aparato de refrigeración se deja vacío por períodos prolongados, apague, descongele, limpie, seque y deje la puerta abierta para evitar que se forme moho en el aparato.
- La vinoteca no está destinada a la conservación de alimentos. El uso recomendado es para la conservación de líquidos embotellados.

- Este aparato está destinado a uso DOMÉSTICO, **NO** siendo recomendado para uso INDUSTRIAL.
- No intente reparar o reemplazar cualquier pieza de este producto a menos que se recomiende específicamente en este manual. Cualquier otro servicio debe ser realizado por un técnico cualificado.

1. MEDIDAS DE SEGURIDAD

• Recolocar todos los paneles después de un servicio antes de poner en marcha.

• Use dos o más personas para mover e instalar el aparato. El no hacerlo puede dañar su espalda y/o producir otras lesiones.

• Nunca limpie las piezas de este electrodoméstico con líquidos inflamables. Sus vapores pueden provocar un riesgo de incendio o explosión. Y no almacene o use gasolina u otros líquidos inflamables en las proximidades. Sus vapores pueden ocasionar fuego o explosiones fortuitas.

• No conecte o desconecte el enchufe eléctrico con las manos mojadas.
• Se recomienda un circuito separado, que preste servicio únicamente su aparato. Use tomas de red que no se puedan apagar con un interruptor.
• Si tiene un dispositivo de cerradura, no guardar la llave cerca del aparato o al alcance de los niños.

ADVERTENCIA: Rotura de vidiro. Hay riesgo de lesiones por rotura de vidrios. Si el aparato se instala en altitudes superiores a 1500m puede existir riesgo de rotura del vidrio de la puerta por la diferencia de presión. Los fragmentos de vidrio pueden causar lesiones graves si no se manipulan con cuidadosamente.



ADVERTENCIA: Para reducir el riesgo de incendio, descargas eléctricas o lesiones personales, desenchufe o desconecte el aparato de la fuente de alimentación antes de hacer tareas de mantenimiento.

GUARDE ESTAS INSTRUCCIONES

Si está experimentando problemas, consulte la Guía de solución de problemas en la parte posterior de este manual. En ella se enumeran las causas de los problemas de funcionamiento menores, que se pueden corregir por sí mismos.

2. CARACTERÍSTICAS DEL PRODUCTO

• Equipado con instalación de estantes independiente con una o dos zonas de temperatura, dependiendo del modelo.

• Control electrónico de temperatura variable con pantalla digital y la entrada táctil.

• La temperatura se puede ajustar desde 5°C a 20°C (41°F a 68°F) en cualquiera de los compartimientos.

• Puede configurarse para temperatura de almacenamiento a largo plazo o para temperatura de servicio específica para los vinos tintos / blancos / espumosos.

• Enfriamiento y calentamiento para mantener el almacenamiento perfecto y / o en condición de servicio.

• Compresor de refrigeración dinámico para garantizar la circulación del aire interior con una distribución uniforme de la temperatura y la humedad.

• Luz LED azul en el interior con sistema de encendido/apagado al abrir la puerta, excepto para el modelo PVZB 15-9. Se puede mantener en modo demostración

• Sistema de alarma de mal funcionamiento por puerta abierta.

• Función de memoria de temperatura - Si se interrumpe la alimentación (subida de tensión, interruptor en paro, etc.) y luego se vuelve a encender, la unidad funcionará con la última temperatura seleccionada.

• Descongelación automática con evaporación del agua de descongelación.

• Puerta de cristal templado reversible, de triple panel, ahumado que protege el vino de luz UV y crea una presentación atractiva con poca condensación y bajo nivel de ruido.

• Marco exterior de acero recubierto en mate negro con el revestimiento interior también en negro, ofrece gran rendimiento, larga duración y estabilidad. Este revestimiento negro evita que la luz excesiva dañe el proceso de maduración.

• Puerta de cristal con marco de acero inoxidable opcional con tirador de acero inoxidable.

• Estantes extraíbles de haya maciza barnizados y ajustables que permiten la máxima comodidad y flexibilidad para adaptarse a diferentes tamaños de botellas. Refrigerante respetuoso del medio ambiente con espuma de aislamiento.

NOTA: Las características y las especificaciones están sujetas a cambio sin previo aviso.

3. INSTALACIÓN

3.1. ANTES DE USAR EL APARATO

• Retire todo el embalaje exterior e interior. Limpie la superficie interior con agua templada y un paño suave. La unidad puede tener olores residuales en un primer momento, van a desaparecer a medida que la unidad se enfríe.

• Antes de conectar el aparato a la red eléctrica, déjelo reposar en posición vertical durante al menos 24 horas. Esto reducirá la posibilidad de un mal funcionamiento en el sistema de enfriamiento causado por la manipulación durante el transporte. Durante este tiempo, se recomienda que deje la puerta abierta para eliminar cualquier olor residual.

• La puerta de la vinoteca se puede abrir hacia la izquierda o hacia la derecha. La unidad se entrega con la apertura de la puerta hacia la derecha. Si desea abrir la puerta hacia el lado contrario, siga las instrucciones en el apartado "puerta reversible".

3.2. INSTALACIÓN

PLANOS Y COTAS DE INSTALACIÓN, VER PÁGINAS FINALES DEL MANUAL.

• Los aparatos están diseñados para ser incorporados en la instalación, empotrados o de pie libre.

• **ADVERTENCIA:** No almacenar o instalar el aparato en el exterior. La unidad es para uso en interiores.

• **ADVERTENCIA:** no hacer la instalación del aparato en el lavadero. Evitar la ubicación de la unidad en zonas húmedas.

• Coloque el aparato sobre un piso que sea lo suficientemente fuerte como para soportar su peso cuando está totalmente cargado. Para nivelar la unidad, ajuste la pata niveladora frontal en la parte inferior de la unidad.

• Para la instalación independiente, se requiere de espacio entre la parte posterior y los lados de la unidad, para permitir la circulación de aire necesario para enfriar el compresor y el condensador con el consiguiente ahorro de energía. Incluso para la instalación incorporada, es necesario mantener un espacio de 5 mm en cada lado y en la parte superior para garantizar un acceso adecuado y su ventilación. Tenga cuidado de que la salida de aire en la parte delantera del aparato no esté cubierta o bloqueada de ninguna manera.

• Coloque la unidad fuera de la luz solar directa y de fuentes de calor (estufa, calentador, radiador, etc.). La luz solar directa puede afectar a la capa de acrílico y su calentamiento puede aumentar el consumo eléctrico. Las temperaturas ambiente extremadamente frías también pueden hacer que la unidad no funcione correctamente.

• Conecte el aparato a una toma de corriente exclusiva, de fácil acceso. Cualquier pregunta relacionada con la potencia y / o puesta a tierra, deben ser dirigidas hacia un electricista cualificado o un centro de servicio autorizado.

• El aparato debe ser instalado con todas las conexiones eléctricas, de fontanería, agua y desagüe de acuerdo con las normas estatales y locales.

3.2.1. INSTALACIÓN CON VARIOS ELECTRODOMÉSTICOS

ATENCIÓN: INSTALACÓN VARIOS ELECTRODOMÉSTICOS CON VENTILACIONES COMPARTIDAS:

Se informa que si se instala la vinoteca en mobiliario donde hayan otros aparatos emisores de calor, se han de tomar las medidas de ventilación y aislamiento necesarios para que el calor de estos otros aparatos no comunique o afecte directamente con cualquier parte de la vinoteca. Un aislamiento y ventilación inapropiados podrían provocar mal funcionamiento o avería en la vinoteca, o daños en el mobiliario, que NO estarían cubiertos por la garantía del fabricante.

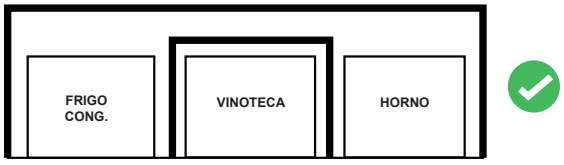

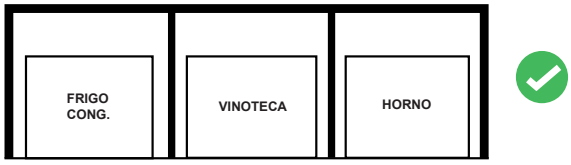

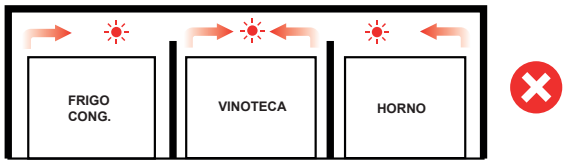

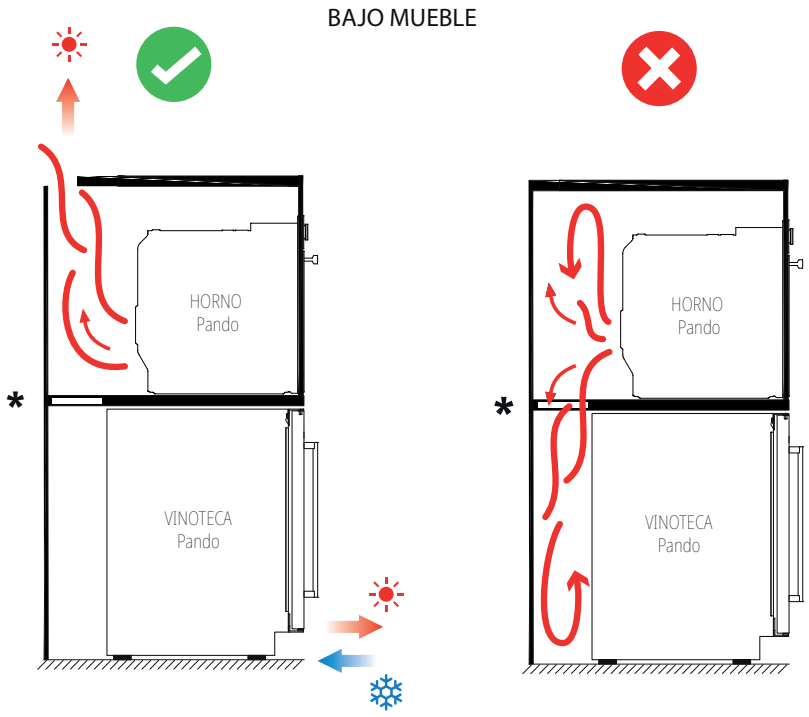

IMPORTANTE: CLIMA DE ALTA HUMEDAD

Durante los períodos de alta humedad, puede aparecer alguna condensación en las superficies exteriores de la puerta de cristal. Esta condensación desaparecerá cuando bajen los niveles de humedad. Para la prevención, es aconsejable instalar el aparato con ventilación suficiente en un lugar con aire seco y/o aire acondicionado.

NOTA: El aparato debe colocarse de modo que el enchufe sea accesible.

3.3. INSTRUCCIONES DE MONTAJE

Asegúrese de que su instalación no bloquee la rejilla de ventilación delantera. La unidad está diseñada para debajo de encimeras, utilizando la rejilla de ventilación para garantizar que los pies están ocultos a la vista frontal.

Si la unidad se instala totalmente integrada, para el montaje de zócalo de la cocina, asegúrese de que las rejillas de ventilación en dicho zócalo pueden disipar como mínimo la superficie indicada en los dibujos de instalación de modo que el aire caliente puede dispersarse sin obstáculos. De lo contrario, el aparato tiene que trabajar más, lo que conlleva en un aumento en el consumo de electricidad.
Y asegúrese también de que la puerta se abrirá y cerrará correctamente en el lugar elegido.

NOTA: Al empujar el aparato en el encastre, asegúrese de que el cable de alimentación no quede atrapado.

3.4. CONEXIÓN ELÉCTRICA

ADVERTENCIA: El uso incorrecto de la toma de tierra puede provocar riesgo de descarga eléctrica. Si el cable de red está dañado, se debe reemplazar por un electricista cualificado o un centro de servicio autorizado.

Todo el trabajo eléctrico debe llevarse a cabo por un profesional cualificado, de acuerdo con las regulaciones locales y nacionales de seguridad.

Compruebe que la tensión indicada en el producto se corresponde con la tensión de alimentación de su instalación.

Conecte el aparato por separado a una toma de corriente que soporte 13A

La conexión debe hacerse a través de una adecuada toma de corriente fácilmente accesible. Para mayor seguridad es conveniente instalar un dispositivo de corriente residual (RCD) con una corriente de disparo de 30 mA.

Chequear el aparato y el circuito por un electricista cualificado para asegurarse de que la toma de corriente está conectada a tierra correctamente.

Nota: En los lugares donde hay relámpagos frecuentes, es recomendable usar protectores de sobretensión.

No conecte el aparato a la red eléctrica con un cable de extensión /alargo. Los cables de extensión no garantizan la seguridad necesaria del aparato (por ejemplo, peligro de sobrecalentamiento).

El aparato no debe estar conectado a un inversor y no debe utilizarse con un adaptador de enchufe ya que estos pueden causar daños a la unidad electrónica.

El cable debe estar seguro detrás del aparato y evitando que se enrede o que se cuelga sin protección.

ADVERTENCIA: ESTE APARATO DEBE CONECTARSE A TOMA DE TIERRA.

3.5. INSTALACIÓN DEL TIRADOR

IMPORTANTE: No apriete demasiado los tornillos y no utilice herramientas eléctricas para instalar la maneta.

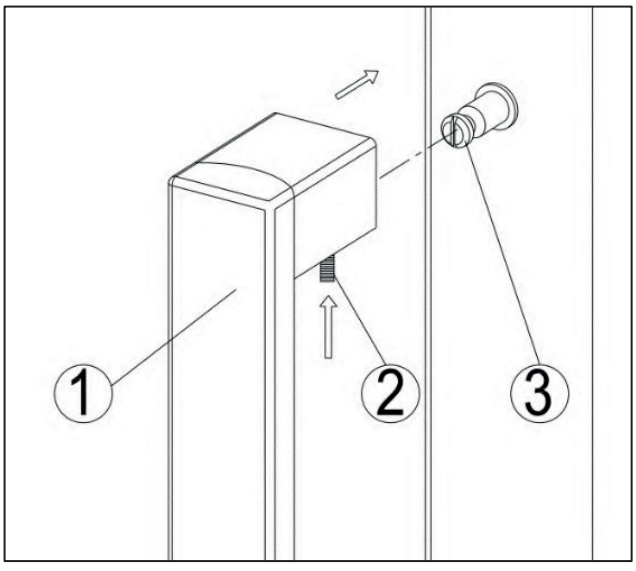

Colocar la maneta (1) sobre los pasadores de fijación (3) de la puerta y con la llave Allen suministrada, apriete los tornillos prisioneros que sujetan (2) para fijar la maneta

NOTA:

Todas las piezas cambiadas deben ser guardadas parar la reinstalación de la puerta a su estado inicial, si se requiere.

3.6. PUERTA OPCIONAL REVERSIBLE

ADVERTENCIA, Sólo para modelo PVZB 15-9: La dirección de apertura de la puerta debe indicarse en el momento de efectuar la compra del aparato, ya que esta tiene una serigrafía que quedaría invertida si le damos la vuelta. A posterior solo podremos darle la vuelta adquiriendo opcionalmente una puerta nueva con la serigrafía alineada.

CAMBIO SENTIDO APERTURA PUERTA para modelos PVZB 30-16, PVZB 60-41, PVZL 180-165 & PVZB 180-110:

APERTURA DERECHA (ORIGINAL)

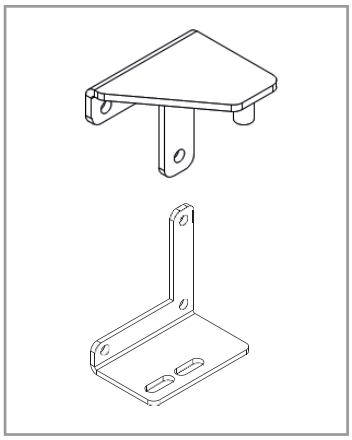

APERTURA IZQUIERDA

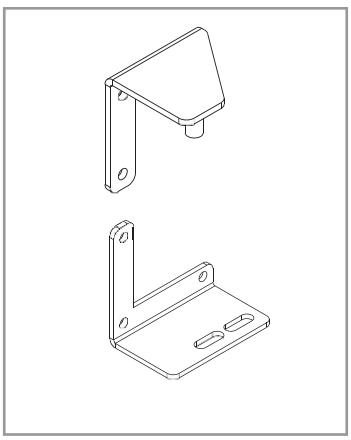

3.6.1. PUERTA REVERSIBLE CON BISAGRA VISIBLE

Solo para modelos PVZB 15-9, PVZB 30-16, PVZB 60-41, PVZBL 180-165

IMAGEN 1

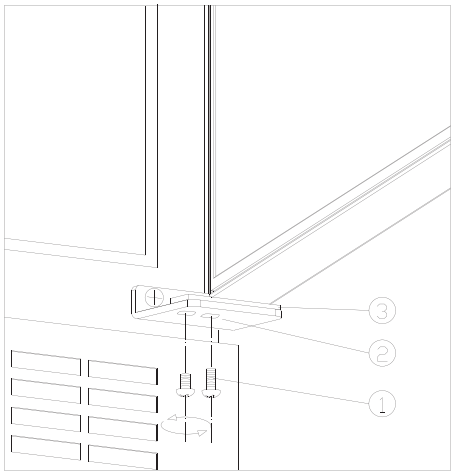

IMAGEN 2

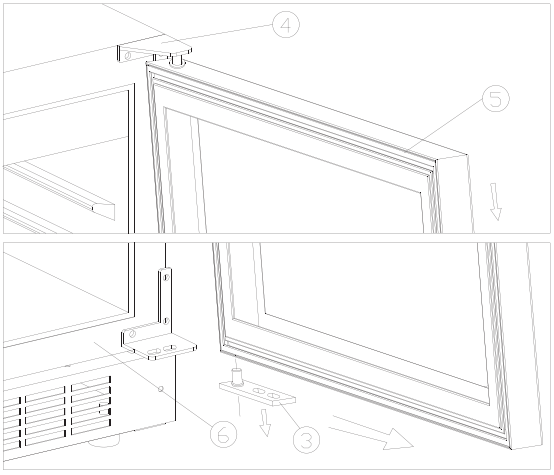

IMAGEN 3

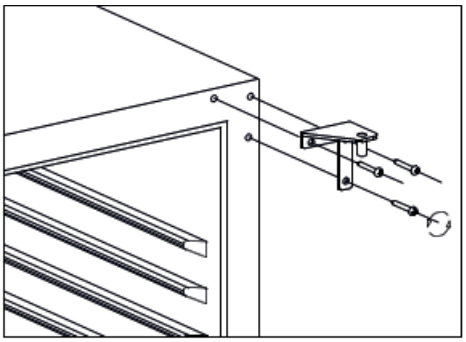

IMAGEN 4

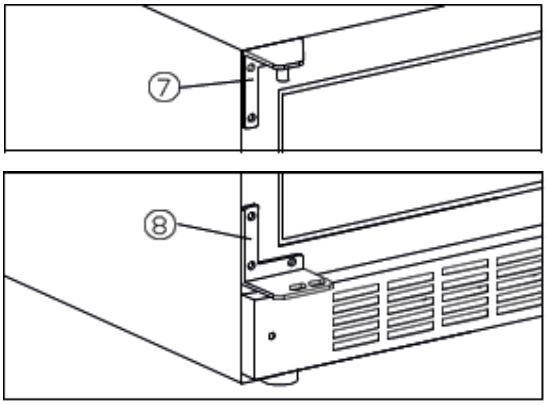

① Tornillos de bloqueo ② Bisagra inferior (derecha) ③ Eje de la puerta
④ Bisagra superior (derecha) ⑤ Puerta ⑥ Cuerpo vinoteca
⑦ Bisagra superior (izquierda) ⑧ Bisagra inferior (izquierda)

Procedimiento:

-Desatornille los tornillos de bloqueo ①; (consulte la imagen 1)

-Tire de la puerta ⑤ hacia afuera, sáquela ; (consulte la imagen 2)

-Desatornille los 3 tornillos, saque la bisagra superior (derecha) ④; (consulte la imagen 3)

-Fije la bisagra superior (izquierda) y la bisagra inferior (izquierda) con tornillos en la posición que muestra la imagen,

-Girar la puerta a 180 grados, luego ensamble la puerta de la manera inversa (vea imagen 4).

-Tape los orificios resultantes con los tapones de plástico incluídos en la bolsa de tornillería.

3.6.2. PUERTA REVERSIBLE CON BISAGRA INVISIBLE

Solo para modelo PVZB 180-110

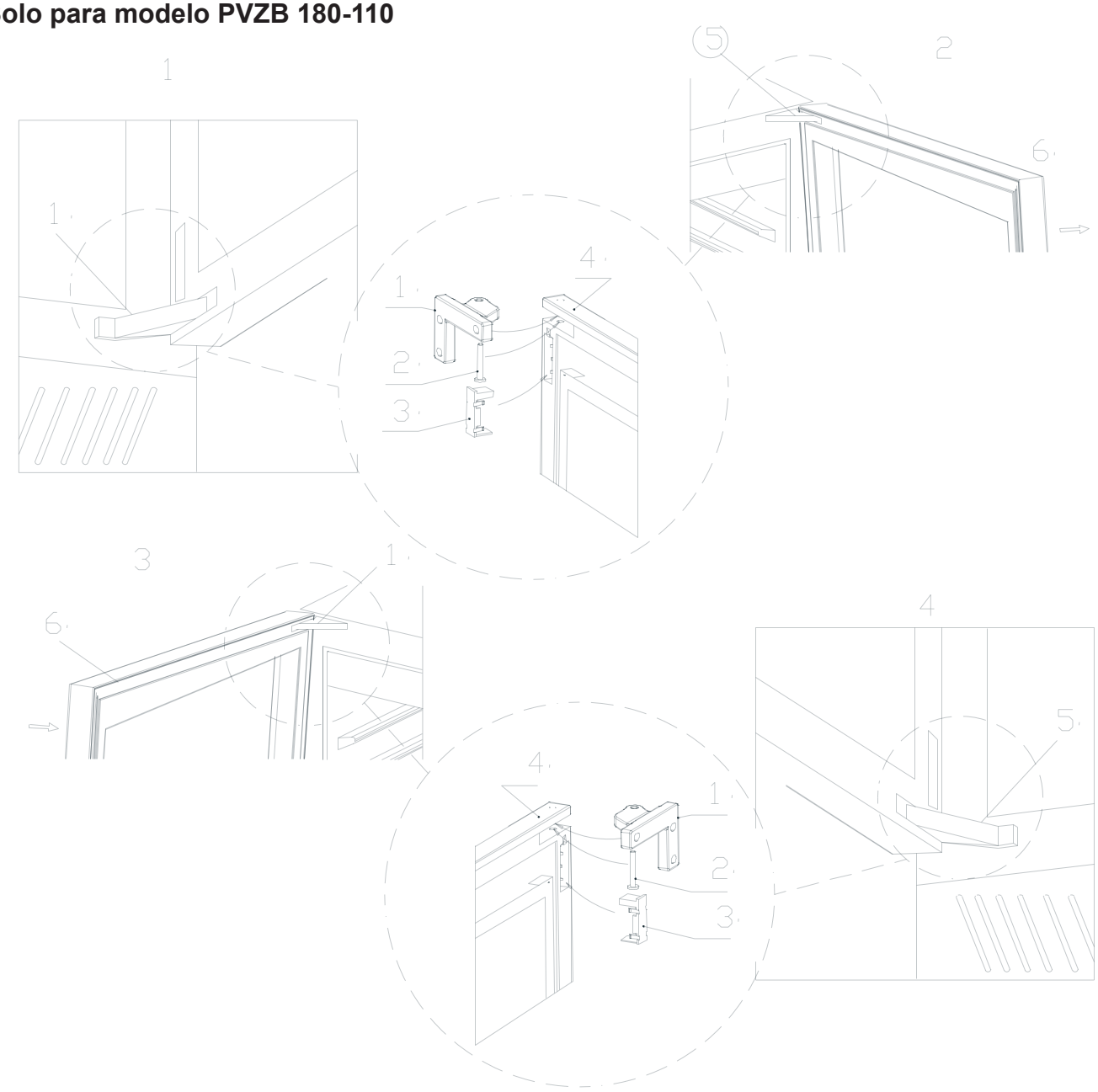

①Bisagra superior ②Eje de bisagra ③Hebilla de bisagra ④Bisagra superior ⑤Bisagra inferior ⑥Puerta de cristal

1. Como se muestra en la figura 1, utilice un destornillador de punta plana para abrir la hebilla de la bisagra superior ③ para ver el eje de la bisagra ②, y luego utilice un destornillador de punta plana para hacer palanca en el eje de la bisagra ② y sacarlo. A continuación, desatornille la bisagra inferior de la misma manera.
2. Como se muestra en la figura 2, el método de instalación de la parte superior de la puerta es el mismo que el de la parte inferior.
3. Una vez retiradas las partes superior e inferior, tire de la puerta en paralelo hacia el exterior. La puerta puede extraerse.
4. Retire la puerta de cristal, utilice la llave hexagonal para retirar la bisagra superior de la puerta y los tor nillos de montaje de la bisagra inferior de la puerta, y retire las bisagras superior e inferior de la puerta.

5. Preste especial atención a esto: 1) La puerta de cristal se gira 180 grados para instalarla, y el gancho de la cerradura y el imán de la puerta se quitan y se vuelven a instalar en el otro lado. 2) La bisagra superior y la bisagra inferior también se cambian al mismo tiempo. La bisagra superior derecha se cambia por la bisagra inferior izquierda. La bisagra inferior derecha se cambia por la bisagra superior izquierda. Se convierte en la bisagra inferior de la puerta, y se convierte en la bisagra superior de la puerta cuando la bisagra inferior derecha de la puerta se cambia al lado izquierdo;
6. Instale primero la bisagra de la puerta como se muestra en la figura 3, e instale la bisagra inferior de la puerta como se muestra en la figura 4.
7. Levante la puerta como se muestra en la figura 4. En primer lugar, inserte la bisagra inferior en los herrajes de las esquinas, alinee los orificios de montaje e inserte el eje de la bisagra ② en el orificio de la bisagra en posición. A continuación, vuelva a cubrir la hebilla de la bisagra ③. La instalación de la parte inferior de la puerta se ha completado;
8. Instale la parte superior de la puerta como se muestra en la Figura 3, el mismo método que la parte inferior de la puerta de instalación. Al final la puerta revertir está terminado.
9. Instale la bisagra de la puerta Nota: Cuando instale la bisagra de la puerta superior, por favor mueva la bisagra de la puerta hacia el lado de la carcasa exterior y luego apriete el tornillo. Una vez instalada la puerta inferior, mueva el tornillo hacia el interior de la carcasa exterior y apriete el tornillo para evitar que la puerta se caiga.

- **Cambiar las piezas de alarma de la puerta con bisagra invisible (PVZB 180-110)**

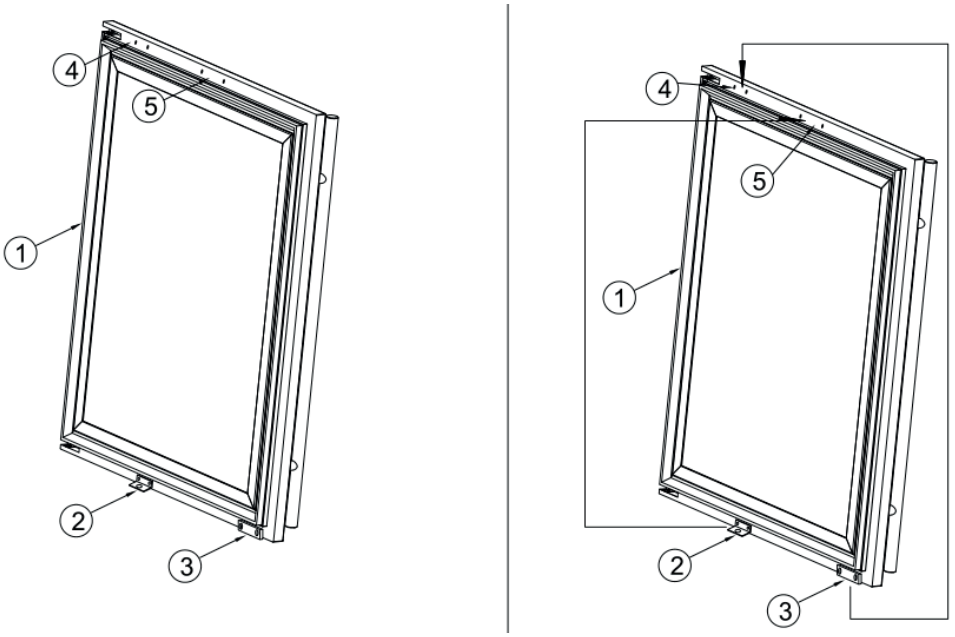

①Puerta ②cerradura ③imán de alarma de puerta ④agujero de fijación del imán ⑤agujero de fijación de la cerradura

1. Después de cambiar la puerta, primero desenroscar ②bloqueo ③imán como la imagén①
2. A continuación, fije el ②bloqueo en la posición del ⑤agujero de fijación del bloqueo.
3. Después de cambiar el ③imán a la posición del ④agujero de fijación del imán.

3.6.3. SUSTITUIR PUERTA PVZB 15-9

IMAGEN 1

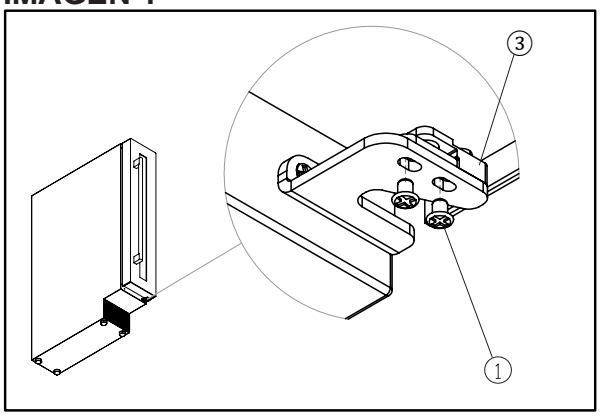

IMAGEN 2

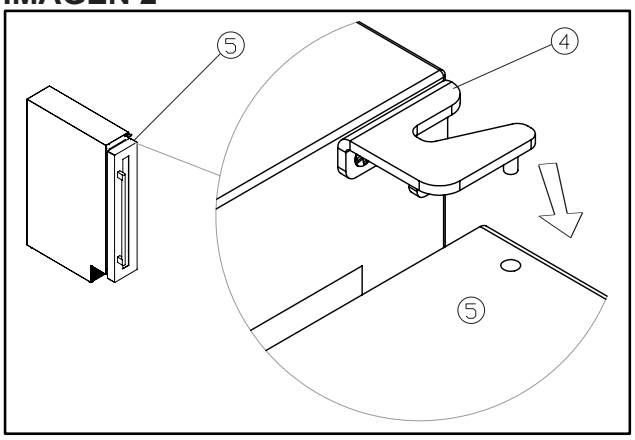

IMAGEN 3

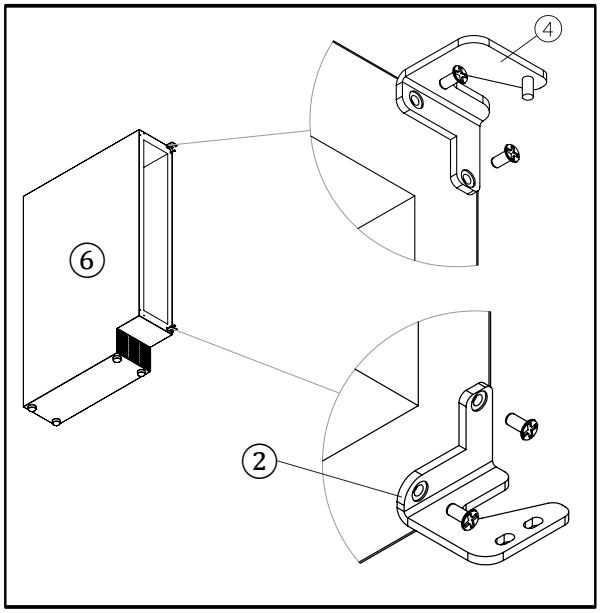

IMAGEN 4

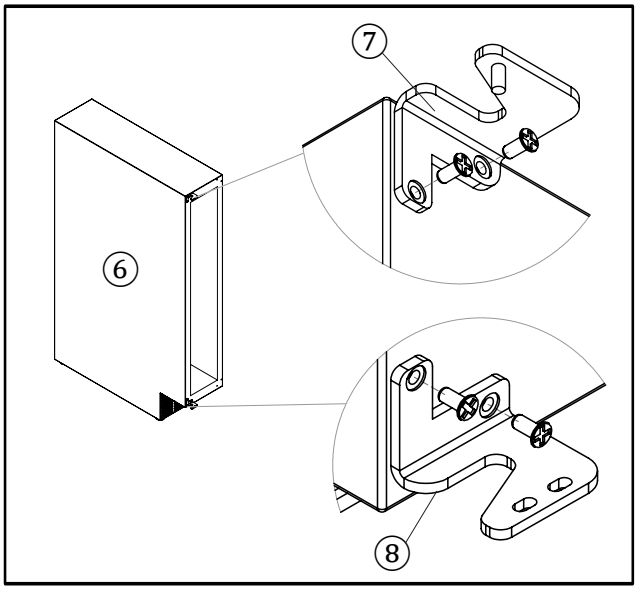

IMAGEN 5

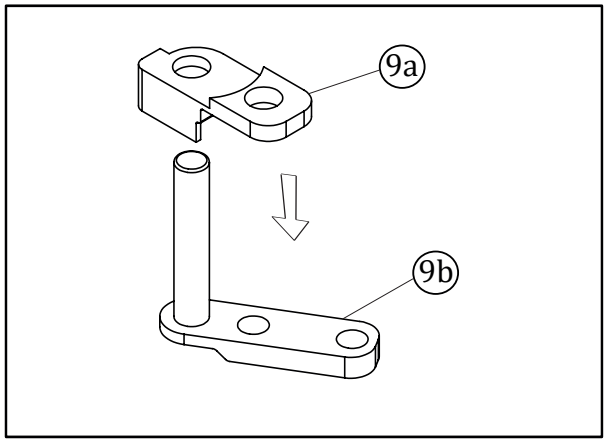

IMAGEN 6

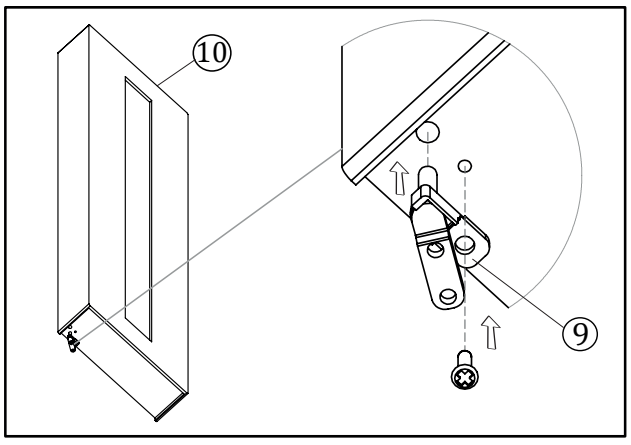

IMAGEN 7

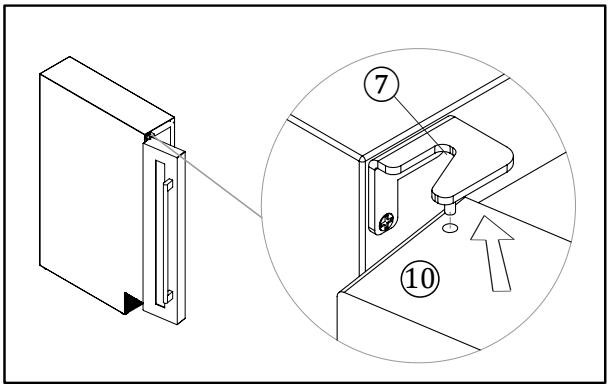

IMAGEN 8

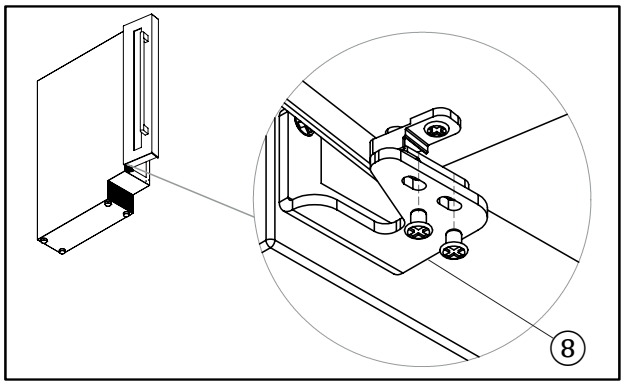

① Tornillos de bloqueo ② Bisagra inferior (derecha) ③ Eje de la puerta (derecha)
④ Bisagra superior (derecha) ⑤ Puerta (derecha) ⑥ Cuerpo vinoteca
⑦ Bisagra superior (izquierda) ⑧ Bisagra inferior (izquierda) ⑨ Eje de la puerta (izquierda)
⑩ Puerta (izquierda)

Procedimiento:

- Desatornille los tornillos de bloqueo①; (consulte la imagen 1).
- Tire de la puerta⑤ hacia afuera, sáquela; (consulte la imagen 2).
- Desatornille los tornillos, saque la bisagra superior (derecha) y④ y la bisagra inferior (derecha)② (consulte la imagen 3).
- Atornille la bisagra inferior (izquierda)⑧ ,y la bisagra superior (izquierda)⑦ ;(consulte la imagen 4).
- Monte el eje de la puerta (izquierda) ⑨; uniendo las piezas ⑨a y ⑨b; (consulte la imagen 5).
- Fije y atornille el eje de la puerta (izquierda)⑨; a la puerta izquierda ⑩;(consulte imagen 6).
- Monte la puerta (izquierda) ⑩ ; (consulte la imagen 7)
- Fije las bisagras con los tornillos de bloqueo①; (consulte la imagen 8)
- Tape los orificios resultantes con los tapones de plástico incluídos en la bolsa de tornillería.

3.7. FIJAR Y ASEGURAR LA UNIDAD AL MUEBLE

3.7.1 PVZB 15-9

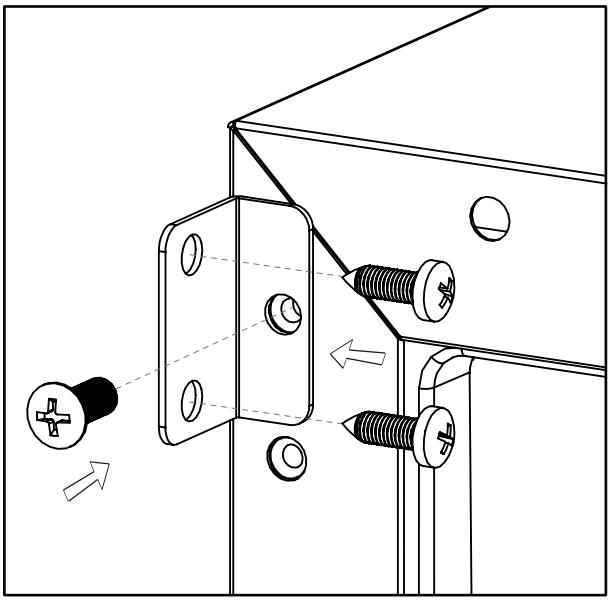

Abra la puerta y asegure el aparato en el nicho. Coloque los tornillos en los soportes superior e inferior de la unidad, apretándolos en el soporte de montaje del mueble.

3.7.2 PVZB 30-16, PVZB 60-41 & PVZB 180-110

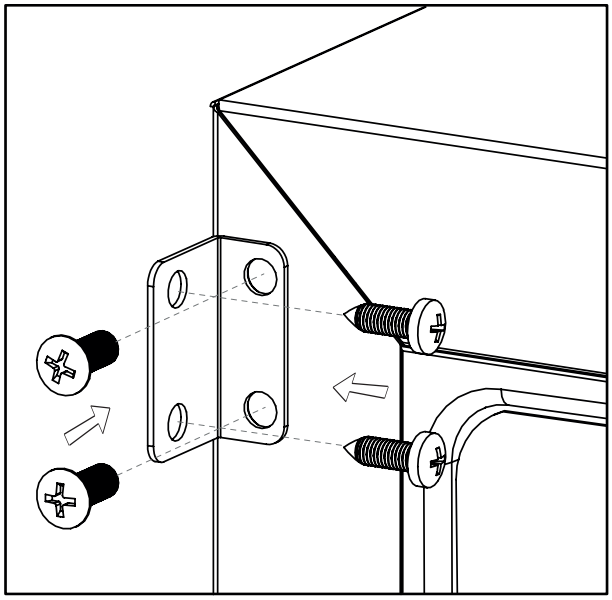

Abra la puerta y asegure el aparato en el nicho. Coloque los tornillos en los soportes superior e inferior de la unidad, apretándolos en el soporte de montaje del mueble.

4. INSTRUCCIONES DE FUNCIONAMIENTO

Este aparato está diseñado para funcionar a determinadas temperaturas ambiente. La clase climática está especificada en la placa de características (N, ST)

El aparato puede funcionar incorrectamente si se deja durante un largo periodo a una temperatura fuera del rango especificado. Por ejemplo, la colocación de la unidad en condiciones de frío o calor extreme, puede causar fluctuaciones en las temperaturas internas. El rango de entre 5ºC y 20ºC (41ºF y 68ºF) no se podrá alcanzar.

Clase climática	Temperatura ambiente
SN	+10°C a +32°C
N	+16°C a +32°C
ST	+16°C a +38°C
T	+16°C a +43°C

NOTA: Las unidades sin calentador no elevarán su temperatura interna si la temperatura ambiente donde se encuentra la unidad es inferior a la temperatura establecida.

ATENCIÓN:

·Cuando utilice el aparato por primera vez o después de reiniciarlo por haber sido apagado durante mucho tiempo, podría haber una variación de unos pocos grados entre la temperatura seleccionada y la indicada en el panel de lectura LED. Esto es normal y es debido al del tiempo de activación. Una vez que la unidad está en funcionamiento durante unas horas todo volverá a la normalidad.

·Si la unidad se desconecta, hay un corte de energía o se apaga, tendrá que esperar de 3 a 5 minutos antes de reiniciar la unidad. Si intenta reiniciar antes de este tiempo, la unidad no se iniciará.

5. USO Y MANEJO

5.1. PANEL DE CONTROL

5.1.1 PANEL DE CONTROL PVZB 15-9

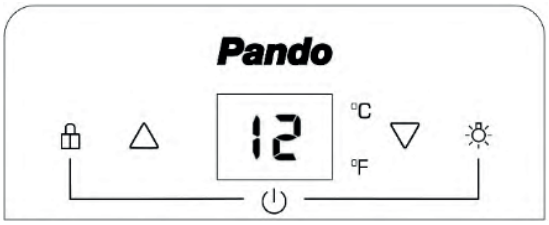

PANEL INDICADOR LUMINOSO (DISPLAY)
Muestra la temperatura y otros servicios.

ENCENDIDO: Al conectar la vinoteca por primera vez**,** se pondrá en marcha automáticamente, oyéndose un “beep” sonoro de confirmación. La luz interior de iluminación de la bóveda quedará apagada.

Para desconectar la vinoteca:

Desbloquear el teclado pulsando 3 segundos la tecla.

Pulsar simultáneamente las teclas y. Inmediatamente en el display se mostrará un contador en decreciente, que irá bajando de 3→ 2→ 1… y se **apagará,** oyéndose un “beep” de confirmación.

Para conectar la vinoteca:
Pulsar simultáneamente las teclas y durante 2 segundos. Se oirá un “beep” de confirmación.

NOTA: Para conectar o desconectar la vinoteca, el panel indicador luminoso (display) debe estar desbloqueado.

DESBLOQUEO / BLOQUEO: Se utiliza para bloquear o desbloquear el panel indicador luminoso.

Para bloquear el display: Pulsar durante 3 segundos la tecla . Se oirá un “beep” sonoro de confirmación. Todas las funciones de los controles quedan deshabilitadas, excepto el control de la luz.

Para desbloquear el display: Pulsar durante 3 segundos la tecla . Se oirá un “beep” sonoro de confirmación. Todas las teclas del display permanecerán activas.

LUZ Se utiliza para encender / apagar la luz interna. Al pulsar se oirá un “beep” sonoro de confirmación.

▲ **SUBIR** Se utiliza para aumentar la temperatura fijada en 1 ° C. Al pulsar se oirá un “beep” sonoro de confirmación.

▼ **BAJAR** Se utiliza para bajar la temperatura fijada en 1 ° C. Al pulsar se oirá un “beep” sonoro de confirmación.

5.1.2. PANEL CONTROL PVZB 30-16, PVZB 60-41, PVZB 180-110, PVZL 180-165

PVZB 30-16

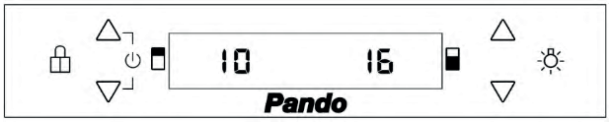

PVZB 60-41 / PVZB 180-110 / PVZL 180-165

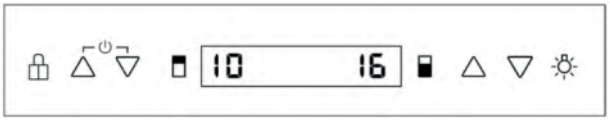

DISPLAY

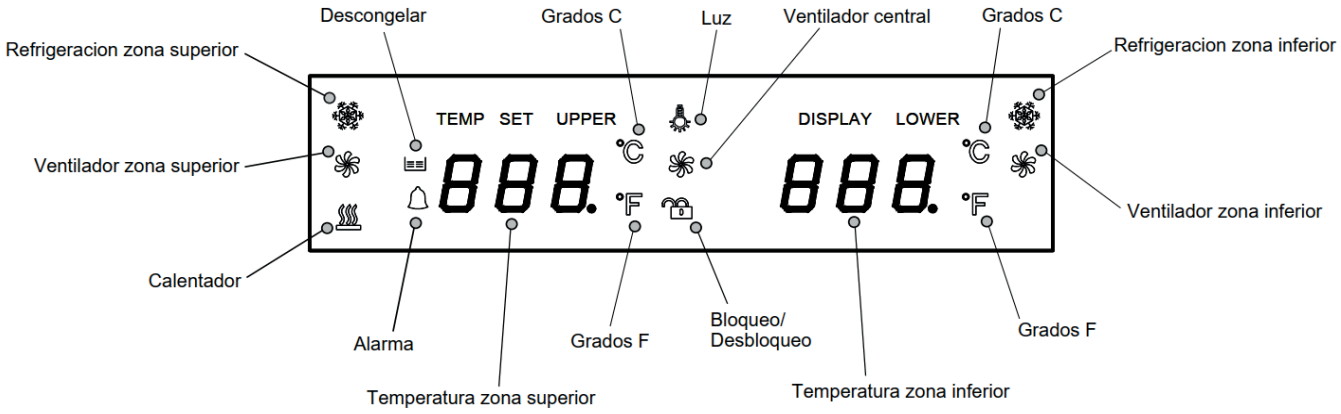

Indica que está refrigerando. (Compresor en marcha)

Indica que los ventiladores de las zonas están funcionando. (Reparto del frio)

Indica que está calentando. (Calefactor en marcha)

Indica alarma de puerta abierta.

Indica que está con proceso de descongelación.

Indica grados Centígrados

Indica grados Farenheit

Indica que la luz interna está encendida.

Indica bloqueo / desbloqueo del panel de control. (Display)

Indica la temperatura de trabajo.

(DOBLE ZONA) PANEL INDICADOR LUMINOSO (DISPLAY)

Muestra la temperatura y otros servicios.

Zona de refrigeración superior.

Zona de refrigeración inferior.

ENCENDIDO:
Al conectar la vinoteca por primera vez**,** se pondrá en marcha automáticamente, oyéndose un “beep” sonoro de confirmación. La luz interior de iluminación de la bóveda quedará apagada.

Para desconectar la vinoteca:

Desbloquear el teclado pulsando 3 segundos la tecla .

Pulsar simultáneamente las teclas ▲ y ▼ de la zona superior . Inmediatamente en el display se mostrará un contador en decreciente, que irá bajando de 3→ 2→ 1… y se **apagará,** oyéndose un “beep” de confirmación.

Para conectar la vinoteca:
Pulsar simultáneamente las teclas ▼ y ▲ de la zona superior durante 3 segundos y se conectará la unidad, oyéndose un “beep” sonoro de confirmación.

NOTA: Para conectar o desconectar la vinoteca, el panel indicador luminoso (display) debe estar desbloqueado.

DESBLOQUEO / BLOQUEO: Se utiliza parar boquear o desbloquear la selección de la temperatura en el panel táctil.
Para bloquear el display: Pulsar durante 3 segundos la tecla . Se oirá un “beep” sonoro de confirmación. Todas las funciones de los controles quedan deshabilitadas, excepto el control de la luz.

Para desbloquear el display: Pulsar durante 3 segundos la tecla . Se oirá un “beep” sonoro de confirmación. Todas las teclas del display permanecerán activas.

LUZ Se utiliza para encender / apagar la luz interna. Al pulsar se oirá un “beep” sonoro de confirmación.

▲ **SUBIR** Se utiliza para aumentar la temperatura fijada en 1 ° C. Al pulsar se oirá un “beep” sonoro de confirmación.

▼ **BAJAR** Se utiliza para bajar la temperatura fijada en 1 ° C. Al pulsar se oirá un “beep” sonoro de confirmación.

SELECTOR DE GRADOS ºC / ºF

Seleccione la configuración de visualización de la temperatura en grados Fahrenheit o Celsius. Para cambiar la temperatura de Fahrenheit a Celsius o viceversa, mantenga pulsadas las teclas ▼ y ▼ de la zona inferior durante 3 segundos, oyéndose un “beep” sonoro de confirmación.

AJUSTE DEL CONTROL DE TEMPERATURA

Exceptuando la unidad con una sola zona de frío PVZB 15-9, las demás unidades cuentan con dos zonas de temperatura independientes. Para los modelos PVZB 30-16, PVZB 60-41, PVZB 180-110 y PVZL 180-165, la temperatura de ambas zonas se puede ajustar entre 5ºC y 20ºC (41ºF y 68ºF)

- Cuando la unidad se conecta por primera vez, la unidad se encenderá automáticamente a los valores predeterminados preestablecidos.

- Pulsando las teclas de ARRIBA o ABAJO se puede controlar la temperatura interna de las zonas por separado. Una vez se ha establecido la temperatura, la pantalla muestra esta nueva temperatura. Paulatinamente, la unidad irá alcanzando dicha temperatura.

IMPORTANTE: Las temperaturas de las dos zonas se pueden igualar en todos los modelos, pero solo se pueden invertir en los modelo PVZB 60-41, PVZB 180-110 y PVZL 180-165.

ILUMINACIÓN

Su vinoteca dispone de un sistema de iluminación bicolor. Puede configurar el interior para que la iluminación sea blanca o para que sea azul. Su vinoteca viene de serie con la luz LED del interior y del display en color blanco.

Si desea cambiar el color del LED de la cavidad y del display, presione el icono  durante 3 segundos. Oirá un aviso que le indicará que el color de la iluminación interior y del display habrá cambiado de blanco a azul. Si desea volver al color blanco, mantenga presionado el icono  durante 3 segundos. Oirá un aviso que le indicará que el color de la iluminación interior y del display habrá cambiado de azul a blanco.

5.2. BLOQUEO AUTOMÁTICO PANEL DE CONTROL.

(No disponible en modelo PVZB 15-9)

El panel de control dispone de bloqueo automático. Para accionar el panel de mandos antes hay que desbloquearlo. Una vez desbloqueado este permanecerá activo durante 3 minutos, seguidamente se volverá a bloquear. En el display podrá ver el estado de bloqueo o desbloqueo mediante el símbolo o dibujo de un candado, si este está abierto es que está desbloqueado, y si está cerrado es que está bloqueado. (*El bloqueo de panel de mandos no afecta a la tecla luz, está siempre activa).

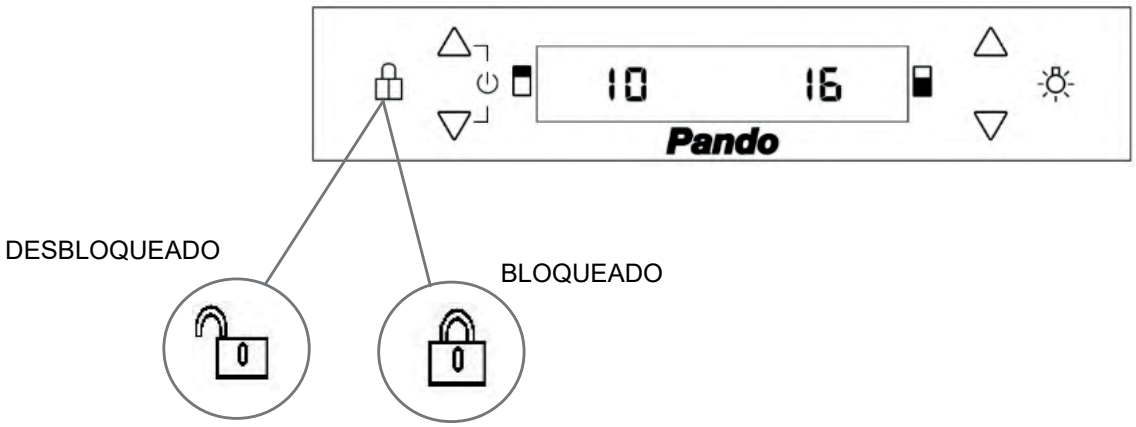

5.3. SISTEMA ALARMA PUERTA ABIERTA

(No disponible en modelo PVZB 15-9)

La vinoteca está dotada de un sistema de alarma o aviso de puerta abierta por un periodo superior a 2 minutos se activará una alarma sonora y visual intermitente, sonará un "beep" y las luces led del interior se apagarán y encenderán secuencialmente. Esta alarma dura hasta 5 minutos. La alarma se parará si cerramos la puerta.

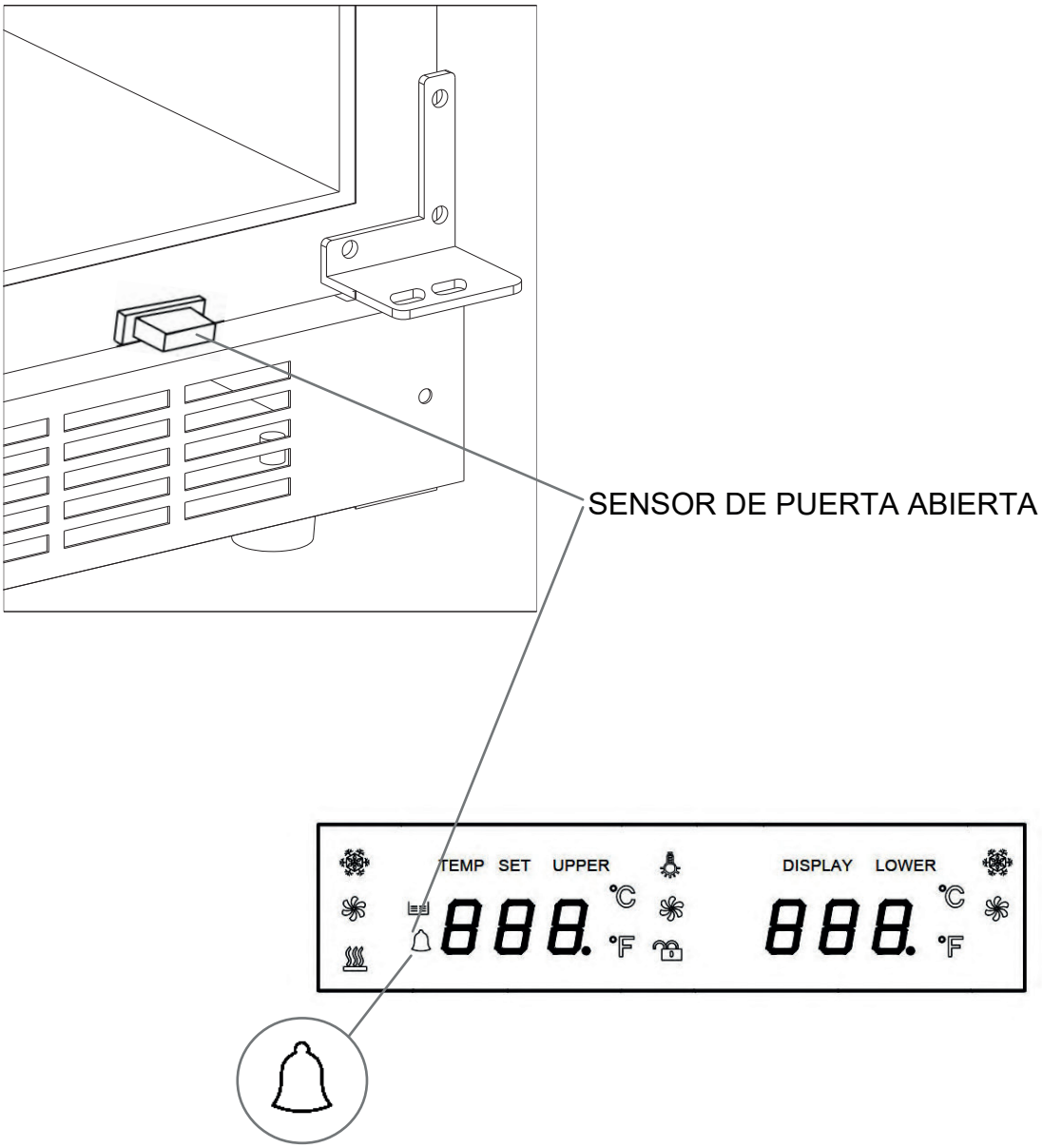

5.4. BANDEJAS Y ALMACENAMIENTO

ADVERTENCIA: No tire con más de un estante cargado a la vez ya que esto puede causar que la unidad se incline hacia delante. Algunos estantes están diseñados para almacenar más de 1 capa de botellas. Tales estantes no se deben deslizar si hay más de 1 capa de botellas cargadas en ellos.

ADVERTENCIA: No intente deslizar los estantes hacia fuera más allá del tope para evitar que las botellas se caigan.

ADVERTENCIA: Para evitar dañar la junta de la puerta, asegúrese de que la puerta está completamente abierta cuando se tira de los estantes de su compartimento.
Todos los estantes de vino se deslizan para un fácil acceso, a excepción del estante inferior. Para acceder fácilmente a las botellas almacenadas, tire del estante hacia afuera suavemente hasta que se detenga. Los estantes están diseñados con una parada de emergencia para prevenir que se extiendan demasiado mientras se cargan las botellas.

ADVERTENCIA: Las botellas pueden variar en tamaño y dimensiones. En el mercado pueden darse diferentes formatos en tamaño y diámetro. Por esa razón, el número real de botellas a almacenar podría variar. La capacidad máxima del botellero se produce con botellas tradicionales de Burdeos de 750 ml. con una altura de la botella de hasta 30cm.

- Usted puede cargar sus botellas de vino en una sola fila o bien apiladas, teniendo en cuanta lo siguiente: si usted no tiene suficientes botellas para llenar su vinoteca, es mejor distribuir la carga a lo largo de la misma a fin de evitar cargar "todo arriba" o "todo abajo".
- No elimine o cambie los estantes de madera ajustables para dar cabida a mayor tipo de botellas o aumentar la capacidad de la bodega por apilamiento de las botellas si es necesario. (Véase la eliminación de estantes)
- Mantener espacios pequeños entre las paredes y las botellas para permitir la circulación de aire. Al igual que una bodega subterránea, la circulación de aire es importante para evitar el moho y generar una temperatura más homogénea.
- No sobrecargue su bodega para facilitar la circulación del aire.
- Colocar las botellas planas.
- Evitar la obstrucción de los ventiladores internos (ubicados en el interior del panel posterior de la unidad)
- No introduzca contaminante. Almacenar solamente vino en su unidad para garantizar que el medio ambiente es libre de olores.
- Sólo almacenar el vino con botellas sin abrir. El almacenamiento de las botellas abiertas puede dar lugar a derrames.

5.5. ESTANTERIAS

ESTANTES SIN GUIAS TELESCÓPICAS

Para quitar cualquiera de los estantes de las guías del compartimiento, extraiga el estante hasta la posición donde la muesca del estante coincida exactamente con el pivote de plástico de debajo y luego levántelo y sáquelo.

Para poner el estante, repita los pasos descritos anteriormente a la inversa.

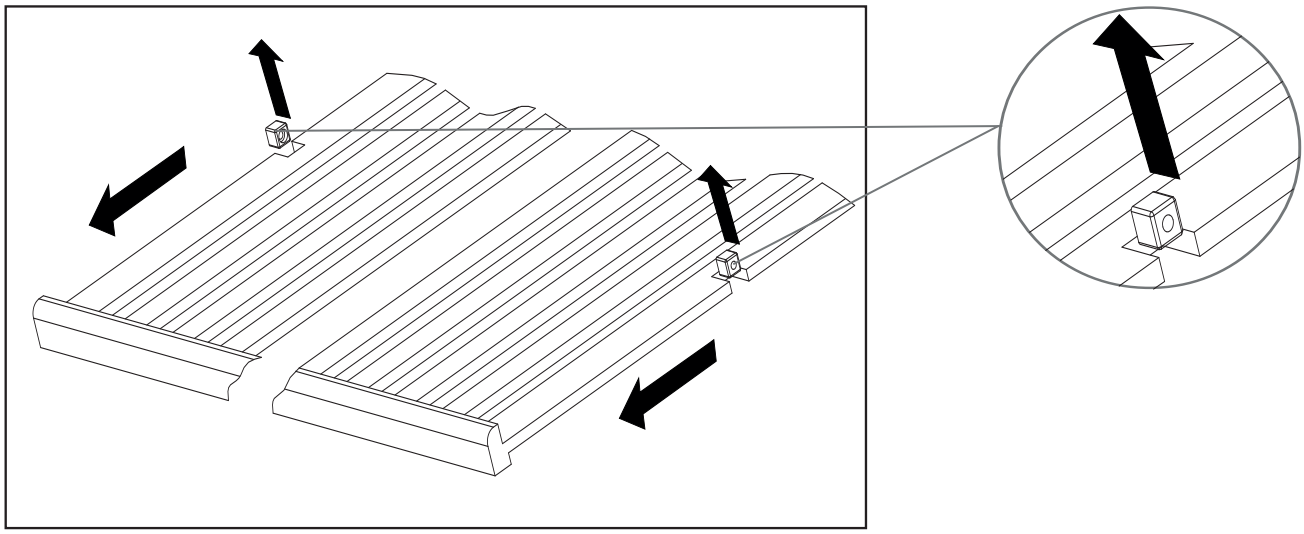

ESTANTES CON GUÍAS TELECÓPICAS

Para evitar dañar la junta de la puerta, asegúrese de tener la puerta completamente abierta al sacar los estantes del compartimento de rieles.
• Para facilitar el acceso a las botellas, debe sacar los estantes aproximadamente 1/3 del compartimento de riel.

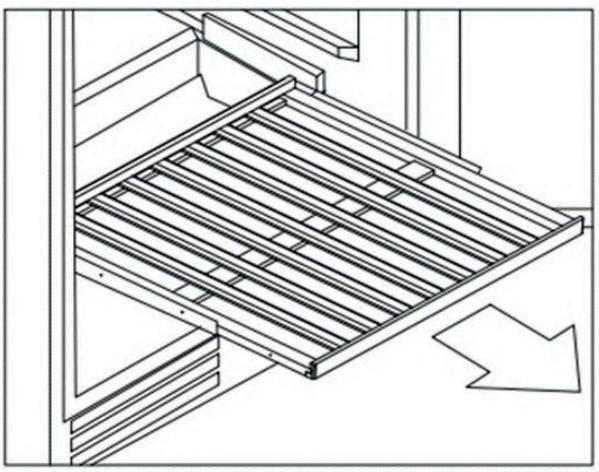

5.5. ESTANTERIAS

• Para extraer los estantes de las guías, sacar cada estante hasta el tope hacia afuera. Con las dos manos, presionar con los dedos **ambas palancas a la vez**, hacia abajo la palanca de plástico derecha como se muestra en la Imagen A y hacia arriba la palanca de plástico izquierda como se muestra en la Imagen B. Luego extraiga el estante lentamente.

Imagen A

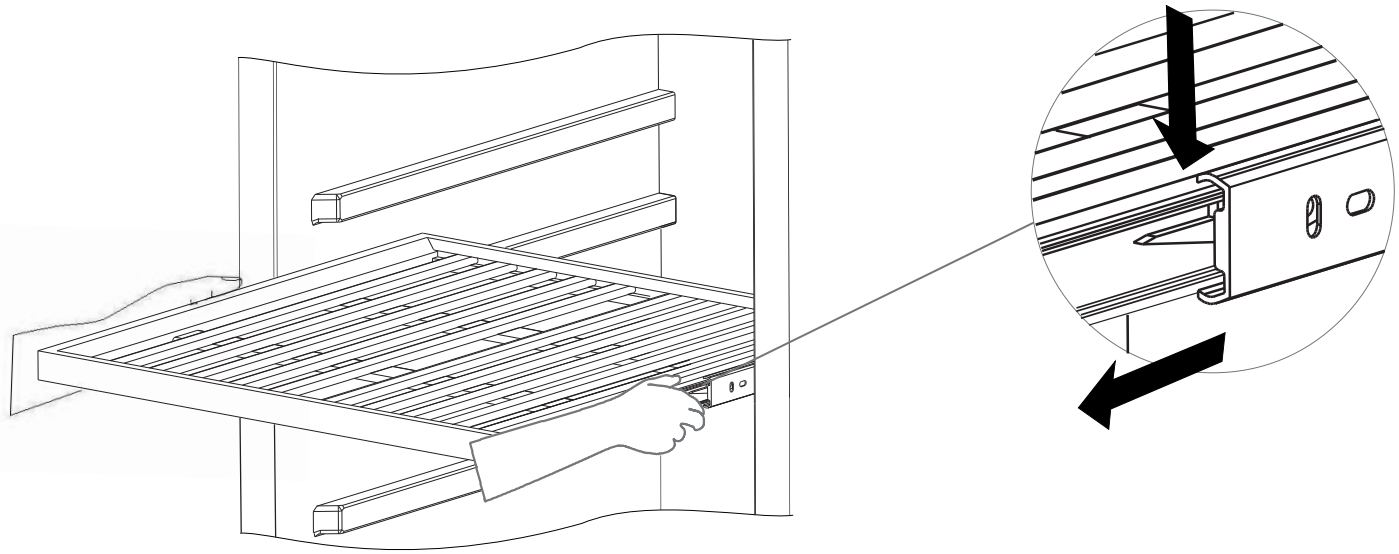

Imagen B

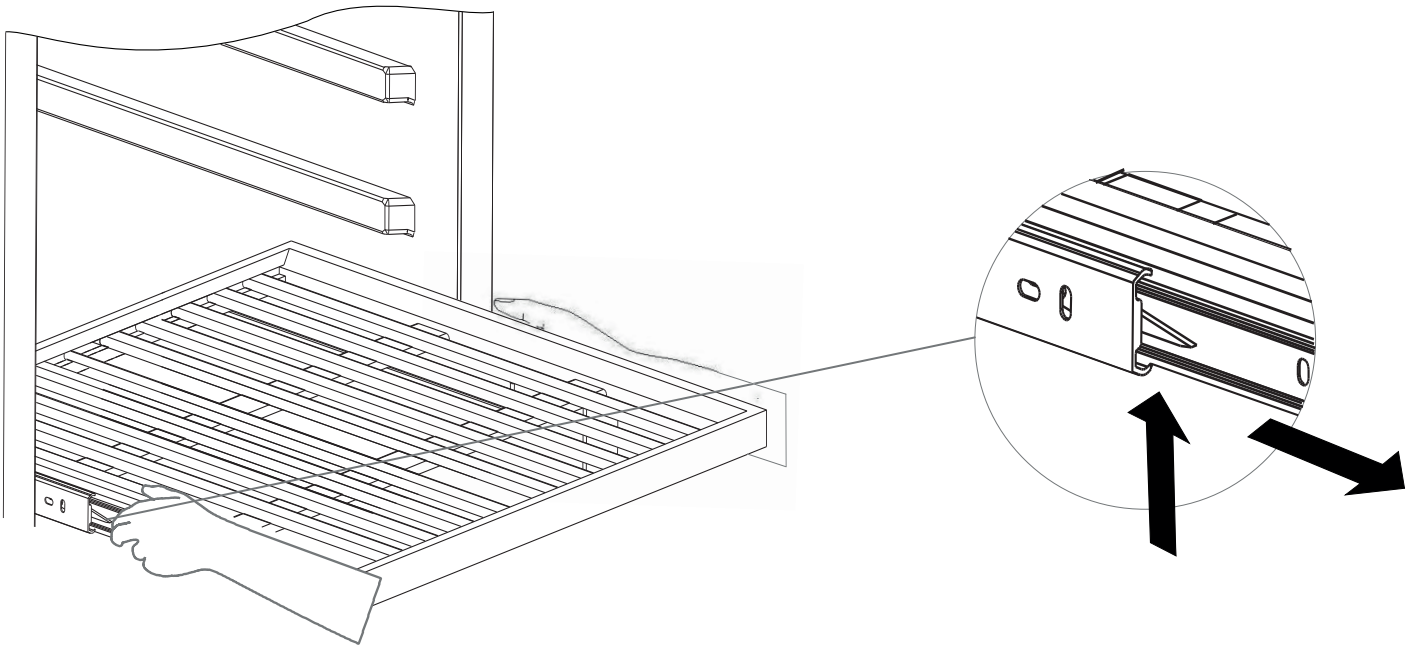

5.6. RUIDOS DE FUNCIONAMIENTO

La unidad es enfriada por un compresor. El compresor bombea refrigerante a través del sistema de refrigeración lo que produce de ruido de funcionamiento. Incluso cuando el compresor se corta, los ruidos causados por cambios en la temperatura y la presión son inevitables El ruido de funcionamiento será más audible inmediatamente después del corte de su funcionamiento. Se vuelve más silencioso cuando la operación se normaliza de forma continua.

Los siguientes ruidos son normales y se producen de vez en cuando:

- Ruido “burbujeante”, causado por el refrigerante que fluye a través de las bobinas del electrodoméstico.

- Zumbido por el motor / compresor. Este ruido puede aumentar durante breves períodos cuando el motor está se pone en marcha.

- Chasquidos/ ruidos leves, resultado de la contracción y expansión de los materiales debido a las variaciones de temperatura.

- Sonido de funcionamiento del ventilador, que hace circular el aire dentro del gabinete del vino.

- El ruido inusual es normalmente el resultado de una instalación incorrecta. Bajo ninguna circunstancia los tubos del radiador deben entrar en contacto con una pared, otros muebles o con otros tubos.

- Cuando la unidad está instalada en la cocina de planta abierta o en las paredes de partición, el nivel de ruido de funcionamiento se escuchará con más intensidad. Sin embargo, esto es debido a la arquitectura circundante y no a la unidad.

- La percepción individual de ruido está directamente vinculada con el entorno en que se encuentra la unidad, así como el tipo específico de modelo. Nuestros aparatos están en línea con los estándares internacionales para tal aparato y en línea con los últimos avances técnicos. Pero por favor recuerde que el ruido del compresor y el refrigerante que circula en el sistema es inevitable.

5.7. DESCONGELACIÓN / HIGROMETRÍA / VENTILACIÓN

La unidad está diseñada con un sistema de descongelación automática. Durante el "ciclo de apagado" el evaporador de detrás, en la pared posterior de la unidad, descongela automáticamente.

La condensación se acumula en la cubeta de drenaje detrás de la pared posterior de la unidad, y parte de ella fluye a través del orificio de drenaje en la bandeja de goteo por encima del compresor.

El calor se transfiere desde el tubo de descarga o el compresor evaporándose cualquier condensación que se acumule en la bandeja. Una parte del agua restante se recoge dentro de la unidad para temas de humedad.

Este sistema permite la creación del nivel de humedad correcto dentro de su unidad, requerida por el corcho natural, para mantener un sellado de larga duración.

El aparato no está totalmente sellado: La admisión de aire fresco se produce a través de la tubería de drenaje. El aire circula a través de la unidad por medio de un ventilador / ventiladores por los huecos de los estantes.

NOTA: Puede acumularse escarcha en el evaporador si la unidad se abre en frecuentemente con mucho calor ambiente o está ubicado en un lugar con elevada humedad. Si la escarcha no desaparece dentro de 24 horas, su unidad requerirá descongelación manual*.

***DESCONGELACIÓN MANUAL:**
Apague la vinoteca con el panel de mandos y luego desconéctela de la toma de corriente. En el caso de estar insertada en un mueble o hueco, para evitar daños por líquidos que pudieran salir en el proceso de descongelación, es recomendable sacarla de este si es posible y seguro. Si no es posible sacarla, controle la base del mueble o hueco si salen líquidos, para secarlos con un paño. Déjela 24 horas desconectada, es este periodo vaya controlando los líquidos que puedan aparecer de la descongelación en interior y exterior de la vinoteca, y límpielos con un paño seco para evitar daños externos y apariciones de moho. Transcurridas 24 horas, el proceso de descongelación habrá finalizado y podrá volver a conectar la unidad en su ubicación habitual.

IMPORTANTE: No instalar la vinoteca**, en especial los modelos integrados,** de manera que debajo de la misma haya focos de calor, tales como congeladores, hornos, estufas, etc... Esto puede ocasionar que el conjunto compresor no deje nunca de funcionar y la unidad produzca hielo en exceso, afectando al correcto funcionamiento de los ventiladores internos y del propio conjunto compresor.

5.8. TABLA DE TEMPERATURAS DE SERVICIO DEL VINO

Todos los vinos maduran a la misma temperatura, que es una temperatura constante ajustada entre 11ºC y 14ºC. La tabla de a continuación es un gráfico donde se indica la mejor temperatura para beber:

TEMPERATURAS RECOMENDADAS PARA EL SERVICIO DE LOS VINOS		
ESPUMOSOS	Cava, Cremat, Champagne, Saumur, Sekt.	Entre 4-7 ºC
ESPUMOSOS ESPECIALES	Champagne milesimado.	Entre 9-8 ºC
BLANCOS LIGEROS Y SECOS	Penedes, Alvariño, Sauvignon de Alsacia.	Entre 6-8 ºC
BLANCOS SEMI-SECOS Y AMPLIOS	Borgoña, Chardonnay navaro y catalán, Gravés, Rioja, Aulese.	Entre 9-12 ºC
BLANCOS LICOROSOS	Sauternes, vendimia tardía.	Entre 11-13 ºC
ROSADOS	Se pueden servir muy frios	Entre 5-8 ºC
TINTOS JÓVENES	Loira, Rioja alavesa, Côtes-du-Rhone	Entre 10-12 ºC
TINTOS DE PINOD NOIR	Borgoña	Entre 16-17 ºC
TINTOS CORRIENTES	Burdeos, Borgoña, Rioja	Entre 14-15 ºC
GRANS CRUS	Ribera del Duero, Cruz classé de Burdeos, Côte-Rotie.	Entre 17-18 ºC
ESPECIALES	Jerez fino.	Entre 9-11 ºC
ESPECIALES	Jerez amontillado, Jerez oloroso, Madeiras, Oportos.	Entre 15-16 ºC
ESPECIALES	Oporto vintage.	Entre 16-18 ºC
ESPECIALES	Vinos dulces naturales	Entre 8-10 ºC

INFORMACIÓN IMPORTANTE ACERCA DE LA TEMPERATURA

Su unidad ha sido diseñada para garantizar las condiciones óptimas para el almacenamiento y / o servicio a sus vinos.

Los vinos de calidad requieren desarrollos más largos y suaves y necesitan condiciones específicas para alcanzar su pleno potencial.

Sólo la temperatura de "degustación" varía según el tipo de vinos (ver "Tabla de temperaturas de servicio del vino" más arriba). Dicho esto, y tal y como es para bodegas naturales utilizadas por los productores de vino para largo período de almacenamiento, no es la temperatura exacta lo que es importante, si no su "consistencia". En otras palabras, siempre y cuando la temperatura de su bodega sea constante (entre 11ºC a 14ºC) sus vinos serán almacenados en perfectas condiciones. No todos los vinos mejoran con los años. Algunos deben ser consumidos en una etapa temprana (2 a 3 años), mientras que otros tienen una enorme capacidad de envejecimiento (50 años o más). Todos los vinos tienen su estado óptimo de maduración. Consulte a su comercial de vino para obtener información relevante

6. CUIDADO Y MANTENIMIENTO

ADVERTENCIA: Si no desconecta el aparato durante un mantenimiento o limpieza, se podría provocar una descarga eléctrica o daños personales.

6.1. LIMPIEZA DE LA UNIDAD

Desconecte la alimentación, desenchufe el aparato y retire todos los artículos incluyendo los estantes.

Lave las superficies interiores con una solución de agua tibia y bicarbonato de sodio. La solución debe ser aproximadamente 2 cucharadas de bicarbonato de sodio a un litro de agua.

Lavar los estantes con una solución de detergente suave.

Secar el exceso de agua con una esponja y un paño para limpiar cualquier área de controles Visores / botoneras frontales.

Lave la parte exterior con agua caliente y detergente líquido suave. Enjuague bien y seque con un paño suave y limpio.

No limpiar el acero inoxidable con estropajos metálicos o esponjas con esmeril. Se aconseja el uso de un limpiador de acero inoxidable todo-en-uno y siempre frotando en la dirección de la veta del grano.

La junta de alrededor de la puerta debe limpiarse reglarmente para evitar su decoloración y prolongar la vida útil. Use agua limpia. Después de limpiar la junta compruebe que sigue cerrando herméticamente.

6.2. FILTROS DE OLORES DE CARBÓN ACTIVADO

Solo para modelos:

PVZL 180-165
PVZB 180-110
PVZB 60-41

El filtro de aire de carbón activo se encuentra en la parte posterior del compartimiento. Se aconseja reemplazarlo anualmente.

1. Retirar la bandeja de delante del filtro.
2. Agarre el filtro y gírelo 90 ° en sentido anti horario y quitarlo.
3. Introducir el nuevo filtro en posición vertical y gire 90º en sentido horario o anti horario hasta que encaje en su posición.

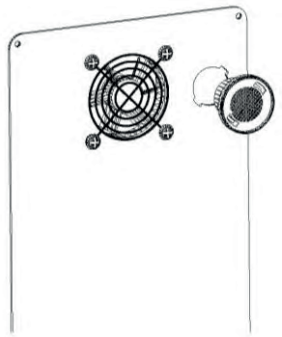

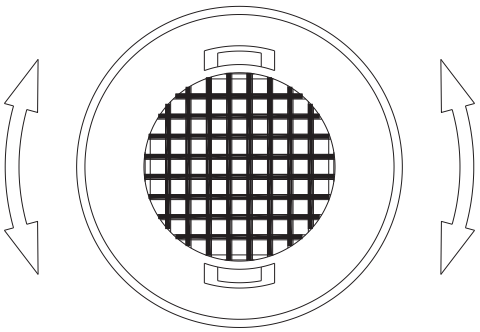

6.3. CORTES DE ENERGÍA ELÉCTRICA

En el caso de una interrupción de energía, todos los ajustes de temperatura existentes se memorizan automáticamente. Si se interrumpe la alimentación (subida de tensión, corte del interruptor, etc.) y luego se vuelve a encender, la unidad funcionará a la última temperatura seleccionada.

La mayoría de los cortes de energía son subsanados en pocas horas y no deben afectar a la temperatura de su electrodoméstico si se minimiza el número de veces que se abre la puerta. Si la energía va a ser cortada durante un período de tiempo más largo, es necesario tomar las medidas adecuadas para proteger el contenido.

NOTA: Independientemente de la causa, si nota cualquier temperatura anormal o variación en los niveles de humedad en el interior de la unidad, se les asegure que sólo una larga frecuente exposición a estas condiciones anormales puede causar un efecto perjudicial en sus vinos.

6.4. DURANTE LAS VACACIONES / AUSENCIAS LARGAS

Vacaciones cortas: Dejar la unidad en funcionamiento durante las vacaciones de menos de tres semanas.

Ausencias largas: Si no va a utilizar el aparato durante varios meses, vaciar todos los elementos, apague el aparato y desenchúfelo. Limpie y seque bien el interior. Para evitar el crecimiento de moho y mal olor, dejar la puerta entreabierta, bloqueándola de ser necesario.

6.5. DESPLAZAR LA UNIDAD / CAMBIARLA DE UBICACIÓN

Desconecte el enchufe de la toma eléctrica.

Retire el contenido de las bandejas y todas las piezas móviles del interior. Eleve las patas ajustables hasta la base para evitar daños.

Precinte de la puerta cerrada y asegure su bloqueo.

Transporte la unidad sólo en la posición vertical. Además, proteja el exterior del aparato con una manta o un elemento similar.

6.6. CONSEJOS PARA AHORRAR ENERGÍA

- Si la unidad se deja vacía durante largos períodos de tiempo, se sugiere que el aparato esté desconectado, y después de una cuidadosa limpieza, se deje la puerta entreabierta para que el aire circule dentro del gabinete con el fin de evitar una posible condensación, moho o formación de olores.

- El aparato debe ser instalado en la zona más fría de la estancia, lejos de aparatos que producen calor, y fuera de la luz directa del sol.

- Asegúrese de que la unidad esté **adecuadamente ventilada**. Nunca cubra las salidas de aire. Limpiar el polvo y la suciedad del condensador a intervalos regulares.

- Sólo abrir la puerta durante el tiempo que sea necesario y ser lo más breve posible. Almacenar el contenido de una manera organizada.

- No sobrellenar el aparato para que el aire circule correctamente.

7. SOLUCIÓN DE PROBLEMAS

Se pueden solucionar muchos problemas comunes con facilidad, que le ahorrará el coste de una posible llamada de servicio.
Pruebe las siguientes sugerencias para ver si puede resolver el problema antes de llamar al servicio al cliente / post venta.

PROBLEMA	POSIBLE CAUSA	SOLUCIÓN
El aparato no funciona.	▪ El aparato no está conectado a la conexión de red eléctrica. ▪ El aparato está apagado. ▪ El disparo de magneto térmicos / ICP o un fusible fundido.	• Conectar el aparato. • Encender el aparato. • Conectar magneto térmico / ICP o cambiar fusible fundido.
El aparato no enfría suficiente.	• La temperatura no se ha establecido correctamente. • La puerta se abre muy a menudo. • La puerta no se cerró completamente. • La puerta no está herméticamente sellada. • El condensador está demasiado sucio. • La abertura de ventilación está bloqueada o con demasiado polvo.	• Compruebe la temperatura establecida • No abra la puerta más de lo necesario. • Cierre la puerta correctamente. • Compruebe la junta de la puerta y límpiela o reemplácela. • Limpiar el condensador cuando sea necesario. • Desbloquee las obstrucciones y limpiar el polvo.
Aparato se enciende y se apaga con frecuencia.	• La temperatura ambiente es superior a la • media. Una gran cantidad de botellas ha sido añadida a launidad. • La puerta se abre muy a menudo. • La puerta no se cerró completamente. • La puerta no está herméticamente sellada.	• Coloque el aparato en un lugar más fresco. Dejar funcionar el aparato a por un tiempo hasta que se haya alcanzado la temperatura seleccionada. • No abra la puerta más de lo necesario. • Cierre la puerta cuidadosamente. • Compruebe la junta de la puerta y límpiela o reemplácela.
La luz no se enciende.	• El aparato no está conectado a la conexión de red eléctrica. • El disparo de magneto térmicos / ICP o un fusible fundido. • La luz fue desconectada mediante el panel frontal • La luz funciona incorrectamente	• Conectar el aparato • Conectar magneto térmico / ICP o cambiar fusible fundido. • Conectar la luz mediante panel frontal. • Llamar al Servicio Técnico
Vibraciones.	• El aparato no está correctamente nivelado.	• Nivelar el aparato mediante las patas ajustables.
El aparato produce ruido.	El ruido de traqueteo puede venir del flujo del refrigerante, que es normal. Al final de cada ciclo, puede oír sonidos de gorgoteo causado por el flujo de refrigerante en el aparato. Si se producen fluctuaciones de la temperatura, la contracción y la expansión de las paredes internas pueden ocasionar sonidos y ruidos crepitantes –"crujidos"-.	
	• El aparato no está correctamente nivelado	• Nivelar el aparato mediante las patas ajustables.
La puerta no cierra correctamente	• La puerta se invirtió y no se ha instalado correctamente. • Los estantes están fuera de posición. • La junta perimetral está sucia • Las botellas son más grandes de las recomendadas • El aparato no está correctamente nivelado	• Compruebe la bisagra de la puerta y volver a montar correctamente. • Limpiar la junta de la puerta. • Verificar los estantes y volver a montar correctamente. • Nivelar el aparato mediante las patas ajustables.

7. SOLUCIÓN DE PROBLEMAS

PROBLEMA	POSIBLE CAUSA	SOLUCIÓN
SOLO Modelo PVMZ 15-9 Se muestran códigos de error E1, E2, E3, E4, 88.	• Trate de restablecer los controles mediante un “Reset”. (Desconectar la unidad DE LA TOMA DE RED durante 5 minutos)	• Si el problema persiste, llamar al Servicio Técnico.
Demás MODELOS Se muestras códigos de error E1, E2, E3, E4, E5, E6, 88	• Trate de restablecer los controles mediante un “Reset”. (Desconectar la unidad DE LA TOMA DE RED durante 5 minutos)	• Si el problema persiste, llamar al Servicio Técnico.
La alarma suena **y el panel frontal de temperatura parpadea.**	¿Ha estado la puerta abierta durante más de 2 minutos?	• Si es así, cierre la puerta.
	Si no, entonces la temperatura se ha elevado o ha caído por debajo de la temperatura que se ha establecido. Esto podría ser debido a: • La puerta se abre muy a menudo. • La abertura de ventilación está bloqueada con demasiado polvo. • Una larga interrupción de la alimentación de red • Una gran cantidad de botellas ha sido añadida a la unidad.	• No abra la puerta más de lo necesario. • Desbloquee las obstrucciones y limpie el polvo. • Dejar funcionar el aparato a por un tiempo hasta que se haya alcanzado la temperatura seleccionada.
La alarma suena **y el panel frontal de temperatura NO parpadea. (alarma de puerta)**	• La puerta ha estado abierta durante más de 2 minutos	• Cierre la puerta o pulse el botón POWER para desconectar la alarma. La alarma de parará cuando se cierre la puerta
El icono "HH" o “LL” se muestra en el display y/o con un pitido	La temperatura de la pantalla “Display” está fuera de rango.	Llame al servicio técnico Autorizado
Condensación en la parte exterior del cristal de la puerta	• Alta Humedad en el ambiente	• Durante los periodos de alta humedad, puede aparecer Gotas de agua en la cara exterior del cristal de la puerta. Estas desaparecerán cuando el nivel de humedad baje. Se aconseja instalar la unidad en un lugar con suficiente ventilación, en un lugar seco y / o con aire acondicionado.
La temperatura del Display no se corresponde con la real	• Relación diferencial de temperaturas entre ambas zonas fuera de rango. Mayor de 10°C	• Bajar diferencia de temperaturas entre las zonas

8. FAQ's (Preguntas frecuentes)

1. ¿Cuáles son las condiciones de almacenaje que preocupan a los coleccionistas y consumidores de buen vino?
La luz, la humedad, la temperatura y la vibración.

2. ¿Cuál es la temperatura ideal para el vino?

La temperatura ideal para almacenar vino es de entre 11ºC~14ºC (52ºF~57ºF). No obstante, cualquier temperatura entre 5º~20ºC (41º~68ºF) será suficiente siempre y cuando sea constante.

3. ¿Cuál es la humedad ideal para el vino?

Una humedad de entre el 60%-70% es un excelente rango en el que almacenar el vino. Los altos niveles de humedad mantienen la humedad dentro de la botella evitando así la evaporación a través del corcho. Los niveles de humedad demasiado altos a menudo causan la creación de microorganismos que pueden envejecer su vino de manera prematura e incluso llegar a estropearlo.

4. La temperatura de almacenaje parece variar de 2 a 4 grados frecuentemente.
Es normal: las pequeñas diferencias de temperatura son necesarias para que el aparato funcione correctamente. Cuando la bodega empieza el ciclo de descongelación, la temperatura aumenta ligeramente. Cuando el sistema de refrigeración vuelve a funcionar, la temperatura baja de nuevo.
Tales cambios suceden en un corto periodo de tiempo y su efecto es mínimo para afectar la conservación del vino. El líquido tiende a mantener una temperatura media con un margen de ∓2ºC. Por ejemplo, si la temperatura de una piscina es de 25°C y, una noche, la temperatura exterior baja a 18°C, la temperatura del agua no bajara tanto. Por la mañana puede que sólo esté a 22°C.

5. Se ha acumulado agua en el suelo o ha aparecido en la parte trasera del aparato.
Asegúrese de que la manguera de drenaje de dentro del aparato esté bien colocada sobre la bandeja de recogida de agua de la parte posterior. Si lo está, en momentos de mucha humedad deberá recoger el exceso de agua con una esponja.

6. Ha aparecido agua en la pared interior del aparato.

Durante temporadas muy húmedas, puede suceder al abrir la puerta demasiadas veces.

7. Parece que el aparato no se apaga nunca: siempre está en funcionamiento.

Asegúrese de que la puerta está cerrada correctamente.

8. Ha aparecido vapor/condensación en la puerta de vidrio.
Puede suceder durante temporadas muy húmedas, especialmente en verano.
Certifique que se haya respetado la instalación según manual, en concreto las ventilaciones que son muy importantes para un óptimo funcionamiento y evitar averías graves.

En cuanto a la condensación por el exterior de la puerta de la vinoteca, es un efecto normal y natural que se produce en circunstancias atípicas, donde se juntan una temperatura elevada del exterior, humedad relativa alta, habitación o cocina sin ventilación adecuada, estancia cerrada durante mucho tiempo y la puerta fría de cristal de la vinoteca, todos ellos son factores que provocan certeramente condensación.

Se aconseja instalar la unidad en un lugar con suficiente ventilación, en un lugar seco y / o con aire acondicionado.

8. FAQ's (Preguntas frecuentes)

9. Los motores de ventilador interiores se encienden y apagan incluso al llegar a la temperatura configurada.

Para circular el aire y mantener la temperatura configurada dentro del armario, los ventiladores interiores deben funcionar en ON y OFF cuando el compresor está apagado en modo Clima Dinámico. Los ventiladores se encenderán y apagarán cada 20 segundos aproximadamente. Este ciclo es normal y está hecho tanto para circular el aire como para asegurar el estado de funcionamiento continuo de los ventiladores. Si el ventilador se para completamente y no completa el ciclo, el ventilador no funciona. El modo Clima Dinámico es el preestablecido por fábrica.

10. Parece que el panel de control no funciona.

El panel de control de este equipo tiene una característica de auto-cierre que evita la manipulación de la temperatura o de las opciones de energía. Esta característica se activa automáticamente 2 minutos después de haber tocado por última vez una tecla del panel de control. Para desbloquear el panel de control, pulse sostenidamente la tecla durante 5 segundos.

11. Los ventiladores funcionan constantemente. ¿Es normal?

Para circular el aire y mantener la temperatura configurada dentro del armario, los ventiladores interiores deben funcionar en ON y OFF cuando el compresor está apagado en modo Clima Dinámico. Los ventiladores se encenderán y apagarán cada 20 segundos aproximadamente. Este ciclo es normal y está hecho tanto para circular el aire como para asegurar el estado de funcionamiento continuo de los ventiladores. Si el ventilador se para completamente y no completa el ciclo, el ventilador no funciona.

12. Se acumula hielo en la parte posterior inferior (zona el compresor) pudiendo éste rozar con el ventilador y ocasionar un mal funcionamiento de la unidad.

Compruebe si en la parte inferior o adyacente, especialmente en modelos de integración, hay algún otro electrodoméstico que produzca o sea fuente de calor, tal como un congelador, horno etc., **NO SE DEBE INSTALAR LA VINOTECA EN ESTAS CIRCUNSTANCIAS.**

9. ESPECIFICACIONES TÉCNICAS

	PVZB 15-9	PVZB 30-16	PVZB 60-41	PVZL 180-165	PVZB 180-110
Número de secciones	1	2	2	2	2
Botellas de vino con estantes deslizantes completos - Total	9	16	41	165	110
Altura de la botella (mm)	300	300	300	300	300
Nº Bandejas extraíbles madera Haya	6 (fijas)	5	6	15	14
No. Bandejas fijas departamento	3	-	-	-	-
Bandejas con guías deslizantes	-	-	5	14	14
Temp. Rango (°C/°F)	5~20°C	5~20°C	5~20°C	5~20°C	5~20°C
Temp. Rango - Zona Uno (Superior o Izquierda) (°C/°F)	5~20°C	5~20°C	5~20°C	5~20°C	5~20°C
Temp. Zona Dos (Inferior o Derecha) (°C/°F)	N.A	5~20°C	5~20°C	5~20°C	5~20°C
Descongelación (automática/semiautomática/manual/sin escarcha)	Automático	Automático	Automático	Automático	Automático
Desodorizador - Filtro de carbón activo	No	No	Sí	Sí	Sí
Reversibilidad de la puerta	No	Sí	Sí	Sí	Sí
Ángulo de apertura de la puerta	165º	225º	180º	225º	225º
Cristal Anti UV	Sí	Sí	Sí	Sí	Sí
Número de capas para puerta de cristal	3	3	3	3	2
Vidrio templado	Sí	Sí	Sí	Sí	Sí
Ventilación de aire (ventilación del mueble de cocina/ventilación del zócalo frontal)	Ventilación frontal zócalo	Ventilación frontal zócalo	Ventilación frontal zócalo	Ventilación frontal zócalo	Ventilación frontal zócalo
Profundidad y altura base_DxH (mm)	100x95	94x94	120x90	-	-
Medidas del producto (HxAxP)	825x150x525	825x295x581	825x595x581	1802x595x700	1792x595x550
Medidas de ajuste_HxAxP (mm)	>830 x 156 x >550	>830 x 300 x >600	>830 x 600 x >600	-	-
Volumen total de almacenamiento (l)	22	54	133	400	318
Clase de Eficiencia Energética / 2021	G	F	F	G	G
Clase Climática (Rango Temp.)	N, ST	N, ST	N, ST	N, ST	N, ST
Temperatura ambiente mínima para la que está preparado el aparato frigorífico (ºC)	16	16	16	16	16

9. ESPECIFICACIONES TÉCNICAS

	PVZB 15-9	*PVZB 30-16*	*PVZB 60-41*	*PVZL 180-165*	*PVZB 180-110*
Temperatura ambiente máxima para la cual el aparato frigorífico es (ºC)	38	38	38	38	38
Alimentación nominal	220-240V~ /50Hz	220-240V~ /50Hz	220-240V~ /50Hz	220-240V~ /50Hz	220-240V~ /50Hz
Consumo luz led interior (W)	0.15W	0.5W	0.7W	0.7W	0.7W
Potencia de entrada (W)	55W	50W	65W	130W	155W
Corriente (A)	0.4A	0.3A	0.5A	0.9A	1.1A
Consumo de energía (kWh/a.r)	106	93	100	173	151
Compresor	NORMAL	INVERTER	INVERTER	INVERTER	INVERTER
Tipo de refrigerante	R600a	R600a	R600a	R600a	R600a
Clase acústica (A-D)	C	C	C	D	C
Sonido LwA (dB(A) re 1 pW)	38	38	38	44	38

10. SERVICIO TÉCNICO POST-VENTA (SAT) Y GARANTÍA

INOXPAN S.L., le agradece la elección y confianza depositada en un **producto** de nuestra marca ***Pando***, que se distingue por su Calidad, Diseño e Innovación, siendo fiel a sus orígenes y compromisos.

CONDICIONES GARANTIA PANDO:

Este aparato dispone de una garantía de 3 años a partir de la fecha de compra y cubre a este contra todo defecto de fabricación que afecte a su buen funcionamiento. **Para la validez de la misma es imprescindible presentar la factura o ticket de compra ante el técnico del Servicio Oficial Autorizado Pando.**

Durante dicho periodo, la Empresa se compromete a reponer o reparar gratuitamente cualquier pieza defectuosa debida a vicio o defecto de fabricación del **aparato**, hasta conseguir su funcionamiento correcto, así como la mano de obra necesaria y gastos ocasionados como consecuencia de tal reparación o reposición.

EXCLUSIONES DE LA GARANTÍA PANDO:

No estará cubierto por la garantía del **producto o vinoteca,** o podría ser causa de anulación de la misma, debiéndose hacer cargo en estos casos el usuario de las costas de los materiales, mano de obra y desplazamiento del servicio técnico, **los siguientes supuestos:**

- La instalación, realización de revisiones, limpieza o mantenimiento del aparato.
- Cualquier avería, desperfecto o mal funcionamiento ocasionado por una incorrecta instalación o uso.
- Averías o desperfectos ocasionados por no respetar o seguir las instrucciones de seguridad, recomendaciones de uso y mantenimiento de los manuales del aparato.
- Cuando el producto esté destinado a un uso comercial o no residencial, para el que no está previsto.
- Mal funcionamiento o daños en el aparato por incumplimiento de las instrucciones descritas en el manual de usuario, instrucciones de instalación y ventilación del aparato.
- Averías o desperfectos producidos por transportes o traslados, y manipulación del aparato por personal no autorizado y ajeno a esta empresa o a la marca *Pando* .
- Golpes, abolladuras, ralladas o rozaduras, cristales rotos.
- Presencia de cuerpos extraños ajenos al aparato, en el interior o exterior del producto.
- Que el producto no esté accesible, porque haya elementos que impidan su fácil y seguro acceso. Los medios que se necesitasen para el acceso del técnico Autorizado *Pando* al aparato serán a cuenta y responsabilidad del usuario.
- Manipulación indebida del cableado y conexiones del producto.
- Averías o daños causados en el producto por una alimentación o conexión eléctrica incorrecta.
- Componentes estéticos, de uso y desgaste, como pantallas de luz, filtros, lámparas (LED), estantes, cajones, tapas, juntas, etc.
- Óxido, manchas, cambios de tonalidad producido por aplicación indebida o exposición sin protección a elementos corrosivos como productos de limpieza no recomendados por el fabricante e inadecuados, como los que contienen agentes químicos corrosivos, y la exposición a la brisa marina (Salitre).
- Cualquier daño que hayan sufrido los vinos o cualquier otro contenido debido a posibles incidencias o averías del aparato **.**
- Averías o desperfectos producidos por variaciones de suministro eléctrico o causas fortuitas y naturales de origen atmosférico o geológicos como tormentas, rayos, terremotos, inundaciones, etc.
- Aparatos procedentes de reventas, segunda mano, cambio titular original del aparato o de exposiciones que tengan más de dos años desde su fecha de fabricación.

INOXPAN, S.L., queda expresamente excluida de cualquier responsabilidad sobre eventuales daños directos o indirectos a personas o cosas por averías o defectos del aparato producidos por manipulación indebida del mismo.

Datos de contacto Servicio Técnico Oficial Autorizado *Pando*

ESPAÑA, PORTUGAL Y ANDORRA:		OTROS PAISES:	
https://www.pando.es/asistencia-tecnica/		**EN** https://www.pando.es/en/after-sales-services/ **FR** https://www.pando.es/fr/service-apres-vente/	

Pando reserva o direito de alterar ou cancelar qualquer medida dos artigos do manual, sem aviso prévio, sem prejudicar as características essenciais de funcionalidade e segurança, e não se responsabiliza por erros ou omissões que possam ocorrer no manual.
Características técnicas válidas salvo erros de tipografia, omissão ou impressão.
As imagens e conteúdo deste manual são propriedade exclusiva da Pando - INOXPAN S.L., sendo totalmente proibida a apropriação de imagens e a reprodução total ou parcial sem autorização prévia por escrito.

AS IMAGENS MOSTRADAS NESTE MANUAL NÃO SÃO CONTRATUAIS.

A Direção Técnica da Pando reserva-se o direito de modificar, alterar ou melhorar os desenhos técnicos que são expostos neste manual sem aviso prévio.

A versão em papel deste manual não pode ser atualizada em tempo real, para garantir a última versão das instruções do seu produto, recomendamos que consulte a versão digital em www.pando.es

Antes de mais, gostaríamos de agradecer a confiança que depositou na nossa empresa ao adquirir um dos nossos produtos.
por ter adquirido um dos nossos produtos. Estamos certos de que tomou a decisão correcta.

Na **Pando**, não só oferecemos produtos de qualidade superior, como também dispomos de uma vasta equipa de profissionais que o ajudarão e aconselharão em qualquer dúvida que possa ter durante a instalação ou o funcionamento.

Para nos conhecer melhor, convidamo-lo a visitar a nossa página web **(www.pando.es**) onde poderá ver toda a nossa gama de produtos com a informação comercial e técnica mais actualizada.

Aqui encontrará uma vasta seleção de **Exaustores Decorativos**; de parede, de teto, de ilha, integrados em móveis e integrados na placa.
Esta variedade permite-nos adaptarmo-nos a qualquer estilo de cozinha.

Também lhe mostramos a nossa coleção de electrodomésticos essenciais em qualquer casa. Electrodomésticos como a nossa coleção de **Fornos** e **Micro-ondas** de alto rendimento, **Placas de Indução** e a **Gás** que o ajudarão a confecionar as melhores receitas, **Adegas e Caves** de Envelhecimento para manter e conservar os seus vinhos nas melhores condições, **Máquinas de Lavar** Louça com a mais moderna tecnologia e a nossa com a mais moderna tecnologia e a nossa gama de **Frigoríficos** e **Congeladores** com Frigoríficos e Congeladores para integração em painel e de livre instalação.

Tudo isto sob uma marca com uma trajetória muito longa de mais de **40 anos** no sector, que fabrica os seus produtos como um sector, que fabrica os seus produtos como um verdadeiro artesão.
razendo o melhor da nossa experiência para tudo o que fazemos.

Esperamos sinceramente que se divirta, experimente e desfrute do conforto e das capacidades daquela que já é a sua nova cozinha.

Muito obrigado
A equipa **Pando**

PROTEÇÃO DO MEIO AMBIENTE

O símbolo no produto ou na sua embalagem indica que este produto não pode ser tratado como lixo doméstico normal. Este produto deve ser entregue no ponto de recolha de equipamentos elétricos e eletrónicos para reciclagem. Ao garantir que este produto é eliminado corretamente, ajudará a evitar possíveis consequências negativas para o meio ambiente e para a saúde pública, que de outra forma poderiam ocorrer se este produto não for manuseado de forma adequada. Para obter informações mais pormenorizadas sobre a reciclagem deste produto, entre em contacto com o município da sua área de residência, com o serviço de recolha de resíduos domésticos ou com a loja onde adquiriu o produto. Este eletrodoméstico está marcado de acordo com a diretiva Europeia 2012/19/EU relativa aos resíduos de equipamento elétrico e eletrónico (WEEE)

RECOLHA DE ELECTRODOMÉSTICOS

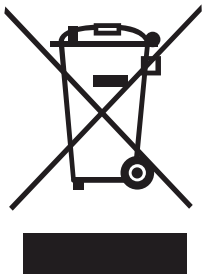

TRATAMENTO DE RESÍDUOS

ELIMINAÇÃO DA EMBALAGEM. A embalagem está marcada com um PONTO VERDE.
No seu compromisso com a proteção do Meio Ambiente e em cumprimento com o disposto na Diretiva. Europeia 94/62/EC relativa às embalagens e resíduos de embalagens e à Lei 22/2011, daí derivada, de Resíduos e Solos Contaminados, Pando encomenda a entidades de economía social um Sistema Integrado de Gestão, encarregado da recolha periódica no domicilio do consumidor ou próximo dele, das embalagens usadas e dos resíduos dessas embalagens para a sua posterior reciclagem.
Para eliminar todos os materiais das embalagens tais como cartão, poliuretano expandido e pláticos, utilize os contentores adequados.
De este modo garante-se o perfeito tratamento e reutilização dos materiais das embalagens.

INDICE

1. MEDIDAS DE SEGURANÇA....52
2. CARACTERÍSTICAS DO PRODUTO....56
3. INSTALAÇÃO....57
3.1. ANTES DE UTILIZAR O APARELHO....57
3.2. INSTALAÇÃO....58
3.3. INSTRUÇÕES PARA A INSTALAÇÃO....59
3.4. LIGAÇÃO ELÉCTRICA....60
3.5. INSTALAÇÃO DO PUXADOR....60
3.6. PORTA REVERSÍVEL OPCIONAL....61
3.7. FIXAÇÃO E SEGURANÇA DA UNIDADE NA UNIDADE....67
4. INSTRUÇÕES DE FUNCIONAMENTO....68
5. UTILIZAÇÃO E MANUSEAMENTO....69
5.1. PAINEL DE CONTROLO....69
5.2. PAINEL DE CONTROLO DO FECHO AUTOMÁTICO....73
5.3. SISTEMA DE ALARME DE PORTA ABERTA....74
5.4. TABULEIROS E ARRUMAÇÃO....75
5.5. ESCOVAÇÃO....76
5.6. RUÍDOS DE FUNCIONAMENTO....78
5.7. DESCONGELAÇÃO / HIGROMETRIA / VENTILAÇÃO....79
5.8. TABELA DE TEMPERATURAS DE SERVIÇO DO VINHO....80
6. CUIDADOS E MANUTENÇÃO....82
6.1. LIMPEZA DA UNIDADE....82
6.3. CORTES DE CORRENTE....83
6.2. FILTROS DE ODORES DE CARVÃO ACTIVADO....83
6.4. DURANTE AS FÉRIAS / AUSÊNCIAS PROLONGADAS....84
6.5. DESLOCAÇÃO DO APARELHO / MUDANÇA DE LOCAL....84
6.6. CONSELHOS PARA POUPAR ENERGIA....84
7. RESOLUÇÃO DE PROBLEMAS....85
8. FAQ’s (Perguntas Frequentes)....87
9. ESPECIFICAÇÕES TÉCNICAS....89
10. SERVIÇO PÓS-VENDA (SAT) E GARANTIA....91
ESQUEMAS DE INSTALAÇÃO E DIMENSÕES....312
DISTRIBUIÇÃO DAS GARRAFAS....324

1. MEDIDAS DE SEGURANÇA

Ao utilizar um aparelho elétrico, existem certas precauções que devem ser seguidas para reduzir o risco de incêndio, choque elétrico e ferimentos nas pessoas, incluindo as seguintes:

PARA SUA SEGURANÇA

Leia atentamente as instruções, mesmo que esteja familiarizado com o aparelho.

• O aparelho destina-se a ser utilizado para a conservação do vinho. Utilizar este aparelho apenas como descrito neste manual. Outras utilizações não recomendadas podem provocar incêndios, choques eléctricos ou lesões corporais.

• Este aparelho pode ser utilizado por crianças a partir dos 8 anos de idade. E por pessoas com capacidades físicas, sensoriais ou mentais reduzidas ou com falta de experiência e conhecimentos. Desde que tenham recebido supervisão ou instruções sobre a utilização do aparelho de forma segura e compreendam os perigos envolvidos. As crianças não devem brincar com o aparelho.

A limpeza e a manutenção não devem ser efectuadas por crianças sem supervisão.

• De acordo com as normas IEC (International Electrotechnical Commission): este dispositivo não se destina a ser utilizado por pessoas (incluindo crianças) com capacidades físicas, sensoriais ou mentais reduzidas, ou com falta de experiência e conhecimentos, a menos que tenham recebido supervisão ou instruções relativas à utilização do dispositivo por uma pessoa responsável pela sua segurança.

As crianças devem ser vigiadas para garantir que não brincam com o aparelho.

• Os aparelhos eléctricos não são brinquedos. Manter sempre o aparelho fora do alcance das crianças. Manter o cabo de alimentação fora do alcance das crianças. Não deixar o cabo de alimentação pendurado no bordo da mesa ou da bancada onde o aparelho está colocado.

• As crianças com idades compreendidas entre os 3 e os 8 anos são autorizadas a carregar e descarregar equipamentos de refrigeração.

• Para proteger contra o risco de choque elétrico, NÃO mergulhe a unidade, o cabo ou a ficha em água ou pulverize qualquer outro líquido.

• Desligue os aparelhos da tomada quando não estiverem a ser utilizados, quando se deslocar de um local para outro e antes de os limpar.

• Para desligar o aparelho, agarre na ficha e retire-a da tomada. Nunca puxar pelo cabo.

AVISO: Manter o aparelho afastado de substâncias que possam causar ignição. Não utilizar o aparelho na presença de gases explosivos e/ou inflamáveis.

• Não colocar o aparelho ou qualquer das suas partes perto de uma chama aberta, de um fogão ou de outro aparelho de aquecimento.

• Não utilizar o aparelho com um cabo ou uma ficha danificados, se o produto não estiver a funcionar, se tiver caído ou se tiver sido danificado de alguma forma. Se o cabo de alimentação estiver danificado, deve ser substituído pelo fabricante, por um centro de assistência autorizado ou por pessoas com qualificações semelhantes, a fim de evitar qualquer perigo.

• A utilização de acessórios não recomendados pelo fabricante pode ser perigosa.

• Colocar a unidade numa superfície seca e nivelada.

• Não utilizar se a caixa tiver sido retirada ou estiver danificada.

• Uma má ligação entre a tomada de corrente alternada (parede) e a ficha pode provocar o sobreaquecimento e a deformação da ficha. Contacte um eletricista qualificado para substituir a tomada de parede se esta estiver solta ou danificada.

• Colocar o aparelho longe da luz solar direta e de fontes de calor (fogão, aquecedor, radiador, etc.).



• **AVISO**: Este aparelho não contém gases CFC e HFC e contém pequenas quantidades de isobutano (R600a), que é amigo do ambiente mas inflamável. Não danifica a camada de ozono, nem aumenta o efeito de estufa. É necessário ter cuidado durante o transporte e a colocação em funcionamento da máquina para garantir que nenhuma peça do sistema de refrigeração é danificada. As fugas de refrigerante podem incendiar-se e provocar lesões oculares.

Em caso de danos:

- Evite chamas abertas e tudo o que possa provocar faíscas.
- Desligar da rede eléctrica
- Arejar o local onde se encontra o aparelho durante alguns minutos e contactar o serviço de assistência técnica para aconselhamento.

Em caso de fuga de fluido frigorigéneo, se o aparelho estiver situado num compartimento pequeno, existe o perigo de os gases combustíveis se espalharem pelo compartimento. Por cada 8 g de refrigerante, é necessário pelo menos 1 metro cúbico de espaço. A quantidade de refrigerante no aparelho está indicada na placa de caraterísticas no interior do aparelho. É perigoso para qualquer pessoa que não seja um técnico de assistência autorizado efetuar trabalhos de manutenção ou reparação neste aparelho.

ATENÇÃO: Manter as aberturas de ventilação, no aparelho ou na estrutura incorporada, livres de obstruções. Não será aceite qualquer responsabilidade por danos resultantes de uma utilização incorrecta do aparelho ou de reparações efectuadas por pessoal não qualificado. Neste caso, nem a garantia nem qualquer outro direito de responsabilidade serão válidos.

AVISO: Não utilizar dispositivos mecânicos ou outros meios para acelerar o processo de descongelação que não sejam os recomendados pelo fabricante.

AVISO: Não danificar o circuito do refrigerante. Nunca utilize um aparelho com um circuito danificado.

ATENÇÃO: Não utilizar aparelhos eléctricos no interior do compartimento de alimentos do aparelho, exceto se forem do tipo recomendado pelo fabricante.

ATENÇÃO: Para evitar qualquer perigo devido à instabilidade do aparelho, este deve ser fixado de acordo com as instruções.

CUIDADO: Manter os produtos afastados do fogo ou de substâncias abrasivas antes de instalar o refrigerador.

AVISO: NÃO guarde substâncias explosivas, tais como latas de aerossol com um propulsor inflamável, neste aparelho.



AVISO: Ao instalar o aparelho, certifique-se de que o cabo de alimentação não fica preso ou danificado.

AVISO: Não coloque fichas portáteis, cabos de extensão ou fontes de alimentação portáteis na parte de trás da unidade.

AVISO: Risco de danos provocados pelos LEDs. **NÃO** olhar diretamente para as luzes a curtas distâncias, pois podem ocorrer lesões oculares.

Para evitar a contaminação dos produtos armazenados, respeitar as instruções seguintes:

- A abertura prolongada da porta pode provocar um aumento significativo da temperatura nos compartimentos do aparelho.
- Limpar regularmente as superfícies que possam entrar em contacto com derrames acidentais de líquidos.
- Se o aparelho de refrigeração for deixado vazio durante longos períodos de tempo, desligue-o, descongele-o, limpe-o, seque-o e deixe a porta aberta para evitar a formação de bolor e mofo no aparelho.
- O refrigerador de vinho não se destina a armazenar alimentos. A utilização recomendada é para a conservação de líquidos engarrafados.

• Este aparelho destina-se a uso DOMÉSTICO e **NÃO** é recomendado para uso INDUSTRIAL.

• Não tente reparar ou substituir qualquer peça deste produto, exceto se tal for especificamente recomendado neste manual. Qualquer outro serviço deve ser efectuado por um técnico qualificado.

• Substituir todos os painéis após a manutenção e antes da colocação em funcionamento.

• Utilize duas ou mais pessoas para deslocar e instalar o aparelho. Se não o fizer, pode magoar as costas e/ou causar outros ferimentos.

• Nunca limpar as peças deste aparelho com líquidos inflamáveis. Os seus fumos podem provocar um risco de incêndio ou de explosão. E não guarde ou utilize gasolina ou outros líquidos inflamáveis nas proximidades. Os seus fumos podem provocar um incêndio ou uma explosão acidental.

• Não ligar ou desligar a ficha eléctrica com as mãos molhadas.
• Recomenda-se um circuito separado que sirva apenas o seu aparelho. Utilizar tomadas de corrente que não possam ser desligadas com um interrutor.
• Se o aparelho tiver um dispositivo de fecho, não deixar a chave perto do aparelho ou ao alcance das crianças.

AVISO: Quebra de vidro. Existe o risco de ferimentos provocados por vidros partidos. Se o aparelho for instalado a altitudes superiores a 1500 m, pode haver o risco de quebra do vidro da porta devido à diferença de pressão. Os fragmentos de vidro podem causar ferimentos graves se não forem manuseados com cuidado.



AVISO: Para reduzir o risco de incêndio, choque elétrico ou ferimentos pessoais, desligue o aparelho da corrente eléctrica antes de proceder à sua manutenção.

GUARDAR ESTAS INSTRUÇÕES

Se estiver a ter problemas, consulte o Guia de Resolução de Problemas no final deste manual. Este guia enumera as causas de problemas de funcionamento menores, que podem ser corrigidos pelo próprio utilizador.

2. CARACTERÍSTICAS DO PRODUTO

• Equipado com instalação de prateleiras separadas com uma ou duas zonas de temperatura, consoante o modelo.

• Controlo eletrónico variável da temperatura com visor digital e entrada tátil.

• A temperatura pode ser ajustada de 5°C a 20°C (41°F a 68°F) em qualquer um dos compartimentos.

• Pode ser definida para uma temperatura de armazenamento a longo prazo ou para uma temperatura de serviço específica para vinhos tintos / brancos / espumantes.

• Arrefecimento e aquecimento para manter o perfeito estado de armazenamento e/ou de serviço.

• Compressor de arrefecimento dinâmico para assegurar a circulação do ar interior com uma distribuição uniforme da temperatura e da humidade.

• Luz LED azul no interior com sistema on/off ao abrir a porta, exceto no modelo PVZB 15-9. Pode ser mantido em modo de demonstração.

• Sistema de alarme de avaria para porta aberta.

• Função de memória da temperatura - Se a alimentação eléctrica for interrompida (picos de energia, desligamento, etc.) e depois voltar a ser ligada, a unidade funcionará à última temperatura selecionada.

• Descongelação automática com evaporação da água de descongelação.

• A porta reversível de vidro temperado fumado com três painéis protege o vinho da luz UV e cria uma apresentação atractiva com baixa condensação e baixo nível de ruído.

• A estrutura exterior em aço revestido a preto mate com revestimento interior preto oferece um elevado desempenho, uma longa duração e estabilidade. Este revestimento preto impede que o excesso de luz prejudique o processo de maturação.

• Porta de vidro opcional com moldura em aço inoxidável e puxador em aço inoxidável.

• As prateleiras ajustáveis e envernizadas em faia maciça permitem a máxima comodidade e flexibilidade para acomodar garrafas de diferentes tamanhos. Refrigerante amigo do ambiente com espuma de isolamento.

NOTA: As caraterísticas e especificações estão sujeitas a alterações sem aviso prévio.

3. INSTALAÇÃO

• Retirar todas as embalagens exteriores e interiores. Limpe a superfície interior com água morna e um pano macio. A unidade pode apresentar odores residuais no início, que desaparecerão à medida que a unidade arrefecer.

• Antes de ligar o aparelho à rede eléctrica, deixe-o repousar na vertical durante pelo menos 24 horas. Deste modo, reduz-se a possibilidade de um mau funcionamento do sistema de arrefecimento devido ao manuseamento durante o transporte. Durante este período, recomenda-se que deixe a porta aberta para eliminar eventuais odores residuais.

• A porta do refrigerador de vinho pode ser aberta para a esquerda ou para a direita. A unidade é fornecida com a porta a abrir para a direita. Se pretender abrir a porta no sentido inverso, siga as instruções da secção "porta reversível".

3.1. ANTES DE UTILIZAR O APARELHO

DESENHOS DE INSTALAÇÃO E DIMENSÕES, VER PÁGINAS FINAIS DO MANUAL.

• Os aparelhos são concebidos para serem encastrados, embutidos ou independentes.

• **AVISO:** Não guarde nem instale o aparelho no exterior. O aparelho destina-se a ser utilizado no interior.

• **ATENÇÃO:** Não instalar o aparelho na lavandaria. Evitar colocar o aparelho em zonas húmidas.

• Coloque a unidade num chão suficientemente forte para suportar o seu peso quando totalmente carregada. Para nivelar a unidade, ajuste o pé nivelador frontal na parte inferior da unidade.

• Para uma instalação independente, é necessário espaço entre a parte de trás e os lados da unidade para permitir a circulação de ar necessária para arrefecer o compressor e o condensador, poupando assim energia. Mesmo para a instalação embutida, é necessário manter um espaço de 5 mm de cada lado e na parte superior para garantir o acesso e a ventilação adequados. A saída de ar na parte da frente da unidade não deve ser coberta ou bloqueada de forma alguma.

• Coloque a unidade fora da luz solar direta e afastada de fontes de calor (fogão, aquecedor, radiador, etc.). A luz solar direta pode afetar o revestimento acrílico e o seu aquecimento pode aumentar o consumo de energia. As temperaturas ambiente extremamente baixas também podem provocar o mau funcionamento da unidade.

• Ligar o aparelho a uma tomada dedicada e de fácil acesso. Quaisquer questões relativas à alimentação e/ou ligação à terra devem ser dirigidas a um eletricista qualificado ou a um centro de assistência autorizado.

• O aparelho deve ser instalado com todas as ligações eléctricas, de canalização, de água e de drenagem em conformidade com os códigos locais e estatais.

3.2. INSTALAÇÃO

3.2.1. INSTALAÇÃO DE VÁRIOS ELECTRODOMÉSTICOS

ATENÇÃO: INSTALAÇÃO DE VÁRIOS APARELHOS COM VENTILAÇÃO PARTILHADA:

Tenha em atenção que, se o refrigerador de vinho for instalado num móvel onde existam outros aparelhos que emitam c a l o r , devem ser tomadas as medidas de ventilação e isolamento necessárias para que o calor desses outros aparelhos não comunique com ou afecte diretamente qualquer parte do refrigerador de vinho. Um isolamento e uma ventilação inadequados podem provocar o mau funcionamento ou a avaria do refrigerador de vinho, ou danos no móvel, que NÃO serão cobertos pela garantia do fabricante.



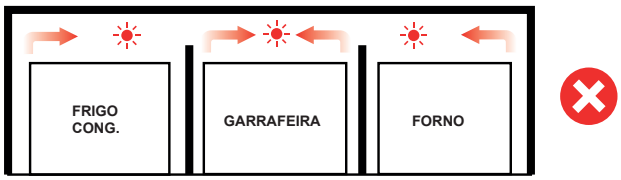

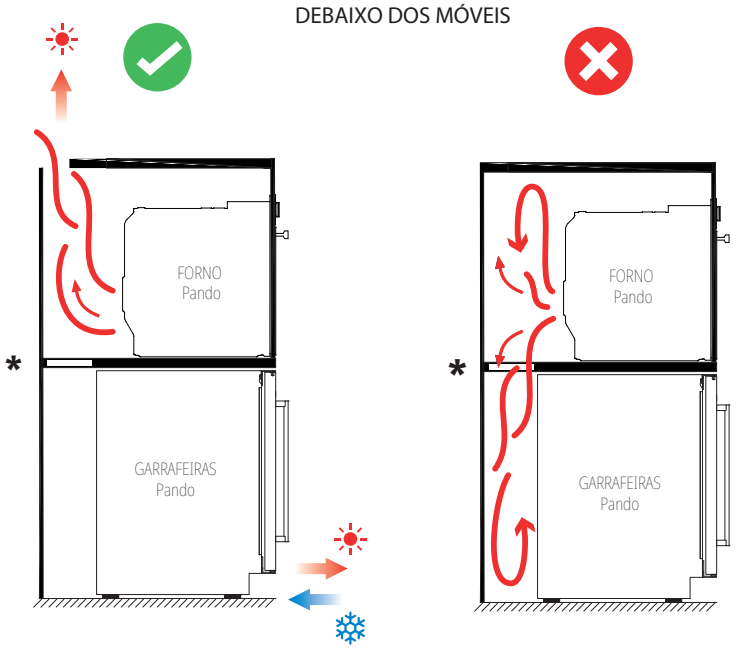

IMPORTANTE: CLIMA DE ELEVADA HUMIDADE

Durante os períodos de humidade elevada, pode aparecer alguma condensação nas superfícies exteriores da porta de vidro. Esta condensação desaparece quando o nível de humidade diminui. Para prevenir, é aconselhável instalar o aparelho com ventilação suficiente num local com ar seco e/ou ar condicionado.

NOTA: O aparelho deve ser colocado de forma a que a ficha esteja acessível.

3.3. INSTRUÇÕES PARA A INSTALAÇÃO

Certifique-se de que a sua instalação não bloqueia a grelha de ventilação frontal. O aparelho foi concebido para ser instalado sob bancadas de trabalho, utilizando a grelha de ventilação para garantir que os pés ficam ocultos da vista frontal.

Se o aparelho for instalado totalmente integrado, para montagem no rodapé da cozinha, certifique-se de que as grelhas de ventilação no rodapé da cozinha podem dissipar pelo menos a área de superfície indicada nos desenhos de instalação, de modo a que o ar quente se possa dispersar sem obstáculos. Caso contrário, o aparelho tem de trabalhar mais, o que leva a um aumento do consumo de eletricidade.
E certifique-se também de que a porta abre e fecha corretamente no local escolhido.

NOTA: Quando empurrar o aparelho para a tomada, certifique-se de que o cabo de alimentação não fica preso.

3.4. LIGAÇÃO ELÉCTRICA

AVISO: A utilização incorrecta da ligação à terra pode provocar um risco de choque elétrico. Se o cabo de alimentação estiver danificado, deve ser substituído por um eletricista qualificado ou por um centro de assistência autorizado.

Todos os trabalhos eléctricos devem ser realizados por um profissional qualificado, de acordo com os regulamentos de segurança locais e nacionais.

Verificar se a tensão indicada no produto corresponde à tensão de alimentação da sua instalação.

Ligar o aparelho separadamente a uma tomada eléctrica com capacidade para 13A.

A ligação deve ser efectuada através de uma tomada de corrente adequada e facilmente acessível. Por razões de segurança, é aconselhável instalar um dispositivo de corrente residual (RCD) com uma corrente de disparo de 30 mA.

O aparelho e o circuito devem ser verificados por um eletricista qualificado para garantir que a tomada está devidamente ligada à terra.

Nota: Nos locais onde há relâmpagos frequentes, é aconselhável utilizar protectores contra sobretensões.

Não ligar o aparelho à rede eléctrica com uma extensão / cabo longo. Os cabos de extensão não garantem a segurança necessária do aparelho (por exemplo, perigo de sobreaquecimento).

O aparelho não deve ser ligado a um inversor e não deve ser utilizado com um adaptador de ficha, uma vez que estes podem causar danos na unidade eletrónica.

O cabo deve ser fixado por detrás do aparelho e evitar que fique emaranhado ou pendurado sem proteção.

AVISO: ESTE APARELHO DEVE SER LIGADO À TERRA.

3.5. INSTALAÇÃO DO PUXADOR

IMPORTANTE: Não aperte demasiado os parafusos e não utilize ferramentas eléctricas para instalar o manípulo.

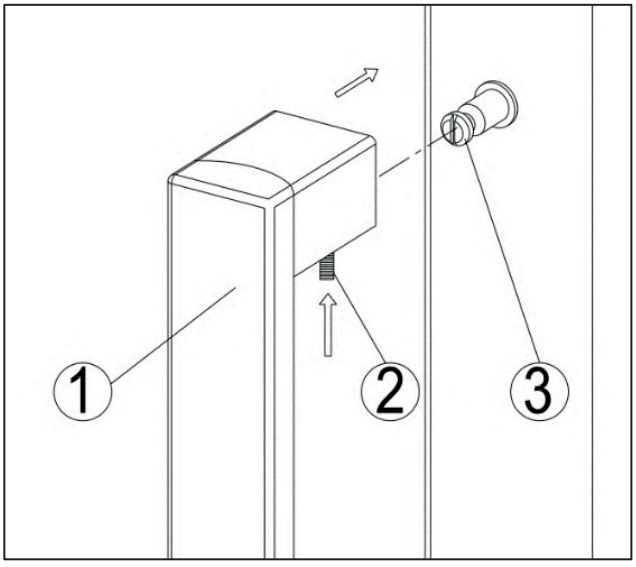

Colocar o puxador (1) nos pinos de fixação (3) da porta e, utilizando a chave Allen fornecida, apertar os parafusos de fixação (2) para fixar o puxador.

NOTA:

Todas as peças substituídas devem ser guardadas para a reinstalação da porta no seu estado original, se necessário.

3.6. PORTA REVERSÍVEL OPCIONAL

ATENÇÃO, apenas para o modelo PVZB 15-9: O sentido de abertura da porta deve ser indicado no momento da compra do aparelho, pois a porta tem uma serigrafia que ficaria invertida se fosse virada ao contrário. Posteriormente, só é possível inverter o sentido de abertura adquirindo uma nova porta com a serigrafia alinhada.

MUDANÇA DE DIRECÇÃO DA ABERTURA DA PORTA para os modelos PVZB 30-16, PVZB 60-41, PVZL 180-165 e PVZB 180-110:

ABERTURA À DIREITA (ORIGINAL)

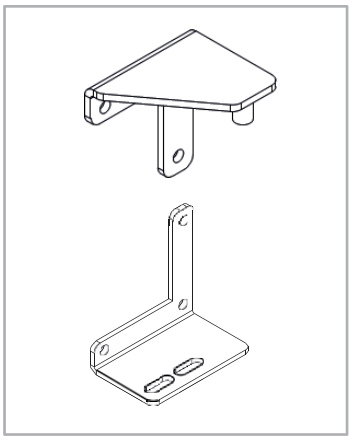

ABERTURA À ESQUERDA

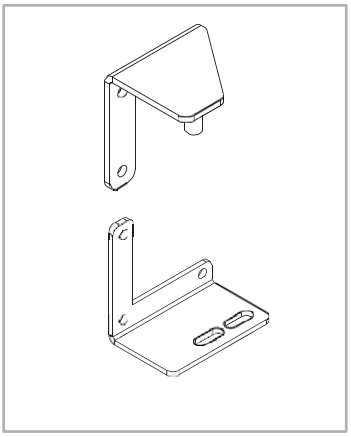

3.6.1. PORTA REVERSÍVEL COM DOBRADIÇA VISÍVEL:

IMAGEM 1

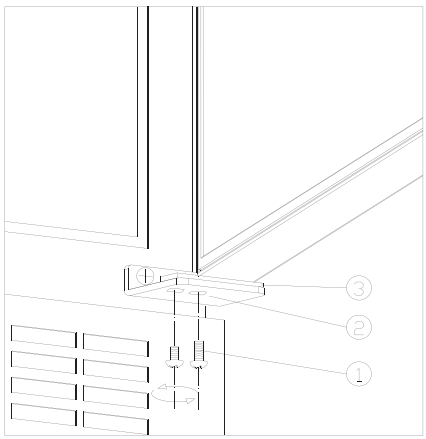

IMAGEM 2

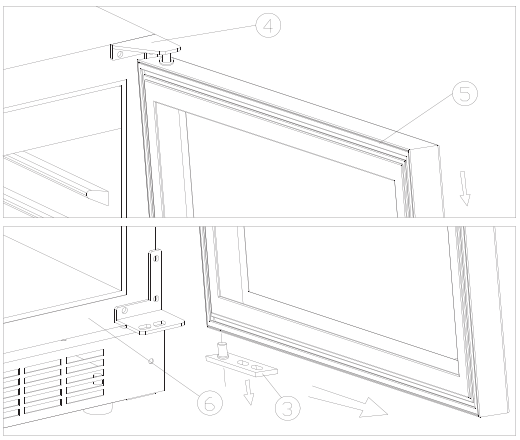

IMAGEM 3

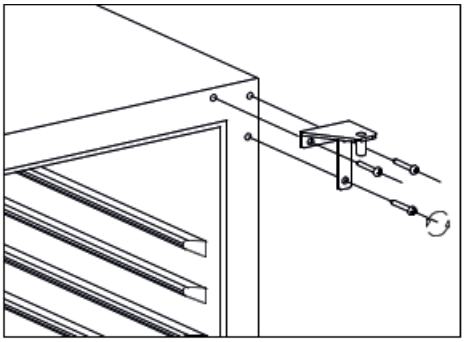

IMAGEM 4

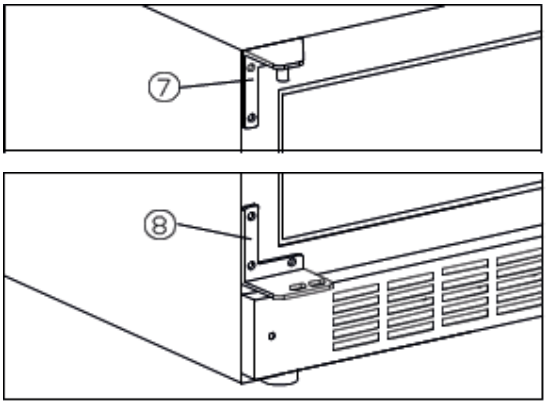

(1) Parafusos de travamento (2) Dobradiça inferior (direita) (3) Eixo da porta (4) Dobradiça superior (direita) (5) Porta (6) Corpo da adega de vinho (7) Dobradiça superior (esquerda) (8) Dobradiça inferior (izquierda)

Procedimiento:

-Desaparafusar os parafusos de bloqueio(1) ; (ver imagem 1)

-Puxe a porta (5) para fora,retire-a; (ver imagem 2)

-Parafuso os parafusos de 3 peças, remova a dobradiça superior(direita) (4) ; (ver imagem 3)

-Fixar a dobradiça superior (esquerda) e a dobradiça inferior(esquerda) com parafusos na posição mostrada na imagem,

-Gire a porta para 180 graus e,em seguida, monte a porta na direção oposta para remover (veja a imagem 4).

- Cubra os orificios resultantes com as fichas de plástico incluídas no saco de parafusos.

3.6.2. PORTA REVERSÍVEL COM DOBRADIÇA INVISÍVEL:

Solo para modelo PVZB 180-110

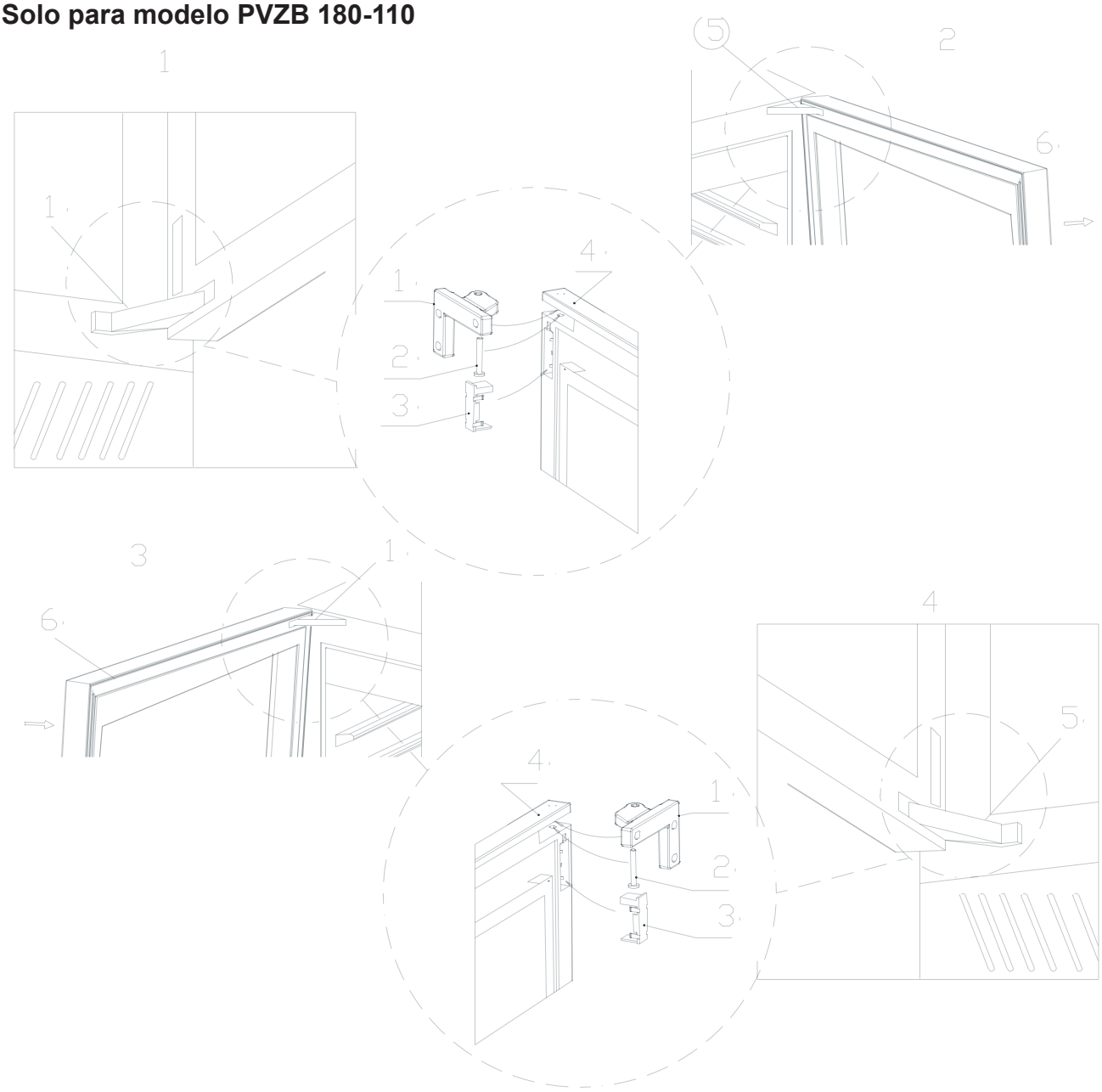

①Dobradiça superior ②Eixo da dobradiça ③Fivela da dobradiça ④Dobradiça superior ⑤Dobradiça inferior ⑥Porta de vidro

1. Como mostrado na Figura 1, use uma chave de fenda de lâmina plana para abrir a fivela da dobradiça superior ③ para ver o eixo da dobradiça ② e, em seguida, use uma chave de fenda de lâmina plana para erguer o eixo da dobradiça ② e puxe-o para fora. De seguida, desaparafuse a dobradiça inferior da mesma forma.
2. Como mostra a figura 2, o método de instalação da parte superior da porta é o mesmo que o da parte inferior.
3. Assim que as partes superior e inferior tiverem sido removidas, puxe a porta paralelamente para o exterior. A porta pode ser retirada.
4. Retirar a porta de vidro, utilizar a chave sextavada para retirar a dobradiça superior da porta e os parafusos de fixação da dobradiça inferior da porta e retirar as dobradiças superior e inferior da porta.

5. Preste especial atenção a isto: 1) A porta de vidro é rodada 180 graus para a instalar, e o gancho da fechadura e o íman da porta são retirados e reinstalados do outro lado. 2) A dobradiça superior e a dobradiça inferior também são substituídas ao mesmo tempo. A dobradiça superior direita é substituída pela dobradiça inferior esquerda. A dobradiça inferior direita é substituída pela dobradiça superior esquerda. Torna-se a dobradiça inferior da porta e torna-se a dobradiça superior da porta quando a dobradiça inferior direita da porta é mudada para o lado esquerdo;
6. Instalar primeiro a dobradiça da porta, como indicado na figura 3, e instalar a dobradiça inferior da porta, como indicado na figura 4.
7. Levante a porta como mostrado na figura 4. Primeiro, insira a dobradiça inferior no hardware de canto, alinhe os orifícios de montagem e insira o eixo da dobradiça ② no orifício da dobradiça na posição. De seguida, volte a cobrir a fivela da dobradiça ③. A instalação da parte inferior da porta está agora concluída;
8. Instale a parte superior da porta como indicado na Figura 3, o mesmo método que a instalação da parte inferior da porta. Finalmente, o reverso da porta está terminado.
9. **Instalar a dobradiça da porta Nota: Ao instalar a dobradiça superior da porta, desloque a dobradiça da porta para o lado da caixa exterior e, em seguida, aperte o parafuso. Quando a porta inferior estiver instalada, deslocar o parafuso para o interior da caixa exterior e apertar o parafuso para evitar que a porta caia.**

- **Cambiar las piezas de alarma de la puerta con bisagra invisible (PVZB 180-110)**

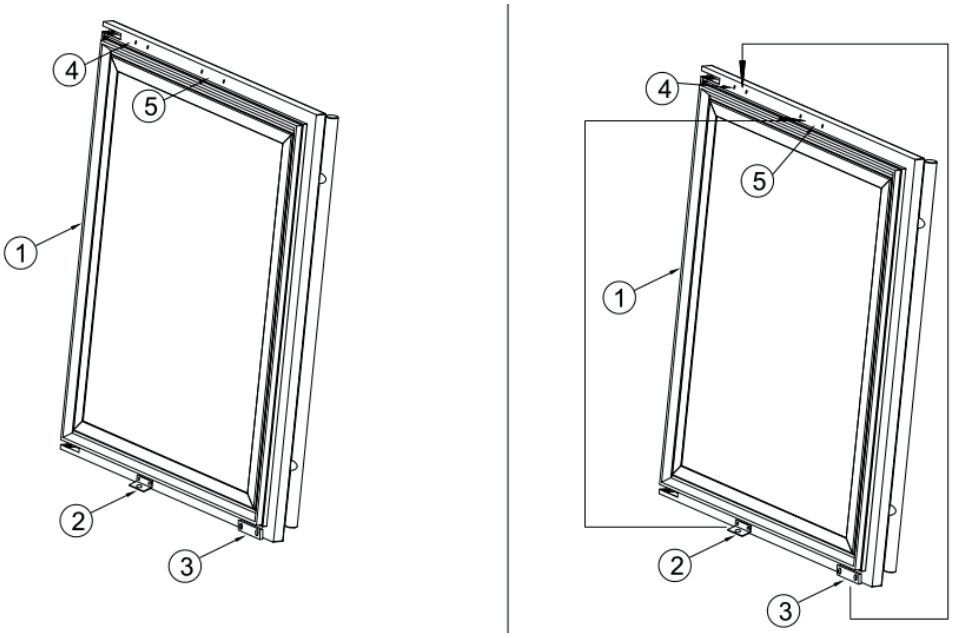

①Puerta ②cerradura ③imán de alarma de puerta ④agujero de fijación del imán ⑤agujero de fijación de la cerradura

1. Después de cambiar la puerta, primero desenroscar ②bloqueo ③imán como la imagén①
2. A continuación, fije el ②bloqueo en la posición del ⑤agujero de fijación del bloqueo.
3. Después de cambiar el ③imán a la posición del ④agujero de fijación del imán.

3.6.3. MUDANÇA DE PORTA PVZB 15-9

IMAGEM 1

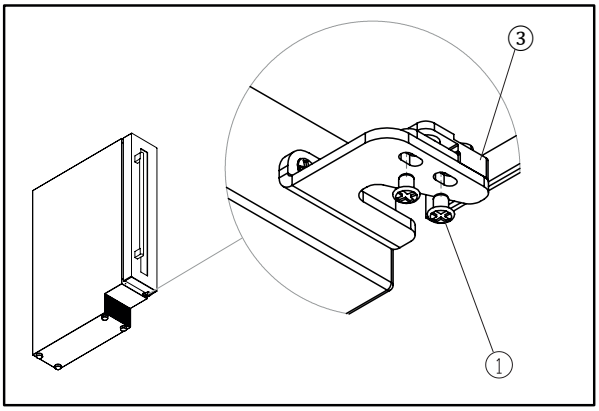

IMAGEM 2

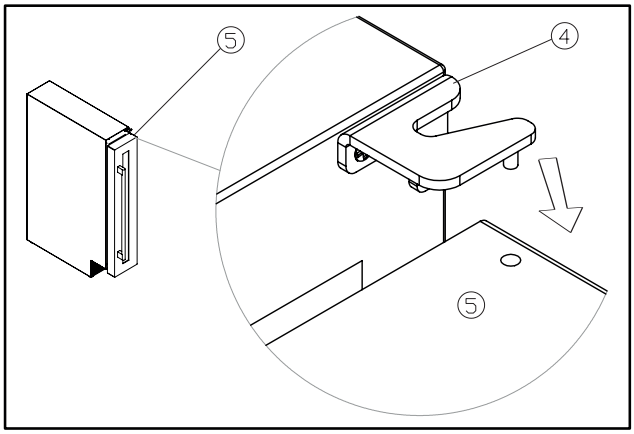

IMAGEM 3

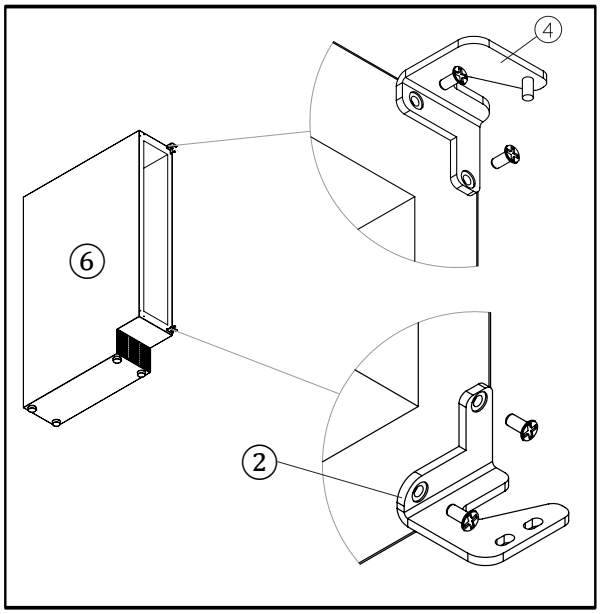

IMAGEM 4

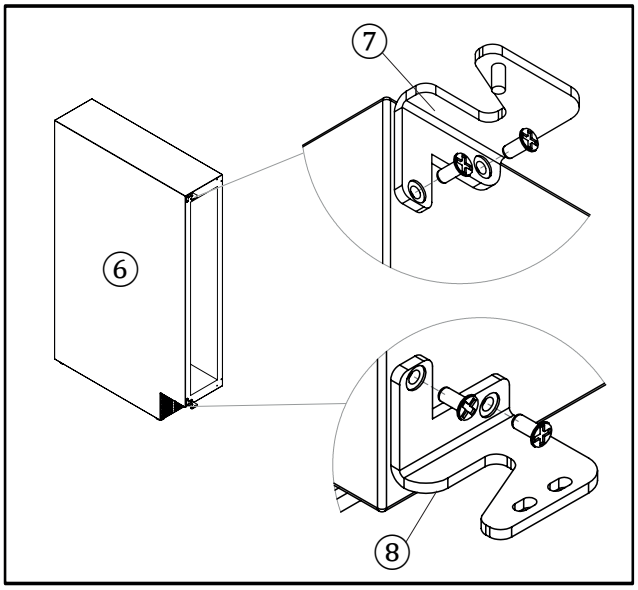

IMAGEM 5

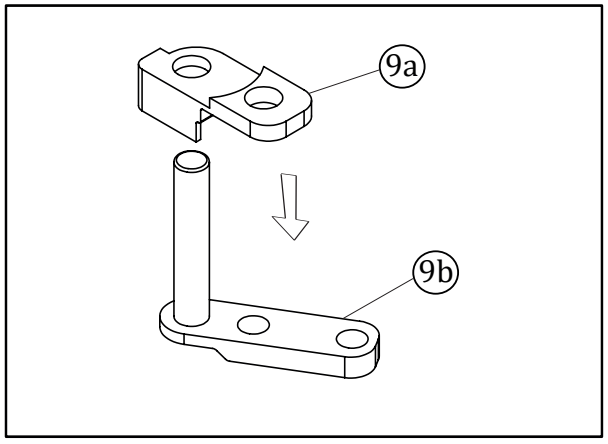

IMAGEM 6

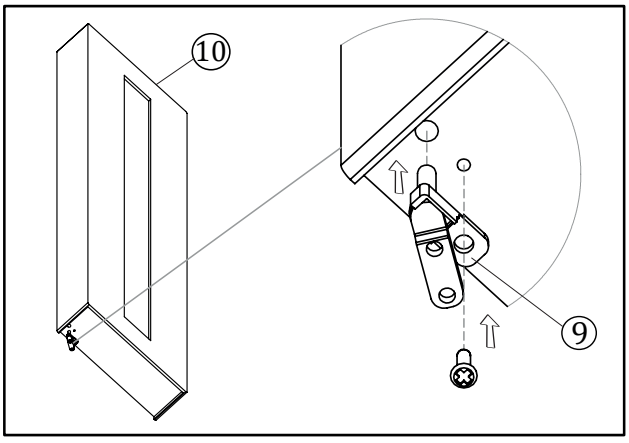

3.6.2. MUDANÇA DE PORTA PVZB 15-9

IMAGEM 7

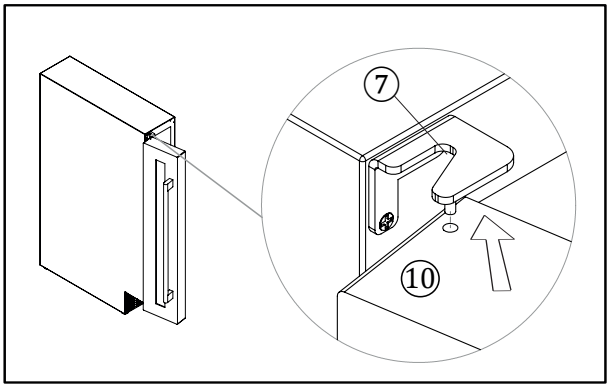

IMAGEM 8

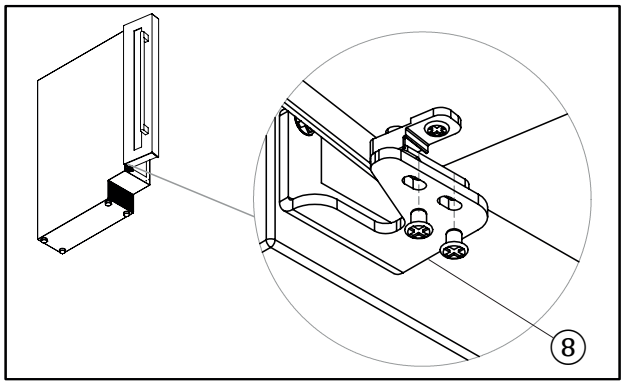

(1) Parafusos de travamento (2) Dobradiça inferior (direita) (3) Eixo da porta (4) Dobradiça superior (direita) (5) Porta (6) Corpo da adega de vinho (7) Dobradiça superior (esquerda) (8) Dobradiça inferior (esquerda) (9) Eixo da porta (esquerda) (10)Porta (esquerda)

Procedimiento:

-Desaparafusar os parafusos de bloqueio(1) ; (ver imagem 1).

-Puxe a porta (5) para fora,retire-a; (ver imagem 2).

-Parafuso os parafusos de 3 peças, remova a dobradiça superior(direita) (4) ; e dobradiça inferior (direita) (2) (ver imagem 3).

-Fixar a dobradiça superior (esquerda)(7) e a dobradiça inferior (esquerda)(8) com parafusos (ver imagem 4).

- Monte o eixo da porta (esquerda) (9); juntando as peças (9a) e (9b); (ver imagem 5).

- Fixar e aparafusar o eixo da porta (esquerda) (9) na porta (esquerda) (10); (ver imagem 6).

- Monte a porta (esquerda) (10); (ver imagem 7).

- Cubra os orificios resultantes com as fichas de plástico incluídas no saco de parafusos.

3.7. FIXAÇÃO E SEGURANÇA DA UNIDADE NA UNIDADE

3.7.1 PVZB 15-9

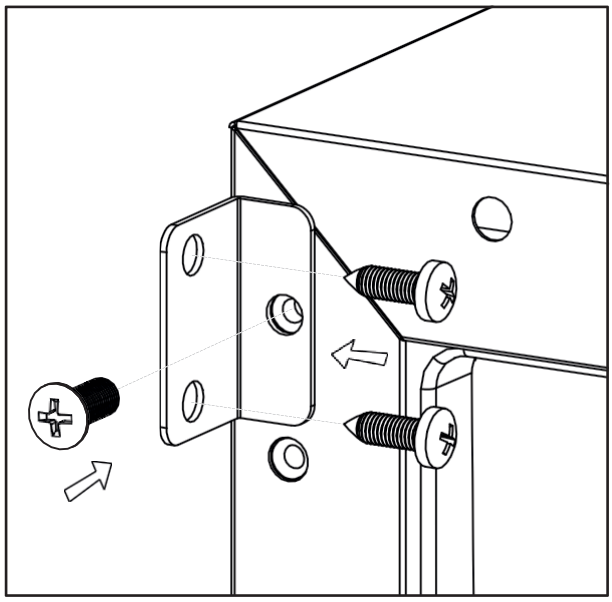

Abra aportae fixe a unidade no nicho. Encaixe os parafusos nos suportes superior e inferior do aparelho, apertando-os no suporte de montagem do armário.

3.7.2 PVZB 30-16, PVZB 60-41 E PVZB 180-110

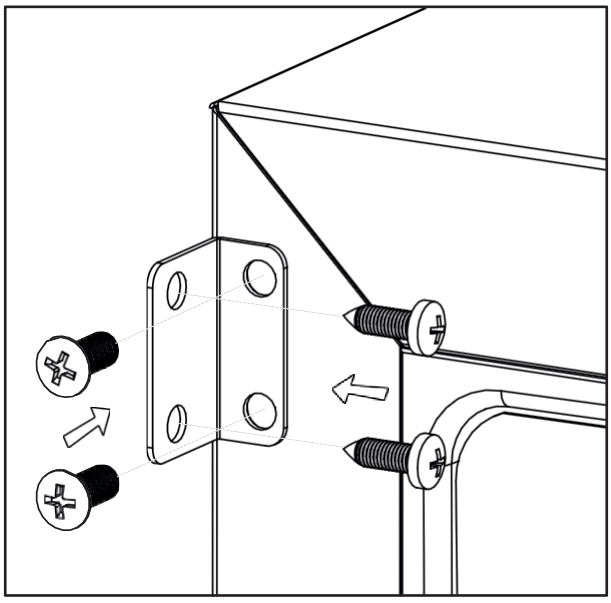

Abra aportae fixe a unidade no nicho. Encaixe os parafusos nos suportes superior e inferior do aparelho, apertando-os no suporte de montagem do armário.

4. INSTRUÇÕES DE FUNCIONAMENTO

Este aparelho foi concebido para funcionar a determinadas temperaturas ambiente. A classe climática está indicada na placa de caraterísticas (N, ST).

O aparelho pode funcionar mal se for deixado durante um longo período de tempo a uma temperatura fora do intervalo especificado. Por exemplo, colocar o aparelho em condições de calor ou frio extremo pode provocar flutuações na temperatura interna. O intervalo entre 5ºC e 20ºC (41ºF e 68ºF) pode não ser atingido.

Classe climática	Temperatura ambiente
SN	+10°C a +32°C
N	+16°C a +32°C
ST	+16°C a +38°C
T	+16°C a +43°C

NOTA: As unidades sem aquecedor não aumentarão a sua temperatura interna se a temperatura ambiente onde a unidade se encontra for inferior à temperatura definida.

ATENÇÃO:

-Ao utilizar o aparelho pela primeira vez ou depois de o reiniciar por ter estado desligado durante muito tempo, pode ocorrer uma variação de alguns graus entre a temperatura selecionada e a temperatura indicada no painel de leitura LED. Isto é normal e deve-se ao tempo de ativação. Após algumas horas de funcionamento do aparelho, tudo voltará ao normal.

-Se a unidade for desligada, se houver uma falha de energia ou se a unidade for desligada, terá de esperar 3 a 5 minutos antes de reiniciar a unidade. Se tentar reiniciar antes deste tempo, a unidade não arrancará.

5. UTILIZAÇÃO E MANUSEAMENTO

5.1. PAINEL DE CONTROLO

5.1.1. PANEL DE CONTROL PVZB 15-9

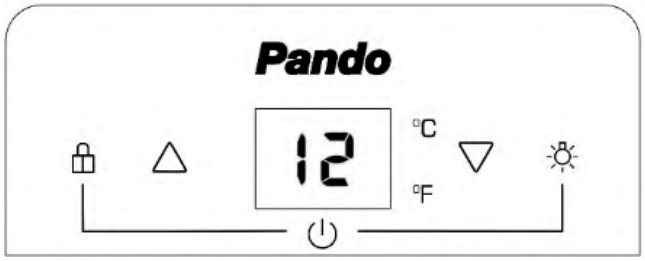

PAINEL INDICADOR LUMINOSO (VISOR)
Mostra a temperatura e outros serviços.

ON: Quando o caves de vinhos é conectado pela primeira vez, ele iniciará automaticamente, ouvindo um bipe de confirmação. A luz de iluminação da cúpula interna ficará apagada.

Para desligar a refrigerador de vinho:

Desbloqueie o teclado pressionando a tecla por 3 segundos.

Pressione as teclas e simultaneamente. Imediatamente o display mostrará um contador decrescente, que descerá de 3□ 2□ 1 ... e se apagará, ouvindo um “bip” de confirmação.

Para conectar a caves de vinhos :

Pressione as teclas e simultaneamente por 2 segundos. Um “bip” de confirmação será ouvido.

NOTA: Para conectar ou desconectar o caves de vinhos , o painel de luz indicadora (display) deve estar desbloqueado.

UNLOCK / **LOCK**: Usado para bloquear ou desbloquear o painel indicador.

Para bloquear o display: Pressione a tecla por 3 segundos. Um bipe de confirmação soará. Todas as funções dos controles estão desabilitadas, exceto o controle da luz.

Para desbloquear o display: Pressione a tecla por 3 segundos. Um bipe de confirmação soará. Todas as teclas do display permanecerão ativas.

LIGHT Usado para ligar / desligar a luz interna. Ao pressionar, você ouvirá um bipe de confirmação.

▲ **UP** Usado para aumentar a temperatura definida em 1 ° C. Quando pressionado, um bipe de confirmação será ouvido.

▼ **DOWN** É usado para diminuir a temperatura definida em 1 ° C. Quando pressionado, um bipe de confirmação será ouvido.

5.1.2. PAINEL DE CONTROLO PVZB 30-16, PVZB 60-41, PVZB 180-110, PVZL 180-165 (ZONA DUPLA)

PVZB 30-16

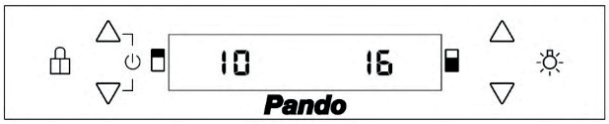

PVZB 60-41 / PVZB 180-110 / PVZL 180-165

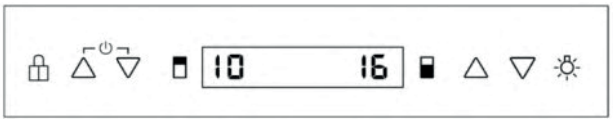

VISUALIZAR

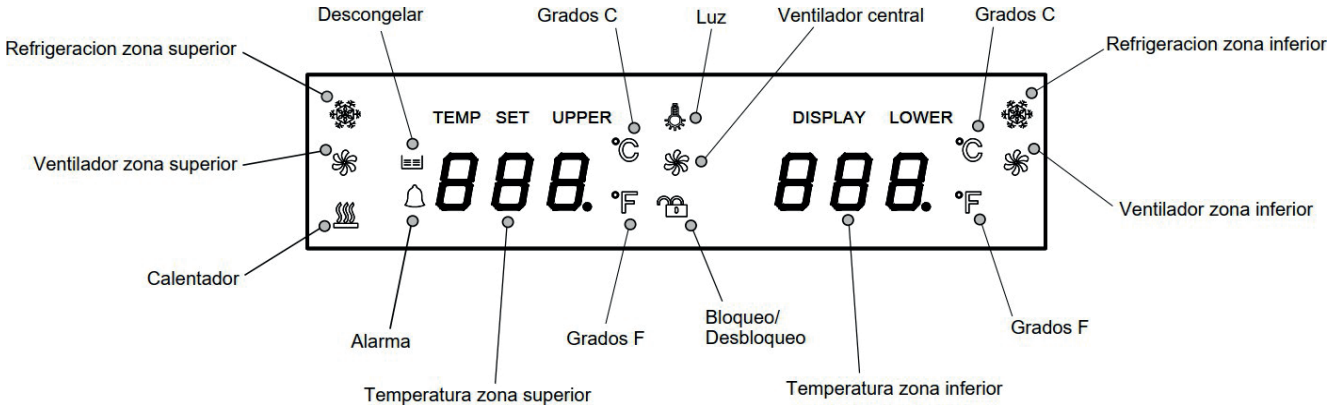

Indica arrefecimento (compressor em funcionamento).

I ndica que os ventiladores das zonas estão a funcionar (distribuição de arrefecimento)

Indica aquecimento (aquecedor a funcionar)

Indica um alarme de porta aberta.

Indica o processo de descongelação.

Indica os graus Celsius

Indica graus Farenheit

Indica que a luz interna está acesa.

Indica o bloqueio/desbloqueio do painel de controlo. (Visor)

Indica a temperatura de funcionamento.

(ZONA DUPLA) PAINEL INDICADOR ILUMINADO (DISPLAY)

Apresenta a temperatura e outros serviços.

 Zona de arrefecimento superior.

 Zona de arrefecimento inferior.

ON:
Quando o refrigerador de vinho é ligado pela primeira vez**,** arranca automaticamente e é emitido um sinal sonoro de confirmação. A iluminação da cúpula interior é desligada.

Para desligar o arrefecedor de vinho:

Desbloquear o teclado premindo a tecla durante 3 segundos.

Prima simultaneamente as teclas ▲ e ▼ na zona superior . Imediatamente o visor apresentará um contador decrescente, que irá descer de 3 → 2 → 1... e **desligar-se-á, ouvindo-se** um "bip" de confirmação.

Para ligar o arrefecedor de vinho:
Prima simultaneamente as teclas ▼ e ▲ na zona superior durante 3 segundos e a unidade ligar-se-á, sendo emitido um sinal sonoro de confirmação.

NOTA: Para ligar ou desligar o refrigerador de vinho, o ecrã tem de estar desbloqueado.

DESBLOQUEAR / BLOQUEAR: Utilizado para bloquear ou desbloquear a seleção de temperatura no painel tátil.
Para bloquear o visor: Premir a tecla durante 3 segundos. Ouve-se um "bip" de confirmação. Todas as funções dos comandos são desactivadas, exceto o comando da luz.

Para desbloquear o visor: Premir a tecla durante 3 segundos. Ouve-se um "bip" de confirmação. Todas as teclas do visor permanecem activas.

LIGHT Utilizado para ligar/desligar a luz interna. Quando premido, ouve-se um "bip" de confirmação audível.

Utilize para aumentar a temperatura definida em 1° C. Quando premido, ouve-se um "bip" de confirmação audível.

DOWN Utilizado para baixar a temperatura definida em 1 °C. Quando premido, ouve-se um "bip" de confirmação audível.

SELECTOR DE GRAUS ºC / ºF

Selecione a definição de visualização da temperatura em Fahrenheit ou Celsius. Para alterar a temperatura de Fahrenheit para Celsius ou vice-versa, prima e mantenha premidas as teclas ▼ e ▼ na zona inferior durante 3 segundos e será emitido um sinal sonoro de confirmação.

REGULAÇÃO DO CONTROLO DA TEMPERATURA

Com exceção da unidade de zona de arrefecimento única PVZB 15-9, as outras unidades têm duas zonas de temperatura independentes. Para os modelos PVZB 30-16, PVZB 60-41, PVZB 180-110 e PVZL 180-165, a temperatura de ambas as zonas pode ser ajustada entre 5°C e 20°C (41°F e 68°F).

• Quando a unidade é ligada pela primeira vez, a unidade liga-se automaticamente para os valores predefinidos.

• Premindo as teclas UP ou DOWN, a temperatura interna das zonas pode ser controlada separadamente. Uma vez regulada a temperatura, o visor apresenta a nova temperatura. Gradualmente, o aparelho atingirá essa temperatura.

IMPORTANTE: As temperaturas das duas zonas podem ser igualadas em todos os modelos, mas só podem ser invertidas nos modelos PVZB 60-41, PVZB 180-110 e PVZL 180-165.

ILUMINAÇÃO

A sua adega possui um sistema de iluminação bicolor. Pode configurar o interior para que a iluminação seja branca ou azul. A sua adega vem de fábrica com luz LED interior e ecrã a cores brancas.

Se desejar alterar a cor do LED do interior e do visor, pressione o ícone  durante 3 segundos. Ouvirá um aviso indicando que a cor da iluminação interior e do visor mudou de branco para azul. Se desejar voltar à cor branca, mantenha pressionado o ícone  durante 3 segundos. Ouvirá um aviso indicando que a cor da iluminação interior e do visor mudou de azul para branco.

5.2. PAINEL DE CONTROLO DO FECHO AUTOMÁTICO.

(Não disponível no modelo PVZB 15-9)

O painel de controlo tem um bloqueio automático. Para poder utilizar a consola de programação, esta deve ser desbloqueada. Uma vez desbloqueada, permanecerá ativa durante 3 minutos, após os quais será novamente bloqueada. No visor, pode ver o estado de bloqueio ou desbloqueio através do símbolo ou do desenho de um cadeado; se estiver aberto, significa que está desbloqueado e, se estiver fechado, significa que está bloqueado. (*O bloqueio da consola de programação não afecta o botão de luz, que está sempre ativo).

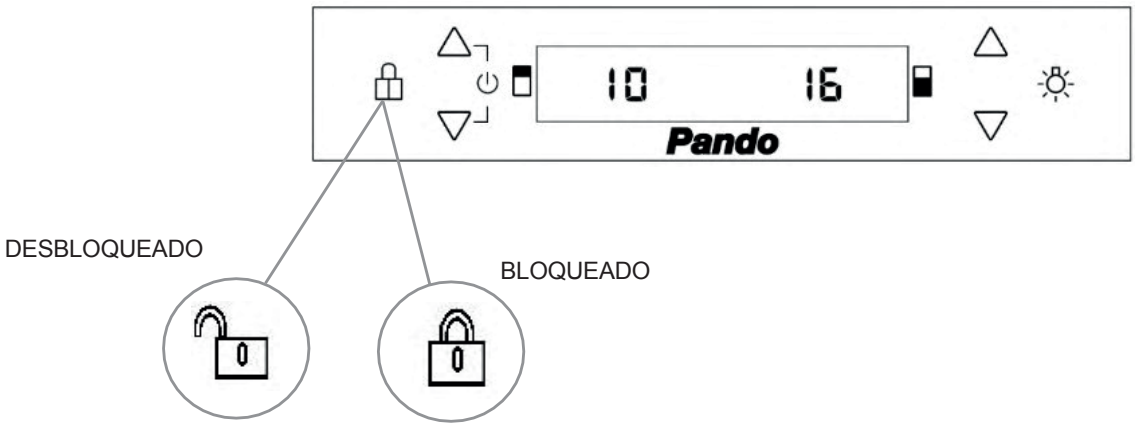

5.3. SISTEMA DE ALARME DE PORTA ABERTA

(Não disponível no modelo PVZB 15-9)

O refrigerador de vinho está equipado com um sistema de alarme ou aviso de porta aberta durante um período superior a 2 minutos, um alarme sonoro e visual intermitente será ativado, será emitido um "bip" e as luzes LED interiores apagar-se-ão e acender-se-ão sequencialmente. Este alarme tem uma duração máxima de 5 minutos. O alarme pára se a porta for fechada.

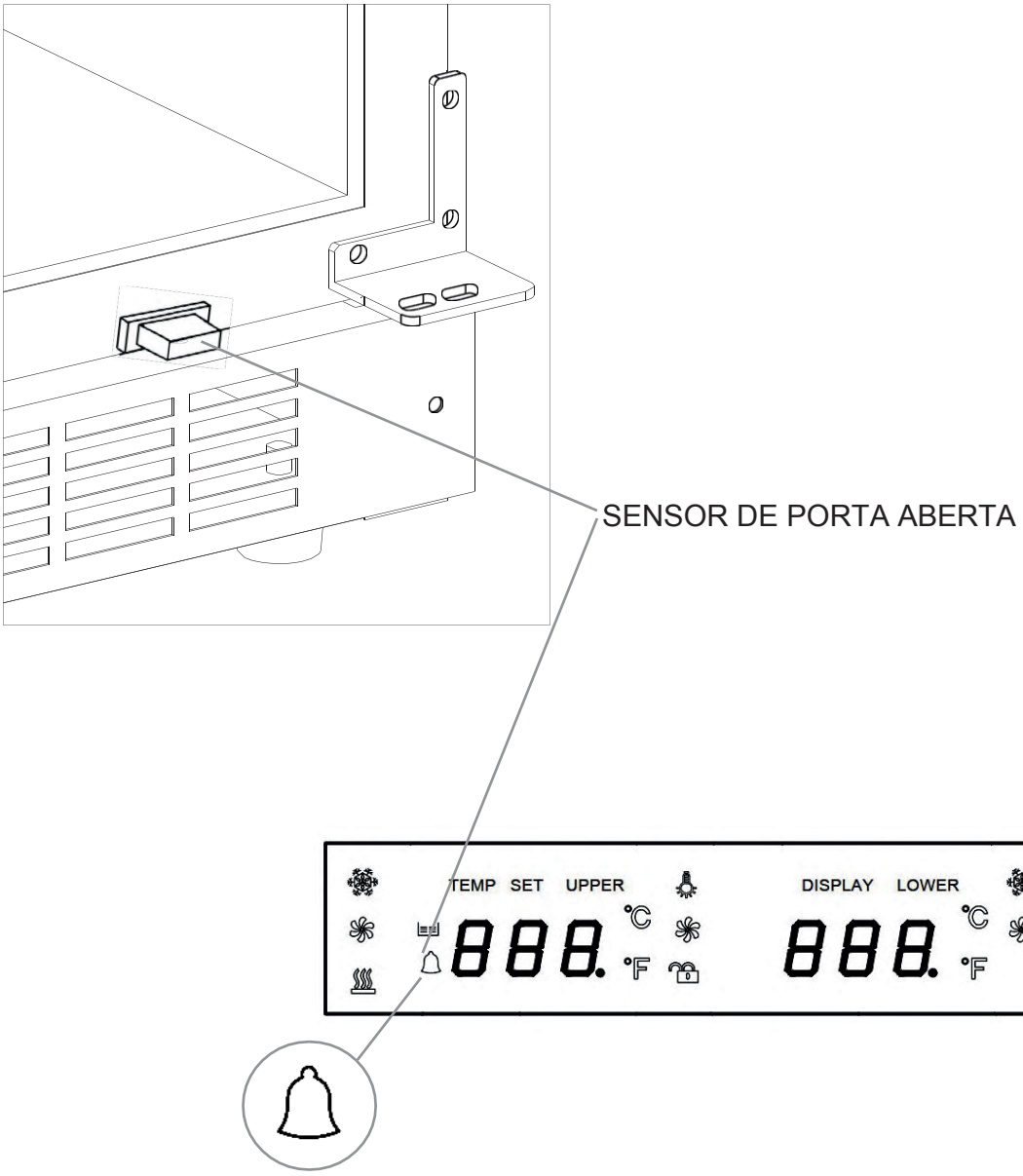

5.4. TABULEIROS E ARRUMAÇÃO

AVISO: Não puxe com mais de uma prateleira carregada de cada vez, pois isso pode fazer com que a unidade tombe para a frente. Algumas prateleiras foram concebidas para armazenar mais de uma camada de garrafas. Essas prateleiras não devem deslizar se houver mais de uma camada de garrafas carregadas.

AVISO: Não tente fazer deslizar as prateleiras para além do batente para evitar que as garrafas caiam.

AVISO: Para evitar danificar a vedação da porta, certifique-se de que a porta está totalmente aberta quando retirar as prateleiras do seu compartimento.
Todas as prateleiras para vinho deslizam para fora para facilitar o acesso, com exceção da prateleira inferior. Para facilitar o acesso às garrafas armazenadas, puxe a prateleira para fora com cuidado até parar. As prateleiras foram concebidas com uma paragem de emergência para evitar que se estendam demasiado durante o carregamento de garrafas.

AVISO: As garrafas podem variar em termos de tamanho e dimensões. Podem estar disponíveis no mercado formatos diferentes em termos de tamanho e diâmetro. Por este motivo, o número efetivo de garrafas a armazenar pode variar. A capacidade máxima do porta-garrafas é produzida com garrafas tradicionais de Bordéus de 750 ml. com uma altura de garrafa até 30 cm.

• Pode carregar as suas garrafas de vinho numa fila única ou empilhadas, tendo em conta o seguinte: se não tiver garrafas suficientes para encher o seu refrigerador de vinho, é melhor distribuir a carga ao longo do refrigerador de vinho para evitar carregar "tudo em cima" ou "tudo em baixo".

• Não remover ou alterar as prateleiras de madeira ajustáveis para acomodar mais garrafas ou aumentar a capacidade da garrafeira empilhando as garrafas, se necessário (ver remoção das prateleiras).

• Manter pequenos espaços entre as paredes e as garrafas para permitir a circulação do ar. Tal como numa cave subterrânea, a circulação do ar é importante para evitar o bolor e para gerar uma temperatura mais homogénea.

• Não sobrecarregue a sua cave para facilitar a circulação do ar.

• Colocar as garrafas na horizontal.

• Evitar a obstrução das ventoinhas internas (situadas no interior do painel traseiro da unidade).

• Não introduzir contaminantes. Armazene apenas vinho na sua unidade para garantir que o ambiente é isento de odores.

• Guardar o vinho apenas com garrafas fechadas. O armazenamento de garrafas abertas pode provocar derrames.

5.5. ESCOVAÇÃO

PRATELEIRAS SEM CALHAS TELESCÓPICAS

Para retirar qualquer uma das prateleiras das calhas do compartimento, puxe a prateleira para fora até à posição em que o entalhe na prateleira coincide exatamente com o pivô de plástico por baixo e, em seguida, levante-a e retire-a.

Para colocar a prateleira no lugar, repita os passos descritos acima em sentido inverso.

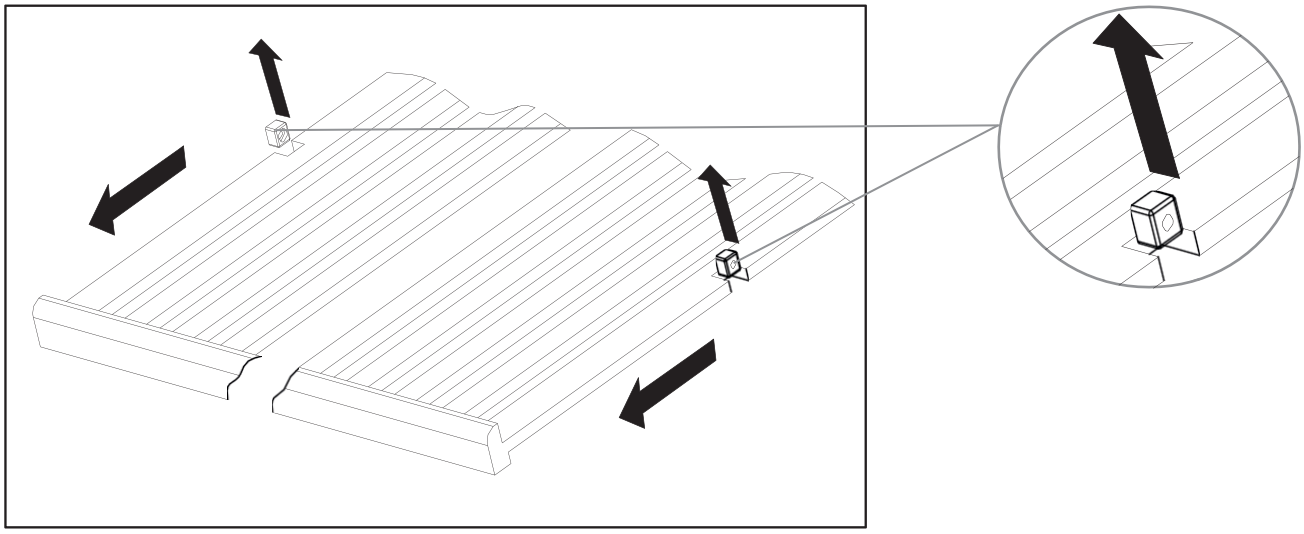

PRATELEIRAS COM CALHAS TELESCÓPICAS

Para evitar danificar o vedante da porta, certifique-se de que a porta está totalmente aberta quando retirar as prateleiras do compartimento das calhas.

• Para facilitar o acesso às garrafas, as prateleiras devem ser puxadas para fora cerca de 1/3 do compartimento das calhas.

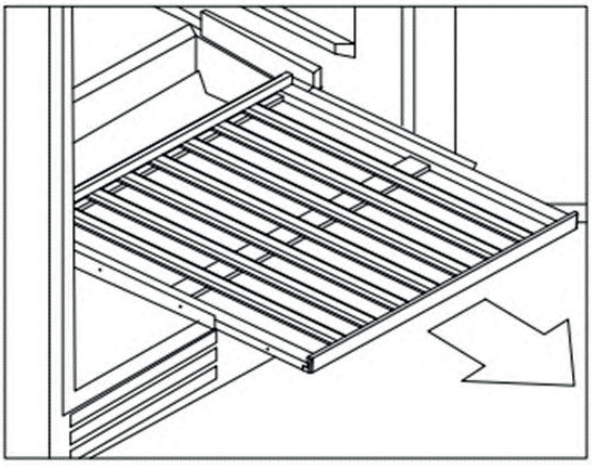

• Para remover os racks de trilhos, puxe cada prateleira até a fim para fora. Com ambas mãos pressione com os dedos **ambas alavancas ao mesmo tempo**, como mostrado na Imagem A e, ao mesmo tempo, levante o entalhe de plástico esquerdo, comomostrado na imagem B. Em seguida, prossiga para remover a prateleira lentamente.

IMAGEM A

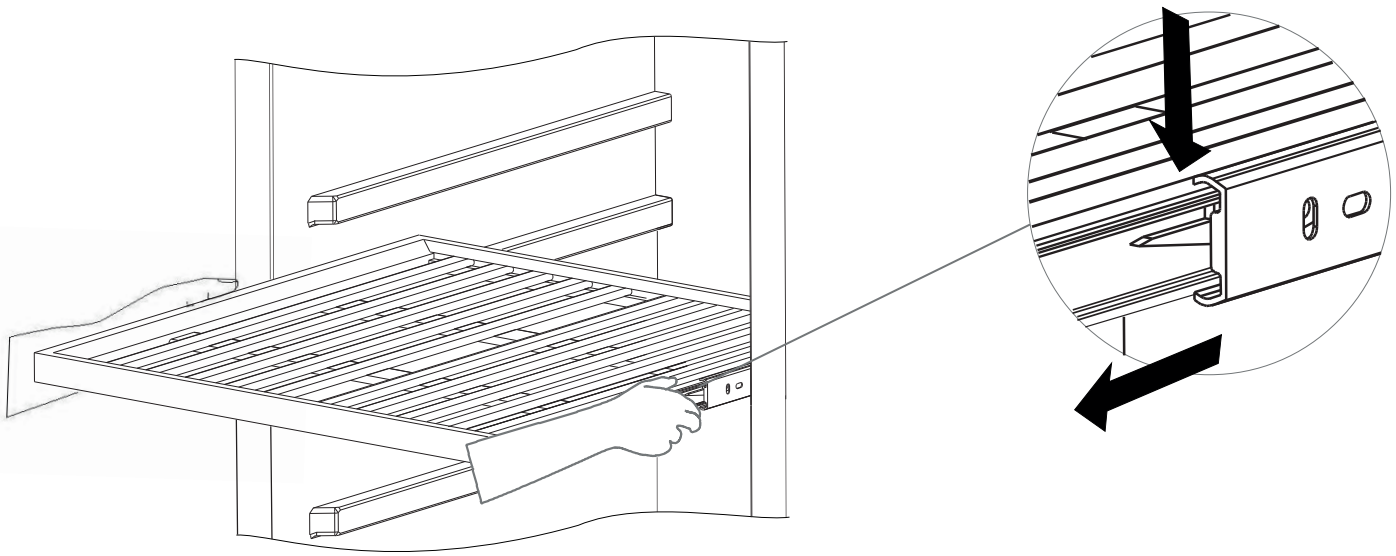

IMAGEM B

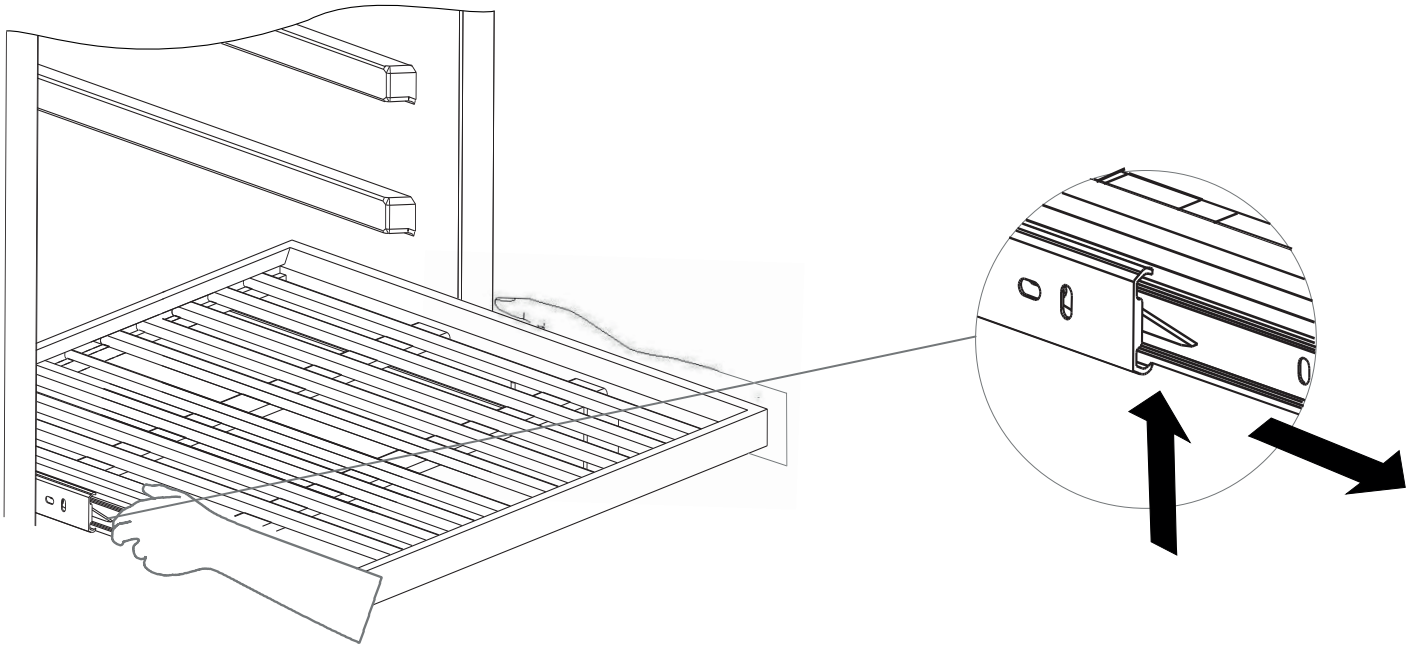

5.6. RUÍDOS DE FUNCIONAMENTO

A unidade é arrefecida por um compressor. O compressor bombeia refrigerante através do sistema de refrigeração, o que produz ruído de funcionamento. Mesmo quando o compressor está desligado, os ruídos causados pelas alterações de temperatura e pressão são inevitáveis. O ruído de funcionamento será mais audível imediatamente após o corte do funcionamento. Torna-se mais silencioso quando o funcionamento é normalizado de forma contínua.

Os ruídos seguintes são normais e ocorrem de vez em quando:

• Ruído "borbulhante", provocado pelo fluxo de refrigerante através das serpentinas do aparelho.

• Ruído de zumbido do motor/compressor. Este ruído pode aumentar durante curtos períodos quando o motor está a funcionar.

• Pequenos estalidos/ruídos, resultantes da contração e expansão dos materiais devido a variações de temperatura.

• Som de funcionamento da ventoinha, que faz circular o ar no interior do armário do vinho.

• Os ruídos anormais resultam geralmente de uma instalação incorrecta. Os tubos do radiador não devem, em caso algum, entrar em contacto com uma parede, outros móveis ou outros tubos.

• Quando a unidade é instalada numa cozinha de plano aberto ou em paredes divisórias, o nível de ruído de funcionamento será ouvido com maior intensidade. No entanto, isto deve-se à arquitetura circundante e não à unidade.

• A perceção individual do ruído está diretamente relacionada com o ambiente em que o aparelho se encontra, bem como com o tipo de modelo específico. Os nossos aparelhos estão em conformidade com as normas internacionais para este tipo de aparelhos e com os mais recentes desenvolvimentos técnicos. Mas lembre-se que o ruído do compressor e do refrigerante que circula no sistema é inevitável.

5.7. DESCONGELAÇÃO / HIGROMETRIA / VENTILAÇÃO

A unidade foi concebida com um sistema de descongelação automática. Durante o "ciclo desligado", o evaporador na parte de trás, na parede traseira da unidade, descongela automaticamente.

A condensação acumula-se no tabuleiro de drenagem atrás da parede traseira da unidade e alguma flui através do orifício de drenagem no tabuleiro de recolha de água por cima do compressor.

O calor é transferido do tubo de descarga ou do compressor, evaporando qualquer condensação que se acumule no tabuleiro. Alguma da água restante é recolhida no interior da unidade por questões de humidade.

Este sistema permite a criação do nível de humidade correto no interior da sua unidade, necessário à cortiça natural, para manter uma vedação duradoura.

O aparelho não está completamente selado: a entrada de ar fresco faz-se através do tubo de escoamento. O ar circula através do aparelho por meio de um ventilador/ventiladores através das aberturas das prateleiras.

NOTA: O gelo pode acumular-se no evaporador se a unidade for aberta em condições de calor ambiente elevado frequente ou se estiver localizada num local com humidade elevada. Se o gelo não desaparecer no espaço de 24 horas, a unidade terá de ser descongelada manualmente*.

***DESCONGELAÇÃO MANUAL:**
Desligue o refrigerador de vinho com o painel de controlo e depois desligue-o da rede eléctrica. No caso de estar inserido num armário ou nicho, para evitar danos provocados por líquidos que possam sair durante o processo de descongelação, é aconselhável retirá-lo do armário ou nicho, se for possível e seguro. Se não for possível retirá-lo, verificar a base do armário ou do nicho para ver se há saída de líquidos.
líquidos, para os secar com um pano. Deixar o aparelho desligado da tomada durante 24 horas. Durante este período, verificar os líquidos que podem aparecer devido à descongelação no interior e no exterior do refrigerador de vinho e limpá-los com um pano seco para evitar danos externos e o aparecimento de bolor. Após 24 horas, o processo de descongelação estará concluído e poderá voltar a ligar a unidade no seu local habitual.

IMPORTANTE: Não instalar o refrigerador de vinho**, especialmente os modelos de encastrar,** de modo a que haja fontes de calor por baixo, tais como congeladores, fornos, fogões, etc. .... Isto pode fazer com que a unidade de compressão nunca pare de funcionar e a unidade produza gelo em excesso, afectando o correto funcionamento das ventoinhas internas e da própria unidade de compressão.

5.8. TABELA DE TEMPERATURAS DE SERVIÇO DO VINHO

Todos os vinhos amadurecem à mesma temperatura, que é uma temperatura constante entre 11ºC e 14ºC. A tabela abaixo é um gráfico que indica a melhor temperatura de consumo:

TEMPERATURAS DE SERVIÇO RECOMENDADAS PARA OS VINHOS		
BRILHANTE	Cava, Cremat, Champagne, Saumur, Sekt.	Entre 4-7 ºC
VINHOS ESPUMANTES ESPECIAIS	Champanhe milesimado.	Entre 9-8 ºC
BRANCOS LEVES E SECOS	Penedes, Alvariño, Sauvignon d'Alsace.	Entre 6-8 ºC
BRANCOS SEMI-SECOS E AMPLOS	Borgonha, Navarra e Catalunha Chardonnay, Gravés, Rioja, Aulese.	Entre 9-12 ºC
LÍQUIDOS BRANCOS	Sauternes, colheita tardia.	Entre 11-13 ºC
ROSA	Pode ser servido muito frio	Entre 5-8 ºC
JOVENS VERMELHOS	Loire, Rioja alavesa, Côtes-du-Rhone	Entre 10-12 ºC
PINOD NOIR TINTOS	Borgonha	Entre 16-17 ºC
VERMELHOS ORDINÁRIOS	Bordéus, Borgonha, Rioja	Entre 14-15 ºC
GRANS CRUS	Ribera del Duero, Cruz classé de Bordeaux, Côte-Rotie.	Entre 17-18 ºC
ESPECIAL	Xerez fino.	Entre 9-11 ºC
ESPECIAL	Xerez Amontillado, Xerez Oloroso, Madeiras, Porto.	Entre 15-16 ºC
ESPECIAL	Porto Vintage.	Entre 16-18 ºC
ESPECIAL	Vinhos doces naturais	Entre 8-10 ºC

INFORMAÇÕES IMPORTANTES SOBRE A TEMPERATURA

A sua unidade foi concebida para garantir condições óptimas para armazenar e/ou servir os seus vinhos.

Os vinhos de qualidade requerem uma evolução mais longa e suave e necessitam de condições específicas para atingir o seu pleno potencial.

Apenas a temperatura de "degustação" varia consoante o tipo de vinhos (ver "Tabela de temperaturas de serviço do vinho" acima). Dito isto, e tal como acontece com as caves naturais utilizadas pelos produtores de vinho para armazenamento a longo prazo, não é a temperatura exacta que é importante, mas a sua "consistência". Por outras palavras, desde que a temperatura da sua adega seja constante (entre 11ºC e 14ºC), os seus vinhos serão armazenados em perfeitas condições. Nem todos os vinhos melhoram com a idade. Alguns devem ser consumidos numa fase precoce (2 a 3 anos), enquanto outros têm uma enorme capacidade de envelhecimento (50 anos ou mais). Todos os vinhos têm a sua fase óptima de maturação. Consulte o seu comerciante de vinhos para obter informações relevantes.

6. CUIDADOS E MANUTENÇÃO

AVISO: Se o aparelho não for desligado da tomada durante a manutenção ou a limpeza, podem ocorrer choques eléctricos ou ferimentos pessoais.

6.1. LIMPEZA DA UNIDADE

Desligar a corrente, retirar a ficha da tomada e retirar todos os objectos, incluindo as prateleiras.

Lavar as superfícies interiores com uma solução de água morna e bicarbonato de sódio. A solução deve ser de aproximadamente 2 colheres de sopa de bicarbonato de sódio para um litro de água.

Lavar as prateleiras com uma solução de detergente suave.

Limpe o excesso de água com uma esponja e um pano para limpar quaisquer áreas do ecrã frontal / controlos do teclado.

Lavar o exterior com água morna e detergente líquido suave. Enxaguar bem e secar com um pano limpo e macio.

Não limpe o aço inoxidável com esfregões metálicos ou esponjas de esmeril. É aconselhável utilizar um produto de limpeza multifuncional para aço inoxidável e esfregar sempre na direção do grão.

A vedação à volta da porta deve ser limpa regularmente para evitar a descoloração e prolongar a vida útil da porta. Utilizar água limpa. Depois de limpar o vedante, verifique se continua a vedar bem.

6.2. FILTROS DE ODORES DE CARVÃO ACTIVADO

Apenas para os modelos:

PVZL 180-165
PVZB 180-110

PVZB 60-41

O filtro de ar de carvão ativado está situado na parte de trás do compartimento. É aconselhável substituí-lo anualmente.

1. Retirar o tabuleiro que se encontra à frente do filtro.
2. Agarrar no filtro, rodá-lo 90° no sentido contrário ao dos ponteiros do relógio e retirá-lo.
3. Introduzir o novo filtro na vertical e rodar 90° no sentido dos ponteiros do relógio ou no sentido contrário ao dos ponteiros do relógio até encaixar na posição correta.

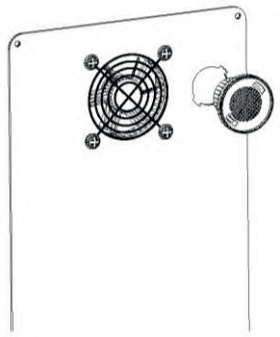

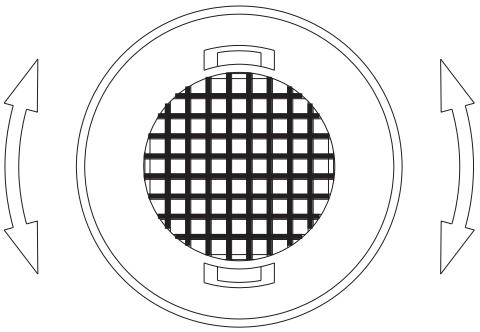

6.3. CORTES DE CORRENTE

Em caso de interrupção da corrente eléctrica, todas as definições de temperatura existentes são automaticamente memorizadas. Se a alimentação eléctrica for interrompida (pico de corrente, falha do interrutor, etc.) e depois voltar a ser ligada, a unidade funcionará à última temperatura selecionada.

A maior parte das falhas de corrente são resolvidas em poucas horas e não devem afetar a temperatura do seu aparelho se o número de vezes que a porta é aberta for reduzido ao mínimo. Se o corte de energia for prolongado, é necessário tomar medidas adequadas para proteger o conteúdo.

NOTA: Independentemente da causa, se notar alguma temperatura anormal ou variação nos níveis de humidade no interior da unidade, tenha a certeza de que apenas a exposição frequente e prolongada a estas condições anormais pode causar um efeito prejudicial nos seus vinhos.

6.4. DURANTE AS FÉRIAS / AUSÊNCIAS PROLONGADAS

Férias curtas: Deixar a unidade em funcionamento durante as férias de menos de três semanas.

Ausências prolongadas: Se não for utilizar o aparelho durante vários meses, esvazie todos os elementos, desligue o aparelho e retire a ficha da tomada. Limpar e secar bem o interior. Para evitar o aparecimento de bolores e odores, deixe a porta entreaberta, fechando-a se necessário.

6.5. DESLOCAÇÃO DO APARELHO / MUDANÇA DE LOCAL

Desligar a ficha da tomada eléctrica.

Retirar o conteúdo dos tabuleiros e todas as peças móveis no interior. Levantar os pés reguláveis até à base para evitar danos.

Feche a porta e certifique-se de que está trancada.

Transportar o aparelho apenas na posição vertical. Além disso, proteja o exterior do aparelho com um cobertor ou um objeto semelhante.

6.6. CONSELHOS PARA POUPAR ENERGIA

• Se a unidade for deixada vazia durante longos períodos de tempo, sugere-se que o aparelho seja desligado da tomada e que, após uma limpeza cuidadosa, a porta seja deixada entreaberta para permitir a circulação do ar no interior do armário e evitar a possível formação de condensação, bolor ou odor.

• O aparelho deve ser instalado na parte mais fresca da divisão, afastado de aparelhos que produzam calor e da luz solar direta.

• Assegurar **uma ventilação adequada** do aparelho. Nunca tapar as saídas de ar. Limpar o pó e a sujidade do condensador em intervalos regulares.

• Abrir a porta apenas durante o tempo necessário e ser o mais breve possível. Guardar o conteúdo de forma organizada.

• Não encher demasiado o aparelho para que o ar possa circular corretamente.

7. RESOLUÇÃO DE PROBLEMAS

Muitos problemas comuns podem ser resolvidos facilmente, poupando-lhe o custo de uma possível chamada de serviço.
Experimente as seguintes sugestões para ver se consegue resolver o problema antes de contactar o serviço de apoio ao cliente / pós-venda.

PROBLEMA	CAUSA POSSÍVEL	SOLUÇÃO
O aparelho não funciona.	▪ O aparelho não está ligado à rede eléctrica. ▪ O aparelho está desligado. ▪ O disparo de um íman térmico / ICP ou de um fusível queimado.	• Ligar o aparelho. • Ligar o aparelho. • Ligar o íman térmico / ICP ou substituir o fusível queimado.
O aparelho não arrefece o suficiente.	• A temperatura não está definida corretamente. • A porta abre-se com muita frequência. • A porta não se fechou completamente. • A porta não é hermeticamente fechada. • O condensador está demasiado sujo. • A abertura de ventilação está bloqueada ou com demasiado pó.	• Verificar a temperatura definida • Não abrir a porta mais do que o necessário. • Fechar corretamente a porta. • Verifique a vedação da porta e limpe-a ou substitua-a. • Limpar o condensador quando necessário. • Desobstruir os bloqueios e limpar o pó.
O aparelho liga-se e desliga-se frequentemente.	• A temperatura ambiente é superior a • meios de comunicação social. Foi acrescentado um grande número de garrafas à unidade. • A porta abre-se com muita frequência. • A porta não se fechou completamente. • A porta não está hermeticamente fechada.	• Colocar o aparelho num local mais fresco. Deixar o aparelho a funcionar durante algum tempo até seja a temperatura selecionada seja atingida. • Não abrir a porta mais do que o necessário. • Fechar a porta com cuidado. • Verifique a vedação da porta e limpe-a ou substitua-a.
A luz não se acende.	• O aparelho não está ligado à rede eléctrica. • O disparo de um íman térmico / ICP ou de um fusível queimado. • A luz foi desligada através do painel frontal. • Mau funcionamento da luz	• Ligar o dispositivo • Ligar o íman térmico / ICP ou substituir o fusível queimado. • Ligar a luz através do painel frontal. • Contactar o serviço técnico
Vibrações.	• O aparelho não está corretamente nivelado.	• Nivelar o aparelho por meio dos pés reguláveis.
O aparelho produz ruído.	O ruído de chocalhar pode provir do fluxo de refrigerante, o que é normal. No final de cada ciclo, pode ouvir sons borbulhantes causados pelo fluxo de refrigerante no aparelho. Se ocorrerem flutuações de temperatura, a contração e a expansão das paredes internas podem provocar sons e ruídos de crepitação - "rangidos".	
	• O aparelho não está corretamente nivelado	• Nivelar o aparelho por meio dos pés reguláveis.
A porta não fecha corretamente	• A porta foi invertida e não foi instalada corretamente. • As prateleiras estão fora de posição. • A vedação do perímetro está suja • As garrafas são maiores do que o recomendado • O aparelho não está corretamente nivelado	• Verificar a dobradiça da porta e voltar a montá-la corretamente. • Limpar o vedante da porta. • Verificar as prateleiras e voltar a montá-las corretamente. • Nivelar o aparelho por meio dos pés reguláveis.

PROBLEMA	POSSIMVEL CAUSA	SOLUÇÃO
É apresentada no painel frontal a indicação Display- "E0", "E1". "E2", "E3". "E4". "E5". "E6".	• Códigos de ERRO	•Tente redefinir os controles com um "Reset". (Desconecte a unidade de REDE ELÉTRICA por 5 minutos) •Contate o serviço de assistência técnica.
É apresentada no painel frontal a indicação Display "E7"	• Indica que o sensor da porta falha	• Verifique se a porta fecha corretamente e se o sensor não está sujo
O alarme **soa e o DISPLAY do painel frontal pisca.**	• A porta esteve aberta durante mais de 60 segundos?	• Se for esse o caso, feche a porta.
	Se não for, a temperatura aumentou ou é inferior à temperatura que foi ocorrido porque: • A porta é aberta com muita frequência. • Aabertura de ventilação está bloqueada ou possui demasiado pó. • Uma longa interrupção da alimentação elétrica • Foi adicionada uma grande quantidade de garrafas à unidade.	• No abra a porta mais vezes do que as necessárias. • Desobstrua e limpe o pó. definida. Isto poderá ter • Deixe que o aparelho funcione durante algum tempo alcançar a temperatura selecionada.
O alarme soa **e o display do painel frontal NãO pisca. (alarme da porta)**	•A porta esteve aberta durante mais de 60 segundos?	• Feche a porta ou pressione o botão POWER para desligar o alarme. O alarme parará quando a porta estiver fechada
O ícone "-" ilumina- se e pisca no ecrã de temperatura	• A temperatura do ecrã "Display" está fora do intervalo.	• O aparelho só apresentará as temperaturas dentro do intervalo de -9~37 °C/0~99 °F. Se a temperatura não estiver dentro deste intervalo, em vez dela, será apresentado o ícone "-". Esta situação é normal.
Condensação do lado de fora do vidro da porta	• Alta umidade no ambiente.	Durante períodos de alta umidade, pode aparecer gotas de água do lado de fora do vidro da porta. Estes irão desaparecer quando o nível de umidade cair. É aconselhável instalar a unidade num local com ventilação suficiente, em local seco e / ou com ar condicionado.
A temperature indicada pelo DISPLAY não corresponde ao valor real	• Relação de temperatura diferencial entre as duas zonas fora do intervalo. Maior do que 10°C	• Diminua a diferença de temperatura entre as zonas

8. FAQ's (Perguntas Frequentes)

1. Quais são as condições de armazenamento que preocupam os colecionadores e consumidores de vinho de qualidade?
A luz, a humidade, a temperatura e a vibração.

2. Qual é a temperatura ideal para o vinho?
A temperatura ideal para armazenar vinho situa-se entre 11ºC ~14ºC (52ºF ~57ºF). No entanto, qualquer temperatura entre 5ºC ~20ºC (41ºF ~68ºF) será suficiente sempre que seja constante.

3. Qual é a humidade ideal para o vinho?
Uma humidade entre 60% e 70% é um excelente intervalo para armazenar o vinho. Os níveis elevados de humidade mantêm humidade dentro da garrafa evitando assim a evaporação através da rolha. Os níveis de humidade demasiado elevados provocam frequentemente a criação de microrganismos que podem envelhecer o vinho prematuramente e chegar inclusivamente a estragá-lo.

4. A temperatura de armazenamento parece variar frequentemente 2 ou 4 graus.
É normal: as pequenas diferenças de temperatura são necessárias para que o aparelho funcione corretamente. Quando a cave inicia o ciclo de descongelação, a temperatura aumenta ligeiramente. Quando o sistema de refrigeração voltar a funcionar, a temperatura baixa novamente.

Essas alterações ocorrem num curto período e o seu efeito é mínimo e não afeta a conservação do vinho. O líquido tende a manter uma temperatura média com uma margem de +/- 2°C. Por exemplo, se a temperatura de uma piscina for de 25 °C e, uma noite, a temperatura exteriorbaixar para 18 °C, a temperatura da água não baixará tanto. É possivel que de manhã sóesteja a 22 °C.

5. Acumulou-se água no pavimento ou surgiu água na parte posterior do aparelho.
Certifique-se de que o tubo de drenagem dentro do aparelho está corretamente colocado sobre a bandeja de recolha de água da parte posterior. Caso esteja, em momentos de muita humidade, deverá recolher o excesso de água com uma esponja.

6. Surgiu água na parede interior do aparelho.
Durante épocas muito húmidas, isso pode acontecer se abrir a porta demasiadas vezes.

7. Parece que o aparelho nunca se desliga: está sempre a funcionar.
Certifique-se de que a porta está corretamente fechada.

8. Surgiu vapor/condensação na porta de vidro.
Isto pode acontecer durante épocas muito húmidas, especialmente no verão.
Verificar que efetuou a instalação de acordo com o manual, em especial as ventilações, porque estas são muito importantes para o correto funcionamento e para evitar avarias graves.

No que se refere à condensação no exterior da porta da cave de vinhos, é um efeito normal e natural que ocorre em circunstâncias atípicas. Uma temperatura elevada do exterior, humidade relativa alta, divisão ou cozinha sem ventilação adequada, divisão fechada durante muito tempo e a porta de vidro fria da cave de vinhos são todos fatores que provocam seguramente condensação.

9. Os motores dos ventiladores interiores ligam-se e desligam-se, mesmo quando atingem a temperatura configurada.

Para fazer circular o ar e manter a temperatura configurada dentro do armário, os ventiladores interiores devem funcionar em ON e OFF quando o compressor estiver desligado em modo Clima Dinâmico. Os ventiladores irão ligar-se e desligar-se aproximadamente a cada 20 segundos. Este ciclo é normal e foi concebido para fazer circular o ar e para assegurar o funcionamento contínuo dos ventiladores. Se o ventilador parar completamente e não completar o ciclo, não funciona. O modo Clima Dinâmico é o modo predefinido de fábrica.

10. O painel de controlo parece não funcionar.

O painel de controlo deste equipamento tem uma função de bloqueio automático que impede a manipulação da temperatura ou das opções de energia. Esta função ativa-se automaticamente 2 minutos após ter tocado pela última vez numa tecla do painel de controlo. Para desbloquear o painel de controlo, pressione a tecla sem soltar durante 5 segundos.

11. Os ventiladores funcionam constantemente. É normal?

Para fazer circular o ar e manter a temperatura configurada dentro do armário, os ventiladores interiores devem funcionar em ON e OFF quando o compressor estiver desligado em modo Clima
Dinâmico. Os ventiladores irão ligar-se e desligar-se aproximadamente a cada 20 segundos. Este ciclo é normal e foi concebido para fazer circular o ar e para assegurar o funcionamento contínuo dos ventiladores. Se o ventilador parar completamente e não completar o ciclo, não funciona.

12. Existe gelo acumulado na parte posterior inferior (zona do compressor) e este pode entrar em contacto com o ventilador e provocar um mau funcionamento da unidade. Verifique se na parte inferior ou adjacente, especialmente em modelos de integração, existe outro eletrodoméstico que produza ou seja uma fonte de calor como, por exemplo, um congelador, forno etc., **A CAVE DE VINHOS NÃO DEVE SER INSTALADA NESTAS CIRCUNSTÂNCIAS**

9. ESPECIFICAÇÕES TÉCNICAS

	PVZB 15-9	***PVZB 30-16***	***PVZB 60-41***	***PVZL 180-165***	***PVZB 180-110***
Número de secções	1	2	2	2	2
Garrafas de vinho com prateleiras deslizantes completas - Total	9	16	41	165	110
Altura da garrafa (mm)	300	300	300	300	300
N.º de tabuleiros amovíveis madeira Haya	6 (fijas)	5	6	15	14
N.º de tabuleiros fixos departamento	3	-	-	-	-
Tabuleiros com guias deslizantes	-	-	5	14	14
Faixa de Temp. (°C/°F)	5~20°C	5~20°C	5~20°C	5~20°C	5~20°C
Faixa de Temp. Zona Um (Superior ou Esquerda) (°C/°F)	5~20°C	5~20°C	5~20°C	5~20°C	5~20°C
Faixa de Temp. Faixa de temperatura - Zona dois (inferior ou direita) (°C/°F)	N.A	5~20°C	5~20°C	5~20°C	5~20°C
Descongelação (Automática/Semi-automática/Manual/Frost Free)	Automático	Automático	Automático	Automático	Automático
Desodorizante - Filtro de carvão ativo	No	No	Sí	Sí	Sí
Reversibilidade da porta	No	Sí	Sí	Sí	Sí
Ângulo de abertura da porta	165º	225º	180º	225º	225º
Vidro anti-UV	Sí	Sí	Sí	Sí	Sí
Número de camadas da porta de vidro	3	3	3	3	3
Vidro temperado	Sí	Sí	Sí	Sí	Sí
Ventilação de ar (ventilação da unidade de cozinha/ventilação do rodapé frontal)	Tomada de ventilação frontal	Tomada de ventilação frontal	Tomada de ventilação frontal	Tomada de ventilação frontal	Tomada de ventilação frontal
Profundidade e altura da base_DxH (mm)	100x95	94x94	120x90	-	-

	PVZB 15-9	PVZB 30-16	PVZB 60-41	PVZL 180-165	PVZB 180-110
Tamanho do produto (HxWxD)	825x150x525	825x295x581	825x595x581	1802x595x700	1792x595x550
Medidas de ajuste_HxWxD (mm)	>830 x 156 x >550	>830 x 300 x >600	>830 x 600 x >600	-	-
Volume total de arrumação (l)	22	54	133	400	318
Classe de eficiência energética / 2021	G	F	F	G	G
Classe climática (gama de temperaturas)	N, ST	N, ST	N, ST	N, ST	N, ST
Temperatura ambiente mínima para a qual o aparelho de refrigeração é (ºC)	16	16	16	16	16
Temperatura ambiente máxima para a qual o aparelho de refrigeração se encontra (ºC)	38	38	38	38	38
Potência nominal de alimentação	220-240V~ /50Hz	220-240V~ /50Hz	220-240V~ /50Hz	220-240V~ /50Hz	220-240V~ /50Hz
Consumo de luz led interior (W)	0.15W	0.5W	0.7W	0.7W	0.7W
Entrada de potência (W)	55W	50W	65W	130W	155W
Corrente (A)	0.4A	0.3A	0.5A	0.9A	1.1A
Consumo de energia (kWh/y.r)	106	93	100	173	151
Compressor	NORMAL	INVERTER	INVERTER	INVERTER	INVERTER
Tipo de refrigerante	R600a	R600a	R600a	R600a	R600a
Classe Acústica (A-D)	C	C	C	D	C
Som LwA (dB(A) re 1 pW)	38	38	38	44	38

10. SERVIÇO PÓS-VENDA (SAT) E GARANTIA

INOXPAN S.L., agradece-lhe por ter escolhido e depositado a sua confiança num **produto** da nossa marca ***Pando***, que se distingue pela sua Qualidade, Design e Inovação, sendo fiel às suas origens e compromissos.

CONDIÇÕES DE GARANTIA PANDO:

Este aparelho tem uma garantia de 3 anos a partir da data de compra e cobre-o contra qualquer defeito de fabrico que possa afetar o seu bom funcionamento. **Para que a validade da garantia seja válida, é indispensável a apresentação da fatura ou do recibo de compra ao técnico do Serviço Autorizado Pando.**

Durante este período, a Sociedade compromete-se a substituir ou a reparar gratuitamente qualquer peça defeituosa devida a um defeito ou a um defeito de fabrico do **aparelho**, até que este esteja em bom estado de funcionamento, bem como a mão de obra necessária e as despesas decorrentes dessa reparação ou dessa substituição.

EXCLUSÕES DA GARANTIA PANDO:

Os **seguintes casos** não serão cobertos pela garantia do **produto ou** do **refrigerador de vinho,** ou poderão ser motivo de anulação da mesma, caso em que o utilizador será responsável pelo custo dos materiais, mão de obra e despesas de deslocação do serviço técnico:

- A instalação, a assistência técnica, a limpeza ou a manutenção do aparelho.
- Qualquer avaria, mau funcionamento ou mau funcionamento causado por instalação ou utilização incorrectas.
- Avarias ou danos causados pelo desrespeito ou cumprimento das instruções de segurança, recomendações de utilização e manutenção constantes dos manuais do aparelho.
- Quando o produto se destina a uma utilização comercial ou não residencial, para a qual não foi concebido.
- Avarias ou danos no aparelho devido ao incumprimento das instruções descritas n o manual do utilizador, nas instruções de instalação e de ventilação do aparelho.
- Avarias ou danos causados pelo transporte ou transferência e manuseamento do aparelho por pessoal não autorizado e não pertencente a esta empresa ou à marca *Pando*.
- Choques, amolgadelas, riscos ou arranhões, vidros partidos.
- Presença de corpos estranhos ao dispositivo, dentro ou fora do produto.
- O produto não é acessível porque existem elementos que impedem um acesso fácil e seguro. Os meios necessários para que o técnico autorizado de *Pando* possa aceder *a o* aparelho serão suportados e da responsabilidade do utilizador.
- Manuseamento incorreto da cablagem e das ligações do produto.
- Avarias ou danos no produto causados por uma alimentação eléctrica ou ligação eléctrica incorrecta.
- Componentes estéticos, de desgaste, tais como ecrãs de luz, filtros, lâmpadas (LED), prateleiras, gavetas, tampas, juntas, etc.
- Ferrugem, manchas, descoloração causada por aplicação incorrecta ou exposição desprotegida a elementos corrosivos, como produtos de limpeza não recomendados pelo fabricante e agentes de limpeza inadequados, como os que contêm químicos corrosivos, e exposição à brisa do mar (salitre).
- Qualquer dano nos vinhos ou em qualquer outro conteúdo devido a possíveis incidentes ou mau funcionamento do aparelho **.**
- Avarias ou danos causados por variações no fornecimento de eletricidade ou por causas fortuitas e naturais de origem atmosférica ou geológica, tais como tempestades, raios, terramotos, inundações, etc.
- Aparelhos de revenda, de segunda mão, de troca ou de exposição que tenham mais de dois anos a contar da data de fabrico.

A INOXPAN, S.L., fica expressamente excluída de qualquer responsabilidade por danos diretos ou indirectos a pessoas ou coisas devido a falhas ou defeitos do aparelho causados por um manuseamento incorreto do mesmo.

Dados de contacto Centro de Serviço Oficial Autorizado *Pando*

ESPANHA, PORTUGAL E ANDORRA:		NOUTROS PAÍSES:	
https://www.pando.es/asistencia-tecnica/		**PT** https://www.pando.es/en/after-sales-services/ **FR** https://www.pando.es/fr/service-apres-vente/	

Pando se réserve le droit de modifier ou d'annuler toute mesure des articles du manuel, sans préavis, sans affecter les caractéristiques essentielles de fonctionnalité et de sécurité, et ne peut être tenue responsable des erreurs ou omissions qui pourraient survenir dans le manuel.
Caractéristiques techniques valides sauf erreur typographique, omission ou impression.
Les images et le contenu de ce manuel sont la propriété exclusive de Pando - INOXPAN S.L., et toute appropriation d'images et toute reproduction totale ou partielle sans autorisation préalable écrite sont strictement interdites.

LES IMAGES PRÉSENTÉES DANS CE MANUEL NE SONT PAS CONTRACTUELLES.

La Direction Technique de Pando se réserve le droit de modifier, altérer ou améliorer les dessins techniques présentés dans ce manuel sans préavis.

La version papier de ce manuel ne peut pas être mise à jour en temps réel, pour vous garantir la dernière version des instructions de votre produit, nous vous recommandons de consulter la version numérique sur www.pando.es

Tout d'abord, nous tenons à vous remercier pour la confiance que vous avez placée dans notre entreprise en acquérant l'un de nos produits. Nous sommes convaincus que vous avez pris la meilleure décision.

Chez **Pando**, nous n'offrons pas seulement des produits de première qualité, mais nous disposons également d'une vaste équipe de professionnels qui seront à votre disposition pour répondre et conseiller à toute question qui pourrait survenir lors de l'installation ou du fonctionnement.

Pour mieux nous connaître, nous vous invitons à visiter notre site web (www.pando.es) où vous pourrez voir toute notre gamme de produits avec les informations commerciales et techniques les plus à jour.

Vous y trouverez une large sélection de **Hottes décoratives**; murales, de plafond, pour îlots, intégrées dans les meubles et intégrées dans les plaques de cuisson. Cette variété nous permet de nous adapter à tous les styles de cuisine.

Nous vous présentons également notre collection d'électroménagers essentiels dans tout foyer. Des appareils tels que notre collection de **Fours** et de **Micro-ondes** aux performances élevées, les **Plaques à Induction** et à **Gaz** qui vous aideront à réaliser les meilleures recettes, les **Caves à Vin** et les **Armoires de Vieillissement** pour maintenir et conserver vos vins dans les meilleures conditions, les lave-vaisselle intégrés avec la technologie la plus récente et notre gamme de réfrigérateurs et congélateurs intégrables ainsi que ceux à installation libre.

Tout cela sous une marque avec une très longue trajectoire de plus de 40 ans dans le secteur, qui fabrique ses produits comme un véritable artisan. Imprégnant le meilleur de notre expérience dans tout ce que nous faisons.

Nous espérons sincèrement que vous vous amuserez, expérimenterez et profiterez du confort et des capacités de ce qui est désormais votre nouvel allié dans la cuisine.

Merci beaucoup,
L'équipe de **Pando**

PROTECTION DE L'ENVIRONNEMENT

Le symbole qui se trouve sur le produit ou son emballage indique que ce produit ne peut être traité comme un déchet ménager. Ce produit doit être déposé au point de collecte pour les équipements électriques et électroniques en but de son recyclage. En veillant à l'élimination correcte e ce produit, vous aiderez à prévenir les conséquences négatives potentielles pour l'environnement et la santé publique, ce qui pourrait se produire si ce produit n'était pas manipulé de forme correcte. Pour plus d'informations sur le recyclage de ce produit, veuillez contacter les services administratifs de votre localité et notamment le service d'élimination des déchets ménagers ou le magasin où vous avez acheté le produit. Cet appareil électrodomestique est marqué selon la directive européenne 2012/19/EU relative aux déchets d'équipements électriques et électroniques (DEEE).

COLLECTE D'APPAREILS MÉNAGERS

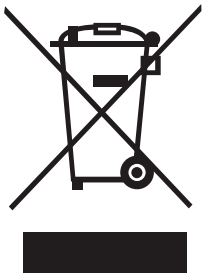

TRAITEMENT DES DÉCHETS

ELIMINATION DE L'EMBALLAGE. L'emballage est marqué du Point Vert.
Dans son engagement pour la protection de l'environnement et conformément aux dispositions de la directive européenne 94/62 / CE relative aux emballages et aux déchets d'emballages et à la loi dérivée 22/2011 sur les résidus et sols contaminés, Pando confie aux entités de économie sociale un Système de Gestion Intégré, responsable de la collecte périodique au domicile du consommateur ou à proximité, des emballages usagés et des déchets d'emballages pour un traitement ultérieur.
Pour retirer tous les matériaux d'emballage tels que le carton, le polyuréthane expansé et le film, utilisez les conteneurs appropriés.
C ela garantit le traitement et la réutilisation corrects des matériaux d'emballage.

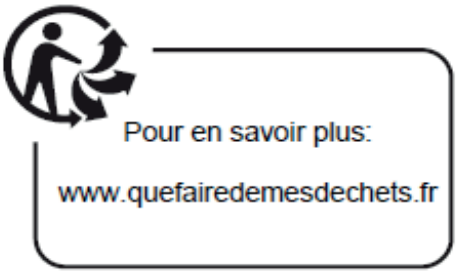

INDEX

1. LES MESURES DE SÉCURITÉ....96
2. CARACTÉRISTIQUES DES PRODUITS....100
3. L'INSTALLATION....101
3.1. AVANT D'UTILISER L'APPAREIL....101
3.2. INSTALLATION....102
3.3. INSTRUCTIONS POUR L'INSTALLATION....103
3.4. RACCORDEMENT ÉLECTRIQUE....104
3.5. INSTALLATION DE LA POIGNÉE....104
3.6. PORTE RÉVERSIBLE EN OPTION....105
3.7. FIXATION ET SÉCURISATION DE L'UNITÉ DANS L'UNITÉ....111
4. INSTRUCTIONS D'UTILISATION....112
5. UTILISATION ET MANIPULATION....113
5.1. PANNEAU DE CONTRÔLE....113
5.2. PANNEAU DE CONTRÔLE DE FERMETURE AUTOMATIQUE.....117
5.3. SYSTÈME D'ALARME EN CAS DE PORTE OUVERTE....118
5.4. PLATEAUX ET STOCKAGE....119
5.5 DESSIN....120
5.6. BRUITS DE FONCTIONNEMENT....122
5.7. DÉGIVRAGE / HYGROMÉTRIE / VENTILATION....123
5.9. TABLEAU DES TEMPÉRATURES DE SERVICE DU VIN....124
6. ENTRETIEN ET MAINTENANCE....126
6.1. NETTOYAGE DE L'APPAREIL....126
6.2. FILTRES À ODEURS À CHARBON ACTIF....127
6.3. COUPURES DE COURANT....127
6.4. PENDANT LES VACANCES / ABSENCES PROLONGÉES....128
6.5. DÉPLACEMENT DE L'APPAREIL / DÉMÉNAGEMENT....128
6.6. CONSEILS POUR ÉCONOMISER L'ÉNERGIE....128
7. LA RÉSOLUTION DE PROBLÈMES....129
8. FAQ (questions fréquemment posées)....131
9. LES SPÉCIFICATIONS TECHNIQUES....133
10. SERVICE APRÈS-VENTE (SAT) ET GARANTIE....135
SCHÉMAS D'INSTALLATION ET DIMENSIONS....312
RÉPARTITION DES BOUTEILLES....324

1. LES MESURES DE SÉCURITÉ

Lors de l'utilisation d'un appareil électrique, certaines précautions doivent être suivies pour réduire les risques d'incendies, d'électrocution et de blessures corporelles, Notamment :

POUR VOTRE SÉCURITÉ
Lisez attentivement les instructions, même si vous connaissez très bien l'appareil.

- Cet appareil est destiné à être utilisé pour le stockage du vin. Utilisez cet appareil uniquement comme décrit dans ce manuel. D'autres utilisations non recommandées peuvent provoquer un incendie, une électrocution ou des blessures.
- Cet appareil peut être utilisé par des enfants de 8 ans et plus ainsi que par des personnes présentant un handicap physique, sensoriel ou mental ou un manque d'expérience et de connaissances, s'ils ont reçu un suivi ou des instructions relatives à l'utilisation de l'appareil de manière sûre et concernant la compréhension des risques inhérents. Les enfants ne doivent pas jouer avec cet appareil.
- Le nettoyage et l'entretien ne doivent pas être effectués par des enfants sans surveillance.
- Conformément aux Normes CEI : cet appareil n'est pas conçu pour être utilisé par des personnes (y compris les enfants) ayant des capacités physiques, sensorielles ou mentales réduites, ou manquant d'expérience et de connaissances, à moins d'avoir été suivies ou formées sur l'utilisation de l'appareil par une personne responsable de leur sécurité.
- Les enfants doivent être surveillés pour s'assurer qu'ils ne jouent pas avec l'appareil.
- Les appareils électriques ne sont pas des jouets. Toujours garder l'appareil hors de portée des enfants. Conservez le cordon d'alimentation hors de portée des enfants. Ne laissez pas le câble réseau pendre du bord de la table ou du plan de travail où se situe l'appareil.
- Les enfants âgés de 3 à 8 ans sont autorisés à charger et décharger les appareils de réfrigération.
- Pour vous protéger du risque d'électrocution, NE PAS submerger l'appareil, le câble ou la prise dans l'eau et n'y versez aucun autre liquide.
- Débranchez les appareils de la prise lorsqu'ils ne sont pas utilisés, lorsque vous vous déplacez d'un endroit à un autre et avant de les nettoyer.
- Pour débrancher l'appareil, saisissez la fiche et retirez-la du mur. Ne tirez jamais sur le câble.

AVERTISSEMENT : Tenez l'appareil à l'écart de substances susceptibles de provoquer une inflammation. Ne pas utiliser l'appareil en présence de gaz explosifs et / ou inflammables.

- Ne placez pas l'appareil ou ses composants à proximité d'une flamme nue, d'un poêle ou de tout autre appareil de chauffage.
- N'utilisez pas l'appareil si le câble ou la prise est endommagé, si le produit ne fonctionne pas ou s'il est tombé ou a été endommagé de quelque manière que ce soit. Si le câble d'alimentation est endommagé, il doit être remplacé par le fabricant, par un centre de service agréé ou par du personnel qualifié, afin d'éviter toute situation dangereuse.
- L'utilisation d'accessoires non recommandés par le fabricant peut être dangereuse.
- Placez l'appareil sur une surface plane et sèche.
- Ne l'utilisez pas sa carcasse s'enlève ou si elle est endommagée.
- Une mauvaise connexion entre la prise secteur (murale) et la fiche peut entraîner une surchauffe et une déformation de la fiche. Contactez un électricien qualifié pour remplacer la prise murale si elle est dévissée ou endommagée.
- Placez l'appareil à l'abri de la lumière directe du soleil et des sources de chaleur (cuisinière, chauffage, radiateur, etc.)



• **AVERTISSEMENT :** Cet appareil ne contient ni CFC ni HFC et contient de petites quantitésd'isobutane (R600a), qui est respectueux de l'environnement mais inflammable. Il n'abime pas la couche d'ozone et n'augmente pas non plus l'effet de serre. Lors du transport et de la mise enroute de la machine, il convient de veiller à ce qu'aucune partie du système de refroidissement nesoit endommagée. Les fuites de réfrigérant peuvent s'enflammer et blesser les yeux.

En cas de dommages :

- Évitez les flammes nues et tout ce pouvant créer une étincelle.
- Débranchez le réseau électrique.
- Aérez la pièce dans laquelle se trouve l'appareil pendant plusieurs minutes et contactez le service d'assistance technique pour obtenir des conseils.

En cas de fuite de réfrigérant, si l'appareil se trouve dans une petite pièce, des gaz combustibles risquent de se propager dans la pièce. Pour chaque 8 g de réfrigérant, il faut au moins 1 mètre cube d'espace dans la pièce. La quantité de réfrigérant dans l'appareil est indiquée sur la plaque signalétique à l'intérieur de l'appareil. Il est dangereux pour toute personne autre que le service technique autorisé de procéder à la maintenance ou à la réparation de cet appareil.

AVERTISSEMENT : Maintenez les ouvertures de ventilation dans l'appareil ou dans la structure intégrée sans obstacles. Aucune responsabilité ne sera prise en compte pour tout dommage résultant d'une utilisation inappropriée de l'appareil ou de réparations effectuées par un personnel non qualifié. Dans ce cas, ni la garantie ni aucune autre réclamation de responsabilité ne seront valables.

AVERTISSEMENT : N'utilisez pas d'appareils mécaniques ou d'autres moyens pour accélérer le processus de dégivrage autres que ceux recommandés par le fabricant.

AVERTISSEMENT : N'endommagez pas le circuit de réfrigération. N'utilisez jamais un appareil avec un circuit endommagé.

AVERTISSEMENT : N'utilisez aucun appareil électrique à l'intérieur du compartiment pour aliments de l'appareil, à moins qu'il ne soit du type recommandé par le fabricant.

AVERTISSEMENT : Pour éviter tout danger dû à l'instabilité de l'appareil, vous devez le fixer conformément aux instructions.

PRECAUTION : Veuillez garder les produits à l'écart du feu ou des substances abrasives avant d'installer le réfrigérateur.

AVERTISSEMENT : Ne stockez PAS de substances explosives telles que des aérosols contenant un propulseur inflammable dans cet appareil.



AVERTISSEMENT : lors de l'installation de l'appareil, assurez-vous que le cordon d'alimentation n'est pas coincé ou endommagé.

AVERTISSEMENT : Ne placez pas de fiches, de rallonges ou de blocs d'alimentation portables àl'arrière de l'appareil.

AVERTISSEMENT : Risque de dommages causés par les LED. **NE PAS** regarder directement les lumières à courte distance, cela peut causer des lésions oculaires.

Pour éviter la contamination des produits stockés, respectez les instructions suivantes :

- L'ouverture de la porte pendant une période prolongée peut entraîner une augmentation significative de la température dans les compartiments de l'appareil.
- Nettoyez régulièrement les surfaces qui peuvent entrer en contact avec des déversements accidentels de liquides.
- Si l'appareil de réfrigération reste vide pendant de longues périodes, éteignez, dégivrez, nettoyez, séchez et laissez la porte ouverte pour éviter la formation de moisissure sur l'appareil.
- La cave à vin n'est pas destinée à la conservation des aliments. L'utilisation recommandée est pour la conservation des liquides en bouteille.
- Cet appareil est destiné à une utilisation DOMESTIQUE, il n'est **PAS** recommandé pour une utilisation INDUSTRIELLE.
- N'essayez pas de réparer ou de remplacer une partie de ce produit à moins que cela ne soit spécifiquement recommandé dans ce manuel. Tout autre entretien doit être effectué par un technicien qualifié.

- Replacez tous les panneaux après un entretien avant la remise en marche.
- Faites appel à deux personnes ou plus pour déplacer et installer l'appareil. En cas contraire cela peut endommager votre dos et/ou causer d'autres blessures
- Ne nettoyez jamais les pièces de cet appareil avec des liquides inflammables. Leurs vapeurs peuvent provoquer un risque d'incendie ou d'explosion. N'entreposez ni n'utilisez d'essence ou d'autres liquides inflammables à proximité. Leurs vapeurs peuvent provoquer un incendie ou des explosions accidentelles.
- Ne branchez ni débranchez la prise électrique avec les mains.
- Un circuit séparé est recommandé, qui sert uniquement pour votre appareil. Utilisez des prises électriques qui ne peuvent pas être désactivées avec un interrupteur.
- Si vous avez un dispositif de verrouillage, ne gardez pas la clé près de l'appareil ni à la portée des enfants.

AVERTISSEMENT : bris de verre. Il existe un risque de blessure par bris de verre. Si l'appareil est installé à des altitudes supérieures à 1500 m, il peut y avoir un risque de bris de la vitre de la porte en raison de la différence de pression. Les éclats de verre peuvent causer des blessures graves s'ils ne sont pas manipulés avec précaution.



AVERTISSEMENT : Pour réduire les risques d'incendie, d'électrocution ou de blessures,débranchez ou débranchez l'appareil de la source d'alimentation avant de procéder auxtaches de maintenance.

CONSERVEZ CES INSTRUCTIONS

Si vous rencontrez des problèmes, consultez le Guide de dépannage à la fin de ce manuel. Il énumère les causes de problèmes de fonctionnement mineurs, qui peuvent être corrigés d'eux- mêmes.

2. CARACTÉRISTIQUES DES PRODUITS

•Équipé d'une installation d'étagères indépendante avec une, deux ou trois zones de température, selon le modèle.

•Contrôle électronique de la température variable avec affichage numérique et entrée tactile.

•La température peut être réglée de 5°C à 20°C (41°F à 68°F) dans n'importe lequel des compartiments.

•Peut être réglé pour une température de stockage à long terme ou à une température de service spécifique pour les vins rouges / blancs / mousseux.

•Refroidir et chauffer pour maintenir un stockage et / ou un état de fonctionnement parfaits.

•Compresseur de réfrigération dynamique pour assurer la circulation de l'air intérieur avec une distribution uniforme de la température et de l'humidité.

• Lumière LED bleue à l'intérieur avec système on/off à l'ouverture de la porte, sauf pour le modèle PVZB 15-9. Il peut être maintenu en mode démo.

•Système d'alarme de dysfonctionnement porte ouverte.

•Fonction de mémorisation de la température - Si l'alimentation est interrompue (hausse de tension, interrupteur à l'arrêt, etc.) et ensuite rallumée, l'appareil fonctionnera à la dernière température sélectionnée.

•Dégivrage automatique avec évaporation de l'eau de dégivrage.

•Porte en verre trempé réversible, triple panneau, verre fumé qui protège le vin des rayons UV et crée une présentation attrayante avec peu de condensation et un faible niveau sonore.

•Cadre extérieur en acier recouvert de noir mat avec doublure intérieure également en noir, offrant d'excellentes performances, une longue durée de vie et une stabilité élevée. Ce revêtement noir empêche une lumière excessive d'endommager le processus de maturation.

•Porte vitrée avec cadre optionnel en acier inoxydable et poignée en acier inoxydable.

•Étagères avec mouvement vers l'extérieur optionnel, en hêtre massif verni et ajustables permettant un maximum de confort et de flexibilité pour s'adapter à différentes tailles de bouteilles.

•Liquide de refroidissement qui respecte l'environnement et mousse isolante.

•Système de contrôle de l'humidité en option (réservoir d'eau)

REMARQUE : les caractéristiques peuvent tré modifiées sans préavis**.**

3. L'INSTALLATION

• Retirez tous les emballages extérieurs et intérieurs. Nettoyez la surface intérieure avec de l'eau tiède et un chiffon doux. L'appareil peut présenter des odeurs résiduelles au début, elles disparaîtront au fur et à mesure qu'il refroidira.

• Avant de brancher l'appareil sur le secteur, laissez-le en position verticale pendant au moins 24 heures. Cela réduira le risque de dysfonctionnement du système de refroidissement résultant de la manipulation pendant le transport. Pendant ce temps, il est recommandé de laisser la porte ouverte pour éliminer toute odeur résiduelle.

• La porte de la cave à vin peut être ouverte à gauche ou à droite. L'unité est livrée avec la porte s'ouvrant vers la droite. Si vous souhaitez ouvrir la porte du côté opposé, suivez les instructions de la section "porte réversible".

3.1. AVANT D'UTILISER L'APPAREIL

PLANS ET COTES DE L'INSTALLATION, VOIR DERNIÈRES PAGES DU MANUEL.

• Les appareils sont conçus pour être intégrés à l'installation, encastrés ou autonomes.

• **AVERTISSEMENT :** Ne stockez pas et n'installez pas l'appareil à l'extérieur. L'appareil est adapté à utilisation en intérieur.

• **AVERTISSEMENT :** n'installez pas l'appareil dans la buanderie. Évitez l'emplacement de l'appareil dans les zones humides.

• Placez l'appareil sur une surface suffisamment résistante pour supporter son poids à pleine charge. Pour mettre l'appareil à niveau, réglez le pied de mise à niveau avant situé au bas de l'appareil.

• Pour une installation indépendante, un espace de 100 mm est nécessaire entre l'arrière et les côtés de l'appareil afin de permettre la circulation de l'air nécessaire au refroidissement du compresseur et du condenseur entrainant une économie d'énergie conséquente. Même pour l'installation intégrée, il est nécessaire de garder un espace de 5 mm de chaque côté et sur le dessus pour assurer un accès et une ventilation adéquats. Veillez à ce que la sortie d'air à l'avant de l'appareil ne soit en aucune façon bloquée ou obstruée.

• Placez l'appareil à l'abri de la lumière directe du soleil et des sources de chaleur (cuisinière, chauffage, radiateur, etc.). La lumière directe du soleil peut affecter la couche d'acrylique et le chauffage peut augmenter la consommation d'énergie. Des températures ambiantes extrêmement froides peuvent également entraîner un dysfonctionnement de l'appareil.

• Connectez l'appareil à une prise de courant exclusive et facilement accessible. Toute question relative à l'alimentation et / ou à la mise à la terre doit être adressée à un électricien qualifié ou à un centre de service agréé.

• L'appareil doit être installé avec toutes les connexions électriques, de plomberie, d'eau et d'évacuation des eaux conformément aux réglementations locales et en vigueur.

3.2. INSTALLATION

3.2.1. INSTALATION DE PLUSIEURS APPAREILS

ATTENTION! DANS LE CAS D'UNE INSTALLATION DE PLUSIEURS APPAREILS AVEC VENTILATION :

Il est signalé que si la cave à vin est installée dans un meuble où se trouvent d'autres appareils émettant de la chaleur, des mesures de ventilation et d'isolation nécessaires doivent être prises afin que la chaleur de ces autres appareils ne communique pas directement avec la cave à vin. Cette chaleur ne doit affecter aucune des parties de la cave à vin. Une isolation et une ventilation inadéquates pourraient entraîner un dysfonctionnement ou une panne de la cave à vin, ou des dommages au mobilier, qui ne seraient PAS couverts par la garantie du fabricant.

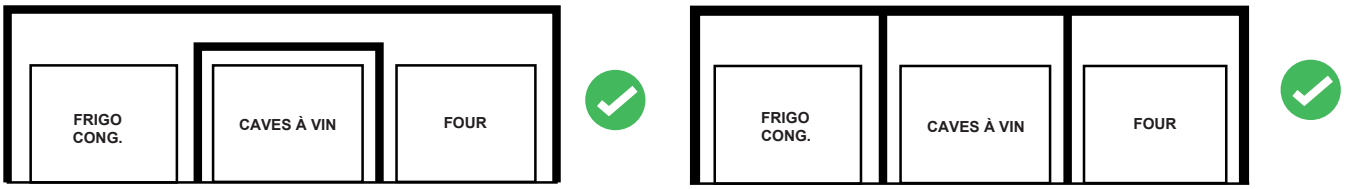

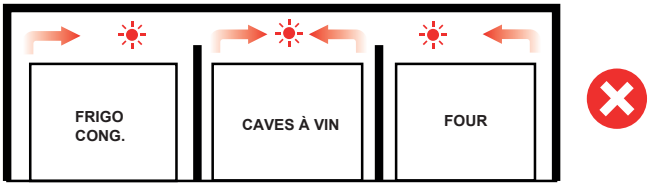

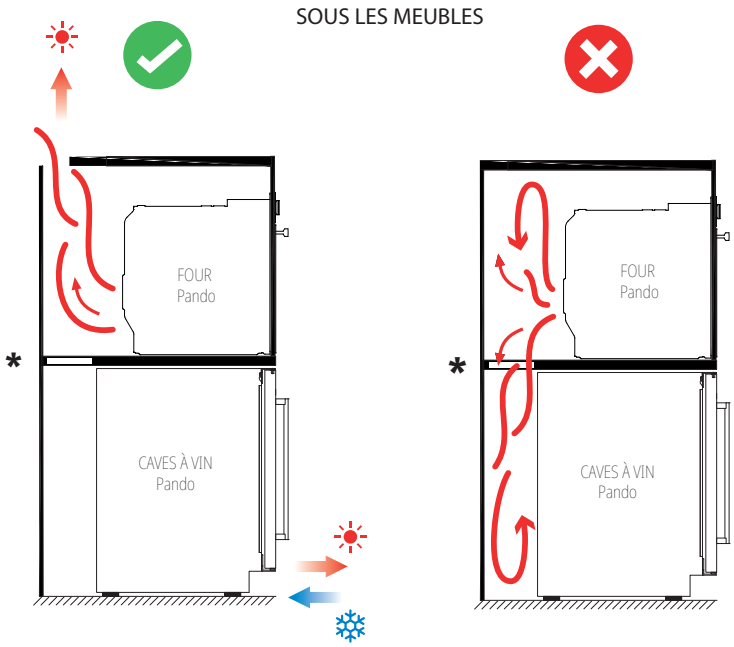

IMPORTANT : CLIMAT TRÈS HUMIDE

Pendant les périodes de forte humidité, de la condensation peut apparaître sur les surfaces extérieures de la porte vitrée. Cette condensation disparaîtra lorsque l'humidité diminuera. Pour des raisons de prévention, il est conseillé d'installer l'appareil en procurant une ventilation suffisante dans un endroit sec et / ou climatisé.

REMARQUE : L'appareil doit être placé de sorte que la prise soit accessible.

3.3. INSTRUCTIONS POUR L'INSTALLATION

Assurez-vous que votre installation ne bloque pas la grille de ventilation avant. L'unité est conçue pour être placée sous des plans de travail, utilisant la grille de ventilation pour garantir que les pieds soient cachés de la vue frontale.

Si l'appareil est entièrement intégré, pour le montage des socles de cuisine, assurez-vous que les grilles de ventilation au niveau du socle peuvent évacuer au moins 300 centimètres carrés afin que l'air chaud puisse se disperser sans encombre. Si non, l'appareil doit fonctionner davantage, ce qui entraîne une augmentation de la consommation d'électricité.
Assurez-vous également que la porte s'ouvrira et se fermera correctement à l'endroit choisi.

REMARQUE : Lorsque vous poussez l'appareil pour l'encastrer, assurez-vous que le cordon d'alimentation n'est pas coincé.

3.4. RACCORDEMENT ÉLECTRIQUE

AVERTISSEMENT : Une mauvaise utilisation de la prise de terre peut entraîner un risque d'électrocution. Si le câble réseau est endommagé, il doit être remplacé par un électricien qualifié ou un centre de service agréé.

Tous les travaux électriques doivent être effectués par un professionnel qualifié, conformément aux réglementations de sécurité locales et nationales.

Vérifiez que la tension indiquée sur le produit correspond à la tension d'alimentation de votre installation.

Connectez l'appareil séparément à une prise prenant en charge 13A.

La connexion doit être établie via une prise appropriée facilement accessible. Pour plus de sécurité, il est pratique d'installer un dispositif à courant résiduel (RCD) avec un courant de déclenchement de 30 mA.

Faites vérifier l'appareil et le circuit par un électricien qualifié pour vous assurer que la prise est correctement mise à la terre.

Remarque : Dans les endroits où la foudre tombe fréquemment, il est conseillé d'utiliser des protecteurs de surtension.

Ne connectez pas l'appareil au secteur avec une rallonge. Les rallonges ne garantissent pas la sécurité nécessaire de l'appareil (par exemple, risque de surchauffe).

L'appareil ne doit pas être raccordé à un onduleur et ne doit pas être utilisé avec un adaptateur de prise, car cela pourrait endommager l'unité électronique.

Le câble doit être sécurisé derrière l'appareil et éviter qu'il ne soit emmêlé ou suspendu sans protection.

AVERTISSEMENT : CET APPAREIL DOIT ÊTRE CONNECTÉ À UNE PRISE DE TERRE.

3.5. INSTALLATION DE LA POIGNÉE

IMPORTANT : Ne serez pas trop les vis et n'utilisez pas d'outils électriques pour installer la poignée.

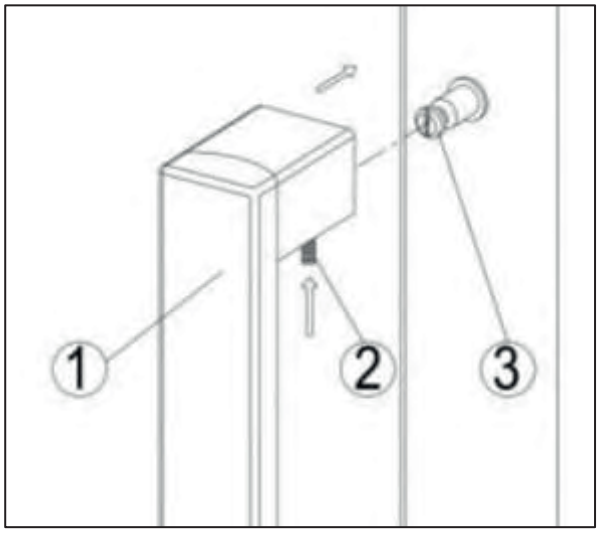

P Placez la poignée (1) sur les goupilles de fixation (3) de la porte et avec la clé Allen fournie, serrez les vis prisonnières qui maintiennent (2) pour fixer la poignée.

REMARQUE :
Toutes les pièces changées doivent être gardées pour réinstaller la porte à son état initial, si nécessaire.

3.6. PORTE RÉVERSIBLE EN OPTION

ATTENTION, Uniquement pour le modèle PVZB 15-9 : Le sens d'ouverture de la porte doit être indiqué au moment de l'achat, car il comporte une sérigraphie qui s'inverserait si on la retourne. A posteriori on ne peut que renverser la vapeur en acquérant éventuellement une nouvelle porte avec la sérigraphie alignée.

CHANGEMENT DE SENS D'OUVERTURE DE LA PORTE pour les modèles PVZB 30-16, PVZB 60-41, PVZB 180-110 & PVZL 180-165:

OUVERTURE À DROITE (INITIALE)

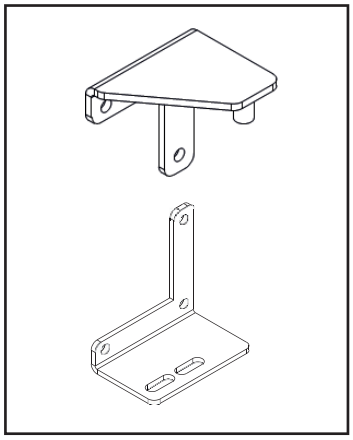

OUVERTURE A GAUCHE

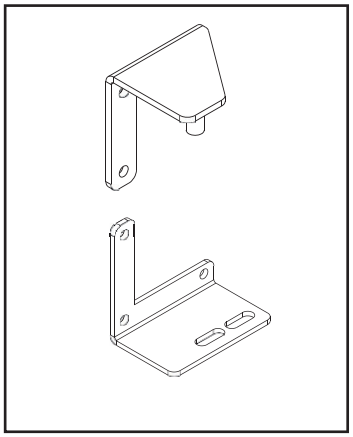

3.6.1. PORTE RÉVERSIBLE AVEC CHARNIÈRE VISIBLE

IMAGE 1

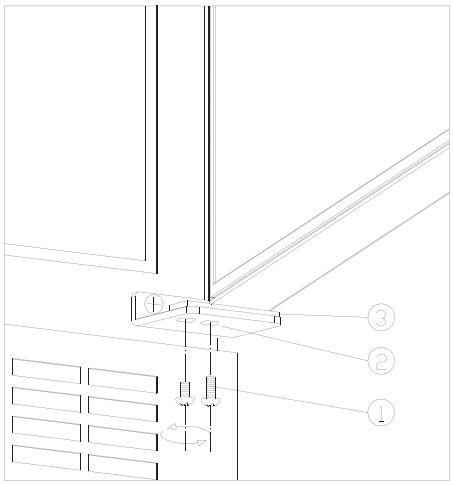

IMAGE 2

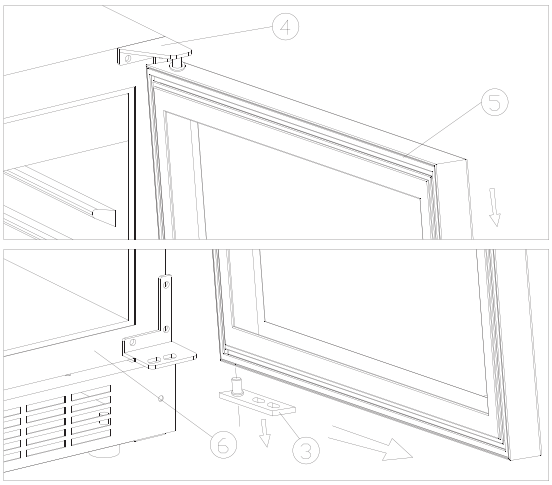

IMAGE 3

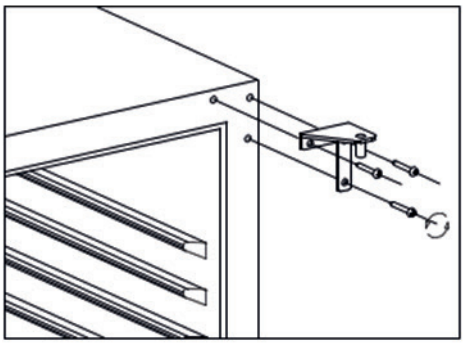

IMAGE 4

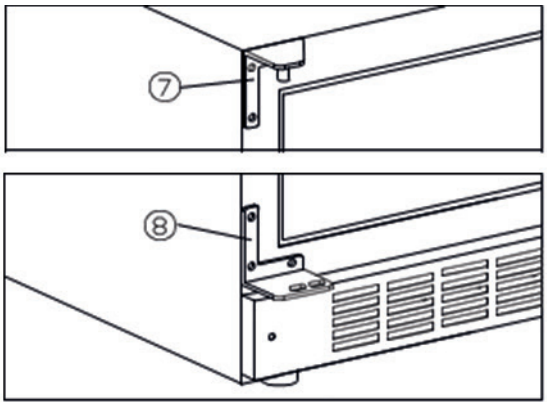

① Vis de verrouillage ② Charnière inférieure (droite) ③ Axe de porte
④ Charnière supérieure (à droite) ⑤ Porte ⑥Corps vintéoteca⑦ Charnière supérieure (à gauche) ⑧ Charnière inférieure (à gauche)

Procédure:

- Dévisser les vis de verrouillage(1) ; (voir image 1)
- Tirez la porte (5) vers l'extérieur, retirez-la ; (voir image 2)
-Visser les boulons de 3 pièces, retirer la charnière supérieure (droite) (4) ; (voir image 3)
-Fixer la charnière supérieure (à gauche) et la charnière inférieure (à gauche) avec des boulons en position montrant l'image,
-Tourner la porte à 180 degrés, puis assembler la porte de la manière inverse à celle à enlever (voir figure 4).
- Couvrir les trous résultants avec les bouchons en plastique inclus dans le sac à vis.

3.6.2. PORTE RÉVERSIBLE AVEC CHARNIÈRES INVISIBLES

Sol pour le modèle PVZB 180-110

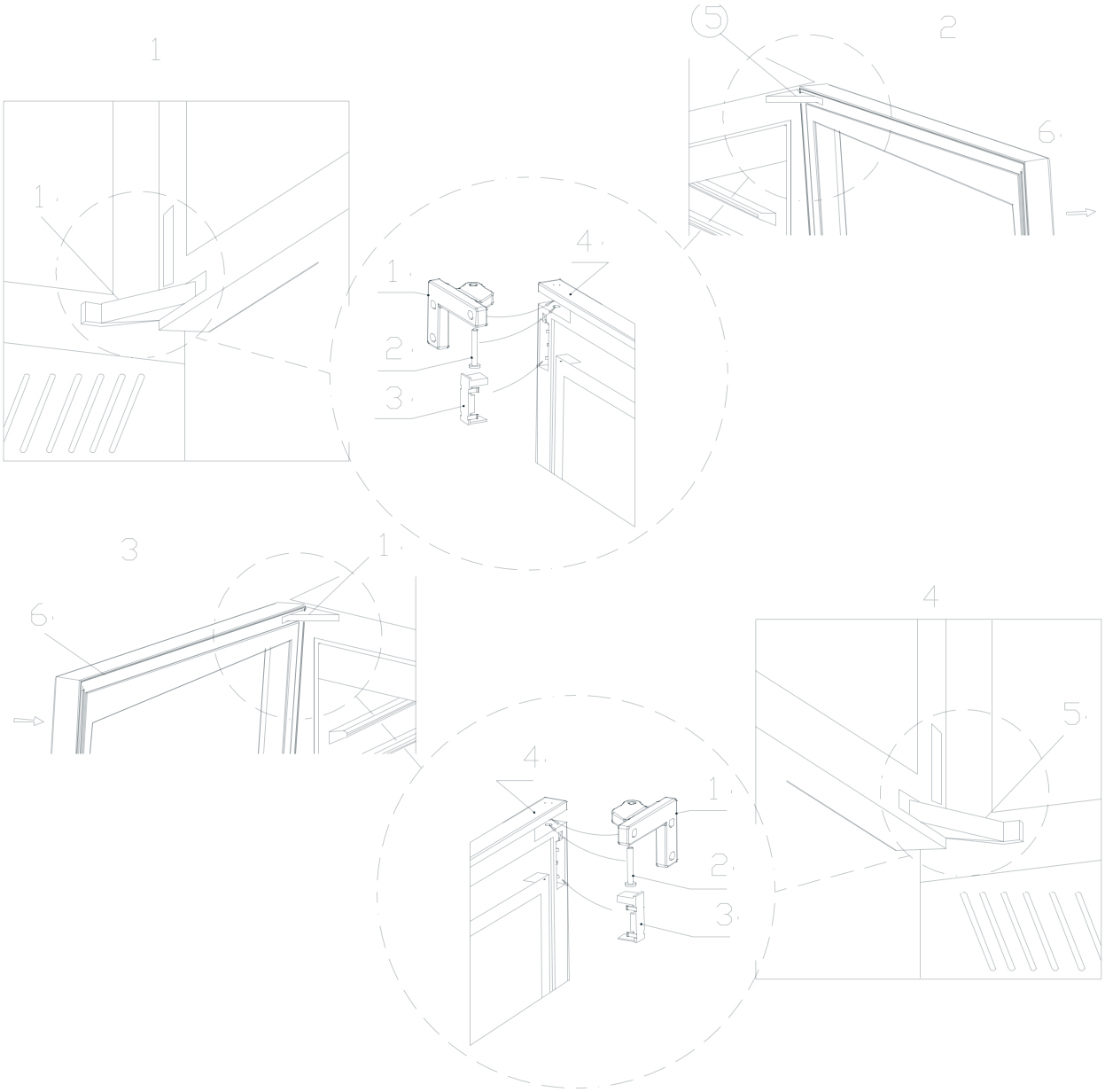

①Charnière supérieure ②Acte de la charnière ③Boucle de la charnière ④Charnière supérieure ⑤Charnière inférieure ⑥Porte en verre

1. **Comme le montre la figure 1, utiliser un tournevis plat pour ouvrir la boucle de la charnière supérieure ③ afin de voir l'arbre de la charnière ②, puis utiliser un tournevis plat pour faire levier sur l'arbre de la charnière ② et le retirer. Dévisser ensuite la charnière inférieure de la même manière.**
2. **Comme le montre la figure 2, la méthode d'installation de la partie supérieure de la porte est la même que celle de la partie inférieure.**
3. **Une fois les parties supérieure et inférieure retirées, tirez la porte parallèlement à l'extérieur. La porte peut être retirée.**

4. **Retirez la porte en verre, utilisez la clé hexagonale pour retirer la charnière supérieure de la porte et les vis de fixation de la charnière inférieure de la porte, puis retirez les charnières supérieure et inférieure de la porte.**
5. Il convient d'y prêter une attention particulière : 1) La porte en verre est tournée de 180 degrés pour être installée, et le crochet de verrouillage et l'aimant de la porte sont retirés et réinstallés de l'autre côté. 2) La charnière supérieure et la charnière inférieure sont également échangées en même temps. La charnière supérieure droite est remplacée par la charnière inférieure gauche. La charnière inférieure droite est remplacée par la charnière supérieure gauche. Devient la charnière inférieure de la porte et devient la charnière supérieure de la porte lorsque la charnière inférieure droite de la porte est remplacée par la charnière gauche ;
6. Installez d'abord la charnière de porte comme indiqué dans la figure 3, puis installez la charnière inférieure de la porte comme indiqué dans la figure 4.
7. Soulever la porte comme indiqué sur la figure 4. Insérez d'abord la charnière inférieure dans les ferrures d'angle, alignez les trous de montage et insérez l'arbre de la charnière de ② dans le trou de la charnière en position. Recouvrir ensuite la boucle de charnière ③. L'installation de la partie inférieure de la porte est terminée ;
8. Installer la partie supérieure de la porte comme indiqué dans la figure 3, en suivant la même méthode que pour la partie inférieure de l'installation de la porte. En fin de compte, le retournement de la porte est terminé.
9. Installer la charnière de la porte Remarque : Lors de l'installation de la charnière supérieure de la porte, veuillez déplacer la charnière de la porte vers le côté du boîtier extérieur, puis serrez la vis. Après l'installation de la porte inférieure, déplacez la vis vers l'intérieur du boîtier extérieur et serrez la vis pour empêcher la porte de tomber.

- **Changement des pièces d'alarme de la porte à charnière invisible (PVZB 180-110)**

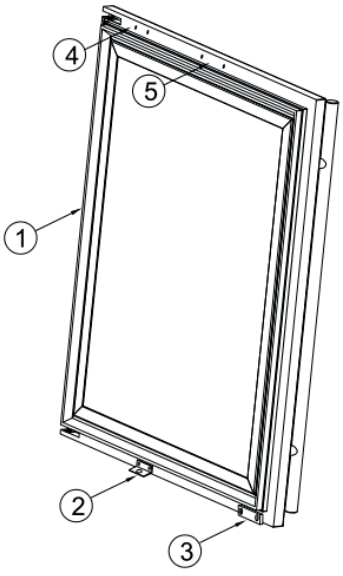

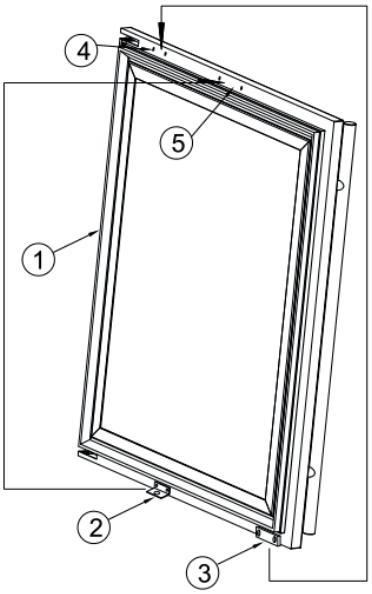

①Door ②lock ③door alarm magnet ④magnet fix hole ⑤lock fix hole

1. Après avoir changé la porte, dévisser d'abord ②lock et ③magnet comme sur la photo 1 ;

2. Ensuite, fixer la serrure ② à la position du trou de fixation de la serrure ⑤.

3. Après avoir changé l'aimant ③ à la position du trou de fixation de l'aimant ④.

3.6.3. CHANGMENT DE PORTE PVZB 15-9

IMAGE 1

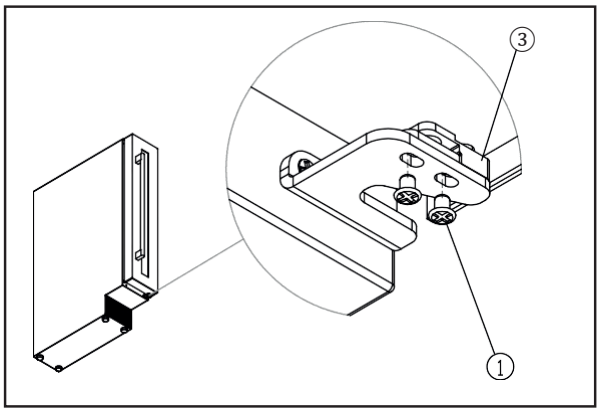

IMAGE 2

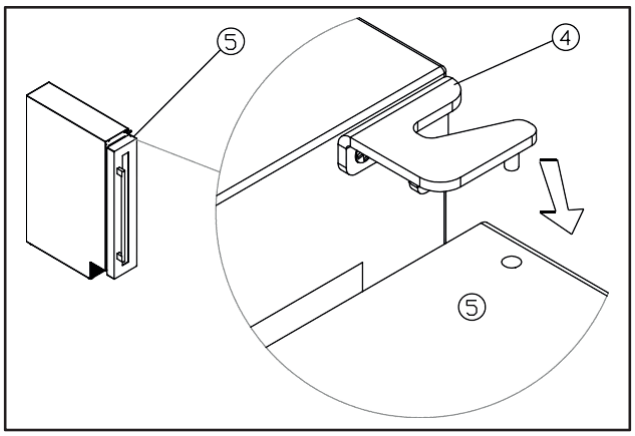

IMAGE 3

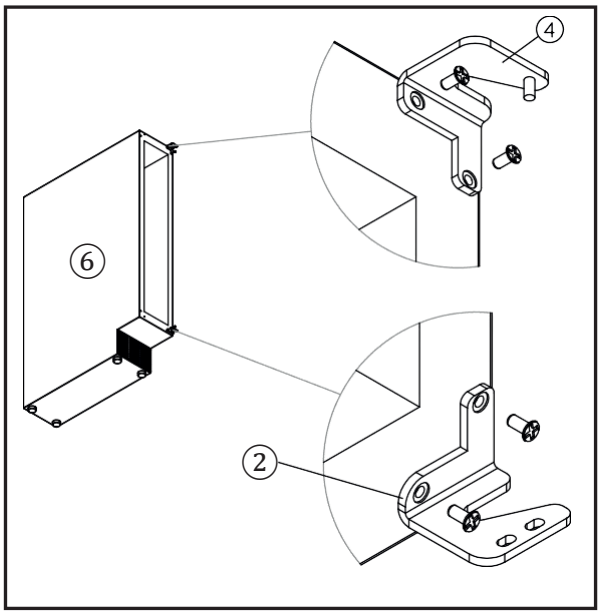

IMAGE 4

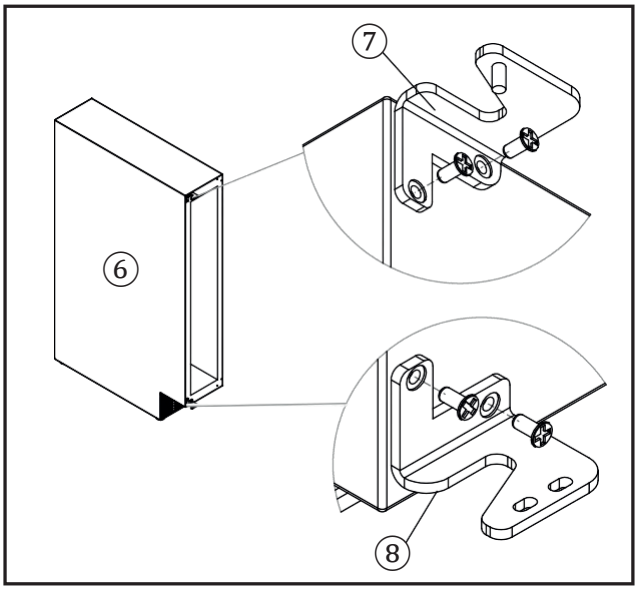

IMAGE 5

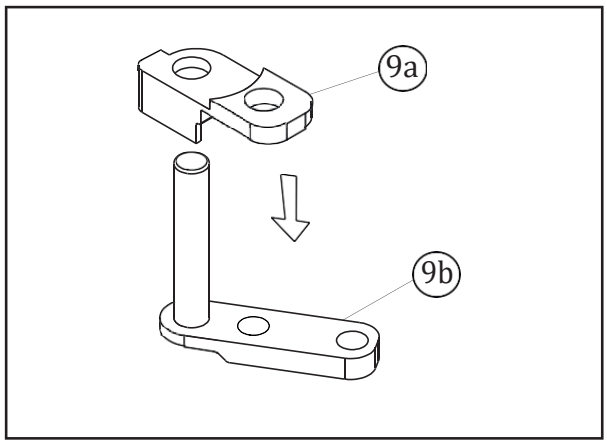

IMAGE 6

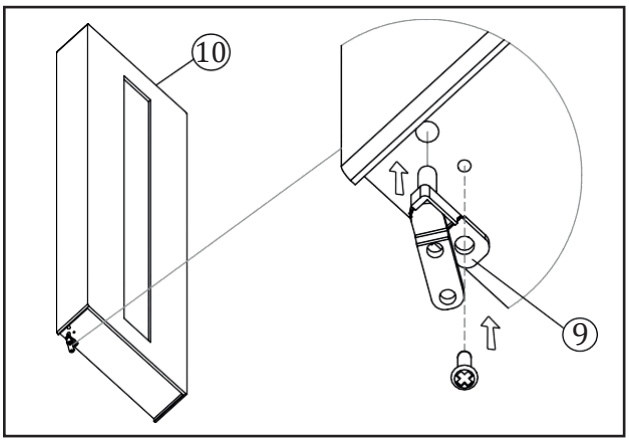

IMAGE 7

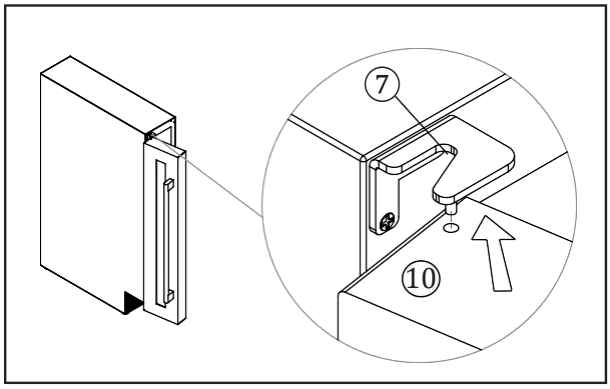

IMAGE 8

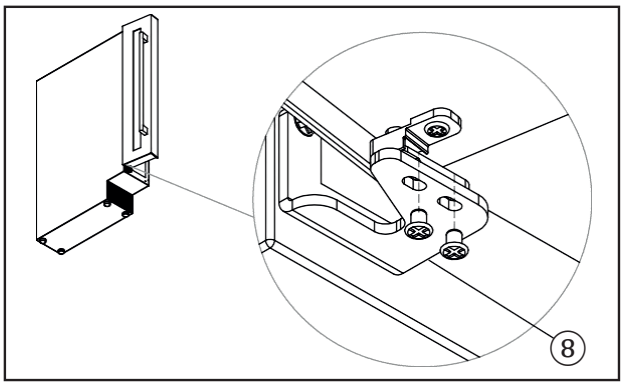

① Vis de verrouillage ② Charnière inférieure (droite) ③ Arbre de porte (droite)
④ Charnière supérieure (droite) ⑤ Porte (droite) ⑥ Corps cave à vin
⑦ Charnière supérieure (gauche) ⑧ Charnière inférieure ⑨ Axe de porte (gauche)
⑩ porte (gauche)

Procédure:

- Dévisser les vis de blocage① ; (voir image 1).
- Retirez la porte ⑤, sortez-la ; (reportez-vous à l'image 2).
- Dévissez les vis, sortez la charnière supérieure (droite) ④ ; (voir image 3).
- Visser la charnière inférieure (gauche) et la charnière supérieure (gauche) ;(voir photo 4).
- Assembler l'axe de porte (gauche) ; assemblage des pièces et 9b ; (voir image 5).
- Fixer et visser l'axe de porte (gauche) ; à la porte de gauche;(voir image 6).
- Assemblez la porte (gauche) ; (voir image 7).
- Fixez les charnières avec les vis de blocage ① ; (voir photo 8).
- Bouchez les trous résultants avec les bouchons en plastique inclus dans le sac de quincaillerie.

3.7. FIXATION ET SÉCURISATION DE L'UNITÉ DANS L'UNITÉ

3.7.1 PVZB 15-9

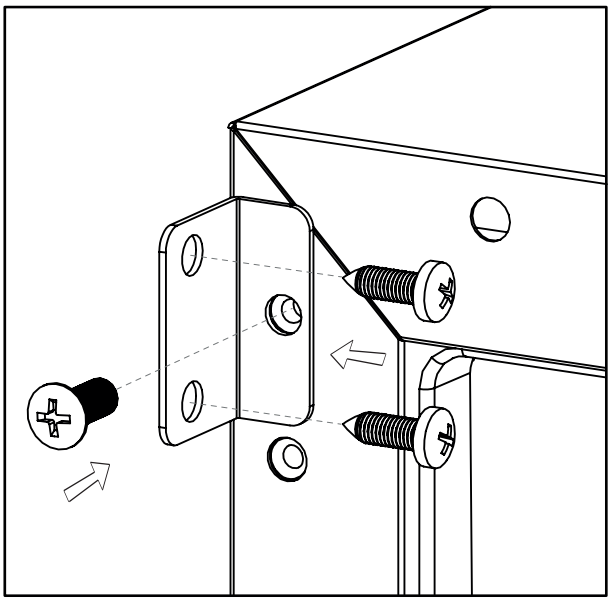

Ouvrez les capuchon situé sur le corps de l'appareil du côté opposé à la charnière et fixez l'appareil dans la niche en serrant les vis à travers le support de fixation.

3.7.2 PVZB 30-16, PVZB 60-41, PVZB 180-110

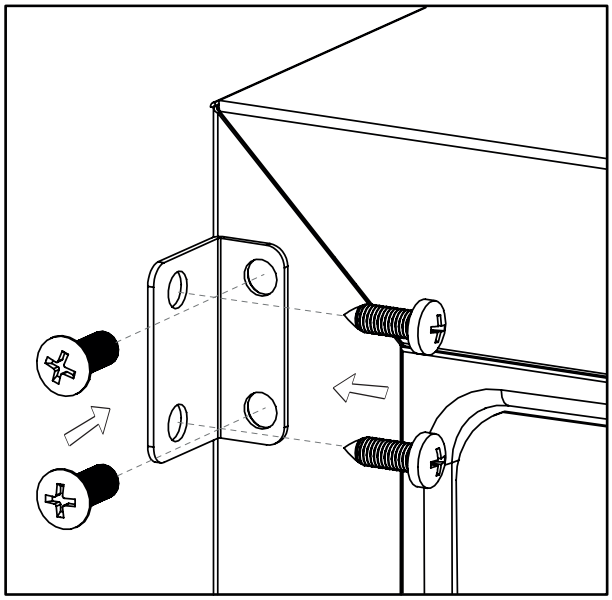

Ouvrez les deux capuchons situés sur le corps de l'appareil du côté opposé à la charnière et fixez l'appareil dans la niche en serrant les vis à travers le support de fixation.

4. INSTRUCTIONS D'UTILISATION

L'appareil risque de ne pas fonctionner correctement s'il est laissé pendant une longue période à des températures en dehors de la gamme spécifiée (N, ST).

Par exemple, le placement de l'appareildans des conditions de froid ou de chaleur extrême, peut provoquer des fluctuations de latempérature interne. La plage entre 5 ° C et 20 ° C (41 ° F et 68 ° F) ne pourra pas être atteinte

Classe	Température ambiante
SN	+10°C à +32°C
N	+16°C à +32°C
ST	+16°C à +38°C
T	+16°C à +43°C

REMARQUE : Les unités sans chauffage ne vont pas augmenter leur température interne si la température ambiante dans lequel se trouve l'appareil est inférieure à la température définie.

ATTENTION : Cet appareil est conçu pour fonctionner à certaines températures ambiantes. La classe climatique est indiquée sur la plaque signalétique.

· Lorsque vous utilisez l'appareil pour la première fois ou après l'avoir redémarré parce qu'il a été mis hors tension pendant longtemps, il pourrait y avoir une variation de quelques degrés entre la température sélectionnée et celle indiquée sur le panneau de lecture à LED. Cela est normal et est dû au temps d'activation. Une fois l'appareil en marche pendant quelques heures tout revient à la normale.

· Si l'appareil se déconnecte, en cas de coupure de courant ou d'arrêt, vous devrez attendre 3 à 5 minutes avant de redémarrer l'appareil. Si vous essayez de redémarrer avant ce laps de temps, l'appareil ne redémarre pas

5. UTILISATION ET MANIPULATION

5.1. PANNEAU DE CONTRÔLE

5.1.1. PANNEAU DE COMMANDE PVZB 15-9

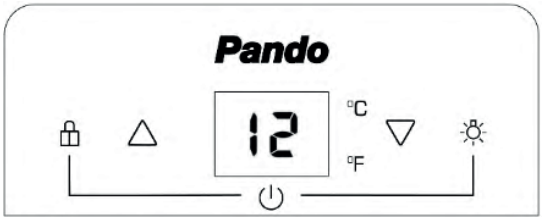

PANNEAU INDICATEUR LUMINEUX (AFFICHAGE)

Affiche la température et d'autres services.

ALLUMÉ : Lorsque le refroidisseur à vin est connecté pour la première fois, il démarre automatiquement en entendant un bip de confirmation. Le plafonnier intérieur sera éteint.

Pour déconnecter la cave à vin :

Déverrouillez le clavier en appuyant sur la touche pendant 3 secondes.

Appuyez simultanément sur les touches et. Immédiatement l'écran affichera un compteur décroissant, qui descendra de 3 > 2 > 1… et s'éteindra en entendant un « bip » de confirmation.

Pour connecter la cave à vin :

Appuyez simultanément sur les touches et pendant 2 secondes. Un « bip » de confirmation se fera entendre.

REMARQUE : Pour connecter ou déconnecter le refroidisseur à vin, le panneau lumineux (affichage) doit être déverrouillé.

UNLOCK / LOCK : Utilisé pour verrouiller ou déverrouiller le panneau indicateur. Le verrouillage du panneau de commande n'affecte pas la touche lumière, elle est toujours active.

Pour verrouiller l'affichage : Appuyez sur la touche pendant 3 secondes. Il y aura un "bip" sonore pour confirmation. Toutes les fonctions des commandes sont désactivées, à l'exception de la commande d'éclairage.

Pour déverrouiller l'écran : Appuyez sur la touche pendant 3 secondes. Il y aura un "bip" sonore pour confirmation. Toutes les touches d'affichage restent actives.

LIGHT Utilisé pour allumer / éteindre la lumière interne. Lorsque vous appuyez sur, vous entendrez un bip de confirmation.

▲ **AUGMENTATION** Permet d'augmenter la température de consigne de 1 °C. En appuyant dessus, un bip de confirmation se fera entendre.

▼ **DOWN** Il permet d'abaisser la température de consigne de 1°C. En appuyant dessus, un bip de confirmation se fera entendre.

5.1.2. PANNEAU DE COMMANDE PVZB 30-16, PVZB 60-41, PVZB 180-110, PVZL 180-165

PVZB 30-16

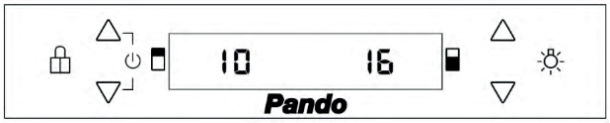

PVZB 60-41 / PVZB 180-110 / PVZL 180-165

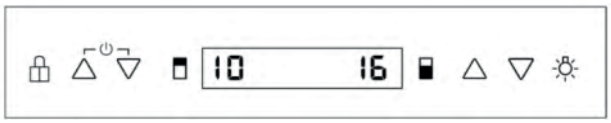

DISPLAY

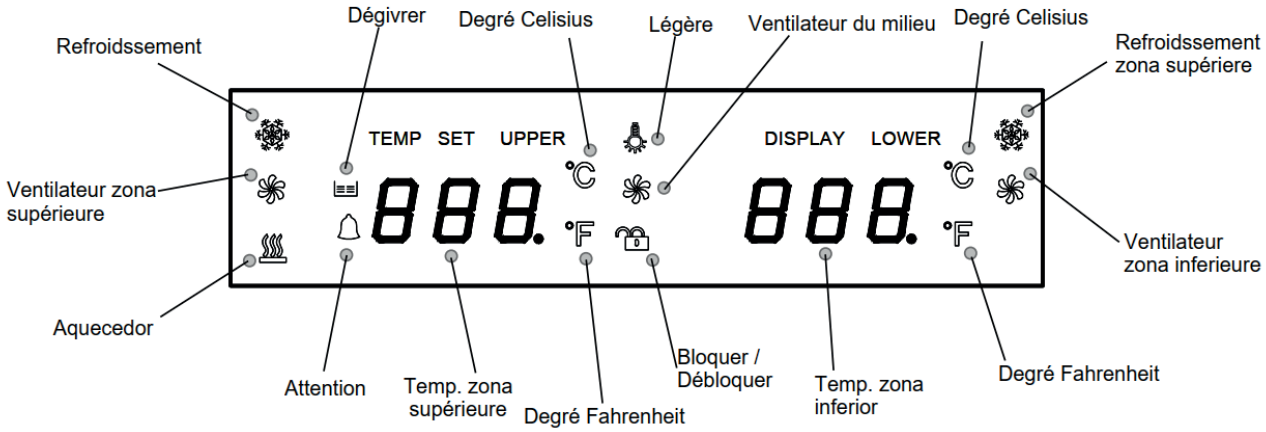

Indique qu'il refroidit. (Compresseur en marche)

Indique que les ventilateurs de zone fonctionnent. (fonte à froid)

Indique qu'il chauffe. (Chauffage allumé)

Indique l'alarme de porte ouverte.

Indique qu'il est en cours de dégivrage.

Indique les degrés Celsius

Indique les degrés Fahrenheit

Indique que le voyant interne est allumé.

Indique le verrouillage/déverrouillage du panneau de commande. (Afficher)

Indique la température de fonctionnement.

PANNEAU INDICATEUR LUMINEUX (AFFICHAGE)

Affiche la température et d'autres services.



Zone de refroidissement supérieure.

Zone de refroidissement inférieure.

PANNEAU LUMINEUX (DISPLAY)

ALLUMÉ:

Lorsque vous connectez la cave à vin pour la première fois, elle démarre automatiquement en entendant un bip de confirmation. Le plafonnier intérieur sera éteint.

Pour déconnecter la cave à vin :

Déverrouillez le clavier en appuyant sur la touche pendant 3 secondes.

Appuyez simultanément sur les touches ▲ et ▼ de la zone supérieure. Immédiatement l'écran affichera un compteur décroissant, qui descendra de 3 **>** 2 **>** 1… et s'éteindra en entendant un « bip » de confirmation.

Pour connecter la cave à vin :

Appuyez simultanément sur les touches ▲ et ▼ dans la zone supérieure pendant 3 secondes et l'appareil se connectera en entendant un bip de confirmation.

REMARQUE : Pour connecter ou déconnecter le refroidisseur à vin, le panneau lumineux (afficheur) doit être déverrouillé

UNLOCK / LOCK : Utilisé pour verrouiller ou déverrouiller la sélection de la température sur le panneau tactile. Le bouton de sélection de la lumière est toujours actif.

Pour verrouiller l'affichage : Appuyez sur la touche pendant 3 secondes. Un bip de confirmation retentira. Toutes les fonctions des commandes sont désactivées, à l'exception de la commande d'éclairage.

Pour déverrouiller l'écran : Appuyez sur la touche pendant 3 secondes. Un bip de confirmation retentira. Toutes les touches d'affichage restent actives.

LIGHT Utilisé pour allumer / éteindre la lumière interne. Lorsque vous appuyez sur, vous entendrez un bip de confirmation.

▲ **AUGMENTATION** Permet d'augmenter la température de consigne de 1 °C. En appuyant dessus, un bip de confirmation se fera entendre.

▼ **DOWN** Il permet d'abaisser la température de consigne de 1°C. En appuyant dessus, un bip de confirmation se fera entendre.

SÉLECTEUR DE DEGRÉS ºC / ºF

Sélectionnez le réglage d'affichage de la température en degrés Fahrenheit ou Celsius. Pour changer la température de Fahrenheit à Celsius ou vice versa, maintenez enfoncées les touches et teclas ▼ et ▼dans la zone inférieure pendant 3 secondes, en entendant un bip de confirmation.

RÉGLAGE DU CONTRLE DE TEMPÉRATURE

A l'exception de l'unité avec une seule zone de refroidissement PVZB 15-9, les autres unités ont deux zones de température indépendantes. Pour le PVZB 30-16, PVZB 60-41, PVZB 180-110 et le PVZL 180-165, la température des deux zones peut être réglée entre 5ºC et 20ºC (41ºF et 68ºF)

• Lorsque l'unité est connectée pour la première fois, l'unité s'allumera automatiquement aux valeurs par défaut prédéfinies.

• En appuyant sur les touches UP ou DOWN, vous pouvez contrôler séparément la température interne des zones. Une fois la température établie, l'afficheur indique cette nouvelle température. Progressivement, l'appareil atteindra cette température

• IMPORTANT : Les températures des deux zones peuvent être égalisées sur tous les modèles, mais ne peuvent être inversées que sur les modèles PVZB 60-41, PVZB 180-110 et PVZL 180-165

ÉCLAIRAGE

Votre cave à vin dispose d'un système d'éclairage bicolore. Vous pouvez configurer l'intérieur pour que l'éclairage soit blanc ou bleu. Votre cave à vin est équipée en série d'un éclairage LED intérieur et d'un écran blanc.
Si vous souhaitez changer la couleur de la LED de la cavité et de l'écran, appuyez sur l'icône -☼- pendant 3 secondes. Vous entendrez un signal vous indiquant que la couleur de l'éclairage intérieur et de l'écran est passée du blanc au bleu. Si vous souhaitez revenir à la couleur blanche, maintenez l'icône -☼- enfoncée pendant 3 secondes. Vous entendrez un signal vous indiquant que la couleur de l'éclairage intérieur et de l'écran est passée du bleu au blanc.

5.2. PANNEAU DE CONTRÔLE DE FERMETURE AUTOMATIQUE.

(Non disponible sur le modèle PVZB 15-9)

Le panneau de commande a un verrouillage automatique. Pour utiliser le panneau de commande, vous devez d'abord le déverrouiller. Une fois déverrouillé, il restera actif pendant 3 minutes, puis il se verrouillera à nouveau. Sur l'écran, vous pouvez voir l'état de verrouillage ou de déverrouillage au moyen du symbole ou du dessin d'un cadenas, s'il est ouvert, il est déverrouillé et s'il est fermé, il est verrouillé. (*Le verrouillage du panneau de commande n'affecte pas la touche lumière, elle est toujours active).

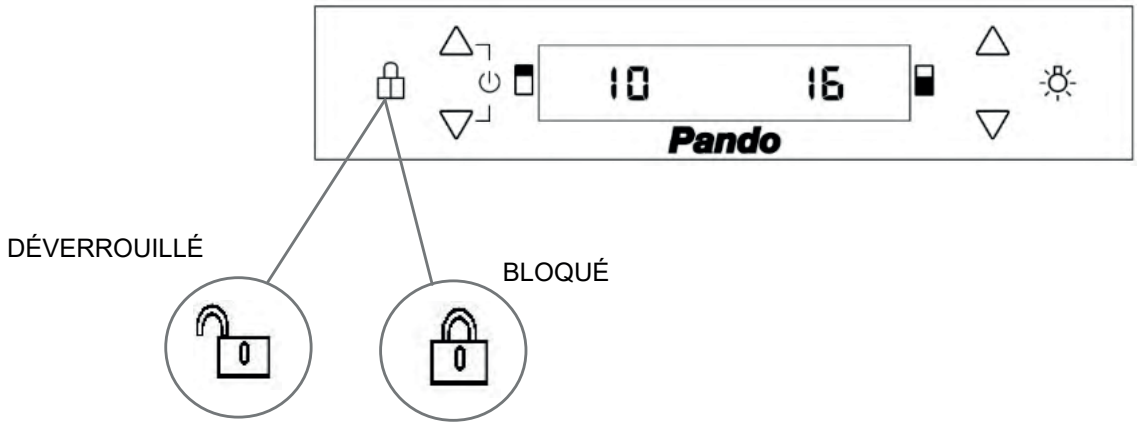

5.3. SYSTÈME D'ALARME EN CAS DE PORTE OUVERTE

(Non disponible dans le modèle PVZB 15-9)

La cave à vin est équipée d'un système d'alarme ou d'avertissement de porte ouverte pendant une durée supérieure à 2 minutes, une alarme sonore et visuelle intermittente sera activée, un "bip" retentira et les lumières LED intérieures s'éteindront et s'allumeront séquentiellement. Cette alarme dure jusqu'à 5 minutes. L'alarme s'arrêtera si nous fermons la porte.

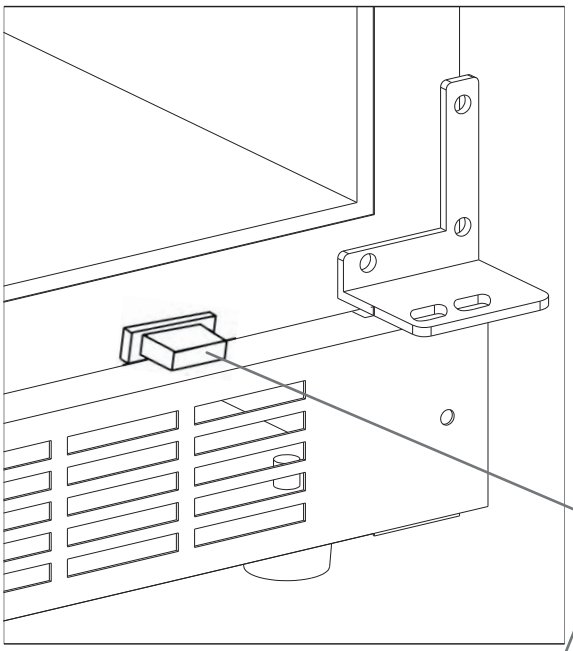

CAPTEUR DE PORTE OUVERTE

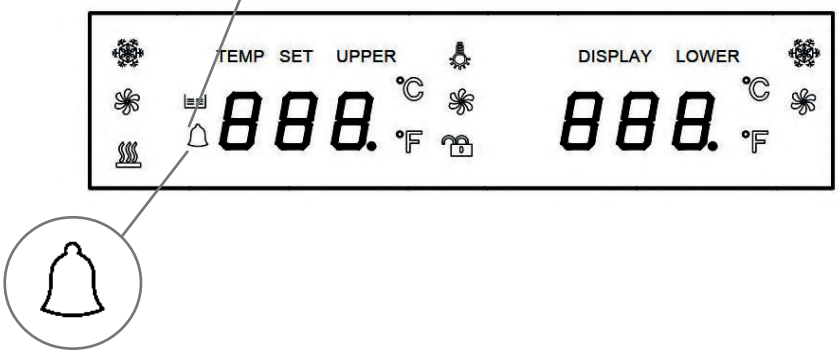

5.4. PLATEAUX ET STOCKAGE

AVERTISSEMENT : Ne faites pas coulisser plus d'une étagère chargée à la fois car cela pourrait entrainer une inclinaison de l'appareil vers l'avant. Certaines étagères sont conçues pour stocker plus d'une file de bouteilles. Vous ne devez pas faire coulisser ces étagères si elles disposent de plus d'une file de bouteilles rangées au-dessus

AVERTISSEMENT : N'essayez pas de faire coulisser les étagères au-delà de la butée pour éviter que ne tombent les bouteilles.

AVERTISSEMENT : pour éviter d'endommager le joint de la porte, assurez-vous que la porte soit complètement ouverte lorsque vous faites coulisser les étagères de leur compartiment.
Toutes les étagères à vin coulissent pour un accès facile, à l'exception de l'étagère inférieure. Pour accéder facilement aux bouteilles stockées, tirez doucement sur l'étagère vers l'extérieur jusqu'à ce que ce qu'elle s'arrête. Les étagères sont conçues avec un arrêt d'urgence pour éviter qu'elles ne dépassent lors du chargement des bouteilles.

AVERTISSEMENT : La taille et les dimensions des bouteilles peuvent varier. Différents formats en taille et diamètre peuvent être trouvés sur le marché. Pour cette raison, le Nombre réel de bouteilles à stocker peut varier. La capacité maximale du casier à vin est produite avec des bouteilles bordelaises traditionnelles de 750 ml. Avec une hauteur de bouteille jusqu'à 30cm.

• Vous pouvez disposer vos bouteilles de vin en une rangée ou en plusieurs rangées, en tenant compte des points suivants : si vous n'avez pas assez de bouteilles pour remplir votre cave à vin, il est préférable de répartir la charge le long de celle-ci afin d'éviter de charger « tout en haut » ou « tout en bas »

• Ne retirez pas et ne changez pas les étagères en bois ajustables pour accueillir des types de bouteilles plus grands ou augmenter la capacité de la cave en empilant les bouteilles si nécessaire. (Voir suppression des étagères)

• Gardez de petits espaces entre les parois et les bouteilles pour permettre la circulation de l'air. Comme une cave souterraine, la circulation de l'air est importante pour éviter la moisissure et générer une température plus homogène.

• Ne surchargez pas votre cave pour faciliter la circulation de l'air.

• Placez les bouteilles à plat.

• Prévenez l'encrassement des ventilateurs internes (situés à l'intérieur du panneau arrière de l'appareil)

• N'introduisez pas de contaminants. Ne stockez que du vin dans votre appareil pour vous assurer un milieu sans odeurs.

• Conservez le vin uniquement avec des bouteilles non ouvertes. Le stockage de bouteilles ouvertes peut conduire à des déversements.

5.5 DESSIN

Pour retirer les étagères des guides de compartiment, retirez-les à la position où l'encoche située sur l'étagère correspond exactement au pivot en plastique situé au bas, puis soulevez-les et retirez- les.
Pour mettre l'étagère, répétez les étapes décrites ci-dessus dans l'ordre inverse. Et assurez-vous d'accrocher les étagères avec les petites épingles sur les rails prolongés lorsque le modèle est équipé d'un système à roulettes.

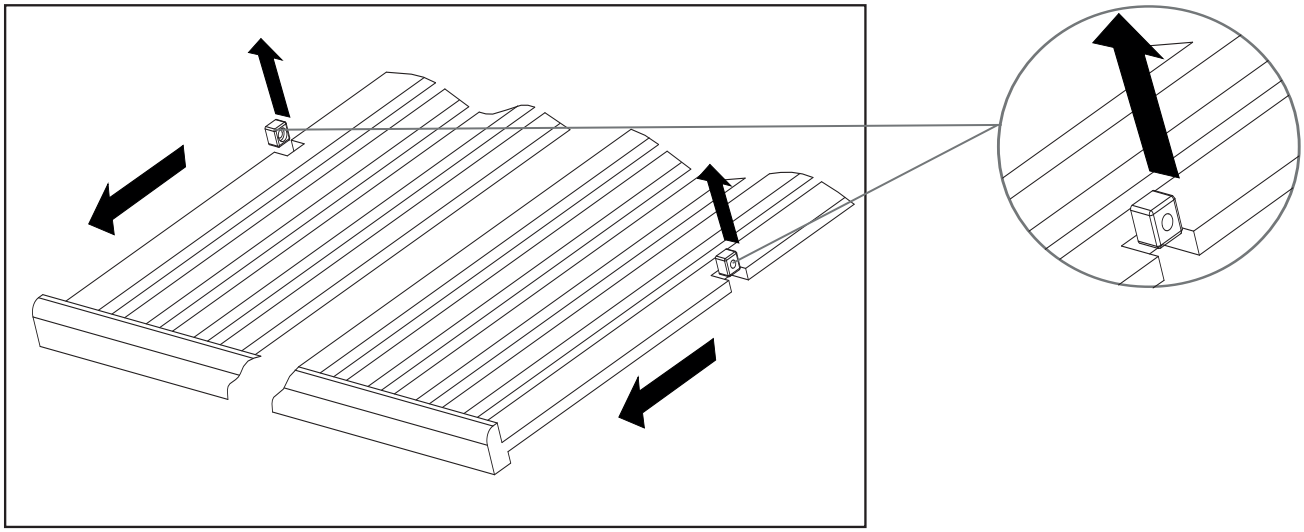

ÉTAGÈRES AVEC GUIDES TÉLÉCOPIQUES

Pour éviter d'endommager le joint de porte, assurez-vous que la porte est complètement ouverte lorsque vous retirez les étagères du compartiment à rails. • Pour faciliter l'accès aux bouteilles, retirer les étagères environ 1/3 du compartiment rail.

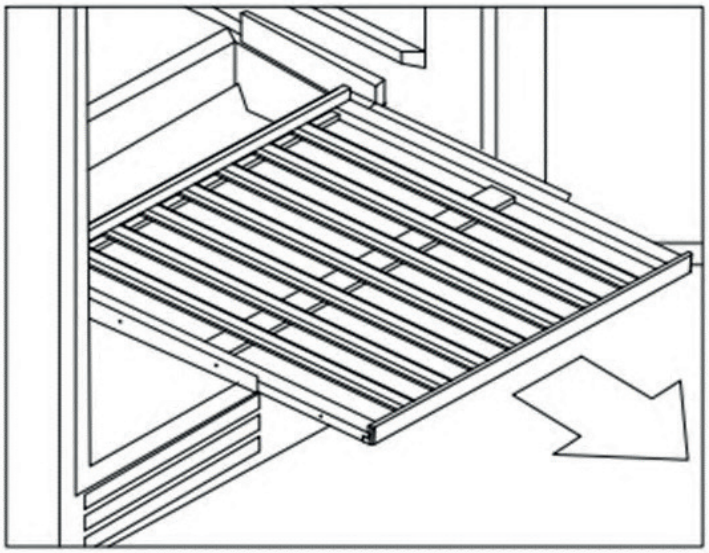

• Pour retirer les étagères du rail, sortez l'étagère jusqu'au bout. Avec les deux mains, appuyez **sur les deux encoches**, vers le bas l'encoche en plastique droite, comme illustré sur la Figure A, tout en soulevant l'encoche en plastique gauche, comme illustré sur la figure B. Ensuite, retirer lentement l'étagère.

IMAGE A

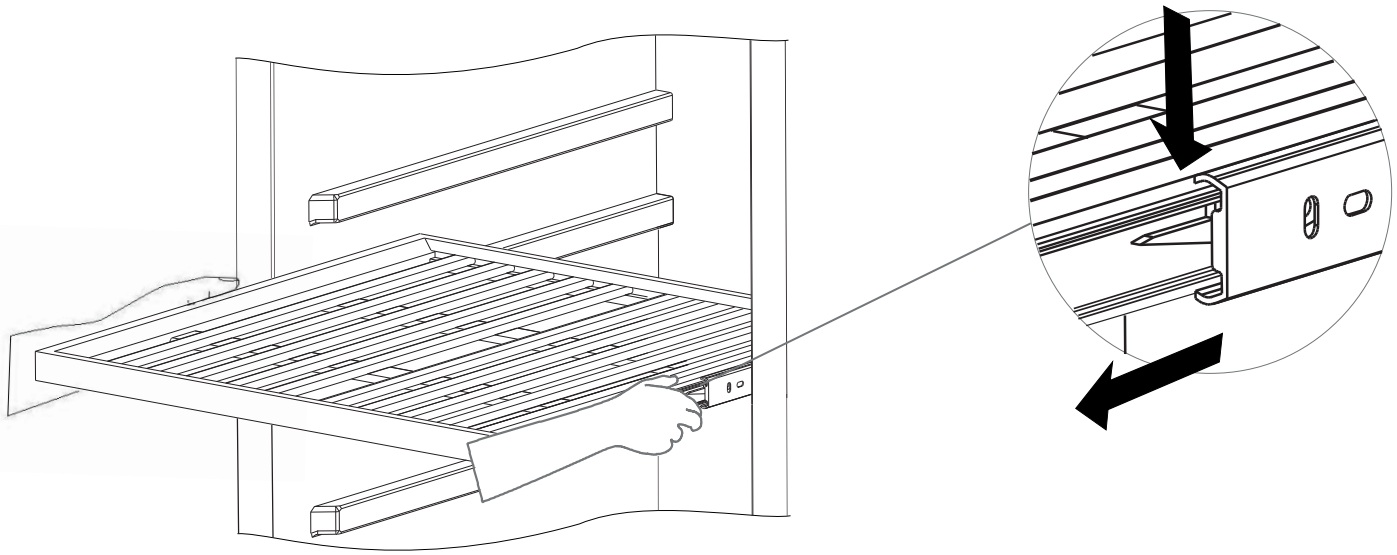

IMAGE B

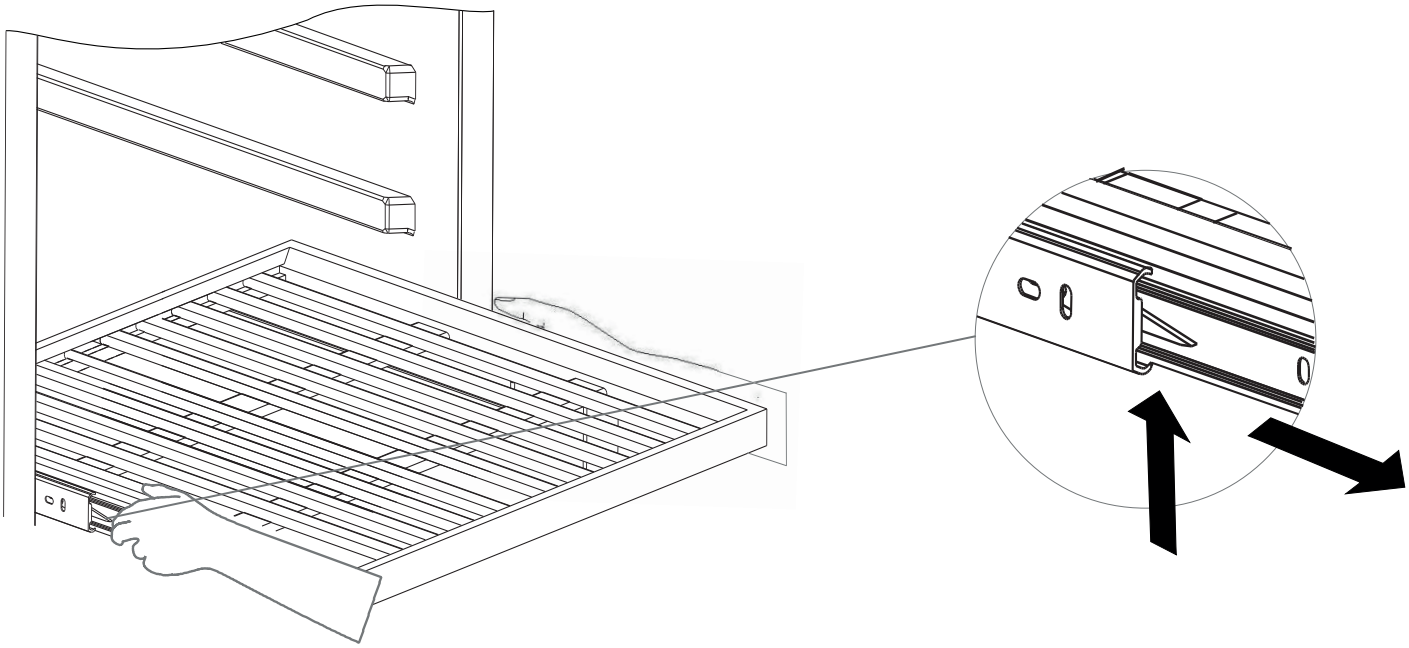

5.6. BRUITS DE FONCTIONNEMENT

L'unité est refroidie par un compresseur. Le compresseur pompe le fluide frigorigène dans le système de refroidissement qui produit un bruit de fonctionnement. Même lorsque le compresseur est coupé, les bruits causés par les changements de température et de pression sont inévitables. Le bruit de fonctionnement sera plus audible immédiatement après l'arrêt de son fonctionnement. Il devient plus silencieux lorsque l'opération est normalisée en permanence.

Les bruits suivants sont normaux et se produisent de temps en temps :

- Bruit de "buillonement" provoqué par le passage du réfrigérant dans les serpentins de l'appareil.

- Bourdonnement du moteur / compresseur. Ce bruit peut augmenter pendant de brèves périodes lorsque le moteur tourne.

- Clics / légers bruits résultant de la contraction et de la dilatation des matériaux en raison des variations de température.

- Son de fonctionnement du ventilateur, qui fait circuler l'air à l'intérieur de la cave à vin.

- Un bruit inhabituel est généralement le résultat d'une installation incorrecte. En aucun cas les tubes de radiateur ne doivent être au contact d'un mur, d'autres meubles ou d'autres tubes.

- Lorsque l'unité est installée dans une cuisine ouverte ou des cloisons, le niveau de bruit de fonctionnement sera plus intense. Cela est cependant dû à l'architecture environnante et non à l'appareil.

- La perception individuelle du bruit est directement liée à l'environnement dans lequel se trouve l'appareil, ainsi qu'au type spécifique de modèle. Nos appareils sont conformes aux normes internationales pour ce type d'appareil et en accord avec les dernières avancées techniques. N'oubliez pas que le bruit du compresseur et du réfrigérant circulant dans le système est inévitable.

5.7. DÉGIVRAGE / HYGROMÉTRIE / VENTILATION

L'appareil est conçu avec un système de dégivrage automatique. Au cours du "cycle de mise en arrêt » l'évaporateur arrière, sur la paroi arrière de l'appareil, dégivre automatiquement.

La condensation s'accumule dans le bac de récupération derrière la paroi arrière de l'appareil et une partie s'écoule à travers le trou de drainage situé dans le bac collecteur au-dessus du compresseur.

La chaleur est transférée depuis le tube de décharge ou du compresseur et toute condensation accumulée dans le plateau s'évapore. Une partie de l'eau restante est collectée à l'intérieur de l'appareil pour des raisons d'humidité.

Ce système permet de créer le niveau d'humidité correct dans votre appareil, requis par le liège naturel, pour maintenir une étanchéité durable.

L'appareil n'est pas complètement étanche : L'entrée d'air frais se fait par le tuyau de vidange. L'air circule dans l'appareil au moyen d'un ventilateur /ventilateurs à travers les trous des étagères

REMARQUE : du givre peut s'accumuler sur l'évaporateur si l'appareil s'ouvre fréquemment avec une chaleur ambiante élevée ou s'il est situé dans un endroit très humide. Si le givre ne disparaît pas dans les 24 heures, votre appareil nécessitera un dégivrage manuel*.

***DÉGIVRAGE MANUEL :**
Éteignez la cave à vin à l'aide du panneau de commande, puis débranchez-la de la prise de courant. En cas d'insertion dans un meuble ou un trou, pour éviter d'être endommagé par des liquides qui pourraient sortir lors du processus de dégivrage, il est conseillé de l'en retirer si possible au préalable. S'il n'est pas possible de l'enlever, vérifiez la base du meuble ou le trou si des liquides sortent, pour les essuyer avec un chiffon. Laissez-le débranché pendant 24 heures, pendant cette période, vérifiez les liquides qui peuvent apparaître du dégivrage à l'intérieur et à l'extérieur de la cave à vin, et nettoyez-les avec un chiffon sec pour éviter les dommages extérieurs et l'apparition de moisissures. Après 24 heures, le processus de dégivrage est terminé et vous pouvez rebrancher l'appareil et le placer à son emplacement normal.

IMPORTANT : N'installez pas la cave à vin, en particulier les modèles intégrés**, de sorte à avoir au-dessous des sources de chaleur, telles que des congélateurs, des fours, des cuisinières, etc.** Cela peut empêcher le compresseur de continuer à fonctionner et produit un excès de glace, ce qui affecte le bon fonctionnement des ventilateurs internes et de l'ensemble du compresseur

5.9. TABLEAU DES TEMPÉRATURES DE SERVICE DU VIN

Tous les vins vieillissent à la même température, qui est une température constante ajustée entre 11ºC et 14ºC. Le tableau ci-dessous est un graphique montrant la meilleure température de dégustation :

TEMPÉRATURES RECOMMANDÉES POUR LE SERVICE DES VINS		
MOUSSEUX	Cava, Cremat, Champagne, Saumur, Sekt.	Entre 4-7 ºC
MOUSSEUX SPÉCIAUX	Champagne millésimé.	Entre 9-8 ºC
BLANCS LÉGERS ET SECS	Penedes, Alvariño, Sauvignon d'Alsace.	Entre 6-8 ºC
BLANCS SEMI-SECS Y AMPLIOS	Bourgogne, Chardonnay Navarre et catalan, Gravés, Rioja, Aulese.	Entre 9-12 ºC
BLANCS LIQUOREUX	Sauternes, vendanges tardives.	Entre 11-13 ºC
ROSÉS	Peuvent être servi très froid	Entre 5-8 ºC
ROUGES JEUNES	Loire, Rioja alavesa, Côtes-du-rhône	Entre 10-12 ºC
ROUGES	Bourgogne	Entre 16-17 ºC
ROUGES COURANTS	Bordeaux, Bourgogne, Rioja	Entre 14-15 ºC
GRANDS CRUS	Ribera del Duero, Croix classée de Bordeaux, Côte-Rôtie.	Entre 17-18 ºC
SPÉCIAUX	Xérès fino.	Entre 9-11 ºC
SPÉCIAUX	Xérès amontillado, Xérès oloroso, Madère, Porto.	Entre 15-16 ºC
SPÉCIAUX	porto vintage.	Entre 16-18 ºC
SPÉCIAUX	Vins doux naturels	Entre 8-10 ºC

INFORMATIONS IMPORTANTES CONCERNANT LA TEMPÉRATURE

Votre appareil a été conçu pour garantir des conditions optimales pour le stockage et / ou le service de vos vins.

Les vins de qualité nécessitent des développements plus longs et délicats et nécessitent des conditions spécifiques pour atteindre leur plein potentiel.

Seule la température de "dégustation" varie selon le type de vin (voir "Tableau des températures de service du vin" ci-dessus). Cela étant dit, comme pour les établissements vinicoles naturels utilisés par les producteurs de vin pendant une longue période de stockage, ce n'est pas la température exacte qui importe, mais leur "cohérence". En d'autres termes, tant que la température de votre cave est constante (entre 11ºC et 14ºC) vos vins seront stockés dans conditions parfaites. Tous les vins ne s'améliorent pas au fil des ans. Certains doivent être consommés à un stade précoce (2 à 3 ans), tandis que d'autres ont une énorme capacité de vieillissement (50 ans et plus). Tous les vins possèdent leur propre état de maturation optimal.
Consultez votre marchand de vin pour des informations pertinentes.

6. ENTRETIEN ET MAINTENANCE

AVERTISSEMENT : Si vous ne débranchez pas l'appareil pendant l'entretien ou le nettoyage, vous risquez une électrocution ou des blessures corporelles.

6.1. NETTOYAGE DE L'APPAREIL

Mettez l'appareil hors tension, débranchez-le et retirez tous les éléments, y compris les étagères.

Lavez les surfaces intérieures avec une solution d'eau chaude et de bicarbonate de soude. La solution doit correspondre à environ 2 cuillères à soupe de bicarbonate de soude pour un litre d'eau.

Laver les étagères avec une solution détergente douce.

Sécher l'excès d'eau avec une éponge et un chiffon pour nettoyer toute zone de commandes Afficheurs / boitiers de commande avant.

Lavez l'extérieur avec de l'eau chaude et un détergent liquide doux. Rincez soigneusement et séchez avec un chiffon doux et propre.

Ne nettoyez pas l'acier inoxydable avec des tampons à récurer en métal ou des éponges avec une toile émeri. Il est conseillé d'utiliser un nettoyant tout-en-un pour acier inoxydable et de toujours frotter dans le sens du grain.

Le joint autour de la porte doit être nettoyé régulièrement pour éviter la décoloration et prolonger la durée de vie. Utilisez de l'eau propre. Après avoir nettoyé le joint, vérifiez qu'il ferme toujours hermétiquement.

6.2. FILTRES À ODEURS À CHARBON ACTIF

Seulement pour les modèles :

PVZB 60-41
PVZB 180-110
PVZBL 180-165

Le filtre à air à charbon actif est situé à l'arrière du compartiment. Il est recommandé remplacez par un nouveau une fois par an.

1. Retirez le plateau devant le filtre.
2. Saisissez le filtre et tournez-le de 90 ° dans le sens des aiguilles d'une montre ou dans le sens inverse des aiguilles d'une montre et retirez-le.
3. Insérez le nouveau filtre en position verticale et tournez à 90º dans le sens des aiguilles d'une montre ou dans le sens inverse des aiguilles d'une montre jusqu'à ce qu'il s'enclenche.

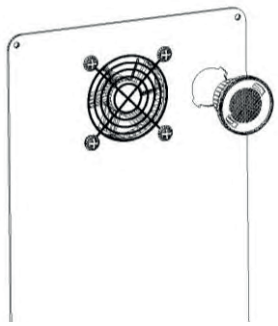

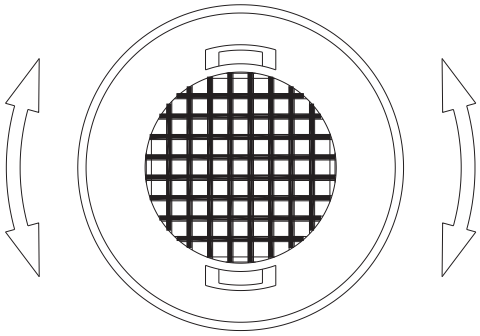

6.3. COUPURES DE COURANT

En cas de coupure de courant, tous les réglages de température existants sont automatiquement mémorisés. Si l'alimentation est interrompue (coupure de courant, disjoncteur, etc.) puis rallumée, l'appareil fonctionnera à la dernière température sélectionnée.
La plupart des pannes de courant sont corrigées en quelques heures et ne devraient pas affecter la température de votre appareil si le nombre de fois que la porte est ouverte est minimisé. Si l'énergie doit être coupée pendant une période plus longue, il est nécessaire de prendre des mesures adéquates pour protéger le contenu.

REMARQUE : quelle que soit la cause, si vous remarquez une température anormale ou une variation des niveaux d'humidité à l'intérieur de l'appareil, assurez-vous que seule une exposition fréquente et prolongée à ces conditions anormales peut avoir des effets néfastes sur vos vins.

6.4. PENDANT LES VACANCES / ABSENCES PROLONGÉES

Vacances courtes : laissez l'appareil en marche pendant les vacances de moins de trois semaines.

Longues absences : si vous n'allez pas utiliser l'appareil pendant plusieurs mois, videz tous les éléments, éteignez l'appareil et débranchez-le. Nettoyez et séchez soigneusement l'intérieur. Pour éviter la production de moisissure et les mauvaises odeurs, laissez la porte entrouverte en la bloquant si nécessaire

6.5. DÉPLACEMENT DE L'APPAREIL / DÉMÉNAGEMENT

Débranchez la fiche de la prise de courant.
Retirez le contenu des bacs et toutes les pièces mobiles à l'intérieur. Élevez les pieds réglables à la base pour éviter les dommages.
Scellez la porte pour la sécuriser.
Transportez l'appareil uniquement en position verticale. Protégez également l'extérieur de l'appareil avec une couverture ou un objet similaire.

6.6. CONSEILS POUR ÉCONOMISER L'ÉNERGIE

- Si l'appareil reste vide pendant de longues périodes, il est conseillé de le débrancher et après un nettoyage soigneux, de laisser la porte entrouverte afin que l'air puisse circuler à l'intérieur du compartiment afin d'éviter toute éventuelle condensation, moisissure ou formation d'odeurs.
- L'appareil doit être installé dans la partie la plus froide de la pièce, à l'abri de la chaleur et à l'abri de la lumière directe du soleil.
- Assurez-vous que l'appareil est **correctement ventilé**. Ne couvrez jamais les bouches d'aération. Enlevez la poussière et la saleté du condenseur à intervalles réguliers.
- Ouvrez la porte aussi longtemps que nécessaire et soyez aussi bref que possible. Stockez le contenu de manière organisée.
- Ne surchargez pas l'appareil pour que l'air circule correctement.

7. LA RÉSOLUTION DE PROBLÈMES

De nombreux problèmes courants peuvent être résolus facilement, ce qui vous permettra d'économiser le coût d'un appel de service éventuel.

Essayez les suggestions suivantes pour voir si vous pouvez résoudre le problème avant d'appeler le service clientèle / le service après-vente.

PROBLÈME	CAUSE POSSIBLE	SOLUTION
L'appareil ne marche pas.	▪ L'appareil n'est pas connecté au réseau électrique. ▪ L'appareil est éteint. ▪ Voyage magnétothermique / ICP ou un fusible fondu.	▪ Connectez au réseau. • Allumez l'appareil. • Connecter le magnétothermique / ICP ou changer le fusible fondu.
L'appareil ne refroidit pas assez.	•La température n'a pas été définie correctement. • La porte s'ouvre très souvent. •La porte ne s'est pas complètement fermée. •La porte n'est pas fermée hermétiquement. • Le condenseur est trop sale. • L'ouverture de ventilation est bloquée ou a trop de poussière.	• Vérifiez la température de consigne • N'ouvrez pas la porte plus que nécessaire. • Fermez la porte avec précaution. • Vérifiez le joint de la porte et nettoyez-le ou le remplacer. •Nettoyez le condenseur quand il est nécessaire • Débloquer les obstructions et nettoyer la poussière
Appareil marche et s'arrête avec fréquence.	• La température ambiante est supérieure à la moyenne • Un grand nombre de bouteilles a été ajouté dans l'appareil. • La porte s'ouvre très souvent. • La porte ne s'est pas complètement fermée. • Laporte n'est pas fermée hermétiquement.	• Placez l'appareil dans un endroit plus frais. • Laissez l'appareil fonctionner pendant un moment jusqu'à ce qu'il ait atteint la température sélectionnée. • N'ouvrez pas la porte plus que nécessaire. • Fermez la porte avec précaution. • Vérifiez le joint de la porte et nettoyez-le ou remplacez-le.
La lumière ne s'allume pas.	• L'appareil n'est pas connecté au réseau électrique. • Le magnétothermique a sauté / ICP ou un fusible a grillé. • La lumière a été déconnectée par le panneau avant. • La lumière fonctionne incorrectement	• Connecter l'appareil • Connecter le magnétothermique / ICP ou changer le fusible fondu. • Connectez la lumière à travers le panneau display. (Bouton lumière) • Contactez le Service Après-Vente
Vibrations.	• L'appareil n'est pas correctement mis à niveau.	• Mettez l'appareil à niveau avec les pieds réglables.
L'appareil fait du bruit.	L'appareil fait du bruit. Le bruit de craquement peut provenir du flux de liquide de refroidissement, ce qui est normal. À la fin de chaque cycle, vous pouvez entendre des gargouillis provoqués par le flux de réfrigérant dans l'appareil. En cas de variations de température, le rétrécissement et la dilatation des parois internes peuvent provoquer des bruits de crépitants où de craquement.	
	L'appareil n'est pas correctement mis à niveau.	Mettez l'appareil à niveau avec les pieds réglables.

PROBLÈME	CAUSE POSSIBLE	SOLUTION
La porte ne ferme pas Correctement.	• La porte a été inversée et n'a pas été installée correctement. • La jointe isolante est sale. • Les étagères sont mal positionnées. • L'appareil n'est pas correctement mis à niveau.	• Vérifiez la charnière de la porte et remontez-la correctement. • Nettoyez le joint de la porte. • Vérifiez les étagères et remontez- les correctement. • Mettez l'appareil à niveau avec les pieds réglables.
Sur le panneau d'affichage Display apparait "E0", "E1". "E2", "E3", "E4", "E5", "E6"	• •Codes d'erreur.	• Essayez de réinitialiser l'unité avec un "Réinitialiser" -RESET-. (Déconnectez l'unité DU RÉSSEAU pendant 5 minutes) • Si le problème persiste, contactez le Service Après-Vente
Sur le panneau d'affichage Display Apparait "E7".	•Indique que le capteur de porte tombe en panne	• Vérifiez que la porte se ferme correctement et que le capteur n'est pas sale ou obstrué.
L'alarme sonne et le panneau d'affichage De la température Display clignote	•La porte est-elle ouverte depuis plus de 60 secondes ?	• Si c'est le cas, fermez la porte.
	Oui non, la température a augmenté ou est tombée en dessous de la température définie. Cela pourrait être dû à : • La porte s'ouvre très souvent. • L'ouverture de ventilation est bouchée ou trop poussiéreuse. • Une longue interruption de l'alimentation du réseau • Un grand nombre de bouteilles a été ajouté à l'unité.	• N'ouvrez pas la porte plus que nécessaire. • Débloquez les obstacles et nettoyez la poussière. • Laisser l'appareil fonctionner jusqu'à ce que la température sélectionnée soit atteinte.
L'alarme sonne et le panneau display de la température **ne cligote pas**. (Alarme de porte)	• La porte est ouverte depuis plus de 60 secondes	• Fermez la porte ou appuyez sur le bouton POWER pour éteindre l'alarme. L'alarme s'arrête quand la porte est fermée
L'icône "-" s'allume et clignote sur le Panneau display de température	• La température de l'écran "Display" est hors de portée.	L'appareil ne montrera que les températures à l'intérieur de la gamme de 0 ~ 99 ° F / -9 ~ 37 ° C. Si la température n'est pas dans cette gamme, l'icône « « Sera affiché à sa place. Ça c'est normal. Gardez la porte fermée et laissez l'appareil refroidir pour régler la température.
Condensation à l'extérieur du verre de la porte	• Humidité élevée dans l'environnement	Pendant les périodes de forte humidité, peut apparaître gouttes d'eau à l'extérieur du verre de la porte. Celles ci disparaissent lorsque le niveau d'humidité diminue. Il est conseillé d'installer l'appareil dans un endroit suffisamment ventilé, dans un endroit sec et / ou climatisé.
La température d'affichage ne correspond pas à la température réelle.	•Relation de température différentielle entre les deux zones est hors limites. Plus de 10 ° C	• Réduisez la différence de température entre les zones.

8. FAQ (questions fréquemment posées)

1. Quelles sont les conditions de stockage qui inquiètent les collectionneurs et les consommateurs de bon vin ?
La lumière, l'humidité, la température et les vibrations.

2. Quelle est la température idéale pour le vin ?
La température idéale pour conserver le vin se situe entre 11°C et 14°C (52°F et 57°F). Cependant, toute température entre 5ºC ~ 20ºC (41ºF ~ 68ºF) sera suffisante tant qu'elle soit constant.

3. Quelle est l'humidité idéale pour le vin ?
Une humidité comprise entre 60% et 70% constitue une excellente plage de stockage du vin. Les taux d'humidité élevés retiennent l'humidité à l'intérieur de la bouteille, évitant ainsi l'évaporation à travers le liège. Des taux d'humidité trop élevés provoquent souvent la création de micro-organismes capables de vieillir votre vin prématurément et de parvenir même à l'abîmer.

4. La température de stockage semble varier fréquemment entre 2 et 4 degrés.
C'est normal : de petites différences de température sont nécessaires pour que l'appareil fonctionne correctement. Quand la cave commence le cycle de dégivrage, la température augmente légèrement. Quand le système de refroidissement marche de nouveau, la température baisse de nouveau.
De tels changements se produisent dans un court laps de temps et leur effet est minime pour affecter la conservation du vin. Un liquide a tendance à maintenir une température moyenne avec un marge de +/-2° C. Par exemple, si la température d'une piscine est de 25 ° C et, une nuit, la température extérieure baisse à 18 ° C, la température de l'eau ne baissera pas autant. Aumatin, il se peut qu'elle ne soit qu'à 22 ° C

5. De l'eau s'est accumulée sur le sol ou est apparue à l'arrière de l'appareil.
Assurez-vous que le tuyau de vidange à l'intérieur de l'appareil est correctement placé sur le. Bac de récupération d'eau à l'arrière. Si c'est le cas lorsqu'il y a beaucoup d'humidité vous devrez recueillir l'excès d'eau avec une éponge.

6. De l'eau est apparue sur la paroi intérieure de l'appareil.
Pendant les saisons très humides, cela peut arriver lorsque vous ouvrez la porte trop souvent.

7. On dirait que l'appareil ne s'éteint jamais : il est toujours en fonctionnement.
Assurez-vous que la porte est bien fermée.

8. De la vapeur / condensation est apparue sur la porte vitrée.
Cela peut arriver pendant les saisons très humides, surtout en été.
Vérifiez que l'installation a été respectée conformément au manuel, en particulier aux ventilations qui sont très importantes pour un fonctionnement optimal et pour éviter de graves pannes.

En ce qui concerne la condensation à l'extérieur de la porte de la cave à vin, c'est un effet normal et naturel qui se produit dans des circonstances atypiques : température élevée, humidité relative élevée, pièce ou cuisine sans ventilation adéquate, séjour fermé depuis longtemps et la porte vitrée de la cave à vin sont tous des facteurs qui provoquent une condensation précise.

9. Les moteurs du ventilateur intérieur s'allument et s'éteignent même quand ils atteignent la température de configuration.

Pour faire circuler l'air et maintenir la température de configuration à l'intérieur du compartiment, les ventilateurs intérieurs doivent fonctionner en ON et OFF quand le compresseur est éteint en mode de climat dynamique. Les ventilateurs s'allumeront et éteindront toutes les 20 secondes environ. Ce cycle est normal et est conçu à la fois pour faire circuler l'air et pour assurer le fonctionnement continu des ventilateurs. Si le ventilateur s'arrête complètement et ne termine pas le cycle, le ventilateur ne fonctionne pas. Le mode climatique Dynamique est le préréglage d'usine.

10. On dirait que le panneau de commande ne fonctionne pas.

Le panneau de commande de cet appareil possède une fonction de fermeture automatique qui empêche la manipulation des options de température ou d'énergie. Cette fonctionnalité est activée automatiquement 2 minutes après la dernière utilisation d'une touche du panneau de commande. Pour déverrouiller le panneau de commande, appuyez de manière soutenue sur le touche pendant 5 secondes.

11. Les ventilateurs fonctionnent en permanence. C'est normal ?

Pour faire circuler l'air et maintenir la température de configuration à l'intérieur du compartiment, les ventilateurs internes doivent fonctionner en ON et OFF quand le compresseur est éteint en mode climatique Dynamique. Les ventilateurs s'allumeront et éteindront toutes les 20 secondes environ.
Ce cycle est normal et est conçu à la fois pour faire circuler l'air et pour assurer l'état de fonctionnement continu des ventilateurs. Si le ventilateur s'arrête complètement et ne peut pas terminer le cycle, le ventilateur ne fonctionne pas.

12. La glace s'accumule dans la partie arrière inférieure (zone du compresseur), ce qui peut frotter contre le ventilateur et entraîner un dysfonctionnement de l'appareil. Vérifiez si sur la partie inférieure ou adjacente, en particulier dans les modèles intégrés, un autre appareil produisant ou constituant une source de chaleur, tel qu'un congélateur, un four, etc., **N'INSTALLEZ PAS LA CAVE À VIN DANS CES CAS DE FIGURE**.

9. LES SPÉCIFICATIONS TECHNIQUES

	PVZB 15-9	PVZB 30-16	PVZB 60-41	PVZL 180-165	PVZB 180-110
Nombre de sections	1	2	2	2	2
Bouteilles de vin avec étagères coulissantes - Total	9	16	41	165	110
Hauteur des bouteilles (mm)	300	300	300	300	300
Nombre de plateaux amovibles en bois Haya	6 (fijas)	5	6	15	14
Nombre de plateaux fixes département	3	-	-	-	-
Plateaux avec guides coulissants	-	-	5	14	14
Plage de température - Zone deux (inférieure ou droite) (°C/°F) (°C/°F)	5~20°C	5~20°C	5~20°C	5~20°C	5~20°C
Plage de température - Zone deux (inférieure ou droite) (°C/°F) Zone 1 (supérieure ou gauche) (°C/°F)	5~20°C	5~20°C	5~20°C	5~20°C	5~20°C
Plage de température - Zone deux (inférieure ou droite) (°C/°F) Zone deux (inférieure ou droite) (°C/°F)	N.A	5~20°C	5~20°C	5~20°C	5~20°C
Dégivrage (automatique/semi-automatique/manuel/sans givre)	Automatique	Automatique	Automatique	Automatique	Automatique
Désodorisant - Filtre à charbon actif	No	No	Sí	Sí	Sí
Réversibilité de la porte	No	Sí	Sí	Sí	Sí
Angle d'ouverture de la porte	165º	225º	180º	225º	225º
Verre anti-UV	Sí	Sí	Sí	Sí	Sí
Nombre de couches pour la porte en verre	3	3	3	3	3
Verre trempé	Sí	Sí	Sí	Sí	Sí
Ventilation de l'air (ventilation de l'élément de cuisine/ ventilation de la plinthe avant)	Prise de ventilation frontale	Prise de ventilation frontale	Prise de ventilation frontale	Prise de ventilation frontale	Prise de ventilation frontale
Profondeur et hauteur de base_DxH (mm)	100x95	94x94	120x90	-	-
Dimensions du produit (HxLxP)	825x150x525	825x295x581	825x595x581	1802x595x700	1792x595x550
Mesures d'ajustement_HxLxP (mm)	>830 x 156 x >550	>830 x 300 x >600	>830 x 600 x >600	-	-
Volume de stockage total (l)	22	54	133	400	318
Classe d'efficacité énergétique / 2021	G	F	F	G	G

	PVZB 15-9	*PVZB 30-16*	*PVZB 60-41*	*PVZL 180-165*	*PVZB 180-110*
Classe de climat (plage de température)	N, ST	N, ST	N, ST	N, ST	N, ST
Température ambiante minimale pour laquelle le dispositif de réfrigération est (ºC)	16	16	16	16	16
Température ambiante maximale pour laquelle l'appareil de réfrigération est (ºC)	38	38	38	38	38
Alimentation électrique nominale	220-240V~ /50Hz	220-240V~ /50Hz	220-240V~ /50Hz	220-240V~ /50Hz	220-240V~ /50Hz
Consommation de l'éclairage LED intérieur (W)	0.15W	0.5W	0.7W	0.7W	0.7W
Puissance absorbée (W)	55W	50W	65W	130W	155W
Courant (A)	0.4A	0.3A	0.5A	0.9A	1.1A
Consommation d'énergie (kWh/an)	106	93	100	173	151
Compresseur	NORMAL	INVERSEUR	INVERSEUR	INVERSEUR	INVERSEUR
Type de réfrigérant	R600a	R600a	R600a	R600a	R600a
Classe acoustique (A-D)	C	C	C	D	C
Niveau sonore (dB(A) re 1 pW)	38	38	38	44	38

10. SERVICE APRÈS-VENTE (SAT) ET GARANTIE

INONXPAN S.L., vous remercie pour choisir un produit ***Pando*** et pour la confiance déposée en notre marque qui se distingue par sa qualité, son design et son innovation en restant fidèle à ses origines et ses engagements.

CONDITIONS DE GARANTIE PANDO :

Cet appareil dispose d'une garantie de 3 ans à partir de la date d'achat et le couvre contre tout défaut de fabrication qu'affecte son bon fonctionnement. Pour activer cette garantie il est indispensable de présenter la facture d'achat auprès du technicien du Service Officiel Autorisé Pando.

Durant cette période, l'Entreprise s'engage à remplacer ou réparer gratuitement toutes les pièces défectueuses dû à un vice ou défaut de fabrication de l'appareil, jusqu'à obtenir son bon fonctionnement, ainsi que la main d'œuvre nécessaire et les frais occasionnés comme conséquence de sa réparation ou de son remplacement.

EXCLUSIONS DE LA GARANTIE PANDO :

Ne seront pas couvert par la garantie et dans ce cas, l'utilisateur devra payer les frais des matériaux, main-d'œuvre et déplacement du service technique, les points suivants :

- L'installation, l'inspection, le nettoyage ou l'entretien de l'appareil.
- Toute panne, dommage ou dysfonctionnement causé par une installation ou une utilisation incorrecte de l'appareil.
- Révisions d'installation ou de fonctionnement, nettoyage ou maintenance.
- Pannes ou imperfections causées par un non-respect des instructions de sécurité, recommandations d'utilisation ou d'entretien de l'appareil.
- Lorsque l'appareil est destiné à un usage non domestique, pour lequel il n'est pas prévu.
- Dysfonctionnement de la cave à vin dû au non-respect des normes, à la ventilation et aux recommandations indiquées dans le manuel d'utilisation et l'installation de l'appareil.
- Pannes ou imperfections produites par le transport ou déplacements, manipulations de l'appareil par un personnel non autorisé ou tiers à l'entreprise et/ou marque PANDO.
- Coups, renfoncements, rayures, frottements, verres brisés ou rayés
- Présence de corps étranger sans lien avec l'appareil, à l'intérieur ou extérieur de celui-ci.
- Dans le cas où produites, ne soit pas accessible du fait de la présence d'éléments empêchant un accès sûr et facile. Les moyens nécessaires à mettre en œuvre pour que le technicien Autorisé Pando puisse y accéder selon les conditions spécifiées ci-dessus seront à la charge de l'utilisateur.
- Manipulation non conforme du câblage et des connections du produites.
- Les dommages causés par la connexion de votre produit à un réseau d'alimentation incorrect.
- Modifications du produit sans l'autorisation expresse du fabricant.
- Composants esthétiques ou d'usure, tels que les zones en plastique, les étagères amovibles, les voyants (LED), verres, filtres, tiroirs, couvercles, joints de porte, etc.
- Rouille ou taches sur la carcasse causées par une application incorrecte ou une exposition non protégée à des éléments corrosifs tels que les produits de nettoyage non recommandés par le fabricant et inappropriés, tels que ceux contenant des agents chimiques corrosifs et l'exposition à la brise de mer.
- Tout dommage au vin ou à tout autre contenu en raison d'éventuels incidents ou pannes de l'appareil.
- Les pannes et les défauts causés par des variations de l'approvisionnement en électricité ou des catastrophes naturelles telles que tempêtes, foudre, inondations, etc.
- Appareils de revente, d'occasion, de changement de propriétaire d'origine de l'appareil ou d'expositions datant de plus de deux ans à compter de la date de fabrication.

INONXPAN, S.L., Est expressément exclu de toute responsabilité concernant d'éventuel dommages directs ou indirects infligés à des personnes ou des biens, venant d'une utilisation non-conforme de l'appareil.

Information de contact du Service Technique Officiel Autorisé Pando

SPAIN, PORTUGAL Y ANDORRA :		OTHER COUNTRIES / AUTRES PAYS	
https://www.pando.es/asistencia-tecnica/		**EN** https://www.pando.es/en/after-sales-services/ **FR** https://www.pando.es/fr/service-apres-vente/	

Pando reserves the right to change or cancel any measures of the articles in the manual without prior notice, without affecting the essential characteristics of functionality and safety, and is not responsible for any errors or omissions that may occur in the manual.
Technical specifications valid except for typographical errors, omission, or printing.
The images and content of this manual are the exclusive property of Pando - INOXPAN S.L., and any appropriation of images and total or partial reproduction without prior written authorization is strictly prohibited.

THE IMAGES SHOWN IN THIS MANUAL ARE NOT CONTRACTUAL.

Pando's Technical Management reserves the right to modify, alter, or improve the technical drawings displayed in this manual without prior notice.

The paper version of this manual cannot be updated in real-time, to ensure the latest version of your product's instructions, we recommend consulting the digital version at www.pando.es

First of all, we would like to thank you for the trust you have placed in our company by purchasing one of our products.
For purchasing one of our products. We are sure that you have made the right decision.

At **Pando**, not only do we offer top quality products, but we also have a large team of professionals who will help you and advise you on any queries you may have during installation or operation.

To get to know us better, we invite you to visit our website **(www.pando.es)** where you can see our full range of products with the most up to date commercial and technical information.

Here you will find a wide selection of **Decorative Hoods**; wall-mounted, ceiling-mounted, island, integrated into furniture and integrated into the hob.
This variety allows us to adapt to any style of kitchen.

We also show you our collection of essential appliances in any home.
Appliances such as our collection of high-performance **Ovens** and **Microwaves** with high performance, **Induction** and **Gas Hobs** that will help you to make the best recipes, **Wine Cellars** and **Ageing Cellars** to maintain and preserve your wines in the best conditions, **Dishwashers** with the most modern technology and our with the most up-to-date technology and our range of **Refrigerators** and **Freezers** with Freezers and Refrigerators for panel integration together with those for free installation.

All this under a brand with a very long trajectory of more than **40 years** in the sector, which manufactures its products as a sector, which manufactures its products like a true craftsman. Bringing the best of our experience to everything we do.

We sincerely hope you have fun, experience and enjoy the comfort and capabilities of what is already your new capabilities of what is already your new kitchen ally.

Thank you
Pando team

ENVIRONMENTAL PROTECTION

The symbol on the product or its packaging indicates that this product cannot be disposed of like normal domestic waste. The product must be handed over at a collection point for recycling electrical and electronic equipment. If you ensure that this product is correctly disposed of, you will help to avoid the possible negative environmental and public health effects that could arise from incorrect disposal. For more detailed information about recycling this product, please contact your city authorities, the domestic waste service or the establishment where you purchased it. This electrical appliance is marked in compliance with European Directive 2012/19/EU on electrical and electronic appliance waste (WEEE).

COLLECTION OF HOUSEHOLD APPLIANCES

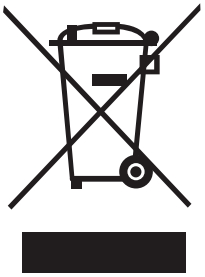

WASTE TREATMENT

DISPOSAL OF THE PACKAGING. The packaging is marked with in Green Dot.
In its commitment to the protection of the environment and in compliance with the provisions of the European Directive 94/62 / EC on packaging and packaging waste and the derived Law 22/2011 on Waste and Contaminated Soil, Pando entrusts entities of social economy an Integrated Management System, responsible for the periodic collection at the consumer's home or in its vicinity of used packaging and packaging waste for subsequent treatment.
To remove all packaging materials such as cardboard, expanded polyurethane, and film, use the appropriate containers.
This ensures the correct treatment and reuse of packaging materials.

INDEX

1. SECURITY MEASURES 140
2. PRODUCT CHARACTERISTICS 144
3. INSTALLATION 145
3.1. BEFORE USING THE APPLIANCE 145
3.2. INSTALLATION 146
3.3. INSTRUCTIONS FOR INSTALLATION 147
3.4. ELECTRICAL CONNECTION 148
3.5. HANDLE INSTALLATION 148
3.6. OPTIONAL REVERSIBLE DOOR 149
3.7. FIXING AND SECURING THE UNIT TO THE UNIT 155
4. OPERATING INSTRUCTIONS 156
5. USE AND HANDLING 157
5.1. CONTROL PANEL 157
5.2 AUTOMATIC CLOSING CONTROL PANEL 161
5.3. OPEN DOOR ALARM SYSTEM 162
5.4. TRAYS AND STORAGE 163
5.5 DRAWING 164
5.6. OPERATING NOISES 166
5.7. DEFROSTING / HYGROMETRY / VENTILATION 167
5.8. TABLE OF SERVING TEMPERATURES FOR WINE 168
6. CARE AND MAINTENANCE 170
6.1. CLEANING THE UNIT 170
6.2. ACTIVATED CARBON ODOUR FILTERS 171
6.3. POWER CUTS 171
6.4. DURING HOLIDAYS / EXTENDED ABSENCES 172
6.5. MOVING THE UNIT / RELOCATING IT 172
6.6. ENERGY-SAVING TIPS 172
7. PROBLEM SOLVING 173
8. FAQ's (Frequently Asked Questions) 175
9. TECHNICAL SPECIFICATIONS 177
10. AFTER-SALES SERVICE (SAT) AND GUARANTEE 179
INSTALLATION DIAGRAMS AND DIMENSIONS 312
BOTTLE DISTRIBUTION 324

1. SECURITY MEASURES

When using an electrical appliance, certain precautions must be taken to reduce the risk of fire, electric shock and injury, including the following:

FOR YOUR SAFETY

Please read the instructions carefully, even if you are very familiarized with the device.

- This appliance is designed to be used for wine storage. Please use it only as described in this manual. Other non-recommended uses could cause fires, electrical shock or injuries.
- This appliance can be used by children aged 8 or over and people with physical, sensorial or mental disablement or with a lack of experience and knowledge, if they have been instructed on the safe use of the appliance and understand the risks, or they are supervised. Children must not play with the appliance.
  Cleaning and maintenance must not be done by unsupervised children.
- In compliance with IEC standards: This appliance is not designed to be used by people (including children) with reduced physical, sensorial or mental capacity or with a lack of experience and knowledge, unless they are supervised or instructed on the use of the appliance by a person responsible for their safety.
  Ensure that children do not play with the appliance.
- Electrical appliances are not toys. Always keep the appliance out of the reach of children. Keep the electric power cable out of the reach of children. Do not let the mains cable hang over the edge of a table or worktop where the appliance has been located.
- Children aged from 3 to 8 years are allowed to load and unload refrigerating appliances.
- To avoid electrical shocks, DO NOT SUBMERGE the unit, the cable or the plug-in water or spray any liquid onto it.
- Unplug the appliance from the mains socket when not in use, when it is moved from one place to another and before cleaning it.
- To disconnect the appliance, hold the plug and pull it out of the mains socket. Never pull the cable.

WARNING: Please keep the appliance distant from inflammable substances. Do not connect the appliance in the presence of explosive and/or inflammable gases.

- Do not place this appliance or any of its parts close to an open flame, cooker or a heating device.
- Do not use the appliance if the electric cable or plug is damaged, if it does not work or if it has fallen or suffered any other type of damage. If the power cable is damaged, it must be replaced by the manufacturer, an after-sales service, or qualified personnel, to avoid hazards.
- The use of accessories not recommended by the manufacturer could be dangerous.
- Place the unit on a dry and level surface.
- Do not start the appliance if the casing is removed or damaged.
- A bad connection between the mains AC socket (in the wall) and the plug could cause overheating and deform it. Contact a qualified electrician to replace the wall socket if it is loose or damaged.
- Place the unit out of direct sunlight and sources of heat (stove, heater, radiator, etc.)



• **WARNING**: This appliance is free from CFC and HFC gases and contains small amounts of isobutane (R600a), which is respectful with the environment, but it is inflammable. It does not damage the ozone layer, nor does it add to the greenhouse effect. During transport and start up,makesure no parts of the refrigeration system are damaged. Leaks of coolantare inflammable and could harm eyes.

In case of damage:

- Avoid open flames and anything that could cause sparks
- Disconnect from the mains
- Ventilate the room where the appliance is located for some minutes and contact the Technical Assistance Service for advice.

In case of a coolant leak, if the appliance is in a small room, there is a risk that the gases could spread around the room. For each 8g of coolant, at least 1 cubic meter of space is required. The amount of coolant contained in the appliance is indicated on a specifications plate placed inside the appliance. It is dangerous for anyone who is not an authorized technician to carry out maintenance or repairs on this appliance.

WARNING: Keep the ventilation openings in the appliance or the integrated structure unobstructed. The manufacturer will not accept liability for damage caused by misuse or as a result of repairs made by unauthorized personnel. This will also void the guarantee and any other claim for liability.

WARNING: Do not use mechanical means or utensils to accelerate the process of defrosting except those recommended by the manufacturer.

WARNING: Do not damage the cooling circuit. Never use the appliance if the cooling circuit has been damaged.

WARNING: Do not use any electrical appliance inside the food compartment of the unit unless it is recommended by the manufacturer.

WARNING: To avoid danger caused by instability, the unit must be secured as indicated in the instructions.

WARNING: Please keep the unit away from fire or corrosive substances when installing.

WARNING: DO NOT store explosive substances such as aerosol cans with inflammable propellant in this unit.



WARNING: When position the appliance, ensure the supply cord is not trapped or damaged.

WARNING: Do not locate multiple portable socket-outlets or portable power supplies at the rear of the appliance.

WARNING: Danger of injury from LED lamp. If the cover is deflective: do not look directly into the illumination with optical lenses from close proximity. The eyes can be injured.

To avoid contamination of food, please respect the following instructions:

- Opening the door for long periods can cause a significant increase of the temperature in the compartments of the appliance.
- Clean regularly surfaces that can come in contact with accidental spills of liquids.
- If the refrigerating appliance is left empty for long periods, switch off, defrost, clean, dry, and leave the door open to prevent mold developing with the appliance.
- The wine cellar is not intended for food preservation. The recommended use is for the conservation of bottled liquids.

- This appliance is designed for DOMESTIC use, **IT IS NOT** recommended for INDUSTRIAL use.
- Do not try to repair or replace any component of the unit unless specifically recommended in this manual. Any other servicing must be carried out by authorized technicians.

- Replace all the panels after servicing and before starting up the unit.

- The unit should be moved by two or more people. Trying to move it with one person could cause back and/or other lesions.

- Never clean the parts of this appliance with inflammable liquids. Vapors could cause a fire or an explosion. Do not store petrol or any other inflammable liquid in the proximity of the unit. Vapors could cause a fire or explosion.

- Do not plug in or unplug the appliance with wet hands.

- A separate circuit supplying this appliance is recommended. Use an unswitched mains socket.

- If you use a lock, do not keep the keys close to the appliance or within the reach of children.

WARNING: Glass breakage. Danger of injury from broken glass. If installed at altitudes above 1500m there is a risk of the glass in the door breaking because of changes in air pressure. Shards of glass can cause severe injury if not handled with care.



WARNING: To reduce the risk of fires, electrical shocks or injuries, unplug or disconnect the mains supply before carrying out any maintenance work.

PLEASE KEEP THESE INSTRUCTIONS AT HAND

In case of any problem, refer to the Troubleshooting guide at the end of this manual. It contains minor operation problems that can be corrected.

2. PRODUCT CHARACTERISTICS

•Equipped with independent shelves with one, two or three temperature areas, depending on the model.

•Variable electronic temperature control with a digital screen and tactile operation.

•The temperature can be adjusted from 5°C to 20°C (41°F to 68°F) in any of the compartments.

•It can be configured for long-term storage temperature or specific serving temperature for red /white/ sparkling wines.

•Cooling and heating (depending on model) for perfect storage and/or serving conditions.

•A dynamic cooling compressor to guarantee air circulation inside with a uniform distribution of temperature and humidity.

•Blue LED light inside with on/off system when opening the door, except for the PVZB 15-9 model. It can be kept in demo mode.

•Alarm system warning of malfunctioning due to open door.

•Temperature memory function-If the power supply is cut off (voltage surge, circuit breaker, etc.) and then reconnected, the unit will continue operating at the last selected temperature.

•Automatic defrosting with evaporation of water from defrosting.

•Reversible tempered glass door, with a double/triple panel, smoked glass to protect the wine from UV light and offer an attractive presentation with little condensation and a low noise level.

•Steel external and internal body in a mat black finish with interior coating also finished in black, offering good performance, long life and stability. This mat finish avoids excessive light damaging the maturing process.

•Glass door or glass door with stainless steel frame, and with or without stainless steel handle.

•Shelves made of solid beech wood sliding out and adjustable to offer maximum convenience and flexibility to adapt to different sized bottles.

NOTE: Characteristics and specifications may be subject to modifications without prior notice.

3. INSTALLATION

• Remove all the external and internal packaging. Clean the internal surfaces with a soft cloth and warm water. The unit may contain residual smells at first, these will disappear as the unit begins to cool.

• Before connecting the appliance to the mains, leave it to rest in vertical position for at least 24 hours. This will reduce the possibility of malfunctioning in the cooling system caused by transportation. During this time, it is recommended to leave the door open to dispel any residual smells.

• The door can be opened either from the left or from the right. The unit is delivered with the door opening on the left-hand side. If you wish to open the door on the right, follow the instructions in "changing the door hinges".

3.1. BEFORE USING THE APPLIANCE

PLANS AND DIMENSIONS FOR INSTALLATION: SEE PAGES AT THE END OF THIS MANUAL.

• This appliance is designed to be installed either fitted or free-standing.

• **WARNING:** Do not store or install the unit in the open. This unit is designed for indoor use only.

• **WARNING:** Do not install the unit in a washroom area. Avoid placing the unit in damp locations.

• Place the unit on a floor with sufficient strength to bear the weight of the unit when full. To level the unit, adjust the front levelling foot at the bottom of the unit.

• When installing free-standing, it is necessary to leave 100 mm of space between the rear and sides of the unit to allow for air circulation to cool the compressor and condenser, which will save energy. When installed built-in, it is also necessary to leave 5 mm on each side and at the top, to guarantee adequate ventilation. Make sure that the air outlet at the front of the unit is not covered or obstructed.

• Place the unit out of direct sunlight and sources of heat (stove, heater, radiator, etc.) Direct sunlight can affect the acrylic coating and the heat of the sun can increase energy consumption. Extremely cold ambient temperatures could also cause the unit to malfunction.

• Connect the unit to an exclusive and easily accessible mains socket. Any query about power and/or ground connection should be directed to a qualified electrician or an authorized service center.

• This device must be installed with all its electrical, plumbing and drainage connections in compliance with national and local regulations.

3.2. INSTALLATION

3.2.1. SEVERAL APPLIANCES INSTALLATION

ATTENTION!: WHEN INSTALLING SEVERAL APPLIANCES SHARING SAME VENTILATION SPACE:

It is advisory that before the installation of any Pando wine cooler in a cabinet where other heat-emission appliances may also be found, all isolation and ventilation additional measurements must be taken, so that those product heating may not affect any part of the wine cooler. An inappropriate installation or isolation may trigger a wine cooler error or malfunctioning , or else side damages in the cabinet furniture, which is not covered by the manufacturer guarantee

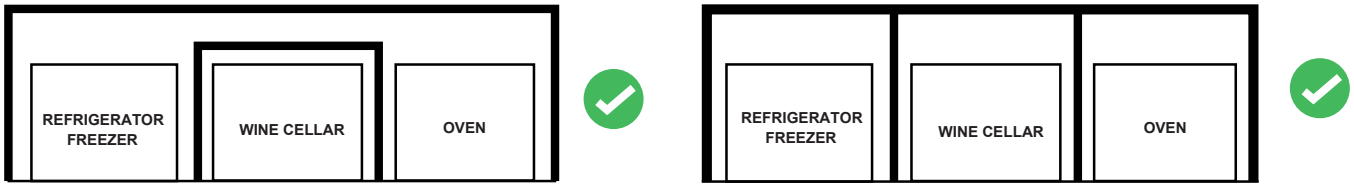

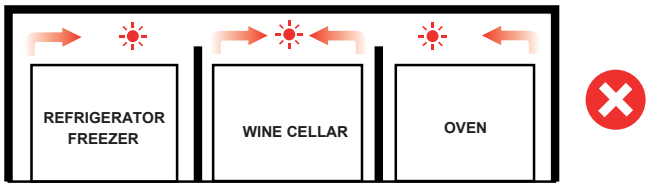

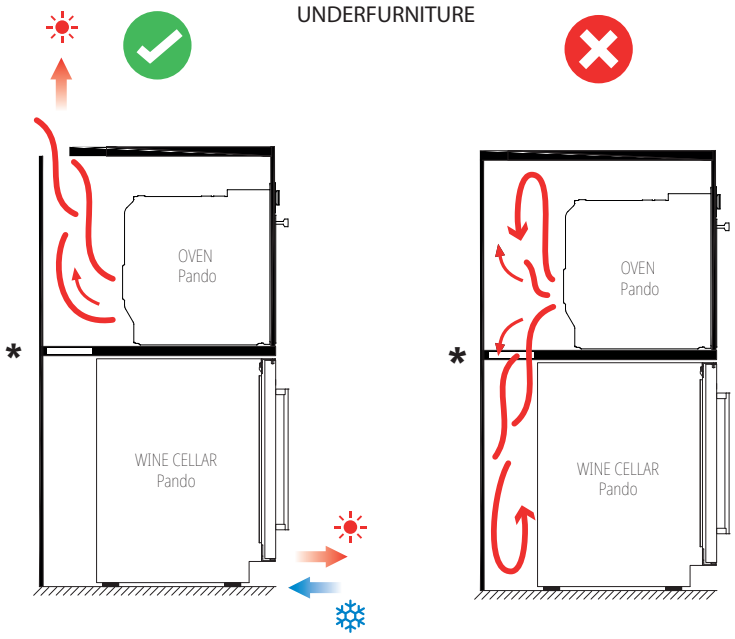

IMPORTANT: HIGH HUMIDITY ENVIRONMENTS
At times of high humidity, there may be some condensation on the external surfaces of the glass door. This condensation will disappear when the levels of humidity decrease. To prevent this from happening, it is recommended to install the unit in a location with sufficient ventilation, in a place with dry air or air conditioning.

NOTE: The mains plug of the unit should be accessible.

3.3. INSTRUCTIONS FOR INSTALLATION

Make sure that your installation does not block the front ventilation grill. The unit is designed to fit under countertops, using the ventilation grill to ensure that the feet are hidden from the front view.

If the unit is installed fully integrated, for the kitchen socket assembly, ensure that the vents in that socket can dissipate at least the surface indicated in the installation drawings so that hot air can be dispersed unhindered. Otherwise, the appliance has to work harder, leading to an increase in electricity consumption.
Also make sure that the door can open and close freely in the chosen location.

NOTE: When pushing the unit into its space, make sure that the power cable is not trapped.

3.4. ELECTRICAL CONNECTION

WARNING: Incorrect grounding of the unit may pose an electrical shock hazard. If the mains cable is damaged, it must be replaced by a qualified electrician or an authorized service center.

All electrical work must be carried out by qualified professionals, in compliance with national and local safety regulations.

Check that the voltage indicated on the unit corresponds to the voltage supplied by the mains.

Connect the unit separately to a mains socket with 13A capacity

Connection must be made to an adequate power socket that is easily accessible. For greater safety, it is recommendable to install a residual current device (RCD) with a triggering current of 30 mA.

Have a qualified electrician check the device and the circuit to ensure that the power socket is correctly connected to earth.

Note: In locations where lightning is frequent, it is recommended to use voltage surge protectors.

Do not connect the unit to the mains through an extension lead. Extension leads do not offer the necessary safety for the appliance (e.g., danger of overheating).

The unit should not be connected to an inverter and should not be used with a multiple connection socket adaptor, as this could damage the electronic unit.

The cable should be securely behind the appliance avoiding it getting entangled or hanging in an unprotected manner.

WARNING: THIS APPLIANCE MUST BE GROUNDED.

3.5. HANDLE INSTALLATION

IMPORTANT: Do not tighten the screws excessively and do not use electric tools to install the handle.

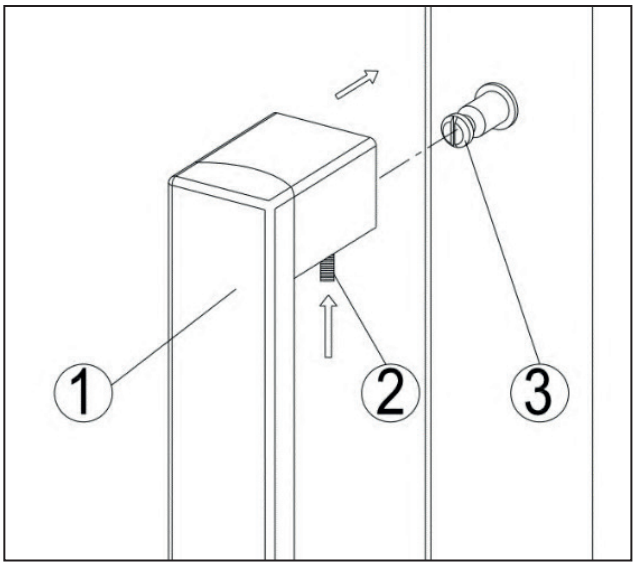

Place the lever (1) over the door pins (3) and with the Allen wrench supplied, tighten the captive screws holding (2) to fix the lever.

Note:

All the parts removed should be stored, in case it is required to change the door back to its original configuration.

3.6. OPTIONAL REVERSIBLE DOOR

WARNING, **only for model PVZB 15 -9**: The direction of opening the door must be indicated at the time of purchase of the device, since this has a screen printing that would be reversed if we turn it around. A posteriori we can only turn it around by optionally acquiring a new door with the screen printing aligned.

Door opening direction change for PVZB 30-16, PVZB 60-41, PVZB 180-110 & PVZL 180-165:

RIGHT SIDE OPENING (ORIGINAL)

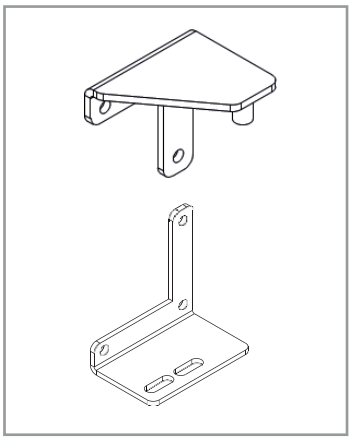

LEFT SIDE OPENING

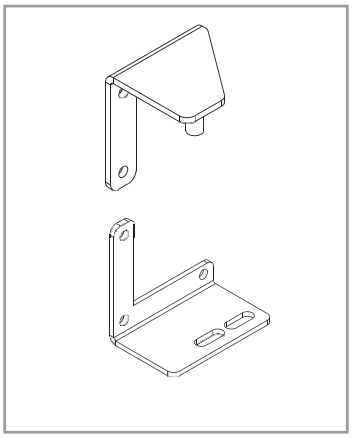

3.6.1. REVERSIBLE DOOR WITH VISIBLE HINGE

Only for PVZB 15-9, PVZB 30-16, PVZB 60-41, PVZBL 180-165

IMAGE 1

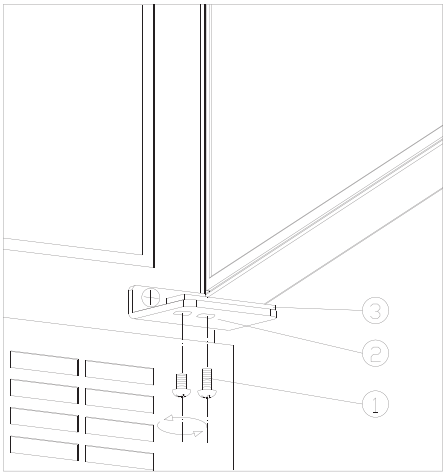

IMAGE 2

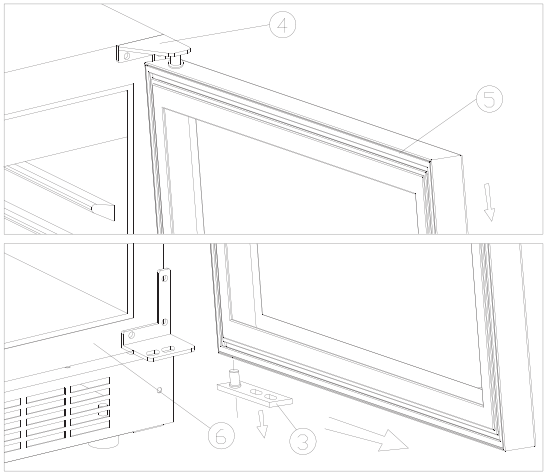

IMAGE 3

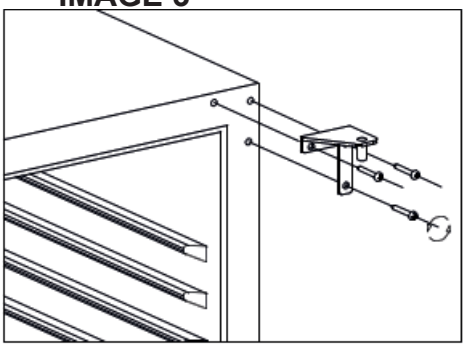

IMAGE 4

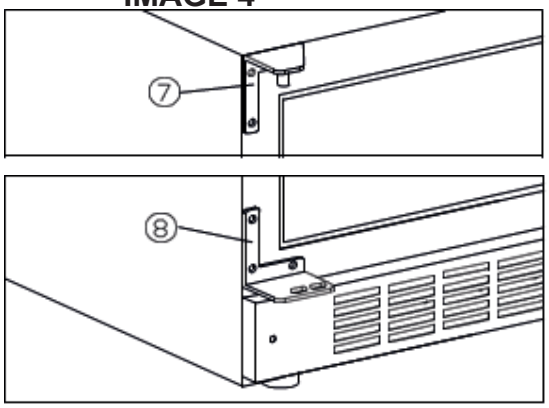

(1) Locking screws
(2) Lower hinge (right)
(3) Door shaft
(4) Upper hinge (right)
(5) Door
(6) Wine cellar body
(7) Upper hinge (left)
(8) Lower hinge (left)

Procedure:

-Unscrew the locking screws (1); (see image 1)
-Pull the door (5) out, take it out; (see image 2)
-Screw the 3-piece bolts, remove the top hinge (right) (4); (see image 3)
-Fix the upper hinge (left) and the lower hinge (left) with bolts in the position shown in the image,
-Rotate the door to 180 degrees, then assemble the door in the opposite way to remove (see image 4).
-Close holes with plugs included in the screw bag.

3.6.2. REVERSIBLE DOOR WITH INVISIBLE HINGE

Only for PVZB 180-110

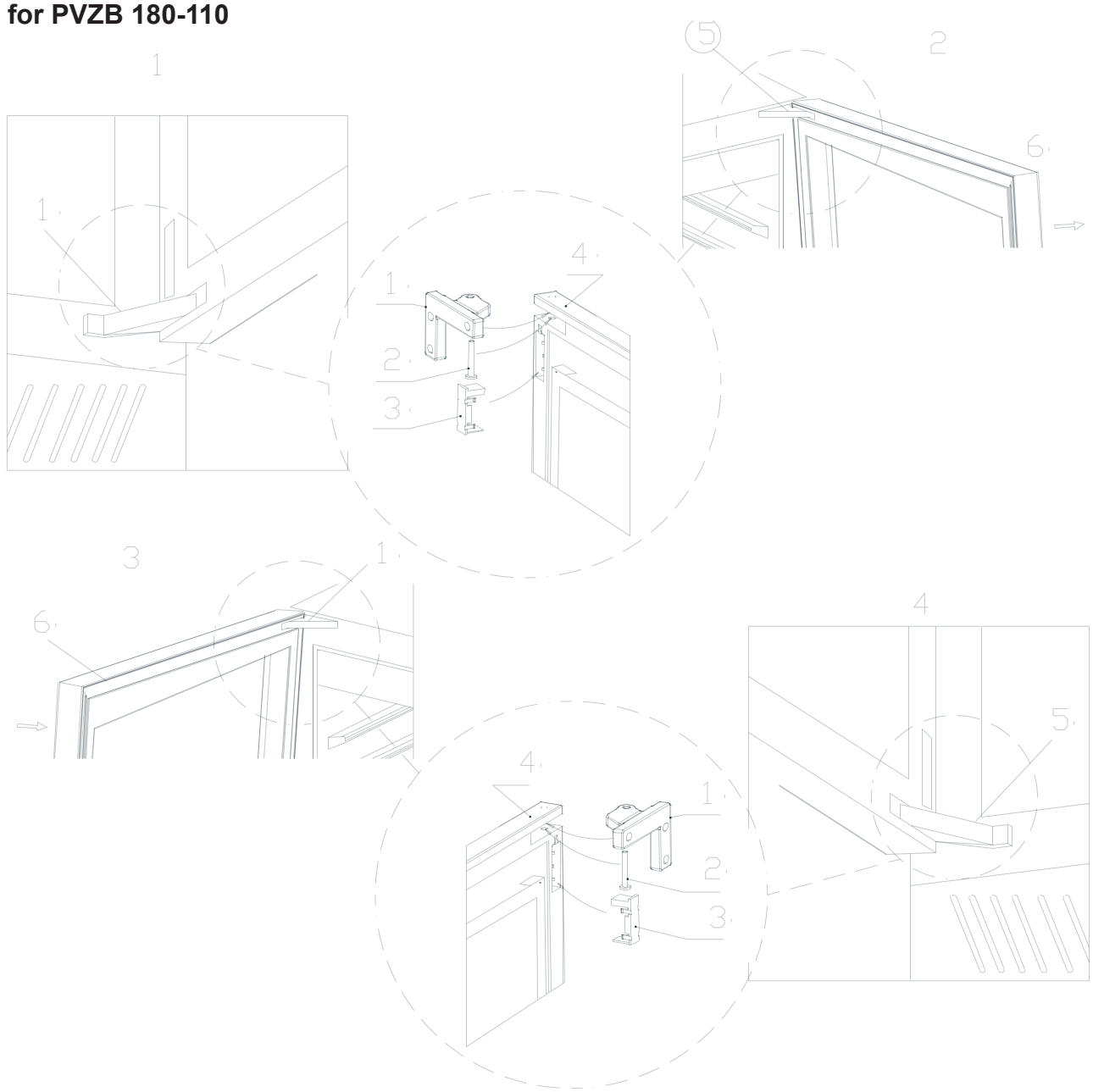

①Upper hinge ②Hinge shaft ③Hinge buckle ④Upper hinge ⑤Lower hinge ⑥Glass door

1. As shown in Figure 1, use a flat-blade screwdriver to open the upper hinge buckle ③ to see the hinge shaft ②, and then use a flat-blade screwdriver to pry the hinge shaft ② and take it out. Then unscrew the lower hinge in the same way.
2. As shown in Figure 2, the installation method of the upper part of the door is the same as the lower part.
3. When the upper and lower parts are removed, pull the door parallel to the outside. The door can be taken out.
4. Remove the glass door, use the hex wrench to remove the upper door hinge and the lower door hinge mounting screws, and remove the upper and lower door hinges.
5. Pay special attention to this: 1) The glass door is turned 180 degrees to install, and the lock hook and magnet of the door are removed and reinstalled to the other side.

2) The upper hinge and lower hinge are also exchanged at the same time.The right upper hinge is changed into the left lower hinge. The right lower hinge is changed into the left upper hinge. Becomes the lower door hinge, and becomes the upper door hinge when the right lower door hinge is changed to the left side;

6. Install the door hinge first as shown in Figure 3, and install the lower door hinge as shown in Figure 4.
7. Lift the door as shown in Figure 4. Firstly insert the lower hinge into the corner fittings, align the mounting holes, and insert the hinge shaft ② into the hinge hole in position. Then cover back the Hinge buckle ③. The installation of the lower part of the door is completed;
8. Install the upper part of the door as shown in Figure 3, the same method as the lower part of the installation door. In the end the door revert is finished.
9. Install the door hinge Note: When installing the upper door hinge, please move the door hinge to the side of the outer casing and then tighten the screw. After the lower door is installed, move the screw to the inside of the outer casing and tighten the screw to prevent the door from falling.

- **Change the door alarm parts with invisible hinge**

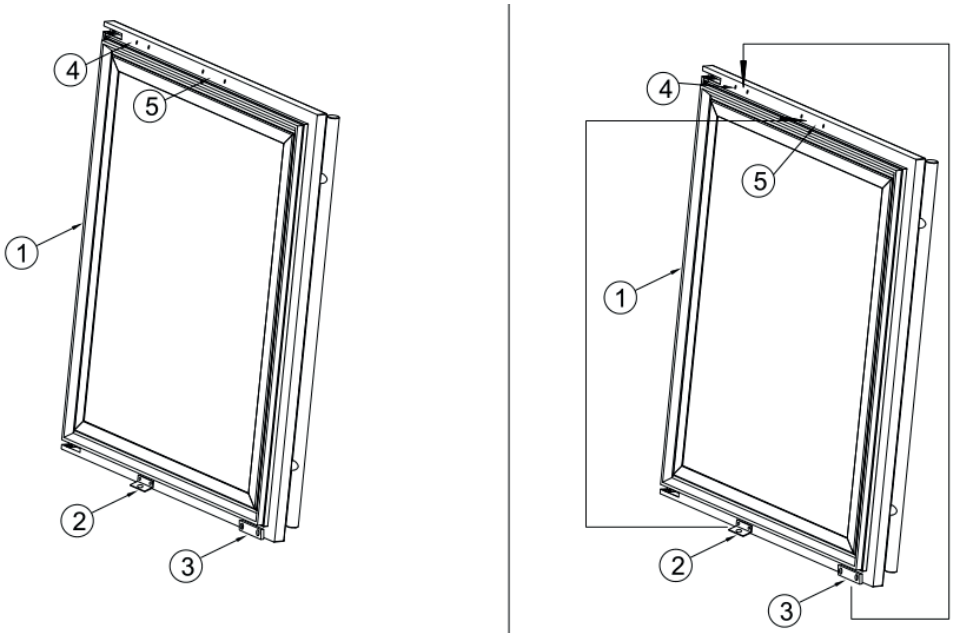

①Door ②lock ③door alarm magnet ④magnet fix hole ⑤lock fix hole

1. after change the door first unscrew ②lock and ③magnet like pic 1;
2. Then fix the ② lock to the position of ⑤lock fix hole
3. After change the ③ magnet to position of ④magnet fix hole

3.6.3. REPLACE DOOR PVZB 15-9

IMAGE 1

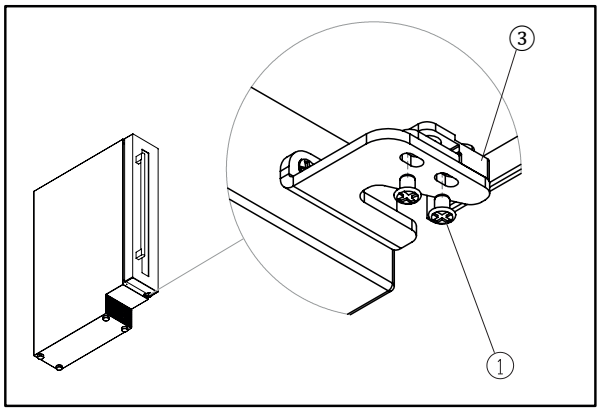

IMAGE 2

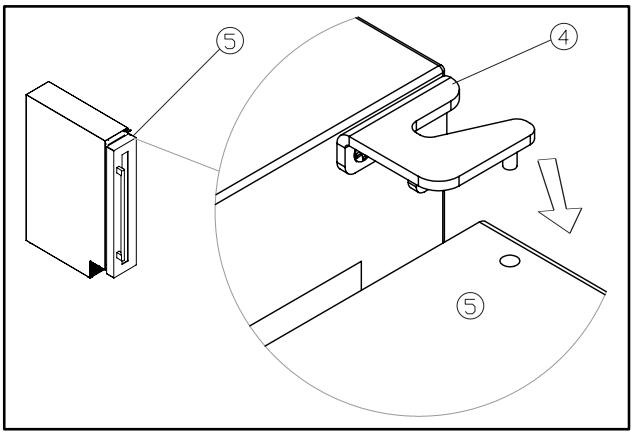

IMAGE 3

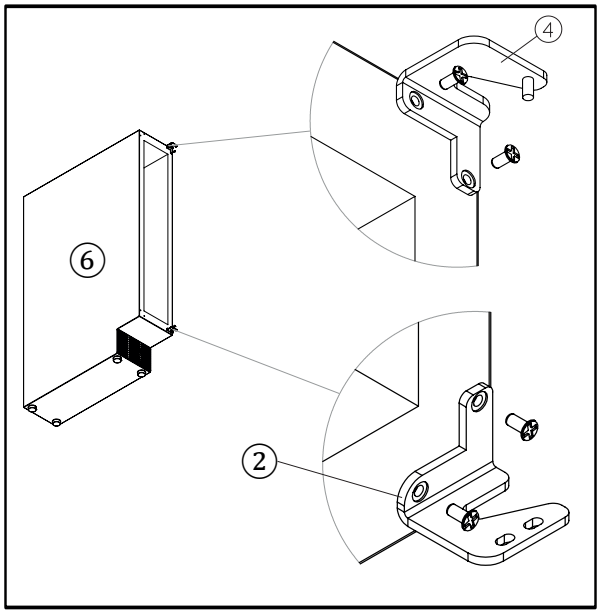

IMAGE 4

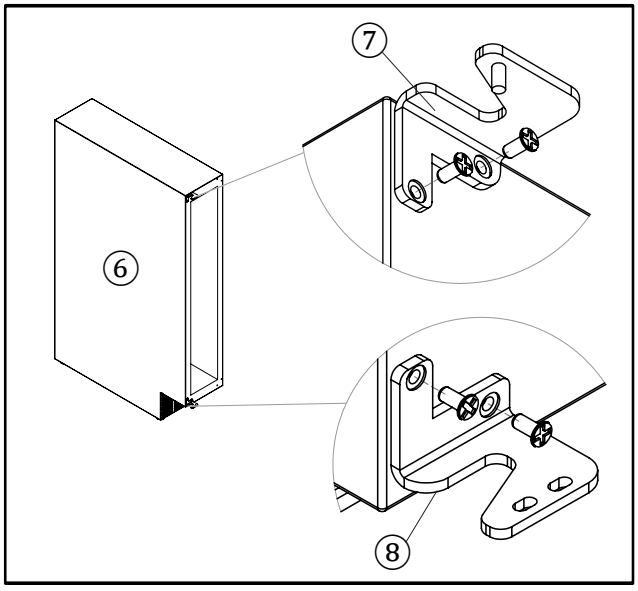

IMAGE 5

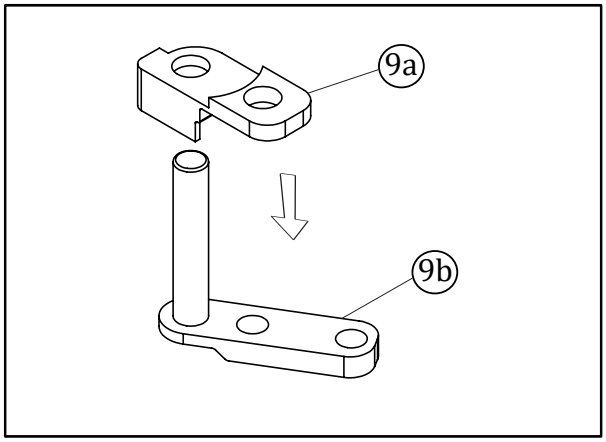

IMAGE 6

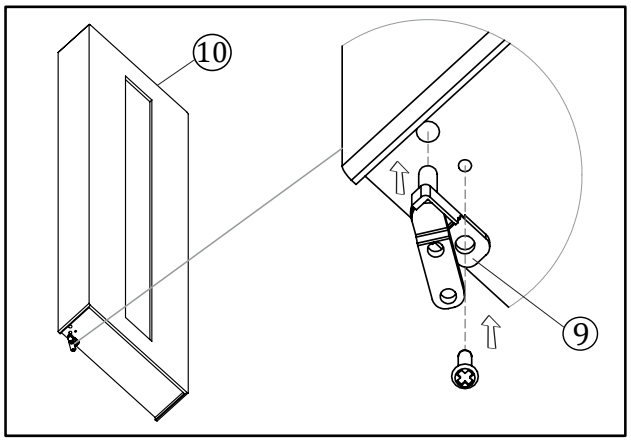

IMAGE 7

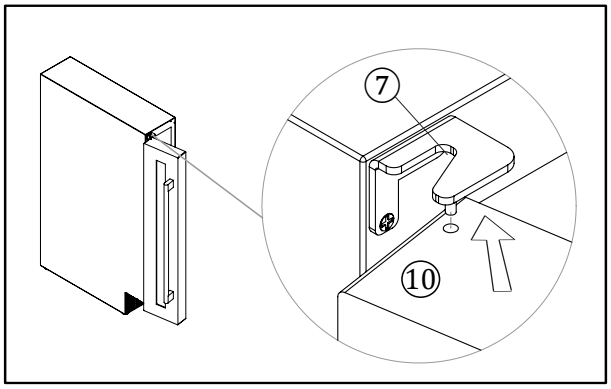

IMAGE 8

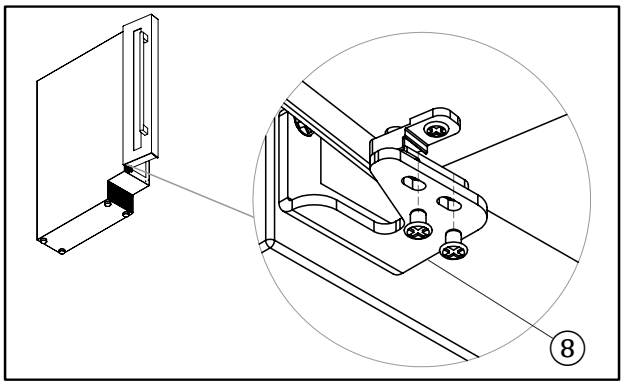

(1) Locking screws
(2) Lower hinge (right)
(3) Door shaft (right)
(4) Upper hinge (right)
(5) Door (right)
(6) Wine cellar body
(7) Upper hinge (left)
(8) Lower hinge (left)
(9) Door shaft (left)
(10) Door (left)

Procedure:

-Unscrew the locking screws (1); (see image 1).
-Pull the door (5) out, take it out; (see image 2).
-Unscrew the 3-piece bolts, remove the top hinge (right) (4); and the lower hinge (2) (see image 3).
-Fix the upper hinge (left) (7) and the lower hinge (left) (8) with bolts (see image 4).
-Assemble door shaft (left) (9) (see image 5).
-Fix and screw door shaft (left) (9) to door (left) (10) (see image 6).
-Assemble the door (left) (10) (see image 7).
-Fix hinges with locking screws (see image 8).
-Close holes with plugs included in the screw bag.

3.7. FIXING AND SECURING THE UNIT TO THE UNIT

3.7.1 PVZB 15-9

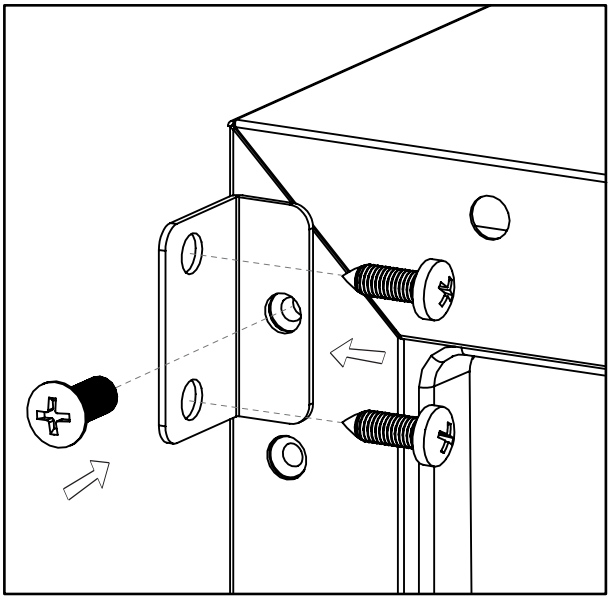

Open the cap of the body of the appliance on the opposite side of the hinge and secure the appliance in the niche by tightening the screws through the mounting bracket.

3.7.2 PVZB 30-16, PVZB 60-41, PVZB 180-110

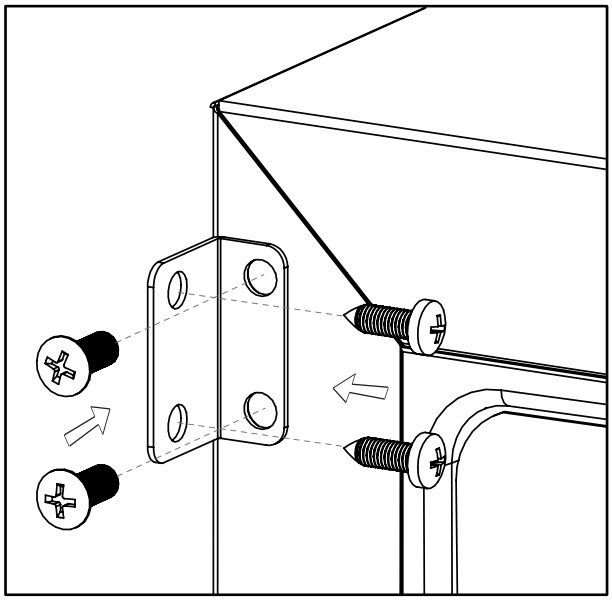

Open the two caps of the body of the appliance on the opposite side of the hinge and secure the appliance in the niche by tightening the screws through the mounting bracket.

4. OPERATING INSTRUCTIONS

This device is designed to work within certain ambient temperatures. The climate class is specified on the specifications plate (N, ST).

The appliance may malfunction if it is left working for a long period of time outside the specified temperature range. For example, placing the unit in extreme heat or cold conditions could cause fluctuations in the internal temperature. The range of 5ºC and 20ºC (41ºF and 68ºF) will not be achieved.

Climate class	Ambient temperature
SN	+10°C to +32°C
N	+16°C to +32°C
ST	+16°C to +38°C
T	+16°C to +43°C

NOTE: Units without a heater will not raise the internal temperature if ambient the temperature is lower than the pre-set level.

ATTENTION:

- **When using the appliance for the first time, or after restarting after a long period of inactivity, the selected temperature may vary a few degrees from the temperature indicated on the LED panel. This is normal and is due to the activation time. Once the unit has been in operation for a few hours, everything will return to normal.**

- **If the unit is disconnected, there is a power cut or it is switched off, you will have to wait for 3 to 5 minutes before restarting the unit. If you try to start the unit before, it will not turn on.**

5. USE AND HANDLING

5.1. CONTROL PANEL

5.1.1. CONTROL PANEL PVZB 15-9

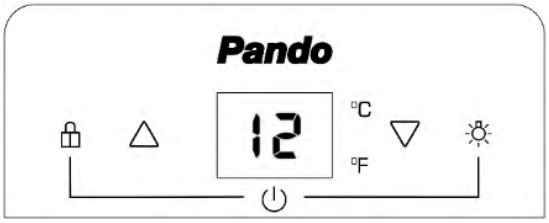

BRIGHT DISPLAY PANEL
Show temperature and other services.

SWITCHED ON:

When you connect the wine bar for the first time, it will start automatically, with a resounding "beep" being heard confirming. The interior lighting light of the vault will be turned off.

To disconnect the wine bar:

Unlock the keyboard by pressing the 3-second key

Simultaneously press the keys for and Immediately on the display will be shown a counter in decreasing, which will go down from 3, 2, 1 ... and it will turn off, with a confirmation "beep" being heard.

To connect the wine bar:

Simultaneously press the keys for and 2 seconds. A confirmation "beep" will be heard.

NOTE: To connect or disconnect the wine bar, the display panel must be unlocked.

UNLOCK / LOCK: Used to gap or unlock the indicator light panel.

To lock the display: Press the key for 3 seconds. A resounding confirmation "beep" will be heard. All functions of the controls are disabled, except for the light control.

To unlock the display: Press the key for 3 seconds. A resounding confirmation "beep" will be heard. All keys on the display will remain active.

LIGHT It is used to turn the internal light on/off. Clicking will hear a resounding confirmation "beep".

▲ **UP** Is used to increase the temperature set at 1 ° C. Clicking will hear a resounding confirmation "beep".

▼ **DOWN** It is used to lower the temperature set at 1 ° C. Clicking will hear a resounding confirmation "beep".

5.1.2. CONTROL PANEL PVZB 30-16, PVZB 60-41, PVZB 180-110, PVZL 180-165 (DOUBLE ZONE

PVZB 30-16

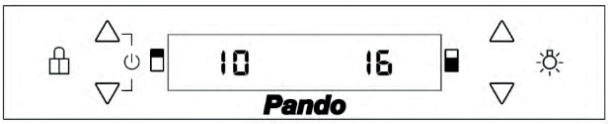

PVZB 60-41 / PVZB 180-110 / PVZL 180-165

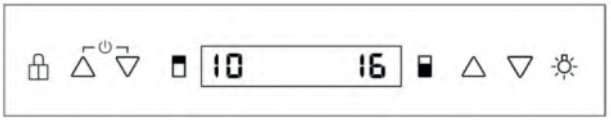

DISPLAY

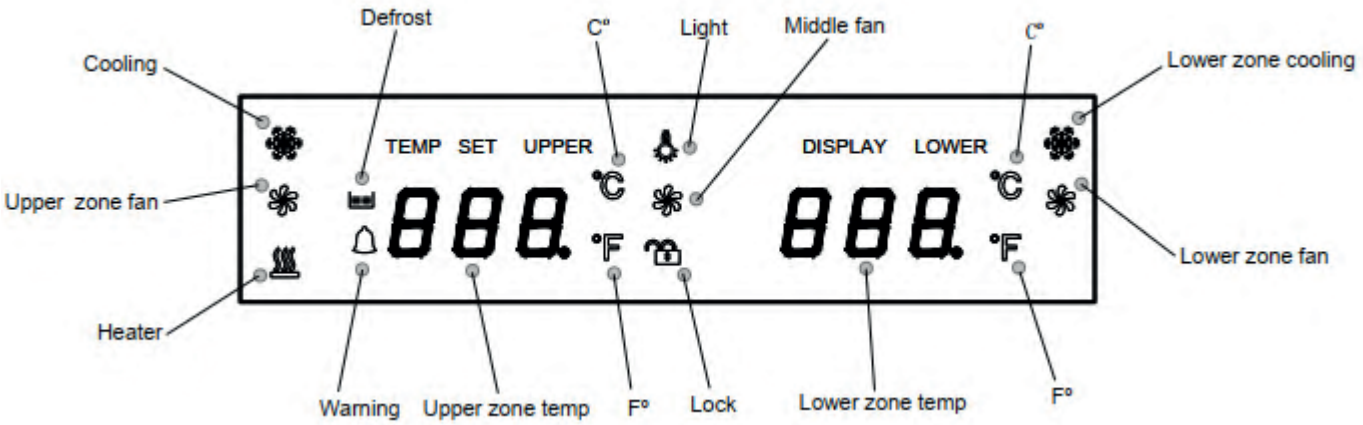

Indicates that you are refrigerating. (Compressor running)

Indicates that the fans in the zones are working. (Cold deal)

Indicates that it is warming up. (Heater running)

Indicates open door alarm.

Indicates that it is thawing.

Indicates degrees Celsius.

Indicates Fahrenheit degrees.

Indicates that the inner light is on.

Indicates lock/unlock control panel. (Display)

888. Indicates the working temperature.

BRIGHT DISPLAY PANEL (DISPLAY)

Displays temperature and other services.

Upper cooling area.

Lower cooling zone.

SWITCHED ON:

When you connect the wine bar for the first time, it will start automatically, with a confirmation sound "beep" being heard. The interior lighting light of the vault will be turned off.

To disconnect the wine bar:

Unlock the keyboard by pressing the 3-second key.

Simultaneously press the keys △ and ▽ of the upper zone. Immediately on the display will be shown a counter in decreasing, which will go down from 3 2 1 ... and it will turn off, with a confirmation "beep" being heard.

To connect the wine bar:

Simultaneously press the keys △ and ▽ of the upper area for 3 seconds and the unit will be connected, a resounding "beep" of confirmation.

NOTE: To connect or disconnect the wine bar, the display panel must be unlocked.

UNLOCK / LOCK: It is used to stop gaping or unlocking the temperature selection on the display panel. The control panel lock does not affect the lighting key, which will always remain on.

To lock the display: Press the key for 3 seconds. A resounding confirmation "beep" will be heard. All functions of the controls are disabled, except for the light control.

To unlock the display: Press the key for 3 seconds. A resounding confirmation "beep" will be heard. All keys on the display will remain active.

LIGHT It is used to turn on/off the internal light. Clicking will hear a resounding "beep" confirmation.

▲ **UP** Is used to increase the temperature set at 1 ° C. Clicking will hear a resounding "beep" confirmation.

▼ **DOWN** It is used to lower the temperature set at 1 ° C. Clicking will hear a resounding "beep" confirmation.

SELECTOR OF DEGREES ºC / ºF

Select the temperature display setting in degrees Fahrenheit or Celsius. To change the temperature from Fahrenheit to Celsius or vice versa, hold down the keys ▼ and ▼ the bottom area for 3 seconds, with a resounding confirmation "beep" being heard.

ADJUSTING TEMPERATURE CONTROL

Except for the unit with a single PVZB 15-9 cold zone, the other units have two separate temperature zones. For the PVZB 30-16, PVZB 60-41, PVZB 180-110 and PVZL 180-165 models, the temperature of both zones can be adjusted between 5ºC and 20ºC (41ºF and 68ºF)

• When the unit is first connected, the unit will automatically power on to the preset defaults.

• By pressing the UP or DOWN keys you can control the internal temperature of the zones separately. Once the temperature has been set, the screen displays this new temperature. Gradually, the unit will reach this temperature.

IMPORTANT: The temperatures of the two zones can be equalised in all models, but can only be reversed in models PVZB 60-41, PVZB 180-110 and PVZL 180-165.

LIGHTING

Your wine cooler has a two-colour lighting system. You can configure the interior to have white or blue lighting. Your wine cooler comes standard with white LED interior and display lighting.

If you wish to change the colour of the LED lighting in the interior and on the display, press  icon for 3 seconds. You will hear a warning tone indicating that the colour of the interior lighting and display has changed from white to blue. If you wish to return to white, press and hold icon for 3 seconds. You will hear a warning tone indicating that the colour of the interior lighting and display has changed from blue to white.

5.2 AUTOMATIC CLOSING CONTROL PANEL.

(Not available on model PVZB 15-9)

The control panel has an automatic lock option. To access the control panel settings it must be unlock first. once unlocked it shall remain active for 3 minutes, going back into lock position right afetr that time. Display will show "lock" or "unlocked" estate by means of a padlock symbol, showing open or not accordingly. (*The control panel lock does not affect the lighting key, which will always remain on).

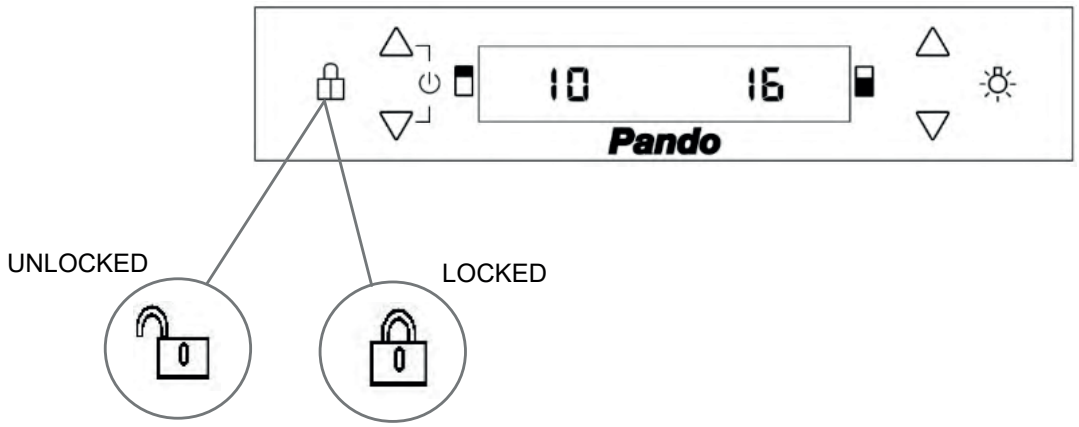

5.3. OPEN DOOR ALARM SYSTEM

(Not available on model PVZB 15-9)

The wine cooler is equipped with an open-door-alarm system that shall beep after 2 minutes while inside led lighting will start also flickering. This alarm set will continue for 5 minutes and can be turn off if closing the door.

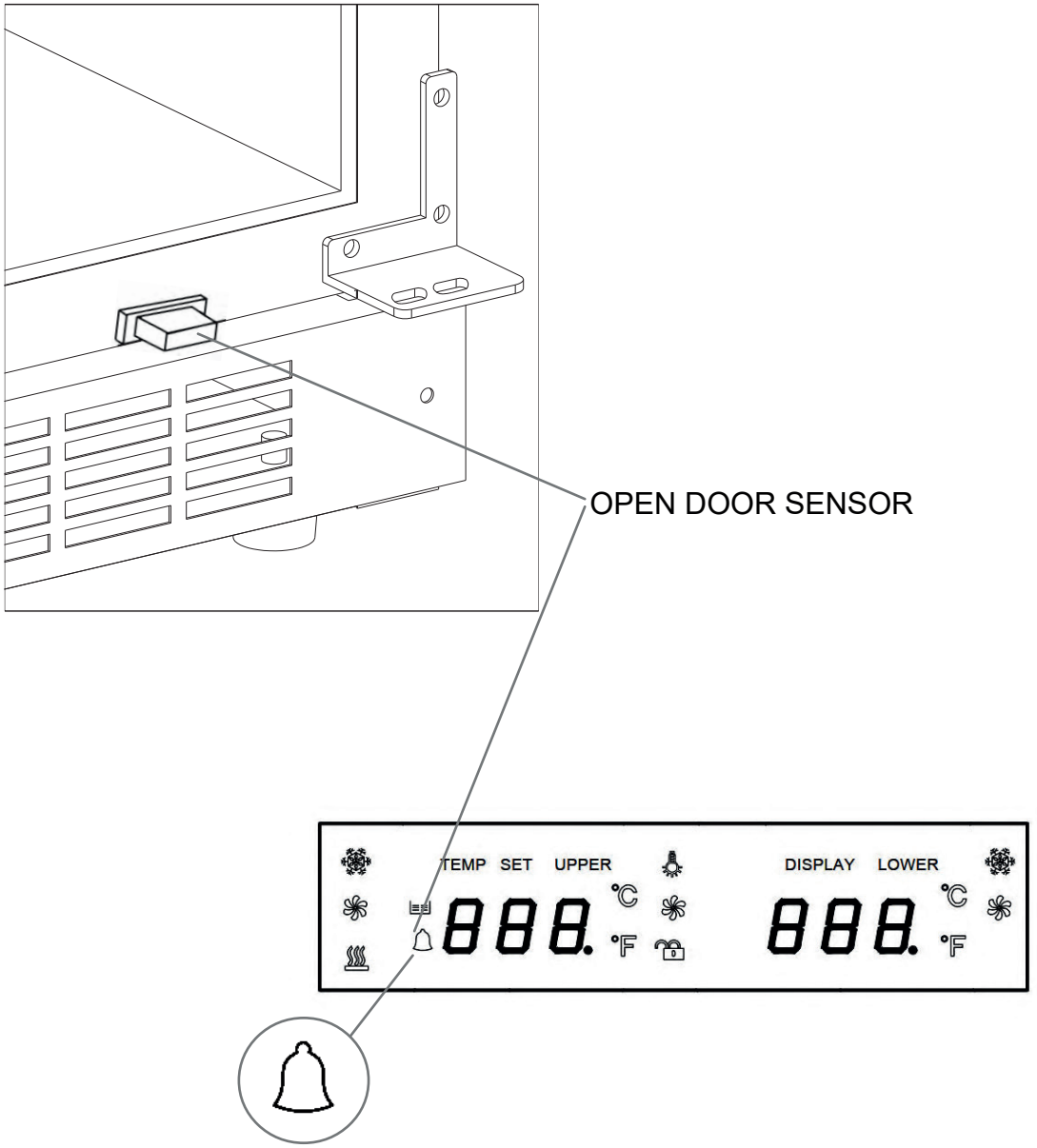

5.4. TRAYS AND STORAGE

WARNING: Do not pull out more than one full shelf at once, as this could cause the unit tip forwards. Some shelves are designed to store more than one layer of bottles. These shelves should not be slid out if there is more than 1 layer of bottles on them.

WARNING: Do not attempt to slide the shelves out further than the stop position, to avoid bottles falling.

WARNING: To avoid damage to the door seal, make sure that the door is completely open when you pull a shelf out of the compartment.

All the wine shelves slide, for easy access, except the bottom shelf. To access the bottles easily, pull the shelf out gently until it stops. The shelves are designed with an emergency stop to prevent them coming out too much while the bottles are being loaded.

WARNING: The bottles may vary in size and dimensions. Different formats in size and diameter can be found in the market. For that reason, the actual number of bottles to store could vary. The maximum capacity of the wine rack is produced with traditional Bordeaux bottles of 750 ml. with a bottle height of up to 30cm.

• You can store your bottles of wine in a single row or stacked, taking the following into account: If you do not have enough bottles to fill the cabinet, it is better to distribute them, so as to avoid them being all at the top or all at the bottom.

• Do not remove or change the wooden shelves to make room for larger bottles or to increase the capacity by piling them all up. (See removing shelves)

• Maintain a small space between the walls of the cabinet and the bottles to allow for air circulation. Like in an underground cellar, air circulation is important to avoid mold and maintain a more homogenous temperature.

• Do not overload the cabinet, to facilitate air circulation.

• Place the bottles flat.

• Avoid obstructing the internal fans (located inside the rear panel of the unit).

• Do not place any contaminants inside. Only store wine in your unit, to guarantee an environment free from smells.

• Only store unopened wine bottles. Storing opened bottles could give rise to spills.

5.5 DRAWING

SHELVES WITHOUT TELESCOPIC GUIDES

To remove any of the shelves from the rail compartment, move the shelf to the position where the notch of wooden shelf is exactly under the plastic post and then lift it up and out.

Inordertoreplacetheshelf,repeatstepsdescribedaboveinreverse. And make sure to engage the shelves with the small pegs of the extended rails when the model is equipped with roller system.

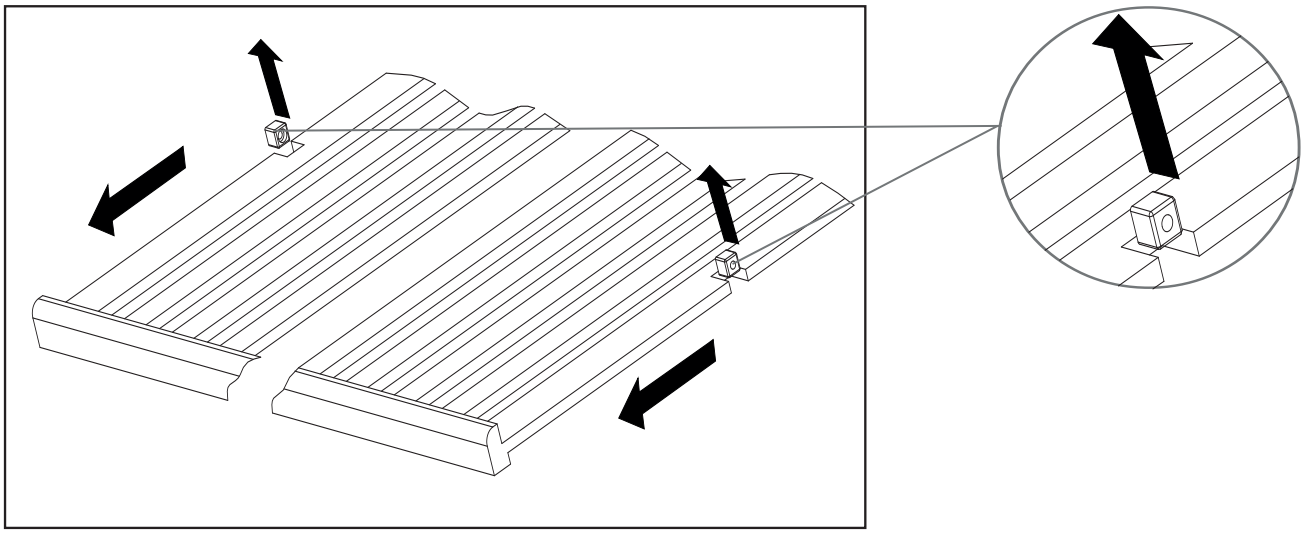

SHELVES WITH TELESCOPIC GUIDES

To avoid damaging the door gasket, make sure you have the door fully open when removing the shelves from the rail compartment.

• To facilitate access to the bottles, you must remove the shelves approximately 1/3 from the rail compartment.

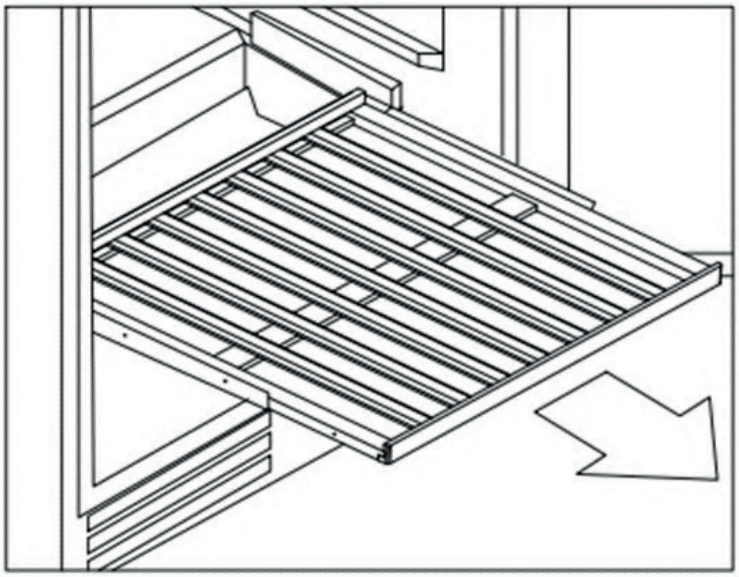

• To remove the rail racks, pull each shelf to the end outward. Press with your fingers **both plastic notch at the same time**, press down the plastic notch from the right side, as shown in Image A, and liftthe plastic notch from the left side, as shown in Image B. Then proceed to remove the shelf slowly.

Image A

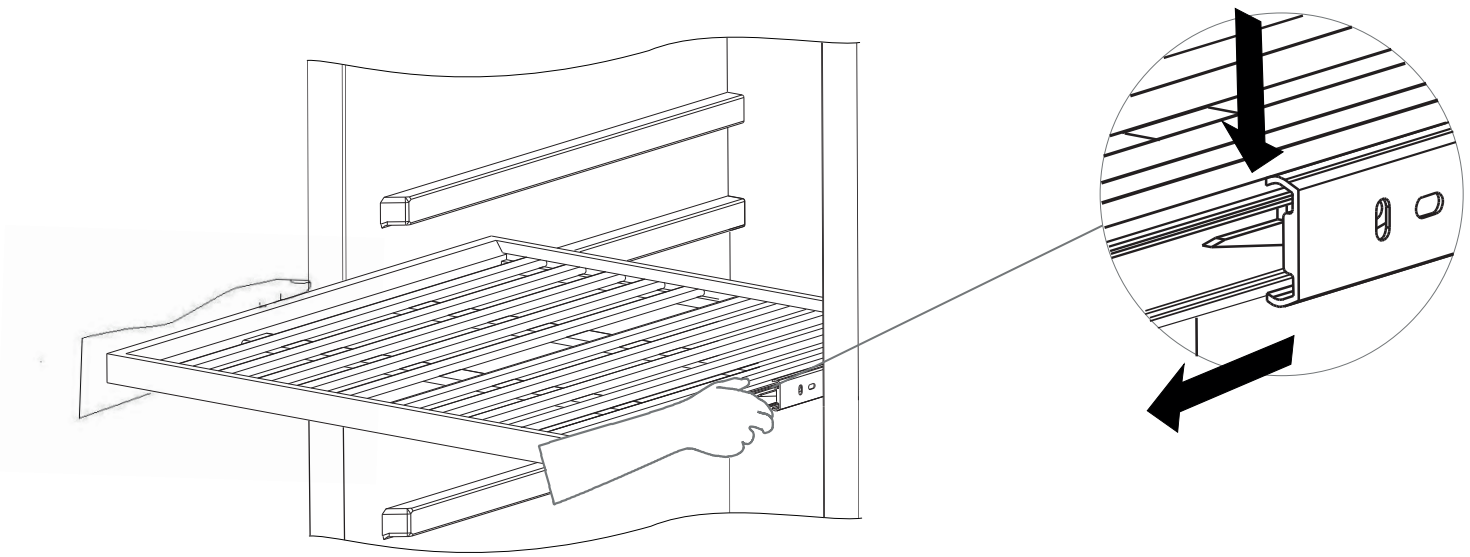

Image B

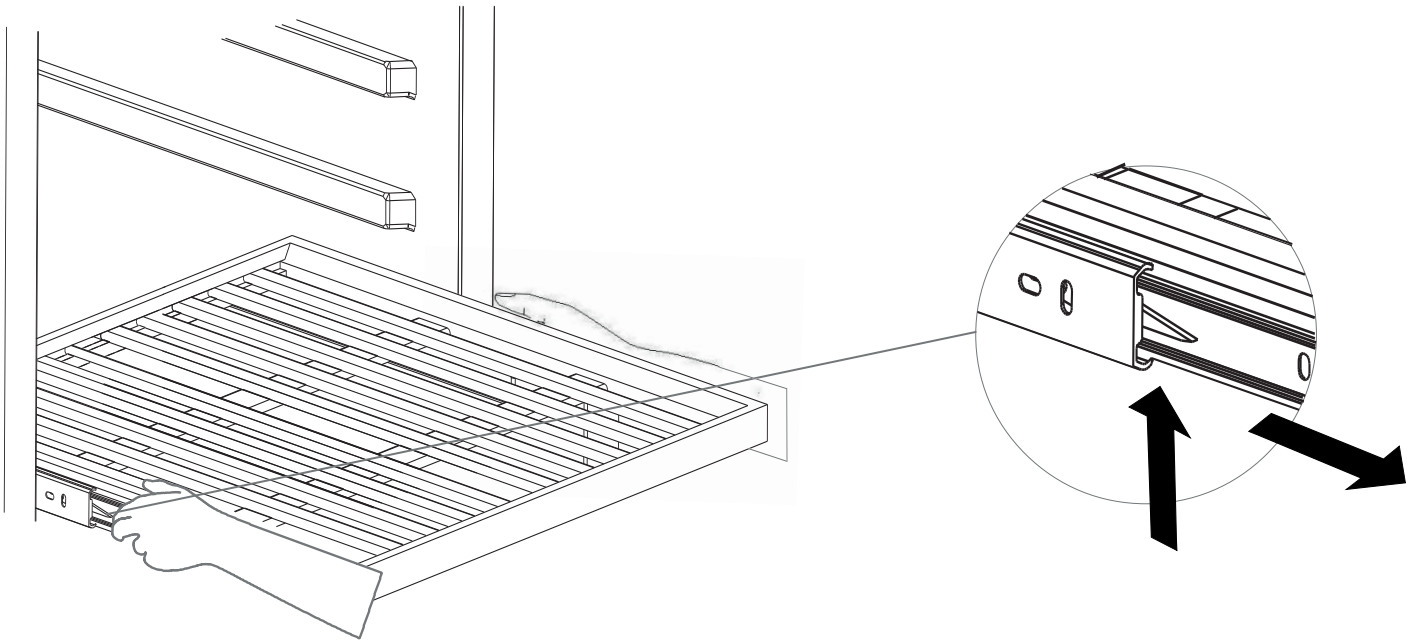

5.6. OPERATING NOISES

The unit is cooled by a compressor. The compressor pumps coolant through the cooling system which produces operating noise. Even when the compressor is cut, noises caused by changes in temperature and pressure are unavoidable Operating noise will be more audible immediately after the cut of its operation. Becomes quieter when the operation is continuously normalized.

The following noises are normal and occur from time to time:

- "Bubbling" noise, caused by coolant flowing through appliance coils.
- Buzzing by the engine/compressor. This noise can increase for brief periods when the engine is starting up.
- Clicks/ slight noises, resulting from the contraction and expansion of materials due to temperature variations.
- Operating sound of the fan, which circulates the air inside the wine cabinet.
- Unusual noise is usually the result of an incorrect installation. Under no circumstances should radiator tubes come into contact with a wall, other furniture or other tubes.
- When the unit is installed in the open plan kitchen or partition walls, the operating noise level will be heard more intensely. However, this is due to the surrounding architecture and not the drive.
- Individual noise perception is directly linked to the environment in which the unit is located, as well as the specific type of model. Our devices are in line with international standards for such an appliance and in line with the latest technical advances. But please remember that the noise of the compressor and the refrigerant circulating in the system is inevitable.

5.7. DEFROSTING / HYGROMETRY / VENTILATION

The unit has an automatic defrosting system. During the "switching off cycle" the evaporator at the rear of the unit will automatically defrost.

Condensation is accumulated in the drainage tray at the rear of the unit and some of it flows through the drainage hole in the drip tray above the compressor.

Heat is transferred from the discharge tube or the compressor, evaporating any condensation accumulated in the tray. Part of the remaining water is collected inside the unit for humidity purposes.

This system keeps correct humidity inside the unit, something that natural cork, needs to maintain its sealing properties and long life.

The unit is not completely sealed from the outside: Fresh air can enter through the drainage tube. Air circulates through the unit, moved by a fan/fans through the gaps between the shelves.

NOTE: Frost may accumulate on the evaporator if the unit is opened frequently and it is very hot or the unit is located in a very humid place. If the frost does not disappear within 24 hours, the unit will require manual defrosting*.

MANUAL DEFROST:
Using the control panel, switch the wine cooler off and the back on again from the main. If the unit is column built-in, in order to prevent from any damage caused by defrost leaking, it is recommended to take it out if possible. Should this not be an option, check the bottom part for any leaking and dry it out using cloth. Leave the wine cooler off for 24 hours, and during this time keep an eye for any inside or outside leaking, drying it out eventually to prevent from any external damage or mould appearance. After 24 hours, defrost process will be over so the unit can be switched back on and placed back in its previous position.

IMPORTANT:
Do not locate the wine cabinet, especially integrated models, with sources of heat under it, such as freezers, ovens, stoves, etc.

This may result in the compressor working all the time and the unit will produce an excessive amount of ice, affecting correct operation of the internal fans and the compressor itself.

5.8. TABLE OF SERVING TEMPERATURES FOR WINE

All wines mature at the same temperature, which is a constant temperature set between 11ºC and 14ºC. The table below indicates the best temperature for drinking wines:

RECOMMENDED TEMPERATURES FOR SERVING WINE		
SPARKLING WINES	Cava, Cremat, Champagne, Saumur, Sekt.	4-7 ºC
SPECIAL SPARKLING WINES	Milesimé champagne.	9-8 ºC
LIGHT WHITE AND DRY WINES	Penedes, Alvariño, Sauvignon from Alsace.	6-8 ºC
WHITE SEMI-DRY AND COMPLEX WINES	Burgundy, Chardonnay Navarre and Catalan, Gravés, Rioja, Aulese.	9-12 ºC
WHITE FORTIFIED	Sauterne, late harvesting.	11-13 ºC
ROSÉ	Can be served very cold	5-8 ºC
YOUNG RED WINES	Loire, Rioja alavesa, Côtes-du-Rhone	10-12 ºC
PINOT NOIR RED WINES	Burgundy	16-17 ºC
ORDINARY RED WINES	Bordeaux, Burgundy, Rioja	14-15 ºC
GRANS CRUS	Ribera del Duero, Cruz classé Bourdeaux, Côte-Rotie.	17-18 ºC
SPECIAL WINES	Jerez fino (Sherry).	9-11 ºC
SPECIAL WINES	Amontillado Sherry, Oloroso Sherry, Madeira, Port wines.	15-16 ºC
SPECIAL WINES	Vintage Port.	16-18 ºC
SPECIAL WINES	Natural sweet wines	8-10 ºC

IMPORTANT INFORMATION ABOUT TEMPERATURE

Your unit has been designed to guarantee optimum storage conditions and/or serving temperature for your wines.

Quality wines require longer and milder maturing and need specific conditions to reach their full potential.

Only the "tasting" temperature varies according to the type of wine (See "Table with temperatures for serving wine" above). The same as in natural cellars used by wineries for long-term storage, more than the exact temperature, what is important is temperature "consistency". In other words, as long as the temperature in your cellar is constant (11ºC - 14ºC) your wines will be stored in perfect condition. Not all wines improve with aging. Some must be consumed young (2 - 3 years), while others have an enormous capacity for aging (50 years or more). All wines have an optimum state of maturation. Consult with your wine provider to obtain this information.

6. CARE AND MAINTENANCE

WARNING: If you do not disconnect the unit before maintenance or cleaning, there is the risk of an electric shock or harm.

6.1. CLEANING THE UNIT

Disconnect the power, unplug the appliance and remove everything inside, including the shelves.

Wash the interior surfaces with warm water and sodium bicarbonate (Baking soda) The solution should be approximately 2 spoons of sodium bicarbonate to a liter of water.

Wash the shelves with a mild detergent solution.

Dry any excess water with a sponge and a cloth to clean the control area Displays / front buttons.

Wash the exterior with hot water and mild liquid detergent. Rinse well and dry with a soft clean cloth.

Do not clean stainless steel parts with metal scouring pads or abrasive sponges. It is recommended to use an all-in-one stainless-steel cleaner and always wiping in the direction of the grain.

The sealing gasket around the door must be cleaned regularly to prevent discoloration and prolong service life. Use clean water. After cleaning the sealing gasket, check that it continues to provide a tight seal.

6.2. ACTIVATED CARBON ODOUR FILTERS

Only for models:

PVZB 60-41
PVZB 180-110
PVZL 180-165

The active charcoal air filter is located in the back of compartment. We recommend to replace it once a year.

1 Remove the shelf in front of the filter.
2 Grip the filter and turn it 90°clockwise or anti-clockwise to remove.
3 Insert the new filter in the vertical position and turn it 90° clockwise or anti-clockwise until it clicks into position.

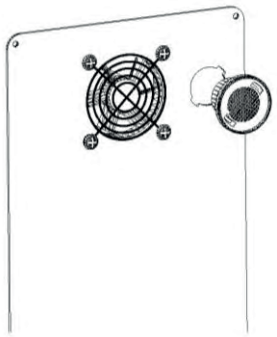

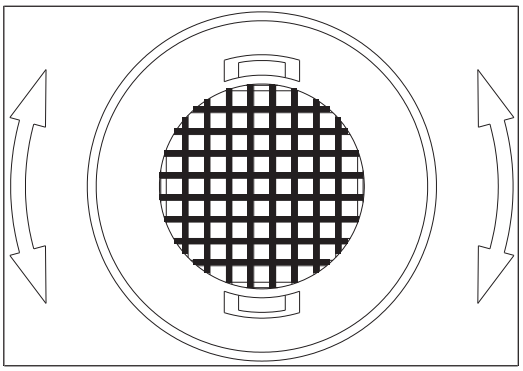

6.3. POWER CUTS

In case of a power cut, all the temperature settings will be memorized automatically. If there is a power cut (Voltage surge, circuit breaker, etc.) and it is later switched on, the unit will restart at the last temperature setting.

Most power cuts last a few hours and should not affect the temperature of the unit if you minimize the number of times the door is opened. If power is going to be cut for a longer period, it will be necessary to take measures to protect the contents.

NOTE: Regardless of the cause, if you notice an abnormal temperature or variations in the level of humidity inside the unit, only long and frequent exposure to these abnormal conditions can have adverse effect on your wine.

6.4. DURING HOLIDAYS / EXTENDED ABSENCES

Short holidays: Leave the unit working during holidays lasting less than three weeks.

Long absence: If you are not going to use the unit for several months, empty it, switch it off and unplug it. Clean the inside and dry well. To avoid mold growing and bad smells, leave the door ajar, blocking it is necessary.

6.5. MOVING THE UNIT / RELOCATING IT

Unplug the unit.

Remove the contents of the trays and all removable part from the inside. Raise the adjustable feet to the base to avoid damage.

Seal the door closed and make sure it is locked.

Only transport the unit in vertical position. In addition, protect the exterior of the unit with a blanket or similar element.

6.6. ENERGY-SAVING TIPS

- If the unit is left empty for long periods of time, it is recommended that it is disconnected and after careful cleaning, leave the door ajar for the air to circulate in the cabinet and avoid condensation, mold or smells.
- The unit should be installed in the coldest area of the room, away from appliances that generate heat, and out of direct sunlight.
- Make sure that the unit is **properly ventilated**. Never obstruct the air outlets. Clean dust and dirt off the condenser regularly.
- Open the door only when necessary, keeping it open as short a time as possible. Store the wine tidily.
- Do not overfill the unit so that air can circulate properly.

7. PROBLEM SOLVING

Many common problems are easy to solve, avoiding a call to the technical service.
Try the following suggestions to solve the problem before calling the customer/after sales service.

PROBLEM	POSSIBLE CAUSE	SOLUTION
The device does not work.	▪ The appliance is not connected to the mains connection. ▪ The device is turned off. ▪ El disparo de magneto térmicos / ICP o un fusible fundido.	Connect the device. Switch on the device. Connect thermal magneto / ICP or change molten fuse.
The appliance does not cool enough .	• The temperature has not been set correctly. • The door opens very often. • The door did not close completely. • The door is not hermetically sealed. • The capacitor is too dirty. • The vent is blocked or too dusty.	Check the set temperature. Do not open the door more than necessary. Close the door properly. Check the door gasket and clean or replace it. Clean the condenser when necessary. Unlock the blockages and clean the dust.
Appliance turns on and off frequently.	• Ambient temperature is above average. • A lot of bottles have been added to the unit. • The door opens very often. • The door did not close completely. • The door is not hermetically sealed.	Place the appliance in a cooler place. Allow the appliance to run for a while until the selected temperature has been reached. Do not open the door more than necessary. Close the door carefully. Check the door gasket and clean or replace it.
The light does not turn on .	The appliance is not connected to the mains connection The firing of thermal magneto / ICP or a molten fuse. The light was disconnected by the front panel The light works incorrectly	Connect the device Connect thermal magneto / ICP or change molten fuse. Connect the light using the front panel. Call Technical Service
Vibrations.	• The appliance is not properly leveled.	Level the appliance using adjustable feet.
The device produces noise.	Rattle noise can come from the coolant flow, which is normal. At the end of each cycle, you may hear gurgling sounds caused by the flow of coolant into the appliance. If temperature fluctuations occur, the contraction and expansion of the inner walls can cause crackling sounds and noises – "crackles."	
	The appliance is not properly leveled	• Level the appliance using adjustable feet.
The door does not close properly.	The door was inverted and has not been installed properly. The perimeter board is dirty. The shelves are out of position. The device is not properly levele The bottles are larger than recommended an collide with the door	• Check the door hinge and reassemble properly. • Clean the door gasket. • Check the shelves and reassemble properly. • Level the device using adjustable feet.

PROBLEM	POSSIBLE CAUSE	SOLUTION
Model PVMZ 15-9 ONLY Error codes E1, E2, E3, E4, 88 are displayed.	• Try resetting the controls using a "Reset". (Disconnect the NETWORK SOCKET drive for 5 minutes)	• If the problem persists, call Technical Support.
Other MODELS Error codes E1, E2, E3, E4, E5, E6, 88	• Try resetting the controls using a "Reset". (Disconnect the NETWORK SOCKET drive for 5 minutes)	• If the problem persists, call Technical Support.
Alarm sounds **and the front temperature panel flashes .**	Has the door been open for more than 2 minutes?	If so, close the door.
	• If not, then the temperature has risen or fallen below the temperature that has been set. This could be due to: Door opens often. • The vent is blocked or too dusty . • A long network power outage • A lot of bottles have been added to the unit	• Do not open the door more than necessary . • Unlock blockages and clean dust . • Allow the appliance to operate for a while until the selected temperature has been reached .
The alarm sounds **and the front temperature panel does NOT blink. (door alarm)**	The door has been open for more than 2 minutes	Close the door or press the POWER button to disconnect the alarm. The alarm will stop when the door is closed
The "HH" or "LL" icon is displayed on the display and/or with a beep	The temperature of the "Display" screen is out of range.	Call Authorized Technical Support
Condensation on the outside of the door glass	High Humidity in the environment	During periods of high humidity, water droplets may appear on the outer face of the door glass. These will disappear when the humidity level drops. It is advisable to install the unit in a place with sufficient ventilation, in a dry place and / or with air conditioning.
The temperature of the Display does not correspond to the real one	Differential temperature ratio between both out-of-range zones. Greater than 10°C	Lower temperature difference between zones

8. FAQ's (Frequently Asked Questions)

1. **What are the storage conditions that concern collectors and consumers of good wine?**
   Light, humidity, temperature and vibration.

2. **What is the ideal temperature for wine?**

   The ideal temperature to store wine is 11ºC - 14ºC (52ºF~57ºF). Nevertheless, any temperature between 5ºC~20ºC (41ºF~68ºF) will be ok, as long as it is a constant.

3. **What is the ideal humidity for wine?**

   Humidity between 60%-70% is an excellent range to store wine. High levels of humidity maintain humidity inside the bottle, thus avoiding evaporation through the cork. Excessively high levels of humidity are often the cause of development of microorganisms that can prematurely age the wine and even spoil it.

4. **Storage temperature often seems to vary 2 or 4 degrees.**

   This is normal: Small differences in temperature are necessary for the appliance to work correctly. When the unit begins the defrosting cycle, the temperature may increase slightly. When the refrigeration system comes back into action, temperature falls again.
   These changes occur in a short period of time and their effect is minimum on the preservation of the wine. Liquid tends to maintain an average temperature with a margin of +/- 2°C. For example, if the temperature of a swimming pool is 25°C and during the night the external temperature drops to 18°C, the temperature of the water will not vary so much. In early morning. it will onlybe 22°C

5. **Water has accumulated on the floor or at the rear of the unit.**

   Make sure that the drainage hose inside the appliance is correctly fitted to the water collection tray at the rear. If it is Ok, when there is a lot of humidity you will have to mop up the excess water with a sponge.

6. **There is water on the interior wall of the unit.**

   At time of maximum humidity this can happen if the door is opened too frequently.

7. **The unit seems never to switch off: it is always working.**
   Make sure the door is closed correctly.

8. **Vapor / condensation on the glass door.**
   This may happen in very humid times, especially in the summer.
   Check the unit is installed according to the instructions in the manual, more specifically regarding ventilation, which is highly important for optimum operation and to avoid breakdowns.

   Regarding condensation on the outside of the glass door, this is normal and natural in certain circumstances when there is a high exterior temperature, high relative humidity, a room or kitchen without proper ventilation, a room the has been closed for a long time and the cold door of the cabinet will produce condensation.

9. The interior fan motors turn on and off even when the set temperature is reached.

To circulate air and maintain the set temperature inside the cabinet, the interior fans will turn ON and OFF when the compressor is on in Dynamic Climate mode. The fan will turn on and off every 20 seconds, approximately. Thus, is normal and serves to circulate air as well as to ensure the operating status of the fans. If the fan is completely off and does not complete the cycle, it is not working. The Dynamic climate mode is factory pre-set.

10. It seems that the control panel is not working.

The control panel of this appliance has auto-locking, to avoid undesired manipulation of the settings. This is automatically activated 2 minutes after the control panel is left untouched. To unlock the control panel, press key for 5 seconds.

11. The fans are constantly working. Is this is normal?

To circulate air and maintain the set temperature inside the cabinet, the interior fans will turn ON and OFF when the compressor is on in Dynamic Climate mode. The fan will turn on and off every 20 seconds, approximately. This is normal and serves to circulate air as well as to ensure the operating status of the fans. Fans working continuously. If the fan stops compete, and does not complete the cycle, the fan is not working.

12. Ice is building up at the bottom rear (compressor area) obstructing the fan and causing the unit to malfunction.

Check that the lower part or in the vicinity, especially in built-in models, there is another appliance producing heat, such as a freezer, oven, etc., **THE WINE CABINET SHOULD NOT BE PLACED IN THESE LOCATIONS.**

9. TECHNICAL SPECIFICATIONS

	PVZB 15-9	PVZB 30-16	PVZB 60-41	PVZL 180-165	PVZB 180-110
Number of Sections	1	2	2	2	2
Wine Storage Bottles with Full Sliding Shelves - Total	9	16	41	165	110
Bottle height (mm)	300	300	300	300	300
No. Trays removable wood Haya	6 (fijas)	5	6	15	14
No. Trays fixed department	3	-	-	-	-
Trays with sliding guides	-	-	5	14	14
Temp. Range (°C/°F)	5~20°C	5~20°C	5~20°C	5~20°C	5~20°C
Temp. Range - Zone One (Upper or Left) (°C/°F)	5~20°C	5~20°C	5~20°C	5~20°C	5~20°C
Temp. Range - Zone Two (Lower or Right) (°C/°F)	N.A	5~20°C	5~20°C	5~20°C	5~20°C
Defrosting (Automatic/Semi Automatic/Manual/Frost Free)	Automatic	Automatic	Automatic	Automatic	Automatic
Deodorizer - Active Charcoal Filter	No	No	Sí	Sí	Sí
Door reversibility	No	Sí	Sí	Sí	Sí
Door Opening Angle	165º	225º	180º	225º	225º
Anti UV Glass	Sí	Sí	Sí	Sí	Sí
Number of Layers for Glass Door	3	3	3	3	3
Tempered Glass	Sí	Sí	Sí	Sí	Sí
Air Ventilation (Kitchen Unit Ventilation/Front Plinth Ventilation)	Ventilación frontal zócalo	Ventilación frontal zócalo	Ventilación frontal zócalo	Ventilación frontal zócalo	Ventilación frontal zócalo
Depth and height base_DxH (mm)	100x95	94x94	120x90	-	-
product size (HxWxD)	825x150x525	825x295x581	825x595x581	1802x595x700	1792x595x550
Adjustment measures_HxWxD (mm)	>830 x 156 x >550	>830 x 300 x >600	>830 x 600 x >600	-	-
Total Storage Volume (l)	22	54	133	400	318
Energy Efficiency Class / 2021	G	F	F	G	G
Climate Class (Temp. Range)	N, ST	N, ST	N, ST	N, ST	N, ST

	PVZB 15-9	PVZB 30-16	PVZB 60-41	PVZL 180-165	PVZB 180-110
Minimum ambient temperature for which the refrigerating appliance is (ºC)	16	16	16	16	16
Maximum ambient temperature for which the refrigerating appliance is (ºC)	38	38	38	38	38
Rated Power Supply	220-240V~ /50Hz	220-240V~ /50Hz	220-240V~ /50Hz	220-240V~ /50Hz	220-240V~ /50Hz
Consumption indoor led light (W)	0.15W	0.5W	0.7W	0.7W	0.7W
Power Input (W)	55W	50W	65W	130W	155W
Current (A)	0.4A	0.3A	0.5A	0.9A	1.1A
Energy Consumption (kWh/y.r)	106	93	100	173	151
Compressor	NORMAL	INVERTER	INVERTER	INVERTER	INVERTER
Refrigerant Type	R600a	R600a	R600a	R600a	R600a
Acustic Class (A-D)	C	C	C	D	C
Sound LwA (dB(A) re 1 pW)	38	38	38	44	38

10. AFTER-SALES SERVICE (SAT) AND GUARANTEE

INOXPAN S.L., thank you for choosing our brand and for trusting a Pando product, standard of Quality, Design & Innovation, a brand honoring his origins and commitments.

TERMS OF THIS WARRANTY:

This product comes with a warranty of 3 year as from the date of purchase covering all product defect affecting its performance. To validate the same is mandatory to apply the purchasing invoice or buying ticket before the Official Customer Service engineer.

During the above mentioned period, the Company pledge to repair or replace at no cost any defective part whose cause is due to vice or manufacturing product flaw to make it work fine again, as well as the necessary labour cost and expenses involved in said repairing or replacement.

PANDO WARRANTY EXEMPTIONS:

It shall not be covered by the warranty or may be cause of cancelation of such, **any of the following case scenarios**, thus being the user the one taking charge of any material cost, labour and customer service travel expenses:

- Product installation, check-ups, cleaning or maintenance.
- Any failure, defect or product malfunction caused by wrong installation or use.
- Failures or defects caused by not respecting or following the safety instructions, product use and maintenance manual recommendations.
- Whenever the product is orientated to commercial or non-residential use, to which it is not made for.
- Any malfunction or damage suffered by the fridge as a result of failing to comply with the instructions described in the user's manual, and installation manual and ventilation of the device.
- Product malfunction caused by not following the instructions, recommendations and/or norms shown in the appliance manuals.
- Issues and faults produced by carriage or moves, and/or product handling by non-authorised personnel to this company or the brand Pando.
- Bumps, dents, scratches, or broken glasses.
- Other alien bodies present in the interior or exterior of the product.
- The product not be accessible, either due to elements impeding easy and safe access. All necessary means to access by the Pando authorised engineer shall be on account and responsibility of the user.
- Improper manipulation of the wiring and connections of the product.
- Faults or damage caused to the product by incorrect power supply or electrical connection.
- Aesthetic, wear and tear components, such as light screens, filters, (LED) lamps, shelves, drawers, covers, door gasket, etc.
- Rust, stains, tone changes produced by the use of inadequate non recommended corrosive cleaning products without the right protection, as those containing chemical corrosive agents, and /or exposure to the sea breeze (saltpetre).
- Any wine and / or other consumable spoiled due to possible failure or incident with the unit.
- Issues or malfunction produced by variations of main supply, or natural and random causes from weather or geological origin, as storms, lightning, earthquakes, floods, etc.
- Appliances from resale, second hand, change of original owner of the appliance or from exhibitions that are more than two years old from the date of manufacture.

INOXPAN, S.L., remains expressly excluded from any liability over any eventual damage any direct or indirect to persons or materials produced by inadequate product handling and use.

Official Pando Customer Service Contact Details

SPAIN, PORTUGAL Y ANDORRA:		OTHER COUNTRIES / AUTRES PAYS	
https://www.pando.es/asistencia-tecnica/		**EN** https://www.pando.es/en/after-sales-services/ **FR** https://www.pando.es/fr/service-apres-vente/	

Pando si riserva il diritto di modificare o annullare qualsiasi misura degli articoli del manuale, senza preavviso, senza pregiudicare le caratteristiche essenziali di funzionalità e sicurezza, e non si assume responsabilità per errori o omissioni che potrebbero verificarsi nel manuale.
Caratteristiche tecniche valide salvo errori tipografici, omissione o stampa.
Le immagini e il contenuto di questo manuale sono di proprietà esclusiva di Pando - INOXPAN S.L., pertanto è totalmente proibita l'appropriazione di immagini e la riproduzione totale o parziale senza autorizzazione scritta preventiva.

LE IMMAGINI MOSTRATE IN QUESTO MANUALE NON SONO CONTRATTUALI.

La Direzione Tecnica di Pando si riserva il diritto di modificare, alterare o migliorare i disegni tecnici esposti in questo manuale senza preavviso.

La versione cartacea di questo manuale non può essere aggiornata in tempo reale, per garantirvi l'ultima versione delle istruzioni del vostro prodotto vi consigliamo di consultare la versione digitale su www.pando.es

Gentile cliente...

Prima di tutto, vorremmo ringraziarvi per la fiducia che ci avete accordato acquistando uno dei nostri prodotti.
Siamo certi che avete preso la decisione giusta.

In Pando non solo offriamo prodotti di alta qualità, ma disponiamo anche di un ampio team di professionisti che vi assisteranno e consiglieranno per qualsiasi domanda che possiate avere durante l'installazione o il funzionamento.

Vi invitiamo a visitare il nostro sito web (www.pando.es) per conoscerci meglio e dove potrete vedere la nostra gamma completa di prodotti con informazioni commerciali e tecniche complete.

Vi mostriamo anche la nostra collezione di elettrodomestici indispensabili in ogni casa. Elettrodomestici come la nostra collezione di forni e microonde ad alte prestazioni, piani cottura a induzione e a gas che vi permetteranno di portare le vostre ricette a un altro livello, cantine e cantine di invecchiamento per mantenere e conservare i vostri vini nelle migliori condizioni e lavastoviglie integrate con la tecnologia più avanzata.

Tutto questo sotto un marchio con una lunghissima storia di oltre 40 anni sul mercato, che produce i suoi prodotti come un vero artigiano. I nostri prodotti riflettono il meglio della nostra esperienza per soddisfare tutte le vostre esigenze.

Ci auguriamo sinceramente che possiate divertirvi, sperimentare e godere del comfort e delle capacità di quello che è già il vostro nuovo alleato in cucina.

Molti ringraziamenti
Il team Pando

PROTEZIONE DELL'AMBIENTE



Il simbolo sul prodotto o sulla confezione indica che questo prodotto non può essere trattato come un normale rifiuto domestico. Questo prodotto deve essere consegnato al centro di raccolta per il riciclaggio delle apparecchiature elettriche ed elettroniche. Assicurandovi che questo prodotto venga smaltito correttamente, contribuirete a prevenire potenziali conseguenze negative per l'ambiente e la salute pubblica, che potrebbero altrimenti essere causate da una gestione inappropriata dei rifiuti di questo prodotto. Per informazioni più dettagliate sul riciclaggio di questo prodotto, contattare l'ufficio comunale, il servizio di smaltimento dei rifiuti domestici o il negozio in cui è stato acquistato il prodotto. Questo apparecchio è contrassegnato dalla Direttiva europea 2012/19/UE sui rifiuti di apparecchiature elettriche ed elettroniche (WEEE).

AMBIENTE E TRATTAMENTO DEI RIFIUTI

SMALTIMENTO DELL'IMBALLAGGIO. L'imballaggio è contrassegnato con il Punto Verde.
Nel suo impegno per la tutela dell'ambiente e in conformità con le disposizioni della Direttiva europea 94/62/CE sugli imballaggi e i rifiuti di imballaggio e della Legge derivata 22/2011 sui rifiuti e il suolo contaminato, Pando affida agli enti dell'economia sociale un Sistema di Gestione Integrato, responsabile della raccolta periodica, presso il domicilio del consumatore o nelle sue vicinanze, degli imballaggi usati e dei rifiuti di imballaggio per il successivo trattamento.
Per lo smaltimento di tutti i materiali di imballaggio, come cartone, poliuretano espanso e pellicole, è necessario utilizzare contenitori adeguati.
In questo modo si garantisce un trattamento adeguato e il riutilizzo dei materiali di imballaggio.

INDICE

1. MISURE DI SICUREZZA....184
2. CARATTERISTICHE DEL PRODOTTO....188
3. INSTALLAZIONE....189
3.1. PRIMA DI UTILIZZARE L'APPARECCHIO....189
3.2. INSTALLAZIONE....190
3.3. ISTRUZIONI PER L'INSTALLAZIONE....191
3.4. COLLEGAMENTO ELETTRICO....192
3.5. INSTALLAZIONE DELLA MANIGLIA....192
3.6. PORTA REVERSIBILE OPZIONALE....193
3.7. FISSAGGIO E MESSA IN SICUREZZA DELL'UNITÀ....199
4. ISTRUZIONI PER L'USO....200
5. USO E MANIPOLAZIONE....201
5.1. PANNELLO DI CONTROLLO....201
5.2 PANNELLO DI CONTROLLO DELLA CHIUSURA AUTOMATICA....205
5.3. SISTEMA DI ALLARME PORTA APERTA....206
5.4. VASSOI E MAGAZZINI....207
5.5 DISEGNO....208
5.6. RUMORI DI FUNZIONAMENTO....210
5.7. SBRINAMENTO / IGROMETRIA / VENTILAZIONE....211
5.8. TABELLA DELLE TEMPERATURE DI SERVIZIO PER IL VINO....212
6. CURA E MANUTENZIONE....214
6.1. PULIZIA DELL'UNITÀ....214
6.2. TAGLI DI ALIMENTAZIONE....215
6.3. FILTRI ANTIODORE A CARBONI ATTIVI....215
6.4. DURANTE LE VACANZE/ASSENZE PROLUNGATE....216
6.5. SPOSTAMENTO DELL'UNITÀ / RICOLLOCAZIONE....216
6.6. CONSIGLI PER IL RISPARMIO ENERGETICO....216
7. RISOLUZIONE DEI PROBLEMI....217
8. FAQ (domande frequenti)....219
9. SPECIFICHE TECNICHE....221
10. SERVIZIO POST-VENDITA (SAT) E GARANZIA....223
SCHEMI DI INSTALLAZIONE E DIMENSIONI....312
DISTRIBUZIONE DELLE BOTTIGLIE....324

1. MISURE DI SICUREZZA

Quando si utilizza un'apparecchiatura elettronica devono essere prese determinate precauzioni per ridurre il rischio di incendio, shock elettrico e infortunio, incluse quelle seguenti:

PER LA TUA SICUREZZA

Ti preghiamo di leggere attentamente le istruzioni anche se già hai esperienza nell'utilizzo di questo dispositivo.

- L'apparecchiatura è stata progettata per la conservazione dei vini. Ti preghiamo di utilizzarla solo nei modi descritti in questo manuale. Altri usi non consigliati potrebbero provocare incendi, shock elettrico o infortuni.
- Quest'apparecchiatura può essere utilizzata da bambini dagli 8 anni in su e da persone con disabilità fisiche, sensoriali o mentali o con mancanza di esperienza e conoscenza dell'apparecchio se questi sono stati istruiti riguardo alla sicurezza d'uso dell'apparecchio e ne comprendono i rischi, o sono supervisionati da qualcuno. Ai bambini non è permesso giocare con l'apparecchio. Le operazioni di pulizia e manutenzione non devono essere effettuate da bambini che non siano sotto la supervisione di un adulto.
- Conforme agli standard IEC: L'apparecchio non è progettato per essere utilizzato da persone (bambini inclusi) con capacità fisica, sensoriale o mentale ridotta o con una mancanza di esperienza e conoscenza dell'apparecchio, a meno che queste non siano supervisionate o siano state istruite riguardo all'utilizzo dell'apparecchio da una persona responsabile per la loro sicurezza. Accertarsi che i bambini non giochino con l'apparecchio.
- I dispositivi elettrici non sono giocattoli. Tenere sempre l'apparecchio fuori dalla portata dei bambini. Tenere il cavo elettrico fuori dalla portata dei bambini. Non lasciare il cavo dell'alimentazione sopra a un tavolo o a un piano di lavoro dove è stato installato l'apparecchio.
- I bambini di un'età compresa tra i 3 e gli 8 anni possono caricare e scaricare apparecchiature di refrigerazione.
- Per evitare eventuali shock elettrici, NON IMMERGERE l'unità, il cavo o la spina in acqua, e non spruzzare nessun tipo di liquido su questi elementi.
- Scollegare l'apparecchio dalla corrente quando non viene utilizzato, quando viene spostato da un posto a un altro e prima di pulirlo.
- Per scollegare l'apparecchio, prendere la spina e tirarla via dalla presa di corrente. Non tirare mai il cavo.

⚠ **ATTENZIONE**: Si prega di tenere l'apparecchio lontano da sostanze infiammabili. ⚠

Non collegare l'apparecchio in presenza di gas esplosivi e/ infiammabili.

- Non posizionare l'apparecchio o qualunque dei suoi componenti su una fiamma viva, un fornello o un dispositivo di riscaldamento.
- Non utilizzare l'apparecchio se il cavo elettrico o la spina risultano danneggiati, se non funziona o se è caduto o ha subito qualunque tipo di danno. Se il cavo di alimentazione è danneggiato, per evitare eventuali pericoli deve essere sostituito dal costruttore, un servizio post-vendita o da personale qualificato.
- L'utilizzo di accessori non forniti dal costruttore potrebbe essere pericoloso.
- Posizionare l'unità su una superficie piana e asciutta.
- Non avviare l'apparecchio se l'involucro è stato rimosso o danneggiato.
- Un collegamento di cattiva qualità tra la presa AC (nel muro) e la spina potrebbe causare del surriscaldamento o deformarla. Contattare un elettricista qualificato per sostituire la presa a muro se risulta essere allentata o danneggiata.
- Posizionare l'unità lontano dalla luce diretta del sole e altre fonti di calore (fornelli, stufa, termosifone, ecc.)



• **ATTENZIONE**: Questo apparecchio non fa utilizzo di gas CFC e HFC e contiene piccolequantità di isobutano (R600a), eco-friendly ma infiammabile. Non danneggia lo strato di ozono enon contribuisce all'effetto serra. Durante il trasporto e l'avvio, accertarsi che non si sia danneggiata alcuna parte del sistema di refrigerazione. Le perdite di refrigerante sonoinfiammabili e possono provocare dei danni agli occhi.

In caso di danni:

- evitare fiamme aperte e qualunque cosa che possa causare scintille
- scollegare l'alimentazione
- Ventilare la stanza dove si trova l'apparecchio per qualche minuto e contattare il servizio di assistenza tecnica per ricevere istruzioni.

In caso di perdita di refrigerante, se l'apparecchio si trova in una piccola stanza vi è il rischio che i gas si possano disperdere nella stanza. È necessario 1 metro cubo di spazio per ogni 8g di refrigerante. La quantità di refrigerante contenuta nell'apparecchio è indicata in una targhetta informativa posizionata all'interno dell'apparecchio. I lavori di manutenzione o riparazione sono pericolosi per chiunque non sia un tecnico autorizzato.

ATTENZIONE: Non ostruire le uscite di ventilazione nell'apparecchio o la struttura integrata. Il costruttore non sarà da ritenersi responsabile per eventuali danni causati da uso improprio o che siano il risultato di riparazioni effettuate da personale non autorizzato. Tali azioni, inoltre, annulleranno la garanzia e qualunque altra richiesta di risarcimento.

ATTENZIONE: Non utilizzare mezzi o utensili meccanici per accelerare il processo di decongelamento, eccetto per quelli indicati dal costruttore.

ATTENZIONE: Non danneggiare il circuito di raffreddamento. Non utilizzare l'apparecchio se il circuito di raffreddamento è stato danneggiato.

ATTENZIONE: Non utilizzare nessun tipo di apparecchiatura elettronica all'interno dello scompartimento per alimenti dell'unità, a meno che non venga indicato dal costruttore.

ATTENZIONE: Per evitare pericoli derivanti da instabilità, l'unità deve essere fissata come indicato nelle istruzioni.

ATTENZIONE: Si prega di tenere l'unità lontana da fuoco o sostanze corrosive durante l'installazione.

ATTENZIONE: NON conservare sostanze esplosive in quest'unità, come per esempio bombolette contenenti del propellente infiammabile.



ATTENZIONE: Quando viene posizionato l'apparecchio, assicurarsi che il cavo di alimentazionenon sia incastrato o danneggiato.

ATTENZIONE: Non posizionare multiple prese elettriche portatili o alimentatori portatili dietro all'apparecchio.

ATTENZIONE: Rischio di danneggiamento dei LED. **NON** guardare direttamente le lucia brevi distanze, potrebbero causare danni agli occhi.

Per evitare la contaminazione degli alimenti, si prega di leggere le seguenti istruzioni:

- L'apertura prolungata della porta può causare un significativo aumento della temperatura negli scompartimenti dell'apparecchio.
- Pulire regolarmente le superfici che entrano a contatto con eventuali perdite di liquidi accidentali.
- Se l'apparecchio di refrigerazione viene lasciato vuoto per lunghi periodi di tempo, spegnerlo, sbrinarlo, pulirlo, asciugarlo e lasciare la porta aperta per evitare la formazione di muffa all'interno dell'apparecchio.
- La cantina non è destinata alla conservazione dei cibi solidi. L'utilizzo consigliato è la conservazione di liquidi in bottiglia.

• Questo apparecchio è progettato per l'utilizzo DOMESTICO, **SI SCONSIGLIA** l'utilizzo INDUSTRIALE.

• Non tentare di riparare o sostituire qualunque componente dell'unità a meno che non venga specificato in questo manuale. Qualunque altra opera di manutenzione va eseguita da tecnici autorizzati.

- Sostituire tutti i pannelli dopo la manutenzione e prima di avviare l'unità.
- L'unità deve essere spostata da due o più persone. Se una sola persona tenta di eseguire quest'operazione potrebbero risultarne infortuni alla schiena o di altro tipo.
- Non pulire le componenti dell'apparecchio con liquidi infiammabili. I vapori potrebbero causare un incendio o un'esplosione. Non utilizzare benzina o altri liquidi infiammabili nei pressi dell'unità. I vapori potrebbero causare un incendio o un'esplosione.
- Non collegare o scollegare l'unità con le mani bagnate.
- Per l'alimentazione dell'unità si consiglia di utilizzare un circuito separato. Utilizzare una presa di corrente senza interruttore.
- Se si utilizza un lucchetto, non tenere le chiavi vicino all'apparecchio o alla portata dei bambini.

ATTENZIONE: Rottura del vetro Esiste il rischio di lesioni dovute alla rottura de vetro.Sel'apparecchio viene installato ad altitudini superiori a 1500 m può esserci il rischio dirottura del vetro della porta a causa della differenza di pressioneI frammenti di vetropossono causare gravi lesioni se non maneggiati con cura.



ATTENZIONE: Per ridurre il rischio di incendi, shock elettrici o infortuni, scollegare odisconnettere l'alimentazione prima di effettuare opere di manutenzione.

TENERE LE ISTRUZIONI A PORTATA DI MANO

In caso di problemi, fare riferimento alla sezione Risoluzione problemi alla fine di questo manuale. Contiene dei problemi di funzionamento di lieve entità che possono essere risolti.

2. CARATTERISTICHE DEL PRODOTTO

•Dotato di ripiani indipendenti con una, due o tre aree di temperatura a seconda del modello.

•Controllo di temperatura elettronico variabile con un display digitale con funzionamento touch screen.

•La temperatura può essere regolata da 5 ° C a 20 ° C (da 41 ° F a 68 ° F) in uno qualsiasi degli scomparti.

•Può essere configurato per una temperatura di conservazione a lungo termine o per una specifica temperatura di servizio per vini
rossi/bianchi/spumanti.

•Raffreddamento e riscaldamento (a seconda del modello) per condizioni di conservazione e/o servizio perfette.

•Un compressore di raffreddamento dinamico per garantire il ricircolo d'aria all'interno con una distribuzione uniforme di temperatura e umidità.

•Luce LED blu all'interno con sistema on/off all'apertura della porta, ad eccezione del modello PVZB 15-9. Può essere mantenuto in demo modalità .

•Sistema di allarme per malfunzionamento dovuto a porta aperta.

•Funzione di memorizzazione della temperatura-Se l'alimentazione viene interrotta (sovratensione, interruzione del circuito, ecc.) e poi ricollegata l'unità continuerà a funzionare all'ultima temperatura selezionata.

•Decongelamento automatico con evaporazione dell'acqua derivante dal decongelamento.

•Porta reversibile in vetro temperato con un pannello doppio/triplo in vetro fumè per proteggere i vini dai raggi UV, offrendo una presentazione elegante con un basso livello di condensa e di rumore.

•Corpo esterno e interno in acciaio con una finitura di colore nero opaco con rivestimento interno rifinito in nero, offrirà buone prestazioni, elevata durabilità e stabilità. Questa finitura opaca impedisce alla luce eccessiva di intaccare il processo di invecchiamento.

•Porta di vetro o porta di vetro con struttura in acciaio, e con o senza la maniglia in acciaio inossidabile.

•I ripiani sono realizzati con del solido legno di faggio, possono essere estratti e regolati per offrire la massima comodità e flessibilità per adattarsi a bottiglie di varie grandezze.

•Refrigerante rispettoso dell'ambiente con schiuma isolante.

•Sistema di controllo dell'umidità (tanica dell'acqua)

NOTA: Le caratteristiche e le specifiche potrebbero essere soggette a modifiche senza preavviso.

3. INSTALLAZIONE

- Rimuovere tutto l'imballaggio esterno e interno. Pulire le superfici interne con un panno e dell'acqua calda. All'inizio l'unità potrebbe presentare degli odori residui, questi scompariranno appena l'unità inizierà a raffreddarsi.
- Prima di collegare l'apparecchio all'alimentazione, lasciarlo riposare in posizione verticale per almeno 24 ore. Ciò ridurrà la possibilità di malfunzionamento nel sistema di raffreddamento a causa del trasporto. In questo periodo di tempo, si consiglia di lasciare la porta aperta per disperdere qualunque odore residuo.

- • La porta della cantinetta può essere aperta a sinistra oa destra. L'unità viene consegnata con la porta che si apre a destra. Se si desidera aprire la porta dal lato opposto, seguire le istruzioni nella sezione "porta reversibile".

3.1. PRIMA DI UTILIZZARE L'APPARECCHIO

PIANI E DIMENSIONI PER L'INSTALLAZIONE: VEDERE LE PAGINE FINALI DI QUESTO MANUALE.

Questo apparecchio è progettato per essere installato a incastro o in maniera free-standing.

- **ATTENZIONE:** Non posizionare o installare l'unità all'aperto. Quest'unità è progettata per il solo uso interno.
- **ATTENZIONE:** Non installare l'unità nei pressi di un'area bagno. Evitare di posizionare l'unità in luoghi umidi.
- Posizionare l'unità su un piano con abbastanza resistenza da sopportare il peso dell'unità a pieno carico. Per livellare l'unità, regolare il piedino frontale posizionato nella parte inferiore dell'unità.
- Nel caso di un'installazione free-standing, lasciare 100 mm di spazio se necessario tra il retro e i lati dell'unità, così da permette il ricircolo dell'aria per raffreddare il compressore e il condensatore, risparmiando quindi energia. Anche nel caso di un'installazione a incastro è necessario lasciare 5 mm di spazio da ogni lato e dalla parte superiore, così da garantire una ventilazione adeguata. Assicurarsi che la ventola di uscita dell'aria nella parte frontale dell'unità non venga né coperta né ostruita.

- Posizionare l'unità lontano dalla luce diretta del sole e da altre fonti di calore (fornelli, stufa, termosifone, ecc.) La luce diretta del sole può avere degli effetti sul rivestimento acrilico e il calore del sole può incrementare i consumi energetici. Anche temperature ambientali estremamente fredde potrebbero causare dei malfunzionamenti nell'unità.

- Collegare l'unità a una presa separata e facilmente accessibile. Ogni domanda riguardo ad alimentazione e/o messa a terra dovrebbe essere posta a un elettricista qualificato o a un centro assistenza autorizzato.

- Questo dispositivo deve essere installato con tutti suoi collegamenti elettrici, di tubazione e di drenaggio in conformità con le norme nazionali e locali in vigore.

3.2. INSTALLAZIONE

3.2.1. INSTALLAZIONE DI DIVERSI ELETTRODOMESTICI

ATTENZIONE!! QUANDO SI INSTALLANO DIVERSI ELETTRODOMESTICI CHE CONDIVIDONO LO STESSO SPAZIO:

E consigliabile che prima del installazione di qualsiasi cantinetta Pando nell mobile, dove altri eletrodomestici che producono calore si possono trovare, si devono prendere tutte le misure di isolamento e ventilazione, cosi ce questi prodotti che producono calore non abbiano effetto su nessuna parte della cantinetta.Un installazione inappropriat o isolamento puo causare un errore sulla cantinetta o un malfunzionamento della stessa, e puo anche causare danni al mobile della cucina, problema il qualle non e coperto dalla cantinetta.

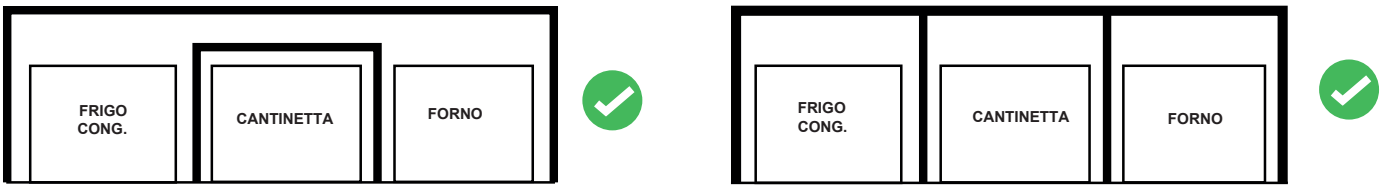

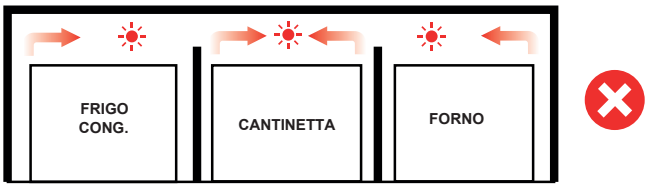

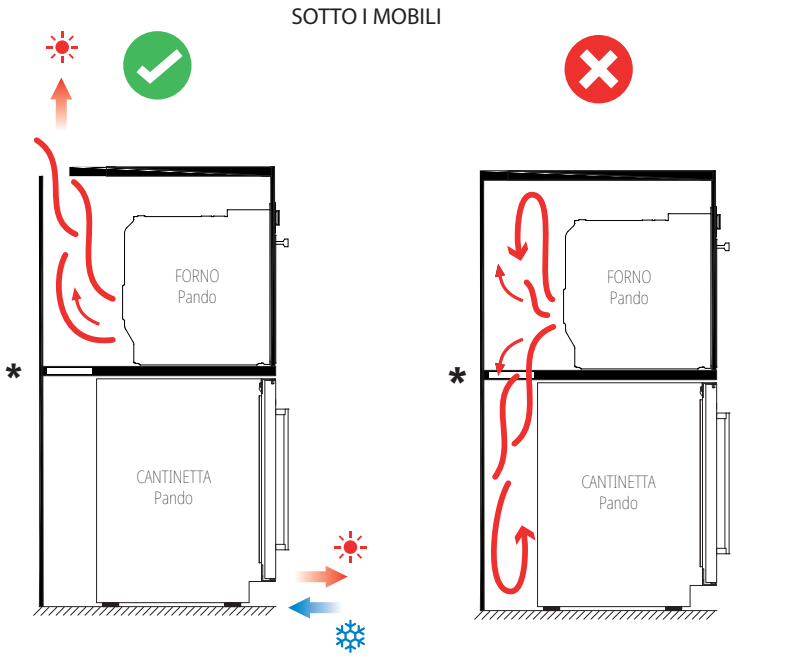

IMPORTANTE: AMBIENTI AD ALTO TASSO DI UMIDITÀ

In caso di alto tasso di umidità potrebbe formarsi della condensa sulla superficie esterna della porta in vetro. Questa condensa sparirà una volta diminuito il livello di umidità. Per evitare che si verifichi questo fenomeno, si consiglia di installare l'unità in una zona sufficientemente ventilata con aria secca o aria condizionata.

NOTA: La presa di alimentazione dell'unità dovrebbe essere accessibile.

3.3. ISTRUZIONI PER L'INSTALLAZIONE

Assicurati che la tua installazione non blocchi la griglia di ventilazione anteriore. L'unità è progettata per essere posizionata sotto i piani di lavoro, utilizzando la griglia di ventilazione per garantire che i piedi siano nascosti dalla vista frontale.

Se l'unità è completamente integrata, al momento del fissaggio dello zoccolo della cucina assicurarsi che le griglie di ventilazione possano dissipare almeno 300 centimetri quadrati, così che l'aria calda possa essere eliminata senza ostruzioni. In caso contrario l'unità sarà sotto uno sforzo maggiore e consumerà più energia.

Inoltre, è necessario assicurarsi che la porta possa essere aperta e chiusa liberamente nella posizione scelta.

NOTA: Quando si spinge l'unità nel suo alloggiamento bisogna assicurarsi che il cavo di alimentazione non rimanga intrappolato.

3.4. COLLEGAMENTO ELETTRICO

ATTENZIONE: Una messa a terra non corretta dell'unità potrebbe causare un pericolo di shock elettrico. Se il cavo di alimentazione è danneggiato deve essere sostituito da un elettricista qualificato o un centro di assistenza autorizzato.

Tutti i lavori elettrici devono essere effettuati da personale qualificato in conformità con le norme di sicurezza nazionali e locali.

Controllare che il voltaggio indicato sull'unità corrisponda al voltaggio della propria alimentazione. Collegare l'unità separatamente a una presa con capacità di 13A
Il collegamento deve essere fatto a una presa di corrente adeguata che sia facilmente accessibile. Per maggiore sicurezza, si consiglia di installare un interruttore differenziale (salvavita) con una corrente di attivazione di 30 mA.

Far controllare il dispositivo e il circuito a un elettricista qualificato per assicurarsi che la presa di corrente abbia una messa a terra corretta.

Nota: In luoghi dove si verificano spesso dei fulmini, si consiglia di utilizzare degli scaricatori.

Non collegare l'unità all'alimentazione tramite una prolunga. Le prolunghe non offrono la sicurezza necessaria per l'apparecchio (per esempio: pericolo di surriscaldamento).

L'unità non dovrebbe essere collegata a un inverter e non dovrebbe essere utilizzata con un adattatore multipresa, dato che così facendo si potrebbe danneggiare l'unità elettronica.

Il cavo dovrebbe essere posto in sicurezza dietro all'apparecchio evitando di farlo attorcigliare o di lasciarlo appeso senza protezioni.

ATTENZIONE: QUESTO APPARECCHIO DEVE ESSERE MESSO A TERRA

3.5. INSTALLAZIONE DELLA MANIGLIA

IMPORTANTE: Non stringere eccessivamente le viti e non utilizzare strumenti elettrici per installare la maniglia.

Posizionare la maniglia (1) sui chiodi di sicurezza (3) della porta e stringere le viti di fissaggio (2) con una brugola per fissare la maniglia.

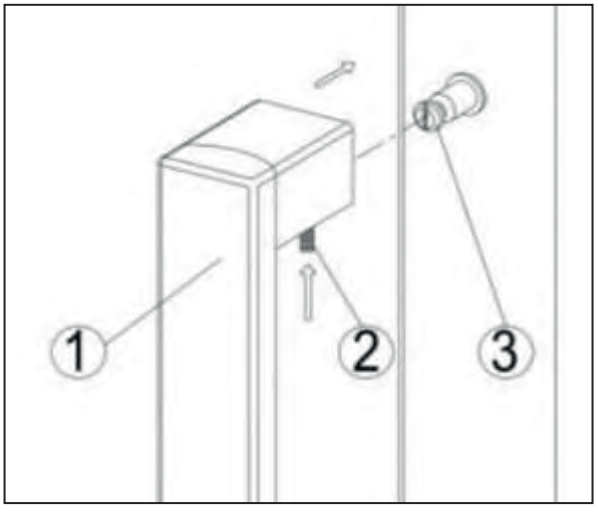

Nota:

Tutte le componenti rimosse devono essere conservate nel caso in cui vi sia il bisogno di reinstallare la porta nella sua configurazione originale.

3.6. PORTA REVERSIBILE OPZIONALE

ATTENZIONE, Solo per modello PVZB 15-9: Il senso di apertura della porta deve essere indicato al momento dell'acquisto, poiché ha una serigrafia che verrebbe invertita se la capovolgessimo. A posteriori possiamo solo capovolgerlo acquistando opzionalmente una nuova porta con la serigrafia allineata.

CAMBIO DIREZIONE APERTURA PORTA per i modelli PVZB 30-16, PVZB 60-41, PVZB 180-110 & PVZL 180-165:

APERTURA DERECHA (ORIGINAL)

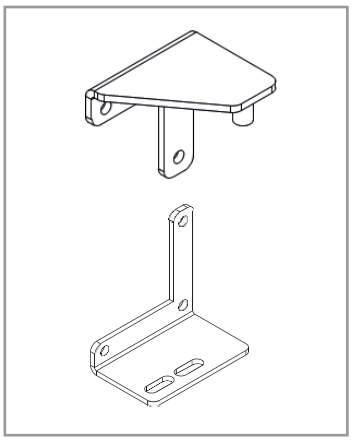

APERTURA IZQUIERDA

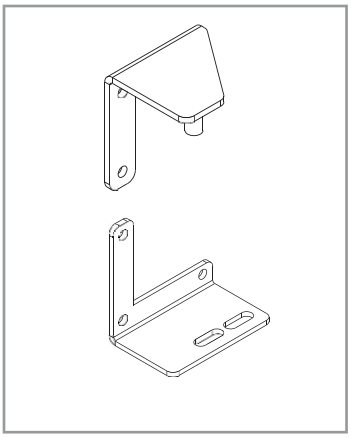

3.6.1. PORTA REVERSIBILE CON CERNIERA VISIBLE

Solo per PVZB 15-9, PVZB 30-16, PVZB 60-41, PVZBL 180-165

IMMAGINE 1

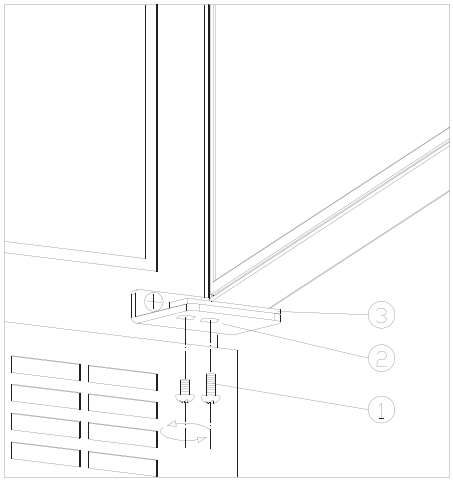

IMMAGINE 2

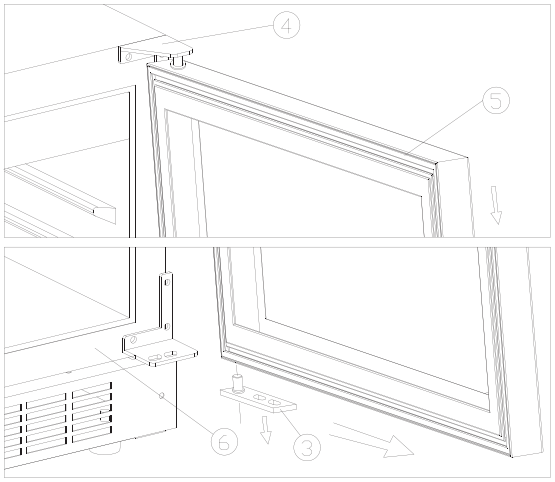

IMMAGINE 3

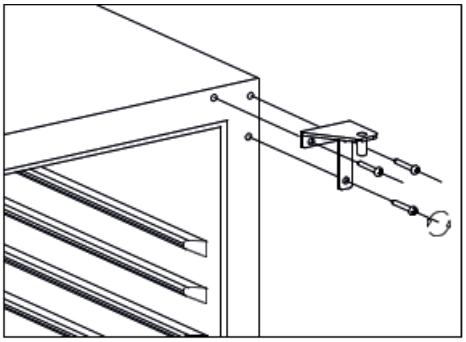

IMMAGINE 4

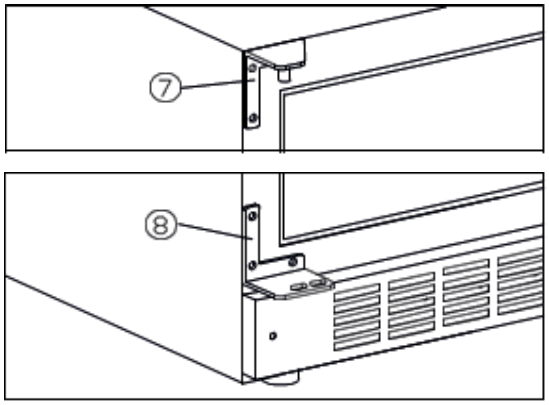

① Viti di bloccaggio ② Cerniera inferiore (destra)③ Albero porta
④ Cerniera superiore (destra) ⑤ Porta ⑥ Corpo della cantina
⑦ Cerniera superiore (sinistra) ⑧ Cerniera inferiore (sinistra)

Procedimiento:

- Svitare le viti di bloccaggio(1); (vedi immagine 1)
-Tirare fuori la porta (5), tirarla fuori; (vedi immagine 2)
- Avvitare i bulloni a 3 pezzi, estrarre la cerniera superiore (a destra) (4); (vedi immagine 3)
- Impostare la cerniera superiore (a sinistra) e la cerniera inferiore (sinistra) con bulloni nella posizione mostrata nell'immagine,
- Ruotare la porta a 180 gradi, quindi assemblare la porta nel modo opposto per rimuoverla (vedere l'immagine 4).
- Corpire i fori resultanti con i tappi di plastica inclusi nel sacchetto a vite.

3.6.2. PORTA REVERSIBILE CON CERNIERA INVISIBLE

Solo per PVZB 180-110

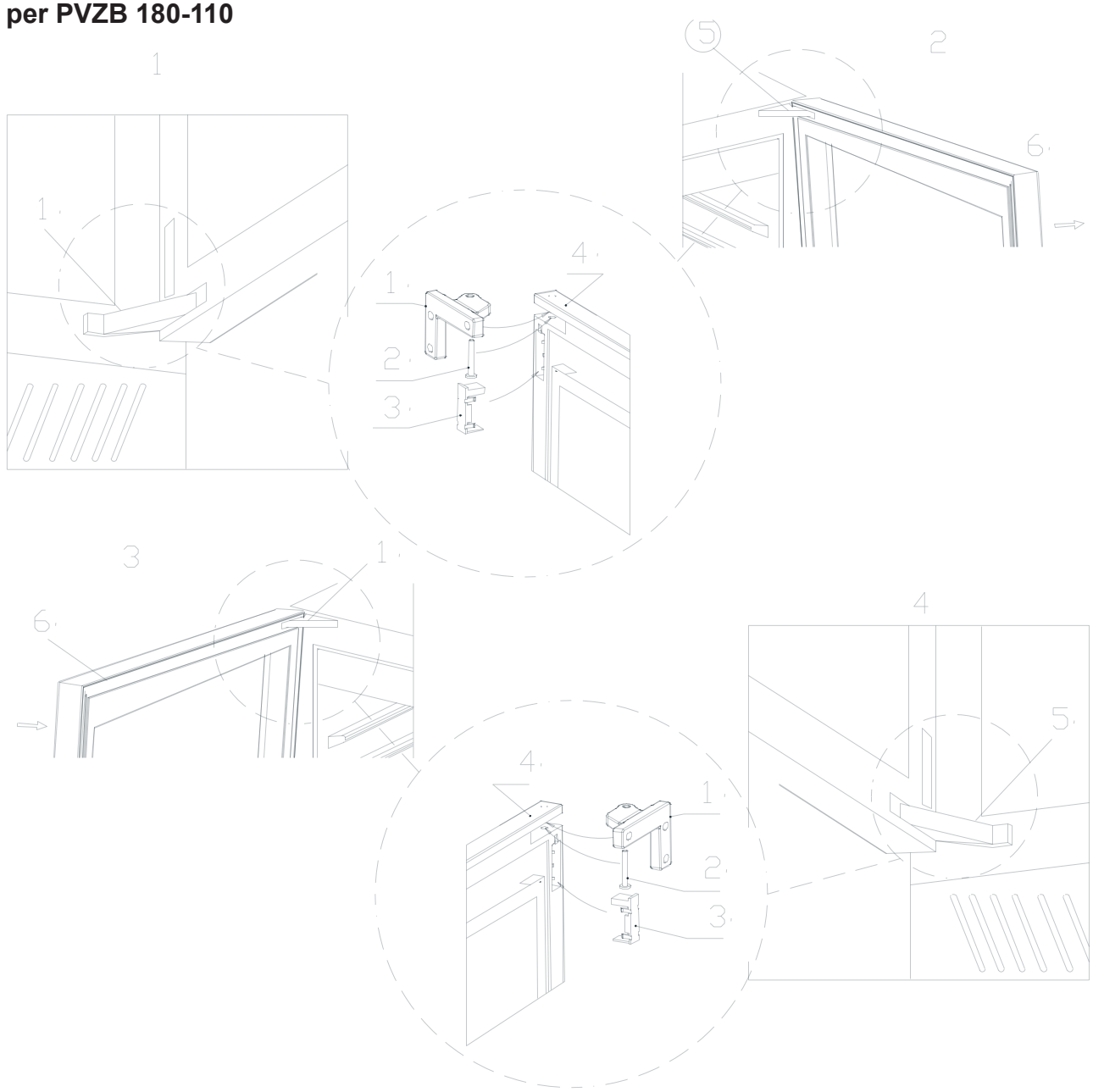

①Cerniera superiore ②Albero della cerniera ③Fibbia della cerniera ④Cerniera superiore ⑤Cerniera inferiore ⑥Porta di vetro

1. Come mostrato nella Figura 1, utilizzare un cacciavite a lama piatta per aprire la fibbia della cerniera superiore ③ e vedere l'albero della cerniera ②, quindi utilizzare un cacciavite a lama piatta per fare leva sull'albero della cerniera ② ed estrarlo. Svitare quindi la cerniera inferiore nello stesso modo.
2. Come mostrato nella Figura 2, il metodo di installazione della parte superiore dello sportello è uguale a quello della parte inferiore.
3. Una volta rimosse le parti superiore e inferiore, tirare la porta parallelamente all'esterno. La porta può essere estratta.
4. Rimuovere la porta in vetro, utilizzare la chiave esagonale per rimuovere la cerniera della porta superiore e le viti di montaggio della cerniera della porta inferiore e rimuovere le cerniere della porta superiore e inferiore.

5. Prestare particolare attenzione a questo aspetto: 1) Per l'installazione, la porta in vetro viene ruotata di 180 gradi e il gancio della serratura e il magnete della porta vengono rimossi e reinstallati sull'altro lato. 2) Anche la cerniera superiore e quella inferiore vengono sostituite contemporaneamente: la cerniera superiore destra viene sostituita dalla cerniera inferiore sinistra. La cerniera inferiore destra viene sostituita con la cerniera superiore sinistra. Diventa la cerniera inferiore della porta e diventa la cerniera superiore della porta quando la cerniera inferiore destra della porta viene cambiata sul lato sinistro;
6. Installare prima la cerniera dello sportello, come mostrato nella Figura 3, e installare la cerniera inferiore dello sportello, come mostrato nella Figura 4.
7. Sollevare la porta come mostrato nella Figura 4. Inserire prima la cerniera inferiore nei raccordi angolari, allineare i fori di montaggio e inserire l'albero della cerniera ② nel foro della cerniera in posizione. Quindi ricoprire la fibbia della cerniera ③. L'installazione della parte inferiore della porta è completata;
8. Installare la parte superiore della porta come mostrato nella Figura 3, con lo stesso metodo della parte inferiore della porta. Alla fine l'inversione della porta è terminata.
9. Installare la cerniera della porta Nota: quando si installa la cerniera superiore della porta, spostare la cerniera della porta sul lato dell'involucro esterno e quindi serrare la vite. Dopo aver installato la porta inferiore, spostare la vite verso l'interno dell'involucro esterno e serrare la vite per evitare che la porta cada.

- **Sostituire le parti dell'allarme della porta con cerniere invisibili**

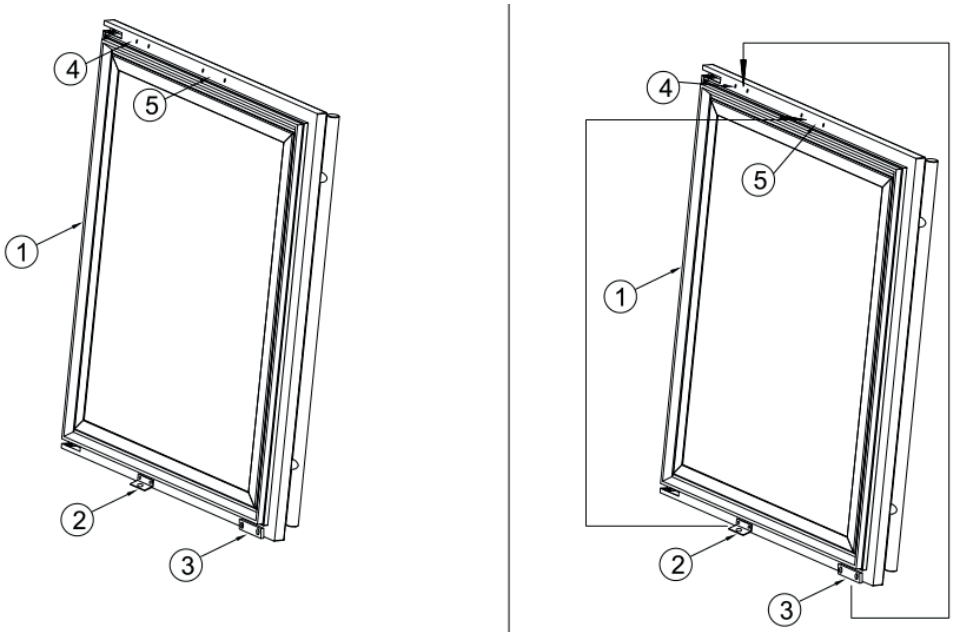

①Porta ②serratura ③magnete allarme porta ④foro di fissaggio magnete ⑤foro di fissaggio serratura

1. Dopo aver cambiato la porta, svitare prima la serratura ② e il magnete ③ come mostrato nella foto 1;
2. Quindi fissare la serratura ② nella posizione del foro di fissaggio della serratura ⑤;
3. Dopo aver cambiato il magnete ③ nella posizione del foro di fissaggio del magnete ④.

3.6.3. SOSTITUIRE LA PORTA PVZB 15-9

IMMAGINE 1

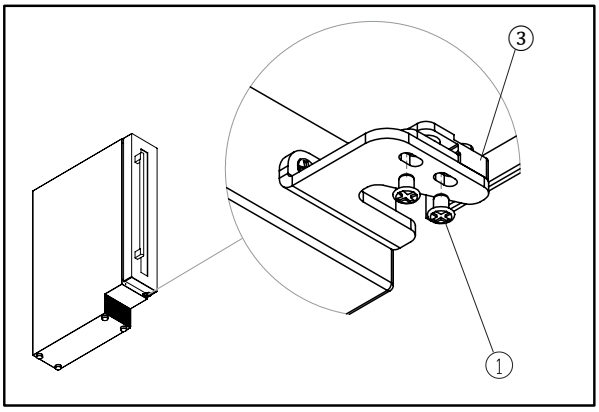

IMMAGINE 2

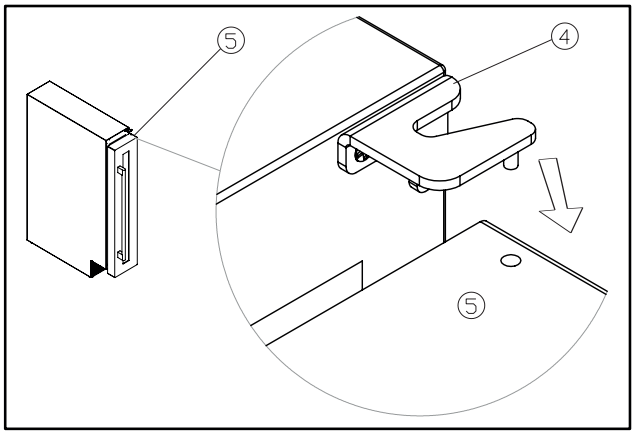

IMMAGINE 3

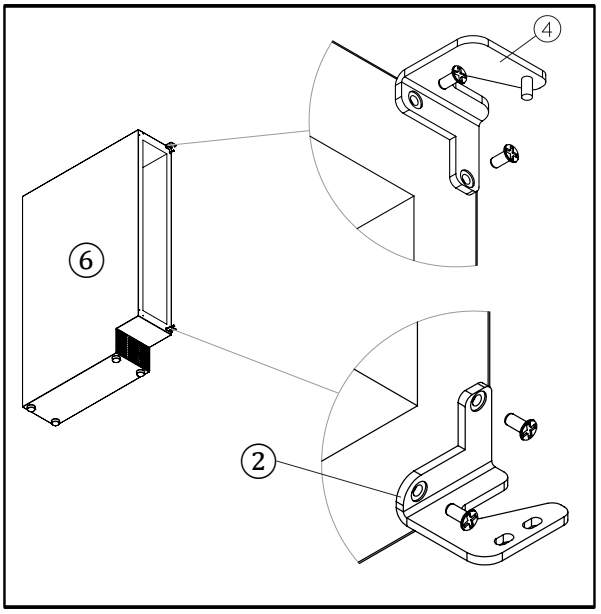

IMMAGINE 4

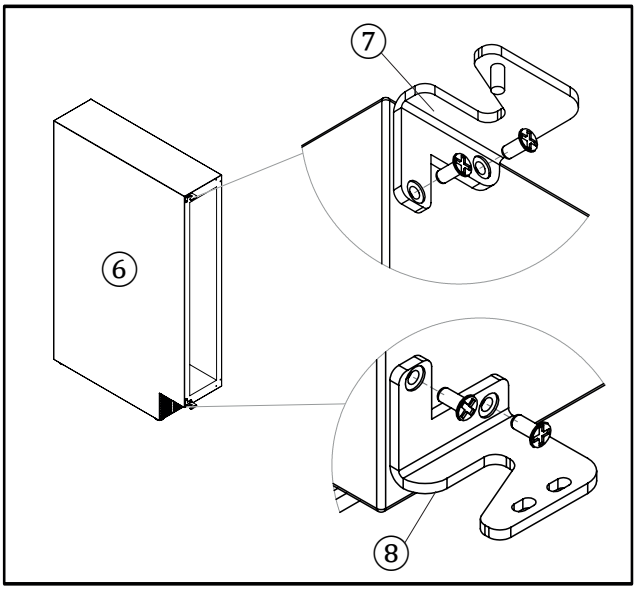

IMMAGINE 5

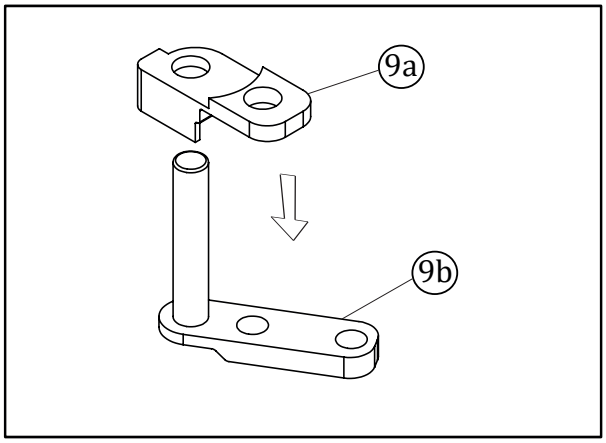

IMMAGINE 6

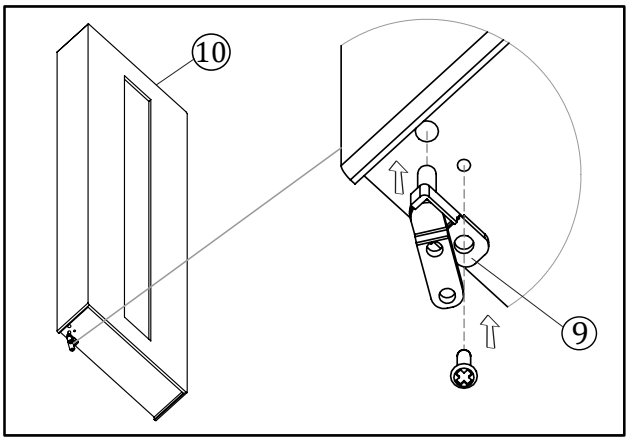

IMMAGINE 7

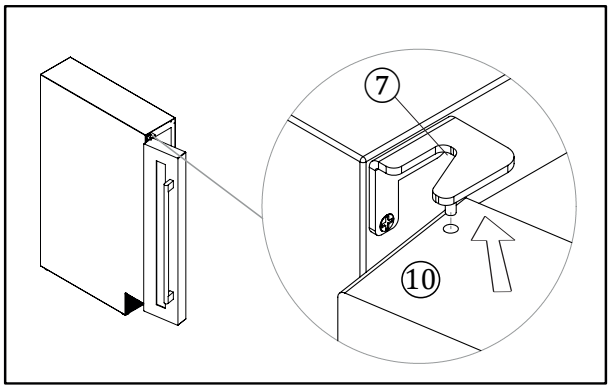

IMMAGINE 8

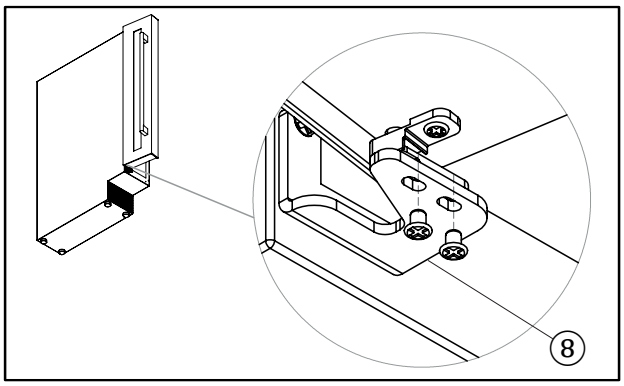

① Viti di bloccaggio ② Cerniera inferiore (destra) ③ Albero porta (destra)
④ Cerniera superiore (destra) ⑤ Porta (destra) ⑥ Corpo della cantina
⑦ Cerniera superiore (sinistra) ⑧ Cerniera inferiore (sinistra) ⑨ Albero porta (sinistra)
⑩ Porta (sinistra)

- Svitare le viti di bloccaggio(1); (vedi immagine 1).
- Tirare fuori la porta (5), tirarla fuori; (vedi immagine 2).
- Svitare i bulloni a 3 pezzi, estrarre la cerniera superiore (a destra) (4); (vedi immagine 3) e la cerniera inferiore (a destra) (2); (vedi immagine 3).
- Avvitare la cerniera inferiore (a sinistra) (8) e la cerniera superiore a sinistra (7); (vedi immagine 4).
- Impostare l'albero della porta (a sinistra) (9) assemblando le parte (9a) e (9b); (vedi immagine 5).
- Fissare e avvitare l'albero della porta (sinistra) (9) alla porta (sinstra) (10); (vedi immagine 6).
- Montare la porta (sinistra)(10); (vedi immagine 7).
- Fissare le cerniere con le viti de bloccaggio (1); (vedi immagine 8).
- Corpire i fori resultanti con i tappi di plastica inclusi nel sacchetto a vite.

3.7. FISSAGGIO E MESSA IN SICUREZZA DELL'UNITÀ

3.7.1 PVZB 15-9

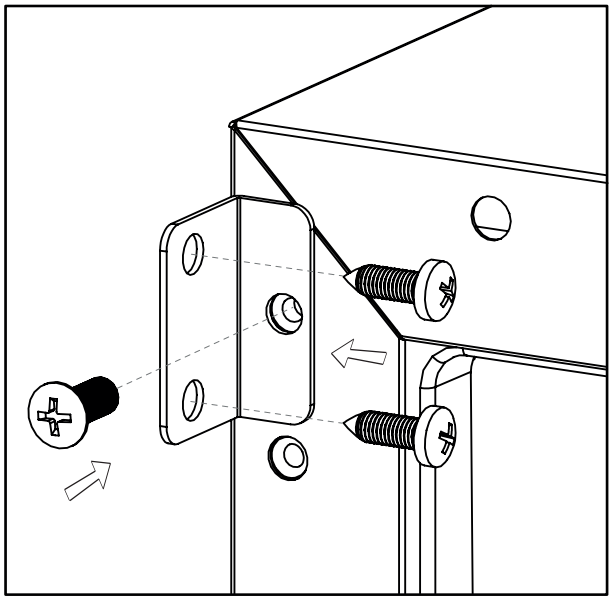

Aprire i tappi del corpo dell'apparecchio sul lato opposto della cerniera e fissare l'apparecchio nella cavità stringendo le viti attraverso la staffa di fissaggio.

3.7.2 PVZB 30-16, PVZB 60-41 & PVZB 180-110

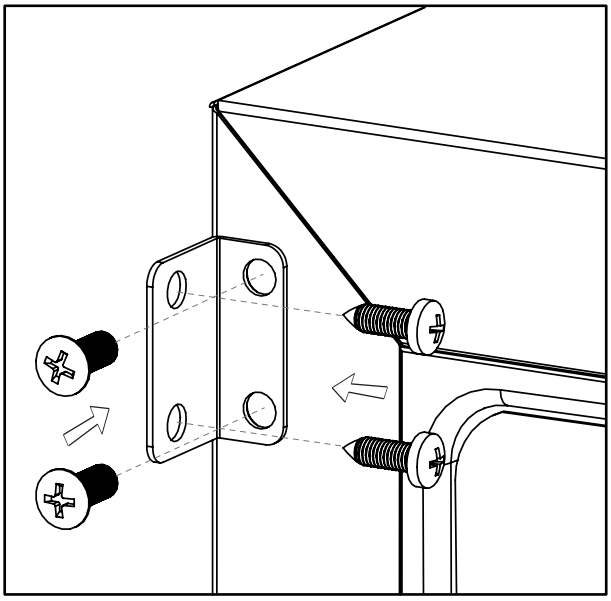

Aprire i tappi del corpo dell'apparecchio sul lato opposto della cerniera e fissare l'apparecchio nella cavità stringendo le viti attraverso la staffa di fissaggio.

4. ISTRUZIONI PER L'USO

Questo dispositivo è progettat

o per operare a determinate temperature ambientali. La classe climatica viene specificata sulla targhetta informativa (N, ST).

Il dispositivo potrebbe presentare dei malfunzionamenti se utilizzato per lunghi periodi di tempo al di fuori del range di temperatura specificato. Per esempio, se si posiziona l'unità in un ambiente estremamente caldo o freddo, queste condizioni potrebbero causare delle fluttuazioni nella temperatura interna. Il range di 5ºC e 20ºC (41ºF e 68ºF) non verrà raggiunto.

Classe climatica	Temperatura ambientale
SN	+10°C a +32°C
N	+16°C a +32°C
ST	+16°C a +38°C
T	+16°C a +43°C

NOTA: Unità senza un riscaldatore non aumenteranno la temperatura interna se la temperatura ambientale è inferiore rispetto al livello preimpostato.

ATTENZIONE:

• **Quando si utilizza l'apparecchio per la prima volta, o se viene riavviato dopo un lungo periodo di attività, la temperatura selezionata potrebbe variare di qualche grado rispetto a quella indicata sul pannello LED. Questo fenomeno è normale ed è dovuto al tempo di attivazione. Una volta che l'unità è rimasta in funzione per qualche ora, tornerà tutto alla normalità.**

• **Se l'unità viene scollegata, si verifica un'interruzione di corrente o viene spenta, bisognerà attendere 3 - 5 minuti prima di riavviare l'unità. Se si tenta il riavvio prima di questo lasso di tempo, l'unità non si accenderà.**

5. USO E MANIPOLAZIONE

5.1. PANNELLO DI CONTROLLO

5.1.1. PANNELLO DI CONTROLLO PVZB 15-9

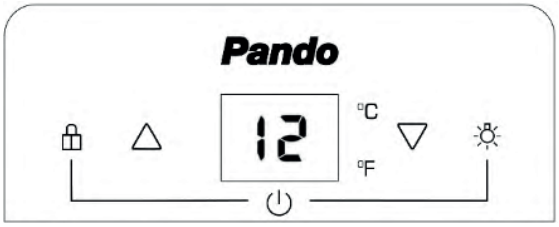

PANNELLO INDICATORE LUMINOSO (DISPLAY)
Mostra la temperatura e altri servizi.

ON: Quando la cantinetta viene collegata per la prima volta, si avvia automaticamente, sentendo un beep di conferma. La luce di illuminazione interna della cupola sarà spenta.

Per scollegare la cantina:

Sbloccare la tastiera premendo il tasto per 3 secondi.

Premere contemporaneamente i tasti e Immediatamente il display visualizzerà un contatore decrescente, che scenderà da 3 > 2 > 1… e si spegnerà, sentendo un “beep” di conferma.

Per collegare la cantina:

Premere contemporaneamente i tasti e per 2 secondi. Si sentirà un “beep” di conferma.

NOTA: Per collegare o scollegare la cantinetta vino, il pannello delle spie luminose (display) deve essere sbloccato.

UNLOCK / LOCK: Utilizzato per bloccare o sbloccare il pannello degli indicatori.

Per bloccare il display: premere il tasto per 3 secondi. Verrà emesso un segnale acustico di conferma. Tutte le funzioni dei comandi sono disabilitate, tranne il comando luci.

Per sbloccare il display: premere il tasto per 3 secondi. Verrà emesso un segnale acustico di conferma. Tutti i tasti del display rimarranno attivi.

LUCE Serve per accendere/spegnere la luce interna. Quando premi, sentirai un beep di conferma.

▲ **AUMENTA** Serve per aumentare la temperatura impostata di 1°C. Alla pressione si sentirà un beep di conferma.

▼ **DOWN** Serve per abbassare la temperatura impostata di 1°C. Alla pressione si udirà un beep di conferma.

5.1.2. CENTRALE PVZB 30-16, PVZB 60-41, PVZB 180-110, PVZBL 180-165 (DOPPIO ZONA)

PVZB 30-16

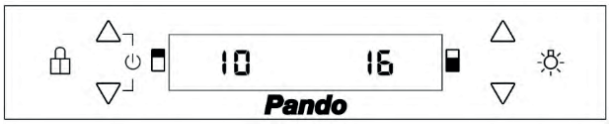

PVZB 60-41 / PVZB 180-110 / PVZL 180-165

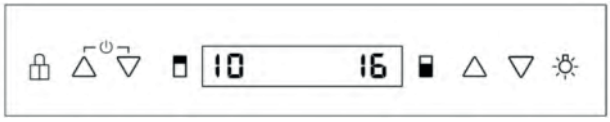

DISPLAY

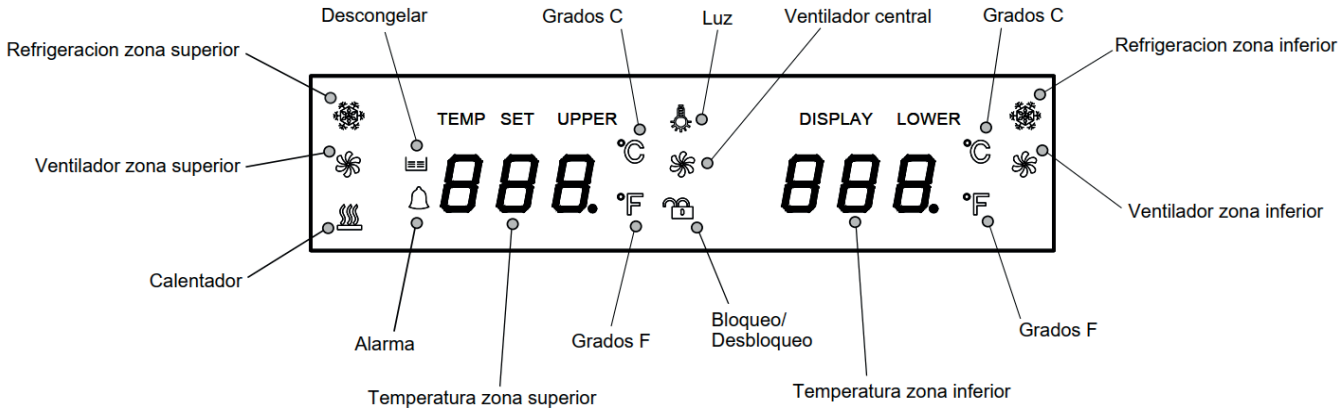

Indica que si sta raffreddando. (Compressore in funzione)

Indica che i ventilatori di zona sono in funzione. (Lancio freddo)

Indica che si sta riscaldando. (Riscaldatore acceso)

Indica l'allarme porta aperta.

Indica che è in fase di sbrinamento.

Indica i gradi Celsius

Indica gradi Fahrenheit

Indica che la luce interna è accesa.

Indica il blocco/sblocco del pannello di controllo. (Schermo)

888. Indica la temperatura di lavoro.

PANNELLO INDICATORE LUMINOSO (DISPLAY)

Mostra la temperatura e altri servizi.

Zona di raffreddamento superiore.

Zona di raffreddamento inferiore.

ON:
Quando si collega per la prima volta la cantinetta, questa si avvia automaticamente, sentendo un beep di conferma. La luce di illuminazione interna della cupola sarà spenta.

Per scollegare la cantina:

Sbloccare la tastiera premendo il tasto per 3 secondi.

Premere contemporaneamente i tasti ▲ e ▼ nella zona superiore. Immediatamente il display visualizzerà un contatore decrescente, che scenderà da 3>2>1… e si spegnerà, sentendo un “beep” di conferma.

Per collegare la cantina:

Premere contemporaneamente i tasti ▲ e ▼ nella zona superiore per 3 secondi e l'unità si collegherà, sentendo un beep di conferma.

NOTA: Per collegare o scollegare la cantinetta vino, il pannello delle spie luminose (display) deve essere sbloccato.

UNLOCK / LOCK: Utilizzato per bloccare o sbloccare la selezione della temperatura sul pannello. Il blocco della centrale non ha effetto sul tasto luce, è sempre attivo.

Per bloccare il display: premere il tasto per 3 secondi. Verrà emesso un segnale acustico di conferma. Tutte le funzioni dei comandi sono disabilitate, tranne il comando luci.

Per sbloccare il display: premere il tasto per 3 secondi. Verrà emesso un segnale acustico di conferma. Tutti i tasti del display rimarranno attivi.

LUCE Serve per accendere/spegnere la luce interna. Quando premi, sentirai un beep di conferma.

▲**AUMENTA** Serve per aumentare la temperatura impostata di 1°C. Alla pressione si sentirà un beep di conferma.

▼**DOWN** Serve per abbassare la temperatura impostata di 1°C. Alla pressione si udirà un beep di conferma.

SELETTORE DI GRADI ºC / ºF

Selezionare l'impostazione di visualizzazione della temperatura in gradi Fahrenheit o Celsius. Per modificare la temperatura da Fahrenheit a Celsius o viceversa, tenere premuti i tasti ▼ e ▼ nella zona inferiore per 3 secondi, ascoltando un beep di conferma.

IMPOSTAZIONE DEL TERMOREGOLAZIONE

Ad eccezione dell'unità con una sola zona di raffreddamento PVZB 15-9, le altre unità hanno due zone di temperatura indipendenti. Per PVZB 30-16, PVZB 60-41, PVZB 180-110 e PVZL 180-165, la temperatura di entrambe le zone può essere regolata tra 5ºC e 20ºC (41ºF e 68ºF)

• Quando l'unità viene collegata per la prima volta, l'unità si accenderà automaticamente sui valori predefiniti preimpostati.
• Premendo i tasti UP o DOWN è possibile controllare separatamente la temperatura interna delle zone. Una volta stabilita la temperatura, il display mostra questa nuova temperatura. Gradualmente, l'unità raggiungerà questa temperatura.

• IMPORTANTE: Le temperature delle due zone possono essere equalizzate in tutti i modelli, ma possono essere invertite solo nei modelli PVZB 60-41, PVZB 180-110 e PVZL 180-165.

ILLUMINAZIONE

Il tuo refrigeratore per vino è dotato di un sistema di illuminazione a due colori. Puoi configurare l'interno per avere illuminazione bianca o blu. La tua cantinetta vino è dotata di serie di illuminazione interna e del display a LED bianchi.
Per cambiare il colore dell'illuminazione a LED dell'abitacolo e del display, premere l'icona  per 3 secondi. Verrà emesso un segnale acustico che indica che il colore dell'illuminazione interna e del display è cambiato da bianco a blu. Per tornare al bianco, tenere premuta l'icona  per 3 secondi. Verrà emesso un segnale acustico che indica che il colore dell'illuminazione interna e del display è cambiato da blu a bianco.

5.2 PANNELLO DI CONTROLLO DELLA CHIUSURA AUTOMATICA.

(Non disponibile nel modello PVZB 15-9)

Il panello di controllo ha un blocco automatico. Per azionare il pannello di controllo, è necessario prima sbloccarlo. Una volta sbloccato apparirà attivo per 3 minuti, seguiti da se vuoi bloccare. Sullo schermo è possibile visualizzare lo stato di blocco o sblocco tramite il simbolo o il disegno di un lucchetto, se è aperto è sbloccato, se è chiuso è bloccato. (*Il blocco della centrale non ha effeto sul tasto luce, è sempre attivo).

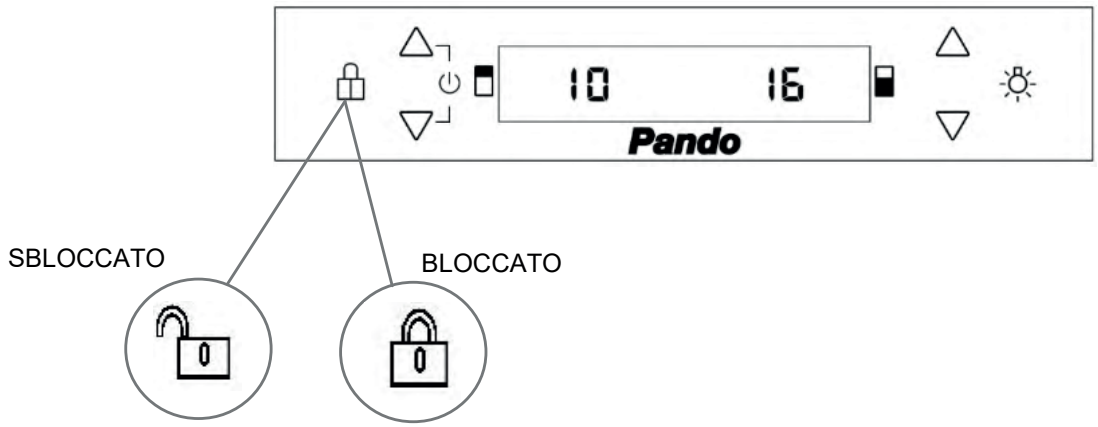

5.3. SISTEMA DI ALLARME PORTA APERTA

(Non disponibile nel modello PVZB 15-9)

La cantinetta è dotata di un sistema di allarme o segnalazione porta aperta per un periodo di tempo superiore a 2 minuti, verrà attivato un allarme acustico e visivo intermittente, verrà emesso un "beep" e le luci led interne si spegneranno e si accenderanno in sequenza.Questo allarme dura fino 5 minuti. L'allarme si fermerà se chiudiamo la porta.

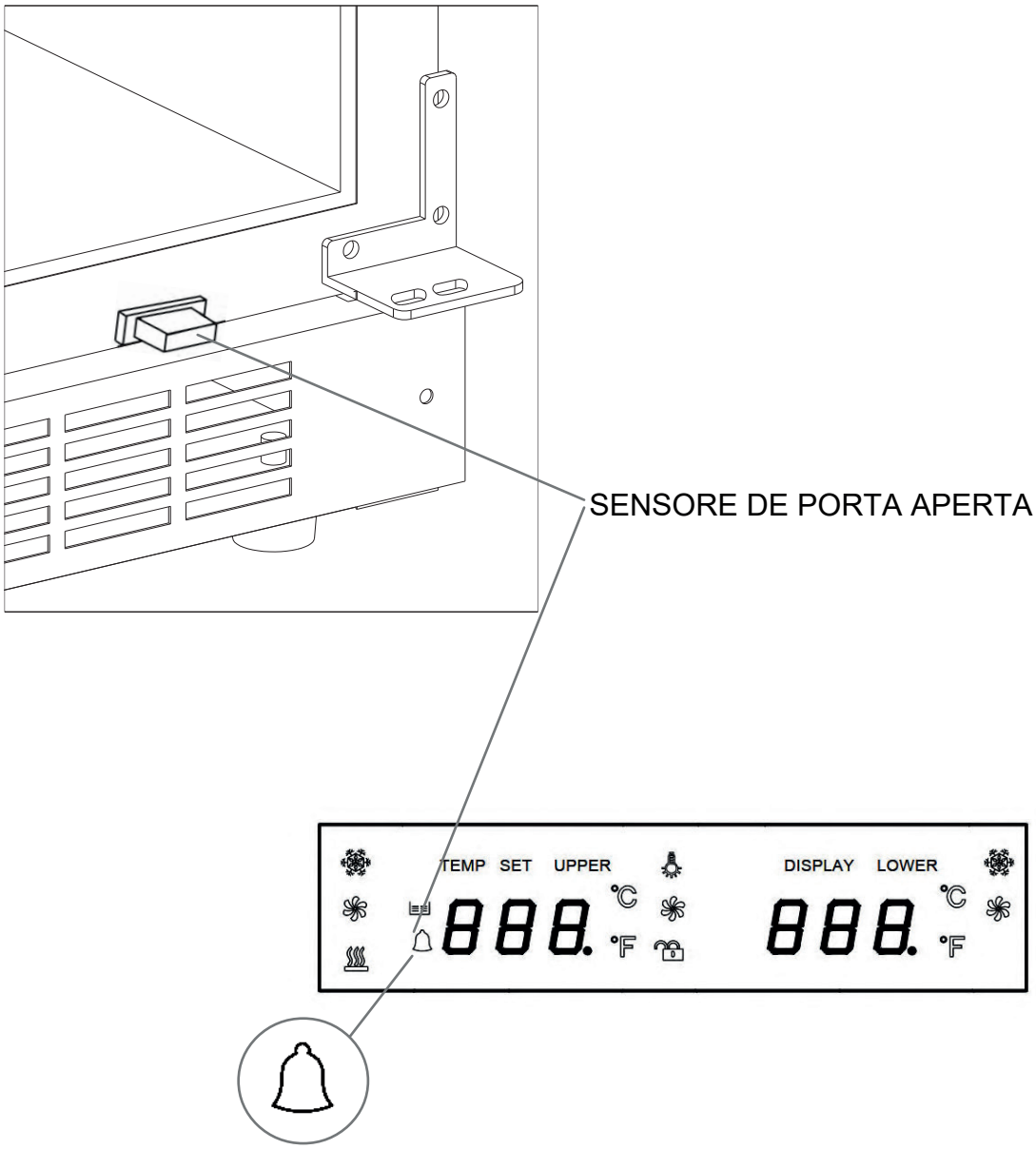

5.4. VASSOI E MAGAZZINI

ATTENZIONE: Non estrarre più di un ripiano alla volta, dato che quest'azione potrebbe far cadere in avanti l'unità. Alcuni ripiani sono progettati per accogliere più di uno strato di bottiglie. Questi ripiani non devono essere estratti nel caso in cui vi sia più di 1 strato di bottiglie sopra di loro.

ATTENZIONE: Non tentare di estrarre i ripiani oltre la posizione di arresto per evitare l'eventuale caduta delle bottiglie.

ATTENZIONE: Per evitare danni alla guarnizione della porta, assicurarsi che questa sia completamente aperta quando viene estratto un ripiano dallo scompartimento.

È possibile estrarre tutti i ripiani per un accesso facilitato, tranne il ripiano inferiore. Per accedere con più facilità alle bottiglie, estrarre delicatamente il ripiano finché non si ferma. I ripiani sono progettati con un sistema di arresto di emergenza per impedirgli di fuoriuscire in maniera eccessiva quando si caricano le bottiglie.

ATTENZIONE: Le bottiglie potrebbero variare per forme e dimensioni. Sul mercato sono presenti svariati formati per quanto riguarda le dimensioni e il diametro. Per questo motivo, il numero effettivo di bottiglie conservabili può variare. La capacità massima del ripiano per vini si basa su bottiglie tradizionali di Bordeaux da 750 ml, con un'altezza della bottiglia di 30 cm.

- È possibile conservare le proprie bottiglie di vino in una singola fila, o impilandole tenendo in considerazione quanto segue: Se non si hanno abbastanza bottiglie per riempire la cantinetta, è meglio distribuirle per evitare che si trovino tutte in cima o tutte in fondo.

- Non rimuovere o cambiare i ripiani in legno per fare spazio per bottiglie più grandi o per aumentare la capacità impilandole. (Vedere come rimuovere i ripiani)

- Mantenere un piccolo spazio tra le pareti della cantinetta e le bottiglie per consentire il ricircolo dell'aria. Così come in una cantina sotto terra, la circolazione dell'aria è importante per evitare la formazione di muffa e per mantenere una temperatura omogenea.

- Per facilitare la circolazione dell'aria, non sovraccaricare la cantinetta.

- Posizionare le bottiglie in orizzontale.

- Evitare di ostruire le ventole interne (posizionate all'interno del pannello posteriore dell'unità)

- Non posizionare agenti contaminanti all'interno. Conservare il vino solo nella propria unità, così da garantire un ambiente privo di odori.

- Conservare solo bottiglie di vino non ancora aperte. La conservazione di bottiglie aperte potrebbe generare delle perdite di liquido.

5.5 DISEGNO

RIPIANI SENZA GUIDE TELESCOPICHE

Per rimuovere qualunque ripiano dalle guide, spostare il ripiano nella posizione in cui la scanalatura del ripiano in legno sia esattamente al di sotto del montante in plastica, dopodiché sollevarlo ed estrarlo.

Per riposizionare il ripiano seguire le istruzioni riportate sopra nell'ordine inverso. Assicurarsi di attivare i ripiani con gli elementi di fissaggio delle guide estese se il modello è dotato di rotelle.

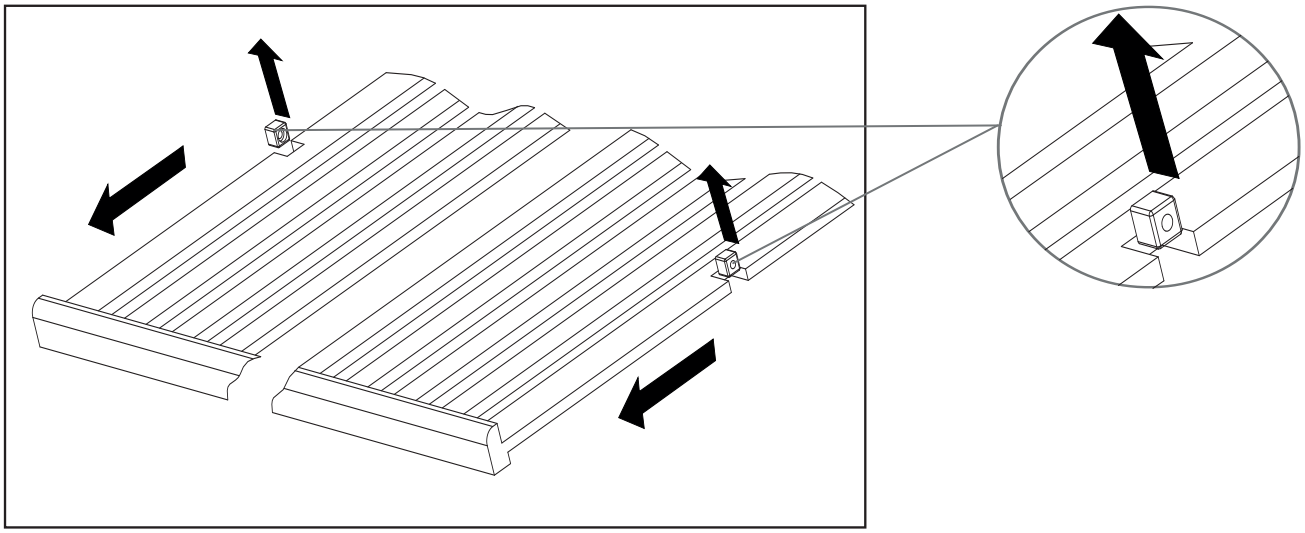

RIPIANI CON GUIDE TELESCOPICHE

Per evitare di danneggiare la guarnizione della porta, assicurarsi di avere la porta completamente aperta quando si rimuovono i ripiani dal vano ferroviario. • Per facilitare l'accesso alle bottiglie, è necessario rimuovere i ripiani circa 1/3 dal vano ferroviario.

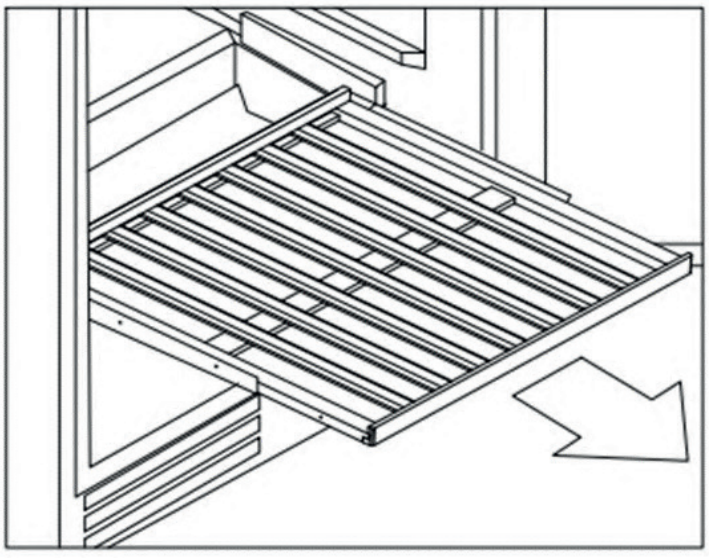

• Per rimuovere qualunque ripiano dalle guide, portare ogni ripiano completamente verso l'esterno. **Con entrambe le mani**, premere contemporaneamente le due leve, verso il basso la leva di plastica destra come mostrato nell'immagine A e verso l'alto la leva di plastica sinistra, come mostrato nell'immagine B. Quindi rimuovere lentamente il ripiano.

IMMAGINE A

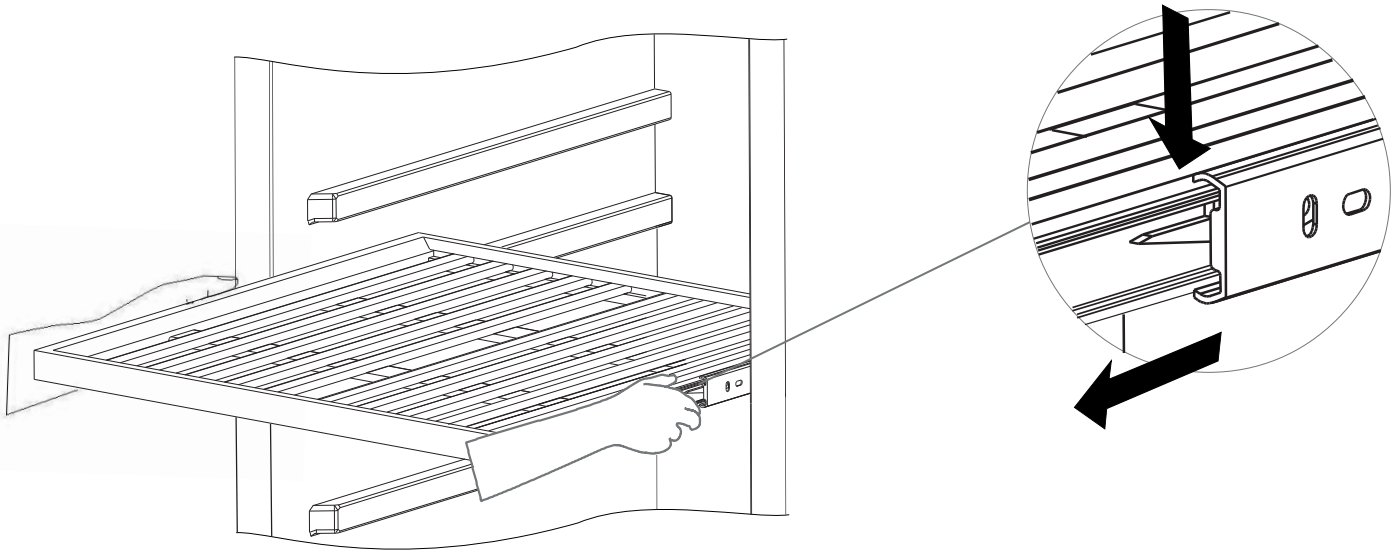

IMMAGINE B

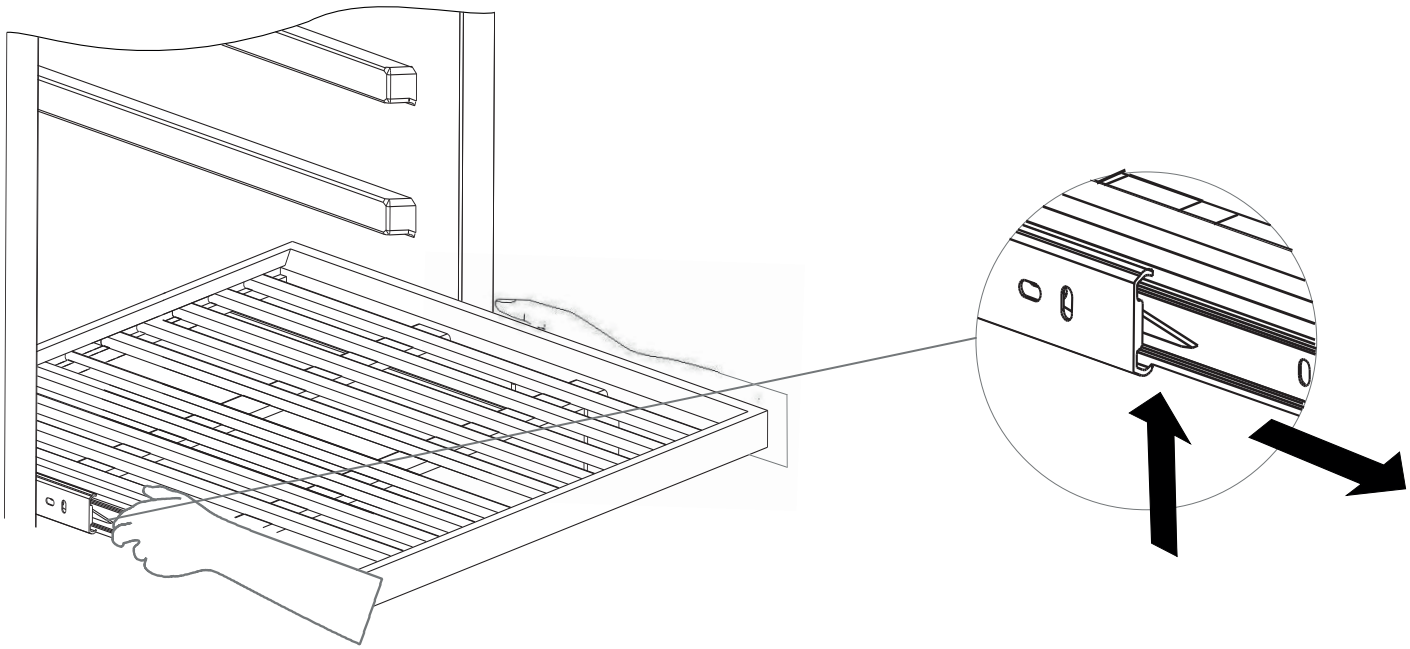

5.6. RUMORI DI FUNZIONAMENTO

Quest'unità utilizza un compressore per il raffreddamento. Il compressore pompa il refrigerante attraverso il sistema di raffreddamento. Questo procedimento produce del rumore. Quando il compressore si arresta, il rumore causato dai cambi di temperatura e pressione è inevitabile. Il rumore prodotto sarà maggiore poco dopo lo spegnimento. L'unità sarà più silenziosa una volta rimasta in funzione continua per un certo lasso di tempo.

I seguenti rumori sono normali e si verificano di tanto in tanto:

- "Gorgoglio" rumore causato dal refrigerante che scorre attraverso l'apparecchio.
- Ronzio prodotto dal motore / compressore. Questo rumore potrebbe essere più forte per brevi periodi appena il motore viene avviato.
- Click / rumori leggeri, risultato di contrazione ed espansione dei materiali a causa delle differenze di temperatura.
- Rumore della ventola, presente durante il ricircolo di aria all'interno della cantinetta.
- Rumori inusuali, solitamente, sono il risultato di un'installazione non corretta. I tubi del radiatore non dovrebbero in nessun caso essere a contatto con muri, mobili o altri tubi.
- Se l'unità viene installata in una cucina a vista o nei muri divisori, i rumori di funzionamento potrebbero venire percepiti maggiormente. Ciò tuttavia non sarà dovuto all'unità stessa, ma all'architettura dell'ambiente circostante.
- La percezione del rumore è collegata direttamente all'ambiente intorno all'unità, così come al modello specifico. I nostri dispositivi sono conformi agli standard internazionali e alle ultimissime tecnologie. Si prega di tenere a mente, però, che i rumori prodotti dal compressore e dal refrigerante sono inevitabili.

5.7. SBRINAMENTO / IGROMETRIA / VENTILAZIONE

L'unità è dotata di un sistema di decongelamento automatico. Durante il "ciclo di spegnimento" l'evaporatore sul retro dell'unità effettuerà automaticamente il decongelamento.

La condensa viene accumulata nel vassoio di drenaggio sul retro dell'unità e una parte di essa fluisce attraverso il foro di drenaggio nel vassoio di raccolta sopra al compressore.

Il calore viene trasferito dal tubo di scarico o dal compressore e fa evaporare la condensa accumulata nel vassoio. Parte dell'acqua rimanente viene accumulata all'interno dell'unità per scopi legati al controllo dell'umidità.

Questo sistema mantiene un'umidità adeguata all'interno dell'unità, una condizione necessaria al sughero naturale per il mantenimento delle sue proprietà sigillanti e della sua vita utile.

L'unità non è del tutto sigillata dall'esterno: L'aria fresca può entrare attraverso il tubo di drenaggio. L'aria circola attraverso l'unità, spostata da una ventola/delle ventole attraverso gli spazi tra i ripiani.

NOTA: Potrebbe accumularsi del ghiaccio sull'evaporatore se l'unità viene aperta di frequente e la temperatura esterna è molto calda, o se l'unità è situata in un luogo molto umido. Se il ghiaccio non scompare entro 24 ore, l'unità avrà bisogno di essere sbrinata manualmente*.

***ESBRINAMENTO MANUALE:**
Spegnere la cantinetta tramite il pannello di controllo e poi staccare la spina dalla presa di corrente. Nel caso di inserimento in un mobile o in un foro, per evitari danni da liquidi che potrebbero fuoriuscire durante lo sbrinamento, si consiglia di rimuoverlo da esso possibilmente e in sicurezza. Se non è possibile rimuoverlo, controllare la base del mobile o il foro se fuoriescono liquidi, per asciugarli con un panno. Lasciarlo scollegato per 24 ore, durante questo periodo controllare i liquidi che possono fuoriuscire dallo sbrinamento all'interno e all'esterno della cantina e pulirli con un panno asciutto per evitare danni esterni e la comparsa di muffe. Dopo 24 ore, il processo di sbrinamento è completo ed è possibile ricollegare l'unità e riposizionarla nella sua posizione normale.

IMPORTANTE:
Non posizionare la cantinetta frigo, soprattutto i modelli integrati, **in modo che abbia fonti di calore sotto di essa, come congelatori, forni, piani cottura, ecc.**

Tale azione potrebbe causare un funzionamento continuo del compressore e una produzione eccessiva di ghiaccio, influenzando il corretto funzionamento delle ventole interne e del compressore stesso.

5.8. TABELLA DELLE TEMPERATURE DI SERVIZIO PER IL VINO

Tutti i vini invecchiano alla stessa temperatura, ovvero una temperatura costante tra 11ºC e 14ºC. La tabella sottostante indica la temperatura migliore per bere i vini:

TEMPERATURE CONSIGLIATE PER IL SERVIZIO DEI VINI		
SPUMANTI	Cava, Cremat, Champagne, Saumur, Sekt.	4-7 ºC
SPUMANTI SPECIALI	Milesimé champagne.	9-8 ºC
VINI LEGGERI E VINI SECCHI	Penedes, Alvariño, Sauvignon di Alsazia.	6-8 ºC
BIANCHI SEMI-SECCHI E VINI COMPLESSI	Burgundy, Chardonnay Navarre e Catalan, Gravés, Rioja, Aulese.	9-12 ºC
BIANCHI LIQUOROSI	Sauterne, vendemmia tardiva.	11-13 ºC
ROSÉ	Possono essere serviti freddi	5-8 ºC
VINI ROSSI GIOVANI	Loire, Rioja alavesa, Côtes-du-Rhone	10-12 ºC
VINI ROSSI PINOT NOIR	Burgundy	16-17 ºC
VINI ROSSI ORDINARI	Bordeaux, Burgundy, Rioja	14-15 ºC
GRANS CRUS	Ribera del Duero, Cruz classé Bourdeaux, Côte-Rotie.	17-18 ºC
VINI SPECIALI	Jerez fino (Sherry).	9-11 ºC
VINI SPECIALI	Amontillado Sherry, Oloroso Sherry, Madeira, Port wines.	15-16 ºC
VINI SPECIALI	Vintage Port.	16-18 ºC
VINI SPECIALI	Vini dolci naturali	8-10 ºC

INFORMAZIONI IMPORTANTI RIGUARDO ALLA TEMPERATURA

L'unità è stata progettata per garantire delle condizioni di conservazione e/o servizio ottimali per i vini.

I vini di qualità richiedono un periodo di invecchiamento più lungo e delicato e delle condizioni specifiche per raggiungere il loro pieno potenziale.

Solo la temperatura di "degustazione" varia in base al tipo di vino (vedere "Tabella con temperatura di servizio dei vini" sopra). Proprio come per le cantine naturali utilizzate dalle aziende vinicole per la conservazione a lungo termine, ad essere importante non è tanto l'esattezza della temperatura, quanto la "costanza". In altre parole, finché la temperatura della propria cantina è costante (11ºC - 14ºC) i vini saranno conservati in condizioni perfette. Non tutti i vini migliorano con l'invecchiamento. Alcuni devono essere consumati quando sono giovani (2
- 3 anni), mentre altri hanno un'incredibile capacità di invecchiamento (50 anni o più). Tutti i vini hanno un ottimo stato di maturazione. Consultare il proprio fornitore di vino per ottenere più informazioni a riguardo.

6. CURA E MANUTENZIONE

ATTENZIONE: Se non si scollega l'unità prima di effettuare opere di manutenzione o pulizia, è presente il rischio di shock elettrico o infortunio.

6.1. PULIZIA DELL'UNITÀ

Scollegare l'alimentazione, scollegare l'apparecchio e rimuovere tutto ciò che è al suo interno, inclusi i ripiani.

Lavare le superfici interne con acqua calda e bicarbonato di sodio. La soluzione dovrebbe essere composta approssimativamente da 2 cucchiai di bicarbonato di sodio per ogni litro di acqua.

Lavare i ripiani con un detergente delicato.

Asciugare l'acqua in eccesso con una spugna e utilizzare un panno per pulire i display dell'area di controllo / i pulsanti frontali.

Lavare l'esterno con acqua calda e un detergente delicato. Risciacquare bene e asciugare con un panno morbido pulito.

Non pulire le parti in acciaio inossidabile con pagliette metalliche o spugne abrasive. Si consiglia di utilizzare un detergente tutto-in-uno per acciaio inossidabile e di passare il panno sempre nella direzione delle venature.

La guarnizione intorno alla porta deve essere pulita regolarmente per evitare lo scolorimento e prolungarne la durata. Usa acqua pulita. Dopo aver pulito la guarnizione controllare che sia ancora ben chiusa.

6.2. TAGLI DI ALIMENTAZIONE

Solo per i seguenti modelli:

PVZB 60-41
PVZB 180-110
PVZL 180-165

Il filtro dell'aria a carbone attivo si trova nel retro dello scompartimento. Si consiglia di sostituirlo con un filtro nuovo una volta all'anno.

1 Rimuovere il ripiano di fronte al filtro.
2 Prendere il filtro e ruotarlo in senso orario o antiorario di 90° per rimuoverlo.
3 Inserire il nuovo filtro in posizione verticale e ruotarlo in senso orario o antiorario di 90° finché non scatta in posizione.

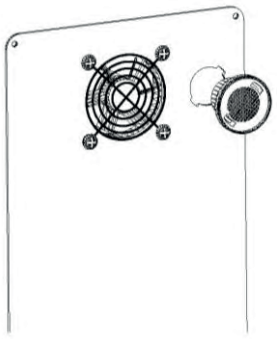

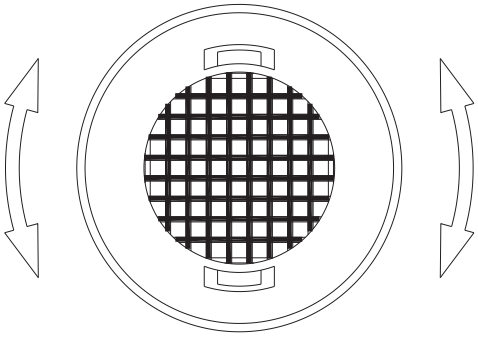

6.3. FILTRI ANTIODORE A CARBONI ATTIVI

Nel caso di un'interruzione di corrente, tutte le impostazioni di temperatura verranno memorizzate automaticamente. Se si verifica un'interruzione di corrente (sovratensione, interruzione del circuito, ecc.) e questa viene poi riavviata, l'unità si riaccenderà con l'ultima temperatura impostata.

La maggior parte delle interruzioni di corrente dura qualche ora e non dovrebbe influenzare la temperatura dell'unità se si apre la porta il minimo indispensabile. Se l'interruzione di corrente dovesse durare per un periodo di tempo più lungo, sarà necessario prendere dei provvedimenti per proteggere il contenuto della cantinetta.

NOTA: A prescindere dalla causa, se si nota una temperatura anormale o delle variazioni nel livello di umidità all'interno dell'unità, queste condizioni anormali possono avere un effetto sui propri vini solo se si verificano a lungo e di frequente.

6.4. DURANTE LE VACANZE/ASSENZE PROLUNGATE

Vacanze brevi: Lasciare accesa l'unità per vacanze che durano meno di tre settimane.

Assenze prolungate: Nel caso in cui non si utilizzerà l'unità per svariati mesi, svuotarla, spegnerla e scollegarla dalla corrente. Pulire l'interno e asciugare bene. Per evitare che si formino muffe e cattivi odori, lasciare la porta aperta bloccandola se necessario.

6.5. SPOSTAMENTO DELL'UNITÀ / RICOLLOCAZIONE

Scollegare l'unità.

Rimuovere i contenuti dei vassoi e di tutte le parti removibili dall'interno. Alzare i piedini regolabili alla base per evitare dei danni.

Sigillare la porta in modo che rimanga chiusa e assicurarsi che sia bloccata.

Trasportare l'unità solo in posizione verticale. Inoltre, è necessario proteggere l'esterno dell'unità con una coperta o un oggetto simile.

6.6. CONSIGLI PER IL RISPARMIO ENERGETICO

• Se l'unità viene lasciata vuota per lunghi periodi di tempo, si consiglia di scollegarla e, dopo una pulizia attenta, di lasciare la porta aperta per permettere all'aria di circolare nella cantinetta, così da evitare condensa, muffa o cattivo odore.

• L'unità dovrebbe essere installata nell'area più fredda della stanza, lontano da apparecchi che generano calore e lontano dalla luce diretta del sole.

• Assicurarsi che l'unità sia **adeguatamente ventilata**. Non ostruire le ventole di uscita dell'aria. Rimuovere regolarmente polvere e sporcizia dal condensatore.

• Aprire la porta solo se necessario, tenerla aperta per il minor tempo possibile.
Conservare i vini in maniera ordinata.

• Non sovraccaricare l'unità, così che l'aria possa circolare nella maniera adeguata.

7. RISOLUZIONE DEI PROBLEMI

La maggior parte dei problemi più comuni sono semplici da risolvere e non necessitano di una chiamata al centro di assistenza.
Per risolvere il problema, tentare di applicare i seguenti suggerimenti prima di chiamare il servizio assistenza clienti/post-vendita.

PROBLEMA	POSSIBILE CAUSA	SOLUZIONE
L'unità non funziona.		• Collegare l'unità. • Accendere l'unità. • Reimpostare l'interruttore di circuito / ICP o cambiare il fusibile bruciato.
L'unità non raffredda abbastanza.	• La temperatura non è stata impostata correttamente. • La porta viene aperta di frequente. • La porta non viene chiusa del tutto. • La porta non si chiude ermeticamente. • Il condensatore è troppo sporco. • L'apertura di ventilazione è ostruita o contiene troppa polvere.	• Controllare l'impostazione di temperatura • Non aprire la porta a meno che non sia strettamente necessario. • Chiudere la porta con attenzione. • Controllare la guarnizione della porta e pulirla o sostituirla. • Pulire il condensatore se necessario. • Rimuovere eventuali ostruzioni e rimuovere la polvere.
L'unità viene accesa e spenta di frequente.	• La temperatura ambientale è più alta del normale. • Sono appena state aggiunte molte bottiglie all'unità. • La porta viene aperta di frequente. • La porta non viene chiusa del tutto. • La porta non si chiude ermeticamente.	• Posizionare l'apparecchio in un luogo più fresco. Lasciare in funzione l'apparecchio per un determinato periodo di tempo, finché non raggiunge la temperatura selezionata. • Non aprire la porta a meno che non sia strettamente necessario. • Chiudere la porta con attenzione. • Controllare la guarnizione della porta e pulirla o sostituirla.
Le luci non si accendono.	• L'unità non è collegata all'alimentazione. • Si è attivato l'interruttore di circuito / ICP o il fusibile si è bruciato. • Le luci sono state spente dal pannello frontale.	• Collegare l'unità. • Reimpostare l'interruttore di circuito / ICP o cambiare il fusibile bruciato. • Accendere le luci utilizzando il pannello frontale.
Vibrazioni.	• L'unità non è esattamente a livello.	• Livellare l'unità utilizzando i piedini regolabili.
L'apparecchio fa molto rumore.	Il rumore metallico potrebbe derivare dal flusso del refrigerante, è normale. Alla fine di ogni ciclo, si potrebbero sentire dei gorgoglii generati dal flusso del refrigerante nell'apparecchio. Se sono presenti fluttuazioni di temperatura, contrazioni ed espansioni delle pareti interne potrebbero generare degli scoppiettii.	
	• L'unità non è esattamente a livello	• Livellare l'unità utilizzando i piedini regolabili.
La porta non si chiude correttamente.	• Il lato di apertura della porta è stato modificato e la porta non è stata reinserita correttamente. • La guarnizione è sporca. • I ripiani non sono posizionati nel modo corretto. • L'apparecchio non è livellato adeguatamente.	• Controllare la guarnizione della porta e riposizionare correttamente. • Pulire la guarnizione della porta. • Controllare i ripiani e riposizionare correttamente. • Livellare l'apparecchio con i piedini

PROBLEMA	POSSIBILE CAUSA	SOLUZIONE
Il pannello frontale mostra “E0”, “E1”. “E2”, “E3”, “E4”, “E5”, “E6”.	• Codici di errore	• Tentare di reimpostare i controlli con un “Reset”. (Scollegare l’alimentazione per 5 minuti) • Se il problema persiste, contattare il servizio di assistenza.
Il pannello frontale mostra “E7”.	• Indica un errore nell'interruttore della porta	• Controllare che la porta si chiuda adeguatamente e che il sensore non sia sporco o ostruito.
L’allarme sta suonando e il display lampeggia	• La porta è rimasta aperta per più di 60 secondi?	• Se è questo il caso, chiudere la porta.
	In caso contrario, la temperatura è salita o è scesa sotto alla temperatura impostata. Le cause potrebbero essere: • L’apertura frequente della porta. • L’apertura di ventilazione è ostruita o contiene troppa polvere. • Un’interruzione di corrente prolungata. • Sono appena state aggiunte molte bottiglie all’unità.	• Non aprire la porta più del necessario. • Rimuovere le ostruzioni e la polvere. • Lasciare il dispositivo in funzione finché non raggiunge la temperatura selezionata.
L’allarme sta suonando e il pannello del display NON lampeggia. (allarme porta)	• La porta è rimasta aperta per più di 60 secondi?	• Chiudere la porta o premere il pulsante ALIMENTAZIONE per spegnere l’allarme. L’allarme si interromperà una volta chiusa la porta
Si è accesa l’icona “-” e sta lampeggiando sul display	• La temperatura sul display è fuori dal range.	• L’apparecchio mostra solo temperature entro un range di 0 ~ 99 ° F /-9 ~ 37 ° C. Se la temperatura è al di fuori di questo range, verrà visualizzata l’icona “-”.
Condensa nella parte esterna della porta in vetro	• Elevata umidità nell’ambiente	• Durante periodi di elevata umidità, potrebbero apparire delle gocce d’acqua sull’esterno della porta in vetro. Queste spariranno una volta diminuito il livello di umidità. Si consiglia di installare l’unità in un luogo con ventilazione sufficiente, asciutto e / o con aria condizionata.
La temperatura visualizzata non corrisponde a quella reale	• La relazione di differenza di temperatura tra le due zone è fuori dal range. Superiore a 10°C	• Abbassare la differenza di temperatura tra le due zone.

8. FAQ (domande frequenti)

1. Quali sono le condizioni di conservazione più importanti per i collezionisti e i consumatori del vino di qualità?

Luce, umidità, temperatura e vibrazioni.

2. Qual è la temperatura ideale per il vino?

La temperatura di conservazione è ideale per il vino è 11ºC~14ºC (52ºF~57ºF). Tuttavia, qualunque temperatura tra 5ºC~20ºC (41ºF~68ºF) è adatta, l'importante è che sia costante.

3. Qual è il tasso di umidità ideale per il vino?

Un tasso di umidità tra 60%-70% è ideale per la conservazione del vino. Elevati livelli di umidità mantengono l'umidità all'interno della bottiglia, evitando che il vino possa evaporare attraverso il sughero. Dei livelli di umidità eccessivamente alti sono spesso la causa dietro allo sviluppo di microrganismi in grado di far invecchiare prematuramente il vino e persino farlo andare a male.

4. La temperatura di conservazione spesso sembra variare di 2 o 4 gradi.

È normale: Le piccole differenze di temperatura sono necessarie per il corretto funzionamento della macchina. Quando l'unità inizia il ciclo di decongelamento, la temperatura potrebbe aumentare leggermente. Quando il sistema di refrigerazione ritorna in funzione, la temperatura calerà di nuovo Questi sbalzi si verificano in un breve periodo di tempo e hanno un effetto minimo sulla preservazione del vino. Il liquido tende a mantenere una temperatura media con un margine di +/- 2°C. Per esempio, se la temperatura di una piscina è di 25°C e durante la notte la temperatura esterna scende a 18°C, la temperatura dell'acqua non subirà grossi cambiamenti. La mattina presto sarà arrivata solo a 22°C

5. L'acqua si è accumulata sul pavimento o sul retro dell'unità.

Assicurarsi che il tubo di drenaggio all'interno dell'apparecchio sia inserito correttamente nel vassoio di raccolta acqua sul retro. Se è stato inserito correttamente, quando è presente un alto tasso di umidità sarà necessario asciugare l'acqua in eccesso con una spugna.

6. È presente dell'acqua nelle pareti interne dell'unità.

Questo fenomeno può verificarsi in caso di umidità estrema se la porta viene aperta troppo spesso.

7. L'unità sembra che non si spenga mai: è sempre in funzione.

Assicurarsi che la porta sia chiusa correttamente.

8. Vapore / condensa sulla porta in vetro.

Potrebbe succedere in caso di umidità elevata, soprattutto in estate.

Verificare che l'unità sia installata in conformità con le istruzioni nel manuale, soprattutto quelle concernenti la ventilazione, la quale è fondamentale per un funzionamento ottimale e per evitare guasti

Per quanto riguarda la condensa sulla parte esterna della porta in vetro, è un fenomeno normalissimo e naturale in alcune circostanze, come per esempio quando è presente un'elevata temperatura esterna, un alto tasso di umidità, una stanza o una cucina senza un'adeguata ventilazione, una stanza rimasta chiusa per un lungo periodo di tempo.Queste sono tutte condizioni che produrranno della condensa sulla porta fredda della cantinetta.

Si consiglia di installare l'unità in un luogo con ventilazione sufficiente, in luogo asciutto e/o con aria condizionata.

9. I motori delle ventole interne si accendono e spengono quando la temperatura impostata viene raggiunta.

Per far circolare l'aria e mantenere la temperatura impostata all'interno della cantinetta, le ventole interne si ACCENDERANNO e SPEGNERANNO quando il compressore è in modalità clima dinamico. La ventola si accenderà e spegnerà approssimativamente ogni 20 secondi. Questo fenomeno è normale e serve a far circolare l'aria e ad assicurare la funzionalità delle ventole. Se la ventola è completamente spenta e non completa il ciclo, significa che non funziona. La modalità clima dinamico è impostata di default.

10. Sembra che il pannello di controllo non funzioni.

Il pannello di controllo dell'apparecchio è dotato di auto-locking, per evitare delle modifiche indesiderate delle impostazioni. Questa funzione viene attivata automaticamente dopo 2 minuti che non viene utilizzato il pannello di controllo. Per sbloccare il pannello di controllo, premere per 5 secondi.

11. Le ventole sono costantemente in funzione. È normale?

Per far circolare l'aria e mantenere la temperatura impostata all'interno della cantinetta, le ventole interne si ACCENDERANNO e SPEGNERANNO quando il compressore è in modalità clima dinamico. La ventola si accenderà e spegnerà approssimativamente ogni 20 secondi. Questo fenomeno è normale e serve a far circolare l'aria e ad assicurare la funzionalità delle ventole. Le ventole sono costantemente in funzione. Se le ventole si bloccano completamente e non completano il ciclo, significa che non funzionano.

12. Si sta accumulando del ghiaccio nella parte inferiore posteriore (area del compressore), ostruendo la ventola e causando malfunzionamenti dell'unità

Controllare che non ci sia un apparecchio che produce calore (congelatore, forno, ecc.) nella parte inferiore o in prossimità dell'unità, soprattutto nei modelli integrati

LA CANTINETTA FRIGO NON DEVE ESSERE SITUATA IN TALI POSIZIONI.

9. SPECIFICHE TECNICHE

	PVZB 15-9	***PVZB 30-16***	***PVZB 60-41***	***PVZL 180-165***	***PVZB 180-110***
Numero di sezioni	1	2	2	2	2
Bottiglie di vino con ripiani scorrevoli completi - Totale	9	16	41	165	110
Altezza bottiglie (mm)	300	300	300	300	300
Numero di vassoi estraibili in legno Haya	6 (fijas)	5	6	15	14
N. Vassoi fissi reparto	3	-	-	-	-
Vassoi con guide scorrevoli	-	-	5	14	14
Campo di temperatura - Zona due (inferiore o destra) (°C/°F) Range (°C/°F)	5~20°C	5~20°C	5~20°C	5~20°C	5~20°C
Campo di temperatura - Zona due (inferiore o destra) (°C/°F) Intervallo - Zona uno (superiore o sinistra) (°C/°F)	5~20°C	5~20°C	5~20°C	5~20°C	5~20°C
Campo di temperatura - Zona due (inferiore o destra) (°C/°F) Zona due (inferiore o destra) (°C/°F)	N.A	5~20°C	5~20°C	5~20°C	5~20°C
Sbrinamento (automatico/semiautomatico/manuale/senza gelo)	Automatico	Automatico	Automatico	Automatico	Automatico
Deodorante - Filtro a carboni attivi	No	No	Sí	Sí	Sí
Reversibilità della porta	No	Sí	Sí	Sí	Sí
Angolo di apertura della porta	165º	225º	180º	225º	225º
Vetro anti UV	Sí	Sí	Sí	Sí	Sí
Numero di strati per la porta in vetro	3	3	3	3	3
Vetro temperato	Sí	Sí	Sí	Sí	Sí
Ventilazione dell'aria (ventilazione dell'unità cucina/ventilazione dello zoccolo anteriore)	Presa di ventilazione anteriore	Presa di ventilazione anteriore	Presa di ventilazione anteriore	Presa di ventilazione anteriore	Presa di ventilazione anteriore
Profondità e altezza base_DxH (mm)	100x95	94x94	120x90	-	-
Dimensioni del prodotto (HxLxP)	825x150x525	825x295x581	825x595x581	1802x595x700	1792x595x550

	PVZB 15-9	*PVZB 30-16*	*PVZB 60-41*	*PVZL 180-165*	*PVZB 180-110*
Misure di regolazione_HxLxP (mm)	>830 x 156 x >550	>830 x 300 x >600	>830 x 600 x >600	-	-
Volume totale di stoccaggio (l)	22	54	133	400	318
Classe di efficienza energetica / 2021	G	F	F	G	G
Classe climatica (intervallo di temperatura)	N, ST	N, ST	N, ST	N, ST	N, ST
Temperatura ambiente minima per la quale l'apparecchio di refrigerazione è (ºC)	16	16	16	16	16
Temperatura ambiente massima per la quale l'apparecchio di refrigerazione è (ºC)	38	38	38	38	38
Alimentazione nominale	220-240V~ /50Hz	220-240V~ /50Hz	220-240V~ /50Hz	220-240V~ /50Hz	220-240V~ /50Hz
Consumo luce led interna (W)	0.15W	0.5W	0.7W	0.7W	0.7W
Potenza in ingresso (W)	55W	50W	65W	130W	155W
Corrente (A)	0.4A	0.3A	0.5A	0.9A	1.1A
Consumo di energia (kWh/a)	106	93	100	173	151
Compressore	NORMAL	INVERTER	INVERTER	INVERTER	INVERTER
Tipo di refrigerante	R600a	R600a	R600a	R600a	R600a
Classe Acustica (A-D)	C	C	C	D	C
Suono LwA (dB(A) re 1 pW)	38	38	38	44	38

10. SERVIZIO POST-VENDITA (SAT) E GARANZIA

INOXPAN S.L. vi ringrazia per aver scelto e riposto la vostra fiducia in un prodotto del nostro marchio **Pando**, che si distingue per la sua qualità, design e innovazione, essendo fedele alle sue origini e ai suoi impegni.

TERMINI DI QUESTA GARANZIA:

Questo apparecchio è garantito per 3 anni della data di aquisti e copre qualsiasi difetto di fabbricazione che ne pregiudichi il buon funzionamento. **Per la sua validità è indispensabile presentare la fattura o lo scontrino di acquisto al tecnico del Servizio Ufficiale Autorizzato Pando.**

Durante questo periodo, se la Società si impegna a sostituire o riparare gratuitamente qualsiasi parte difettosa a causa di difetti o difetti nella fabbricazione del dispositivo, deve garantire il suo corretto funzionamento, nonché la manodopera e gli infortuni necessari causato da tale riparazione o riposizionamento.

CASI DI NON VALIDITÀ DELLA GARANZIA:

Non sarà coperto dalla garanzia del prodotto o della cantina, o potrebbe essere causa di annullamento dello stesso, in questi casi l'utente deve essere responsabile dei costi dei materiali, della manodopera e dello spostamento del servizio tecnico, **le seguenti ipotesi** :

- L'installazione, l'ispezione, la pulizia o la manutenzione del aparechio.
- Qualsiasi guasto, danno o malfunzionamento causato da un'errata installazione o utilizzo.
- Installazione o esecuzione di revisioni, pulizia o manutenzione del aparechio.
- Guasti o danni causati dal mancato rispetto o osservanza delle indicazioni di sicurezza, uso e manutenzione riportate nei manuali dell'apparecchio.
- Quando il prodotto è destinato ad uso commerciale o non residenziale, al quale non è destinato.
- Malfunzionamento o danneggiamento dell' aparechio dovuto al mancato rispetto delle istruzioni descritte nel manuale d'uso, istruzioni di installazione e ventilazione dell'apparecchio.
- Guasti o danni causati da trasporto o trasferimenti e manipolazione dell'apparecchio da parte di personale non autorizzato e al di fuori di questa azienda o del marchio Pando.
- Colpi, ammaccature, graffi o graffi, vetri rotti.
- Presenza di corpi estranei all'apparecchio, all'interno o all'esterno del prodotto.
- Che il prodotto non sia accessibile, perché vi sono elementi che ne impediscono un facile e sicuro accesso.I mezzi necessari al Tecnico Autorizzato Pando per accedere al dispositivo saranno a carico e responsabilità dell'utente.
- Manipolazione impropria del cablaggio e dei collegamenti del prodotto.
- Guasti o danni causati al prodotto da alimentazione o collegamento elettrico non corretti.
- Componenti estetici, usati e usurati, come lampadine, filtri, lampade (LED), supporti, cassetti, coperchi, guarnizioni, ecc.
- Ruggine, macchie, cambiamenti di colore prodotti da un'applicazione impropria o dall'esposizione non protetta ad elementi corrosivi come prodotti per la pulizia non raccomandati dal produttore e inadeguati, come quelli contenenti agenti chimici corrosivi, ed esposizione alla brezza marina (Salnitro).
- Eventuali danni subiti dai vini o da qualsiasi altro contenuto a causa di possibili incidenti o guasti dell'apparecchio.
- Guasti o danni causati da variazioni dell'alimentazione elettrica o da cause fortuite e naturali di origine atmosferica o geologica quali tempeste, fulmini, terremoti, alluvioni, ecc.
- Apparecchi dalla rivendita, di seconda mano, cambio di proprietario originale dell'apparecchio o da esposizioni che hanno più di due anni dalla data di produzione.

INOXPAN, S.L., è espressamente esclusa da ogni responsabilità per eventuali danni diretti o indiretti causati a persone o cose a causa di eventuali malfunzionamenti o difetti del dispositivo causati da un uso improprio.

Contatti del servizio clienti ufficiale Pando

SPAGNA, PORTOGALLO E ANDORRA:		ALTRI PAESI / AUTRES PAYS	
https://www.pando.es/asistencia-tecnica/		**EN** https://www.pando.es/en/after-sales-services/ **FR** https://www.pando.es/fr/service-apres-vente/	

Компания Pando оставляет за собой право изменять или отменять любые меры, указанные в руководстве, без предварительного уведомления
, не влияя на основные характеристики функциональности и безопасности, и не несет ответственности за любые ошибки или упущения, которые могут появиться в руководстве. Технические характеристики действительны за исключением типографских ошибок, пропусков или опечаток. Изображения и содержание данного руководства являются исключительной собственностью компании Pando - INOXPAN S.L., поэтому категорически запрещается присваивать изображения и воспроизводить их полностью или частично без предварительного письменного разрешения.

ИЗОБРАЖЕНИЯ В ДАННОМ РУКОВОДСТВЕ НЕ ЯВЛЯЮТСЯ ДОГОВОРНЫМИ.

Pando Technical Management оставляет за собой право изменять, дополнять или улучшать технические чертежи в данном руководстве без предварительного уведомления.

Бумажная версия данного руководства может не обновляться в режиме реального времени, чтобы убедиться, что у вас есть последняя версия инструкций для вашего продукта, мы рекомендуем вам обратиться к цифровой версии по адресу www.pando.es.

Прежде всего, мы хотели бы поблагодарить вас за доверие, которое вы оказали нашей компании, купив один из наших продуктов. Мы уверены, что вы приняли правильное решение.

Компания Pando предлагает не только высококачественную продукцию, но и отличную команду профессионалов, которые помогут и проконсультируют вас по любым вопросам, возникающим в процессе установки или эксплуатации.

Чтобы лучше узнать нас, мы приглашаем вас посетить наш веб-сайт (www.pando.es), где вы сможете ознакомиться с полным ассортиментом нашей продукции и самой последней коммерческой и технической информацией.

Здесь вы найдете широкий выбор декоративных вытяжек: настенных, потолочных, островных, встраиваемых в мебель и встраиваемых в варочную панель.
Такое разнообразие позволяет нам адаптироваться к любому стилю кухни.

Мы также представляем вам коллекцию бытовой техники, необходимой для каждого дома. Такие приборы, как наша коллекция высокопроизводительных духовых шкафов и микроволновых печей, индукционных и газовых варочных панелей, которые помогут вам приготовить лучшие рецепты, винные погреба и винные погреба для хранения и сохранения ваших вин в лучших условиях, встроенные посудомоечные машины с новейшими технологиями и наш ассортимент встроенных холодильников и морозильников, которые могут быть собраны вместе с панелями для бесплатной установки.

Все это от бренда с очень долгой историей, более 40 лет в отрасли, который производит свою продукцию как настоящий мастер. Мы используем лучший опыт во всем, что делаем.

Мы искренне надеемся, что вы будете развлекаться, экспериментировать и наслаждаться удобством и возможностями того, что уже стало вашим новым кухонным союзником.

Большое спасибо.
Команда Pando

ОХРАНА ОКРУЖАЮЩЕЙ СРЕДЫ

УТИЛИЗАЦИЯ УСТРОЙСТВ



Символ на приборе или его упаковке указывает на то, что данный прибор нельзя утилизировать как обычные бытовые отходы. Прибор следует сдать в пункт приема вторсырья для утилизации электрического и электронного оборудования. Утилизируйте этот прибор правильно, и вы поможете избежать возможных негативных последствий для окружающей среды и здоровья населения, которые могут возникнуть в результате неправильной утилизации. Для получения более подробной информации об утилизации этого прибора обратитесь в местные органы власти, службу утилизации бытовых отходов или в организацию, где вы его приобрели. Этот электрический прибор маркирован в соответствии с Европейской директивой 2002/96/EC об отходах электрического и электронного оборудования (WEEE).

И УТИЛИЗАЦИЯ ОТХОДОВMENT

УТИЛИЗАЦИЯ УПАКОВКИ. Упаковка прибора маркирована символом «Зеленая точка». Следуя политике охраны окружающей среды, а также положениям Директивы 94/62/EC об упаковке и отходах упаковки и Закона Испании от 22/2011 «Об отходах и загрязнении почв», компания Pando в рамках интегрированной системы менеджмента доверяет процедуру утилизации субъектам социальной экономики, которые занимаются сбором использованной упаковки и отходов упаковки у потребителей или в местах проживания потребителей для последующей переработки.

Все материалы упаковки, включая картон, вспененный полиуретан и пленку, следует рассортировать в соответствующие контейнеры для утилизации.

Это позволит правильно переработать или повторно использовать материалы упаковки.

ИНДЕКС

1. МЕРЫ БЕЗОПАСНОСТИ....228
2. ХАРАКТЕРИСТИКИ ПРОДУКТА....232
3. УСТАНОВКА....233
3.1. ПЕРЕД ИСПОЛЬЗОВАНИЕМ ПРИБОРА....233
3.2. УСТАНОВКА....234
3.3. ИНСТРУКЦИИ ПО УСТАНОВКЕ....235
3.4. ЭЛЕКТРИЧЕСКОЕ ПОДКЛЮЧЕНИЕ....236
3.5. УСТАНОВКА РУЧКИ....236
3.6. ДОПОЛНИТЕЛЬНАЯ РЕВЕРСИВНАЯ ДВЕРЦА....237
3.7. КРЕПЛЕНИЕ И ФИКСАЦИЯ ПРИБОРА НА ПРИБОРЕ....243
4. ИНСТРУКЦИИ ПО ЭКСПЛУАТАЦИИ....244
5. ИСПОЛЬЗОВАНИЕ И ОБРАЩЕНИЕ....245
5.1. ПАНЕЛЬ УПРАВЛЕНИЯ....245
5.2. ПАНЕЛЬ УПРАВЛЕНИЯ АВТОМАТИЧЕСКИМ ЗАПИРАНИЕМ.....249
5.3. СИСТЕМА СИГНАЛИЗАЦИИ ОТКРЫТИЯ ДВЕРИ....250
5.4. ЛОТКИ И ХРАНИЛИЩА....251
5.5. ШЕЛВИНГ....252
5.6. ШУМЫ ПРИ РАБОТЕ....254
5.7. РАЗМОРАЖИВАНИЕ / ГИГРОМЕТРИЯ / ВЕНТИЛЯЦИЯ....255
5.8. ТАБЛИЦА ТЕМПЕРАТУР ПОДАЧИ ВИНА....256
6. УХОД И ОБСЛУЖИВАНИЕ....258
6.1. ОЧИСТКА УСТРОЙСТВА....258
6.2. ОТКЛЮЧЕНИЕ ЭЛЕКТРОЭНЕРГИИ....259
6.3. ФИЛЬТРЫ ЗАПАХА С АКТИВИРОВАННЫМ УГЛЕМ....259
6.4. ВО ВРЕМЯ ОТПУСКОВ / ДЛИТЕЛЬНЫХ ОТЛУЧЕК....260
6.5. ПЕРЕМЕЩЕНИЕ УСТРОЙСТВА / ЕГО ПЕРЕНОС....260
6.6. СОВЕТЫ ПО ЭНЕРГОСБЕРЕЖЕНИЮ....260
7. РЕШЕНИЕ ПРОБЛЕМ....261
8. FAQ (часто задаваемые вопросы)....263
9. ТЕХНИЧЕСКИЕ ХАРАКТЕРИСТИКИ....265
10. ПОСЛЕПРОДАЖНОЕ ОБСЛУЖИВАНИЕ (СБ) И ГАРАНТИЯ....267
МОНТАЖНЫЕ СХЕМЫ И РАЗМЕРЫ....312
РАСПРЕДЕЛЕНИЕ БУТЫЛОК....324

1. МЕРЫ БЕЗОПАСНОСТИ

Для минимизации опасности возгорания, поражения электрическим током и травмирования при использовании электроприборов необходимо соблюдать определенные меры предосторожности, указанные ниже.

ДЛЯ ВАШЕЙ БЕЗОПАСНОСТИ

Внимательно изучите это руководство, даже если вы уже хорошо знакомы с этим прибором.

- Прибор предназначен для хранения вина в бутылках. Используйте прибор только согласно инструкциям, указанным в настоящем руководстве. Использование прибора не по назначению может привести к возгоранию, поражению электрическим током или травмированию.
- Дети от 8 лет и старше, а также люди с ограниченными физическими, сенсорными или умственными способностями или с недостаточным опытом и знаниями могут пользоваться этим прибором, если их инструктировали о безопасном использовании прибора и они осознают риски, или если они находятся под присмотром. Не позволяйте детям играть с прибором.
  Не позволяйте детям выполнять очистку и обслуживание прибора без наблюдения взрослых.
- В соответствии со стандартами МЭК данный прибор не предназначен для использования людьми (включая детей) с ограниченными физическими, сенсорными или умственными способностями или с недостаточным опытом и знаниями, если они не инструктированы касательно использования прибора или не находятся под присмотром людей, отвечающих за их безопасность.
  Не позволяйте детям играть с прибором.
- Электрические приборы не предназначены для игр. Расположите прибор в месте, недоступном для детей. Убедитесь, что кабель электропитания расположен в недоступном для детей месте. Кабель электропитания не должен свободно свешиваться с края стола или поверхности, на которой расположен прибор.
- Дети в возрасте от 3 до 8 лет могут помещать и доставать объекты из холодильного прибора только под наблюдением взрослых.
- Чтобы исключить возможность поражения электрическим током, не погружайте прибор, кабель или вилку электропитания в воду, а также не распыляйте жидкость на прибор и его части.
- Когда прибор не используется, при необходимости его перемещения из одного места в другое, а также перед очисткой прибора, вынимайте вилку кабеля электропитания из розетки.
- Чтобы отключить прибор от сети, возьмитесь за вилку кабеля электропитания и вытащите ее из розетки. Запрещается тянуть за кабель электропитания.

ВНИМАНИЕ! Вблизи прибора не должно быть легковоспламеняющихся веществ. Запрещено подключать прибор к сети питания при наличии в помещении взрывоопасных и/или легковоспламеняющихся газов.

- Не размещайте прибор или его части рядом с источниками открытого пламени, кухонной плитой или нагревательными устройствами.
- Не используйте прибор с поврежденным кабелем или вилкой электропитания, а также, если он неисправен, опрокинулся или был поврежден иным образом. Во избежание инцидентов замену поврежденного кабеля электропитания должен осуществлять производитель, специалист по послепродажному обслуживанию или другой квалифицированный специалист.
- Использование не рекомендованных производителем принадлежностей может представлять опасность.
- Расположите прибор на сухой и ровной поверхности.
- Не включайте питание прибора, если внешние панели корпуса сняты или повреждены.
- Плохой контакт вилки с настенной розеткой сети электропитания может привести к перегреву и деформации вилки. Обратитесь к квалифицированному электрику для замены поврежденной или слабо закрепленной розетки.
- Расположите прибор в месте, защищенном от попадания прямых солнечных лучей, а также вдали от источников тепла (кухонных плит, обогревателей, радиаторов и т. д.).



• **ВНИМАНИЕ!** Прибор не содержит фреонов и хладонов, только небольшое количество изобутана (R600a), что отвечает требованиям защиты окружающей среды. Однако следует учитывать, что изобутан — легковоспламеняющийся газ. Изобутан не разрушает озоновый слой ине способствует усилению парникового эффекта. Во время транспортировки и установки приборапроявляйте особую осторожность, чтобы не повредить систему охлаждения прибора. Хладагент(изобутан) является легковоспламеняющимся, и, в случае утечки, может причинить вред глазам.

Если повреждена система охлаждения:

- Не используйте источники открытого пламени и устройства, при работе которых могут возникать искры.
- Отключите прибор от сети электропитания.
- Хорошо проветрите помещение, в котором находится прибор, и обратитесь в сервисный центр для получения дальнейших указаний.

Если прибор находится в небольшом помещении, при утечке хладагент может быстро распространиться по всему помещению. 8 г хладагента рассчитано не менее чем на 1 кубический метр пространства. Содержащееся в приборе количество хладагента указано на заводской табличке внутри прибора. Техническое обслуживание или ремонт прибора должны производить квалифицированные специалисты. Работы по обслуживанию могут представлять опасность для обычных пользователей.

ВНИМАНИЕ! Не заслоняйте вентиляционные отверстия прибора или конструкции, в которые встраивается прибор. Производитель не несет ответственности за повреждения, возникшие в результате неправильного использования или ремонта, проведенного специалистом без надлежащей подготовки. В таком случае гарантия утрачивает свою силу, и производитель снимает с себя любую ответственность.

ВНИМАНИЕ! Не используйте механические средства или приспособления для ускорения процесса размораживания, за исключением тех, которые рекомендуются производителем.

ВНИМАНИЕ! Будьте осторожны, чтобы не повредить контур циркуляции хладагента. Запрещено использовать прибор, если контур циркуляции хладагента поврежден.

ВНИМАНИЕ! Не помещайте внутрь основной камеры прибора электрические устройства, кроме тех, которые рекомендуются производителем.

ВНИМАНИЕ! Чтобы исключить возможные риски из-за неустойчивого положения прибора, надежно закрепите прибор согласно указаниям в этом руководстве.

ВНИМАНИЕ! Во время установки прибора, убедитесь в отсутствии источников открытого огня или коррозийных веществ в помещении.

ВНИМАНИЕ! ЗАПРЕЩЕНО хранить взрывоопасные вещества в приборе, включая аэрозольные баллончики с легковоспламеняющимся газом в качестве пропеллента.



ВНИМАНИЕ! При установке прибора не допускайте повреждения или зажатия кабеля электропитания.

ВНИМАНИЕ! Не кладите сетевые удлинители или источники бесперебойного питания позади прибора.

ВАЖНО: **НЕ** смотрите прямо на светодиодные лампы с близкого расстояния.Это может привести к повреждению глаз.

Соблюдайте следующие инструкции, чтобы предотвратить порчу хранящегося в шкафу вина:

- Не оставляйте дверцу прибора открытой в течение длительного периода времени. Это может вызвать значительное повышение температуры внутри прибора.
- При попадании жидкости или вина на прибор обязательно очистите загрязненную поверхность.
- Если прибор не используется в течение длительного времени, выключите его, активируйте режим размораживания, очистите, дайте ему высохнуть и оставьте дверцу открытой, чтобы исключить возможность появления плесени внутри прибора.
- Винный шкаф не предназначен для хранения обычных продуктов питания. Винный шкаф рекомендуется использовать для хранения жидкостей в бутылках.

- Эта модель шкафа предназначена для использования в ДОМАШНИХ условиях. **НЕ** рекомендуется использовать прибор в ПРОМЫШЛЕННЫХ целях.
- Не пытайтесь самостоятельно ремонтировать или заменять компоненты прибора, если об этом явно не сказано в настоящем руководстве. Техническое обслуживание должны проводить уполномоченные лица.

- После обслуживания и перед запуском прибора убедитесь, что все наружные панели корпуса находятся на своих местах.

- Перемещать прибор рекомендуется как минимум вдвоем. При перемещении прибора в одиночку есть риск травмирования спины и/или получения других травм.

- Запрещено очищать поверхности прибора с помощью легковоспламеняющихся жидкостей. В результате испарения таких жидкостей может произойти пожар или взрыв. Не храните бензин или другие легковоспламеняющиеся жидкости рядом с прибором. В результате испарения таких жидкостей может произойти пожар или взрыв.

- Запрещено прикасаться к кабелю электропитания прибора мокрыми руками.

- Рекомендуется подключать прибор к отдельному контуру сети. Используйте стандартную сетевую розетку без разветвителей.

- При использовании замка на приборе, не храните ключи рядом с прибором или в легкодоступном для детей месте.

ВАЖНО: Разбитое стекло. Если прибор установлен на высоте более 1500 м. над уровнем моря, может возникнуть опасность разбития стекла из-за разницы давления.Осколки стекла могут привести к серьезным травмам, если с ними не обращаться осторожно.



ВНИМАНИЕ! Для минимизации опасности возгорания, поражения электрическим током и травмирования отсоедините кабель электропитания или отключите электричество в помещении перед выполнением любых работ по техническому обслуживанию.

ХРАНИТЕ ЭТО РУКОВОДСТВО В ЛЕГКОДОСТУПНОМ МЕСТЕ.

При возникновении проблем смотрите раздел по устранению неисправностей в конце этого руководства. В этом разделе перечислены незначительные неисправности, которые можно исправить самостоятельно.

2. ХАРАКТЕРИСТИКИ ПРОДУКТА

• В приборе установлены полки, а также предусмотрены одна, две или три температурных зоны в зависимости от модели.

• Предусмотрено электронное управление температурой с помощью сенсорного ЖК-дисплея.

• Температура регулируется в диапазоне от 5 °C до 20 °C (от 41 °F до 68 °F) в любой из зон.

• Прибор позволяет устанавливать подходящую температуру для долгосрочного хранения или конкретную температуру для подачи красного, белого и игристого вина.

• Функции охлаждения и нагрева (в зависимости от модели) для обеспечения идеальных температур хранения и/или подачи.

• Охлаждающий компрессор динамического действия для обеспечения циркуляции воздуха внутри прибора, а также равномерной температуры и влажности.

• Внутренняя подсветка синего цвета с автоматическим включением при открытии дверцы (кроме модели PVZB 15-9). Предусмотрено постоянное освещение рабочей камеры в демонстрационном режиме.

• Звуковое оповещение открытой дверцы.

• Функция восстановления последнего установленного значения температуры после отключения питания (скачок напряжения, срабатывание автоматического выключателя и т. д.).

• Автоматическое размораживание с испарением воды.

• Дверца двухкамерной или трехкамерной конструкции с утонченным дизайном из тонированного закаленного стекла защищает вино от ультрафиолетового света, препятствует образованию конденсата и блокирует внутренние шумы работы прибора.

• Внешние и внутренние стальные панели корпуса покрыты черной матовой краской, обеспечивающей стильный внешний вид, прекрасную защиту и долгий срок службы прибора. Матовая краска дополнительно поглощает свет для обеспечения более оптимального процесса выдержки.

• Варианты дверцы: стеклянная; стеклянная с рамкой из нержавеющей стали; с ручкой из нержавеющей стали или без нее.

• Выдвижные полки из массива бука с регулировкой для максимального удобства размещения бутылок разных размеров.

ПРИМЕЧАНИЕ. Характеристики прибора могут изменяться без предварительного уведомления.

3. УСТАНОВКА

• Снимите всю внешнюю и внутреннюю упаковку. Очистите внутренние поверхности мягкой тканевой салфеткой, смоченной теплой водой. В первое время прибор может содержать остаточные запахи, которые исчезнут в процессе охлаждения.

• Перед подключением к электросети оставьте прибор в вертикальном положении на срок не менее 24 часов. Это снизит вероятность возникновения неисправностей в системе охлаждения после транспортировки. В течение этого времени рекомендуется оставить дверцу открытой для выведения остаточных запахов.

• Дверца открывается либо с левой, либо с правой стороны. Прибор поставляется с дверцей, прикрепленной с левой стороны. Если требуется поменять положение дверцы, следуйте инструкциям, описывающим изменение направления открытия дверцы.

3.1. ПЕРЕД ИСПОЛЬЗОВАНИЕМ ПРИБОРА

МОНТАЖНАЯ СХЕМА И РАЗМЕРЫ УКАЗАНЫ В КОНЦЕ ЭТОГО РУКОВОДСТВА.

• Прибор предназначен для встраивания или напольной установки.

• **ВНИМАНИЕ!** Запрещено хранить или устанавливать прибор вне помещения. Прибор предназначен исключительно для использования в помещении.

• **ВНИМАНИЕ!** Запрещено устанавливать прибор в ванной комнате. Не рекомендуется устанавливать прибор в помещении с повышенной влажностью.

• Размещайте прибор на полу, который выдержит вес прибора в заполненном виде. Для выравнивания прибора используйте передние регулируемые опоры в нижней части прибора.

• В случае напольной установки необходимо оставить зазор в 100 мм от задней и боковых поверхностей прибора до стен или других препятствий, чтобы воздух для охлаждения компрессора и конденсатора мог правильно циркулировать. Это позволит экономить электроэнергию. При встраивании прибора также необходимо обеспечить зазор в 5 мм с каждой стороны и сверху, чтобы обеспечить необходимую вентиляцию. Не накрывайте и не закрывайте вентиляционное отверстие на передней панели прибора.

• Размещайте прибор в месте, защищенном от воздействия прямых солнечных лучей и источников тепла (кухонной плиты, обогревателей, радиаторов и т. д.). Прямой солнечный свет может со временем испортить акриловое покрытие, а также увеличить потребление электроэнергии. Очень низкая температура в помещении установки прибора также может привести к его неисправности.

• Подключите прибор к отдельной розетке сети питания, расположенной в легкодоступном месте. По вопросам касательно электрических соединений и/или заземления следует обращаться к квалифицированному электрику или в авторизованный сервисный центр.

• Все соединения прибора должны быть выполнены в соответствии с правилами, действующими в стране установки прибора.

3.2. УСТАНОВКА

3.2.1. УСТАНОВКА НЕСКОЛЬКИХ ПРИБОРОВ

ВНИМАНИЕ! УСТАНОВКА НЕСКОЛЬКИХ ПРИБОРОВ С ОБЩЕЙ ЗОНОЙ ВЕНТИЛЯЦИИ:

Если винный шкаф установлен в мебели, где есть другие теплоизлучающие устройства, необходимо принять необходимые меры вентиляции и изоляции, чтобы тепло от этих устройств не воздействовало напрямую на любую часть винного шкафа. Недостаточная изоляция и вентиляция могут

привести к неисправности или поломке винного шкафа или повреждению мебели, что НЕ покрывается гарантией производителя.



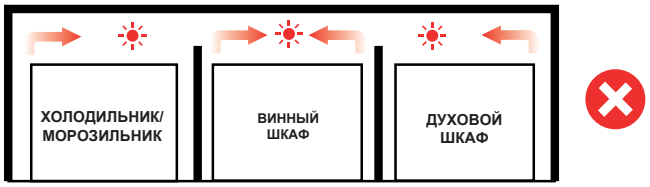

ВИННЫЕ ШКАФЫ ПОД СТОЛЕЩНИЦУ

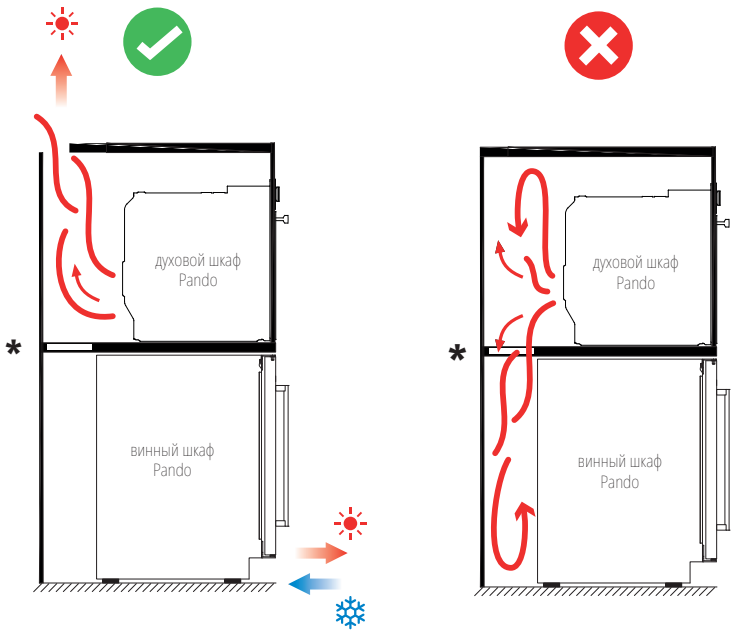

ВАЖНО! ВЫСОКАЯ ВЛАЖНОСТЬ.
При повышении влажности на внешней поверхности стеклянной дверцы может образовываться конденсат. Конденсат исчезнет при снижении уровня влажности. Чтобы предотвратить образование конденсата, рекомендуется установить прибор в помещении с хорошей вентиляцией, кондиционированием или с низкой влажностью.

ПРИМЕЧАНИЕ. Вилка кабеля электропитания прибора должна быть легко доступна.

3.3. ИНСТРУКЦИИ ПО УСТАНОВКЕ

Убедитесь, что ваша установка не блокирует переднюю вентиляционную решетку. Устройство предназначено для установки под столешницы, используя вентиляционную решетку, чтобы обеспечить скрытность ног с передней стороны.

При встраивании прибора в кухонную мебель, убедитесь, что вентиляционные отверстия в месте установки позволяют полноценно отводить создаваемое тепло с площади поверхности прибора, указанной в установочных чертежах. В противном случае прибор будет работать в усиленном режиме, что приведет к повышенному потреблению электроэнергии.
Также убедитесь, что выбранное место установки позволяет беспрепятственно открывать и закрывать дверцу.

ПРИМЕЧАНИЕ. При перемещении прибора в место установки не допускайте зажатия кабеля электропитания.

3.4. ЭЛЕКТРИЧЕСКОЕ ПОДКЛЮЧЕНИЕ

ВНИМАНИЕ! Незаземленный прибор представляет опасность поражения электрическим током. В случае повреждения кабеля электропитания его замену должен выполнять квалифицированный электрик или авторизованный сервисный центр.

Все электромонтажные работы должны выполняться квалифицированными специалистами в соответствии с правилами техники безопасности, действующими в стране установки прибора.

Указанное на приборе напряжение должно соответствовать напряжению в сети питания.

Подсоедините прибор к отдельной розетке, рассчитанной на номинальный ток 13 А.

Важно использовать подходящую розетку, расположенную в легкодоступном месте. Для повышения безопасности рекомендуется установить устройство защитного отключения (УЗО) с током срабатывания 30 мА.

Пригласите квалифицированного электрика для проверки подключения прибора и электропроводки, чтобы убедиться, что розетка имеет функционирующее заземление.

Примечание. В местности с частыми грозами рекомендуется использовать устройство защиты от импульсных перенапряжений.

Запрещено подключать прибор через сетевой удлинитель. Он может создавать дополнительные риски (например, опасность перегрева).

Прибор не рекомендуется подключать к инвертору напряжения, а также разветвителю сети. Это может привести к поломке электронного блока.

Кабель электропитания прибора следует надежно закрепить сзади прибора, чтобы устранить возможность запутывания или свисания в открытом виде.

ВНИМАНИЕ! ПРИБОР ДОЛЖЕН БЫТЬ ЗАЗЕМЛЕН.

3.5. УСТАНОВКА РУЧКИ

ВАЖНО! Не затягивайте винты слишком сильно и не используйте электрические инструменты при установке ручки.

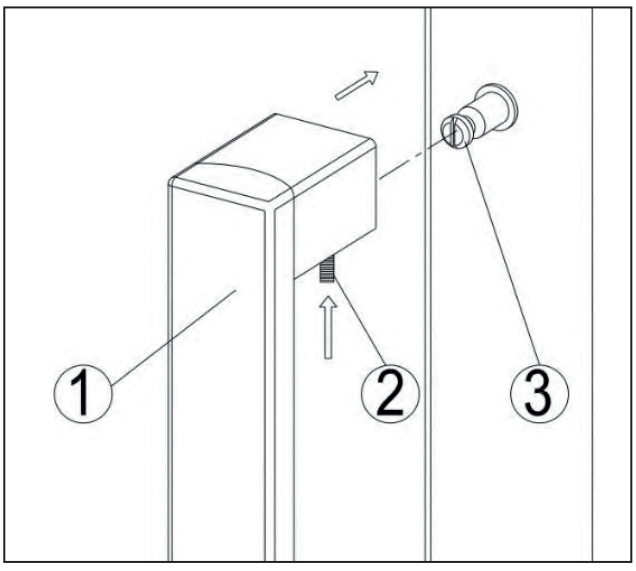

Поместите ручку (1) на штифты (3) в дверце и затяните стопорные винты (2) шестигранником, который поставляется с прибором, чтобы надежно закрепить ручку.

Примечание.

Сохраните все снятые элементы на случай, если потребуется установить дверцу обратно в исходное положение.

3.6. ДОПОЛНИТЕЛЬНАЯ РЕВЕРСИВНАЯ ДВЕРЦА

ВНИМАНИЕ! Следующее касается только модели PVZB 15-9: направление открывания дверцы следует указать во время покупки прибора, поскольку на дверцу наносится ориентированная шелкография. Фактически, при разворачивании дверцы необходимо приобрести новую, с правильно ориентированной шелкографией.

Направление открывания дверцы для моделей PVZB 30-16, PVZB 60-41, PVZB 180-110 и PVZL 180-165

ОТКРЫВАНИЕ СПРАВА (ЗАВОДСКОЙ ВАРИАНТ)

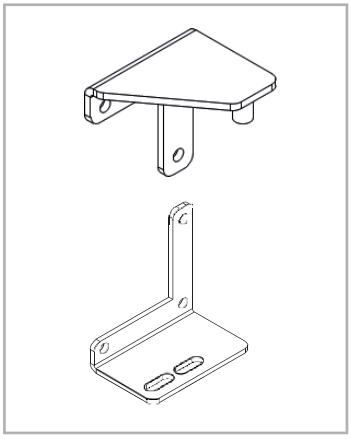

ОТКРЫВАНИЕ СЛЕВА

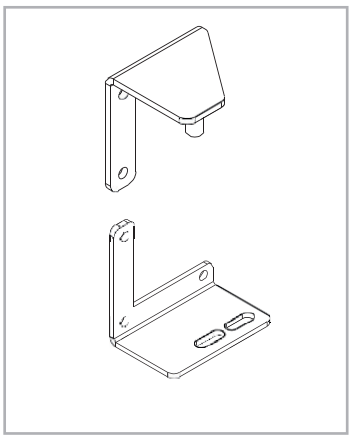

3.6.1. РЕВЕРСИВНАЯ ДВЕРЬ С ВИДИМОЙ ПЕТЛЕЙ

Только для PVZB 15-9, PVZB 30-16, PVZB 60-41, PVZBL 180-165

РИС. 1

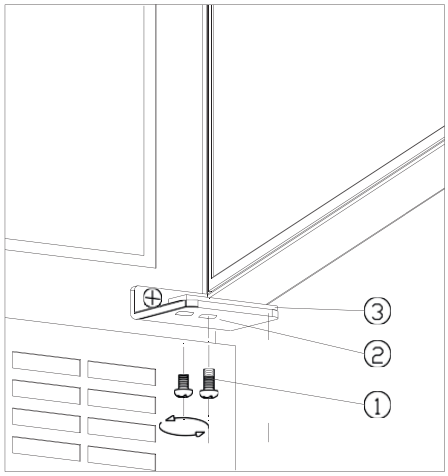

РИС. 2

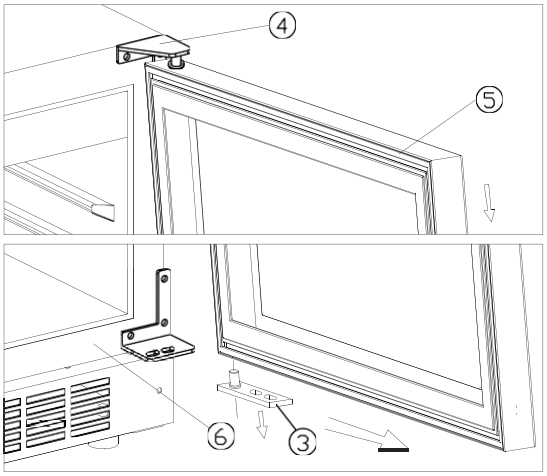

РИС. 3

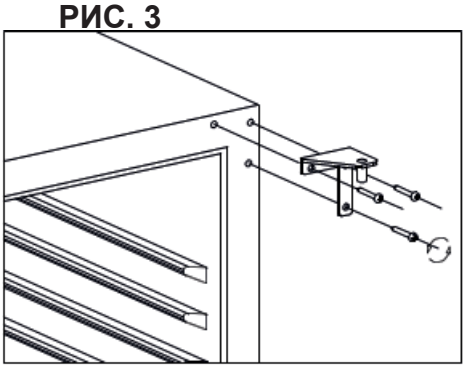

РИС. 4

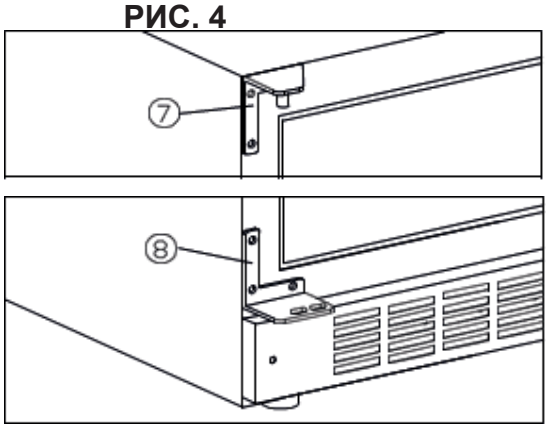

(1) Стопорные винты
(2) Нижняя петля (правая)
(3) Штифт дверцы
(4) Верхняя петля (правая)
(5) Дверца
(6) Корпус винного шкафа
(7) Верхняя петля (левая)
(8) Нижняя петля (левая)

Процедура:

- Ослабьте стопорные винты (1) (РИС. 1).
- Потяните дверцу (5) на себя и снимите ее (РИС. 2).
- Ослабьте три болта и снимите верхнюю правую петлю (4) (РИС. 3).
- Закрепите верхнюю петлю (левую) и нижнюю петлю (левую) болтами в положении, показанном на рисунке.
- Разверните дверцу на 180 градусов и прикрепите ее в другом направлении открывания (РИС. 4).
- Вставьте черные пластиковые заглушки в отверстия.

3.6.2. РЕВЕРСИВНАЯ ДВЕРЬ С НЕВИДИМОЙ ПЕТЛЕЙ

Только для PVZB 180-110

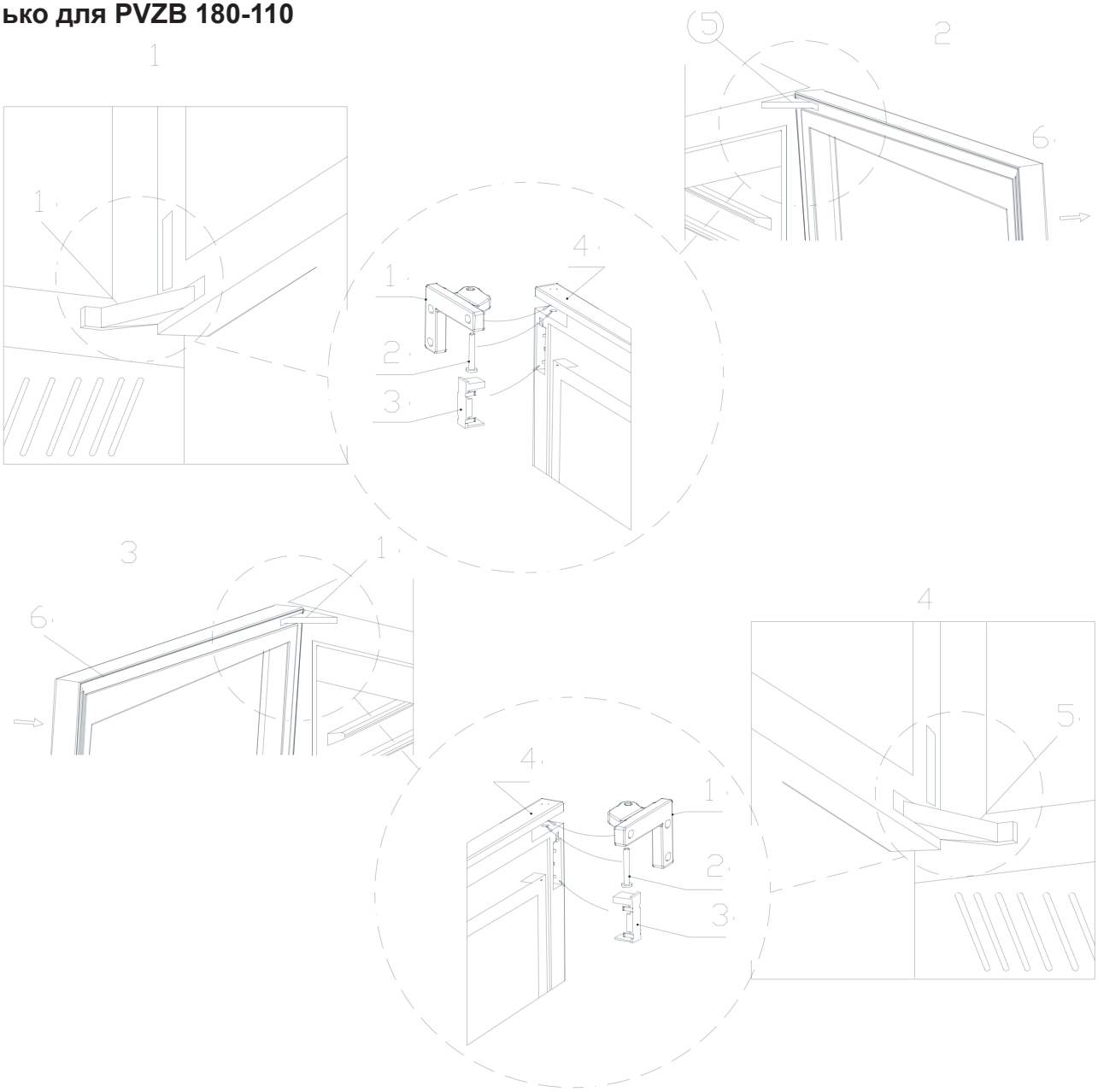

① Верхняя петля ② Ось петли ③ Застежка петли ④ Верхняя петля ⑤ Нижняя петля ⑥ Стеклянная дверь

1. Как показано на рисунке 1, с помощью плоской отвертки откройте застежку верхнего шарнира ③, чтобы увидеть вал шарнира ②, а затем с помощью плоской отвертки подденьте вал шарнира ② и выньте его. Затем таким же образом открутите нижний шарнир.
2. Как показано на рис. 2, способ установки верхней части двери такой же, как и нижней.
3. Когда верхняя и нижняя части будут сняты, потяните дверь параллельно наружу. Дверь можно вынуть.
4. Снимите стеклянную дверцу, с помощью шестигранного ключа открутите верхнюю дверную петлю и винты крепления нижней дверной петли и снимите верхнюю и нижнюю дверные петли.
5. Обратите на это особое внимание: 1) Для установки стеклянная дверь поворачивается на 180 градусов, крючок замка и магнит двери снимаются и устанавливаются на другую сторону.

2) Верхний и нижний шарниры заменяются одновременно. Правый верхний шарнир заменяется на левый нижний шарнир. Правый нижний шарнир заменяется на левый верхний шарнир. Становится нижней дверной петлей и становится верхней дверной петлей, когда правая нижняя дверная петля переставляется на левую сторону;

6. Сначала установите дверную петлю, как показано на рисунке 3, а затем установите нижнюю дверную петлю, как показано на рисунке 4.
7. Поднимите дверь, как показано на рисунке 4. Сначала вставьте нижнюю петлю в угловые фитинги, совместите монтажные отверстия и вставьте вал петли ② в отверстие петли в нужном положении. Затем закройте застежку петли ③. Установка нижней части двери завершена;
8. Установите верхнюю часть двери, как показано на рисунке 3, тем же методом, что и нижнюю часть двери. В конце концов, установка двери завершена.
9. Установите дверную петлю Примечание: При установке верхней дверной петли переместите ее в сторону внешнего корпуса, а затем затяните винт. После установки нижней двери переместите винт на внутреннюю сторону внешнего корпуса и затяните винт, чтобы предотвратить падение двери.

- **Замена частей дверной сигнализации на невидимые петли**

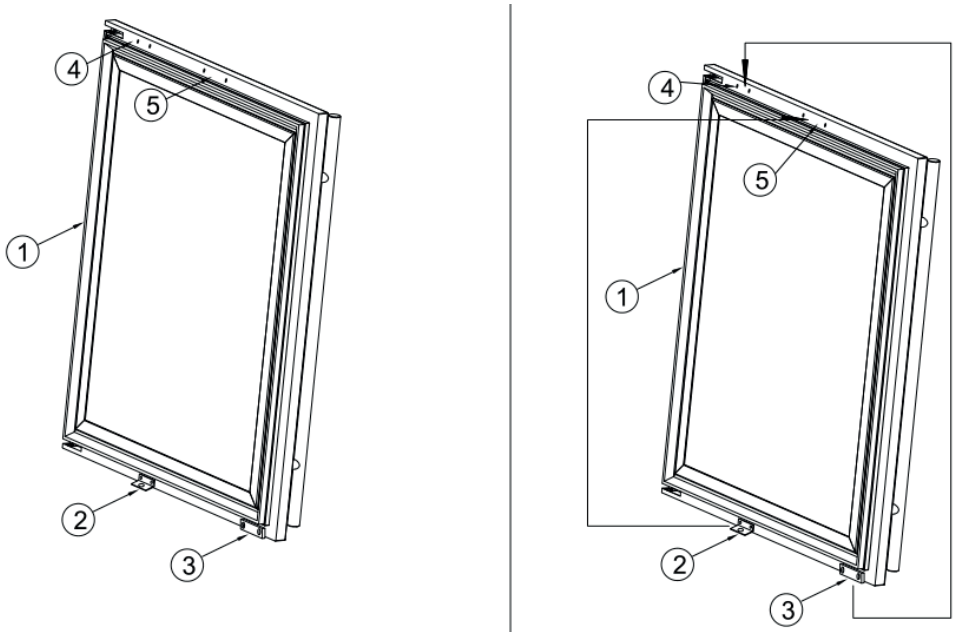

①Дверь ② замок ③ магнит сигнализации двери ④ магнит фиксировать отверстие ⑤ замок фиксировать отверстие

1. после замены двери сначала открутите ② замок и ③ магнит, как показано на фото 1;
2. Затем закрепите ② замок в положение ⑤ замок фиксировать отверстие
3. После изменения ③ магнит в положение ④ магнит фиксировать отверстие

3.6.3. ЗАМЕНИТЬ ДВЕРЬ PVZB 15-9

РИС.1

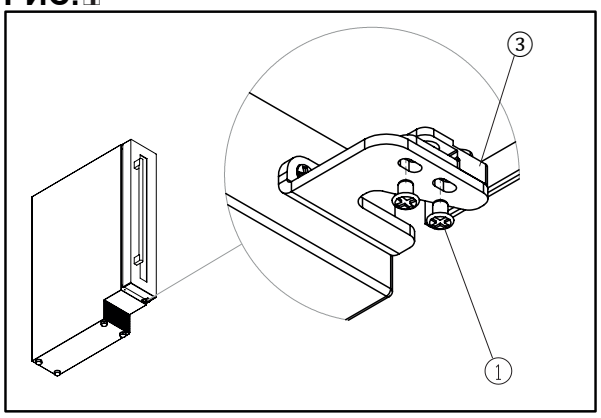

РИС.2

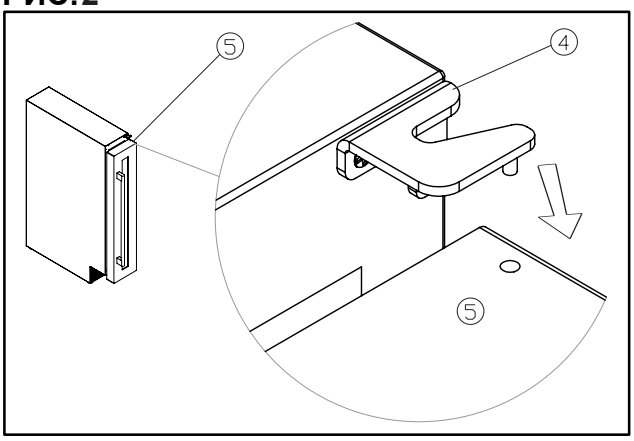

РИС.3

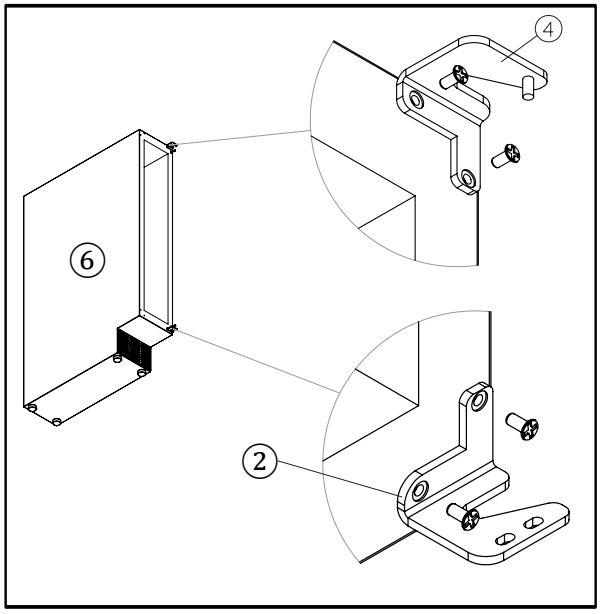

РИС.4

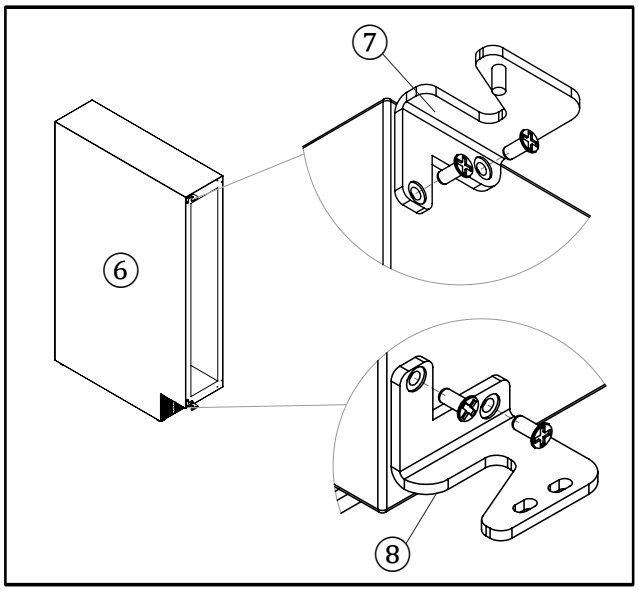

РИС.5

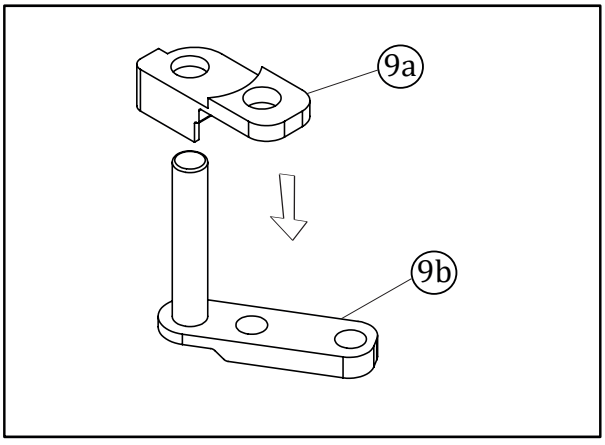

РИС.6

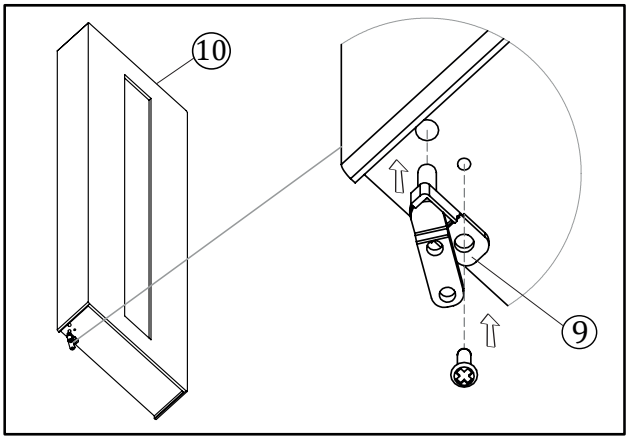

РИС. 7

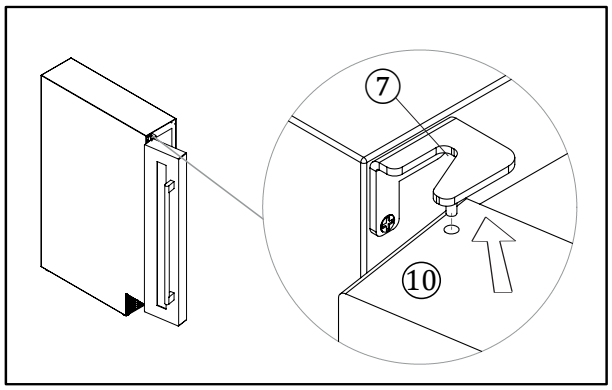

РИС. 8

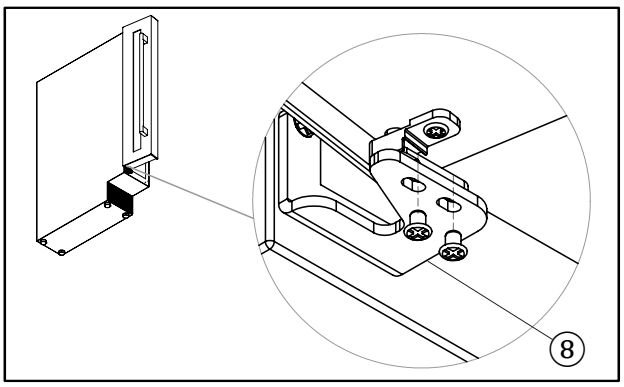

① Стопорные винты ② Нижняя петля (правая) ③ Штифт дверцы (правой)
④ Верхняя петля (правая) ⑤ Дверца (правая) ⑥ Корпус винного шкафа
⑦ Верхняя петля (левая) ⑧ Нижняя петля (левая) ⑨Штифт дверцы (левой)
⑩ Дверца (левая)

ПРОЦЕДУРА:

- Ослабьте стопорные винты (1) (РИС. 1).
- Потяните дверцу (5) на себя и снимите ее (РИС. 2).
- Ослабьте болты, снимите верхнюю правую петлю, и (4) нижнюю правую петлю (2) (РИС.3)
- Закрепите нижнюю левую петлю (РИС.4)
- Установите штифт левой двери (9), соединяя детали (9a) и (9b) (РИС.5)
- Вставьте и закрепите с помощью болта штифт левой дверцы (9) к левой дверце (10) (РИС.6).
- Установите левую дверцу (РИС.7)
- Прикрепите петли с помощью стопорных винтов 1 (РИС.8)
- Вставьте черные пластиковые заглушки в отверстия.

3.7. КРЕПЛЕНИЕ И ФИКСАЦИЯ ПРИБОРА НА ПРИБОРЕ

3.7.1 PVZB 15-9

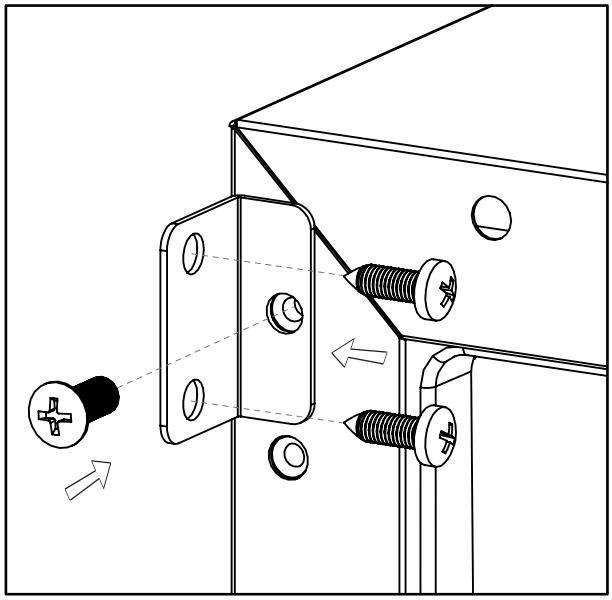

Извлеките две заглушки на корпусе прибора с противоположной стороны от петель дверцы и закрепите прибор в нише, затянув винты на монтажных уголках.

3.7.2 PVZB 30-16, PVZB 60-41, PVZB 180-110

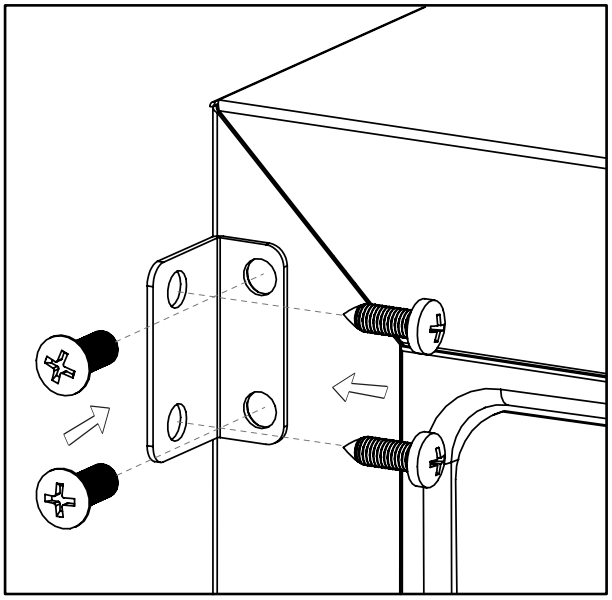

Извлеките две заглушки на корпусе прибора с противоположной стороны от петель дверцы и закрепите прибор в нише, затянув винты на монтажных уголках.

4. ИНСТРУКЦИИ ПО ЭКСПЛУАТАЦИИ

Эксплуатация прибора должна осуществляться в указанном диапазоне температур в помещении. Климатический класс (N, ST) указан на заводской табличке внутри прибора.

Прибор может выйти из строя при эксплуатации вне указанного диапазона температур в течение длительного периода времени. Например, очень высокая или низкая температура в помещении может вызвать изменение температуры внутри прибора. В таком случае диапазон температур от 5 ºC до 20 ºC (41–68 ºF) не будет достигнут.

Климатический класс	Температура в помещении
SN	от +10 °C до +32 °C
N	от +16 °C до +32 °C
ST	от +16 °C до +38 °C
T	от +16 °C до +43 °C

ПРИМЕЧАНИЕ. Приборы без нагревателя не влияют на температуру в помещении, если температура в помещении ниже определенного значения.

ВНИМАНИЕ!

- **При первом включении прибора или повторном включении после длительного периода бездействия заданная температура может отличаться на несколько градусов от температуры, отображаемой на панели управления. Это нормальное явление, так как требуется определенное время для достижения рабочего состояния прибора. Температура стабилизируется в течение нескольких часов.**

- **В случае отключения прибора кнопкой ВКЛЮЧЕНИЯ/ВЫКЛЮЧЕНИЯ, отключения прибора от сети или отключения электричества подождите 3–5 минут, перед тем как включить прибор снова. Прибор не включится при попытке включить его раньше.**

5. ИСПОЛЬЗОВАНИЕ И ОБРАЩЕНИЕ

5.1. ПАНЕЛЬ УПРАВЛЕНИЯ

5.1.1. ПАНЕЛЬ УПРАВЛЕНИЯ МОДЕЛИ PVZB 15-9

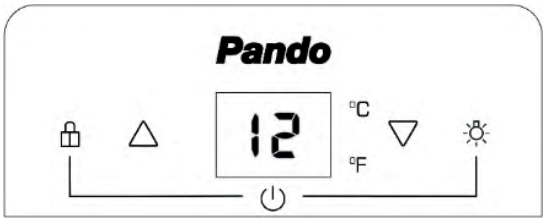

ПАНЕЛЬ УПРАВЛЕНИЯ С ПОДСВЕТКОЙ
Показывает температуру и другую информацию.

ИНДИКАТОР ВКЛЮЧЕНИЯ.

При первом подключении винного шкафа он включится автоматически, при этом раздастся подтверждающий звуковой сигнал. При этом освещение внутренней камеры прибора будет выключено.

Чтобы отключить винный шкаф:

разблокируйте панель управления, зажав на 3 секунды кнопку .

Нажмите одновременно кнопки и . На экране отобразится обратный отсчет с символами «3», «2», «1», после чего прибор отключится после звукового сигнала.

Чтобы включить винный шкаф:

нажмите одновременно кнопки и , и удерживайте их нажатыми в течение 2 секунд.

Раздастся подтверждающий звуковой сигнал.

ПРИМЕЧАНИЕ. Для включения или отключения винного шкафа сначала следует разблокировать панель управления.

РАЗБЛ./ЗАБЛ.: используется для блокировки или разблокировки панели управления.
Для блокировки панели управления: нажмите кнопку и удерживайте ее нажатой в течение 3 секунд. Раздастся подтверждающий звуковой сигнал. Все функции органов управления отключены, кроме управления освещением.

Для разблокировки дисплея: нажмите кнопку и удерживайте 3 секунды. Раздастся подтверждающий звуковой сигнал. Все кнопки на панели управления станут доступными.

ПОДСВЕТКА Позволяет включить и выключить подсветку внутри шкафа. При нажатии кнопки раздастся подтверждающий звуковой сигнал.

▲ **ВВЕРХ** Позволяет повысить температуру на 1 °C. При нажатии кнопки раздастся подтверждающий звуковой сигнал.

▼ **ВНИЗ** Позволяет понизить температуру на 1 °C. При нажатии кнопки раздастся подтверждающий звуковой сигнал.

5.1.2. ПАНЕЛЬ УПРАВЛЕНИЯ МОДЕЛЕЙ PVZB 30-16, PVZB 60-41, PVZB 180-110, PVZL 180-165 (ДВОЙНАЯ ЗОНА)

PVZB 30-16

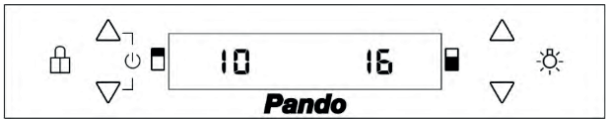

PVZB 60-41 / PVZB 180-110 / PVZL 180-165

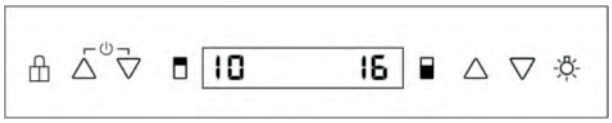

ДИСПЛЕЙ



Указывает, что производится охлаждение (работает компрессор).

Указывает, что в зоне работает вентилятор (поддержание температуры).

Указывает, что производится нагрев (работает нагревательный элемент).

Предупреждающий сигнал об открытой дверце.

Указывает, что прибор размораживается.

Указывает, что температура отображается в градусах Цельсия.

Указывает, что температура отображается в градусах Фаренгейта.

Указывает на то, что включена внутренняя подсветка.

Показывается состояние блокировки панели управления (дисплея).

888. Показывает температуру в зоне.

5.1.2. ПАНЕЛЬ УПРАВЛЕНИЯ МОДЕЛЕЙ PVZB 30-16, PVZB 60-41, PVZL 180-165 (ДВОЙНАЯ ЗОНА)

ПАНЕЛЬ УПРАВЛЕНИЯ (ДИСПЛЕЙ) С ПОДСВЕТКОЙ

Показывает температуру и другую информацию.

Верхняя зона охлаждения.

Нижняя зона охлаждения.

ИНДИКАТОР ВКЛЮЧЕНИЯ.

При первом подключении винного шкафа он включится автоматически, при этом раздастся подтверждающий звуковой сигнал. При этом освещение внутренней камеры прибора будет выключено.

Чтобы отключить винный шкаф:

Разблокируйте панель управления, зажав на 3 секунды кнопку .

Одновременно нажмите кнопки △ и ▽ для управления температурой верхней зоны . На экране отобразится обратный отсчет с символами «3», «2», «1», и прибор отключится после звукового сигнала.

Чтобы включить винный шкаф:

одновременно нажмите и удерживайте нажатыми 3 секунды кнопки верхней зоны △ и ▽. Прибор включится, и при этом раздастся подтверждающий звуковой сигнал.

ПРИМЕЧАНИЕ. Для включения или отключения винного шкафа сначала следует разблокировать панель управления.

РАЗБЛОК./БЛОК. Позволяет заблокировать или разблокировать элементы панели управления. Данная кнопка используется дл Возможно заблокировать кнопки изменения температуры. Кнопка освещения всегда будет активна.

Для блокировки панели управления: нажмите кнопку и удерживайте 3 секунды. Раздастся подтверждающий звуковой сигнал. Все функции органов управления отключены, кроме управления освещением.

Для разблокировки дисплея: нажмите кнопку и удерживайте 3 секунды. Раздастся подтверждающий звуковой сигнал. Все кнопки на панели управления станут доступными.

ПОДСВЕТКА Позволяет включить и выключить подсветку внутри шкафа. При нажатии кнопки раздастся подтверждающий звуковой сигнал.

▲ **ВВЕРХ** Позволяет повысить температуру на 1 °C. При нажатии кнопки раздастся подтверждающий звуковой сигнал.

▼ **ВНИЗ** Позволяет понизить температуру на 1 °C. При нажатии кнопки раздастся подтверждающий звуковой сигнал.

5.1.2. ПАНЕЛЬ УПРАВЛЕНИЯ МОДЕЛЕЙ PVZB 30-16, PVZB 60-41, PVZL 180-165 (ДВОЙНАЯ ЗОНА)

ВЫБОР ОТОБРАЖЕНИЯ ТЕМПЕРАТУРЫ В ГРАДУСАХ ºC / ºF

Выберите настройку отображения температуры в градусах Фаренгейта или Цельсия. Чтобы изменить отображение температуры с градусов Фаренгейта на градусы Цельсия или наоборот, нажмите и удерживайте нажатыми кнопки увеличения и уменьшения температуры и кнопку нижней зоны в течение 3 секунд, после чего раздастся подтверждающий звуковой сигнал.

НАСТРОЙКА ТЕМПЕРАТУРНОГО РЕЖИМА

За исключением прибора PVZB 15-9 с одной зоной охлаждения, остальные приборы имеют две независимые температурные зоны. Для моделей PVZB 30-16, PVZB 60-41, PVZB 180-110 и PVZL 180-165 температуру обеих зон можно регулировать в диапазоне от 5 ºC до 20 ºC (41 ºF–68 ºF).

• При первом включении прибора используются значения температуры, заданные производителем.

• Нажатием кнопок ВВЕРХ или ВНИЗ можно регулировать внутреннюю температуру зон по отдельности. • После установки температуры на дисплее отобразится новая температура. Проходит некоторое время, прежде чем внутри прибора установится новая заданная температура.

ВАЖНО: Температуру двух зон можно выровнять во всех моделях, но изменить на противоположную можно только в моделях PVZB 60-41, PVZB 180-110 и PVZL 180-165.

МОЛНИЯ

Ваш винный погреб оснащен двухцветной системой освещения. Вы можете настроить интерьер. Выберите белый или синий цвет подсветки. В стандартную комплектацию вашего винного шкафа входит белая светодиодная подсветка для внутренней и внешней части.
Если вы хотите изменить цвет светодиодной подсветки камеры и дисплея, нажмите и удерживайте значок в течение 3 секунд. Вы услышите сообщение о том, что цвет внутренней подсветки и дисплея изменился с белого на синий. Чтобы вернуться к белому цвету, нажмите и удерживайте значок в течение 3 секунд. Вы услышите сообщение о том, что цвет внутренней подсветки и дисплея изменился с синего на белый.

5.2. ПАНЕЛЬ УПРАВЛЕНИЯ АВТОМАТИЧЕСКИМ ЗАПИРАНИЕМ.

(функция недоступна в моделе PVZB 15-9)

Панель управления оснащена функцией автоматической блокировки. Чтобы активировать панель управления необходимо её разблокировать. После разблокировки, панель управления активирована в течение 3-х минут, затем происходит автоматическая блокировка панели. Символ блокировки « Замок» отражён на панели управления. Если «Замóк» открыт , панель управления активирована, если «Замóк» закрыт, панель управления заблокирована. (* Освещение прибора всегда включено, даже если панель управления заблокирована).

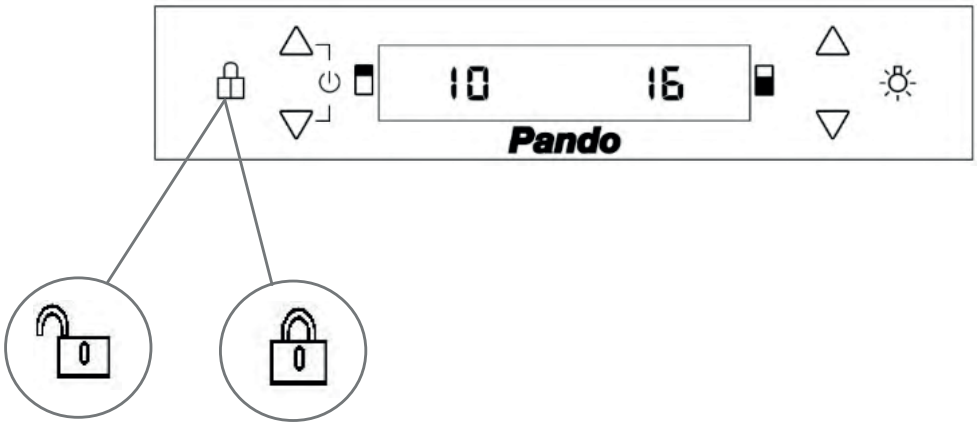

5.3. СИСТЕМА СИГНАЛИЗАЦИИ ОТКРЫТИЯ ДВЕРИ

(функция недоступна в модели PVZB 15-9)

Прибор оснащён функцией оповещения об открытой дверце. Данная функция активируется, если дверца открыта более 2-х минут, раздается акустический сигнал, и освещение прибора мигает. Данная функция будет активирована в течение 5-ти минут или до момента закрытия двери.

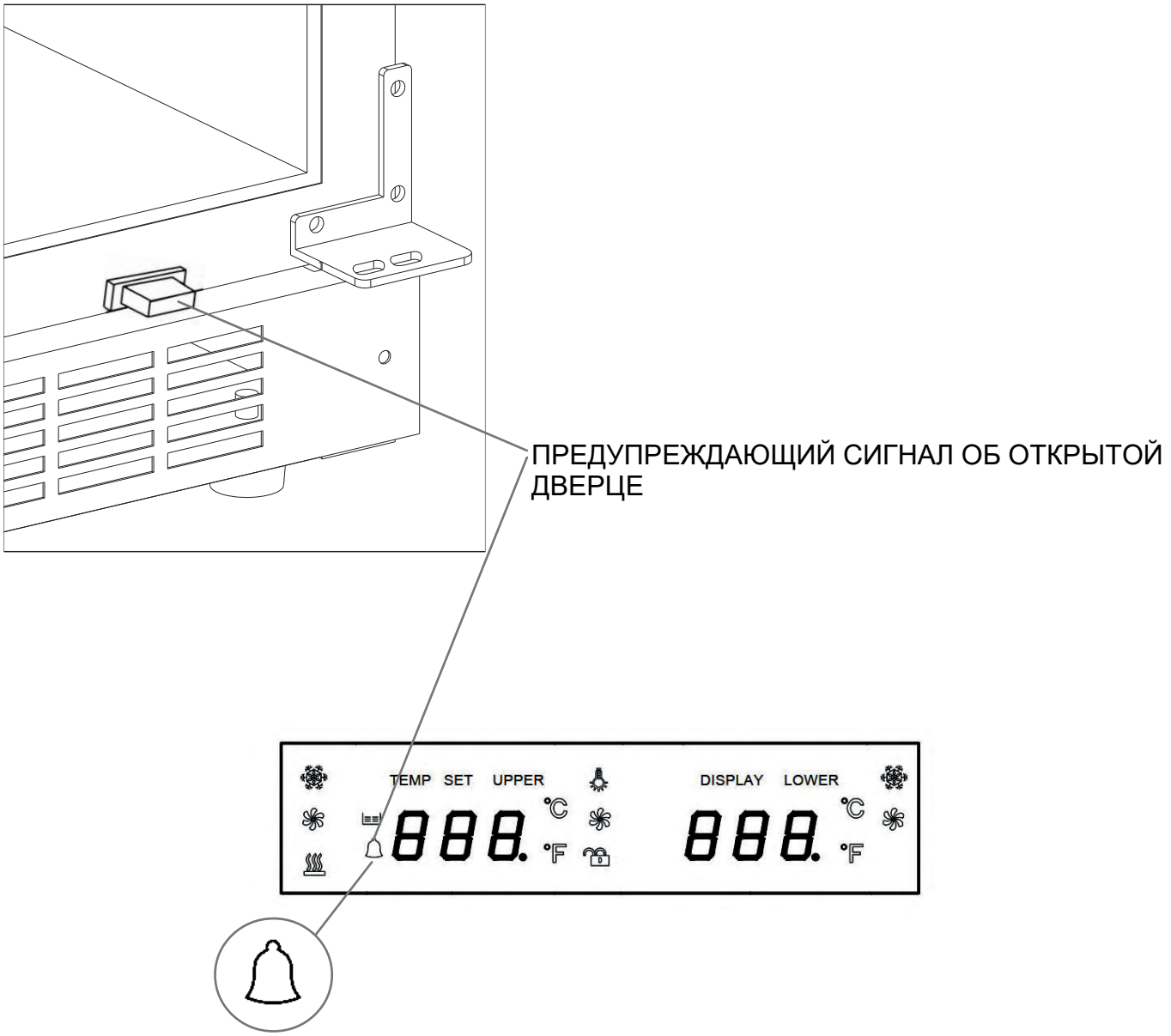

5.4. ЛОТКИ И ХРАНИЛИЩА

ВНИМАНИЕ! Не выдвигайте более одной наполненной вином полки за один раз, так как это может привести к опрокидыванию прибора вперед. Некоторые полки позволяют хранить бутылки с вином, выложенные в несколько рядов друг на друга. Такие полки нельзя выдвигать, если на них хранится более одного ряда бутылок.

ВНИМАНИЕ! Не выдвигайте полки дальше упора — бутылки могут выпасть.

ВНИМАНИЕ! Чтобы исключить возможность повреждения уплотнения дверцы, важно, чтобы дверца была полностью открыта при выдвижении полки из шкафа.

Все полки винного шкафа (кроме нижней полки) могут выдвигаться для более удобного доступа к бутылкам. Для этого осторожно потяните за полку до упора. В полках предусмотрен упор, который предотвращает чрезмерное выдвижение при загрузке бутылок.

ВНИМАНИЕ! Бутылки могут различаться по размеру и диаметру. В продаже существуют бутылки различных диаметров и размеров. По этой причине фактическое количество бутылок в шкафу может быть разным. На полку винного шкафа можно помещать традиционные бутылки «бордо» объемом 750 мл с высотой бутылки до 30 см.

• Бутылки с вином можно укладывать в один ряд или несколько рядов, учитывая следующее: если бутылок недостаточно для заполнения всего объема шкафа, рекомендуется распределить их по разным полкам, а не складывать только сверху или снизу.

• Не вынимайте и не модифицируйте деревянные полки, чтобы освободить место для больших бутылок или увеличить объем путем складывания полок друг на друга (см. раздел «Полки»).

• Важно обеспечить небольшое пространство между внутренней поверхностью шкафа и бутылками для циркуляции воздуха. Как и в винном погребе, циркуляция воздуха является таким же важным фактором для предотвращения появления плесени и поддержания однородной температуры внутри.

• Для надлежащей циркуляции воздуха не перегружайте шкаф.

• Размещайте бутылки горизонтально.

• Не заграждайте внутренние вентиляторы (расположены на задней внутренней панели прибора).

• Не помещайте посторонние объекты в шкаф. Используйте шкаф только для хранения бутылок с вином, чтобы исключить появление неприятных запахов.

• Используйте шкаф только для хранения закрытых бутылок. Открытые бутылки могут пролиться.

5.5. ШЕЛВИНГ

ПОЛКИ БЕЗ РАСКЛАДНЫХ НАПРАВЛЯЮЩИХ

Для удаления полки из внутренней камеры прибора, переместите полку в положение, при котором выемка в полке находится точно под пластиковым стопором, и поднимите ее.
Чтобы вернуть полку на место, повторите описанные выше шаги в обратном порядке. Убедитесь, что полка соединилась с небольшими штифтами роликовых направляющих, если модель оснащена такой системой.

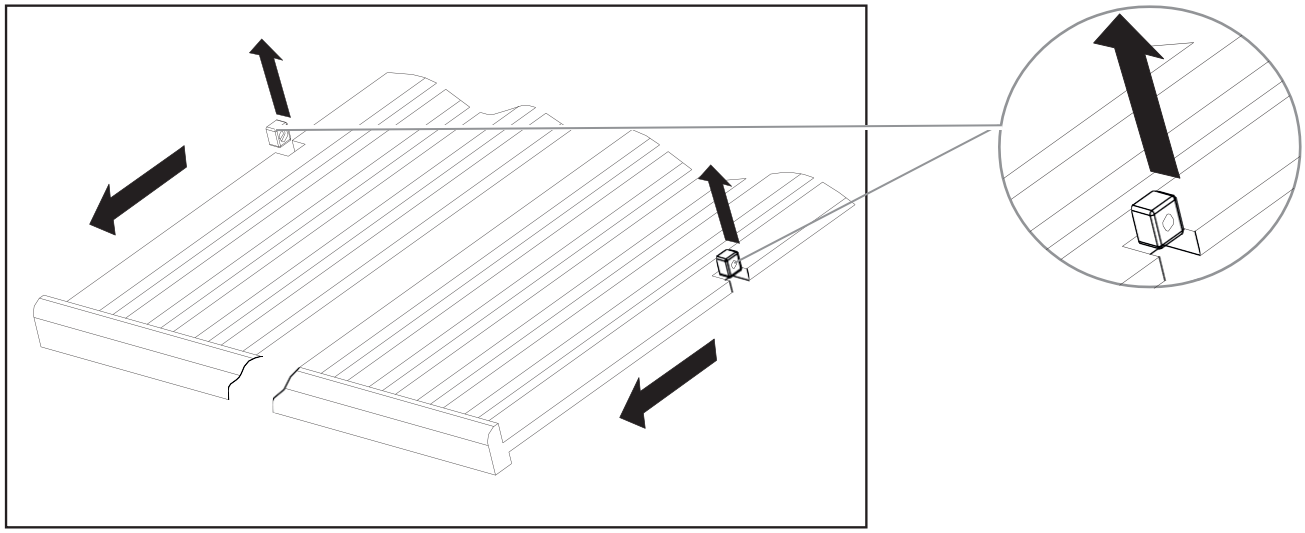

ПОЛКИ С РАСКЛАДНЫМИ НАПРАВЛЯЮЩИМИ

Чтобы избежать повреждения уплотнителя дверцы при снятии полок с направляющих, убедитесь, что дверца полностью открыта.

• Для более удобного доступа к бутылкам выдвиньте полки примерно на 1/3.

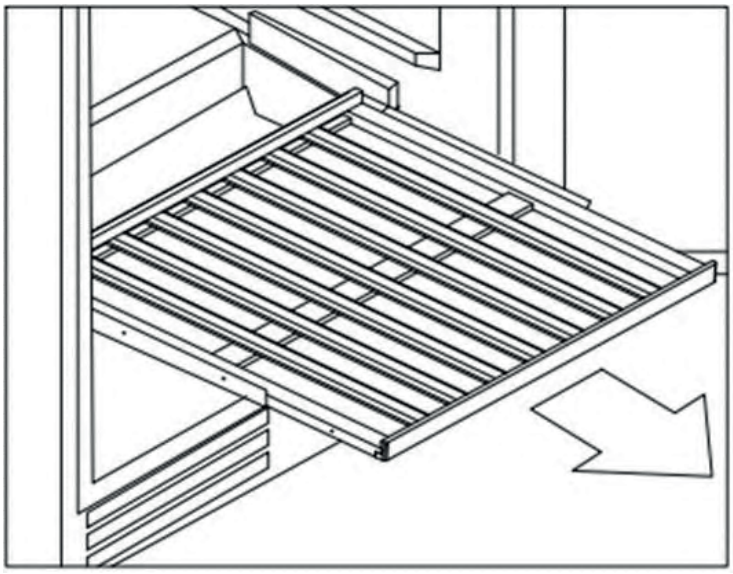

• Для снятия полок с направляющих сначала полностью выдвиньте полки. Одновременно нажмите на **пластиковые фиксаторы направляющих с двух сторон полки**: надавите на фиксатор с правой стороны вниз, как показано на рис. A, и потяните за фиксатор с левой стороны вверх, как показано на рис. B. После этого осторожно снимите полку с направляющих.

Рис. A

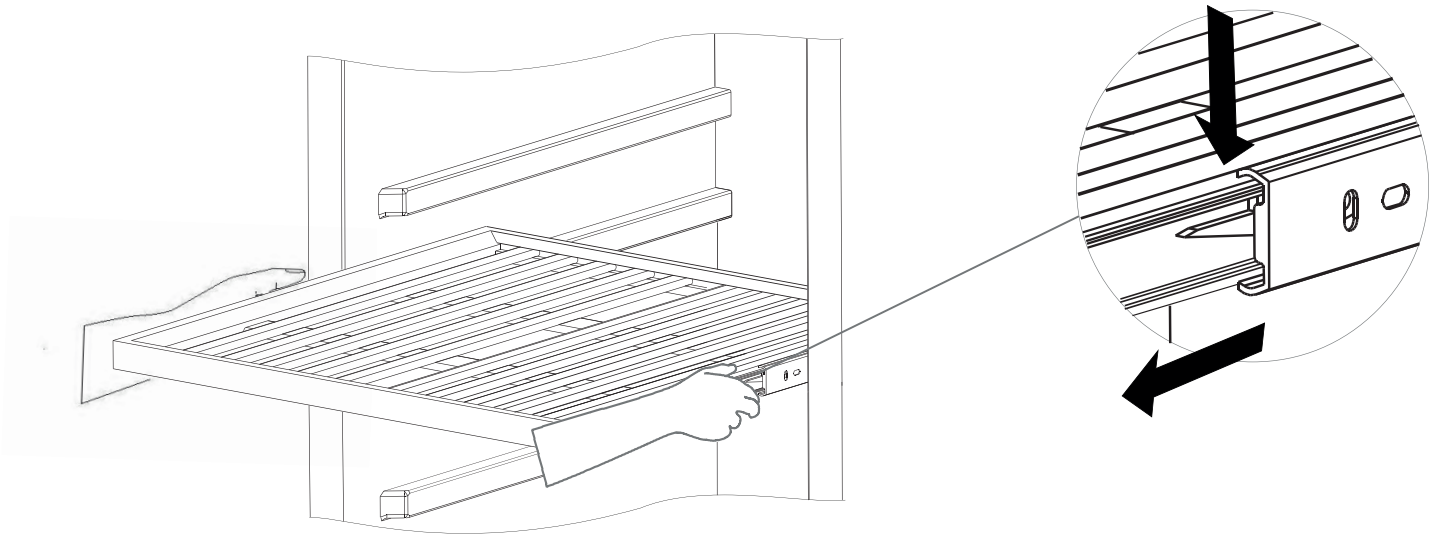

Рис. B

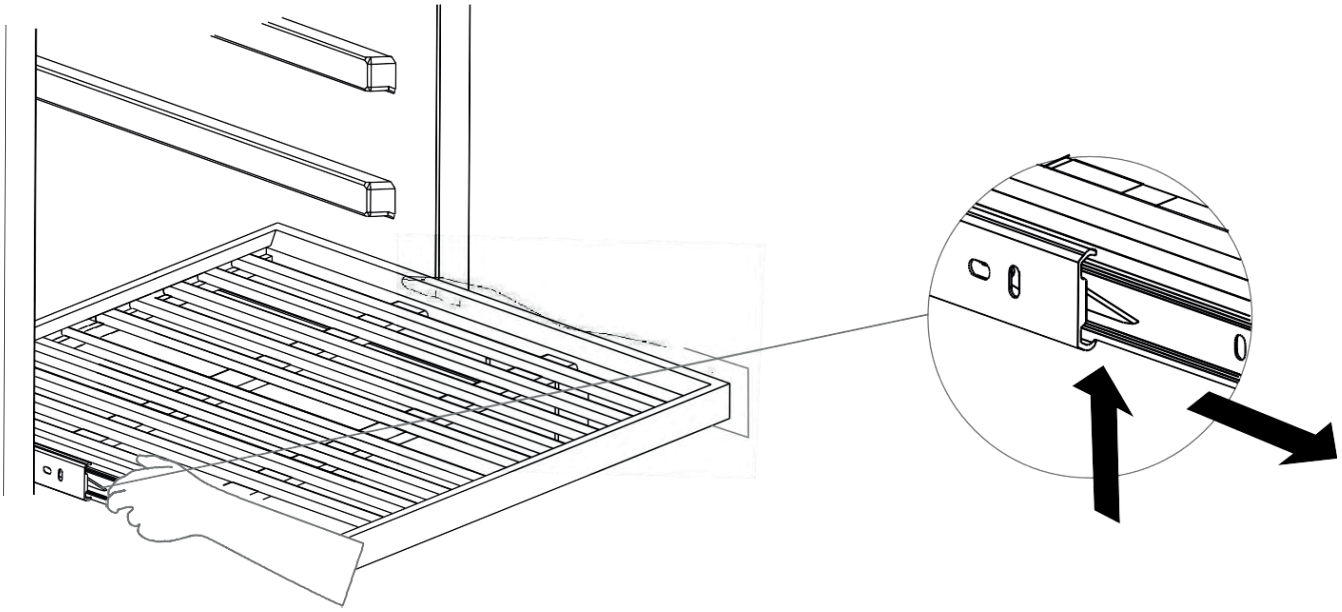

5.6. ШУМЫ ПРИ РАБОТЕ

В систему охлаждения прибора входит компрессор. Компрессор прокачивает хладагент через систему охлаждения, что создает шум. Даже когда компрессор не работает, возможны шумы в результате изменения температуры и давления внутри системы, которые будут наиболее заметны сразу после остановки компрессора. Шум становится менее заметным при стабилизации температуры в приборе.

Ниже указаны возможные шумы, которые могут возникать периодически:

- Звуки лопающихся пузырьков, вызванные движением хладагента по теплообменнику.
- Шум от работы двигателя/компрессора. Шум может усиливаться на короткий промежуток времени во время включения двигателя.
- Щелчки или негромкий шум, возникающий вследствие сжатия или расширения материалов при изменении температуры.
- Звук работы вентиляторов, которые обеспечивают циркуляцию воздуха внутри шкафа.
- Необычный шум обычно указывает на ошибки, допущенные при установке прибора. Не допускайте контакта трубок радиатора со стеной, мебелью или другими трубами.
- При установке прибора в кухне-студии или в доме с тонкими межкомнатными перегородками шум от работы прибора будет более заметным. Однако это связано с особенностями планировки, а не самим прибором.
- Уровень шума напрямую связан с особенностями места установки прибора, а также с конкретной моделью. Приборы производства компании Pando основаны на последних технологиях и соответствуют международным стандартам для подобного оборудования. Однако следует помнить, что шум от работы компрессора и движения циркулирующего в системе хладагента неизбежен.

5.7. РАЗМОРАЖИВАНИЕ / ГИГРОМЕТРИЯ / ВЕНТИЛЯЦИЯ

В приборе предусмотрена автоматическая система размораживания. Автоматическое размораживание происходит во время цикла выключения за счет работы испарителя, расположенного в задней части прибора.

Конденсат скапливается в лотке отвода конденсата в задней части прибора. Некоторое количество конденсата через дренажное отверстие попадает в поддон над компрессором.

Тепло подается от выпускной трубки или компрессора и способствует испарению конденсата, скапливающегося в лотке. Часть воды остается внутри прибора для поддержания необходимого уровня влажности.

Система поддерживает внутри прибора такой уровень влажности, который сохраняет свойства и обеспечивает длительный срок службы пробок из натурального пробкового дерева.

Прибор не полностью герметичен — воздух может поступать через дренажную трубку. Циркуляция воздуха во внутренней камере прибора обеспечивается вентилятором/вентиляторами через зазоры между полками.

ПРИМЕЧАНИЕ. На испарителе может образовываться иней при частом открывании дверцы прибора и высокой температуре в помещении, а также при высокой влажности. Прибор следует разморозить вручную*, если иней не исчезает в течение 24 часов.

***РАЗМОРАЖИВАНИЕ ВРУЧНУЮ:**

Выключите прибор и отсоедините кабель питания. Если прибор установлен в мебели, по возможности переместите его в открытое пространство, чтобы избежать повреждения мебели в случае появления жидкости в процесе размораживания. Если это невозможно, следите за тем, чтобы вода не попадала на оружающую мебель. Оставьте прибор в течение 24 часов, контролируйте появление жидкости внутри и снаружи прибора, собирайте воду с помощью сухой салфетки. По истечении 24 часов, процесс размораживания завершен, прибор может быть подключен к сети и установлен в мебель.

ВАЖНО!

Запрещено размещать винный шкаф, особенно встраиваемые модели, над источниками тепла, включая холодильники, духовые шкафы, печи и т. д.

Это может привести к беспрерывной работе компрессора, при этом в приборе будет накапливаться большое количество инея, что влияет на работу внутренних вентиляторов и самого компрессора.

5.8. ТАБЛИЦА ТЕМПЕРАТУР ПОДАЧИ ВИНА

Все сорта вин выдерживаются при постоянной температуре в диапазоне от 11 ºC до 14 ºC. В таблице ниже указаны оптимальные температуры охлаждения вина перед подачей:

РЕКОМЕНДУЕМЫЕ ТЕМПЕРАТУРЫ ОХЛАЖДЕНИЯ ВИНА ПЕРЕД ПОДАЧЕЙ		
ИГРИСТЫЕ ВИНА	Cava, Cremat, Champagne, Saumur, Sekt	4–7 ºC
ОСОБЫЕ ИГРИСТЫЕ ВИНА	Шампанское Milesimé	9–8 ºC
ЛЕГКИЕ БЕЛЫЕ И СУХИЕ ВИНА	Penedes, Alvariño, Sauvignon из Эльзаса	6–8 ºC
БЕЛЫЕ ПОЛУСУХИЕ И СЛОЖНЫЕ ВИНА	Burgundy, Chardonnay Navarre и Catalan, Gravés, Rioja, Aulese	9–12 ºC
БЕЛЫЕ КРЕПЛЕНЫЕ ВИНА	Sauterne, позднего сбора	11–13 ºC
РОЗОВОЕ ВИНО	Можно подавать сильно охлажденными	5–8 ºC
МОЛОДЫЕ КРАСНЫЕ ВИНА	Loire, Rioja alavesa, Côtes-du-Rhone	10–12 ºC
КРАСНЫЕ ВИНА ПИНО-НУАР	Burgundy	16–17 ºC
ОБЫЧНЫЕ КРАСНЫЕ ВИНА	Bordeaux, Burgundy, Rioja	14–15 ºC
ГРАН КРЮ	Ribera del Duero, Cruz classé Bourdeaux, Côte-Rotie	17–18 ºC
ОСОБЫЕ ВИНА	Jerez fino (Sherry)	9–11 ºC
ОСОБЫЕ ВИНА	Amontillado Sherry, Oloroso Sherry, Madeira, портвейны	15–16 ºC
ОСОБЫЕ ВИНА	Винтажные портвейны	16–18 ºC
ОСОБЫЕ ВИНА	Натуральные сладкие вина	8–10 ºC

ВАЖНАЯ ИНФОРМАЦИЯ О ТЕМПЕРАТУРЕ

Конструкция прибора специально разработана для поддержания оптимальных условий хранения, а также охлаждения вина перед подачей.

Качественные вина требуют более длительного и «мягкого» процесса выдержки, а также конкретных условий для достижения полного потенциала.

Температура дегустации варьируется в зависимости от сорта вина (см. таблицу выше с температурами охлаждения вина перед подачей). Так же как и в настоящих винных погребах, используемых для долгосрочного хранения, прибор позволяет сохранять определенную температуру в течение длительного времени. Другими словами, при постоянной температуре в шкафу (в диапазоне от 11 ºC до 14 ºC) вино будет храниться в идеальном состоянии. Не все сорта вин улучшаются с выдержкой. Некоторые следует потреблять молодыми (2–3 года), в то время как другие могут храниться очень долгое время (50 лет и более). Все вина имеют оптимальный срок выдержки. Эту информацию можно получить у производителей конкретных вин.

6. УХОД И ОБСЛУЖИВАНИЕ

ВНИМАНИЕ! Перед обслуживанием или очисткой необходимо обязательно отключить прибор от электросети. В ином случае существует опасность поражения электрическим током или травмирования.

6.1. ОЧИСТКА УСТРОЙСТВА

Выключите прибор, отсоедините кабель питания и извлеките все из прибора, включая полки.

Вымойте внутренние поверхности раствором бикарбоната натрия (пищевой соды) в теплой воде из расчета приблизительно 2 ложки соды на литр воды.

Вымойте полки раствором неагрессивного моющего средства.

Соберите оставшуюся воду губкой. Используйте сухую салфетку для очистки панели управления с дисплеем и кнопками.

Вымойте внешние панели корпуса горячей водой с неагрессивным жидким моющим средством. После этого хорошо промойте чистой водой и вытрите насухо мягкой чистой салфеткой.

Не используйте металлические скребки или абразивные губки для чистки поверхностей из нержавеющей стали. Рекомендуется использовать универсальное средство для чистки поверхностей из нержавеющей стали, двигаясь по направлению зерна.

Уплотнение дверцы необходимо регулярно мыть, чтобы продлить срок службы.После очистки убедитесь, что дверца по прежнему герметично закрывается.

6.2. ОТКЛЮЧЕНИЕ ЭЛЕКТРОЭНЕРГИИ

Только для моделей:

PVZB 60-41
PVZB 180-110
PVZL 180-165

Угольный воздушный фильтр расположен в задней части камеры прибора. Замену фильтра следует производить раз в год.

1 Снимите полку, заграждающую фильтр.
2 Чтобы извлечь фильтр, возьмитесь за него и поверните на 90° по часовой или против часовой стрелки.
3 Вставьте новый фильтр вертикально и поверните на 90° по часовой или против часовой стрелки до щелчка.

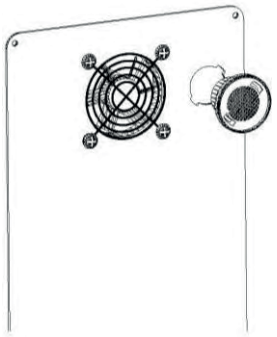

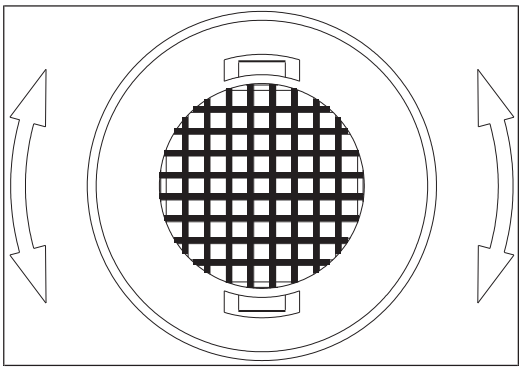

6.3. ФИЛЬТРЫ ЗАПАХА С АКТИВИРОВАННЫМ УГЛЕМ

В случае отключения электроэнергии все настройки температуры сохраняются. При отключении электроэнергии (скачок напряжения, срабатывание автоматического выключателя и т. д.) и последующем включении прибор запустится с последней заданной температурой.

Короткие отключения электроэнергии не влияют на температуру внутри прибора при условии, что дверца прибора не открывается. При отключении электроэнергии на более продолжительный период необходимо принять меры по защите содержимого.

ПРИМЕЧАНИЕ. Независимо от причины следует помнить, что только длительные и часто повторяющиеся изменения температуры или влажности внутри прибора могут оказать неблагоприятное воздействие на вино.

6.4. ВО ВРЕМЯ ОТПУСКОВ / ДЛИТЕЛЬНЫХ ОТЛУЧЕК

Оставьте прибор включенным, если вы будете отсутствовать менее трех недель.

Если вы не собираетесь использовать прибор в течение нескольких месяцев, извлеките бутылки, выключите прибор и отсоедините кабель электропитания от сети. Очистите камеру прибора изнутри и хорошо высушите. Чтобы предотвратить появление плесени и неприятных запахов, оставьте дверцу открытой, при необходимости поставив упор.

6.5. ПЕРЕМЕЩЕНИЕ УСТРОЙСТВА / ЕГО ПЕРЕНОС

Отключите прибор от сети.

Извлеките бутылки с вином, а также все съемные компоненты из камеры прибора. Поместите регулируемые опоры максимально близко к основанию, чтобы исключить повреждение.

Плотно закройте дверцу и убедитесь, что она закрылась.

Перемещайте прибор только в вертикальном положении. Также для дополнительной защиты прибор следует обернуть одеялом или мягкой тканью.

6.6. СОВЕТЫ ПО ЭНЕРГОСБЕРЕЖЕНИЮ

- Если прибор остается пустым в течение длительного времени, рекомендуется отключить его, тщательно очистить и оставить дверцу открытой для обеспечения свободной циркуляции воздуха и предотвращения образования конденсата, плесени или посторонних запахов.

- Прибор следует устанавливать в самой прохладной части помещения, вдали от источников тепла, а также прямых солнечных лучей.

- Важно обеспечить свободное пространство вокруг прибора для **надлежащей вентиляции**. Не заслоняйте вентиляционные отверстия. Регулярно очищайте испаритель от пыли и других загрязнений.

- Открывайте дверцу ненадолго и только при необходимости. Храните только чистые бутылки с вином.

- Чтобы внутри шкафа была хорошая вентиляция воздуха, не помещайте в него слишком много бутылок.

7. РЕШЕНИЕ ПРОБЛЕМ

Многие распространенные проблемы легко решаются без необходимости обращения в сервисный центр.
Перед обращением в сервисный центр и службу послепродажного обслуживания попробуйте устранить проблему с помощью указаний в таблице ниже.

ПРОБЛЕМА	ВОЗМОЖНАЯ ПРИЧИНА	СПОСОБ УСТРАНЕНИЯ
Прибор не работает.	• Прибор не подключен к сети. • Прибор отключен. • Сработал автоматический выключатель или перегорел предохранитель.	• Вставьте вилку кабеля электропитания прибора в розетку. Включите прибор. • Произведите сброс автоматического выключателя или замените предохранитель.
Прибор недостаточно охлаждает.	• Установлена неправильная температура. • Дверца открывается слишком часто. • Дверца не закрыта полностью. • Дверца закрыта не плотно. • На испарителе накопилось много пыли. • Вентиляционное отверстие заблокировано или забито.	• Проверьте установленную температуру. • Открывайте дверцу только при необходимости. Плотно закройте дверцу. • Проверьте состояние уплотнителя дверцы, очистите или замените его при необходимости. Очистите конденсатор при необходимости. Уберите блокирующий предмет и очистите пыль.
Прибор часто включается и выключается.	• Повышенная температура в помещении. • В прибор помещено много новых бутылок. • Дверца открывается слишком часто. • Дверца не закрыта полностью. • Дверца закрыта не плотно.	• Переместите прибор в более прохладное место. • Для достижения выбранной температуры потребуется некоторое время. • Открывайте дверцу только при необходимости. Плотно закройте дверцу. • Проверьте состояние уплотнителя дверцы, очистите или замените его при необходимости.
Подсветка не загорается.	• Прибор не подключен к сети. • Сработал автоматический выключатель или перегорел предохранитель. • Освещение отключено на панели управления. Проблема с освещением.	• Вставьте вилку кабеля электропитания прибора в розетку. • Произведите сброс автоматического выключателя или замените предохранитель. • Включите подсветку на передней панели. Обратитесь в сервисный центр.
Избыточная вибрация.	• Прибор установлен неровно.	• Отрегулируйте положение прибора с помощью регулируемых опор.
При работе прибора слышен шум.	При движении хладагента в контуре охлаждения может возникать дребезжащий шум. В конце каждого рабочего цикла могут быть слышны булькающие шумы, возникающие при перетекании хладагента в приборе. В результате сокращения и расширения внутренних панелей из-за перепада температур могут возникать щелчки и другие шумы.	
	• Прибор установлен неровно.	• Отрегулируйте положение прибора с помощью регулируемых опор.
Дверца закрывается неплотно.	• Дверца была неправильно установлена при изменении направления открывания. • Уплотнение дверцы загрязнено. Полки находятся не на своих местах. • Прибор установлен неровно. • Размер бутылок превышает рекомендуемый, что мешает полностью закрыть дверцу.	• Проверьте крепление петель дверцы, переустановите при необходимости. • Очистите уплотнитель дверцы. • Проверьте полки и установите правильно. • Отрегулируйте положение прибора с помощью регулируемых опор.

ПРОБЛЕМА	ВОЗМОЖНАЯ ПРИЧИНА	СПОСОБ УСТРАНЕНИЯ
Только для модели PVMZ 15-9 отображается код ошибки: E1, E2, E3, E4, 88.	• Попробуйте сбросить настройки винного шкафа (отключите винный шкаф от сети питания на 5 минут).	• Если проблема не устраняется, обратитесь в сервисный центр.
Для других моделей отображается код ошибки: E1, E2, E3, E4, E5, E6, 88.	• Попробуйте сбросить настройки винного шкафа (отключите винный шкаф от сети питания на 5 минут).	• Если проблема не устраняется, обратитесь в сервисный центр.
Раздается звуковое оповещение **и мигает дисплей панели управления.**	• Дверца открыта более 2 минут?	• Если дверца действительно открыта, закройте ее.
	• В противном случае, температура в приборе поднялась или упала ниже установленной температуры. Такая ситуация может возникнуть, если дверца открывается слишком часто. • Вентиляционное отверстие заблокировано или забито. • Длительное отключение электроэнергии. • В прибор помещено много новых бутылок.	• Открывайте дверцу только при необходимости. • Уберите блокирующий предмет и вытрите пыль. • Для достижения выбранной температуры потребуется некоторое время.
Выдается звуковое оповещение**, однако дисплей НЕ мигает (предупреждение об открытой дверце).**	• Дверца открыта более 2 минут?	• Закройте дверцу или нажмите кнопку питания, чтобы отключить звуковое оповещение. Звуковое оповещение прекратится после закрытия дверцы.
На дисплее отображаются символы «HH» или «LL», при этом может звучать звуковой сигнал.	• Значение температуры вне диапазона, который может быть отображен на дисплее.	• Обратитесь в авторизованный сервисный центр.
Конденсат на внешней стороне стеклянной дверцы.	• Высокая влажность в помещении.	• При повышении влажности в помещении на внешней поверхности стеклянной дверцы может образовываться конденсат. Конденсат исчезнет при снижении уровня влажности. Желательно установить прибор в помещении с достаточной вентиляцией, кондиционированием или с низкой влажностью.
Температура на дисплее не соответствует реальному значению температуры.	• Разница температур между зонами превышает 10 °C.	• Отрегулируйте температуру между зонами.

8. FAQ (часто задаваемые вопросы)

1. **Какие параметры должны быть соблюдены для хранения качественного вина?**
   Свет, влажность, температура и вибрация.

2. **При какой температуре хранить вино?**

   Вино следует хранить при температуре в диапазоне от 11 ºC до 14 ºC (52–57 ºF). Тем не менее можно использовать любую температуру в диапазоне от 5 ºC до 20 ºC (41–68 ºF) при условии, что эта температура поддерживается постоянно.

3. **При какой влажности хранить вино?**

   Влажность должна находиться в диапазоне 60–70 %. Высокая влажность снаружи поддерживает влажность внутри бутылки и предотвращает испарение через пробку. Чрезмерно высокая влажность часто приводит к развитию микроорганизмов, которые могут преждевременно состарить и даже испортить вино.

4. **Температура хранения может варьироваться в пределах 2–4 градусов.**

   Небольшие перепады температуры являются особенностью нормальной работы прибора. Так с началом цикла размораживания температура может незначительно повыситься. А при включении системы охлаждения температура снова понижается.
   Эти изменения происходят в течение короткого периода времени и их влияние на вино минимально. Жидкости обладают способностью сохранять температуру при перепаде наружной температуры на +/- 2 °C. Например, если температура воды в бассейне составляет 25 °C, а температура окружающей среды ночью падает до 18 °C, температура воды к утру не сильно изменится и будет составлять примерно 22 °C.

5. **Вода скопилась внизу камеры или в задней части прибора.**

   Убедитесь, что дренажный шланг внутри прибора правильно подсоединен к лотку в задней части прибора. При высокой влажности в помещении лишнюю влагу следует собирать губкой. Это нормальное явление в работе прибора.

6. **Вода на внутренней стенке прибора.**

   Это может произойти при очень высокой влажности в помещении и слишком частом открывании дверцы.

7. **Прибор никогда не выключается, он всегда работает.**
   Убедитесь, что дверца плотно закрыта.

8. **Пар/конденсат на стеклянной дверце.**
   Такое может произойти в очень влажных условиях, особенно летом.
   Убедитесь, что прибор установлен в соответствии с указаниями руководства по эксплуатации. Для оптимальной работы прибора и отсутствия сбоев важно обеспечить требуемые условия вентиляции.

   Конденсат на внешней стороне стеклянной дверцы — это нормальное явление при высокой температуре, высокой относительной влажности, в помещениях без надлежащей вентиляции и помещениях, закрытых в течение длительного времени.

9. Двигатели вентиляторов включаются и выключаются, даже если установленная температура достигнута.

При работе компрессора в режиме динамического контроля температуры и влажности внутренние вентиляторы включаются и выключаются для обеспечения циркуляции воздуха, а также поддержания заданной температуры внутри шкафа. Вентилятор включается и выключается примерно каждые 20 секунд. Это нормальный режим работы, обеспечивающий циркуляцию воздуха, а также продлевающий срок службы вентиляторов. Если вентилятор полностью отключается, не завершая рабочий цикл, то он неисправен. Режим динамического контроля температуры и влажности является включенным по умолчанию.

10. Панель управления не реагирует на касания.

Панель управления прибора имеет автоматическую блокировку для предотвращения случайного изменения настроек. Блокировка автоматически активируется по прошествии 2 минут с момента последнего касания панели управления. Чтобы разблокировать панель управления, нажмите и удерживайте кнопки втечение 5 секунд.

11. Вентиляторы работают непрерывно. Является ли это нормой?

При работе компрессора в режиме динамического контроля температуры и влажности внутренние вентиляторы включаются и выключаются для обеспечения циркуляции воздуха, а также поддержания заданной температуры внутри шкафа. Вентилятор включается и выключается примерно каждые 20 секунд. Это нормальный режим работы, обеспечивающий циркуляцию воздуха, а также продлевающий срок службы вентиляторов. Вентиляторы работают непрерывно. Если вентилятор останавливается, не завершая рабочий цикл, он, скорее всего, неисправен.

12. В нижней задней части камеры шкафа (в области компрессора) образуется иней, препятствуя работе вентилятора, что приводит к неправильной работе прибора.
Убедитесь, что под прибором или вблизи него (особенно актуально для встраиваемых моделей) нет источников тепла, например, холодильника, духового шкафа и т. д. **ВИННЫЙ ШКАФ НЕЛЬЗЯ РАЗМЕЩАТЬ В ТАКИХ МЕСТАХ.**

9. ТЕХНИЧЕСКИЕ ХАРАКТЕРИСТИКИ

	PVZB 15-9	*PVZB 30-16*	*PVZB 60-41*	*PVZL 180-165*	*PVZB 180-110*
Количество секций	1	2	2	2	2
Бутылки для хранения вина с полными выдвижными полками - всего	9	16	41	165	110
Высота бутылки (мм)	300	300	300	300	300
Количество лотков съемных деревянных Hayа	6 (fijas)	5	6	15	14
Количество лотков фиксированный отдел	3	-	-	-	-
Лотки с выдвижными направляющими	-	-	5	14	14
Температура. Диапазон (°C/°F)	5~20°C	5~20°C	5~20°C	5~20°C	5~20°C
Температура. Диапазон - первая зона (верхняя или левая) (°C/°F)	5~20°C	5~20°C	5~20°C	5~20°C	5~20°C
Температура. Диапазон - вторая зона (нижняя или правая) (°C/°F)	N.A	5~20°C	5~20°C	5~20°C	5~20°C
Размораживание (автоматическое/полуавтоматическое/ручное/без заморозки)	Автоматический	Автоматический	Автоматический	Автоматический	Автоматический
Дезодорирующий фильтр - активный угольный фильтр	No	No	Sí	Sí	Sí
Реверсивность двери	No	Sí	Sí	Sí	Sí
Угол открытия двери	165º	225º	180º	225º	225º
Анти УФ стекло	Sí	Sí	Sí	Sí	Sí
Количество слоев для стеклянной двери	3	3	3	3	3
Закаленное стекло	Sí	Sí	Sí	Sí	Sí
Вентиляция (вентиляция кухонного гарнитура/ вентиляция переднего цоколя)	Ventilación frontal zócalo	Ventilación frontal zócalo	Ventilación frontal zócalo	Ventilación frontal zócalo	Ventilación frontal zócalo
Глубина и высота основания_DxH (мм)	100x95	94x94	120x90	-	-
размер изделия (HxWxD)	825x150x525	825x295x581	825x595x581	1802x595x700	1792x595x550

	PVZB 15-9	***PVZB 30-16***	***PVZB 60-41***	***PVZL 180-165***	***PVZB 180-110***
Регулировочные меры_HxWxD (мм)	>830 x 156 x >550	>830 x 300 x >600	>830 x 600 x >600	-	-
Общий объем хранения (л)	22	54	133	400	318
Класс энергоэффективности / 2021	G	F	F	G	G
Климатический класс (диапазон температур)	N, ST	N, ST	N, ST	N, ST	N, ST
Минимальная температура окружающей среды, для которой предназначен холодильный прибор (ºC)	16	16	16	16	16
Максимальная температура окружающей среды, для которой предназначен холодильный прибор (ºC)	38	38	38	38	38
Номинальный источник питания	220-240V~ /50Hz	220-240V~ /50Hz	220-240V~ /50Hz	220-240V~ /50Hz	220-240V~ /50Hz
Потребление крытый свет водить (W)	0.15W	0.5W	0.7W	0.7W	0.7W
Потребляемая мощность (Вт)	55W	50W	65W	130W	155W
Ток (A)	0.4A	0.3A	0.5A	0.9A	1.1A
Потребление энергии (кВтч/год)	106	93	100	173	151
Компрессор	НОРМАЛЬНЫЙ	ИНВЕРТЕР	ИНВЕРТЕР	ИНВЕРТЕР	ИНВЕРТЕР
Тип хладагента	R600a	R600a	R600a	R600a	R600a
Класс кислотности (A-D)	C	C	C	D	C
Звук LwA (дБ(A) на 1 пВт)	38	38	38	44	38

10. ПОСЛЕПРОДАЖНОЕ ОБСЛУЖИВАНИЕ (СБ) И ГАРАНТИЯ

Компания **INOXPAN S.L.** благодарит за выбор нашей торговой марки и доверие к продукции Pando, которая является стандартом качества, дизайна и инноваций, торговой марки, уважающей свои традиции и обязательства.

ГАРАНТИЙНЫЕ УСЛОВИЯ

На все дефекты, влияющие на работу этого прибора, предоставляется гарантия сроком 3 года со дня его производства. Для подтверждения гарантии необходимо предоставить представителю Службы поддержки клиентов счет на приобретенный продукт или кассовый чек.

В течение указанного выше периода компания-производитель обязуется бесплатно отремонтировать или заменить деталь, причиной неисправности которой является дефект материала или производства, а также понести необходимые затраты на оплату труда и расходы, связанные с указанным выше ремонтом или заменой.

ИСКЛЮЧЕНИЯ ГАРАНТИИ PANDO

На любой из следующих случаев гарантия не распространяется или может быть аннулирована, то есть расходы на материалы, работу, а также командировочные расходы представителей Службы поддержки клиентов несет исключительно пользователь:

- Неисправности или дефекты, вызванные невыполнением инструкций по технике безопасности, а также рекомендаций по использованию и обслуживанию прибора.
- Если прибор используется в коммерческих или небытовых целях, для которых он не предназначен.
- Проблемы, связанные с неправильной установкой прибора а также несоблюдением норм, вентиляционных размеров и рекомендаций , указанных в руководстве по эксплуатации и установке прибора.
- Проблемы и неисправности в результате транспортировки или перемещения прибора специалистами, не авторизованными компанией-производителем или представителем торговой марки Pando.
- Неровности, вмятины, царапины или разбитое стекло.
- Технические и эстетические изменения продукта заранее не авторизированные производителем.
- Неосторожное обращение с электропроводкой, модификация внутренних соединений , а также неосторожное обращение с прибором.
- Расходные комплектующие, включая светодиоды освещения и дисплеев, полки, фильтры лампы.
- Ржавчина, пятна, изменения цвета покрытия, образующиеся в результате использования неподходящих и нерекомендуемых агрессивных чистящих средств без соответствующих мер предосторожности, а также в результате воздействия морской соли.
- Проблемы или неполадки в результате колебания напряжения в сети электропитания или в результате естественных и случайных погодных или природных причин, например, бури, молнии, землетрясения, наводнения и др.
- Приборы старше трёх лет с даты изготовления, приобретенные в результате перепродажи, бывшие в употреблении или демонстрационные приборы из торговых залов.
- Любые повреждения вин и других напитков из-за возможных случайных дефектов прибора.

Компания **INOXPAN, S.L.** не несет никакой ответственности за любые возможные прямые или косвенные убытки, понесенные в результате неправильного обращения и использования прибора.

Официальные контактные данные Службы поддержки клиентов Pando

ИСПАНИЯ, ПОРТУГАЛИЯ И АНДОРРА		ДРУГИЕ СТРАНЫ	
https://www.pando.es/asistencia-tecnica/		**EN** https://www.pando.es/en/after-sales-services/ **FR** https://www.pando.es/fr/service-apres-vente/	

Pando behält sich das Recht vor, jede Maßnahme der Artikel im Handbuch ohne vorherige Ankündigung zu ändern oder zu stornieren, ohne die wesentlichen Eigenschaften von Funktionalität und Sicherheit zu beeinträchtigen, und übernimmt keine Verantwortung für Fehler oder Auslassungen, die im Handbuch auftreten könnten.
Technische Spezifikationen gültig außer bei Druckfehlern, Auslassung oder Druck.
Die Bilder und Inhalte dieses Handbuchs sind ausschließliches Eigentum von Pando - INOXPAN S.L., daher ist jede Aneignung von Bildern und jede teilweise oder vollständige Reproduktion ohne vorherige schriftliche Genehmigung strengstens verboten.

DIE IN DIESEM HANDBUCH GEZEIGTEN BILDER SIND NICHT VERTRAGLICH.

Die technische Leitung von Pando behält sich das Recht vor, die technischen Zeichnungen, die in diesem Handbuch dargestellt sind, ohne vorherige Ankündigung zu modifizieren, zu ändern oder zu verbessern.

Die Papierausgabe dieses Handbuchs kann nicht in Echtzeit aktualisiert werden, um Ihnen die neueste Version der Anweisungen für Ihr Produkt zu garantieren, empfehlen wir Ihnen, die digitale Version unter www.pando.es zu konsultieren.

Zunächst möchten wir Ihnen für das Vertrauen danken, das Sie unserer Firma durch den Erwerb eines unserer Produkte entgegengebracht haben. Wir sind sicher, dass Sie die richtige Entscheidung getroffen haben.

Bei Pando bieten wir nicht nur Produkte von höchster Qualität, sondern verfügen auch über ein umfangreiches Team von Fachleuten, die Ihnen bei Fragen zur Installation oder zum Betrieb zur Verfügung stehen und Sie beraten.

Um uns besser kennenzulernen, laden wir Sie ein, unsere Website (www.pando.es) zu besuchen, wo Sie unser gesamtes Produktsortiment mit den aktuellsten kommerziellen und technischen Informationen finden.

Dort finden Sie eine große Auswahl an dekorativen Dunstabzugshauben: Wandhauben, Deckenhauben, Inselhauben, möbelintegrierte Hauben und in die Kochplatte integrierte Hauben. Diese Vielfalt ermöglicht es uns, uns jedem Küchenstil anzupassen.

Außerdem präsentieren wir Ihnen unsere Kollektion an unverzichtbaren Haushaltsgeräten. Geräte wie unsere Kollektion von leistungsstarken Backöfen und Mikrowellen, Induktions- und Gaskochfelder, die Ihnen helfen werden, die besten Rezepte zuzubereiten, Weinkühler und Weinklimaschränke, um Ihre Weine unter den besten Bedingungen zu lagern und zu erhalten, integrierbare Geschirrspüler mit modernster Technologie sowie unsere Palette von integrierbaren und freistehenden Kühlschränken und Gefrierschränken.

All dies unter einer Marke mit einer langjährigen Erfahrung von über 40 Jahren in der Branche, die ihre Produkte wie ein echter Handwerker herstellt. Dabei bringen wir unsere ganze Erfahrung in alles ein, was wir tun.

Wir hoffen aufrichtig, dass Sie Spaß haben, experimentieren und den Komfort und die Fähigkeiten Ihres neuen Küchenpartners genießen.

Vielen Dank
Das Team von Pando

PROTECCIÓN DEL MEDIO AMBIENTE

Produktabholung



Das Symbol auf dem Produkt oder seiner Verpackung zeigt an, dass dieses Produkt nicht als normaler Haushaltsabfall behandelt werden darf. Dieses Produkt muss an einer Sammelstelle für elektrische und elektronische Geräte zur Wiederverwertung abgegeben werden. Indem Sie sicherstellen, dass dieses Produkt korrekt entsorgt wird, helfen Sie mögliche negative Auswirkungen auf die Umwelt und die öffentliche Gesundheit zu vermeiden, die auftreten könnten, wenn dieses Produkt nicht ordnungsgemäß gehandhabt wird. Für detailliertere Informationen über das Recycling dieses Produkts, wenden Sie sich bitte an die Verwaltung Ihrer Stadt, Ihren Haushaltsabfall-Service oder den Laden, in dem Sie das Produkt gekauft haben. Dieses Haushaltsgerät ist gemäß der Europäischen Richtlinie 2012/19/EU über Elektro- und Elektronik-Altgeräte (WEEE) gekennzeichnet.

UMWELTSCHUTZ UND ABFALLBEHANDLUNG

ENTSORGUNG DER VERPACKUNG. Die Verpackung ist mit dem Grünen Punkt gekennzeichnet. In ihrem Engagement für den Umweltschutz und in Übereinstimmung mit den Bestimmungen der Europäischen Richtlinie 94/62/ EG über Verpackungen und Verpackungsabfälle sowie dem daraus abgeleiteten Gesetz 22/2011 über Abfälle und kontaminierte Böden, beauftragt Pando soziale Wirtschaftsorganisationen mit einem Integrierten Managementsystem, das für die regelmäßige Abholung von gebrauchten Verpackungen und Verpackungsabfällen im Haushalt des Verbrauchers oder in dessen Nähe zuständig ist, für deren anschließende Behandlung.
Um alle Verpackungsmaterialien wie Karton, expandiertes Polyurethan und Folien zu entsorgen, erwenden Sie die entsprechenden Container.
Auf diese Weise wird die korrekte Behandlung und Wiederverwendung der Verpackungsmaterialien sichergestellt.

INDEX

1. SICHERHEITSMASSNAHMEN 272
2. PRODUKTMERKMALE 276
3. INSTALLATION 277
3.1. VOR DER BENUTZUNG DES GERÄTS 277
3.2. EINBAU 278
3.3. ANWEISUNGEN FÜR DEN EINBAU 279
3.4. ELEKTRISCHER ANSCHLUSS 280
3.5. EINBAU DER GRIFFE 280
3.6. OPTIONALE REVERSIBLE TÜR 281
3.7. BEFESTIGUNG UND SICHERUNG DES GERÄTES AM SCHRANK 287
4. BETRIEBSANLEITUNG 288
5. BENUTZUNG UND HANDHABUNG 289
5.1. BEDIENFELD 289
5.2. BEDIENFELD FÜR DIE AUTOMATISCHE VERRIEGELUNG. 293
5.3. ALARMANLAGE FÜR OFFENE TÜREN 294
5.4. FÄCHER UND ABLAGE 295
5.5. EINLAGERUNG 296
5.6. BETRIEBSGERÄUSCHE 298
5.7. ABTAUUNG / HYGROMETRIE / LÜFTUNG 299
5.8. TABELLE DER WEINAUSSCHANKTEMPERATUREN 300
6. PFLEGE UND WARTUNG 302
6.1. REINIGUNG DES GERÄTS 302
6.2. AKTIVKOHLE-GERUCHSFILTER 303
6.3. STROMAUSFÄLLE 303
6.4. BEI URLAUB / LÄNGERER ABWESENHEIT 304
6.5. UMZUG DES GERÄTS / STANDORTWECHSEL 304
6.6. ENERGIESPARTIPPS 304
7. PROBLEMLÖSUNG 305
8. FAQ’s (häufig gestellte Fragen) 307
9. TECHNISCHE SPEZIFIKATIONEN 309
10. TECHNISCHER KUNDENDIENST (SAT) UND GARANTIE 311
INSTALLATIONSDIAGRAMME UND ABMESSUNGEN 312
FLASCHENVERTEILUNG 324

1. SICHERHEITSMASSNAHMEN

n Gebrauch eines Elektrogeräts müssen bestimmte Vorsichtsmaßnahmen offen werden, um die Gefahr von Bränden, Stromschlägen und Verletzungen zu zieren, darunter die folgenden:

HRER SICHERHEIT

en Sie die Anleitung bitte sorgfältig durch, auch wenn Sie mit dem Gerät sehr vertraut .

Dieses Gerät ist für die Lagerung von Wein bestimmt. Verwenden Sie es bitte nur wie in dieser Anleitung beschrieben. Eine andere, nicht empfohlene Verwendung kann zu Bränden, Stromschlägen oder Verletzungen führen.

Dieses Gerät kann durch Kinder ab 8 Jahren und Personen mit körperlichen, sensorischen oder geistigen Behinderungen oder mit einem Mangel an Erfahrung und Wissen verwendet werden, wenn sie in die sichere Verwendung des Geräts eingewiesen wurden und die Risiken verstehen, oder wenn sie beaufsichtigt werden. Kinder dürfen nicht mit dem Gerät spielen.

Die Reinigung und Wartung darf nicht von Kindern durchgeführt werden, die unbeaufsichtigt sind.

In Übereinstimmung mit den IEC-Normen: Dieses Gerät ist nicht für die Benutzung durch Personen (einschließlich Kinder) mit eingeschränkten körperlichen, sensorischen oder geistigen Fähigkeiten oder mit mangelnder Erfahrung und Kenntnissen bestimmt, es sei denn, sie werden von einer für ihre Sicherheit verantwortlichen Person beaufsichtigt oder in der Benutzung des Geräts unterwiesen.

Stellen Sie sicher, dass Kinder nicht mit dem Gerät spielen.

Elektrogeräte sind kein Spielzeug. Halten Sie das Gerät immer außerhalb der Reichweite von Kindern. Halten Sie das Stromkabel außerhalb der Reichweite von Kindern. Lassen Sie das Netzkabel nicht über die Kante eines Tisches oder einer Arbeitsplatte hängen, auf der das Gerät steht.

Kinder im Alter von 3 bis 8 Jahren dürfen Kühlgeräte ein- und ausladen.

Um Stromschläge zu vermeiden, dürfen Sie das Gerät, das Kabel oder den Stecker NICHT in Wasser tauchen oder mit Flüssigkeit bespritzen.

Trennen Sie das Gerät vom Stromnetz, wenn Sie es nicht benutzen, wenn es von einem Ort zum anderen gebracht wird und bevor Sie es reinigen.

Wenn Sie das Gerät vom Stromnetz trennen möchten, halten Sie den Stecker fest und ziehen Sie ihn aus der Steckdose. Ziehen Sie niemals am Kabel.

ACHTUNG! Halten Sie das Gerät bitte von brennbaren Stoffen fern. Stellen Sie das Gerät nicht in der Nähe von explosiven und/oder brennbaren Gasen auf.

- Platzieren Sie dieses Gerät oder eines seiner Teile nicht in der Nähe einer offenen Flamme, eines Herdes oder eines Heizgeräts.
- Nehmen Sie das Gerät nicht in Betrieb, wenn das Stromkabel oder der Stecker beschädigt ist, wenn es nicht funktioniert oder wenn es heruntergefallen ist oder andere Schäden erlitten hat. Falls das Netzkabel beschädigt ist, muss es durch den Hersteller, den Kundendienst oder qualifiziertes Personal ersetzt werden, um Gefahren zu verhindern.
- Der Gebrauch von Zubehör, das nicht vom Hersteller empfohlen wird, kann gefährlich sein.
- Stellen Sie das Gerät auf eine trockene und ebene Fläche.
- Nehmen Sie das Gerät nicht in Betrieb, wenn das Gehäuse entfernt oder beschädigt ist.
- Ein fehlerhafter Anschluss zwischen der Netzsteckdose (in der Wand) und dem Stecker kann zu einer Überhitzung führen und den Stecker verformen. Wenden Sie sich an einen qualifizierten Elektriker, um die Wandsteckdose auszutauschen, wenn sie lose oder beschädigt ist.
- Stellen Sie das Gerät nicht in direktem Sonnenlicht und vor Wärmequellen (Ofen, Heizung, Heizkörper usw.) auf.



• **WARNHINWEIS**: Dieses Gerät ist frei von FCKW- und HFKW-Gasen und enthält geringeMengen an Isobutan (R600a), das umweltverträglich, aber entzündlich ist. Es schädigt weder die Ozonschicht, noch trägt es zum Treibhauseffekt bei. Achten Sie beim Transport und bei derInbetriebnahme darauf, dass keine Teile des Kühlsystems beschädigt werden. Auslaufendes Kältemittel ist entzündlich und kann die Augen verletzen.

Im Falle einer Beschädigung:

- Vermeiden Sie offene Flammen und alles, was Funken verursachen könnte
- Trennen Sie das Gerät vom Netz
- Lüften Sie den Raum, in dem sich das Gerät steht, einige Minuten lang und wenden Sie sich an den Technischen Kundendienst, um Rat einzuholen.

Im Fall eines Kühlmittellecks besteht, wenn das Gerät in einem kleinen Raum steht, die Gefahr, dass sich die Gase im Raum verteilen. Pro 8 g Kühlmittel wird mindestens 1 Kubikmeter Platz benötigt. Die Menge der im Gerät enthaltenen Kühlmittel ist auf einem Typenschild angegeben, das sich im Inneren des Geräts befindet. Es ist für jeden, der kein autorisierter Techniker ist, gefährlich, Wartungs- oder Reparaturarbeiten an diesem Gerät durchzuführen.

WARNUNG: Halten Sie die Lüftungsöffnungen des Geräts oder der integrierten Struktur frei. Der Hersteller übernimmt keine Haftung für Schäden, die durch unsachgemäßen Gebrauch oder durch Reparaturen durch nicht autorisiertes Personal entstanden sind. Außerdem erlischt dadurch die Garantie und jeder andere Haftungsanspruch.

WARNUNG: Benutzen Sie keine mechanischen Mittel oder Utensilien, um den Abtauvorgang zu beschleunigen, es sei denn, sie werden vom Hersteller empfohlen.

WARNUNG: Beschädigen Sie den Kühlkreislauf nicht. Benutzen Sie das Gerät niemals, wenn der Kühlkreislauf beschädigt ist.

WARNUNG: Verwenden Sie keine elektrischen Geräte im Lebensmittelbereich des Geräts, es sei denn, sie werden vom Hersteller empfohlen.

WARNUNG: Um eine Gefährdung durch Instabilität zu vermeiden, muss das Gerät wie in der Anleitung angegeben gesichert werden.

WARNUNG: Bitte halten Sie das Gerät bei der Installation von Feuer oder ätzenden Substanzen fern.

WARNUNG: Lagern Sie **KEINE** explosiven Stoffe wie Spraydosen mit brennbarem Treibmittel in diesem Gerät.



WARNHINWEIS:Achten Sie beim Aufstellen des Geräts darauf, dass das Netzkabel nichteingeklemmt oder beschädigt wird.

WARNHINWEIS:Bringen Sie keine Mehrfachsteckdosen oder tragbare Netzteile an der Rückseite des Geräts an.

WARNUNG: Gefahr von Schäden durch das LED Licht. Bitte, schauen Sie NICHT aus kurzer Entfernung direkt auf LED Lichter, da die Augenschäden verursachen könnte.

Um eine Kontamination von Lebensmitteln zu vermeiden, beachten Sie bitte die folgenden Hinweise:

- Ein längeres Öffnen der Tür kann zu einem erheblichen Anstieg der Temperatur in den Fächern des Geräts führen.
- Reinigen Sie Oberflächen, die mit versehentlich verschütteten Flüssigkeiten in Berührung kommen können, regelmäßig.
- Wird das Kühlgerät längere Zeit nicht benutzt, schalten Sie es aus, tauen Sie es ab, reinigen und trocknen Sie es und lassen Sie die Tür offen, um Schimmelbildung im Gerät zu vermeiden.
- Der Weinkeller ist nicht für die Aufbewahrung von Lebensmitteln gedacht. Der empfohlene Gebrauch ist die Konservierung von in Flaschen abgefüllten Flüssigkeiten.

- Dieses Gerät ist für den häuslichen Gebrauch bestimmt, **ES WIRD NICHT** für den industriellen Gebrauch empfohlen.
- Nehmen Sie keine Reparaturen oder den Austausch von Komponenten des Geräts vor, die nicht ausdrücklich in diesem Handbuch empfohlen werden. Alle anderen Wartungsarbeiten müssen von autorisierten Technikern durchgeführt werden.

• Bringen Sie nach der Wartung und vor der Inbetriebnahme des Geräts alle Abdeckungen wieder an.

• Das Gerät sollte von zwei oder mehr Personen bewegt werden. Wenn Sie versuchen, ihn mit nur einer Person zu bewegen, kann dies zu Rücken- und/oder anderen Verletzungen führen.

• Reinigen Sie die Teile dieses Geräts niemals mit brennbaren Flüssigkeiten. Die Dämpfe könnten einen Brand oder eine Explosion verursachen. Lagern Sie weder Benzin noch eine andere brennbare Flüssigkeit in der Nähe des Geräts. Die Dämpfe können einen Brand oder eine Explosion verursachen.

• Schließen Sie das Gerät nicht mit nassen Händen an und ziehen Sie es nicht aus der Steckdose.

• Es wird empfohlen, dieses Gerät über einen separaten Stromkreis zu versorgen. Verwenden Sie eine ungeschaltete Steckdose.

• Sollten Sie ein Schloss verwenden, bewahren Sie die Schlüssel nicht in der Nähe des Geräts oder in Reichweite von Kindern auf.

WARNUNG: Gefahr durch Glasbruch. Es besteht Verletzungsgefahr durch Glasscherben. Wird das Gerät in eine Höhe von über 1500m über dem Meer installiert, dann kann aufgrund des Luftdruckunterschieds die Gefahr eines Bruchs des Türglases bestehen. Glasfragmente können schwere Schnittverletzungen verursachen, wenn sie nicht sorgfältig behandelt werden.



WARNHINWEIS: Um die Gefahr eines Brands, Stromschlags oder von Verletzungen zuverringern, ziehen Sie den Netzstecker ab oder unterbrechen Sie die Stromversorgung,bevor Sie Wartungsarbeiten durchführen.

BEWAHREN SIE BITTE DIESE ANLEITUNG GUT AUF

Bei Problemen lesen Sie bitte die Anleitung zur Fehlerbehebung am Ende dieses Handbuchs. Sie beinhaltet kleinere Bedienungsprobleme, die korrigiert werden können.

2. PRODUKTMERKMALE

- Mit unabhängigen Einlegeböden mit einem, zwei oder drei Temperaturbereichen, je nach Modell, ausgestattet.
- Variable elektronische Temperaturregelung mit digitalem Bildschirm und taktiler Bedienung.
- Die Temperatureinstellung kann in jedem der Fächer von 5 °C bis 20 °C (41 °F bis 68 °F) erfolgen.
- Es kann für eine langfristige Lagerungstemperatur oder eine bestimmte Serviertemperatur für Rot-/Weiß-/Schaumweine konfiguriert werden.
- Kühlen und Heizen (je nach Modell) für perfekte Lager- und/oder Servierbedingungen.
- Ein dynamischer Kühlkompressor, der die Luftzirkulation im Inneren mit einer einheitlichen Verteilung von Temperatur und Luftfeuchtigkeit gewährleistet.
- Eine blaue LED-Innenbeleuchtung mit An/Aus-System, die beim Öffnen der Tür leuchtet, mit Ausnahme des Modells PVZB 15-9. Sie kann im Präsentationsmodus betrieben werden.
- Alarmsystem, das vor Fehlfunktionen aufgrund einer offenen Tür warnt.
- Temperaturspeicherfunktion - Wenn die Stromversorgung unterbrochen wird (Überspannung, Schutzschalter usw.) und dann wieder angeschlossen wird, arbeitet das Gerät mit der zuletzt gewählten Temperatur weiter.
- Automatische Abtauung mit Verdunstung des Abtauwassers.
- Umkehrbare Tür aus gehärtetem Glas, mit einer Doppel-/Dreifachplatte, getöntem Glas, um den Wein vor UV-Licht zu schützen und eine attraktive Präsentation mit wenig Kondensation und einem niedrigen Geräuschpegel zu bieten.
- Außen- und Innengehäuse aus Stahl in mattschwarzer Ausführung mit ebenfalls schwarzer Innenbeschichtung, die gute Leistung, lange Lebensdauer und Stabilität bietet. Diese matte Oberfläche vermeidet, dass übermäßiges Licht den Reifungsprozess beeinträchtigt.
- Glastür oder Glastür mit Edelstahlrahmen, und mit oder ohne Edelstahlgriff.
- Ausziehbare und verstellbare Einlegeböden aus massivem Buchenholz bieten maximalen Komfort und Flexibilität bei der Anpassung an unterschiedliche Flaschengrößen.

HINWEIS: Merkmale und Spezifikationen können ohne vorherige Ankündigung geändert werden.

3. INSTALLATION

• Entfernen Sie alle äußeren und inneren Verpackungen. Säubern Sie die Innenflächen mit einem weichen Tuch und warmem Wasser. Anfangs kann das Gerät noch Restgerüche aufweisen, die mit dem Abkühlen des Geräts verschwinden.

• Lassen Sie das Gerät mindestens 24 Stunden lang in vertikaler Position stehen, bevor Sie es an das Stromnetz anschließen. Dies verringert die Möglichkeit einer durch den Transport verursachten Fehlfunktion des Kühlsystems. Es wird empfohlen, die Tür während dieser Zeit offen zu lassen, um eventuelle Restgerüche zu vertreiben.

• Die Tür kann entweder von links oder von rechts geöffnet werden. Das Gerät wird mit einer Türöffnung auf der linken Seite geliefert. Möchten Sie die Tür auf der rechten Seite öffnen, befolgen Sie die Anweisungen unter „Auswechseln der Türscharniere“.

3.1. VOR DER BENUTZUNG DES GERÄTS

PLÄNE UND ABMESSUNGEN FÜR DIE INSTALLATION: SIEHE SEITEN AM ENDE DIESER ANLEITUNG.

• Dieses Gerät kann sowohl eingebaut als auch freistehend installiert werden.

• **WARNUNG:** Stellen oder lagern Sie das Gerät nicht im Freien. Dieses Gerät ist nur für die Verwendung in Innenräumen vorgesehen.

• **WARNUNG:** Stellen Sie das Gerät nicht in einem Waschraum auf. Vermeiden Sie es, das Gerät an feuchten Orten aufzustellen.

• Stellen Sie das Gerät auf einen ausreichend stabilen Boden, der das Gewicht des vollen Geräts tragen kann. Passen Sie zum Nivellieren des Geräts den vorderen Nivellierfuß an der Unterseite des Geräts an.

• Wenn Sie das Gerät freistehend aufstellen, müssen Sie einen Abstand von 100 mm zwischen der Rückseite und den Seiten des Geräts einhalten, um die Luftzirkulation zur Kühlung des Kompressors und des Verflüssigers zu ermöglichen und so Energie zu sparen. Bei einem Einbau ist es außerdem notwendig, an jeder Seite und oben 5 mm freizulassen, um eine ausreichende Belüftung zu gewährleisten. Stellen Sie sicher, dass der Luftauslass an der Vorderseite des Geräts nicht verdeckt oder behindert wird.

• Stellen Sie das Gerät nicht in direktem Sonnenlicht und vor Wärmequellen (Ofen, Heizung, Heizkörper usw.) auf. Die direkte Sonneneinstrahlung kann die Acrylbeschichtung beeinträchtigen und die Sonnenwärme kann den Energieverbrauch erhöhen. Eine extrem kalte Umgebungstemperatur kann ebenfalls zu einer Fehlfunktion des Geräts führen.

• Schließen Sie das Gerät an eine exklusive und leicht zugängliche Steckdose an. Bei Fragen zum Strom- und/oder Erdungsanschluss wenden Sie sich bitte an einen qualifizierten Elektriker oder einen autorisierten Kundendienst.

• Bei der Installation dieses Geräts müssen alle Elektro-, Sanitär- und Abwasseranschlüsse den nationalen und örtlichen Vorschriften entsprechen.

3.2. EINBAU

3.2.1. DER INSTALLATION VON MEHREREN GERÄTEN

ACHTUNG! BEI DER INSTALLATION VON MEHREREN GERÄTEN, DIE SICH DENSELBEN LÜFTUNGSRAUM TEILEN:

Es ist ratsam, dass vor der Installation eines Pando Weinkühlers in einem Schrank, in dem sich auch andere wärmeabgebende Geräte befinden können, zusätzliche Isolierungs- und Belüftungsmessungen vorgenommen werden müssen, damit die Wärme dieser Produkte den Weinkühler nicht beeinflussen kann. Eine unsachgemäße Installation oder Isolierung kann zu einem Fehler oder einer Fehlfunktion des Weinkühlers führen, oder zu Beschädigungen an den Schrankmöbeln, die nicht durch die Herstellergarantie abgedeckt sind.

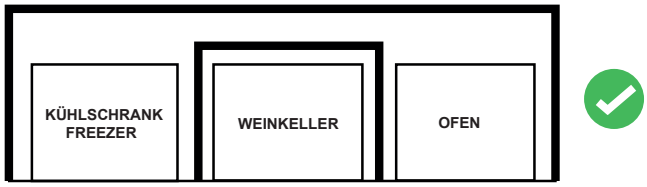

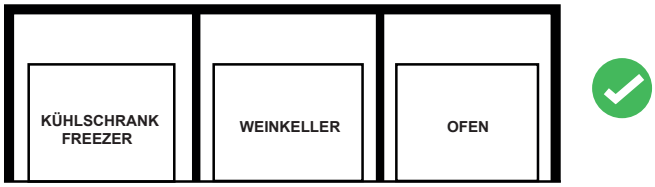

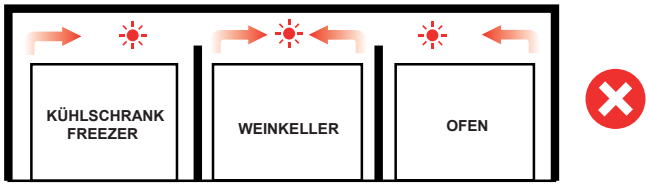

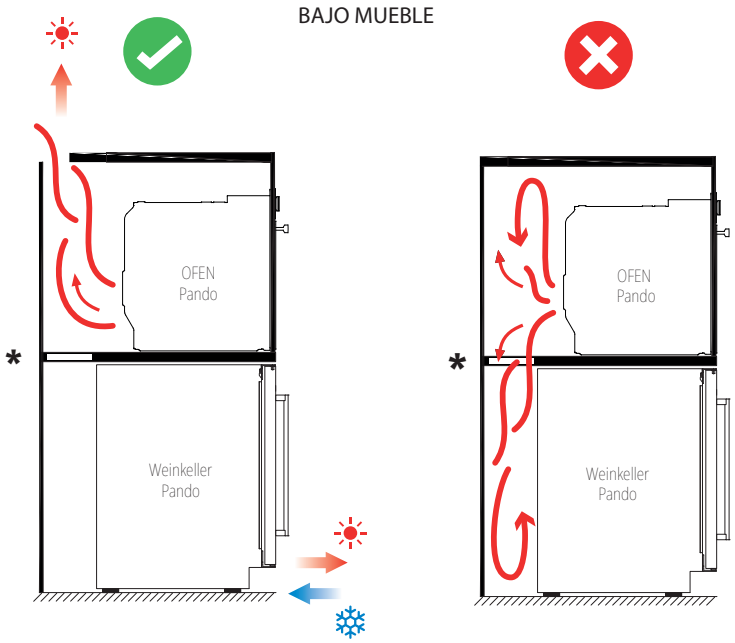

WICHTIG: UMGEBUNGEN MIT HOHER LUFTFEUCHTIGKEIT

In Zeiten hoher Luftfeuchtigkeit kann es an den Außenflächen der Glastür zu Kondensation kommen. Diese Kondensation verschwindet, wenn die Luftfeuchtigkeit sinkt. Um dies zu verhindern, wird empfohlen, das Gerät an einem Ort mit ausreichender Belüftung, an einem Ort mit trockener Luft oder einer Klimaanlage aufzustellen.

HINWEIS: Der Netzstecker des Geräts sollte zugänglich sein.

3.3. ANWEISUNGEN FÜR DEN EINBAU

Stellen Sie sicher, dass Ihre Installation den vorderen Lüftungsgitter nicht blockiert. Die Einheit ist so konzipiert, dass sie unter Arbeitsplatten passt und dabei das Lüftungsgitter verwendet, um sicherzustellen, dass die Füße von der Vorderansicht verdeckt sind.

Wird das Gerät vollständig integriert installiert, achten Sie bei der Küchensteckdosenmontage darauf, dass die Lüftungsöffnungen in dieser Steckdose mindestens die in den Installationszeichnungen angegebene Fläche abführen können, damit die heiße Luft ungehindert abgeleitet werden kann. Anderenfalls muss das Gerät stärker arbeiten, was zu einem Anstieg des Stromverbrauchs führt.
Stellen Sie außerdem sicher, dass sich die Tür an dem gewählten Ort frei öffnen und schließen lässt.

HINWEIS: Stellen Sie sicher, dass das Netzkabel nicht eingeklemmt wird, wenn Sie das Gerät an seinen Platz schieben.

3.4. ELEKTRISCHER ANSCHLUSS

WARNUNG: Bei falscher Erdung des Geräts besteht die Gefahr eines Stromschlags. Sollte das Netzkabel beschädigt sein, muss es von einem qualifizierten Elektriker oder einem autorisierten Servicecenter ausgetauscht werden.

Alle Elektroarbeiten müssen von qualifizierten Fachleuten unter Einhaltung der nationalen und lokalen Sicherheitsvorschriften durchgeführt werden.

Vergewissern Sie sich, dass die auf dem Gerät angegebene Spannung mit der Spannung des Stromnetzes übereinstimmt. Schließen Sie das Gerät separat an eine Netzsteckdose mit 13A Leistung an

Der Anschluss muss an eine geeignete, leicht zugängliche Steckdose erfolgen. Für eine höhere Sicherheit ist es empfehlenswert, einen Fehlerstromschutzschalter (RCD) mit einem Auslösestrom von 30 mA zu installieren.

Lassen Sie das Gerät und den Stromkreis von einem qualifizierten Elektriker überprüfen, um sicherzustellen, dass die Steckdose korrekt geerdet ist.

Hinweis: An Standorten, an denen es häufig zu Blitzeinschlägen kommt, wird empfohlen, Überspannungsschutzgeräte zu verwenden.

Schließen Sie das Gerät nicht über ein Verlängerungskabel an das Stromnetz an. Verlängerungskabel haben nicht die notwendige Sicherheit für das Gerät (z. B. Überhitzungsgefahr).

Das Gerät sollte nicht an einen Wechselrichter angeschlossen und nicht mit einem Mehrfachsteckdosenadapter verwendet werden, da dies die elektronische Einheit beschädigen könnte.

Das Kabel sollte sicher hinter dem Gerät verlegt werden, so dass es sich nicht verheddern kann oder ungeschützt herunterhängt.

WARNUNG: DIESES GERÄT MUSS GEERDET SEIN.

3.5. EINBAU DER GRIFFE

WICHTIG: Ziehen Sie die Schrauben nicht zu fest an und verwenden Sie keine elektrischen Werkzeuge, um den Griff zu montieren.

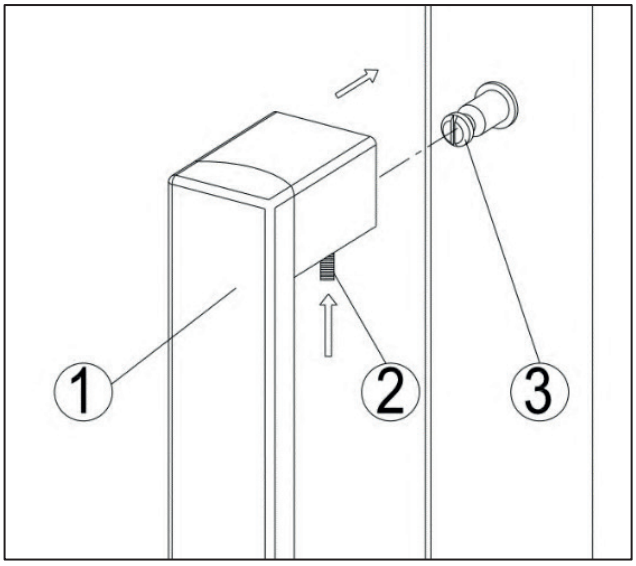

Platzieren Sie den Hebel (1) über den Türstiften (3) und ziehen Sie die Halteschrauben (2) mit dem mitgelieferten Inbusschlüssel fest, um den Hebel zu fixieren.

Hinweis:

Bewahren Sie alle ausgebauten Teile auf, falls Sie die Tür wieder in ihre ursprüngliche Konfiguration zurückbringen müssen.

3.6. OPTIONALE REVERSIBLE TÜR

ACHTUNG, nur für das Modell PVZB 15 -9: Die Türöffnungsrichtung muss beim Kauf des Geräts angegeben werden, da diese Tür einen Siebdruck hat, der sich umkehren würde, wenn man sie umdreht. Nachträglich können wir dies nur umkehren, indem wir optional eine neue Tür erwerben, bei der der Siebdruck ausgerichtet ist.

Änderung der Türöffnungsrichtung für PVZB 60-4, PVZB 180-110 & PVZL 180-165:

ÖFFNUNG AUF DER RECHTEN SEITE (ORIGINAL)

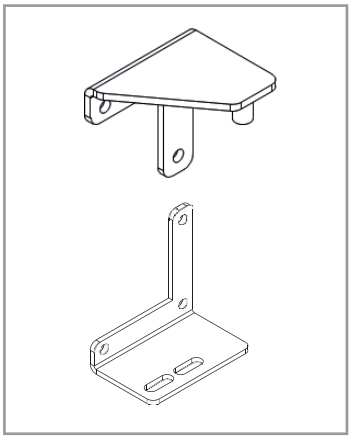

ÖFFNUNG AUF DER LINKEN SEITE

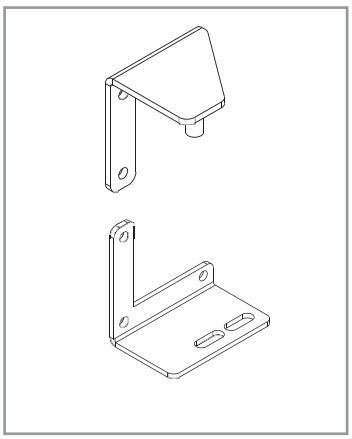

3.6.1. WENDETÜR MIT SICHTBAREM SCHARNIER

Nur für PVZB 15-9, PVZB 30-16, PVZB 60-41, PVZBL 180-165

ABBILDUNG 1

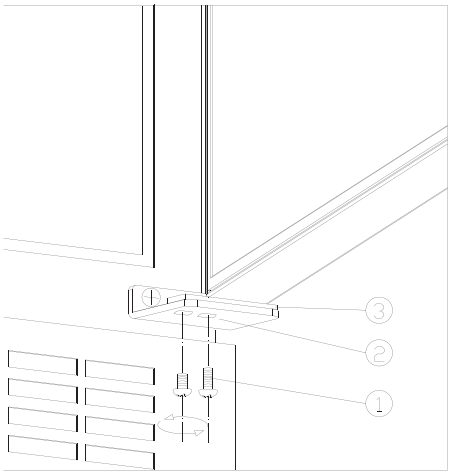

ABBILDUNG 2

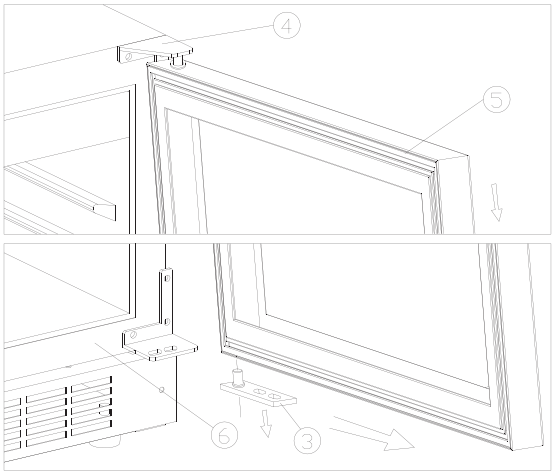

ABBILDUNG 3

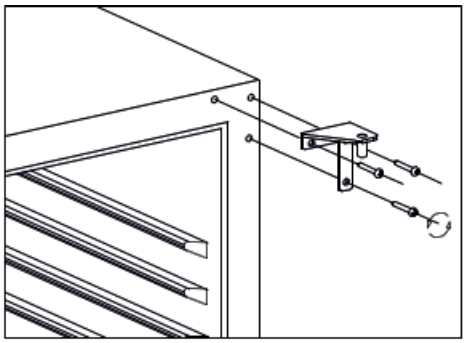

ABBILDUNG 4

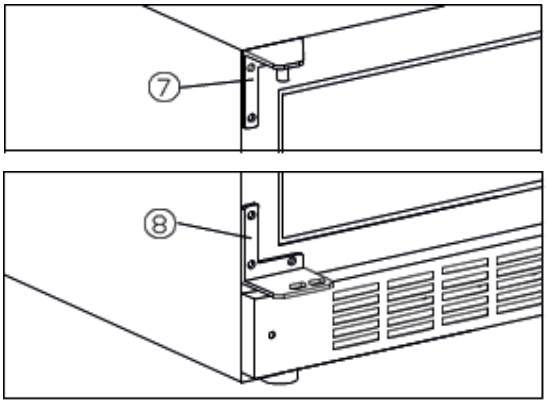

(1) Verriegelungsschrauben
(2) Unteres Scharnier (rechts)
(3) Türwelle
(4) Oberes Scharnier (rechts)
(5) Tür
(6) Weinkeller-Korpus
(7) Oberes Scharnier (links)
(8) Unteres Scharnier (links)

Vorgehensweise:

-Schrauben Sie die Verriegelungsschrauben (1) heraus; (siehe Abbildung 1)

-Ziehen Sie die Tür (5) heraus, nehmen Sie sie heraus; (siehe Abbildung 2)

-Schrauben Sie die 3-teiligen Schrauben ab, nehmen Sie das obere Scharnier (rechts) ab (4); (siehe Abbildung 3)

-Fixieren Sie das obere Scharnier (links) und das untere Scharnier (links) mit Schrauben in der auf dem Bild gezeigten Position,

-Drehen Sie die Tür um 180 Grad und montieren Sie sie dann in der entgegengesetzten Richtung, um sie zu entfernen (siehe Abbildung 4).

-Decken sie die entstandenen löcher mit den im schraubbeutel enthaltenen kunststoffstopfen ab.

3.6.2. WENDETÜR MIT UNSICHTBAREM SCHARNIER

Nur für PVZB 180-110

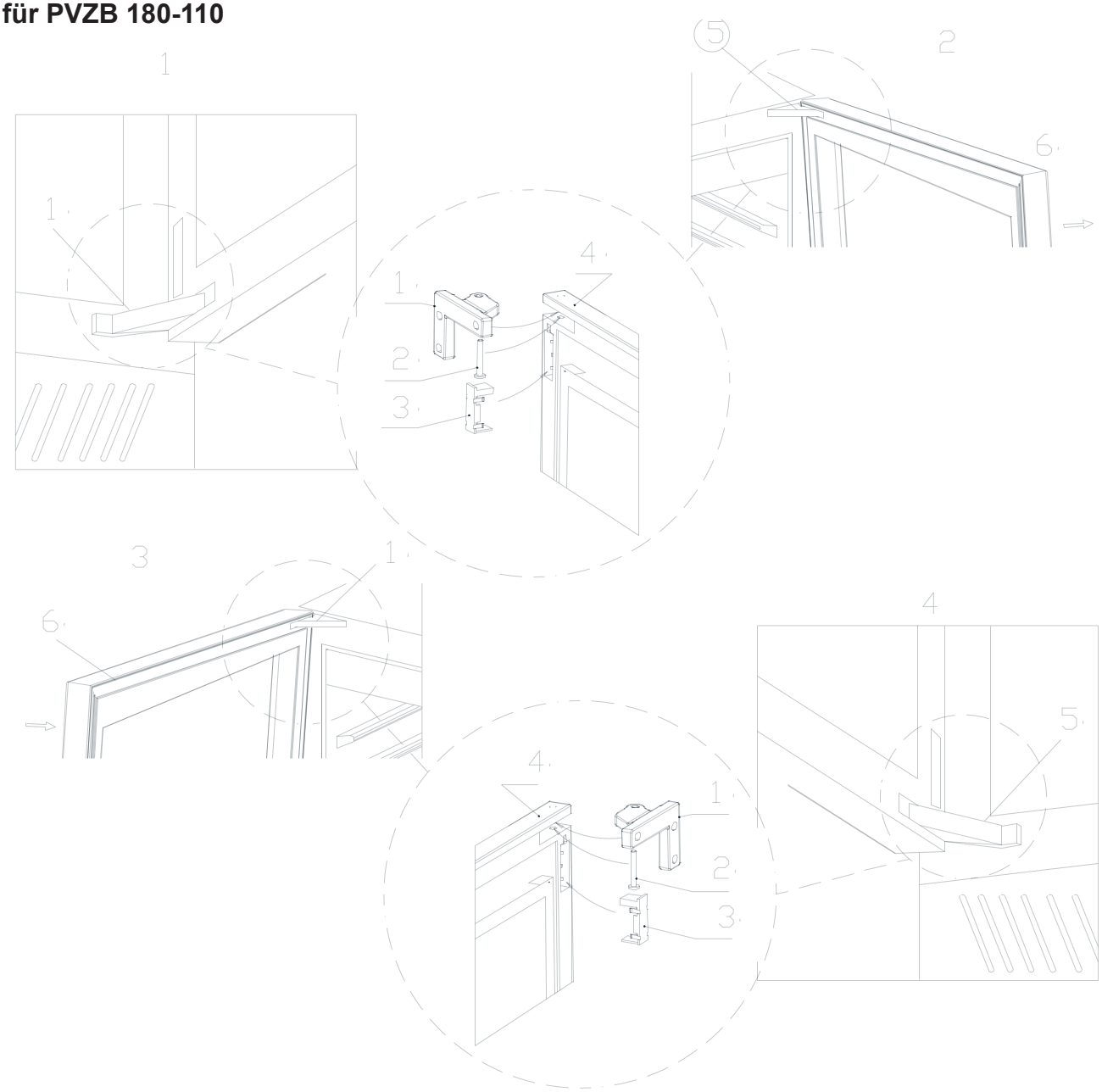

①Oberes Scharnier ②Scharnierwelle ③Scharnierschnalle ④Oberes Scharnier ⑤Unteres Scharnier ⑥Glastür

1. Öffnen Sie, wie in Abbildung 1 gezeigt, mit einem Schlitzschraubendreher die obere Scharnierschnalle ③, um die Scharnierwelle ② zu sehen, und hebeln Sie dann mit einem Schlitzschraubendreher die Scharnierwelle ② heraus und nehmen sie ab. Dann schrauben Sie das untere Scharnier auf die gleiche Weise ab.
2. Wie in Abbildung 2 dargestellt, ist die Installationsmethode für den oberen Teil der Tür die gleiche wie für den unteren Teil.
3. Wenn die oberen und unteren Teile entfernt sind, ziehen Sie die Tür parallel nach außen. Die Tür kann herausgenommen werden.
4. Nehmen Sie die Glastür ab, entfernen Sie mit dem Sechskantschlüssel die Befestigungsschrauben des oberen Türscharniers und des unteren Türscharniers und nehmen Sie die oberen und unteren Türscharniere ab.

5. Achten Sie dabei besonders auf Folgendes: 1) Die Glastür wird zum Einbau um 180 Grad gedreht, der Schlosshaken und der Magnet der Tür werden entfernt und auf der anderen Seite wieder eingebaut. 2) Das obere Scharnier und das untere Scharnier werden ebenfalls gleichzeitig ausgetauscht: Das rechte obere Scharnier wird gegen das linke untere Scharnier ausgetauscht. Das rechte untere Scharnier wird gegen das linke obere Scharnier ausgetauscht. Wird zum unteren Türscharnier und wird zum oberen Türscharnier, wenn das rechte untere Türscharnier auf die linke Seite gewechselt wird;
6. Bringen Sie zuerst das Türscharnier an, wie in Abbildung 3 gezeigt, und installieren Sie das untere Türscharnier wie in Abbildung 4 gezeigt.
7. Heben Sie die Tür wie in Abbildung 4 gezeigt an. Setzen Sie zuerst das untere Scharnier in die Eckbeschläge ein, richten Sie die Befestigungslöcher aus und setzen Sie die Scharnierwelle ② in das Scharnierloch in Position. Dann die Scharnierschnalle ③ zurückklappen. Der Einbau des unteren Teils der Tür ist damit abgeschlossen;
8. Montieren Sie den oberen Teil der Tür, wie in Abbildung 3 gezeigt, auf die gleiche Weise wie den unteren Teil der Installationstür. Damit ist der Türeinbau abgeschlossen.
9. Installieren Sie das Türscharnier Hinweis: Wenn Sie das obere Türscharnier installieren, verschieben Sie das Türscharnier bitte zur Seite des Außengehäuses und ziehen Sie dann die Schraube fest. Nachdem die untere Tür installiert ist, verschieben Sie die Schraube zur Innenseite des Außengehäuses und ziehen Sie die Schraube fest, um zu verhindern, dass die Tür herunterfällt.

- **Change the door alarm parts with invisible hinge**

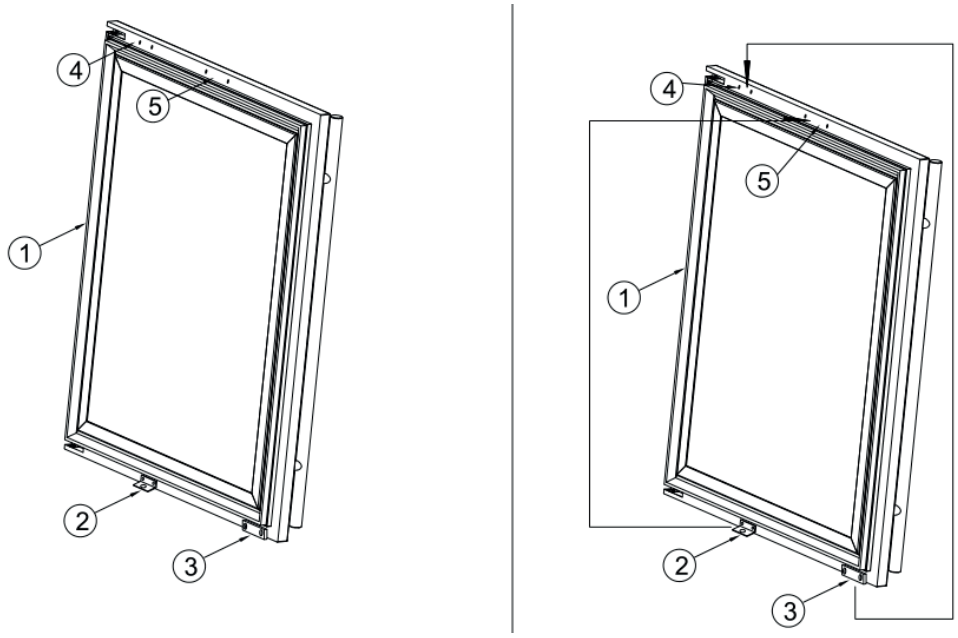

①Tür ②Schloss ③Tür Alarm Magnet ④Magnet fix Loch ⑤Schloss fix Loch

1. nach der Änderung der Tür, schrauben Sie zuerst ②lock und ③magnet wie Bild 1;
2. Dann befestigen Sie das ② Schloss an der Position des ⑤ Schlosses
3. Nach dem Wechsel des ③-Magneten in die Position des ④Magneten fixieren Loch

3.6.3. WECHSEL TÜRANSCHLAG PVZB-15-9

BILD 1

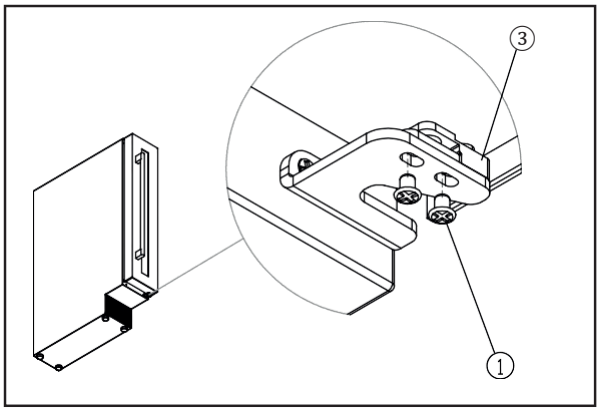

BILD 2

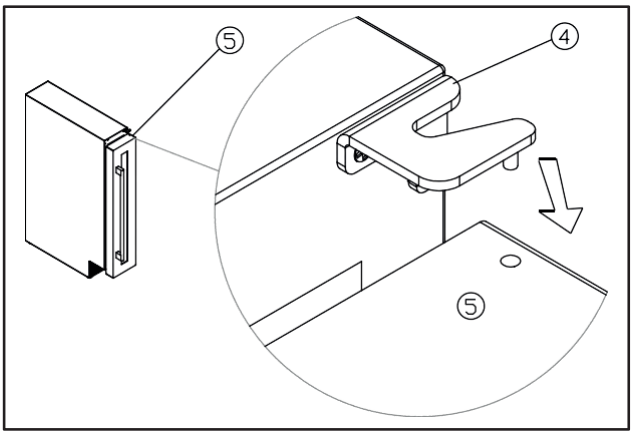

BILD 3

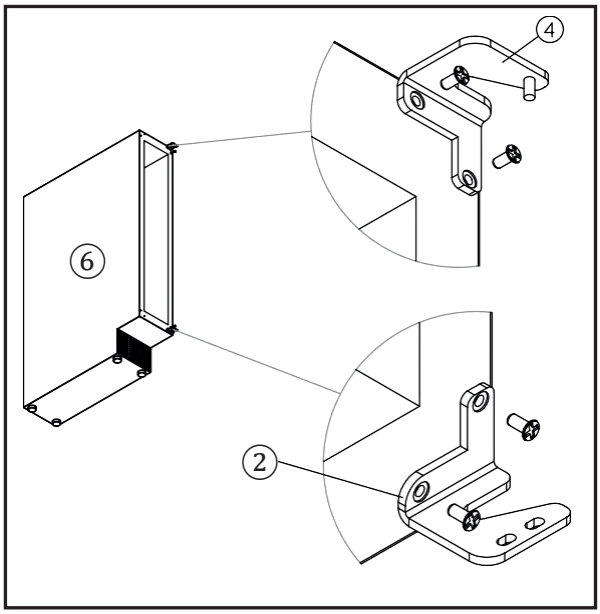

BILD 4

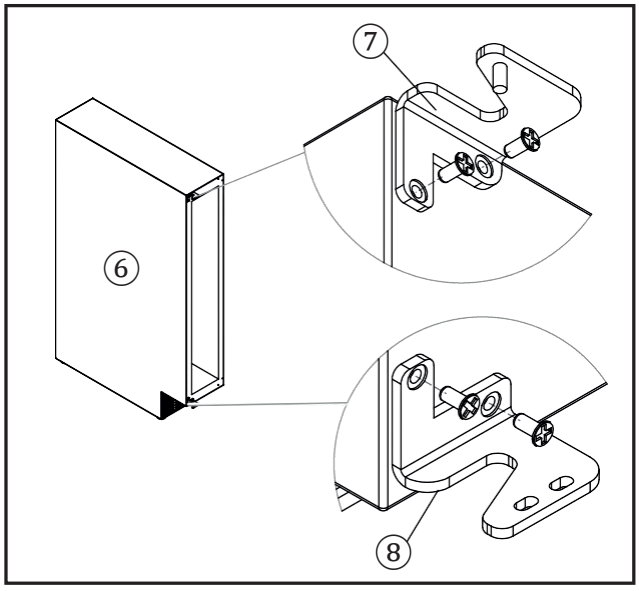

BILD 5

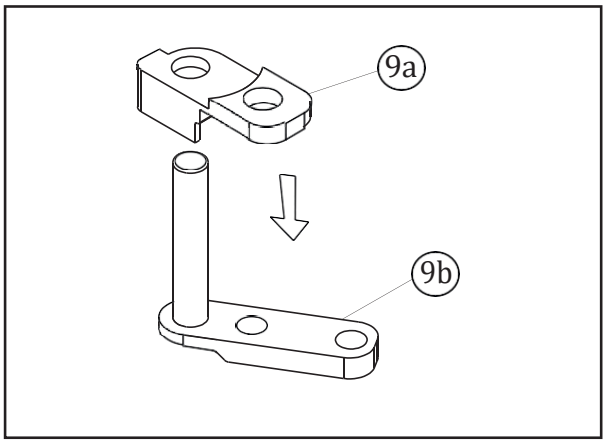

BILD 6

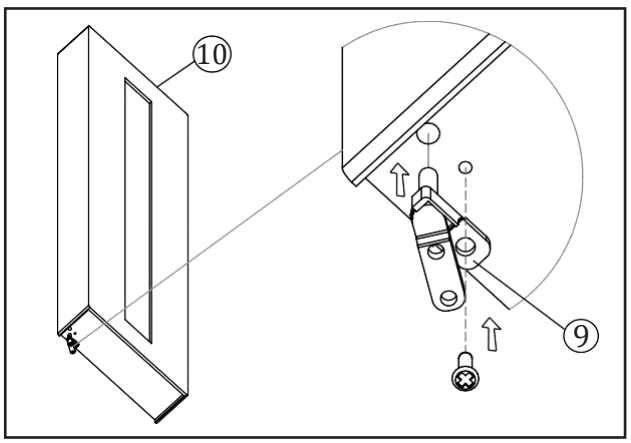

BILD 7

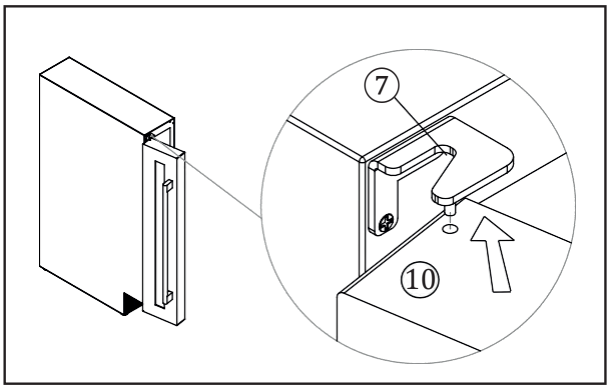

BILD 8

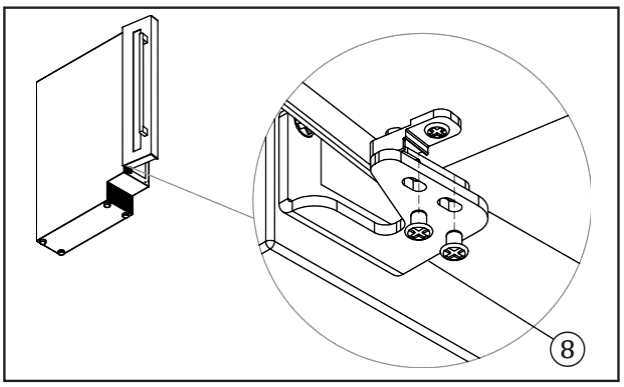

① Verriegelungsschrauben ② Unteres Schanier (rechts) ③ Türachse (rechts)
④ Oberes Schanier (rechts) ⑤ Tür (rechts) ⑥ Korpus des Weinkühlers
⑦ Oberes Schanier (links) ⑧ Unteres Schanier (links) ⑨Türachse (links)
⑩ Tür(links)

Vorgehen:

- Schrauben Sie die Verriegelungsschrauben ab ①; (siehe Bild 1).
- Ziehen Sie die Tür (rechts) ⑤ vor und nehmen Sie sie heraus; (siehe Bild 2).
- Schrauben Sie die Schrauben ab und entfernen Sie das obere Scharnier (rechts) ④; und untere Schanier (rechts) ② (siehe Bild 3).
- Schrauben Sie das untere Schanier (links) ⑧ und das obere Schanier (links) ⑦ erneut fest (siehe Bild 4).
- Verbinden Sie dann durch die Türachse (links) ⑨ die verschiedenen Elemente ⑨a und ⑨b (siehe Bild 5).
- Montieren Sie dann die Türachse (links) an die linke Seite des Korpus (links) (siehe Bild 6)
- Befestigen Sie die Tür (links) ⑩;(siehe Bild 7)
- Fixieren Sie die Schaniere mit den Verriegelungsschrauben ①; (siehe Bild 8).
- Decken Sie die resultierenden Löcher mit den im Schraubenbeutel enthaltenen Kunststoffstopfen ab.

3.7. BEFESTIGUNG UND SICHERUNG DES GERÄTES AM SCHRANK

3.7.1 PVZB 15-9

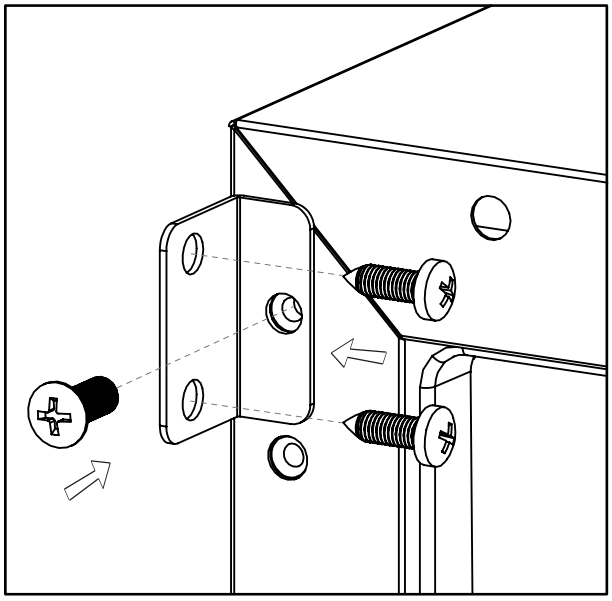

Öffnen Sie die zwei Deckel am Gehäuse des Geräts auf der gegenüberliegenden Seite des Scharniers und befestigen Sie das Gerät in der Nische, indem Sie die Schrauben durch den Montagewinkel anziehen.

3.7.2 PVZB 30-16, PVZB 60-41

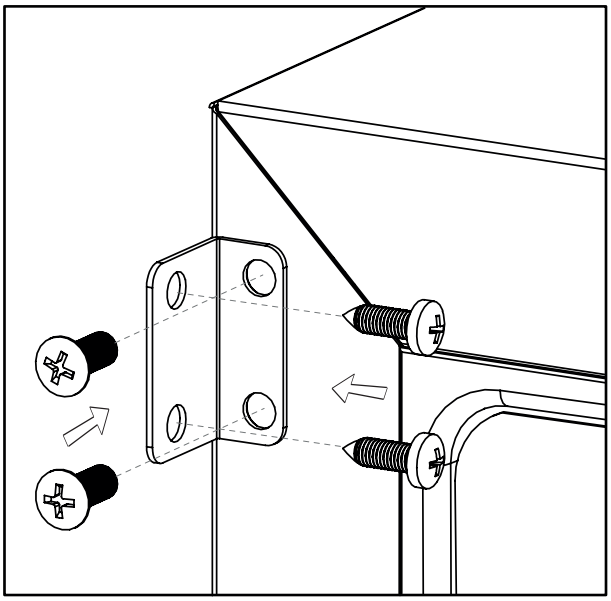

Öffnen Sie die zwei Deckel am Gehäuse des Geräts auf der gegenüberliegenden Seite des Scharniers und befestigen Sie das Gerät in der Nische, indem Sie die Schrauben durch den Montagewinkel anziehen.

4. BETRIEBSANLEITUNG

Dieses Gerät ist für den Betrieb innerhalb bestimmter Umgebungstemperaturen ausgelegt. Die Klimaklasse ist auf dem Typenschild (N, ST) angegeben.

Wenn das Gerät über einen längeren Zeitraum außerhalb des angegebenen Temperaturbereichs betrieben wird, kann es zu Fehlfunktionen kommen. Wird das Gerät zum Beispiel extremer Hitze oder Kälte ausgesetzt, kann es zu Schwankungen der Innentemperatur kommen. Der Bereich von 5 ºC und 20 ºC (41 ºF und 68 ºF) wird nicht erreicht.

Klimaklasse	Umgebungstemperatur
SN	+10 °C bis +32 °C
N	+16 °C bis +32 °C
ST	+16 °C bis +38 °C
T	+16 °C bis +43 °C

HINWEIS: Geräte ohne Heizung erhöhen die Innentemperatur nicht, wenn die Umgebungstemperatur niedriger ist als die voreingestellte Stufe.

ACHTUNG:

- **Bei der ersten Inbetriebnahme des Geräts oder nach einem Neustart nach längerer Inaktivität kann die gewählte Temperatur um einige Grad von der auf dem LED-Panel angezeigten Temperatur abweichen. Das ist normal und liegt an der Aktivierungszeit. Nachdem das Gerät ein paar Stunden in Betrieb war, wird alles wieder zum Normalzustand.**

- **Wird das Gerät abgetrennt, gibt es einen Stromausfall oder wird es ausgeschaltet, müssen Sie 3 bis 5 Minuten warten, bevor Sie das Gerät wieder einschalten können. Wenn Sie versuchen, das Gerät vorher zu starten, lässt es sich nicht einschalten.**

5. BENUTZUNG UND HANDHABUNG

5.1. BEDIENFELD

5.1.1. BEDIENFELD PVZB 15 -9

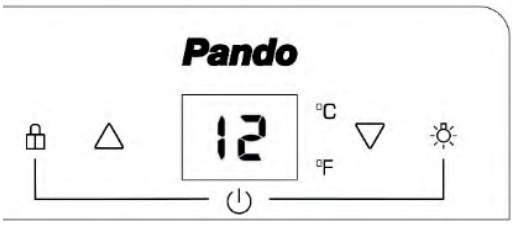

HELLES BEDIENFELD

Temperatur und andere Dienste anzeigen.

EINGESCHALTET:

Wenn Sie die Weinbar zum ersten Mal anschließen, startet sie automatisch und bestätigt dies mit einem lauten „Piepton“. Die Innenbeleuchtung des Tresors wird ausgeschaltet.

Um die Weinbar abzutrennen:

Entsperren Sie die Tastatur durch Drücken der 3-Sekunden-Taste

Drücken Sie gleichzeitig die Tasten für und . Auf dem Display wird sofort ein abnehmender Zähler angezeigt, der sich von 3, 2, 1 ... nach unten bewegt und sich mit einem Bestätigungston ausschaltet.

Um die Weinbar zu verbinden:

Drücken Sie die Tasten gleichzeitig für und 2 Sekunden. Sie erhalten zur Bestätigung einen Piepton. HINWEIS: Um die Weinbar anzuschließen oder abzutrennen, muss das Bedienfeld entsperrt werden.

ENTSPERREN / VERRIEGELN: Wird verwendet, um das Anzeigelichtfeld zu entriegeln oder zu öffnen.

Um das Display zu sperren: Drücken Sie die Taste für 3 Sekunden. Zur Bestätigung ertönt ein lauter „Piepton“. Mit Ausnahme der Lichtsteuerung sind alle Funktionen der Bedienelemente deaktiviert.

Um das Display zu entsperren: Drücken Sie die Taste für 3 Sekunden. Zur Bestätigung ertönt ein lauter "Piepton". Alle Tasten auf dem Display bleiben aktiv.

LIGHT (LICHT) Damit schalten Sie das interne Licht ein/aus. Beim Anklicken ertönt zur Bestätigung ein lauter „Piepton“.

▲ **UP (HOCH)** Wird verwendet, um die eingestellte Temperatur um 1 °C zu erhöhen. Wenn Sie darauf klicken, ertönt ein lauter Bestätigungston.

▼ **DOWN (RUNTER)** Wird verwendet, um die eingestellte Temperatur um 1 °C zu senken. Wenn Sie darauf klicken, ertönt ein lauter Bestätigungston.

5.1.2. PANEL CONTROL PVZB 30-16, PVZB 60-41, PVZB 180-110 & PVZB 180-165 (DOBLE ZONA)



DISPLAY

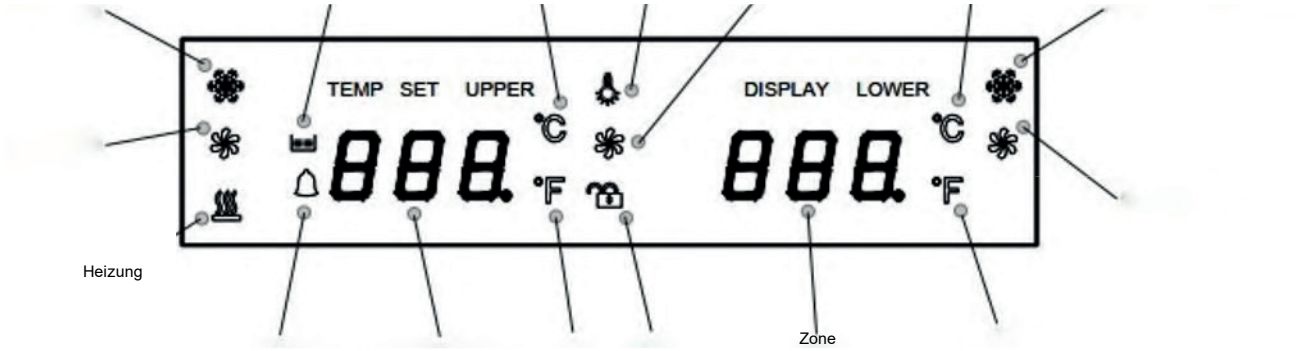

Zeigt an, dass Sie kühlen. (Der Kompressor läuft)

Zeigt an, dass die Ventilatoren in den Zonen in Betrieb sind. (Cold Deal)

Zeigt an, dass es sich aufwärmt. (Heizung läuft)

Zeigt einen Alarm der offenen Tür.

Zeigt an, dass es auftaut.

Zeigt Grad Celsius an.

Zeigt Grad Fahrenheit an.

Zeigt an, dass das Innenlicht eingeschaltet ist.

Zeigt an, dass das Bedienfeld gesperrt/entsperrt ist. (Display)

Zeigt die Arbeitstemperatur an.

HELLES ANZEIGEFELD (DISPLAY)

Zeigt die Temperatur und andere Dienste an.

Oberer Kühlbereich.

Unterer Kühlbereich.

EINGESCHALTET:

Wenn Sie die Weinbar zum ersten Mal anschließen, startet sie automatisch, wobei ein Bestätigungssignal ertönt. Die Innenbeleuchtung des Tresors wird ausgeschaltet.

Um die Weinbar abzutrennen:

Entsperren Sie die Tastatur durch Drücken der 3-Sekunden-Taste .

Drücken Sie gleichzeitig die Tasten △ und ▽ der oberen Zone . Auf dem Display wird sofort ein abnehmender Zähler angezeigt, der sich von 3 2 1 ... nach unten bewegt und sich mit einem Bestätigungston ausschaltet.

Um die Weinbar zu verbinden:

Drücken Sie gleichzeitig die Tasten △ und ▽ im oberen Bereich für 3 Sekunden und das Gerät wird verbunden, wobei ein lauter „Piepton“ zur Bestätigung ertönt.

HINWEIS: Um die Weinbar anzuschließen oder abzutrennen, muss das Bedienfeld entsperrt werden.

ENTSPERREN / VERRIEGELN Wird verwendet, um das Aufklappen oder Entriegeln der Anzeigetafel zu verhindern.Die Bedienfeldsperre wirkt sich nicht auf die Licht-"An/Aus"-Taste aus, diese ist immer aktiv

Um das Display zu sperren: Drücken Sie die Taste für 3 Sekunden. Zur Bestätigung ertönt ein lauter „Piepton“. Mit Ausnahme der Lichtsteuerung sind alle Funktionen der Bedienelemente deaktiviert.

Um das Display zu entsperren: Drücken Sie die Taste für 3 Sekunden. Zur Bestätigung ertönt ein lauter „Piepton“. Alle Tasten auf dem Display bleiben aktiv.

LIGHT (LICHT) Damit schalten Sie das interne Licht ein/aus. Beim Anklicken ertönt zur Bestätigung ein lauter „Piepton“.

▲ **UP (HOCH)** Wird verwendet, um die eingestellte Temperatur um 1 °C zu erhöhen. Wenn Sie darauf klicken, ertönt ein lauter Bestätigungston.

▼ **DOWN (RUNTER)** Wird verwendet, um die eingestellte Temperatur um 1 °C zu senken. Wenn Sie darauf klicken, ertönt ein lauter Bestätigungston.

GRADWÄHLER ºC / ºF

Stellen Sie die Temperaturanzeige in Grad Fahrenheit oder Celsius ein. Um die Temperatur von Fahrenheit auf Celsius oder umgekehrt zu ndern, halten Sie die Tasten und den unteren Bereich 3 Sekunden lang gedrckt, wobei ein lauter Besttigungston zu hren ist.

EINSTELLEN DER TEMPERATURREGELUNG

Bis auf das Gerät mit einer einzigen Kältezone PVZB 15-9 haben die anderen Geräte zwei getrennte Temperaturzonen. Für die Modelle PPVZB 30-16, PVZB 60-41, PVZB 180-110 und PVZL 180-165 kann die Temperatur in beiden Zonen zwischen 5º C und 20º C (41 ºF und 68 ºF) eingestellt werden.

• Beim erstmaligen Anschließen des Geräts schaltet sich das Gerät automatisch mit den voreingestellten Werten ein.

• Durch Drücken der Tasten HOCH oder RUNTER können Sie die Innentemperatur der einzelnen Zonen separat einstellen. Nachdem Sie die Temperatur eingestellt haben, zeigt der Bildschirm diese neue Temperatur an. Das Gerät wird nach und nach diese Temperatur erreichen.

WICHTIG: Die Temperaturen der beiden Zonen können bei allen Modellen angeglichen werden, aber nur bei den Modellen PVZB 60-41, PVZB 180-110 und PVZL 180-165 können sie umgekehrt werden.

BLITZ

Ihr Weinkeller verfügt über ein zweifarbiges Beleuchtungssystem. Sie können den Innenraum individuell gestalten sie können wählen, ob die Beleuchtung weiß oder blau sein soll. Ihr Weinschrank ist standardmäßig mit weißer LED-Beleuchtung für den Innenraum und die Auslage ausgestattet.
Wenn Sie die Farbe der Innenraum-LED und des Displays ändern möchten, drücken Sie das Symbol 3 Sekunden lang. Sie hören eine Ansage, die anzeigt, dass die Innenbeleuchtung und die Displayfarbe von Weiß auf Blau gewechselt haben. Wenn Sie zu Weiß zurückkehren möchten, drücken und halten Sie das Symbol 3 Sekunden lang. Sie hören eine Ansage, die anzeigt, dass die Innenbeleuchtung und die Displayfarbe von Blau auf Weiß gewechselt haben.

5.2. BEDIENFELD FÜR DIE AUTOMATISCHE VERRIEGELUNG.

(Nicht verfürgbar im Modell PVZB 15-9)

Das Bedienfeld verfügt über eine automatische Sperre. Um das Bedienfeld bedienen zu können, müssen Sie es zunäschst einmal entsperren. Nach dem Entsperren bleibt es 3 Minuten lang aktiv und verriegelt sich danach wieder automatisch. Auf dem Display können Sie den aktuellen Verriegelungs-oder Entriegelungsstatus anhand des Symbols eines Vorhängeschlossen erkennen. So dieses geöffnet ist, ist das Bedienfeld entriegelt und aktiv. Wenn das Vorhängeschloss geschlossen ist, ist das Bedienfeld verriegelt. (*Die Bedienfeldsperre wirkt sich nicht auf die Licht-"An/Aus"-Taste aus, diese ist immer aktiv).

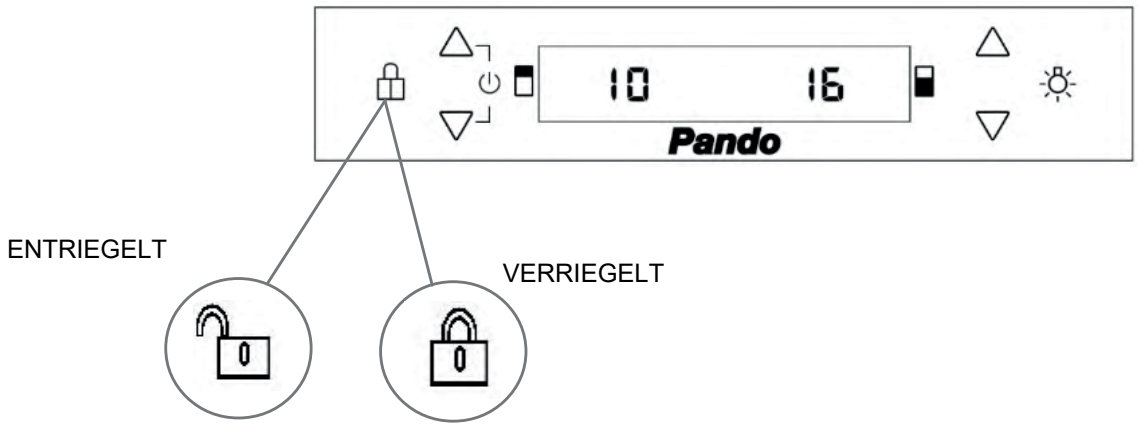

5.3. ALARMANLAGE FÜR OFFENE TÜREN

(Nicht verfügbar im Modell PVZB 15-9)

Der Weinkühler ist mit einem Alarmsystem ausgestattet, welches, falls die Tür während eines Zeitraums von mehr als 2 Minuten geöffnet ist, einen akustischen und visuellen "Alarm" auslöst. Es ertönt ein deutlicher "Piep" und die LED-Innenbeleuchtung wird nacheinander immer wieder ein- und ausgeschaltet. Dieser "Tür-Auf" -Alarm dauert bis zu 5 Minuten. Der "Tür-Auf" -Alarm stoppt, sobald wir die Tür schließen. (wenn möglich, ein Systemabbild einbinden).

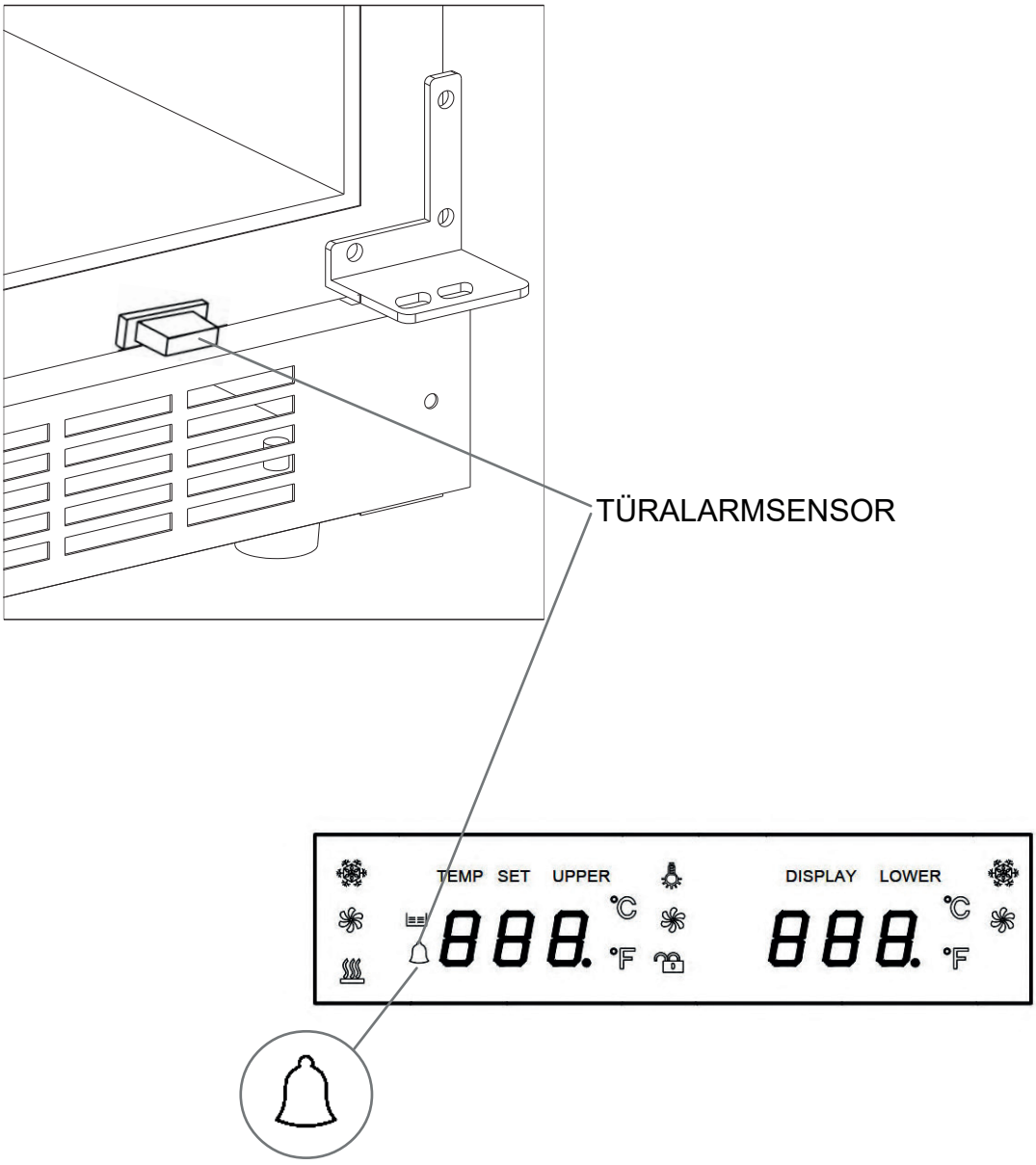

5.4. FÄCHER UND ABLAGE

WARNUNG: Nehmen Sie nicht mehr als einen vollen Einlegeboden auf einmal heraus, da das Gerät sonst nach vorne kippen könnte. Bestimmte Regale sind so konzipiert, dass sie mehr als eine Flaschenschicht aufnehmen können. Diese Einlegeböden sollten nicht herausgezogen werden, wenn sich mehr als 1 Lage Flaschen darauf befindet.

WARNUNG: Ziehen Sie die Einlegeböden nicht weiter als bis zum Stopp heraus, um ein Herunterfallen der Flaschen zu vermeiden.

WARNUNG: Um Schäden an der Türdichtung zu vermeiden, stellen Sie sicher, dass die Tür vollständig geöffnet ist, wenn Sie ein Regal aus dem Fach ziehen.

Alle Weinablagen lassen sich für einen einfachen Zugriff ausziehen, mit Ausnahme der untersten Ablage. Um leicht an die Flaschen zu gelangen, ziehen Sie das Regal vorsichtig bis zum Anschlag heraus. Die Einlegeböden sind mit einem Notstopp versehen, um zu verhindern, dass sie sich zu weit öffnen, während die Flaschen geladen werden.

WARNUNG: Die Flaschen können in Größe und Dimensionen variieren. Im Handel sind verschiedene Formate in Größe und Durchmesser erhältlich. Aus diesem Grunde kann die tatsächliche Anzahl der Flaschen, die Sie aufbewahren können, variieren. Die maximale Kapazität des Weinregals wird mit traditionellen Bordeaux-Flaschen von 750 ml mit einer Flaschenhöhe von bis zu 30cm erreicht.

• Sie können Ihre Weinflaschen in einer Reihe oder gestapelt aufbewahren, wobei Sie Folgendes beachten sollten: Falls Sie nicht genug Flaschen haben, um den Schrank zu füllen, ist es besser, sie zu verteilen, damit sie nicht alle oben oder alle unten stehen.

• Nehmen Sie die Holzeinlegeböden nicht heraus oder verändern Sie sie nicht, um Platz für größere Flaschen zu schaffen oder um das Fassungsvermögen zu erhöhen, indem Sie alle Flaschen aufstapeln. (Siehe Entfernen von Regalen)

• Lassen Sie einen kleinen Abstand zwischen den Wänden des Schranks und den Flaschen, um eine Luftzirkulation zu ermöglichen. Wie in einem Untergrundkeller ist die Luftzirkulation wichtig, um Schimmel zu vermeiden und eine gleichmäßigere Temperatur zu erhalten.

• Überladen Sie den Schrank nicht, um die Luftzirkulation zu erleichtern.

• Legen Sie die Flaschen flach hin.

• Achten Sie darauf, dass die internen Lüfter (die sich auf der Rückseite des Geräts befinden) nicht blockiert werden.

• Legen Sie keine Verunreinigungen hinein. Lagern Sie nur Wein in Ihrem Gerät, um eine geruchsfreie Umgebung zu gewährleisten.

• Bewahren Sie nur ungeöffnete Weinflaschen auf. Bei der Aufbewahrung von geöffneten Flaschen kann es zu einem Auslaufen kommen.

5.5. EINLAGERUNG

EINLEGEBÖDEN OHNE TELESKOPFÜHRUNGEN

Um einen der Einlegeböden aus dem Schienenfach zu entfernen, schieben Sie den Einlegeboden in die Position, in der sich die Einkerbung des Holzbodens genau unter dem Kunststoffpfosten befindet, und heben Sie ihn dann nach oben und heraus.

Um die Ablage wieder einzusetzen, wiederholen Sie die oben beschriebenen Schritte in umgekehrter Reihenfolge. Und stellen Sie sicher, dass die Einlegeböden in die kleinen Stifte der verlängerten Schienen einrasten, wenn das Modell mit einem Rollensystem ausgestattet ist.

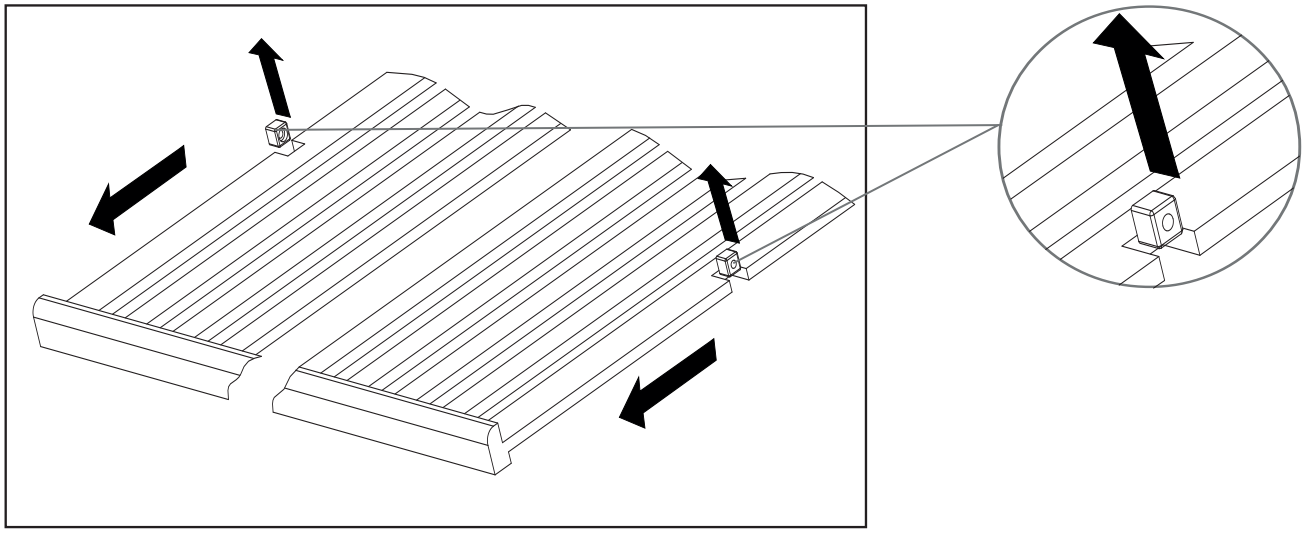

EINLEGBEÖDEN MIT TELESKOPFÜHRUNGEN

Um Beschädigungen der Türdichtung zu vermeiden, stellen Sie sicher, dass Sie die Tür vollständig geöffnet haben, wenn Sie die Einlegeböden aus dem Schienenfach entfernen.

• Um den Zugang zu den Flaschen zu erleichtern, müssen Sie die Einlegeböden etwa 1/3 aus dem Schienenfach entfernen.

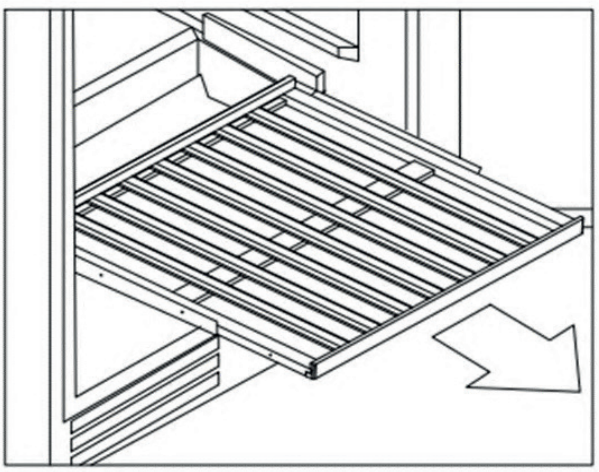

• Um die Schienenregale zu entnehmen, ziehen Sie jedes Regal bis zum Ende nach außen. Drücken Sie **gleichzeitig mit den Fingern auf beide Kunststoffkerben**, drücken Sie die Kunststoffkerbe auf der rechten Seite nach unten, wie in Abbildung A gezeigt, und heben Sie die Kunststoffkerbe auf der linken Seite an, wie in Abbildung B gezeigt.

Imagen A

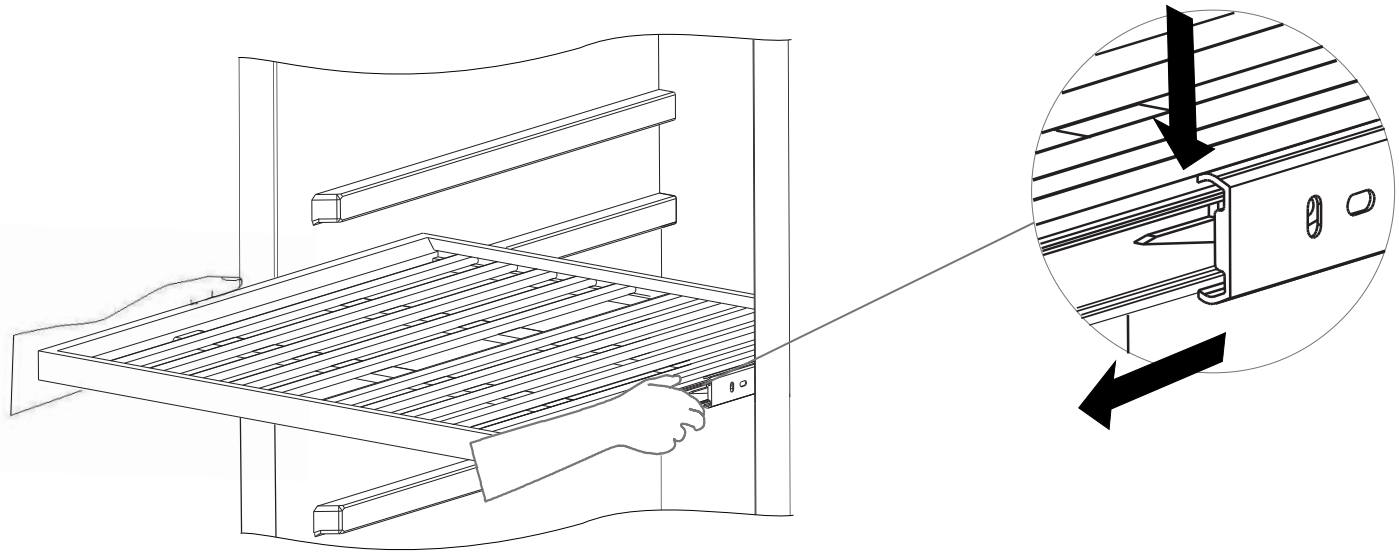

Imagen B

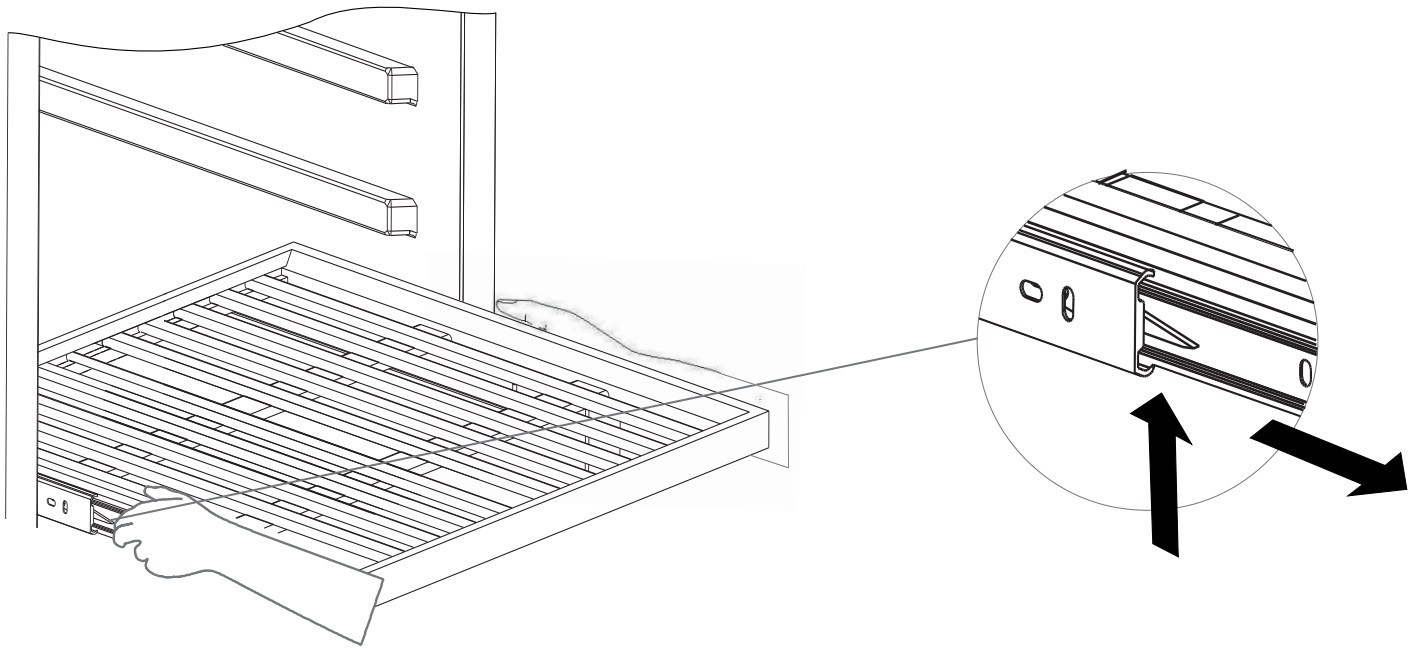

5.6. BETRIEBSGERÄUSCHE

Das Gerät wird von einem Kompressor gekühlt. Der Kompressor fördert Kühlmittel durch das Kühlsystem, was Betriebsgeräusche verursacht. Selbst wenn der Kompressor ausgeschaltet ist, sind Geräusche, die durch Temperatur- und Druckänderungen verursacht werden, unvermeidlich. Die Betriebsgeräusche sind unmittelbar nach der Unterbrechung des Kompressorbetriebs stärker hörbar. Es wird leiser, wenn sich der Betrieb kontinuierlich normalisiert.

Folgende Geräusche sind normal und treten von Zeit zu Zeit auf:

- „Blubberndes“ Geräusch, das durch Kühlmittel verursacht wird, das durch die Spulen des Geräts fließt.
- Brummen durch den Motor/Kompressor. Dieses Geräusch kann sich beim Anlassen des Motors für kurze Zeit verstärken.
- Klicks/ geringfügige Geräusche, die durch das Zusammenziehen und Ausdehnen von Materialien aufgrund von Temperaturschwankungen entstehen.
- Betriebsgeräusch des Ventilators, der die Luft im Inneren des Weinschranks zirkulieren lässt.
- Ungewöhnliche Geräusche sind in der Regel auf eine fehlerhafte Installation zurückzuführen. Unter keinen Umständen dürfen die Heizkörperrohre mit einer Wand, anderen Möbeln oder anderen Rohren in Berührung kommen.
- Wird das Gerät in der offenen Küche oder in Trennwänden aufgestellt, ist der Betriebsgeräuschpegel stärker zu hören. Das liegt allerdings an der umgebenden Architektur und nicht am Antrieb.
- Die individuelle Lärmwahrnehmung hängt direkt mit der Umgebung zusammen, in der sich das Gerät befindet, sowie mit dem jeweiligen Modell. Unsere Geräte entsprechen den internationalen Standards für ein solches Gerät und sind auf dem neuesten Stand des technischen Fortschritts. Bitte denken Sie aber daran, dass das Geräusch des Kompressors und des im System zirkulierenden Kältemittels unvermeidlich ist.

5.7. ABTAUUNG / HYGROMETRIE / LÜFTUNG

Das Gerät verfügt über eine automatische Abtauung. Während des „Abschaltzyklus“ taut der Verdampfer auf der Rückseite des Geräts automatisch ab.

Kondenswasser wird in der Auffangwanne an der Rückseite des Geräts gesammelt und ein Teil davon fließt durch das Abflussloch in der Auffangwanne über dem Kompressor.

Die Wärme wird von der Entladungsröhre oder dem Kompressor übertragen, wodurch das in der Schale angesammelte Kondensat verdampft. Ein Teil des verbleibenden Wassers wird im Inneren des Geräts für die Luftfeuchtigkeit aufgefangen.

Durch dieses System wird die korrekte Luftfeuchtigkeit im Inneren des Geräts aufrechterhalten - ein Faktor, den der Naturkork benötigt, um seine Dichtungseigenschaften und seine lange Lebensdauer zu erhalten.

Das Gerät ist nicht vollständig von außen abgedichtet: Durch den Drainageschlauch kann Frischluft eindringen. Die Luft wird von einem oder mehreren Ventilatoren durch die Zwischenräume zwischen den Regalböden geleitet.

HINWEIS: Am Verdampfer kann sich Frost ansammeln, wenn das Gerät häufig geöffnet wird und es sehr heiß ist oder sich das Gerät an einem sehr feuchten Ort befindet. Sollte der Frost nicht innerhalb von 24 Stunden wieder verschwinden, muss das Gerät manuell abgetaut werden*.

***MANUELLE ABTAUUNG:**

Apague Schalten Sie den Winkühler über das Bedienfeld aus und ziehen Sie dann den Netzstecker. Falls der Weinkühler in den Küchenschrank eingebaut ist, und es technisch möglich ist, ist es ratsam, um Schäden an den Küchenmöbeln durch evt. beim Abtauvorgang auslaufende Flüssigkeiten zu vermeiden, das Gerät vor dem Abtauen aus dem Einbauschrank herauszuholen, und es ausserhalb abzutauen. Wenn dies nicht möglich ist, überprüfen Sie bitte während des Abtauvorganges mehrmals den Boden des Einbauschrank, und trocknen Sie eventuell austretende Flüssigkeiten mit einem Tuch. Lassen Sie das Gerät 24 Stunden lang vom Stromnetz getrennt, überprüfen Sie während dieser Zeit die Flüssigkeiten, die beim Abtauen innerhalb und außerhalb des Weinkühlers auftreten können, und reinigen Sie diese mit einem trockenen Tuch, um so Schäden und das Auftreten von Schimmel zu vermeiden. Nach 24 Stunden ist der Abtauvorgang vollständig abgeschlossen, und Sie Können das Gerät wieder ganz normal anschließen und an seinem normalen Standort aufstellen.

WICHTIG:
Stellen Sie den Weinschrank, insbesondere integrierte Modelle, nicht in der Nähe von Wärmequellen wie Gefrierschränken, Öfen, Herden usw. auf.

Dies kann dazu führen, dass der Kompressor ständig arbeitet und das Gerät eine übermäßige Menge an Eis produziert, wodurch der korrekte Betrieb der internen Ventilatoren und des Kompressors selbst beeinträchtigt wird.

5.8. TABELLE DER WEINAUSSCHANKTEMPERATUREN

Alle Weine reifen bei der gleichen Temperatur, die konstant zwischen 11 ºC und 14 ºC liegt. In der nachstehenden Tabelle finden Sie die beste Trinktemperatur für Weine:

EMPFOHLENE TEMPERATUREN ZUM SERVIEREN VON WEIN		
SCHAUMWEINE	Cava, Cremat, Champagner, Saumur, Sekt.	4-7 ºC
BESONDERE SCHAUMWEINE	Milesimé Champagner.	9-8 ºC
LEICHTE WEISSE UND TROCKENE WEINE	Penedes, Alvariño, Sauvignon aus dem Elsass.	6-8 ºC
WEISSE HALBTROCKENE UND KOMPLEXE WEINE	Burgunder, Chardonnay aus Navarra und Katalonien, Gravés, Rioja, Aulese.	9-12 ºC
WEISSE LIKÖRWEINE	Sauternes, Spätlese.	11-13 ºC
ROSÉ	Kann sehr kalt serviert werden	5-8 ºC
JUNGE ROTWEINE	Loire, Rioja alavesa, Côtes-du-Rhone	10-12 ºC
PINOT NOIR ROTWEINE	Burgundy	16-17 ºC
GEWÖHNLICHE ROTWEINE	Bordeaux, Burgundy, Rioja	14-15 ºC
GRANDS CRUS	Ribera del Duero, Cruz classé Bourdeaux, Côte-Rotie.	17-18 ºC
BESONDERE WEINE	Jerez fino (Sherry).	9-11 ºC
BESONDERE WEINE	Amontillado Sherry, Oloroso Sherry, Madeira, Portwein.	15-16 ºC
BESONDERE WEINE	Vintage Port.	16-18 ºC
BESONDERE WEINE	Natürliche Süßweine	8-10 ºC

WICHTIGE INFORMATIONEN ZUR TEMPERATUR

Ihr Gerät wurde so konzipiert, dass es optimale Lagerbedingungen und/oder Serviertemperaturen für Ihre Weine gewährleistet.

Qualitätsweine benötigen eine längere und mildere Reifung und brauchen besondere Bedingungen, um ihr volles Potenzial zu erreichen.

Nur die „Verkostungstemperatur“ variiert je nach Weinsorte (siehe „Tabelle mit den Serviertemperaturen für Wein“ oben). Genau wie in den natürlichen Kellern, die von den Weinkellereien für die langfristige Lagerung verwendet werden, ist nicht die exakte Temperatur wichtig, sondern die „Beständigkeit“ der Temperatur. Das heißt, solange die Temperatur in Ihrem Keller konstant ist (11 ºC - 14 ºC), werden Ihre Weine in perfektem Zustand gelagert. Nicht alle Weine werden durch die Alterung besser. Einige müssen jung konsumiert werden (2–3 Jahre), während andere eine enorme Reifekapazität haben (50 Jahre oder mehr). Alle Weine haben einen optimalen Reifegrad. Erkundigen Sie sich bei Ihrem Weinanbieter, um diese Informationen zu erhalten.

6. PFLEGE UND WARTUNG

WARNUNG: Sollten Sie das Gerät vor der Wartung oder Reinigung nicht vom Stromnetz trennen, besteht die Gefahr eines Stromschlags oder einer Verletzung.

6.1. REINIGUNG DES GERÄTS

Trennen Sie das Gerät von der Stromversorgung, nehmen Sie den Stecker aus der Steckdose und entfernen Sie alles, was sich darin befindet, einschließlich der Einlegeböden.

Waschen Sie die Innenflächen mit warmem Wasser und Natriumbikarbonat (Backpulver). Die Lösung sollte etwa 2 Löffel Natriumbikarbonat auf einen Liter Wasser betragen.

Waschen Sie die Regale mit einer milden Reinigungslösung.

Trocknen Sie überschüssiges Wasser mit Schwamm und Tuch ab, um den Bedienbereich zu reinigen Displays / Fronttasten.

Waschen Sie die Außenseite mit heißem Wasser und einem milden Flüssigwaschmittel. Gut ausspülen und mit einem weichen, sauberen Tuch abtrocknen.

Verwenden Sie für die Reinigung von Edelstahlteilen keine Scheuerschwämme aus Metall oder Scheuermittel. Es ist empfehlenswert, einen Universal-Edelstahlreiniger zu verwenden und immer in Richtung der Maserung zu wischen.

Die Gummiabdichtung an der Tür sollte regelmäßig gereinigt werden, um Verfärbungen zu vermeidenund um ihre Lebensdauer zu verlängern. Verwenden dafür Sie sauberes Wasser. Überprüfen Sie nachder Reinigung der Dichtung, ob sie weiterhin gut und fest schließt.

6.2. AKTIVKOHLE-GERUCHSFILTER

Nur für die Modelle:

PVZB 60-41
PVZB 180-110
PVZL 180-165

Der Aktivkohle-Luftfilter befindet sich im hinteren Teil des Fachs. Es wird empfohlen, einmal im Jahr gegen einen neuen aus.

1 Entfernen Sie die Ablage vor dem Filter.
2 Halten Sie den Filter fest und drehen Sie ihn um 90° im oder gegen den Uhrzeigersinn, um ihn zu entfernen.
3 Setzen Sie den neuen Filter in der vertikalen Position ein und drehen Sie ihn um 90° im oder gegen den Uhrzeigersinn, bis er einrastet.



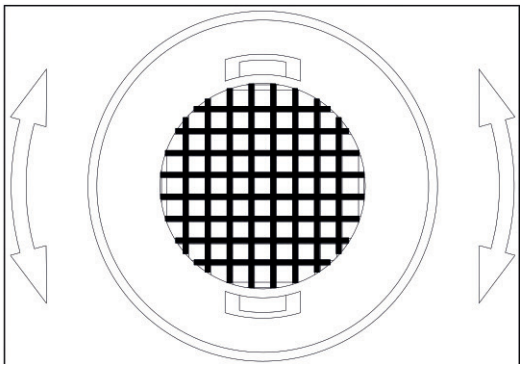

6.3. STROMAUSFÄLLE

Im Falle eines Stromausfalls werden alle Temperatureinstellungen automatisch gespeichert. Wenn die Stromversorgung unterbrochen wird (Überspannung, Stromunterbrechung usw.) und das Gerät später wieder eingeschaltet wird, wird es mit der zuletzt eingestellten Temperatur neu gestartet.

Die meisten Stromausfälle dauern ein paar Stunden und sollten die Temperatur des Geräts nicht beeinträchtigen, wenn Sie die Anzahl der Türöffnungen minimieren. Sollte die Stromversorgung für einen längeren Zeitraum unterbrochen werden, müssen Sie Vorkehrungen zum Schutz des Inhalts treffen.

HINWEIS: Egal, was die Ursache ist, wenn Sie eine abnormale Temperatur oder Schwankungen der Luftfeuchtigkeit im Inneren des Geräts bemerken, können nur lange und häufige Exposition gegenüber diesen abnormalen Bedingungen negative Auswirkungen auf Ihren Wein haben.

6.4. BEI URLAUB / LÄNGERER ABWESENHEIT

Kurzer Urlaub: Lassen Sie das Gerät während eines Urlaubs von weniger als drei Wochen in Betrieb.

Längere Abwesenheit: Sollten Sie das Gerät mehrere Monate lang nicht benutzen, leeren Sie es, schalten Sie es aus und trennen Sie es vom Stromnetz. Reinigen Sie das Innere und trocknen Sie es gut ab. Um die Bildung von Schimmel und schlechten Gerüchen zu vermeiden, lassen Sie die Tür einen Spalt breit offen und blockieren Sie sie, wenn nötig.

6.5. UMZUG DES GERÄTS / STANDORTWECHSEL

Ziehen Sie den Stecker des Geräts.

Nehmen Sie den Inhalt der Fächer und alle abnehmbaren Teile aus dem Inneren heraus. Heben Sie die verstellbaren Füße auf den Sockel, um Beschädigungen zu vermeiden.

Verschließen Sie die Tür und vergewissern Sie sich, dass sie verriegelt ist.

Transportieren Sie das Gerät nur in vertikaler Position. Schützen Sie außerdem die Außenseite des Geräts mit einer Decke oder ähnlichem.

6.6. ENERGIESPARTIPPS

- Wenn das Gerät über einen längeren Zeitraum leer steht, wird empfohlen, es vom Stromnetz zu trennen und nach einer sorgfältigen Reinigung die Tür offen zu lassen, damit die Luft im Schrank zirkulieren kann und Kondensation, Schimmel oder Gerüche vermieden werden.

- Das Gerät sollte an der kältesten Stelle des Raumes, entfernt von wärmeerzeugenden Geräten und vor direkter Sonneneinstrahlung geschützt aufgestellt werden.

- Stellen Sie sicher, dass das Gerät **gut belüftet** ist. Blockieren Sie niemals die Luftauslässe. Reinigen Sie den Verflüssiger regelmäßig von Staub und Schmutz.

- Öffnen Sie die Tür nur bei Bedarf und so kurz wie möglich. Bewahren Sie den Wein ordentlich auf.

- Überfüllen Sie das Gerät nicht, damit die Luft richtig zirkulieren kann.

7. PROBLEMLÖSUNG

Viele übliche Probleme sind leicht zu lösen, so dass Sie den technischen Kundendienst nicht in Anspruch nehmen müssen.
Probieren Sie die folgenden Lösungsvorschläge aus, bevor Sie den Kunden-/Kundendienst anrufen.

PROBLEM	MÖGLICHE URSACHE	LÖSUNG
Das Gerät funktioniert nicht.	▪ Das Gerät ist nicht an den Netzanschluss angeschlossen. ▪ Das Gerät ist ausgeschaltet. ▪ Die thermische Magneto- / ICP-Auslösung oder eine durchgebrannte Sicherung.	Schließen Sie das Gerät an. Schalten Sie das Gerät ein. Schließen Sie den Thermomagneten / ICP an oder wechseln Sie die geschmolzene Sicherung.
Das Gerät kühlt nicht ausreichend.	• Die Temperatur wurde nicht richtig eingestellt. • Die Tür wird oft geöffnet. • Die Tür wurde nicht vollständig geschlossen. • Die Tür ist nicht hermetisch verschlossen. • Der Kondensator ist zu schmutzig. • Die Entlüftung ist blockiert oder zu staubig.	Überprüfen Sie die eingestellte Temperatur. Öffnen Sie die Tür nicht öfter als nötig. Schließen Sie die Tür richtig. Überprüfen Sie die Türdichtung und reinigen oder ersetzen Sie sie. Reinigen Sie den Verflüssiger, wenn nötig. Lösen Sie die Blockierungen und reinigen Sie den Staub.
Das Gerät schaltet sich häufig ein und aus.	• Die Außentemperatur ist überdurchschnittlich hoch. • Dem Gerät wurden viele Flaschen hinzugefügt. • Die Tür wird oft geöffnet. • Die Tür wurde nicht vollständig geschlossen. • Die Tür ist nicht hermetisch verschlossen.	Stellen Sie das Gerät an einen kühleren Ort. Lassen Sie das Gerät eine Weile laufen, bis die gewählte Temperatur erreicht ist. Öffnen Sie die Tür nicht öfter als nötig. Schließen Sie die Tür sorgfältig. Überprüfen Sie die Türdichtung und reinigen oder ersetzen Sie sie.
Das Licht schaltet sich nicht ein.	Das Gerät ist nicht an den Netzanschluss angeschlossen. Zündung eines Thermomagneten / ICP oder einer geschmolzenen Sicherung. Das Licht wurde von der Frontplatte getrennt. Das Licht funktioniert nicht richtig.	Schließen Sie das Gerät an Schließen Sie den Thermomagneten / ICP an oder wechseln Sie die geschmolzene Sicherung. Schließen Sie das Licht über die Frontplatte an. Technischen Kundendienst anrufen
Vibrationen.	• Das Gerät wurde nicht richtig nivelliert.	Nivellieren Sie das Gerät mit den verstellbaren Füßen.
Das Gerät erzeugt Lärm.	Rasselgeräusche können vom Kühlmittelfluss herrühren, was normal ist. Am Ende eines jeden Zyklus können Sie gurgelnde Geräusche hören, die durch das Einströmen von Kühlmittel in das Gerät verursacht werden. Wenn Temperaturschwankungen auftreten, kann das Zusammenziehen und Ausdehnen der Innenwände knisternde Geräusche verursachen – „Knacken“.	
	Das Gerät wurde nicht richtig nivelliert	• Nivellieren Sie das Gerät mit den verstellbaren Füßen.
Die Tür lässt sich nicht richtig schließen.	Die Tür wurde umgedreht und nicht richtig eingebaut. Die Umrandung ist schmutzig. Die Regalböden sind nicht in Position. Das Gerät wurde nicht richtig nivelliert Die Flaschen sind größer als empfohlen und stoßen gegen die Tür	• Prüfen Sie das Türscharnier und bauen Sie es wieder richtig zusammen. • Reinigen Sie die Türdichtung. • Prüfen Sie die Regalböden und bauen Sie sie wieder richtig zusammen. • Nivellieren Sie das Gerät mit verstellbaren Füßen.

PROBLEM	MÖGLICHE URSACHE	LÖSUNG
Nur beim Model PVMZ 15-9 werden die Fehlercodes E1, E2, E3, E4, 88 angezeigt.	• Probieren Sie, die Steuerelemente mit einem „Reset“ zurückzusetzen. (Trennen Sie das NETZWERK-SOCKET-Laufwerk für 5 Minuten)	• Wenn das Problem weiterhin besteht, rufen Sie den technischen Support an.
Andere MODELLE Fehlercodes E1, E2, E3, E4, E5, E6, 88	• Probieren Sie, die Steuerelemente mit einem „Reset“ zurückzusetzen. (Trennen Sie das NETZWERK-SOCKET-Laufwerk für 5 Minuten)	• Wenn das Problem weiterhin besteht, rufen Sie den technischen Support an.
Der Alarm ertönt **und die vordere Temperaturanzeige blinkt.**	War die Tür länger als 2 Minuten geöffnet?	Wenn ja, schließen Sie die Tür.
	• Ist dies nicht der Fall, dann ist die Temperatur gestiegen oder unter die eingestellte Temperatur gefallen. Dies könnte folgende Gründe haben: Die Tür wird oft geöffnet. Die Entlüftung ist blockiert oder zu staubig. Ein langer Stromausfall im Netz Dem Gerät wurden viele Flaschen hinzugefügt.	Öffnen Sie die Tür nicht öfter als nötig. Beseitigen Sie Blockierungen und entfernen Sie Staub. Lassen Sie das Gerät eine Weile laufen, bis die gewählte Temperatur erreicht ist.
Der Alarm ertönt **und die vordere Temperaturanzeige blinkt NICHT. (Türalarm)**	Die Tür ist seit mehr als 2 Minuten geöffnet	Schließen Sie die Tür oder drücken Sie die EIN/AUS-Taste, um den Alarm abzuschalten. Der Alarm stoppt, wenn die Tür geschlossen wird.
Das Symbol „HH“ oder „LL“ wird auf dem Display und/oder mit einem Piepton angezeigt	Die Temperatur auf dem Bildschirm „Display“ liegt außerhalb des zulässigen Bereichs.	Rufen Sie den autorisierten technischen Support an
Kondenswasser an der Außenseite des Türglases	Hohe Luftfeuchtigkeit in der Umgebung	In Zeiten hoher Luftfeuchtigkeit können Wassertropfen auf der Außenseite des Türglases erscheinen. Diese verschwinden, wenn die Luftfeuchtigkeit sinkt. Es empfiehlt sich, das Gerät an einem Ort mit ausreichender Belüftung, an einem trockenen Ort und / oder mit Klimaanlage aufzustellen.
Die Temperatur auf dem Display entspricht nicht der realen Temperatur	Temperaturdifferenzverhältnis zwischen den beiden Zonen außerhalb des Bereichs. Größer als 10 °C	Geringerer Temperaturunterschied zwischen den Zonen

8. FAQ's (häufig gestellte Fragen)

1. **Welche Lagerbedingungen sind für Sammler und Verbraucher von gutem Wein wichtig?**
   Licht, Feuchtigkeit, Temperatur und Vibration.

2. **Was ist die ideale Temperatur für Wein?**
   Die ideale Lagertemperatur für Wein ist 11 ºC – 14 ºC (52 ºF~57 ºF). Allerdings ist jede Temperatur zwischen 5 ºC~20 ºC (41 ºF~68 ºF) in Ordnung, solange sie konstant ist.

3. **Was ist die ideale Luftfeuchtigkeit für Wein?**
   Eine Luftfeuchtigkeit zwischen 60 %–70 % ist ein ausgezeichneter Bereich für die Weinlagerung. Eine hohe Luftfeuchtigkeit hält die Feuchtigkeit in der Flasche und verhindert so die Verdunstung durch den Korken. Eine zu hohe Luftfeuchtigkeit ist oft die Ursache für die Entwicklung von Mikroorganismen, die den Wein vorzeitig altern und sogar verderben können.

4. **Die Lagertemperatur scheint oft um 2 oder 4 Grad zu schwanken.**
   Das ist normal: Kleine Temperaturunterschiede sind notwendig, um das Gerät richtig funktionieren zu lassen. Wenn das Gerät den Abtauzyklus beginnt, kann die Temperatur leicht ansteigen. Wenn das Kühlsystem wieder in Betrieb genommen wird, sinkt die Temperatur wieder.
   Diese Änderungen treten innerhalb eines kurzen Zeitraums auf, und ihre Auswirkungen auf die Haltbarkeit des Weins sind minimal. Flüssigkeiten neigen dazu, eine durchschnittliche Temperatur mit einer Marge von +/- 2 °C zu halten. Wenn die Temperatur eines Swimmingpools beispielsweise 25 °C beträgt und die Außentemperatur in der Nacht auf 18 °C sinkt, wird die Wassertemperatur nicht so stark schwanken. Am frühen Morgen sind es nur 22 °C.

5. **Es hat sich Wasser auf dem Boden oder an der Rückseite des Geräts angesammelt.**
   Stellen Sie sicher, dass der Abflussschlauch im Inneren des Geräts korrekt an der Wasserauffangschale auf der Rückseite angebracht ist. Wenn dieser in Ordnung ist, müssen Sie bei hoher Luftfeuchtigkeit das überschüssige Wasser mit einem Schwamm aufwischen.

6. **Auf der Innenwand des Geräts ist Wasser.**
   In Zeiten mit hoher Luftfeuchtigkeit kann dies passieren, wenn die Tür zu häufig geöffnet wird.

7. **Das Gerät scheint sich nie auszuschalten: Es ist immer in Betrieb.**
   Vergewissern Sie sich, dass die Tür richtig geschlossen ist.

8. **Dampf/Kondensation an der Glastür.**
   Dies kann in sehr feuchten Zeiten passieren, insbesondere im Sommer.
   Prüfen, dass das Gerät gemäß den Anweisungen im Handbuch installiert wurde,insbesondere in Bezug auf die Belüftung, die für einen optimalen Betrieb und zur Vermeidungvon Ausfällen sehr wichtig ist.

   Was Kondensation an der Außenseite der Glastür betrifft, so ist dies unter bestimmten Umständen normal und natürlich, wenn eine hohe Außentemperatur, eine hohe relative Luftfeuchtigkeit, ein Raum oder eine Küche ohne angemessene Belüftung, ein lange geschlossener Raum und die kalte Tür des Schranks Kondensation erzeugen.

9. Die Motoren der Innenraumlüfter schalten sich ein und aus, auch wenn die eingestellte Temperatur erreicht ist.

Um die Luftzirkulation und die eingestellte Temperatur im Inneren des Gehäuses aufrechtzuerhalten, schalten sich die Innenventilatoren ein und aus, wenn der Kompressor im Modus „Dynamisches Klima“ eingeschaltet ist. Der Ventilator schaltet sich etwa alle 20 Sekunden ein und aus. Dies ist normal und dient der Luftzirkulation sowie der Sicherstellung des Betriebsstatus der Ventilatoren. Wenn der Ventilator vollständig ausgeschaltet ist und den Zyklus nicht beendet, funktioniert er nicht. Der Modus „Dynamisches Klima“ ist werkseitig voreingestellt.

10. Das Bedienfeld scheint nicht zu funktionieren.

Das Bedienfeld dieses Geräts verfügt über eine automatische Sperre, um unerwünschte Manipulationen an den Einstellungen zu vermeiden. Sie wird automatisch aktiviert, nachdem das Bedienfeld 2 Minuten lang nicht berührt wurde. Um das Bedienfeld zu entsperren, drücken Sie die Tasten für 5 Sekunden gleichzeitig.

11. Die Ventilatoren sind ständig in Betrieb. Ist das normal?

Um die Luftzirkulation und die eingestellte Temperatur im Inneren des Gehäuses aufrechtzuerhalten, schalten sich die Innenventilatoren ein und aus, wenn der Kompressor im Modus „Dynamisches Klima“ eingeschaltet ist. Der Ventilator schaltet sich etwa alle 20 Sekunden ein und aus. Dies ist normal und dient der Luftzirkulation sowie der Sicherstellung des Betriebsstatus der Ventilatoren. Die Ventilatoren sind kontinuierlich in Betrieb. Wenn der Ventilator aufhört zu laufen und den Zyklus nicht beendet, funktioniert der Ventilator nicht.

12. An der unteren Rückseite (Kompressorbereich) hat sich Eis gebildet, das den Ventilator blockiert und zu einer Fehlfunktion des Geräts führt.

Prüfen Sie, ob der untere Teil oder in der Nähe, insbesondere bei Einbaumodellen, ein anderes Gerät steht, das Wärme erzeugt, wie z. B. ein Gefrierschrank, ein Backofen usw. **DER WEINSCHRANK DARF NICHT AN DIESEN ORTEN AUFGESTELLT WERDEN.**

9. TECHNISCHE SPEZIFIKATIONEN

	PVZB 15-9	*PVZB 30-16*	*PVZB 60-41*	*PVZL 180-165*	*PVZB 180-110*
Anzahl der Abschnitte	1	2	2	2	2
Weinlagerflaschen mit vollen Schiebeböden - Gesamt	9	16	41	165	110
Höhe der Flaschen (mm)	300	300	300	300	300
Nr. Tabletts herausnehmbar Holz Haya	6 (fijas)	5	6	15	14
Nr. Tabletts feste Abteilung	3	-	-	-	-
Tabletts mit Gleitführungen	-	-	5	14	14
Temp. Bereich (°C/°F)	5~20°C	5~20°C	5~20°C	5~20°C	5~20°C
Temp. Bereich - Zone eins (oben oder links) (°C/°F)	5~20°C	5~20°C	5~20°C	5~20°C	5~20°C
Temp. Bereich - Zone zwei (unten oder rechts) (°C/°F)	N.A	5~20°C	5~20°C	5~20°C	5~20°C
Abtauen (Automatisch/Halbautomatisch/Manuell/ Frostfrei)	Automatisch	Automatisch	Automatisch	Automatisch	Automatisch
Desodorierungsfunktion - Aktivkohlefilter	No	No	Sí	Sí	Sí
Reversibilität der Tür	No	Sí	Sí	Sí	Sí
Türöffnungswinkel	165º	225º	180º	225º	225º
Anti UV Glas	Sí	Sí	Sí	Sí	Sí
Anzahl der Schichten für die Glastür	3	3	3	3	3
Gehärtetes Glas	Sí	Sí	Sí	Sí	Sí
Belüftung (Belüftung der Küchenzeile/Vordersockellüftung)	Vordere Belüftungsbuchse	Vordere Belüftungsbuchse	Vordere Belüftungsbuchse	Vordere Belüftungsbuchse	Vordere Belüftungsbuchse
Tiefe und Höhe Sockel_DxH (mm)	100x95	94x94	120x90	-	-
Produktgröße (HxBxT)	825x150x525	825x295x581	825x595x581	1802x595x700	1792x595x550

	PVZB 15-9	*PVZB 30-16*	*PVZB 60-41*	*PVZL 180-165*	*PVZB 180-110*
Verstellmaße_HxBxT (mm)	>830 x 156 x >550	>830 x 300 x >600	>830 x 600 x >600	-	-
Speichervolumen gesamt (l)	22	54	133	400	318
Energie-Effizienzklasse / 2021	G	F	F	G	G
Klimaklasse (Temp.-Bereich)	N, ST	N, ST	N, ST	N, ST	N, ST
Minimale Umgebungstemperatur, für die das Kühlgerät geeignet ist (ºC)	16	16	16	16	16
Maximale Umgebungstemperatur, für die das Kühlgerät geeignet ist (ºC)	38	38	38	38	38
Nennstromversorgung	220-240V~ /50Hz	220-240V~ /50Hz	220-240V~ /50Hz	220-240V~ /50Hz	220-240V~ /50Hz
Verbrauch LED-Innenleuchte (W)	0.15W	0.5W	0.7W	0.7W	0.7W
Leistungsaufnahme (W)	55W	50W	65W	130W	155W
Stromstärke (A)	0.4A	0.3A	0.5A	0.9A	1.1A
Energieverbrauch (kWh/j.r)	106	93	100	173	151
Verdichter	NORMAL	INVERTER	INVERTER	INVERTER	INVERTER
Kältemittel Typ	R600a	R600a	R600a	R600a	R600a
Akustische Klasse (A-D)	C	C	C	D	C
Schall LwA (dB(A) re 1 pW)	38	38	38	44	38

10. TECHNISCHER KUNDENDIENST (SAT) UND GARANTIE

Wir von **INOXPAN S.L.** danken Ihnen, dass Sie sich für unsere Marke entschieden haben und dass Sie einem Pando-Produkt vertrauen, einem Standard für Qualität, Design und Innovation, einer Marke, die ihre Ursprünge und Verpflichtungen ehrt.

BEDINGUNGEN FÜR DIESE GARANTIE:

Dieses Produkt wird mit einer Garantie von 3 Jahren ab dem Kaufdatum geliefert, die alle Produktfehler abdeckt, die seine Leistung beeinträchtigen. Zu deren Validierung ist es zwingend erforderlich, dem offiziellen Kundendiensttechniker die Kaufrechnung oder das Kaufticket vorzulegen.

Während des oben genannten Zeitraums verpflichtet sich das Unternehmen, jedes defekte Teil, dessen Ursache auf einen Mangel oder einen Herstellungsfehler des Produkts zurückzuführen ist, kostenlos zu reparieren oder zu ersetzen, um es wieder funktionstüchtig zu machen, sowie die erforderlichen Arbeitskosten und Ausgaben für die Reparatur oder den Ersatz zu übernehmen.

AUSSCHLÜSSE VON DER PANDO GARANTIE:

Alle folgenden Fallszenarien sind nicht von der Garantie abgedeckt und können ebenso zu deren Erlöschen führen, sodass der Benutzer dann alle Material-, Arbeitskosten sowie Reisekosten des Servicepersonals selbst tragen muss:

- Die Installation des Gerätes an sich, sowie die Durchführung von Wartungs- und Reinigungsarbeiten.
- Schäden und/oder Defekte am Gerät, welche auf eine unsachgemässe Installation oder Nutzung des Produktes zurückzuführen sind.
- Ausfälle oder Defekte, die durch Nichtbeachtung oder Nichteinhaltung der Sicherheitshinweise, der Produktverwendung und der Empfehlungen in der Wartungsanleitung verursacht werden.
- Immer dann, wenn das Produkt auf eine gewerbliche oder nicht wohnwirtschaftliche Nutzung ausgerichtet ist, für die es nicht vorgesehen ist.
- Funktionsstörung des Produkts, die durch Nichteinhaltung der in den Geräteanleitungen angegebenen Anweisungen, Empfehlungen und/oder Normen verursacht wurde.
- Probleme, die durch ein ungeeignetes Produkt oder die Installation von Rauchkanälen entstehen
- Probleme und Fehler, die durch Transport oder Umzüge und/oder Produkthandhabung durch nicht autorisiertes Personal als das dieses Unternehmens oder der Marke Pando entstehen.
- Beulen, Dellen, Kratzer oder zerbrochene Gläser
- Andere Fremdkörper, die im Inneren oder an der Außenseite des Produkts vorhanden sind
- Das Produkt oder damit verbundene Peripheriegeräte, wie z. B. Reihenschlussmotoren, sind möglicherweise nicht zugänglich, weil Elemente den einfachen und sicheren Zugang behindern. Alle notwendigen Mittel für einen Zugang durch den von Pando autorisierten Ingenieur gehen auf Rechnung und Verantwortung des Benutzers.
- Verdrahtung unzureichend Handhabung und interne Motoranschlüsse, Fernbedienung oder Dach und Dunstabzugshaube.
- Verschleiß von Dekorteilen, wie z. B. Beleuchtungsschirme, Filter und Lampen.
- Rost, Flecken, Farbtonveränderungen, die durch die Verwendung ungeeigneter, nicht empfohlener korrosiver Reinigungsmittel ohne den richtigen Schutz, wie jene, die chemische Korrosionsmittel enthalten, und/oder durch die Einwirkung der Meeresbrise (Salpeter) entstehen.
- Probleme oder Funktionsstörungen, die durch Schwankungen der Hauptstromversorgung oder durch natürliche und zufällige Ursachen, wie z. B. Stürme, Blitzeinschlag, Erdbeben, Überschwemmungen usw. entstehen
- Produkte, die aus dem Wiederverkauf stammen, gebrauchte Geräte oder Displays, deren Herstellungsdatum mehr als zwei Jahre zurückliegt.

INOXPAN, S.L. ist ausdrücklich von jeglicher Haftung für eventuelle direkte oder indirekte Schäden an Personen oder Materialien befreit, die durch unsachgemäße Handhabung und Verwendung des Produkts entstehen.

Offizieller Pando-Kundenservice

SPANIEN, PORTUGAL UND ANDORRA:		SONSTIGE LÄNDER / AUTRES PAYS	
https://www.pando.es/asistencia-tecnica/		**EN** https://www.pando.es/en/after-sales-services/ **FR** https://www.pando.es/fr/service-apres-vente/	

PVZB 15-9

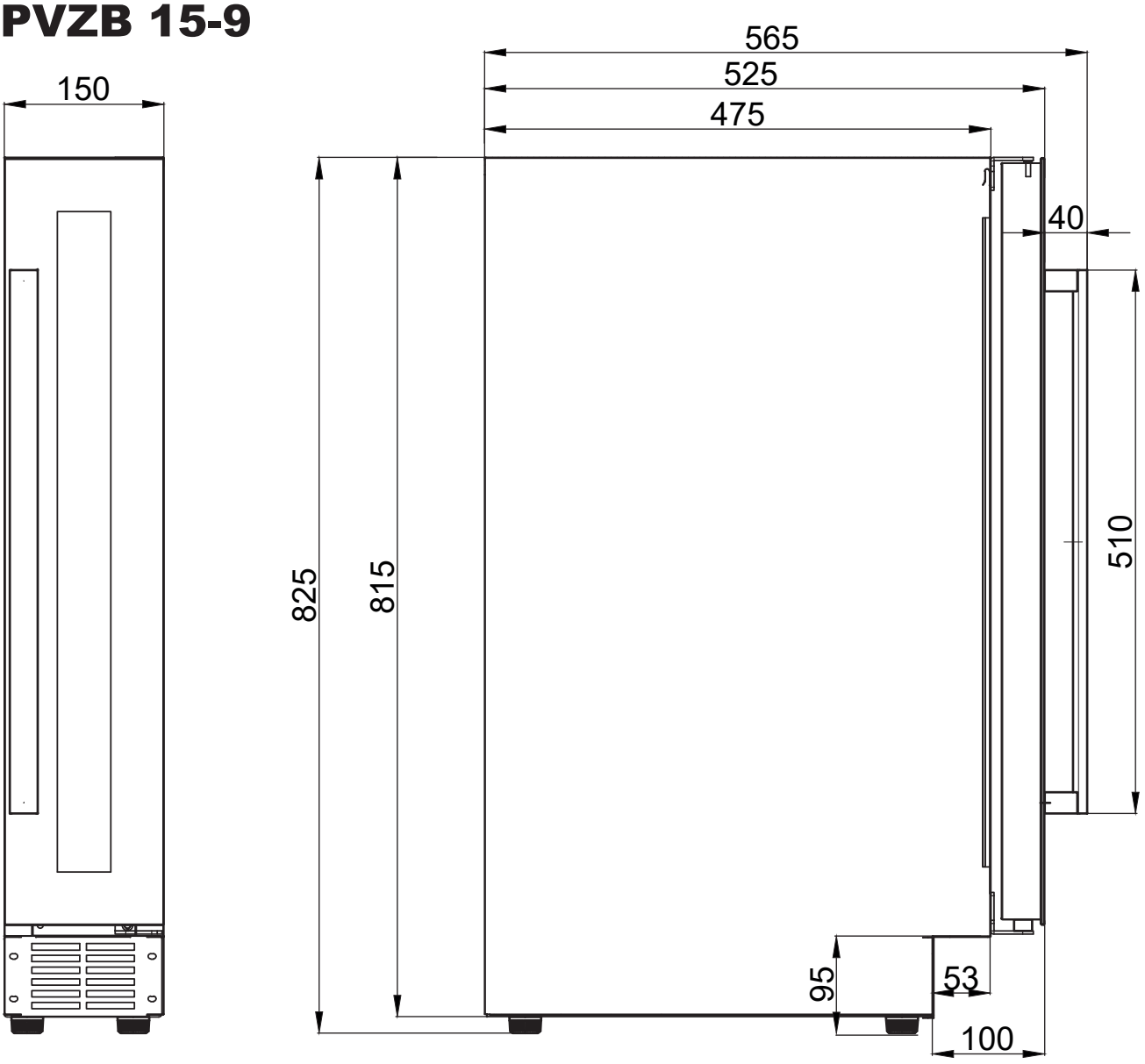

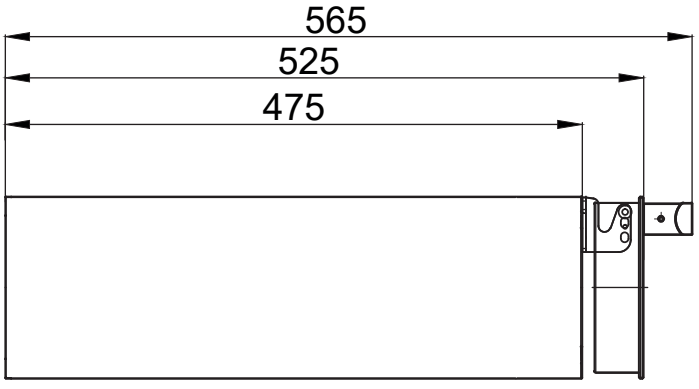

PVZB 15-9

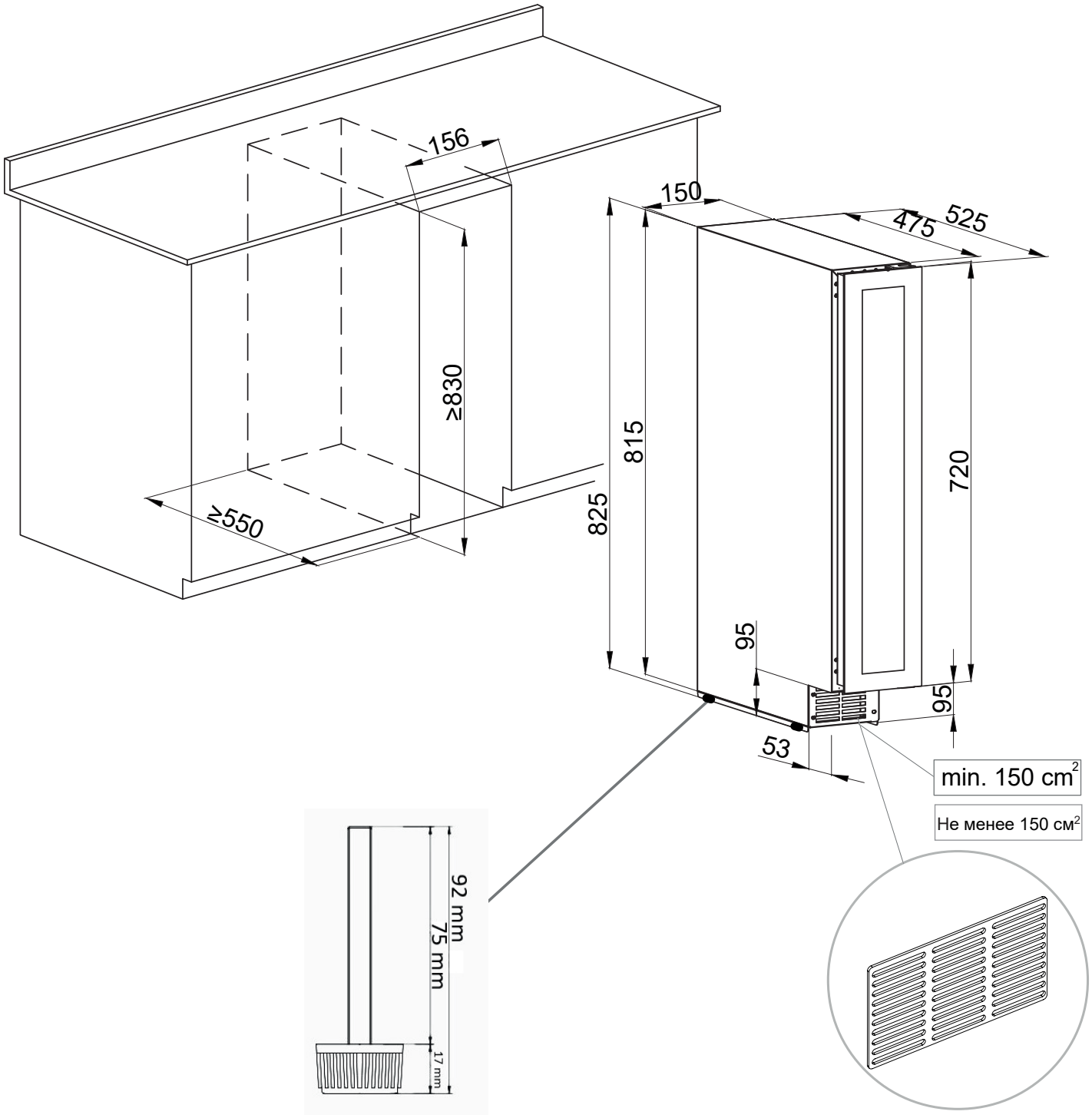
156
≥830
≥550
150
475
525
825
815
720
95
95
53
min. 150 cm²
Не менее 150 см²
92 mm
75 mm
17 mm

PVZB 15-9

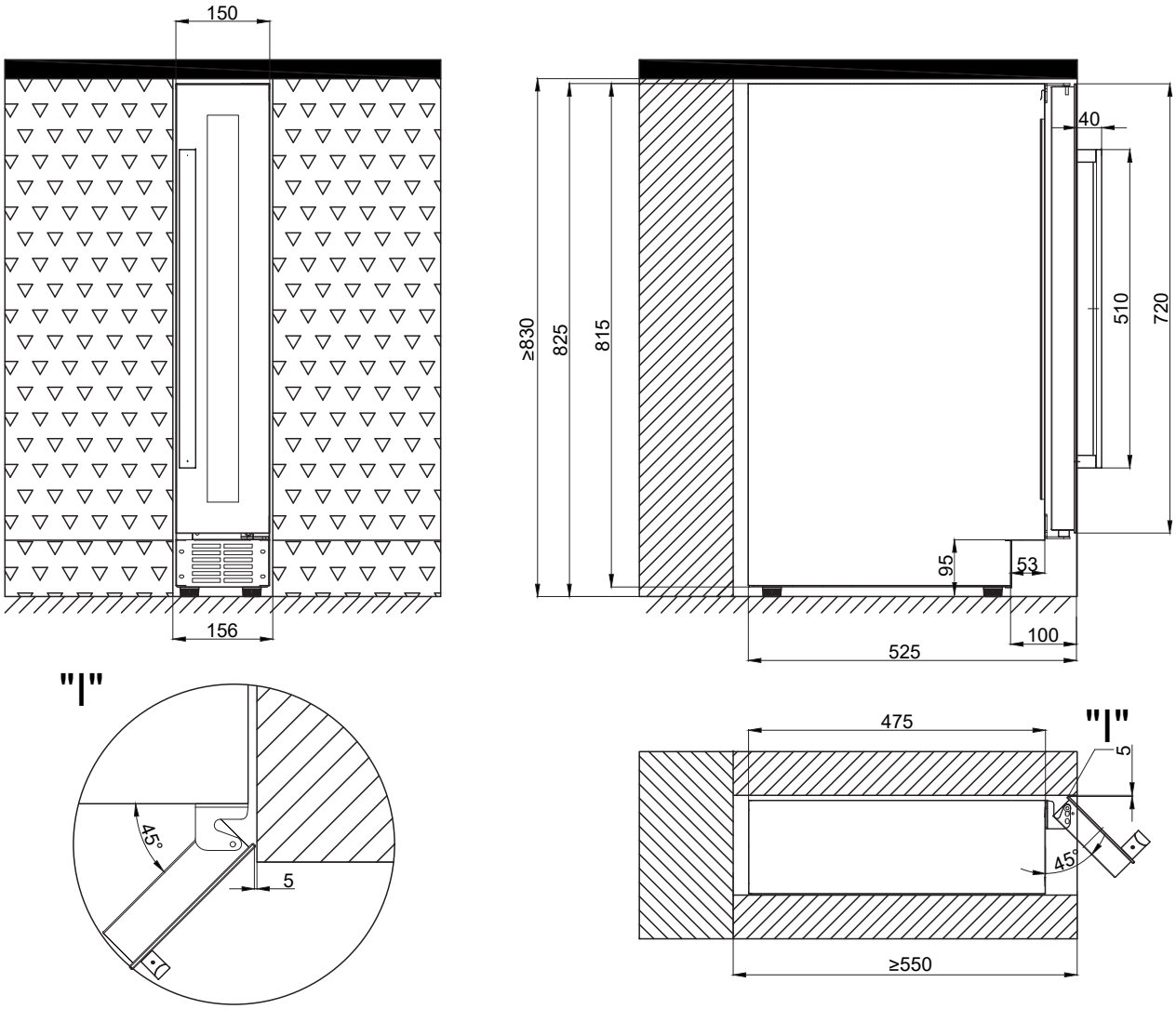

PVZB 30-16

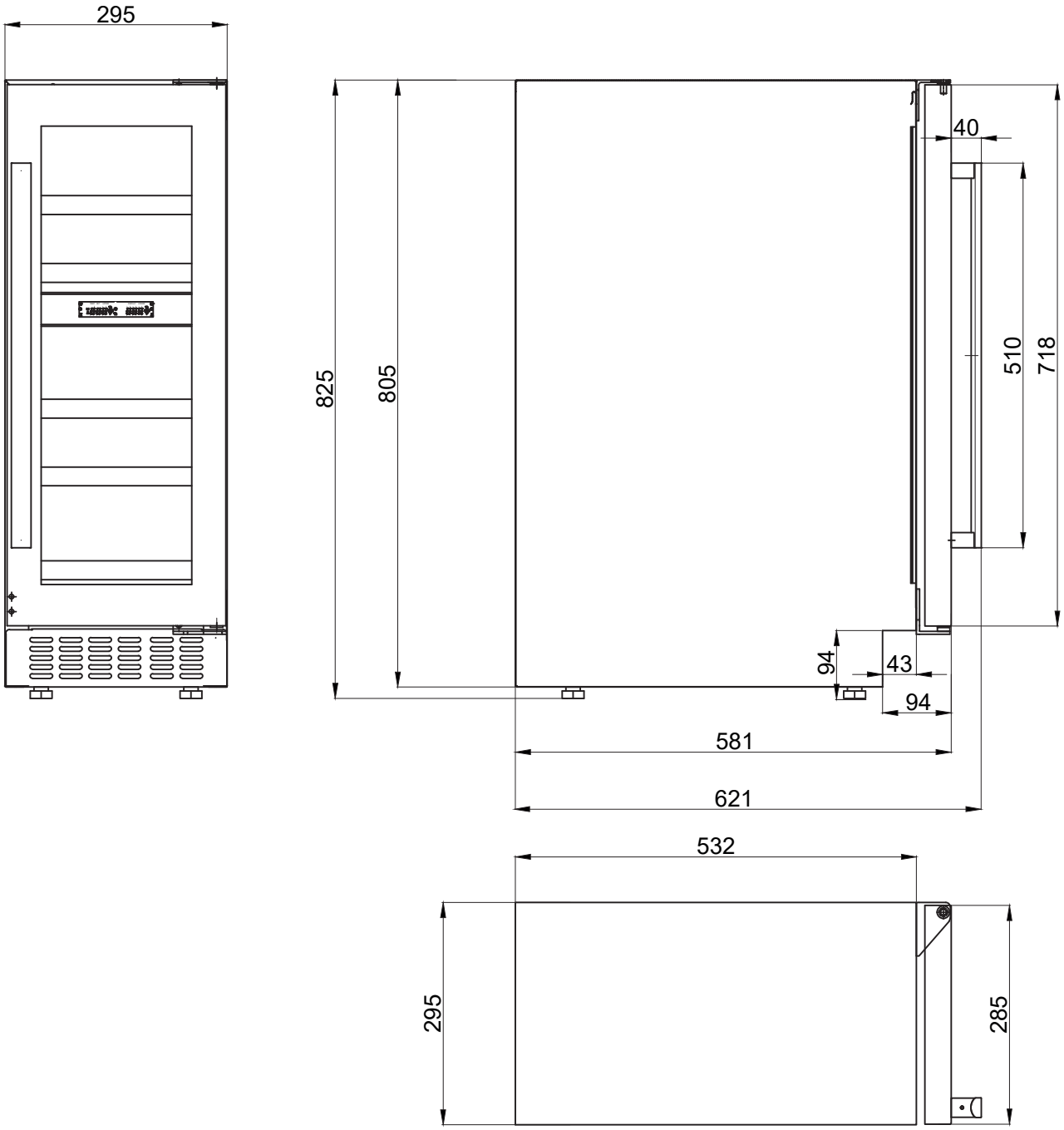

PVZB 30-16

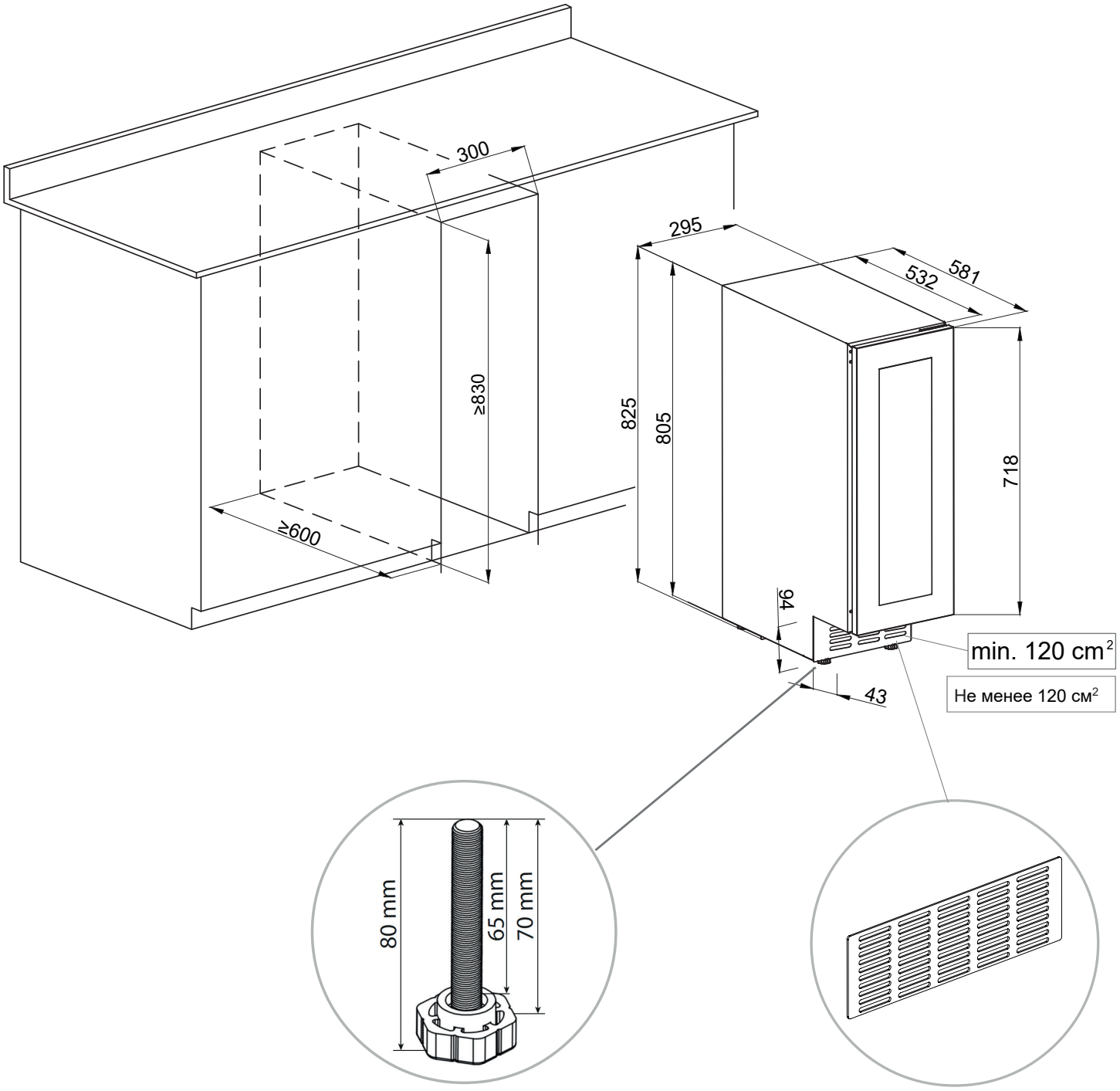
300
≥830
≥600
295
581
532
825
805
718
94
43
min. 120 cm²
Не менее 120 см²
80 mm
65 mm
70 mm

PVZB 30-16

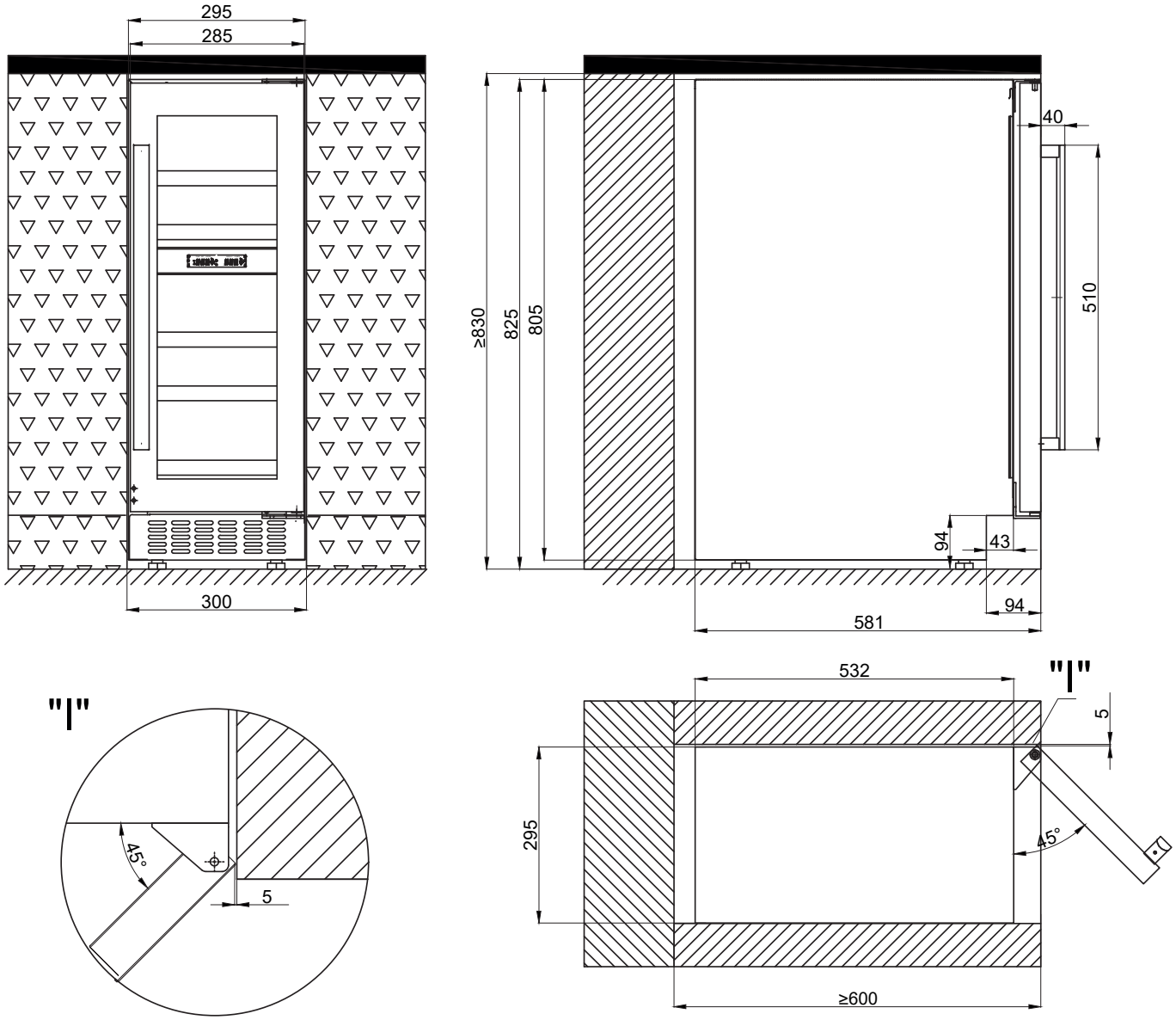

PVZB 60-41

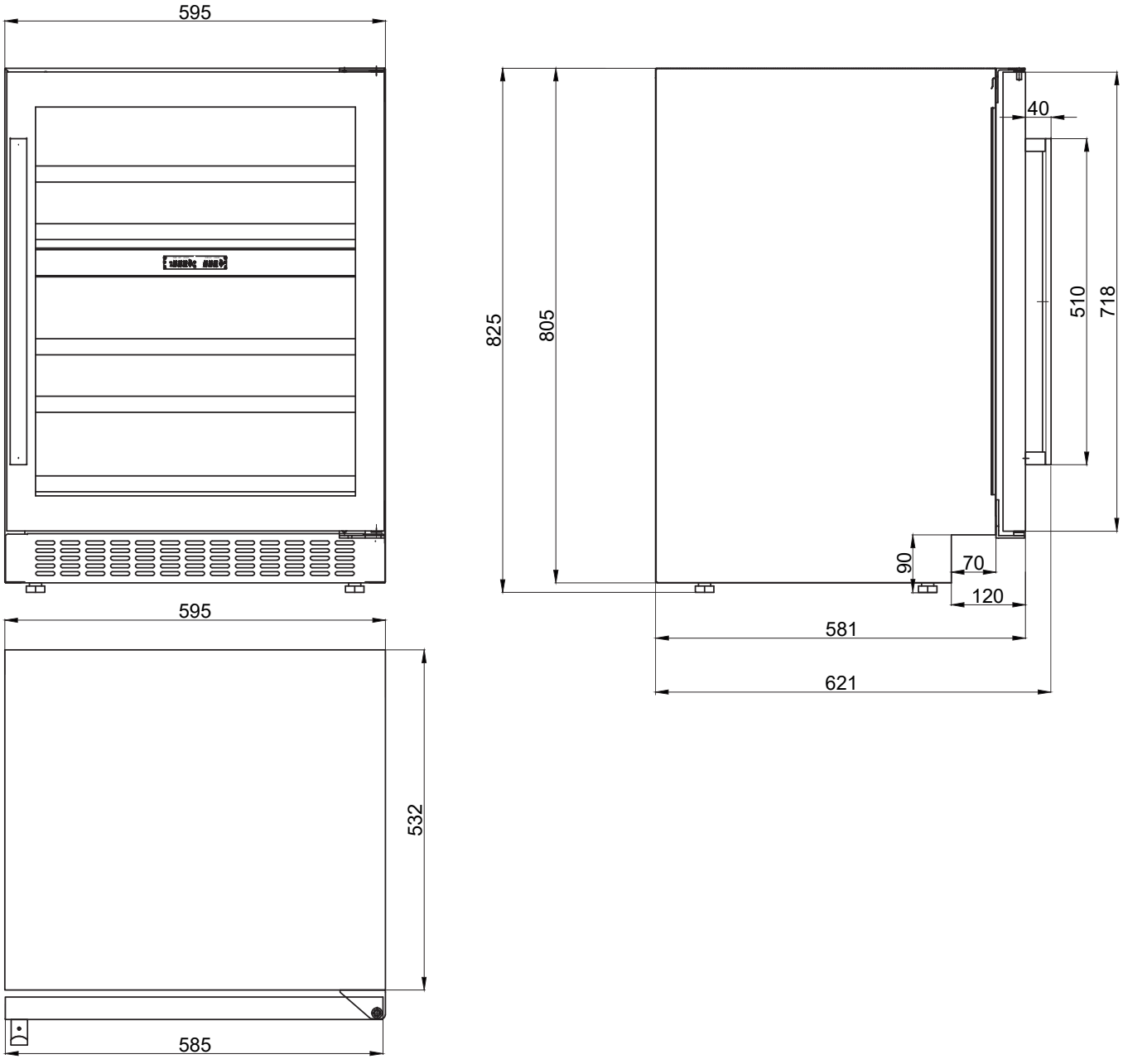

PVZB 60-41

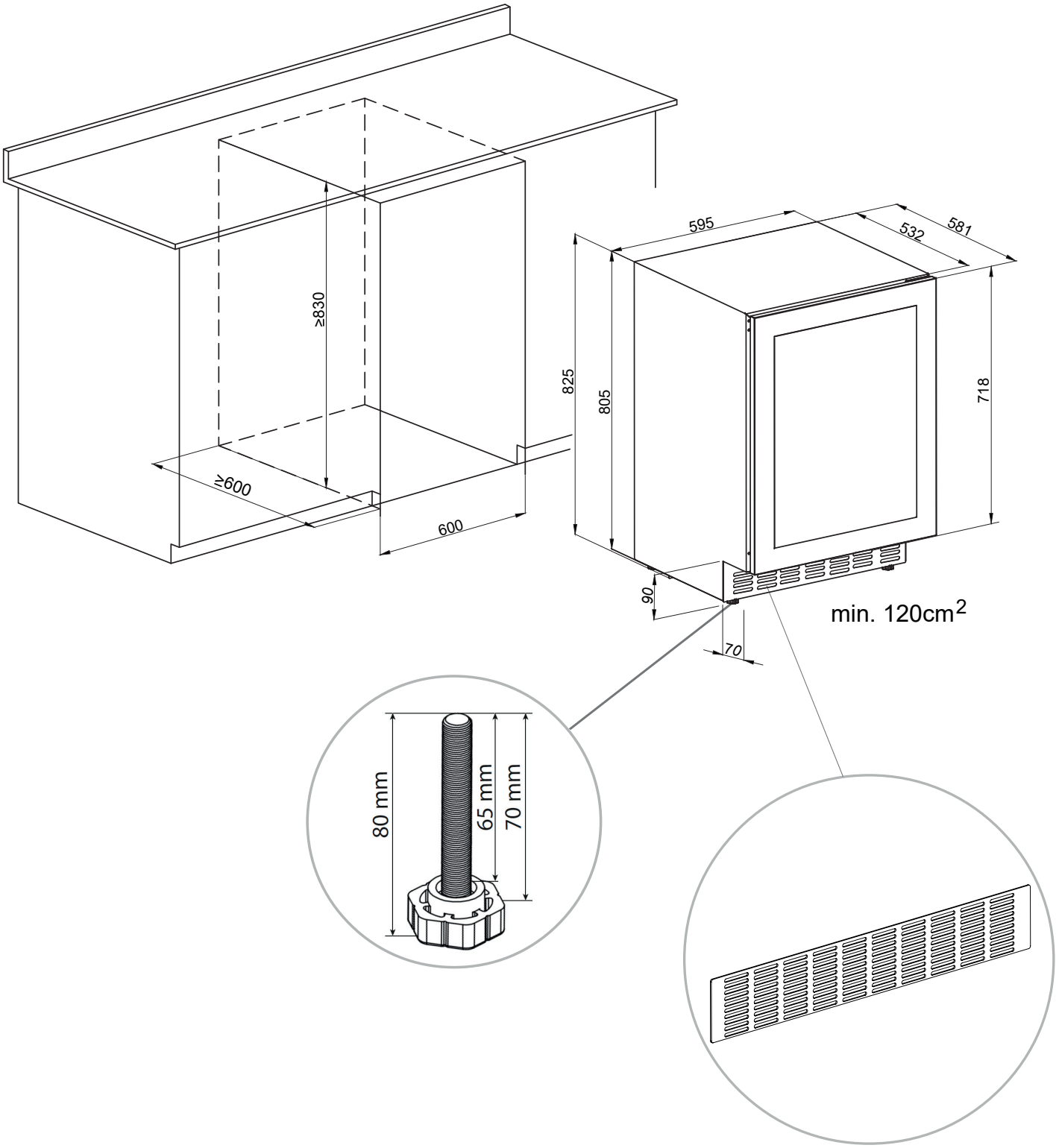
≥830
≥600
600
595
532
581
825
805
718
90
70
min. 120cm2
80 mm
65 mm
70 mm

PVZB 60-41

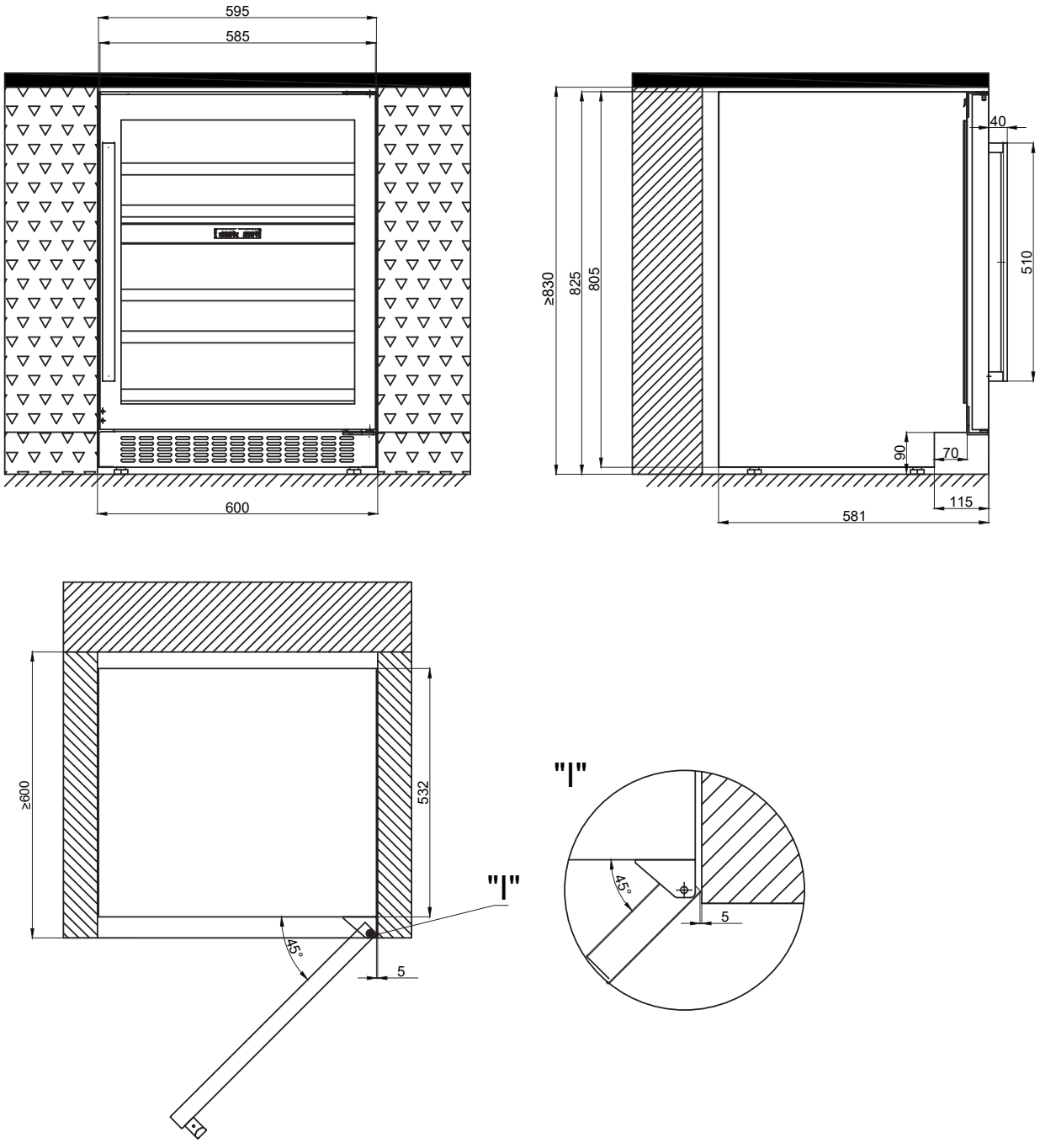

PVZL 180-165

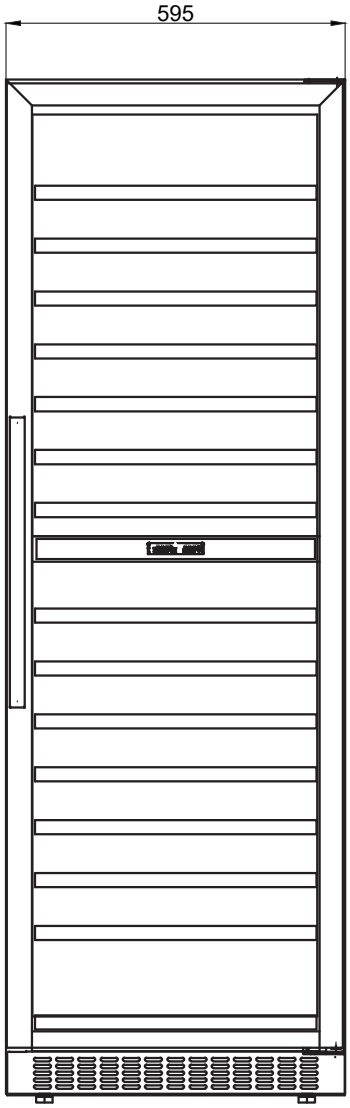

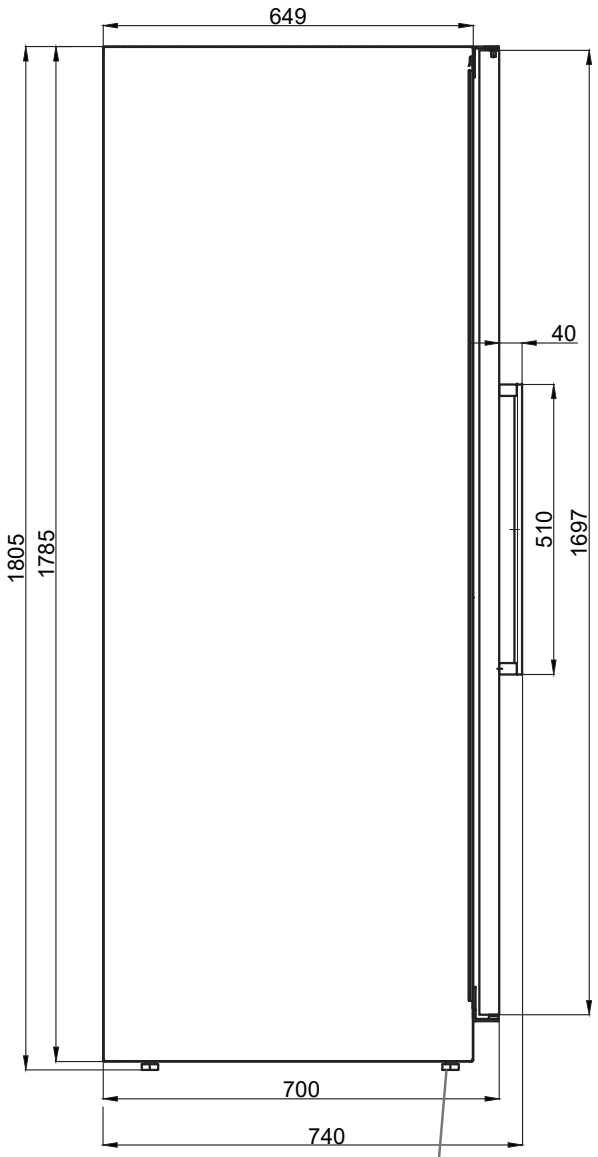

min. 120cm^2

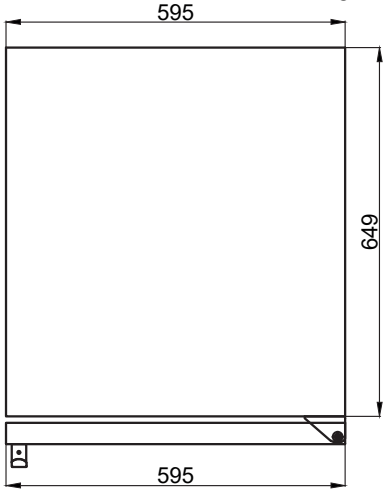

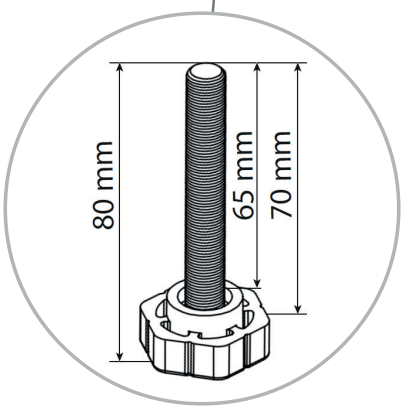

PVZB 180-110

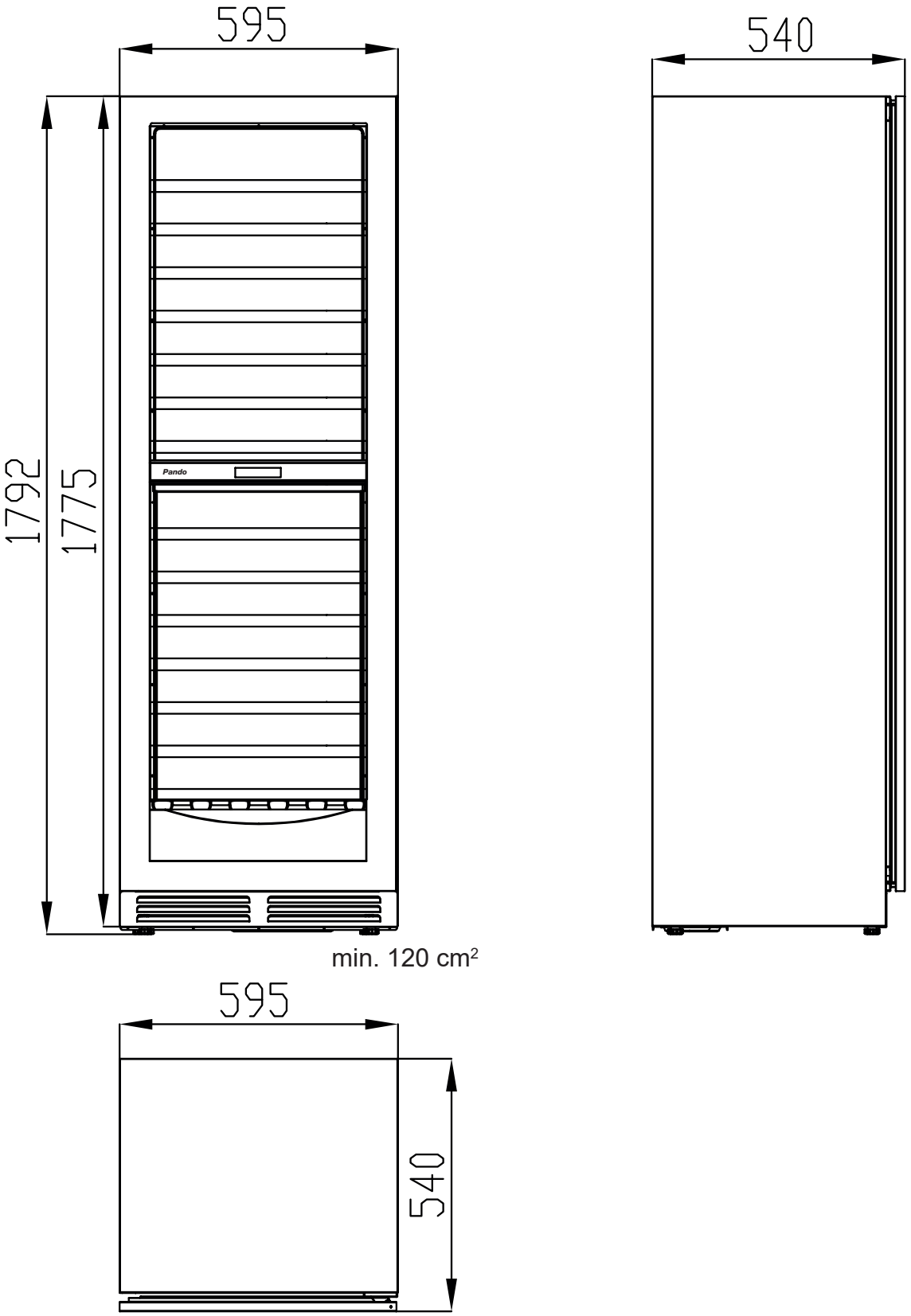

PVZB 180-110

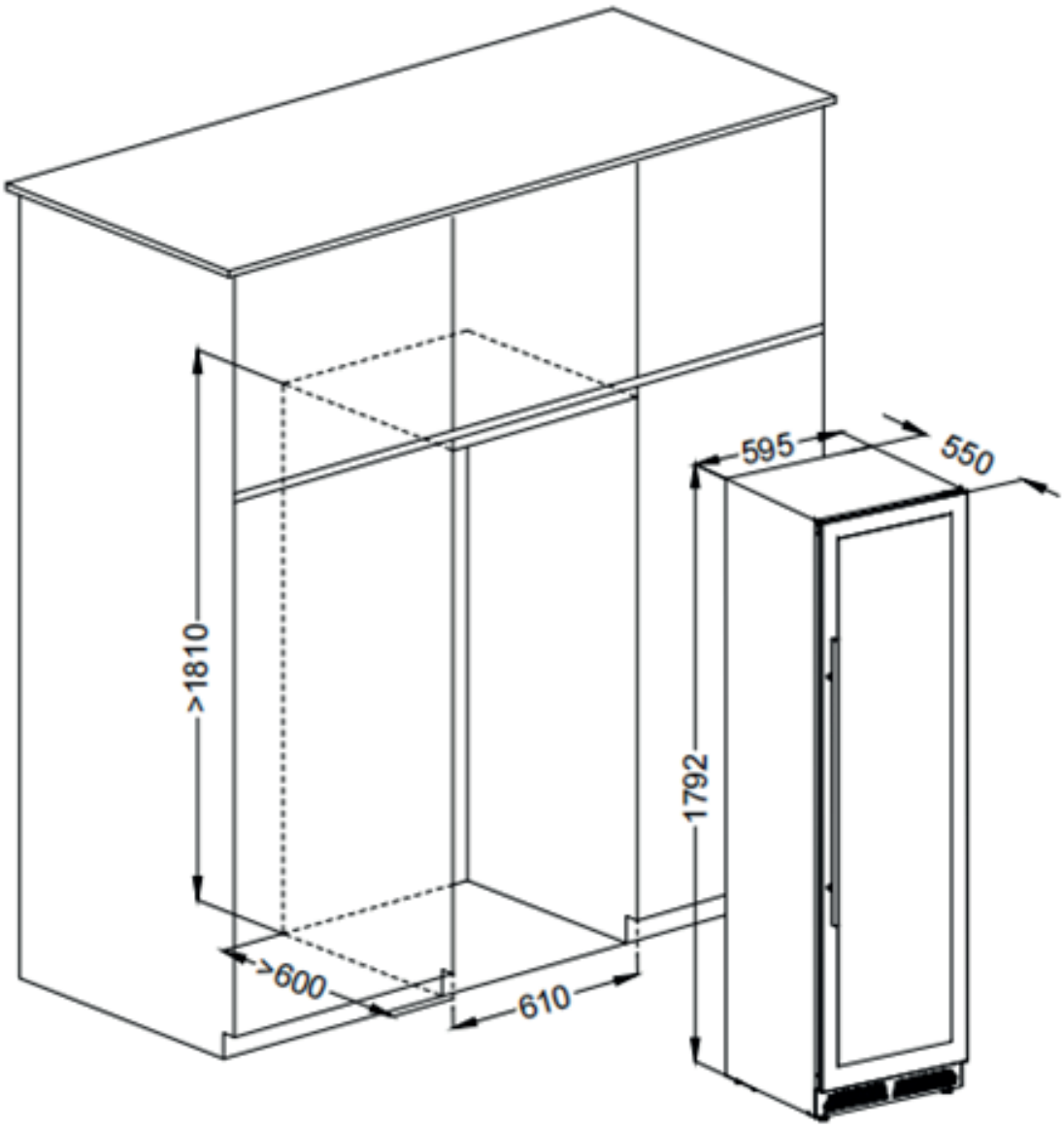

DISTRIBUCIÓN BOTELLAS / DISTRIBUIÇÃO DE GARRAFAS / DISTRIBUTION DE BOUTEILLES / BOTTLES DISTRIBUTION / DISTRIBUZIONE DELLA BOTTIGLIA / СХЕМА УКЛАДКИ БУТЫЛОК / FLASCHENAUFTEILUNG

PVZB 15-9

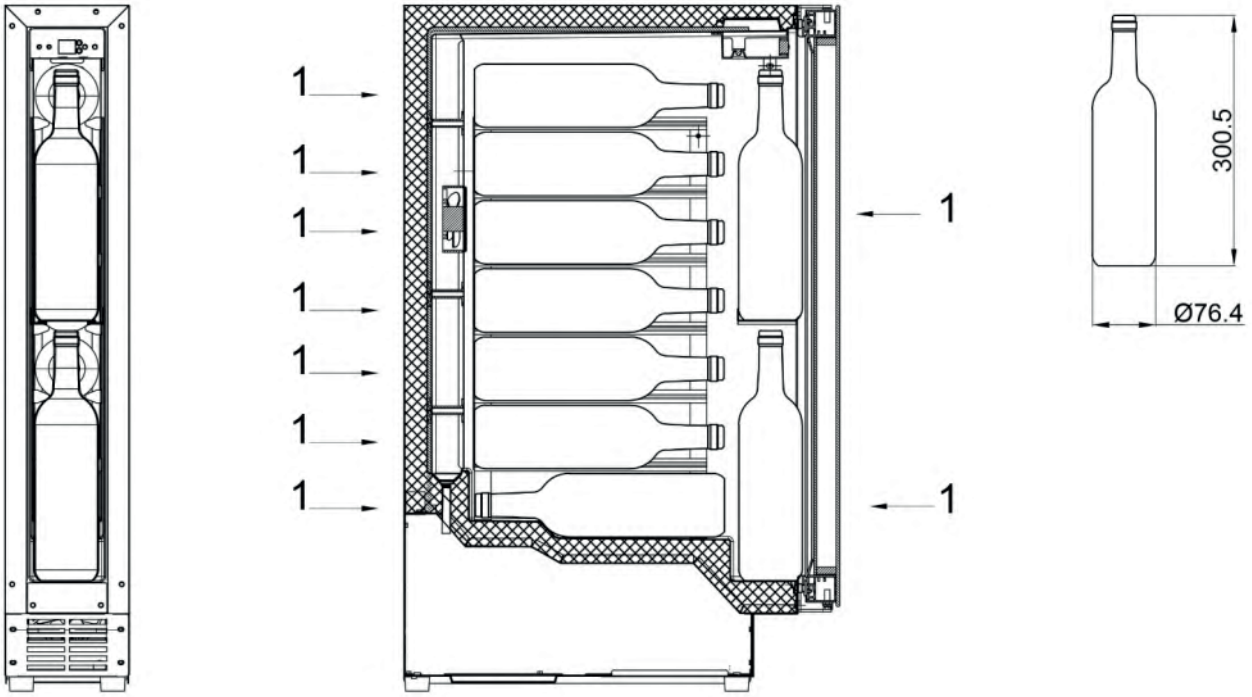

PVZB 30-16

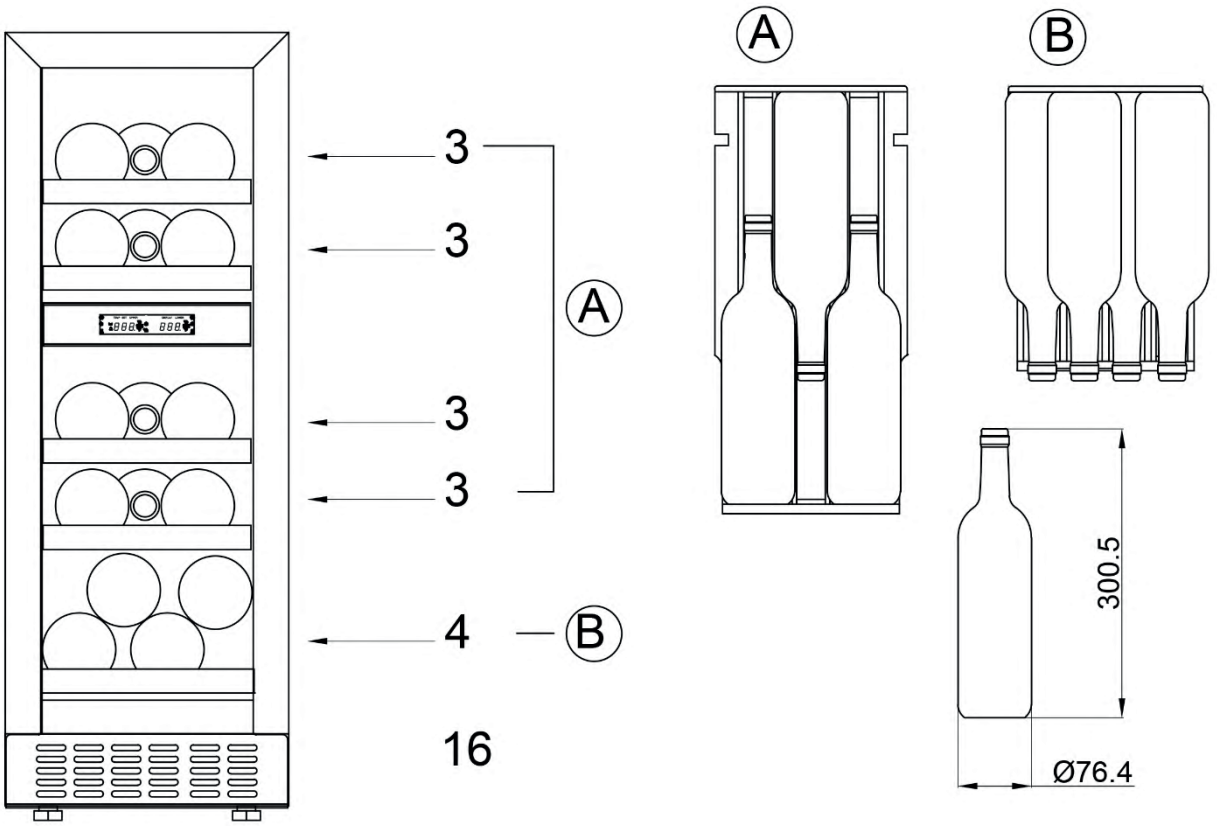

DISTRIBUCIÓN BOTELLAS / DISTRIBUIÇÃO DE GARRAFAS / DISTRIBUTION DE BOUTEILLES / BOTTLES DISTRIBUTION / DISTRIBUZIONE DELLA BOTTIGLIA / СХЕМА УКЛАДКИ БУТЫЛОК / FLASCHENAUFTEILUNG

PVZB 60-41

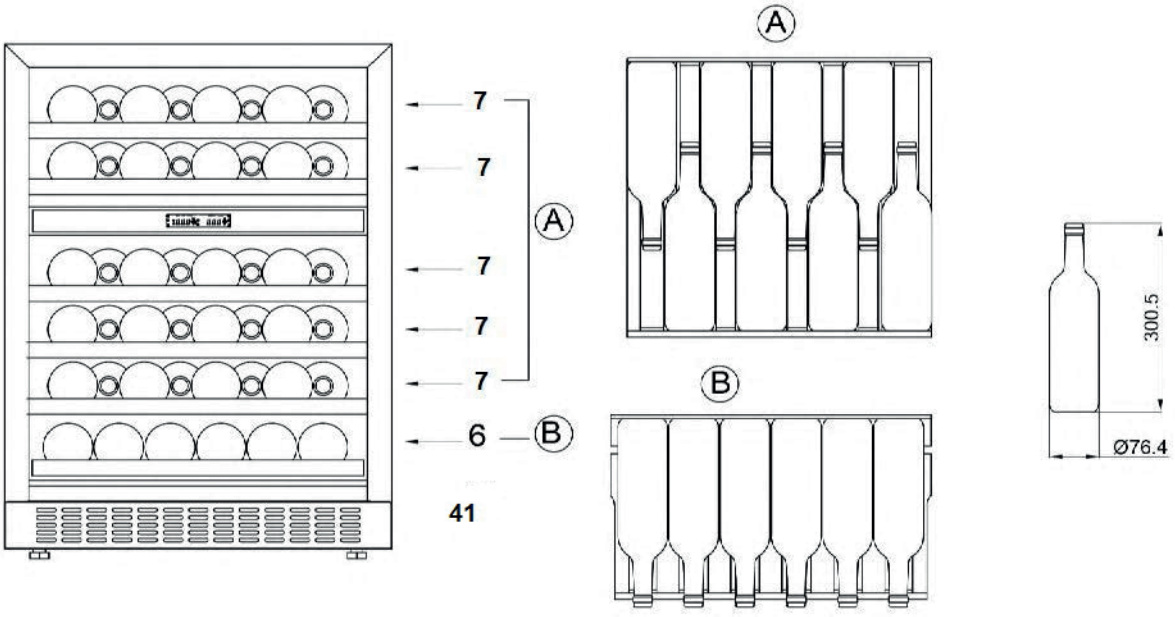

PVZL 180-165

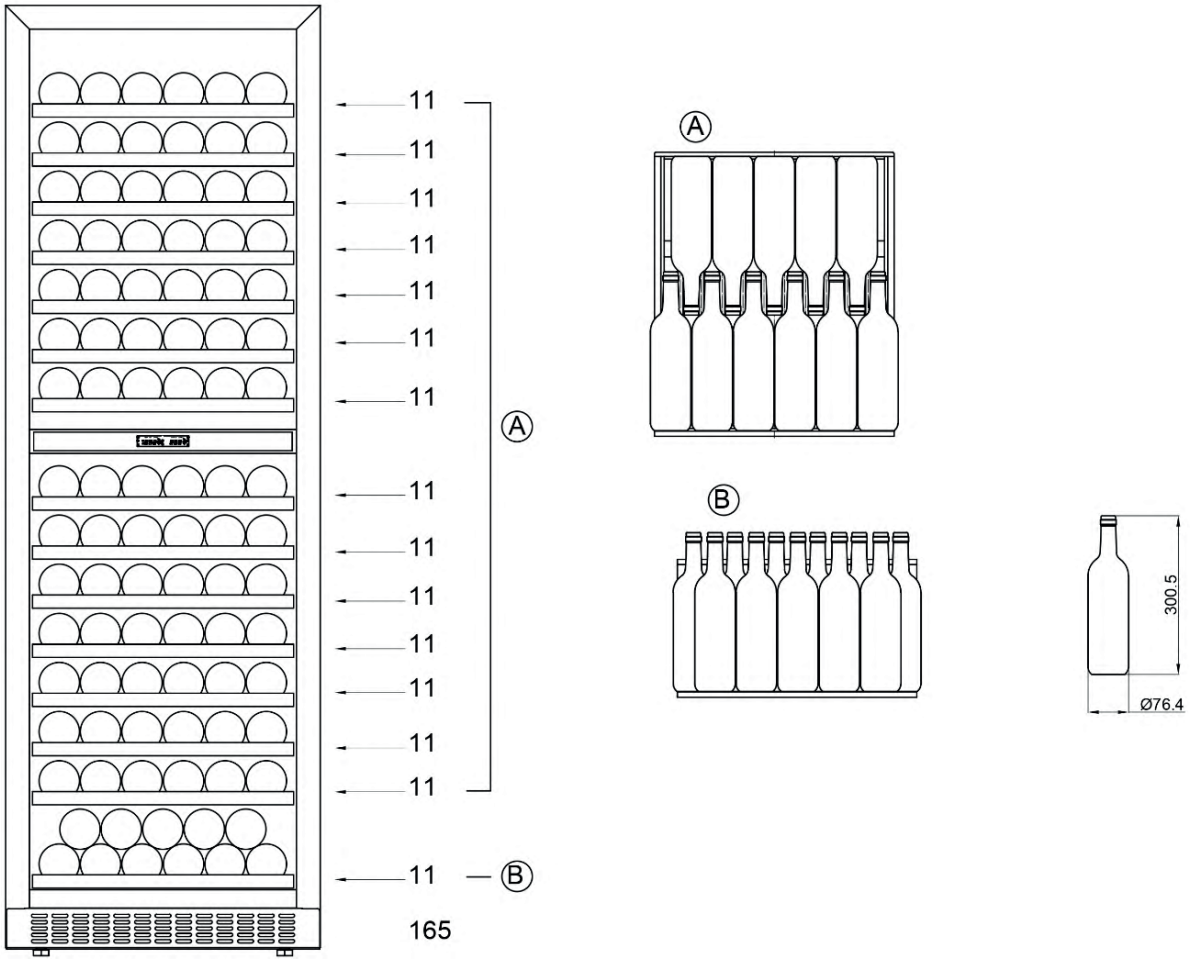

DISTRIBUCIÓN BOTELLAS / DISTRIBUIÇÃO DE GARRAFAS / DISTRIBUTION DE BOUTEILLES / BOTTLES DISTRIBUTION / DISTRIBUZIONE DELLA BOTTIGLIA / СХЕМА УКЛАДКИ БУТЫЛОК / FLASCHENAUFTEILUNG

PVZB 180-110

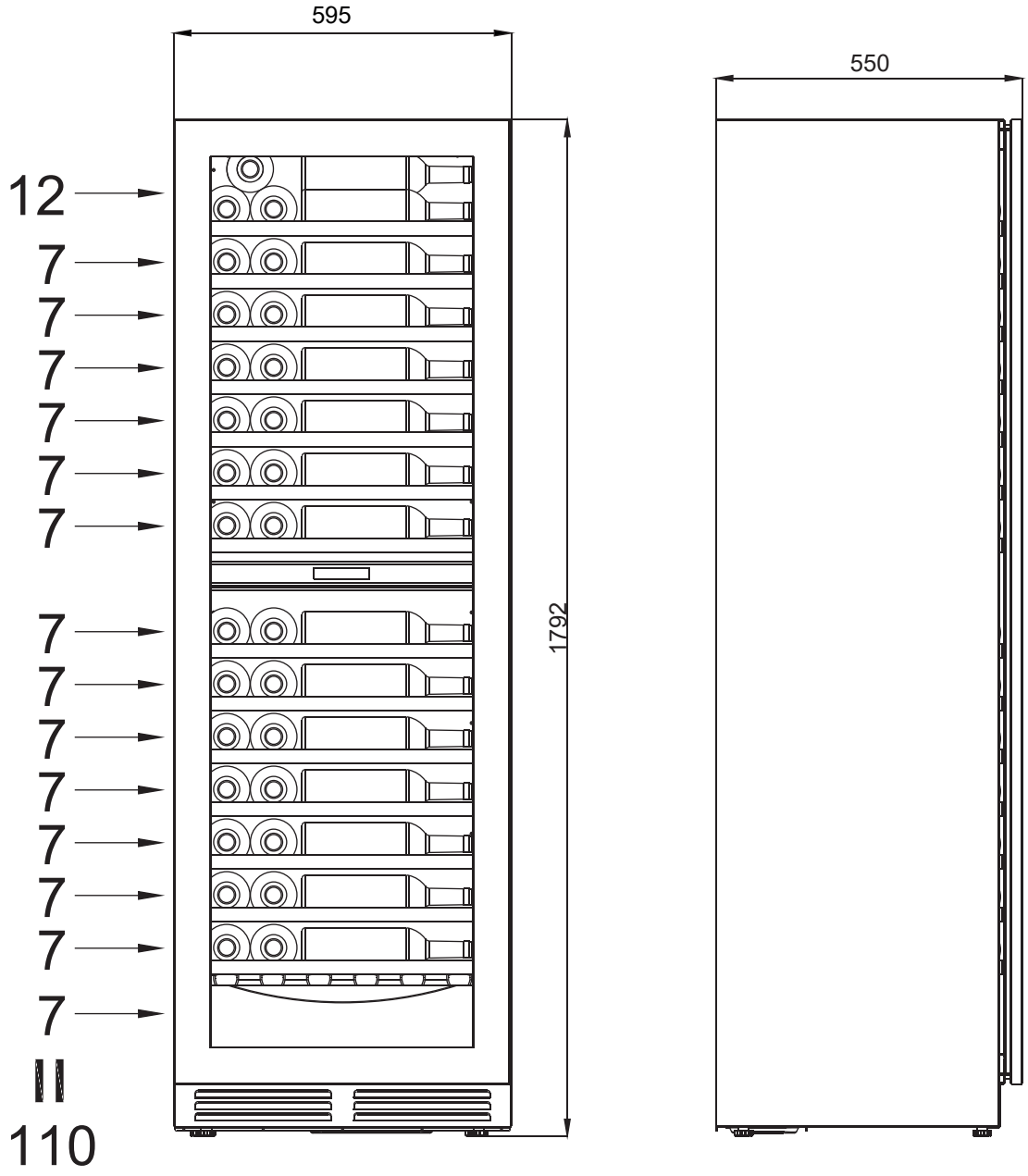

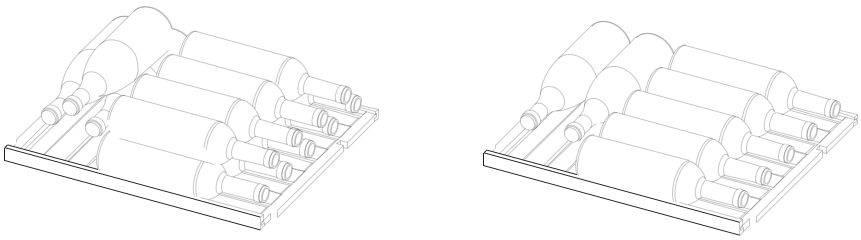

INOXPAN S.L

C/ Can Carmany, 1
Pol. Ind. Nord,
08310 ARGENTONA
(Barcelona - Spain)

Tel. +34 93 757 94 11
Fax +34 93 757 96 53
www.pando.es
com.pando@pando.es
Export: export@pando.es
Tel. 93 741 55 11

Pando ww.pando.es

SERVICIO POSVENTA
España, Portugal y Andorra
www.pando.es/asistencia-tecnica/

SERVICE APRÈS VENTE
AFTERSALES SERVICE
Otros países
Autres pays / Other countries
www.pando.es/en/after-sales-services/

Certificación del Sistema de Gestión de la Calidad
Environmental Management System Certification
UNE-EN ISO 14001:2015
ES20/208675

Sistema de Gestión de la Calidad
Quality Manage ment System
UNE-EN ISO 9001: 2015
ES19/86566