

Pando
integral**cooking**

Español
Português
Français
English
Italiano
Русский

PVMB 30-16CR & PVMB 30-16X
PVMB 40-28CR & PVMB 40-28X
PVMBP HD 40-25CR & PVMBP HD 40-25X
PVMB 60-46CR & PVMB 60-46X
PVMBP 60-44CR & PVMBP 60-44X
PVMBP HD 60-52CR & PVMBP HD 60-52X
PVMAV 45-16CR & PVMAV 45-16X
PVMAVP 45-16CR & PVMAVP 45-16X
PVMAV 60-23CR & PVMAV 60-23X
PVMAVP 60-23CR & PVMAVP 60-23X
PVMAV 88-45CR & PVMAVP 88-45X
PVMAVP 88-45CR & PVMAVP 88-45X
PVMAV 124-65CR & PVMAV 124-65X
PVMAVP 124-65CR & PVMAVP 124-65X
PVMAV 178-101CR & PVMAV 178-101X
PVMAVP 178-101CR & PVMAVP 178-101X

Certificación del Sistema de Gestión de la Calidad
Environmental Management System Certification
UNE-EN ISO 14001:2015
ES20/208675

Sistema de Gestión de la Calidad
Quality Management System
UNE-EN ISO 9001:2015
ES19/86566

Pando
integral*cooking*

CAMPANASDECORATIVAS
HORNOS&MICROONDAS
PLACAS DE GAS E **INDUCCIÓN**
FRIGORÍFICOS
LAVAVAJILLAS
VINOTECAS

OVENS&MICROWAVES
INDUCTION & GAS **HOBS**
REFRIGERATORS
DISHWASHERS
WINE COOLERS

CALIDAD CERTIFICADA
CERTIFIED QUALITY

ISO 9001:2015 - ES19/86566
Certificación del Sistema de Gestión de la Calidad
Quality Management System Certification

ISO 14001:2015 - ES20/208675
Certificación del Sistema de Gestión del Medioambiente
Environmental Management System Certification

Certificado de registro de huella de carbono, compensación y proyectos de absorción de CO2 del Ministerio para la Transición Ecológica y el Reto Demográfico (MITERD)

Certificate of registration of carbon footprint, offsetting and CO2 absorption projects of the Ministry f or E cological T ransition and Demographic Challenge (MITERD).

The Global Kitchen ***Partner***

Las imágenes y contenido de este manual son propiedad exclusiva de Pando – INOXPAN, S.L., por lo que queda totalmente prohibida la utilización de imágenes y la reproducción total o parcial sin previa autorización por escrito.
Images and content in this handbook is of exclusive property of Pando - INOXPAN S.L, for which it is completely forbidden the use of images as well as total or partial reproduction without previous authorisation in written.

LAS IMÁGENES MOSTRADAS EN ESTE MANUAL NO SON CONTRACTUALES.
THE IMAGES SHOWN IN THIS HANDBOOK ARE NOT CONTRACTUAL

La Dirección Técnica de Pando se reserva el derecho de modificar, alterar o mejorar los dibujos técnicos que se exponen en este manual sin previo aviso.
Pando Technical Management reserves the right to modify, alter or improve any technical drawings exposed in this handbook without previous warning.

Pando se reserva el derecho de cambiar o anular cualquier medida de los artículos del manual, sin previo aviso, sin perjudicar las características esenciales de funcionalidad y seguridad, y no se hace responsable de los errores u omisiones que pudieran darse en el manual.
Características técnicas válidas salvo errores tipográficos, omisión o impresión.
Las imágenes y contenido de este manual son propiedad exclusiva de Pando - INOXPAN S.L., por lo que queda totalmente prohibida la apropiación de imagenes y la reproduccion total o parcial sin previa autorizacion por escrito.

LAS IMAGENES MOSTRADAS EN ESTE MANUAL NO SON CONTRACTUALES.

La Dirección Técnica de Pando se reserva el derecho de modificar, alterar o mejorar los dibujos técnicos que se exponen en este manual sin previo aviso.

La versión en papel de este manual no se puede actualizar a tiempo real, para garantizarle la ultima versión de las instrucciones de su producto le recomendamos consultar la versión digital en www.pando.es

En primer lugar, queremos agradecerle la confianza depositada en nuestra firma por la adquisición de uno de nuestros productos. Estamos seguros que ha tomado la decisión más acertada.

En **Pando**, no solo ofrecemos productos de primera calidad, sino que disponemos de un amplio equipo de profesionales que le atenderán y asesorarán a cualquier consulta que se le presente durante la instalación o el funcionamiento.

Para conocernos mejor, le invitamos a que visite nuestra página web (www.pando.es) donde podrá ver toda nuestra gama de productos con la información comercial y técnica más actualizada.

En ella encontrará una amplia selección de **Campanas Decorativas**; de Pared, de Techo, de Isla, de Integración a mueble y de Integración en la placa de cocción. Esta variedad nos permite adaptarnos a cualquier estilo de cocina que se nos presente.

También le mostramos nuestra colección de electrodomésticos imprescindibles en cualquier hogar. Electrodomésticos tales como nuestra colección de **Hornos** y **Microondas** con elevadas prestaciones, las **Placas de Inducción** y de **Gas** que le ayudarán a realizar las mejores recetas, **Vinotecas** y **Bodegas de Envejecimiento** para mantener y conservar sus vinos en las mejores condiciones, **Lavavajillas** de integración con la tecnología más actual y nuestra gama de **Frigoríficos** y **Congeladores** de integración panelables junto con los de libre instalación.

Todo ello bajo una marca con una larguísima trayectoria de más de **40 años** en el sector, que elabora sus productos como un verdadero artesano. Plasmando lo mejor de nuestra experiencia en todo lo que hacemos.

Esperamos sinceramente que se divierta, experimente y disfrute del confort y las capacidades del que ya es su nuevo aliado en la cocina.

Muchas gracias
El equipo de **Pando**

PROTECCIÓN DEL MEDIO AMBIENTE

El símbolo en el producto o en su embalaje indica que este producto no se puede tratar como desperdicios normales del hogar. Este producto se debe entregar al punto de recolección de equipos eléctricos y electrónicos para reciclaje. Al asegurarse de que este producto se deseche correctamente, usted ayudará a evitar posibles consecuencias negativas para el medio ambiente y la salud pública, lo cual podría ocurrir si este producto no se manipula de forma adecuada. Para obtener información más detallada sobre el reciclaje de este producto, póngase en contacto con la administración de su ciudad, con su servicio de deshechos del hogar o con la tienda donde compró el producto. Este electrodoméstico está marcado
conforme a la directiva Europea 2012/19/EU sobre los residuos de aparatos eléctricos y electrónicos (WEEE).

RECOGIDA DE LOS ELECTRODOMESTICOS

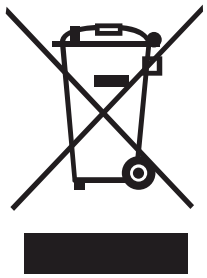

TRATAMIENTO DEL RESIDUO

ELIMINACIÓN DEL EMBALAJE. El embalaje está marcado con el Punto Verde.
En su compromiso con la protección del Medio Ambiente y en cumplimiento con lo dispuesto en la Directiva Europea 94/62/EC relativa a los envases y residuos de envases y la derivada Ley 22/2011 de Residuos y Suelos Contaminados, Pando encomienda a entidades de economía social un Sistema Integrado de Gestión, encargado de la recogida periódica en el domicilio del consumidor o en sus proximidades de envases usados y residuos de envases para su posterior tratamiento.
Para eliminar todos los materiales de embalaje tales como el cartón, el poliuretano expandido y las películas, utilice los contenedores adecuados.
De este modo se garantiza el correcto tratamiento y la reutilización de los materiales de embalaje.

ÍNDICE

INSTRUCCIONES DE SEGURIDAD 9

CARACTERISTICAS DEL PRODUCTO 13

INSTALACIÓN 14

Antes De Usar El Aparato.....14
Conexión Electrica.....14
Instalación 15
Instalación Con Varios Electrodomésticos 15
Instalación Debajo De Encimera 16
Instalación En Columna /Integrado 16
Instalación Del Tirador.....19
Fijar Y Asegurar La Unidad Al Mueble.....19
Puerta Reversible.....20

INSTRUCCIONES DE FUNCIONAMIENTO..... 22

DISPLAY DE UNA ZONA.....23
DISPLAY DOBLE ZONA.....24
Twin Wine - Modelos doble display 25
Primer encendido 25
Visualización De La Temperatura.....25
Configuración del control de temperatura 26
Alarma De Puerta 26
Función De Memoria De Temperatura 26
Alarma De Temperatura 26
Modo Configuración 27

FUNCIÓN APERTURA AUTOMÁTICA PUSH..... 32

BANDEJAS Y ALAMACENAMIENTO 33

Estantes con guia telescópica 33
Control De Humedad.....34
Limpieza De La Unidad 35
Vacaciones 35
Consejos Para Ahorrar Enegía.....35
Fallo de alimentación.....35
Filtros De Olores De Carbón Activado.....36
Trasladar Su Aparato.....36
Descongelación / Higrometría / Ventilación.....36
Ruidos De Funcionamiento 37

TABLA DE TEMPERATURAS DE SERVICIO DEL VINO 38
SOLUCIÓN DE PROBLEMAS..... 39
PREGUNTAS FREQÜENTES..... 46
CARACTERISTICAS TÉCNICAS..... 48
GARANTÍA..... 51
ESQUEMAS DE INSTALACIÓN Y COTAS 278
DISTRIBUCIÓN DE BOTELLAS 302

INSTRUCCIONES DE SEGURIDAD

Por favor lea estas instrucciones atentamente. Sólo así podrá utilizar su aparato de forma segura y correcta. Le recomendamos encarecidamente que conserve el manual de instrucciones y las instrucciones de instalación para un futuro uso o para posteriores propietarios.

Tenga En Cuenta Que....

- El aparato está destinado a ser utilizado para el almacenamiento de vino. Use este aparato sólo como se describe en este manual. Otros usos no recomendados pueden causar incendios, descargas eléctricas o lesiones personales.
- Este aparato puede ser utilizado por niños de 8 años o más y las personas con discapacidad física, sensorial o mental o falta de experiencia y conocimiento, si se les ha dado la supervisión instrucciones relativas al uso del aparato de una manera segura y entender los riesgos inherentes. Los niños no deben jugar con el aparato. La limpieza y mantenimiento no debe ser hecha por niños sin supervisión.
- De acuerdo con los estándares de IEC: este dispositivo no está diseñado para ser utilizado por personas (incluidos niños) con capacidades físicas, sensoriales o mentales reducidas, o por falta de experiencia y conocimiento, a menos que hayan sido supervisados o instruidos sobre el uso del dispositivo por parte de una persona responsable de su seguridad.
- Los niños ,deben ser supervisados para asegurarse de que no jueguan con el aparato. os aparatos eléctricos no son juguetes. Mantener siempre el dispositivo fuera del alcance de los niños. Mantenga el cable de alimentación fuera del alcance de los niños. No deje que el cable de red cuelgue sobre el borde de la mesa o encimera donde esté colocado el aparato.
- Los niños de edades comprendidas entre 3 a 8 años no se les permite cargar y descargar los aparatos de refrigeración.
- Para protegerse contra el riesgo de descarga eléctrica, NO SUMERJA la unidad, el cable o el enchufe en agua o rocíe ningún otro líquido.
- Desenchufe los aparatos de la toma de corriente cuando no esté en uso, cuando se pase de un lugar a otro y antes de limpiarlo.

¡ATENCIÓN!: Por favor, mantenga el aparato alejado de sustancias, que puedan causar la ignición. No haga funcionar el aparato en presencia de gases explosivos y / o inflamables.

- Para desconectar el aparato, sujete el enchufe y tire de la toma de la pared. Nunca tire del cable.
- No coloque el aparato o cualquiera de sus partes cerca de una llama abierta, cocina u otro aparato de calefacción
- No haga funcionar el aparato con el cable o enchufe dañado, si el producto no funciona, o si se ha caído o dañado de alguna manera. Si el cable de alimentación está dañado, debe ser reemplazado por el fabricante, o un centro de servicio autorizado o por personal cualificado con el fin de evitar situaciones de peligro.
- El uso de accesorios no recomendados por el fabricante puede ser peligroso.
- Coloque la unidad sobre una superficie seca y nivelada.
- No lo ponga en funcionamiento si la carcasa se quita o se daña.
- Una mala conexión entre la toma de corriente de red AC (de pared) y el enchufe puede provocar recalentamiento y deformación del mismo.
- Póngase en contacto con un electricista cualificado para reemplazar la toma de pared si está floja o dañada.
- Coloque la unidad lejos de la luz solar directa y de fuentes de calor (estufa, calentador, radiador, etc.)

ADVERTENCIA: Este aparato está libre de gases CFC y HFC y contiene pequeñas cantidades de isobutano (R600a), que es respetuoso con el medio ambiente, pero inflamable. No daña la capa de ozono, ni va a incrementar el efecto invernadero. Se debe tener cuidado durante el transporte y puesta en marcha de la máquina de que no haya partes del sistema de refrigeración estén dañadas. Las fugas de refrigerante pueden inflamarse y pueden dañar los ojos.

En el caso de fuga de refrigerante, si el aparato se encuentra en una pequeña habitación, existe el peligro de que los gases combustibles se esparcen por la habitación. Por cada 8 g de refrigerante se requiere al menos 1 metro cúbico de espacio

de la habitación. La cantidad de refrigerante en el aparato está indicada en la placa de datos del interior del aparato. Es peligroso para cualquier persona que no sea un servicio técnico autorizado llevar a cabo el mantenimiento o reparación de este aparato.

ADVERTENCIA: Mantenga las aberturas de ventilación, en el aparato o de la estructura integrada, sin obstáculos. No se aceptará responsabilidad alguna por cualquier daño que haya incurrido debido al mal uso del aparato o como resultado e las reparaciones efectuadas por personal no cualificado. En este caso no será válida ni la garantía ni cualquier otra reclamación de responsabilidad.

ADVERTENCIA: No utilice dispositivos mecánicos u otros medios para acelerar el proceso de descongelación que no sean los recomendados por el fabricante.

ADVERTENCIA: No dañe el circuito refrigerante. Nunca utilice un aparato con un circuito dañado.

ADVERTENCIA: No utilice ningún aparato eléctrico en el interior del compartimento de alimentos del aparato, a menos que sean del tipo recomendado por el fabricante.

ADVERTENCIA: Para evitar el peligro debido a la inestabilidad del aparato, ha de fijarse de acuerdo con las instrucciones.

PRECAUCIÓN: Por favor, mantenga los productos lejos del fuego o sustancias abrasivas, antes de instalar el refrigerador.

ADVERTENCIA: NO almacene sustancias explosivas como latas de aerosol con un propelente inflamable en este aparato.

ADVERTENCIA: Cuando instale el aparato, asegúrese de que el cable de alimentación no quede atrapado o dañado.

ADVERTENCIA: No ubique enchufes portátiles, alargos o fuentes de alimentación portátiles en la parte posterior de la unidad.

Para evitar el deterioro, respete las siguientes instrucciones:

- Abrir la puerta durante períodos prolongados puede provocar un aumento significativo de la temperatura en los compartimentos del aparato.
- Limpie regularmente las superficies que puedan entrar en contacto con vertidos accidentales de líquidos.
- Si el aparato de refrigeración se deja vacío por períodos prolongados,

apague, descongele, limpie, seque y deje la puerta abierta para evitar que se forme moho en el aparato.

- La vinoteca no está destinada a la conservación de alimentos. El uso recomendado es para la conservación de líquidos embotellados.
- Este aparato está destinado a uso DOMÉSTICO, NO siendo recomendado para uso INDUSTRIAL.
- No intente reparar o reemplazar cualquier pieza de este producto a menos que se recomiende específicamente en este manual. Cualquier otro servicio debe ser realizado por un técnico cualificado.
- Use dos o más personas para mover e instalar el aparato. El no hacerlo puede dañar su espalda y/o producir otras lesiones.
- Nunca limpie las piezas de este electrodoméstico con líquidos inflamables. Sus vapores pueden provocar un riesgo de incendio o explosión. Y no almacene o use gasolina u otros líquidos inflamables en las proximidades. Sus vapores pueden ocasionar fuego o explosiones fortuitas.
- No conecte o desconecte el enchufe eléctrico con las manos mojadas.
- Si tiene un dispositivo de cerradura, no guardar la llave cerca del aparato o al alcance de los niños.
- Se recomienda un circuito separado, que preste servicio únicamente su aparato. Use tomas de red que no se puedan apagar con un interruptor.

ADVERTENCIA: Para reducir el riesgo de incendio, descargas eléctricas o lesiones personales, desenchufe o desconecte el aparato de la fuente de alimentación antes de hacer tareas de mantenimiento.

GUARDE ESTAS INSTRUCCIONES

Si está experimentando problemas, consulte la Guía de solución de problemas en la parte posterior de este manual. En ella se enumeran las causas de los problemas de funcionamiento menores, que se pueden corregir por sí mismos.

EMBALAJES Y FIN DE VIDA ÚTIL

Debe deshacerse del embalaje del aparato correctamente. Asegúrese de que las envolturas de plástico, bolsas, etc. están dispuestas de manera segura y manténganse fuera del alcance de los bebés y los niños pequeños.

¡Peligro de asfixia!

El equipo de refrigeración debe desecharse de forma adecuada de una manera profesional y apropiada, de

acuerdo con las regulaciones locales actuales y las leyes que protegen el medio ambiente. Esto se aplica a los dispositivos inservibles y también para su nueva unidad una vez que haya llegado al final de su vida útil.

ADVERTENCIA: Asegúrese de que los viejos electrodomésticos usados no puedan utilizarse después de su eliminación mediante la extracción de las puertas, quitando el tapón, cortando el cable de red, y la eliminación o destrucción de cualquier cierre con resorte o tornillos. De este modo se evitará que los niños se queden encerrados en el aparato durante el juego (riesgo de asfixia) o poner en peligro sus vidas de cualquier otra manera.

NO deposite el aparato en los vertederos con el aislamiento (ciclopentano) y con el gas refrigerante (R600a) contenido en estos aparatos, pues son inflamables.

INSTRUCCIONES PARA LA ELIMINACIÓN:

El aparato no se debe tirar a la basura o con la basura normal del hogar.

El circuito de refrigeración, en particular el intercambiador de calor en la parte posterior / inferior de la unidad, no debe dañarse.

CARACTERISTICAS DEL PRODUCTO

- Equipado con instalación de estantes independiente con una, dos o tres zonas de temperatura, dependiendo del modelo.
- La temperatura se puede ajustar desde 5°C a 20°C (41°F a 68°F) en cualquiera de los compartimientos y se puede mostrar en grados Fahrenheit o grados Celsius.
- Puede configurarse para temperatura de almacenamiento a largo plazo de o a temperatura de servicio específica para los vinos tintos / blancos / espumosos.
- Enfriamiento y calentamiento para mantener el almacenamiento perfecto y / o en condición de servicio.
- Compresor de refrigeración dinámico para garantizar la circulación del aire interior con una distribución uniforme de la temperatura y la humedad.
- Luz LED azul en el interior con interruptor ON / OFF. Modo funcionamiento y modo escaparate.
- Sistema de alarma de mal funcionamiento por puerta abierta.
- El modo de reposo “DISPLAY OFF” permitirá que los indicadores luminosos (displays), luz interior y alarmas audibles, queden desconectadas. Las operaciones de enfriamiento pre-existentes seguirán funcionando normalmente.
- Función de memoria de temperatura - Si se interrumpe la alimentación (subida de tensión, interruptor en paro, etc.) y luego se vuelve a encender, la unidad funcionará con la última temperatura seleccionada.
- Puerta de cristal templado reversible, de triple panel, ahumado que protege el vino de luz UV y crea una presentación atractiva con poca condensación y bajo nivel de ruido.
- Marco exterior de acero recubierto en mate negro con el revestimiento interior también en negro, ofrece gran rendimiento, larga du-

ración y estabilidad. Este revestimiento negro evita que la luz excesiva dañe el proceso de maduración.

- Control electrónico de temperatura variable con pantalla digital y la entrada táctil.
- Descongelación automática con evaporación del agua de descongelación.
- Puerta de cristal con marco de acero inoxidable opcional con pomo de acero inoxidable.
- Estantes con desplazamiento hacia afuera opcional de haya maciza barnizados y ajustables que permiten la máxima comodidad y flexibilidad para adaptarse a diferentes tamaños de botellas.
- Refrigerante respetuoso del medio ambiente con espuma de aislamiento.
- Sistema de control de la humedad opcional (Depósito de agua)

NOTA: Las características y las especificaciones están sujetas a cambio sin previo aviso.

INSTALACIÓN

Antes De Usar El Aparato

- Retire todo el embalaje exterior e interior. Limpie la superficie interior con agua templada y un paño suave. La unidad puede tener olores residuales en un primermomento, van a desaparecer a medida que la unidad se enfríe.
- Antes de conectar el aparato a la red eléctrica, déjelo reposar en posición vertical durante al menos 24 horas. Esto reducirá la posibilidad de un mal funcionamiento en el sistema de enfriamiento causado por la manipulación durante el transporte. Durante este tiempo, se recomienda que deje la puerta abierta para eliminar cualquier olor residual.
- La puerta de este aparato se puede abrir desde la izquierda o desde la derecha. La unidad se entrega con la apertura de la puerta en el lado izquierdo. Si desea abrir la puerta desde la derecha, siga las instrucciones “revertir la bisagra de la puerta”.
- Modificar el asa de la puerta si es necesario.

Conexión Electrica

ADVERTENCIA: El uso incorrecto de la toma de tierra puede provocar riesgo de descarga eléctrica. Si el cable de red está dañado, se debe reemplazar por un electricista cualificado o un centro de servicio autorizado.

Todo el trabajo eléctrico debe llevarse a cabo por un profesional cualificado, de acuerdo con las regulaciones locales y nacionales de seguridad.

Compruebe que la tensión indicada en el producto se corresponde con la tensión de alimentación de su instalación.

Conecte el aparato por separado a una toma de corriente que soporte 13A .

La conexión debe hacerse a través de una adecuada toma de corriente fácilmente accesible. Para mayor seguridad es conveniente instalar un dispositivo de corriente residual (RCD) con una corriente de disparo de 30 mA.

Chequear el aparato y el circuito por un electricista cualificado para asegurarse de que la toma de corriente está conectada a tierra correctamente.

Nota: En los lugares donde hay relámpagos frecuentes, es recomendable usar protectores de sobretensión.

No conecte el aparato a la red eléctrica con un cable de extensión /alargo. Los cables de extensión no garantizan la seguridad necesaria del aparato (por ejemplo, peligro de sobrecalentamiento).

El aparato no debe estar conectado a un inversor y no debe utilizarse con un adaptador de enchufe ya que estos pueden causar daños a la unidad electrónica.

El cable debe estar seguro detrás del aparato y evitando que se enrede o que se cuelga sin protección.

ADVERTENCIA: ESTE APARATO DEBE CONECTARSE A TOMA DE TIERRA.

Instalación

PLANOS Y COTAS DE INSTALACIÓN, VER PÁGINAS FINALES DEL MANUAL.

- Los aparatos están diseñados para ser incorporados en la instalación, empotrados o de pie libre.
- **ADVERTENCIA:** No almacenar o instalar el aparato en el exterior. La unidad es para uso en interiores.
- **ADVERTENCIA:** No hacer la instalación del aparato en el lavadero. Evitar la ubicación de la unidad, en zonas húmedas.
- Coloque el aparato sobre un piso que sea lo suficientemente fuerte como para soportar su peso cuando está totalmente cargado. Para nivelar la unidad, ajuste la pata niveladora frontal en la parte inferior de la unidad. Para la instalación independiente, se requieren 100 mm de espacio entre la parte posterior y los lados de la unidad, para permitir la circulación de aire necesario para enfriar el compresor y el condensador con el consiguiente ahorro de energía. Incluso para la instalación incorporada, es necesario mantener un espacio de 5 mm en cada lado y en la parte superior para garantizar un acceso adecuado y su ventilación. Tenga cuidado de que la salida de aire en la parte delantera del aparato no esté cubierta o bloqueada de ninguna manera.
- Coloque la unidad fuera de la luz solar directa y de fuentes de calor (estufa, radiador, etc.). La luz solar directa puede afectar a la capa de acrílico y su calentamiento puede aumentar el consumo eléctrico. Las temperaturas ambiente extremadamente frías también pueden hacer que la unidad no funcione correctamente.
- Conecte el aparato a una toma de corriente exclusiva, de fácil acceso. Cualquier pregunta relacionada con la potencia y / o puesta a tierra, deben ser dirigidas hacia un electricista cualificado o un centro de servicio autorizado.
- El aparato debe ser instalado con todas las conexiones eléctricas, de fontanería, agua y desagüe de acuerdo con las normas estatales y locales.

IMPORTANTE: CLIMA DE ALTA HUMEDAD

Durante los períodos de alta humedad, puede aparecer alguna condensación en las superficies exteriores de la puerta de cristal. Esta condensación desaparecerá cuando bajen los niveles de humedad. Para la prevención, es aconsejable instalar el aparato con ventilación suficiente en un lugar con aire seco y/o aire acondicionado.

NOTA: El aparato debe colocarse de modo que el enchufe sea accesible.

Instalación Con Varios Electrodomésticos

ATENCIÓN: PARA GARANTIZAR UN CORRECTO FUNCIONAMIENTO DEBE RESPETAR LAS VENTILACIONES NECESARIAS.

Se informa que si se instala la vinoteca en mobiliario donde hayan otros aparatos emisores de calor, se han de tomar las medidas de ventilación y aislamiento necesarios para que el calor de estos otros aparatos no comunique o afecte directamente con cualquier parte de la vinoteca. Un aislamiento y ventilación inapropiados podrían provocar mal funcionamiento o avería en la vinoteca, o daños en el mobiliario, que NO estarían cubiertos por la garantía del fabricante.

IMPORTANTE: No instalar la vinoteca, en especial los modelos integrados, de manera que en zonas adyacentes haya focos de calor, tales como congeladores,hornos, estufas, etc... Esto puede ocasionar que el conjunto compresor no deje nunca de funcionarafectando al correcto funcionamiento de los ventiladores internos y del propio conjunto compresor.

Respete fielmente los esquemas de instalación de la siguiente página para garantizar una correcta instalación y un correcto funcionamiento de todos sus electrodomésticos.

Instalación Debajo De Encimera

Solo para modelos:

- PVMB 30-16
- PVMB 40-28
- PVMB 60-46CRR
- PVMBP 60-44
- PVMBP HD 40-25
- PVMBP HD 60-52

Asegúrese de que su instalación no bloquee la rejilla de ventilación delantera. La unidad está diseñada para caber debajo de encimeras de entre 820 y 890mm de altura, utilizando la rejilla de ventilación regulable para garantizar que los pies están ocultos a la vista frontal. Quitar los tornillos de la rejilla de ventilación ajustables y deslizarla a la altura requerida. Apriete los tornillos para fijar la rejilla en su posición.

Si la unidad se instala totalmente integrada, para el montaje de zócalo de la cocina, asegúrese de que las rejillas de ventilación en dicho zócalo pueden disipar al menos 300 centímetros cuadrados de modo que el aire caliente puede dispersarse sin obstáculos. De lo contrario, el aparato tiene que trabajar más, lo que conlleva en un aumento en el consumo de electricidad. Y asegúrese también de que la puerta se abrirá y cerrará correctamente en el lugar elegido.
NOTA: Al empujar el aparato en el encastre, asegúrese de que el cable de alimentación no quede atrapado.

Instalación En Columna / Integrado

Solo para modelos:

- PVMAV 60-23
- PVMAV 88-45
- PVMAV 124-65
- PVMAV 178-101
- PVMAVP 45-16
- PVMAVP 60-23
- PVMAVP 88-45
- PVMAVP 124-65
- PVMAVP 178-101

Estos modelos llevan incorporado un sistema de ventilación integrada exclusivo Pando, ver imagen.

Incorporan un sistema de ventilación en la parte frontal superior e inferior, invisibles con la puerta de la unidad cerrada.

No tapar ni obstaculizar las rejillas, mantenerlas limpias para el libre paso del aire.

Se pueden montar en el nicho del mueble /columna directamente, sin necesidad de disponer de ventilaciones en el mueble.

Respetar las medidas mínimas de ventilación frontal en perímetro y en fondo (5mm), para evitar mal funcionamiento o averías en el producto que NO estarían cubiertos por la garantía.

¡ATENCIÓN! PARA INSTALACIÓN CONSULTAR DIBUJOS CON DETALLES EN LAS PÁGINAS FINALES DEL MANUAL

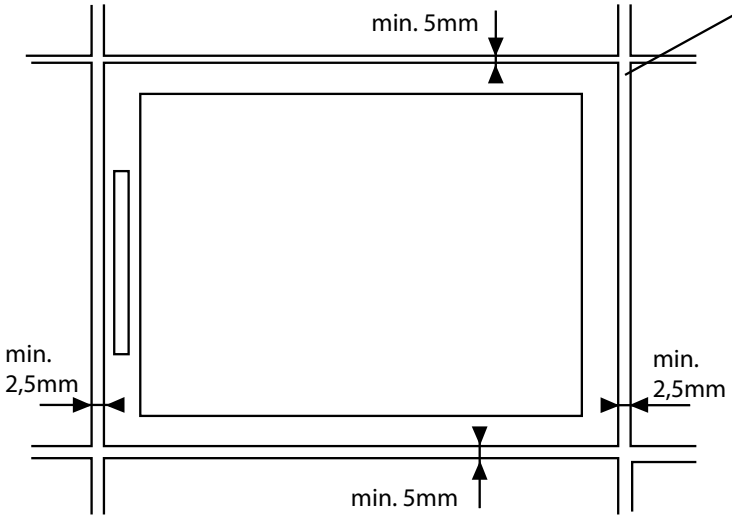

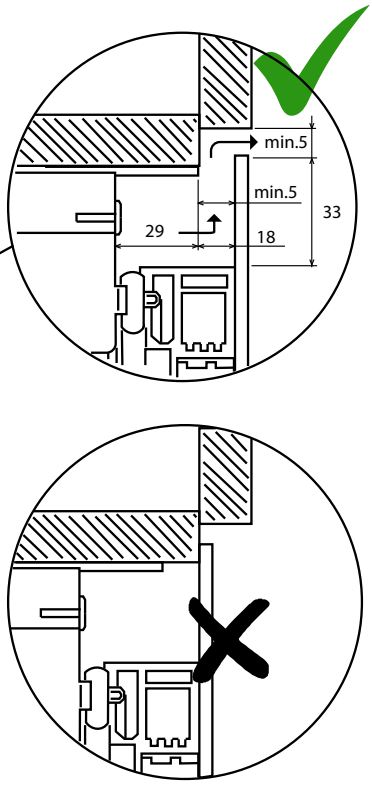

BAJO MUEBLE

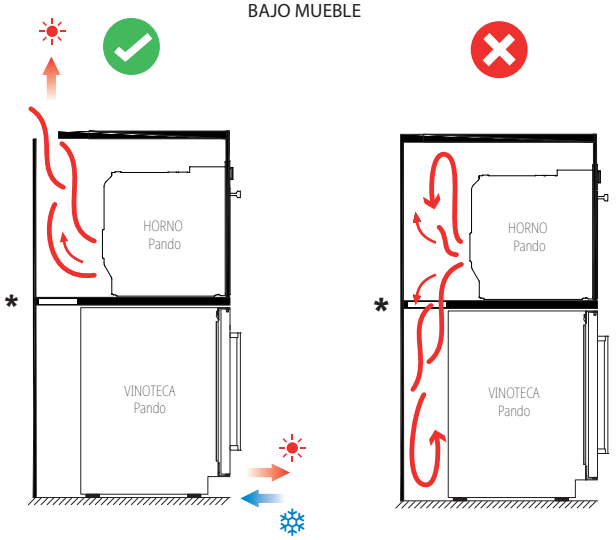

INTEGRACIÓN

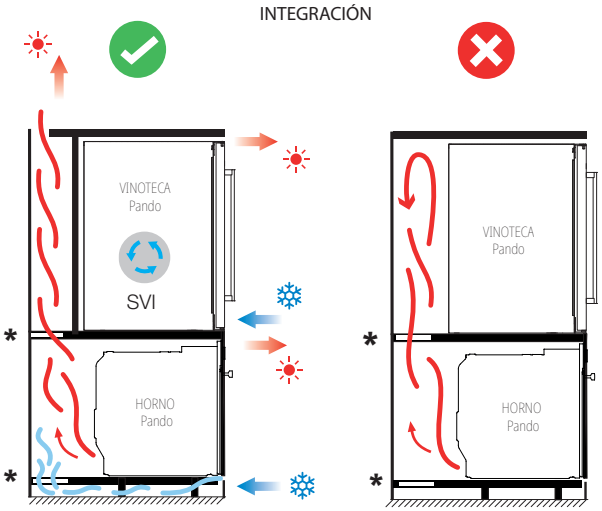

INTEGRACIÓN

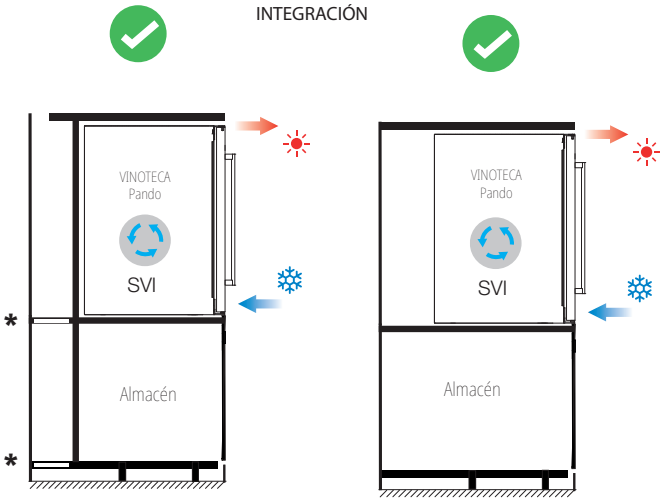

INTEGRACIÓN

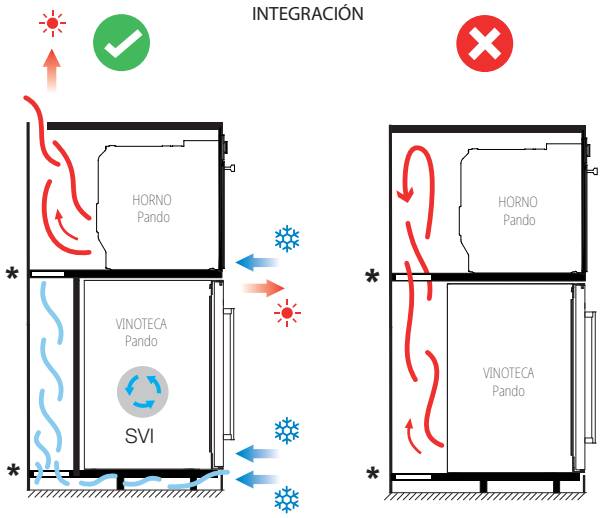

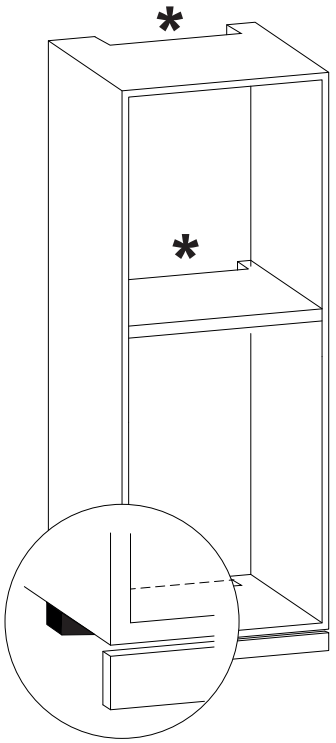

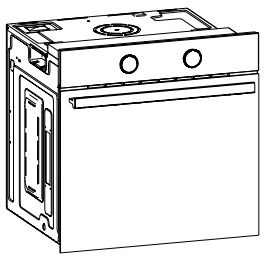

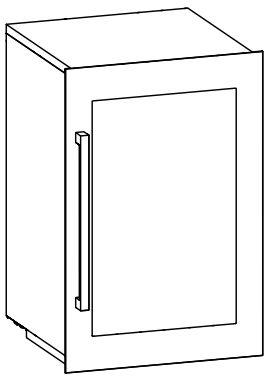

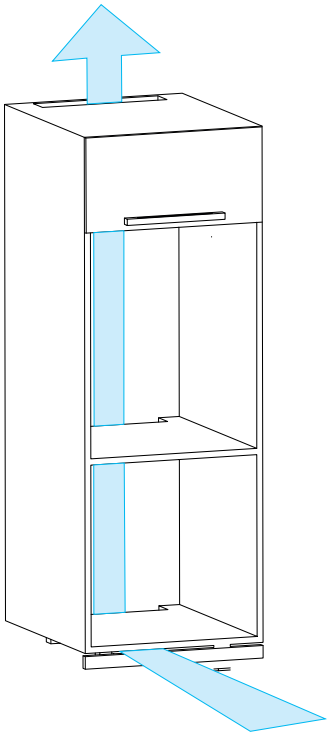

¡ATENCIÓN VENTILACIÓN!
RESPETAR EL FLUJO DE AIRE SIEMPRE
(Horno Pando)

SVI

Sistema de Ventilación
Integrada Pando

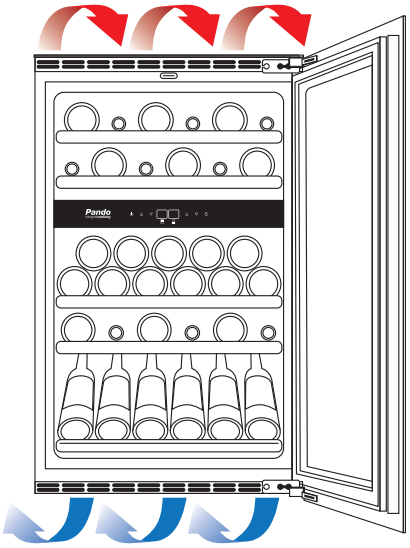

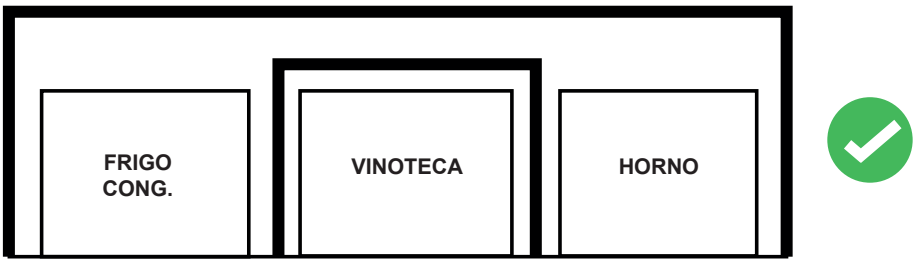

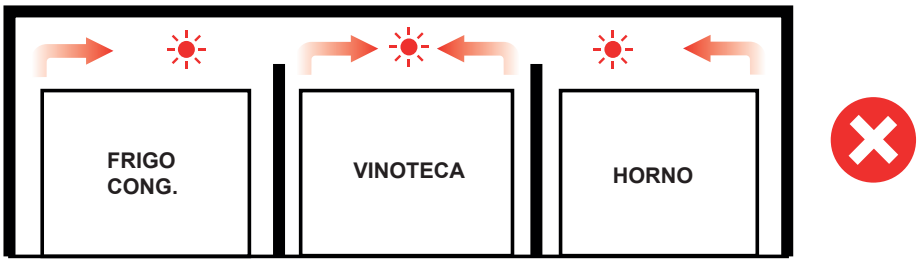

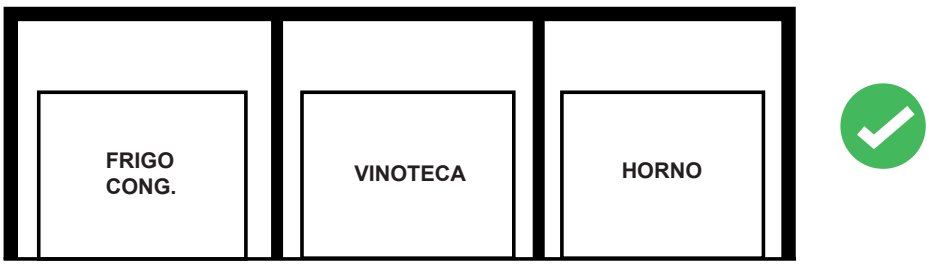

Instalación Del Tirador

IMPORTANTE: No apriete demasiado los tornillos y no utilice herramientas eléctricas para instalar la maneta.

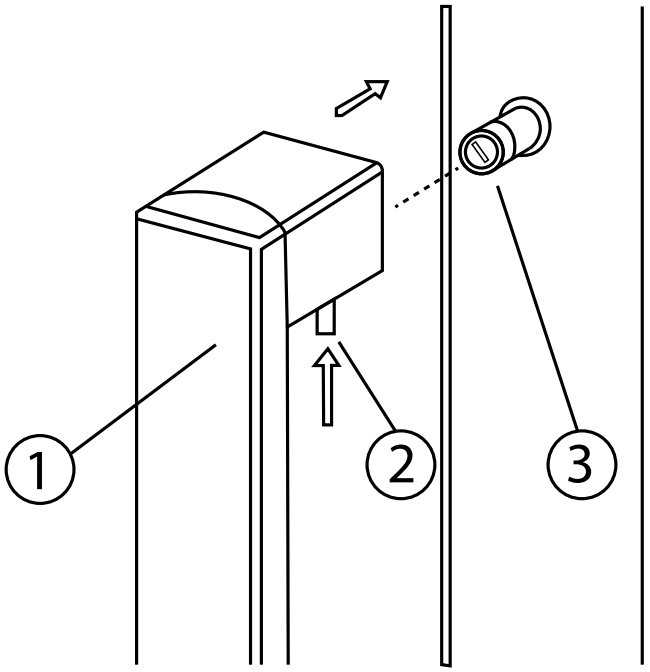

Colocar la maneta (1) sobre los pasadores de fijación (3) de la puerta y con la llave Allen suministrada, apriete los tornillos prisioneros que sujetan (2) para fijar la maneta.

NOTA:
Todas las piezas cambiadas deben ser guardadas para la reinstalación de la puerta a su estado inicial, si se requiere.

Fijar Y Asegurar La Unidad Al Mueble

Modelos Bajo Encimera

Solo para los modelos:

- PVMB 30-16
- PVMB 40-28
- PVMB 60-46CRR
- PVMBP 60-44
- PVMBP HD 40-25
- PVMBP HD 60-52

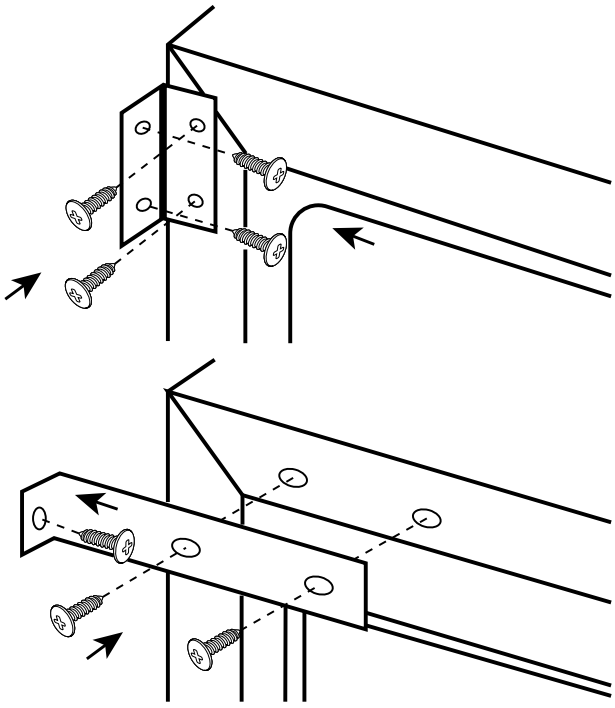

Saque las dos tapas de protección del lado opuesto de la bisagra y fije el aparato en el nicho apretando los tornillos a través del soporte de fijación.

Modelos de columna / integración

Solo para los modelos:

- PVMAV 60-23
- PVMAV 88-45
- PVMAV 124-65
- PVMAV 178-101
- PVMAVP 45-16
- PVMAVP 60-23
- PVMAVP 88-45
- PVMAVP 124-65
- PVMAVP 178-101

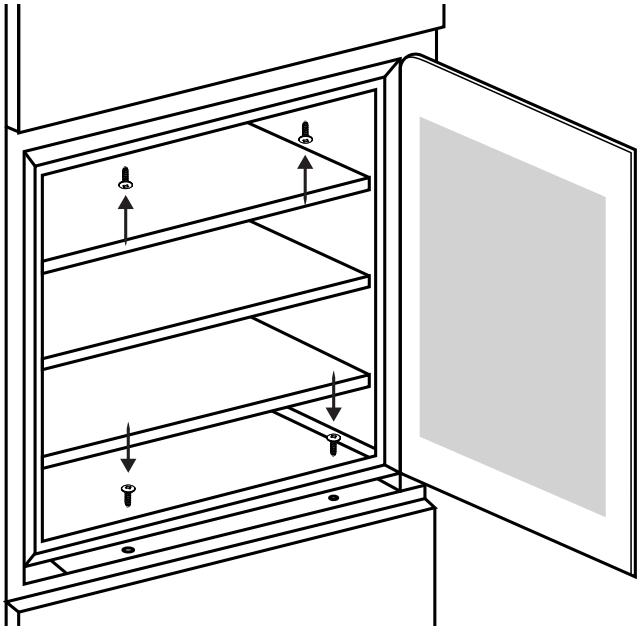

Abra la puerta y asegure el aparato en el nicho. Coloque los tornillos en los soportes superior e inferior de la unidad, apretándolos en el soporte de montaje del mueble.

Puerta Reversible *(opcional)*

ADVERTENCIA: La dirección de apertura de las puertas debe indicarse en el momento de efectuar la compra del aparato, ya que es un proceso que debe efectuarse por personal especializado. En caso de ser necesario realizar esta modificación posteriormente, consultar con nuestro Departamento de Postventa.

Bisagra “soft”

ATENCIÓN - Tenga mucho cuidado con las bisagras articuladas. La bisagra se cierra automáticamente y existen muchos puntos de pellizco antes / durante la instalación.

1. Desatornille y retire los dos tornillos **(1)** y afloje los dos tornillos **(2)**. Desplace la puerta por el agujero coliso y retírela. Tenga cuidado en sujetar firmemente la puerta y colóquela sobre una superficie acolchada para evitar daños.
2. Retire los tornillos **(2)**. Saque las tapas en el lado contrario del gabinete y utilícelas para cubrir los orificios de estos tornillos.
3. En el lado contrario, atornille los tornillos **(2)** hasta la mitad de su recorrido.
4. Coloque la nueva puerta en el lado opuesto, desplazando el agujero coliso de la bisagra por los tornillos **(2)**. Nivelar y apretar firmemente ambos tornillos.
5. Finalmente, atornille firmemente los tornillos **(1).**

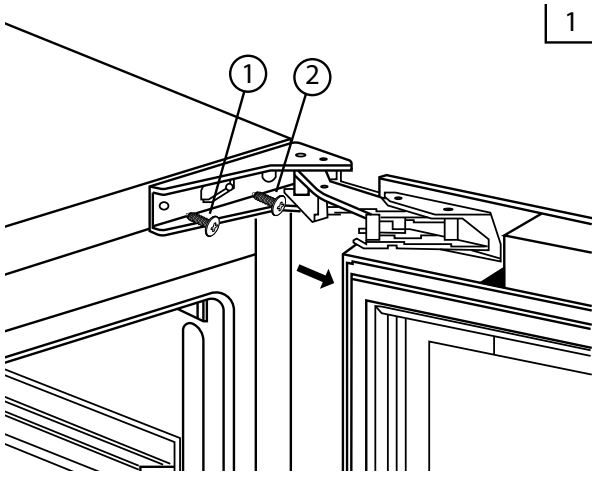

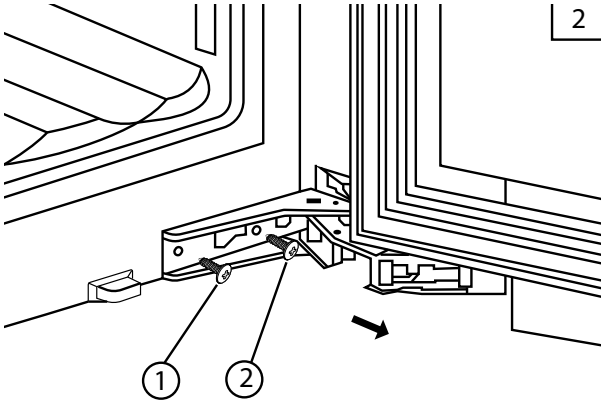

Modelos encastrados bajo encimera

Solo para modelos:

- PVMB 30-16
- PVMB 40-28
- PVMB 60-46CRR
- PVMBP 60-44
- PVMBP HD 40-25
- PVMBP HD 60-52

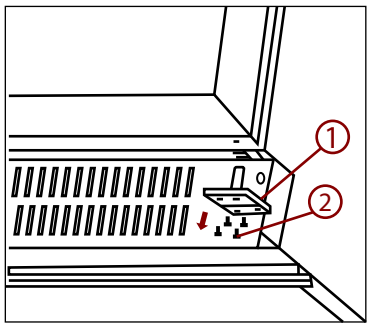

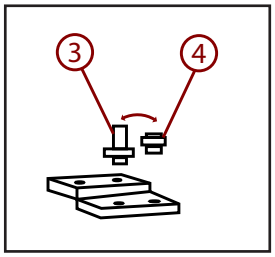

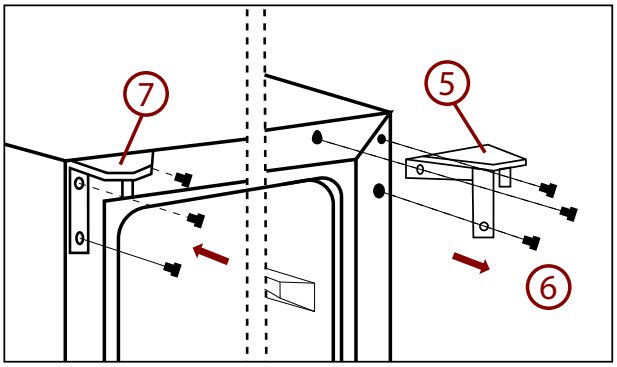

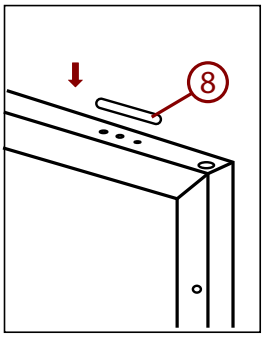

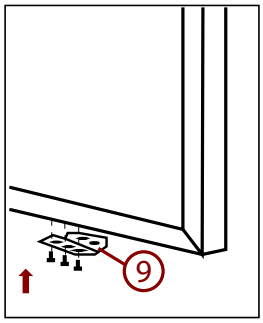

1. Retire la bisagra inferior (1) desatornillando los cuatro tornillos de bloqueo (2). Tenga uidado de sujetar firmemente la puerta de vidrio después de quitar los tornillos. (Figura 1)
2. Tire suavemente hacia abajo para quitar la puerta de vidrio de la bisagra superior derecha y colóquela sobre una superficie acolchada para evitar el riesgo de daños. Luego retire la bisagra superior derecha (5). (Fig. 3) Desatornille y transfiera la bisagra (7) y / o tapón de la puerta (8) de la bisagra inferior al lado opuesto. (Fig. 3)
3. Desatornille y transfiera el pasador de la bisagra (3) y / o el tope de la puerta (4) de la bisagra inferior al lado opuesto. (Figura 2).
4. Abra las tapas de la cubierta en el lado izquierdo del gabinete y utilícelas para cubrir los orificios de los tornillos en el lado derecho.
5. Atornille la bisagra superior izquierda alternativa (7), incluida en los accesorios, en el lado izquierdo del gabinete. (Fig. 3)
6. Gire la puerta 180° (no es necesario que haya modelos con bloqueo en la puerta) y reubique la puerta en la posición designada. Luego, atornille el conjunto de bisagra inferior en la posición designada a la izquierda y apriételo una vez que la puerta esté nivelada.
7. Transfiera la maneta y los enchufes a las posiciones opuestas y luego re ensamblar las rejillas de ventilación si es necesario.

Angulos Embellecedores

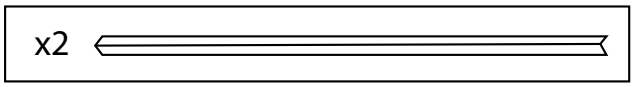

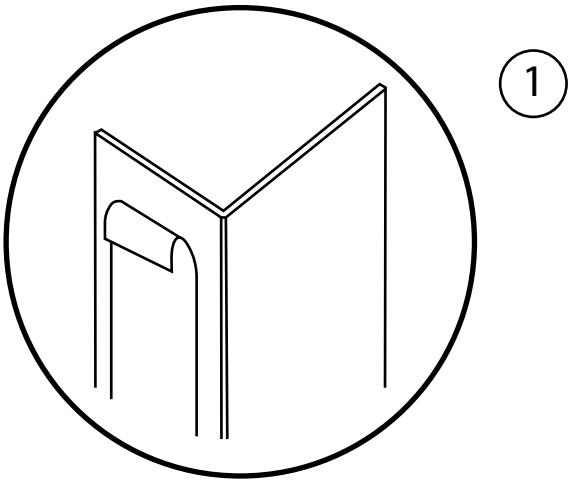

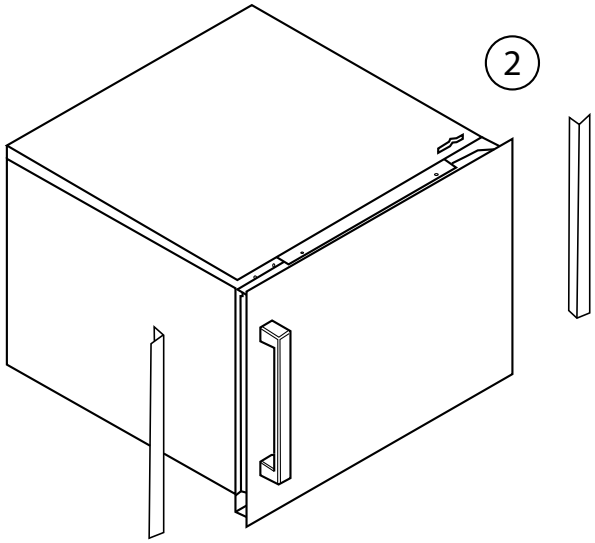

INSTRUCCIONES DE FUNCIONAMIENTO

Este aparato está diseñado para funcionar a determinadas temperaturas ambiente. La clase climática está especificada en la placa de características.

El aparato puede funcionar incorrectamente si se deja durante un largo periodo a una temperatura fuera del rango especificado. Por ejemplo, la colocación de la unidad en condiciones de frío o calor extreme, puede causar fluctuaciones en las temperaturas internas. El rango de entre 5ºC y 20ºC (41ºF y 68ºF) no se podrá alcanzar.

Clase climática	Temperatura ambiente
SN	+10°C a +32°C
N	+16°C a +32°C
ST	+16°C a +38°C
T	+16°C a +43°C

NOTA: Las unidades sin calentador no elevarán su temperatura interna si la temperatura ambiente donde se encuentra la unidad es inferior a la temperatura establecida.

ATENCIÓN: Cuando utilice el aparato por primera vez o después reiniciarlo por haber sido apagado durante mucho tiempo, podría haber una variación de unos pocos grados entre la temperatura seleccionada y la indicada en el panel de lectura LED. Esto es normal y es debido al tiempo de activación. Una vez que la unidad está en funcionamiento durante unas horas todo volverá a la normalidad.

Si la unidad se desconecta, hay un corte de energía o se apaga, tendrá que esperar de 3 a 5 minutos antes de reiniciar la unidad.
Si intenta reiniciar antes de este tiempo, la unidad no se iniciará.

DISPLAY DE UNA ZONA

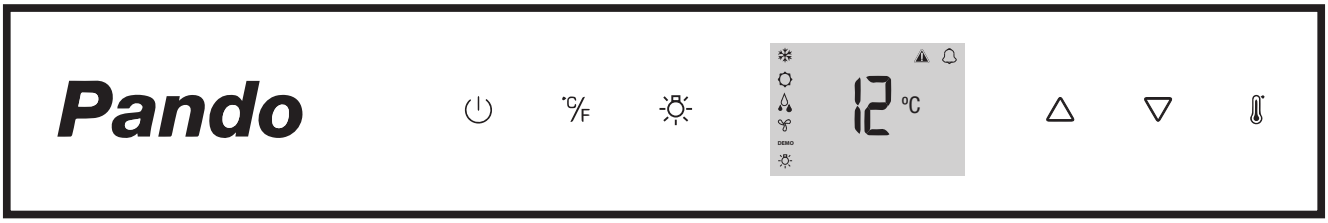

ENCENDIDO - Para apagar la vinoteca, toque suavemente la tecla y manténgala presionada durante 5 segundos hasta que se apague. Para encender la vinoteca, toque suavemente la tecla y manténgala presionada durante 1 segundo hasta que se encienda el indicador de temperatura.

SELECTOR - Ajuste la temperatura que se mostrará en graos Fahrenheit o grados Celsius

LUZ - Se utiliza para encender / apagar la luz interna.

SUBIR - Se utiliza para aumentar la temperatura programada en 1°C/1°F.

BAJAR - Se utiliza para bajar la temperatura fijada en 1°C/1°F.

SELECTOR DE AJUSTE - Selecciona la temperatura.

Simbolos En La Pantalla

12	Visualización de la temperatura o del código de error		Advertencia
	El compresor está encendido.		Señal de tonos audibles
	El calefactor está encendido.	DEMO	Modo Eco Demo.
	Modo de descongelación.		La luz interior está en modo de exhibición.
	Modo DynaClima.		

DISPLAY DOBLE ZONA

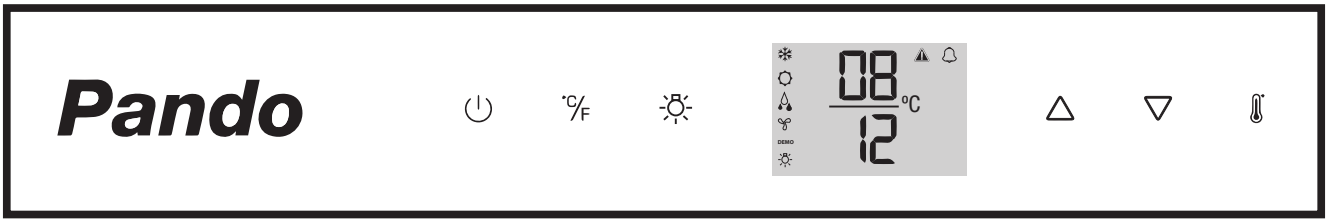

⏻	**ENCENDIDO -** Para apagar la vinoteca, toque suavemente la tecla y manténgala presionada durante 5 segundos hasta que se apague. Para encender la vinoteca, toque suavemente la tecla y manténgala presionada durante 1 segundo hasta que se encienda el indicador de temperatura.
°C/F	**SELECTOR -** Ajuste la temperatura que se mostrará en graos Fahrenheit o grados Celsius
☼	**LUZ -** Se utiliza para encender / apagar la luz interna.
△	**SUBIR -** Se utiliza para aumentar la temperatura programada en 1°C/1°F.
▽	**BAJAR -** Se utiliza para bajar la temperatura fijada en 1°C/1°F.

Simbolos En La Pantalla

08	Visualización de la temperatuda o del código de error para zona superior	☼	La luz interior está en modo de exhibición.
12	Visualización de la temperatura o del código de error para la zona inferior.	⚠	Advertencia
❄	El compresor está encendido.	🔔	Señal de tonos audibles
☼	El calefactor está encendido.		Modo DynaClima.
	Modo de descongelación.	DEMO	Modo Eco Demo.

Twin Wine - Modelos doble display

** Los modelos CON sistema de acondicionamiento Twin Wine:

PVMAV 88-45
PVMAV 124-65
PVMAV 178-101
PVMAVP 88-45
PVMAVP 124-65
PVMAVP 178-101

SIN sistemas de acondicionamiento Twin Wine, la temperatura de la zona INFERIOR debe ser siempre igual o superior a la de la zona SUPERIOR.
CON sistemas de acondicionamiento Twin Wine, la temperatura de la zona INFERIOR tiene un ajuste de temperatura totalmente independiente al ajuste de temperatura de la zona SUPERIOR, cada zona puede ser ajustada entre 5°C - 20°C.

- La temperatura aumentará 1°C/1ºF si toca la tecla ARRIBA una vez, o la temperatura disminuirá 1°C/1ºF si toca la tecla ABAJO una vez. La pantalla parpadea mientras realiza el ajuste.
- La temperatura ajustada aparecerá temporalmente flash en la pantalla durante 5 segundos después de haber ajustado la temperatura. A continuación, la pantalla volverá a mostrar la temperatura interior actual.
- Para ver la temperatura programada en cualquier momento, toque la tecla del selector de ajuste , la temperatura programada parpadeará temporalmente en la pantalla durante 5 segundos. A continuación, la pantalla volverá a mostrar la temperatura interior actual.

Primer encendido

Cuando conecte la unidad por primera vez, ésta se encenderá automáticamente con los valores predeterminados. La temperatura preestablecida en fábrica es de 12°C (54ºF).

1. Toque el selector de ajuste ( ) hasta que parpadee la temperatura que desea ajustar. A continuación, puede utilizar las teclas ARRIBA y ABAJO para ajustar la temperatura interior que desee. Cuando toque cualquiera de las dos teclas por primera vez, la pantalla mostrará la última temperatura ajustada anteriormente.
2. La temperatura aumentará 1°C/1ºF si toca la tecla ARRIBA una vez, o la temperatura disminuirá 1°C/1ºF si toca la tecla ABAJO una vez. La pantalla parpadea mientras realiza el ajuste.
3. La temperatura ajustada aparecerá temporalmente flash en la pantalla durante 5 segundos después de haber ajustado la temperatura. A continuación, la pantalla volverá a mostrar la temperatura interior actual.
4. Para ver la temperatura programada en cualquier momento, toque la tecla del selector de ajuste , la temperatura programada parpadeará temporalmente en la pantalla durante 5 segundos. A continuación, la pantalla volverá a mostrar la temperatura interior actual.

Visualización De La Temperatura

Durante el funcionamiento normal, el indicador de temperatura del panel de control muestra la temperatura en el interior del aparato. El indicador de temperatura parpadeará si:

- Se está ajustando una temperatura diferente,
- La temperatura de la zona se desvía más de 5°C (9°F) de la temperatura programada.

La visualización intermitente de la temperatura garantiza que ésta no pueda subir o bajar de forma inadvertida y perjudicar al vino.

Configuración del control de temperatura

- La unidad dispone de dos zonas de temperatura independientes. La temperatura de ambas zonas puede ajustarse entre 5ºC y 20ºC (41ºF y 68ºF). La temperatura recomendada de la zona SUPERIOR es de entre 5ºC y 10ºC (41ºF y 50ºF), ideal para servir champán y vino blanco, y la temperatura recomendada de la zona INFERIOR es de entre 15ºC y 20ºC (58ºF y 68ºF), ideal para servir vino tinto.
- Cuando enchufe la unidad por primera vez, ésta se encenderá automáticamente con los valores predeterminados. La temperatura preajustada de fábrica para la zona de temperatura SUPERIOR es de 8ºC (46ºF) y para la zona de temperatura INFERIOR es de 12ºC (54ºF).
- Toque el selector de ajuste () hasta que parpadee la temperatura que desea ajustar. A continuación, puede utilizar las teclas ARRIBA y ABAJO para ajustar la temperatura interior que desee. Cuando toque cualquiera de las dos teclas por primera vez, la pantalla mostrará la última temperatura ajustada anteriormente.

Alarma De Puerta

Si la puerta ha permanecido abierta durante más de 60 segundos, sonará la alarma acústica y se encenderá el símbolo de señal de tontos audibles (beep). Cerrando la puerta o tocando cualquier tecla una vez puede apagar la alarma sonora.

Función De Memoria De Temperatura

En caso de interrupción del suministro eléctrico (subida de tensión, interruptor automático, etc.), la unidad recuerda los ajustes de temperatura anteriores. Cuando se recupere la alimentación, la temperatura de la vinoteca volverá a la misma temperatura de ajuste que antes de la interrupción de la alimentación.

Alarma De Temperatura

Sonará una alarma acústica si la temperatura de una de las zonas sube o baja fuera del rango de temperatura. El indicador de temperatura correspondiente parpadeará al mismo tiempo y se encenderán los símbolos “ Y “ .

La temperatura a la que está ajustado el aparato determina la temperatura que el aparato reconoce como demasiado caliente o demasiado fría.

Sonará la alarma acústica y la indicación de temperatura parpadeará:

- Cuando encienda el aparato, si la temperatura en el interior del aparato es muy diferente de la temperatura ajustada.
- Cuando se ha producido una interrupción prolongada del suministro eléctrico.
- Cuando se han introducido demasiados artículos en la unidad a la vez. O ha entrado demasiado aire ambiente al reordenar y sacar los objetos almacenados.
- Cuando la puerta no esté bien cerrada.
- El aparato está averiado.

La alarma acústica se silenciará automáticamente, la indicación de temperatura dejara de parpadear y los símbolos de advertencia y señal de tonos audibles (beep) se apagaran cuando se alcance de nuevo la temperatura programada. No obstante, si el ruido le molesta, puede desactivar antes la alarma sonora tocando una vez cualquier tecla y la alarma se detendrá. El indicador de temperatura
correspondiente seguirá parpadeando y los símbolos de advertencia y señal de tonos audibles (beep)

Modo Configuración

Algunas funciones de la vinoteca sólo pueden seleccionarse entrando en el modo “Configuración”. Para entrar o salir del modo “Ajuste” o modo “Configuración”, toque y mantenga pulsada la tecla △ de la zona derecha durante 5 segundos. Si transcurrido aproximadamente un minuto no se ha realizado ninguna acción, la vinoteca saldrá automáticamente del modo “Configuración”.

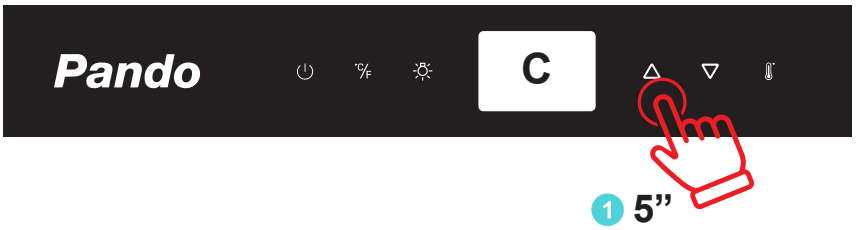

ºF / ºC Selección

Toque ligeramente y mantenga pulsada la tecla △ durante 5 segundos para entrar en el modo Configuración
Utilice las teclas △ y ▽ para seleccionar el ajuste de visualización de la temperatura en grados Fahrenheit (“F”) o Celsius (“C”).
Mantenga pulsada la tecla △ durante 5 segundos para confirmar la selección.

Brillo De La Pantalla

1. Toque ligeramente y mantenga pulsada la tecla △ durante 5 segundos para entrar en modo Configuración.
2. Toque la tecla ⏻ 1 vez para que en el Display salga “ **d** ”.
3. Utilice las teclas △ y ▽ para seleccionar el brillo de la pantalla cuando la puerta está cerrada. Cuando la puerta está abierta, el brillo de la pantalla vuelve a su nivel normal
    - d0 - Apagado
    - d1 - Ajuste más tenue (por defecto)
    - d2 - Ajuste medio
    - d3 - Ajuste más brillante
4. Mantenga pulsada la tecla △ durante 5 segundos para confirmar la selección

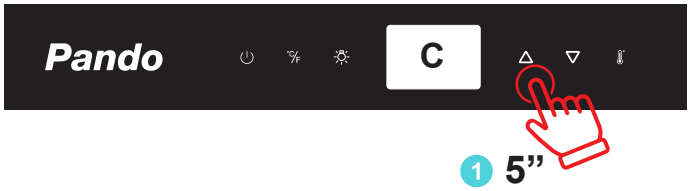

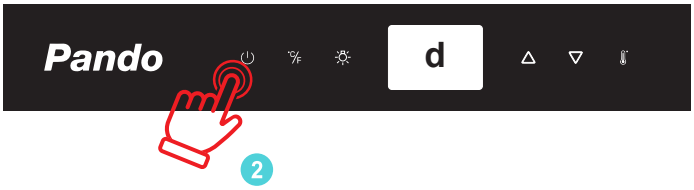



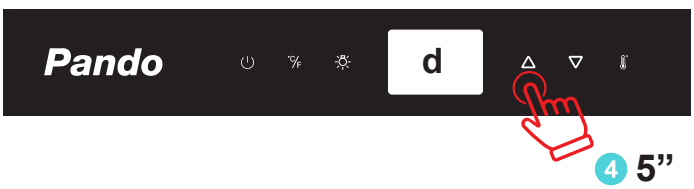

Brillo interior

1. Toque ligeramente y mantenga pulsada la tecla △ durante 5 segundos para entrar en el modo “Configuración”.
2. Toque 2 veces la tecla ⏻ para que en el Display salga “ **L** ”
3. Utilice las teclas △ y ▽ para seleccionar el brillo de la iluminación interior cuando la puerta está cerrada. Cuando la puerta está abierta, la iluminación interior vuelve a su nivel normal.
    - L0 - Apagado cuando la puerta está cerrada o abierta
    - L1 - Luz tenue
    - L2 - Luz media
    - L3 - Luz brillante (por defecto)
4. Mantenga pulsada la tecla △ durante 5 segundos para confirmar la selección.

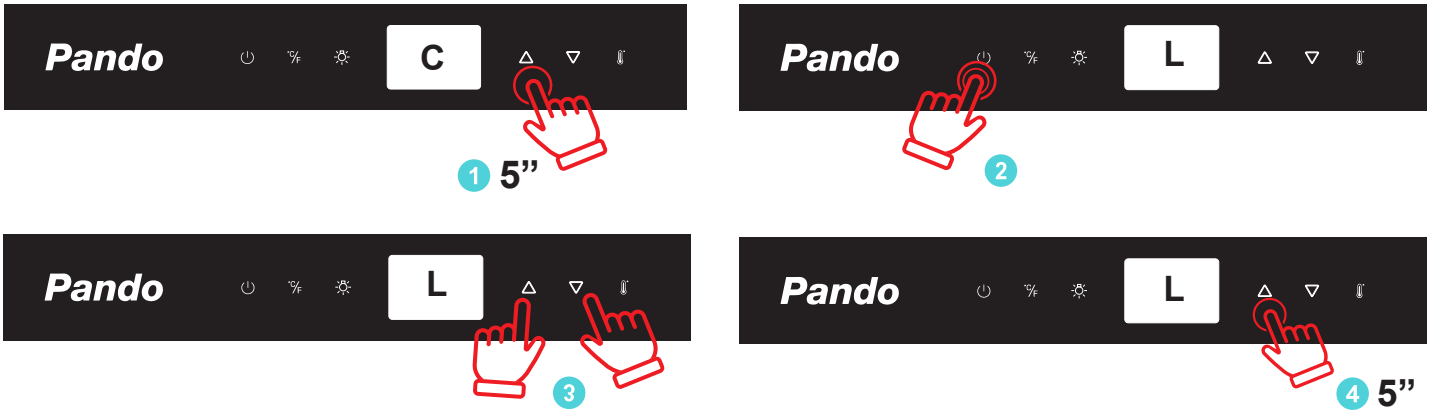

Modo Ventilador (Ver detalle Dynaclima)

1. Toque ligeramente y mantenga pulsada la tecla △ durante 5 segundos para entrar en el modo “Configuración”
2. Toque 3 veces la tecla ⏻ para que en el Display salga “ **F** “
3. Utilice las teclas △ y ▽ para seleccionar el modo ventilador
    - F0 - Modo silencioso - Modo de ahorro de energía
    - F1 - Modo DynaClima - medio tiempo
    - F2 - Modo DynaClima - Tiempo completo
4. Mantenga pulsada la tecla △ durante 5 segundos para confirmar la selección.

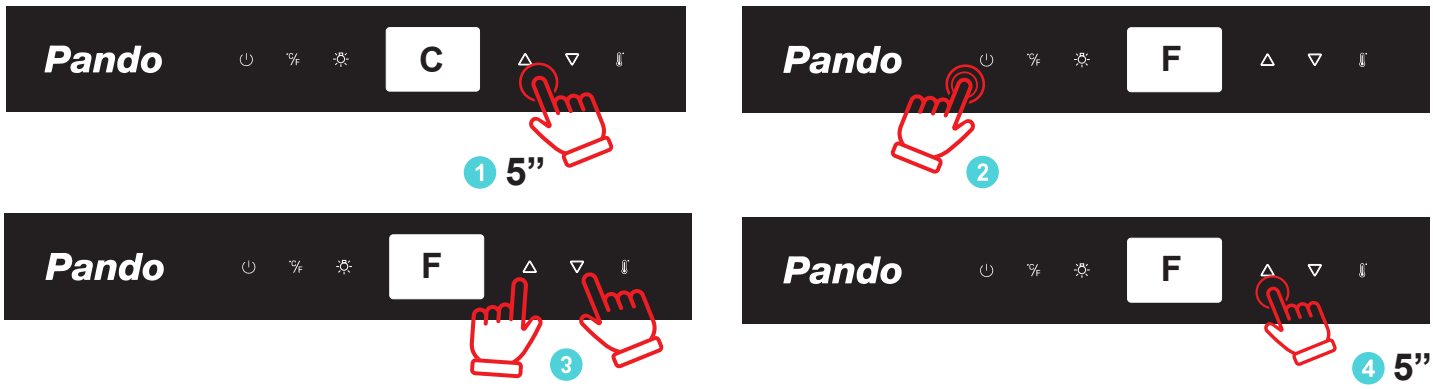

Tonos Audibles (Beep)

1. Toque ligeramente y mantenga pulsada la tecla △ durante 5 segundos para entrar en el modo Configuración
2. Toque la tecla ⏻ 4 veces para que en el Display saldrá " **S** ".
3. Utilice las teclas △ y ▽ para seleccionar los tonos audibles.
    - S0: Tono de sensor ON, tono de alarma OFF
    - S1: Tono de sensor ON, tono de alarma ON (por defecto)
    - S2: Tono de sensor APAGADO, tono de alarma APAGADO
    - S3: Tono de sensor OFF, tono de alarma ON
4. Mantenga pulsada la tecla △ durante 5 segundos para confirmar la selección

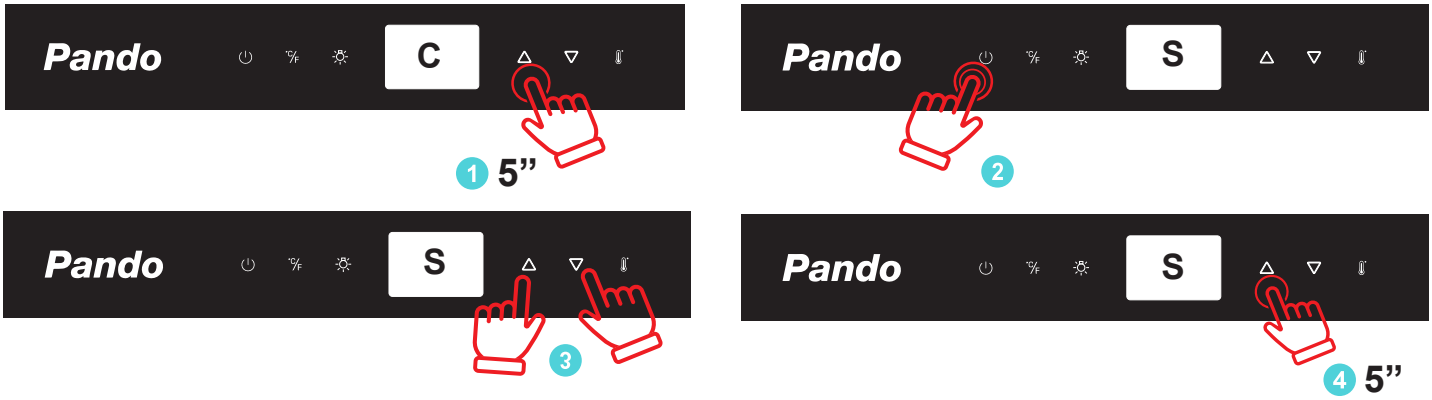

Modo Display OFF

Este modo apaga las pantallas, la luz interior, los tonos de los sensores y las alarmas sonoras e impide que vuelvan a encenderse. Las operaciones normales de refrigeración seguirán teniendo lugar.

Para iniciar el modo ***Display OFF*** toque las teclas ⏻ y ☼ simultáneamente durante al menos 5 segundos. Las pantallas y las luces interiores se apagarán para confirmar que el modo está activado.

El modo Display off puede cancelarse repitiendo el proceso anterior. Se desactivará automáticamente después de 96 horas.

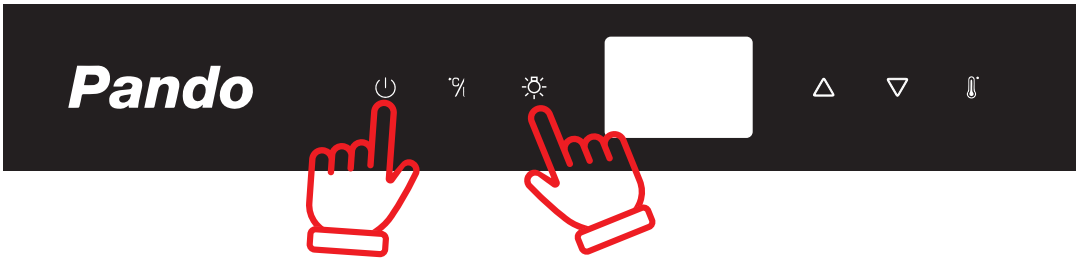

Modo Eco Demo

El modo Eco Demo puede activarse presentando el aparato en exposiciones o salas de ventas. En el modo Eco Demo, el compresor y todos los motores de los ventiladores están apagados. También es perfecto como modo de limpieza. La refrigeración se apaga mientras las luces permanecen encendidas.

Al tocar y mantener pulsadas las teclas △ y ▽ y la tecla ☼ simultáneamente durante al menos 5 segundos, se escucharán 2 tonos (beep) de confirmación y la unidad funcionará en modo Eco Demo. El modo Eco Demo puede cancelarse repitiendo el proceso anterior y se desactivará.



Luz escaparate

La iluminación interior facilita la visualización de las etiquetas de sus vinos y realza la exposición de su colección.

Si mantiene pulsada la tecla LUZ durante 7 segundos, podrá cambiar entre 2 modos de funcionamiento: El modo funcional (por defecto) y el modo escaparate. Si está en modo funcional (por defecto), las luces se encenderán sólo cuando la puerta esté abierta. La luz interior se apagará después de cerrar la puerta. Si está en modo escaparate, las luces se encenderán tanto si la puerta está abierta como si no y se iluminará el símbolo de la bombilla ☼ en la pantalla.



La unidad está equipada con luces de tipo LED y están diseñadas para una vida útil extremadamente larga. Gracias a la iluminación LED, el vino no se verá afectado negativamente por el calor o la luz ultravioleta. Pero no son reparables por el usuario. Para cambiarlas, póngase en contacto con el servicio técnico.

NOTA: Utilice únicamente los accesorios de iluminación LED originales proporcionados por el fabricante.

Función Multicolor

Puede seleccionar el color de la luz interior tanto si esta en modo escaparate como en modo funcional, lo cual le permitirá escoger entre las luces de color ámbar, blanco o azul.

Cada vez que toque la tecla LUZ ( ) alternará entre el modo de color único y el modo de color dinámico. En el modo de color dinámico, la luz interior comenzará a alternar entre los 3 colores disponibles. Al tocar la tecla LUZ ( ) una vez cuando el color deseado esté encendido, la luz interior cambiará a ese color. Para volver al modo de color dinámico, toque la tecla LUZ nuevamente.

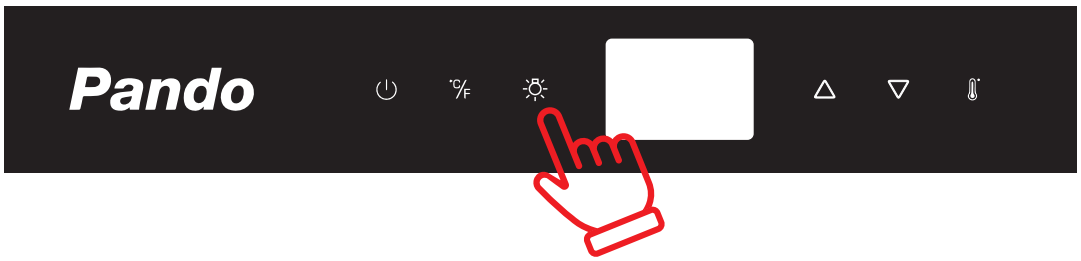

Dynaclima / Modo silencioso (Ver Configuración Modo Ventilador)

El aparato dispone de dos modos de funcionamiento diferentes: Los modos DYNACLIMAY Silencioso. El modo DYNACLIMA (Clima Dinámico) permite que la humedad relativa dentro de la unidad y la temperatura se distribuyan uniformemente por el interior para que pueda almacenar todo su vino exactamente en las mismas excelentes condiciones. Si desea utilizar la unidad para almacenar vino a largo plazo, el modo DYNACLIMA es imprescindible. Esto creará un clima continuo en el armario que imita el de una bodega. En el modo DYNACLIMA, el ventilador interior hace circular el aire interior de forma uniforme incluso cuando se alcanza la temperatura fijada. El uso del modo DYNACLIMA aumenta el nivel de ruido durante el funcionamiento. Se encenderá el símbolo.

En el modo SILENCIOSO (también conocido como modo de ahorro de energía), el aparato funcionará sin el ventilador una vez alcanzada la temperatura fijada. El símbolo se apagará.

FUNCIÓN APERTURA AUTOMÁTICA PUSH

Solo para modelos:

PVMAVP 45-16
PVMAVP 60-23
PVMAVP 88-45
PVMAVP 124-65
PVMAVP 178-101

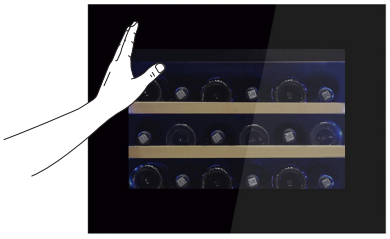

La función de la puerta PushOpen (si su modelo dispone de ella) se activa cuando se enciende la unidad. Para abrir la puerta, empújela ligeramente hacia dentro en la posición superior izquierda para el modelo de bisagra derecha (la posición superior derecha para el modelo de bisagra izquierda) y luego suéltela. El pistón de empuje abrirá un poco la puerta. A continuación, la puerta podrá abrirse completamente de forma manual. El pistón de empuje volverá automáticamente a su posución inicial al cabo de 2 segundos.

NOTA:

- No bloquee la puerta ni la sujete mientras se esté abriendo. Si bloquea la puerta o la sujeta durante la apertura, el sistema de apertura automática de puertas y la puerta resultarän dafiados. Se oirán fuertes y repetidos chasquidos. No empuje el pistón de empuje ni lo sujete durante el cierre. Si el pistón de empuje se bloquea durante el cierre, ya no podrá alcanzar su posición inicial.
- En la posición inicial, el pistón de empuje está enrasado con la parte frontal del armario. Para volver a colocar el pistön de empuje en su posición inicial, desconecte el aparato de la red leotrica, espere unos 10 segundos y vuelva a conectarlo. El pistón de empuje volverá a su posición inicial. El sistema no se activa inmediatamente despues de cerrar la puerta. Espere 3 segundos y vuelva a intentarlo. No se trata de un fallo del sistema.
- Para evitar aperturas involuntarias, la puerta volverá a cerrarse soa al cabo de 2 segundos si no tira de ella manualmente en los modelos con bisagras articuladas.

La puerta de la unidad es sensible a la presión. La sensibilidad a la presión para abrir la puerta se puede ajustar como se indica a continuación:

- Abra la puerta.
- Gire el tomillo situado en la parte superior central de la puerta en el sentido contrario a las agujas del reloj para aumentar la sensibilidad y en el sentido de las agujas del reloj para disminuirla.
- Cierre la puerta y compruebe si esta correctamente ajustada. Girar demasiado el tomillo en el sentido contrario a las agujas del reloj puede hacer que la puerta se abra automáticamente incluso sin empujar o simplemente cerrando la puerta con fuerza. A la inversa, girar demasiado el tornillo en el sentido de las agujas del reloj puede hacer que la puerta no se abra incluso empujando con fuerza.

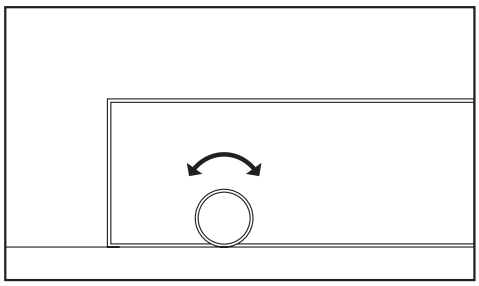

BANDEJAS Y ALAMACENAMIENTO

Estantes con guia telescópica

Para evitar dañar la junta de la puerta, asegúrese de tener la puerta completamente abierta al sacar los estantes del compartimento de rieles. Para facilitar el acceso a las botellas, debe sacar los estantes aproximadamente 1/3 del compartimento de riel.

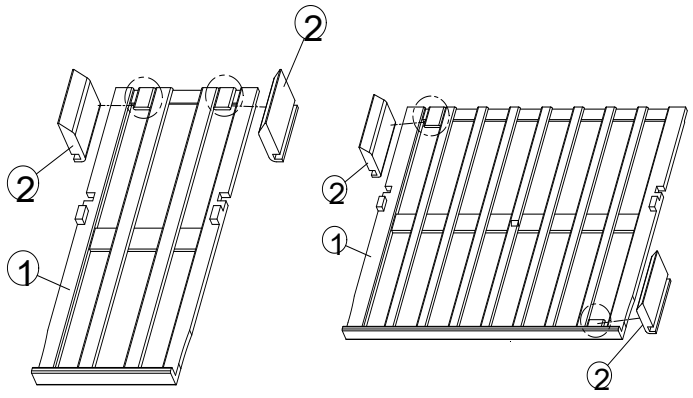

- Para extraer los estantes de las guías, sacar cada estante hasta el tope hacia afuera.

Con las dos manos, presionar con los dedos ambas palancas a la vez, hacia abajo la palanca de plástico derecha como se muestra en la Imagen A y hacia arriba la palanca de plástico izquierda como se muestra en la Imagen B. Luego extraiga el estante lentamente.

A

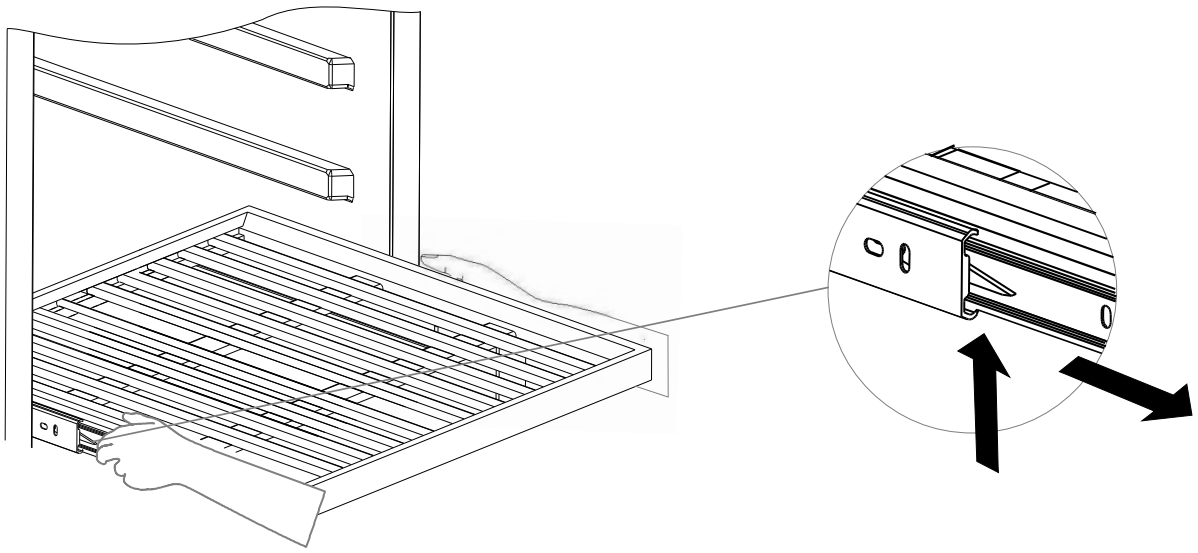

B

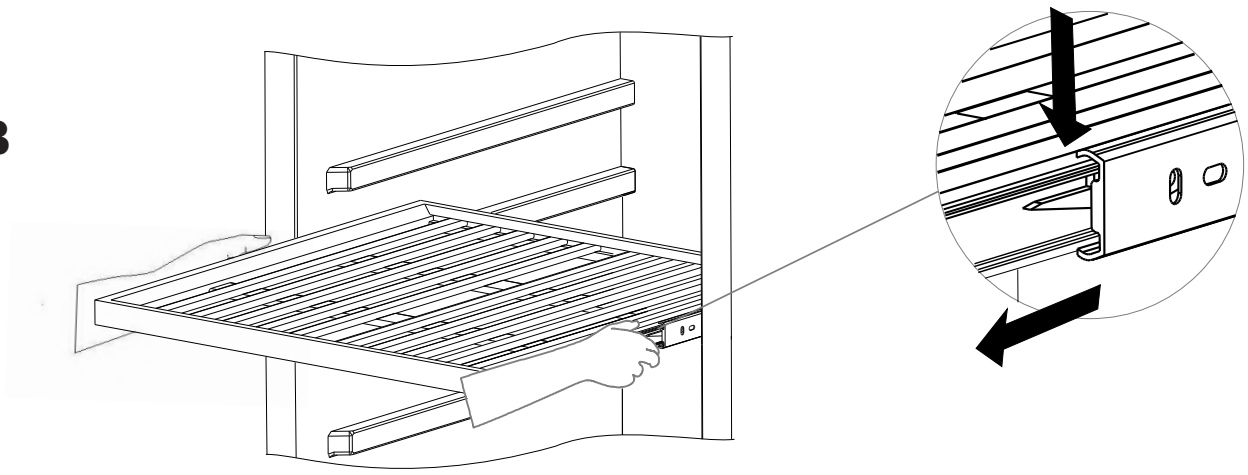

ADVERTENCIA: No tire con más de un estante cargado a la vez ya que esto puede causar que la unidad se incline hacia delante. Algunos estantes están diseñados para almacenar más de 1 capa de botellas. Tales estantes no se deben deslizar si hay más de 1 capa de botellas cargadas en ellos.
ADVERTENCIA: No intente deslizar los estantes hacia fuera más allá del tope para evitar que las botellas se caigan.
ADVERTENCIA: Para evitar dañar la junta de la puerta, asegúrese de que la puerta está completamente abierta cuando se tira de los estantes de su compartimento.

Todos los estantes de vino se deslizan para un fácil acceso, a excepción del estante inferior.

Para acceder fácilmente a las botellas almacenadas, tire del estante hacia afuera suavemente hasta que se detenga. Los estantes están diseñados con una parada de emergencia para prevenir que se extiendan demasiado mientras se cargan las botellas.

IMPORTANTE: No cubra ninguna parte de los estantes con papel de aluminio o cualquier otro material que impida una circulación de aire decuada dentro del armario.

ADVERTENCIA: Las botellas pueden variar en tamaño y dimensiones. En el mercado pueden darse diferentes formatos en tamaño y diámetro. Por esa razón, el número real de botellas a almacenar podría variar. La capacidad máxima del botellero se produce con botellas tradicionales de Burdeos de 750 ml. con una altura de la botella de hasta 30cm.

- Usted puede cargar sus botellas de vino en una sola fila o bien apiladas, teniendo en cuenta lo siguiente: si usted no tiene suficientes botellas para llenar su vinoteca, es mejor distribuir la carga a lo largo de la misma a fin de evitar cargar “todo arriba” o “todo abajo”.
- No sobrecargue su bodega para facilitar la circulación del aire.
- Colocar las botellas planas.
- Evitar la obstrucción de los ventiladores internos (ubicados en el interior del panel posterior de la unidad)
- No elimine o cambie los estantes de madera ajustables para dar cabida a mayor tipo de botellas o aumentar la capacidad de la bodega por apilamiento de las botellas si es necesario.(Véase la eliminación de estantes).
- Mantener espacios pequeños entre las paredes y las botellas para permitir la circulación de aire. Al igual que una bodega subterránea, la circulación de aire es importante para evitar el moho y generar una temperatura más homogénea.
- No introduzca contaminante. Almacenar solamente vino en su unidad para garantizar que el medio ambiente es libre de olores.
- Sólo almacenar el vino con botellas sin abrir. El almacenamiento de las botellas abiertas puede dar lugar a derrames.

CUIDADO Y MANTENIMIENTO

ADVERTENCIA: Si no desconecta el aparato durante un mantenimiento o limpieza, se podría provocar una descarga eléctrica o daños personales.

Control De Humedad

El aparato está equipado con un sistema para mantener el nivel correcto de humedad.
En condiciones ambientales extremadamente secas, es posible que tenga que añadir un poco de agua en la caja de la humedad proporcionada.
Llenar el pequeño depósito de plástico (caja de humedad) a ¾ de su capacidad con agua, e insertarlo en las guías que se encuentran en el estante superior del aparato. Comprobar el nivel de agua de forma regular y rellenar de según sea necesario.
Asegúrese de que el depósito está colocado correctamente en las guías del estante superior para evitar la posibilidad de que el agua se derrame.

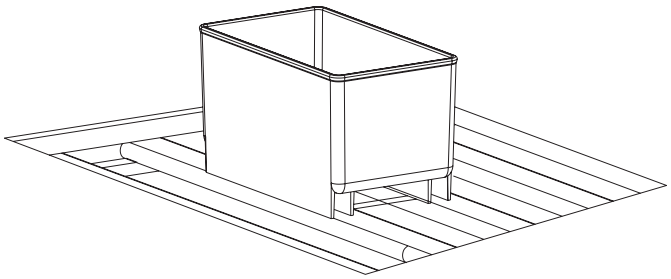

Limpieza De La Unidad

Apague el aparato, desenchúfelo y retire todos los objetos, incluidos los estantes y la rejilla.
Lave las superficies interiores con una solución de agua tibia y bicarbonato sódico.
La solución debe ser de unas 2 cucharadas de bicarbonato por cada litro de agua.
Lave los estantes con una solución de detergente suave.
Escurra el exceso de agua de la esponja o paño cuando limpie cualquier zona de los mandos.
La junta de estanqueidad alrededor de la puerta debe limpiarse con regularidad para evitar la decoloración y prolongar la vida útil. Utilice agua limpia.
Después de limpiar la
junta de sellado, compruebe que sigue proporcionando un sellado hermético.
Lave el mueble exterior con agua tibia y detergente líquido suave. Aclárelo bien y séquelo con un paño suave y limpio.
No limpie el acero inoxidable con estropajos de acero. Le sugerimos que utilice un limpiador de acero inoxidable “todo en uno” para limpiar el acero inoxidable. Limpie siempre en el sentido de la veta.

Vacaciones

Vacaciones cortas: Deje la unidad en funcionamiento durante las vacaciones de menos de tres semanas.
Ausencias prolongadas: Si no va a utilizar el aparato durante varios meses, retire todos los objetos, apáguelo y desenchúfelo. Limpie y seque bien el interior. Para evitar la formación de olores y moho, deje la puerta ligeramente abierta, bloqueándola si es necesario.

Consejos Para Ahorrar Enegía

- Si la unidad se deja vacía durante largos períodos de tiempo, se sugiere que el aparato esté desconectado, y después de una cuidadosa limpieza, se deje la puerta entreabierta para que el aire circule dentro del gabinete con el fin de evitar una posible condensación, moho o formación de olores.
- El aparato debe ser instalado en la zona más fría de la estancia, lejos de aparatos que producen calor, y fuera de la luz directa del sol.
- Asegúrese de que la unidad esté adecuadamente ventilada. Nunca cubra las salidas de aire.
- Limpiar el polvo y la suciedad del condensador a intervalos regulares.
- Sólo abrir la puerta durante el tiempo que sea necesario y ser lo más breve posible. Almacenar el contenido de una manera organizada.
- No sobrellenar el aparato para que el aire circule correctamente.

Fallo de alimentación

En caso de interrupción del suministro eléctrico, todos los ajustes de temperatura anteriores se memorizan automáticamente. Si se interrumpe la alimentación (subida de tensión, interruptor automático, etc.) y se vuelve a encender, la nidad funcionará con el último punto de ajuste de temperatura.
La mayoría de los cortes de corriente se corrigen en pocas horas y no deberían afectar a la temperatura de su electrodoméstico si reduce al mínimo el número de veces que abre la puerta. Si la corriente va a estar cortada durante un eriodo de tiempo más largo, debe tomar las medidas adecuadas para proteger su contenido.
NOTA: Independientemente de la causa, si observa niveles anormales de temperatura o humedad en el interior de su unidad, tenga la seguridad de que sólo una exposición prolongada y frecuente a estas condiciones anormales puede causar un efecto perjudicial en sus vinos.

Filtros De Olores De Carbón Activado

El filtro de aire de carbón activo (si su modelo lo incorpora) se encuentra en la parte posterior del compartimiento. Reemplazarlo anualmente.

1. Retirar la bandeja de delante del filtro.
2. Agarre el filtro y gírelo 90 ° en sentido anti horario y quitarlo.
3. Introducir el nuevo filtro en posición vertical y gire 90º en sentido horario o anti horario hasta que encaje en su posición.

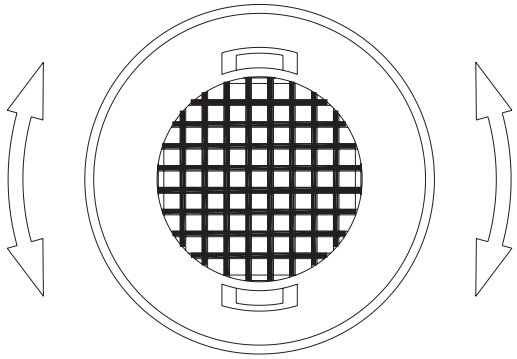

Trasladar Su Aparato

Desconecte el enchufe de la toma de corriente.
Retire el contenido de las rejillas y todas las piezas móviles del interior.
Levante las patas ajustables hasta la base para evitar daños.
Cierre la puerta con cinta adhesiva y bloquéela si dispone de un sistema de bloqueo. Transporte el aparato sólo en posición vertical. Proteja también el exterior del aparato con una manta o elemento similar.

Descongelación / Higrometría / Ventilación

La unidad está diseñada con un sistema de descongelación automática. Durante el “ciclo de apagado” el evaporador de detrás, en la pared posterior de la unidad, descongela automáticamente.
La condensación se acumula en la cubeta de drenaje detrás de la pared posterior de la unidad, y parte de ella fluye a través del orificio de drenaje en la bandeja de goteo por encima del compresor.

El calor se transfiere desde el tubo de descarga o el compresor evaporándose cualquier condensación que se acumule en la bandeja. Una parte del agua restante se recoge dentro de la unidad para temas de humedad.

Este sistema permite la creación del nivel de humedad correcto dentro de su unidad, requerida por el corcho natural, para mantener un sellado de larga duración.
El aparato no está totalmente sellado: La admisión de aire fresco se produce a través de la tubería de drenaje. El aire circula a través de la unidad por medio de un ventilador / ventiladores por los huecos de los estantes.

NOTA: Puede acumularse escarcha en el evaporador si la unidad se abre en frecuentemente con mucho calor ambiente o está ubicado en un lugar con elevada humedad. Si la escarcha no desaparece dentro de 24 horas, su unidad requerirá descongelación manual.

INFORMACIÓN IMPORTANTE ACERCA DE LA TEMPERATURA

Su unidad ha sido diseñada para garantizar unas condiciones óptimas para almacenar y/o servir sus vinos.

Los vinos finos requieren una evolución larga y suave y necesitan unas condiciones específicas para alcanzar todo su potencial.

Todos los vinos maduran a la misma temperatura, que es una temperatura constante fijada entre 11ºC y 14ºC. Únicamente la temperatura de "dégustation" (apreciación del vino) varía en función del tipo de vinos ***(véase la Tabla de temperaturas de servicio del vino que figura más adelante)***. Dicho esto, y al igual que en las bodegas naturales utilizadas por los productores de vino para largos periodos de almacenamiento, lo importante no es la temperatura exacta, sino su constancia. En otras palabras, mientras la temperatura de su bodega sea constante (entre 11ºC y 14ºC, o 52°F y 57°F) sus vinos se conservarán en perfectas condiciones.

No todos los vinos mejoran con los años. Algunos deben consumirse en una fase temprana (de 2 a 3 años) mientras que otros tienen una enorme capacidad de envejecimiento (50 años o más). Todos los vinos tienen un pico de madurez. Consulte a su comerciante de vinos para obtener la información pertinente.

A una temperatura demasiado alta (más de 20°C) el vino madura demasiado rápido, lo que impide que los aromas se desarrollen más. El vino no puede madurar completamente a una temperatura demasiado baja (inferior a 5°C).

Las fluctuaciones de temperatura someten al vino a estrés e interrumpen el proceso de maduración. Por eso es muy importante mantener una temperatura constante.

Ruidos De Funcionamiento

La unidad se refrigera mediante un compresor (agregado de refrigeración). El compresor bombea refrigerante a través del sistema de refrigeración, produciendo ruido de funcionamiento. Incluso cuando el compresor se apaga, los ruidos causados por los cambios de temperatura y presión son inevitables. El ruido de funcionamiento será más audible inmediatamente después de la conexión del compresor. Se vuelve más silencioso a medida que continúa el periodo de funcionamiento.

Los siguientes ruidos son normales y se producen de vez en cuando:

- Sonido gorgoteante, causado por el refrigerante que fluye a través de las bobinas del aparato.
- Zumbido producido por el compresor del motor. Este ruido puede hacerse más fuerte durante breves periodos cuando el motor se pone en marcha.
- Sonidos de crujidos y chasquidos, resultado de la contracción y expansión de los materiales debido a las variaciones de temperatura.
- Sonido de funcionamiento del ventilador, para hacer circular el aire dentro de la vinoteca.
- Los ruidos inusuales son normalmente el resultado de una instalación incorrecta. Bajo ninguna circunstancia los tubos deben entrar en contacto con una pared, con otros muebles o con otros tubos.
- Si la unidad se instala en una cocina de planta abierta o en paredes divisorias, el nivel de ruido de funcionamiento se oirá con mayor intensidad. Sin embargo, esto se debe a la arquitectura circundante y no a la unidad.
- La percepción individual del ruido está directamente relacionada con el entorno en el que se encuentra el aparato, así como con el tipo específico de modelo. Nuestros aparatos se ajustan a las normas internacionales para este tipo de aparatos y a los últimos avances técnicos. Pero recuerde que el ruido del compresor y del refrigerante que circula por el sistema es inevitable.

TABLA DE TEMPERATURAS DE SERVICIO DEL VINO

Todos los vinos maduran a la misma temperatura, que es una temperatura constante ajustada entre 11ºC y 14ºC. La tabla de a continuación es un gráfico donde se indica la mejor temperatura para beber:

TEMPERATURAS RECOMENDADAS		
Espumosos	Cava, Cremat, Champagne, Saumur, Sekt.	Entre 4-7 ºC
Espumosos especiales	Champagne milesimado.	Entre 9-8 ºC
Blancos ligeros y secos	Penedes, Alvariño, Sauvignon de Alsacia.	Entre 6-8 ºC
Blancos semi - secos y amplios	Borgoña, Chardonnay navaro y catalán, Gravés, Rioja, Aulese	Entre 9-12 ºC
Blancos licorosos	Sauternes, vendimia tardía.	Entre 11-13 ºC
Rosados	Se pueden servir muy frios	Entre 5-8 ºC
Tintos jovenes	Loira, Rioja alavesa, Côtes-du-Rhone	Entre 10-12 ºC
Tintos de pino noir	Borgoña	Entre 16-17 ºC
Tintos corrientes	Burdeos, Borgoña, Rioja	Entre 14-15 ºC
Gran crus	Ribera del Duero, Cruz classé de Burdeos, Côte-Rotie.	Entre 17-18 ºC
Especiales	Jerez fino.	Entre 9-11 ºC
Especiales	Jerez amontillado, Jerez oloroso, Madeiras, Oportos.	Entre 15-16 ºC
Especiales	Oporto vintage.	Entre 16-18 ºC
Especiales	Vinos dulces naturales	Entre 8-10 ºC

INFORMACIÓN IMPORTANTE ACERCA DE LA TEMPERATURA

Su unidad ha sido diseñada para garantizar las condiciones óptimas para el almacenamiento y / o servicio a sus vinos.
Los vinos de calidad requieren desarrollos más largos y suaves y necesitan condiciones específicas para alcanzar su pleno potencial.
Sólo la temperatura de “degustación” varía según el tipo de vinos (ver “Tabla de temperaturas de servicio del vino” más arriba). Dicho esto, y tal y como es para bodegas naturales utilizadas por los productores de vino para largo período de almacenamiento, no es la temperatura exacta lo que es importante, si no su “consistencia”. En otras palabras, siempre y cuando la temperatura de su bodega sea constante (entre 11ºC a 14ºC) sus vinos serán almacenados en perfectas condiciones. No todos los vinos mejoran con los años. Algunos deben ser consumidos en una etapa temprana (2 a 3 años), mientras que otros tienen una enorme capacidad de envejecimiento (50 años o más). Todos los vinos tienen su estado óptimo de maduración. Consulte a su comercial de vino para obtener información relevante.

SOLUCIÓN DE PROBLEMAS

PROBLEMA / CÓDIGO ERROR	CAUSA	SOLUCIÓN USUARIO
No funciona	"No está conectado a la red eléctrica. Está apagado. Ha saltado el diferencial/disyuntor/interruptor automático o se ha fundido el fusible."	"Conecte el aparato. Encienda el aparato. Conecte el diferencial / disyuntor / interruptor automático. Contacte con el Servicio de Asistencia Técnica. "
No enfría	"La temperatura no está ajustada correctamente. La temperatura ambiente podría requerir un ajuste de temperatura más alto. La puerta se abre con demasiada frecuencia. La puerta no estaba cerrada del todo. La puerta no está herméticamente cerrada. El condensador está demasiado sucio. La abertura de ventilación está bloqueada o tiene demasiado polvo."	"Compruebe la temperatura ajustada. Ajuste una temperatura más alta. No abra la puerta más de lo necesario. Cierre bien la puerta. Compruebe la junta de la puerta y límpiela. Limpie el la ventilación del condensador (tapa trasera) cuando sea necesario. Despeje los obstáculos y limpie el polvo. Contacte con el el Servicio de Asistencia Técnica."
Se enciende/ apaga con frecuencia	"La temperatura ambiente es superior a la media. Se ha añadido una gran cantidad de botellas a la unidad. La puerta está abierta con demasiada frecuencia. La puerta no está completamente cerrada. La junta de la puerta no sella correctamente."	"Coloque el aparato en un lugar más fresco. Deje que el aparato funcione durante un rato hasta alcanzar la temperatura ajustada. No abra la puerta más de lo necesario. Cierre bien la puerta. Compruebe la junta de la puerta y límpiela. Contacte con el Servicio de Asistencia Técnica."
La luz no se enciende	"El aparato no está conectado a la red electrica Se ha disparado el diferencial / disyuntor / interruptor automático o se ha fundido un fusible. La luz se apagó en el panel de control. (función Display off)"	"Conecta el aparato. Conecte el disyuntor. Encienda la luz. (función display on) Contacte con el Servicio de Asistencia Técnica."
Vibraciones	El aparato no está bien nivelado.	Nivele el aparato con las patas ajustables.

PROBLEMA / CÓDIGO ERROR	CAUSA	SOLUCIÓN USUARIO
Parece que hace demasiado ruido	"El ruido de traqueteo puede provenir del flujo del refrigerante, lo cual es normal. Al finalizar cada ciclo, es posible que oiga gorgoteos causados por el flujo de refrigerante en su aparato. Si se producen fluctuaciones de temperatura, la contracción y dilatación de las paredes interiores pueden provocar ruidos de chasquidos y crujidos."	Nivele el aparato con las patas ajustables.
La puerta no se cierra correctamente	"El aparato no está bien nivelado. La puerta estaba invertida y mal instalada. La junta está sucia. Los estantes están fuera de posición."	"Nivele el aparato con las patas ajustables. Compruebe la bisagra de la puerta Limpie la junta de la puerta. Compruebe los estantes y vuelva a colocarlos correctamente. Contacte con el Servicio de Asistencia Técnica."
Se ha acumulado agua en el suelo o ha aparecido en la parte trasera del aparato.	Asegúrese de que la manguera de drenaje que va desde el interior de la unidad hasta la bandeja de goteo de agua trasera está bien colocada.	"Si es así, en épocas húmedas es posible que tenga que eliminar el exceso de agua con una esponja. VER APARTADO FAQS. Apartado Condensación"
Ha aparecido agua en la pared interior del aparato.	En épocas de mucha humedad, sobre todo en verano, esto puede ocurrir al abrir la puerta con demasiada frecuencia.	"No abra la puerta más de lo necesario. Cierre bien la puerta. VER APARTADO FAQS. Apartado Condensación"
Ha aparecido vaho / condensación en la parte externa de la puerta de cristal.	Condensación por el exterior de la puerta de cristal , es un efecto normal y natural que se produce en circunstancias atípicas, donde se juntan una temperatura elevada del exterior, humedad relativa alta.	"Se aconseja instalar la unidad en un lugar con suficiente ventilación, en un lugar seco y / o con aire acondicionado"
El aparato no parece detenerse nunca: siempre está encendido.	La puerta no está bien cerrada.	"Asegúrese de que la puerta está bien cerrada. Póngase en contacto con el Servicio de Asistencia Técnica."
La pantalla digital funciona. Pero la unidad no enfría.	Compruebe si la unidad está en "modo Eco Demo".	Mantenga pulsadas las teclas "ARRIBA", "ABAJO" y "LUZ" al mismo tiempo durante al menos 5 segundos para salir del modo Eco Demo.

PROBLEMA / CÓDIGO ERROR	CAUSA	SOLUCIÓN USUARIO
"Los motores de los ventiladores interiores se encienden y apagan incluso cuando se alcanza la temperatura programada. Los ventiladores funcionan constantemente. "	“Para hacer circular el aire y mantener la temperatura ajustada en el interior de la bóveda, los ventiladores interiores deben encenderse y apagarse. Los ventiladores se encenderán y apagarán aproximadamente entre 50 segundos hasta 5 minutos. Este ciclo es normal y sirve tanto para hacer circular el aire como para garantizar el funcionamiento continuo de los ventiladores. Si el ventilador se para completamente y no completa este ciclo, el ventilador no está operativo, a no ser que la unidad esté en modo Silencio.”	“Si oye ruido, puede seleccionar el modo SILENCIO pulsando y manteniendo pulsada la tecla ARRIBA durante al menos 5 segundos y se puede escuchar “”B B B”” tres sonidos que confirman que el modo silencioso está activado. Consultar manual usuario.”
"No puedo conseguir que las temperaturas superior e inferior se ajusten por separado, ambas se ajustan al mismo ritmo (si se ajusta una más alta, la otra sube más)."	"Esto es normal. La temperatura ajustada para la ZONA INFERIOR debe ser siempre igual o superior a la de la ZONA SUPERIOR. Es decir zona superior debe ser la más fria. Excepto para las unidades con Twin Wine."	"Consulte manual Usuario. Ajuste de temperaturas "
La pantalla digital no parece funcionar.	"El panel de control de esta unidad, dispone de una función de bloqueo para niños que impide la manipulación de los ajustes de temperatura o potencia. Esta función se activa automáticamente 2 minutos después de la última pulsación de una tecla del panel de control. "	"Desbloquear el panel de control. Consultar manual de usuario."
Ruido del ventilador	"El motor del ventilador produce ruido durante su funcionamiento. El ruido es estable y no supera los 40 dB(A)."	Póngase en contacto con el Servicio de Asistencia Técnica.
La temperatura indicada es inferior a la temperatura programada.	Si la temperatura ambiente es inferior a la temperatura programada, es normal que la temperatura que indica el display sea inferior a la programada.	Procurar elevar la temperatura ambiente.

PROBLEMA / CÓDIGO ERROR	CAUSA	SOLUCIÓN USUARIO
"Los motores de los ventiladores interiores se encienden y apagan incluso cuando se alcanza la temperatura programada. Los ventiladores funcionan constantemente. "	"Para hacer circular el aire y mantener la temperatura ajustada en el interior de la bóveda, los ventiladores interiores deben encenderse y apagarse. Los ventiladores se encenderán y apagarán aproximadamente entre 50 segundos hasta 5 minutos. Este ciclo es normal y sirve tanto para hacer circular el aire como para garantizar el funcionamiento continuo de los ventiladores. Si el ventilador se para completamente y no completa este ciclo, el ventilador no está operativo, a no ser que la unidad esté en modo Silencio."	"Si oye ruido, puede seleccionar el modo SILENCIO pulsando y manteniendo pulsada la tecla ARRIBA durante al menos 5 segundos y se puede escuchar ""B B B"" tres sonidos que confirman que el modo silencioso está activado. Consultar manual usuario."
"No puedo conseguir que las temperaturas superior e inferior se ajusten por separado, ambas se ajustan al mismo ritmo (si se ajusta una más alta, la otra sube más)."	"Esto es normal. La temperatura ajustada para la ZONA INFERIOR debe ser siempre igual o superior a la de la ZONA SUPERIOR. Es decir zona superior debe ser la más fria. Excepto para las unidades con Twin Wine."	"Consulte manual Usuario. Ajuste de temperaturas "
La pantalla digital no parece funcionar.	"El panel de control de esta unidad, dispone de una función de bloqueo para niños que impide la manipulación de los ajustes de temperatura o potencia. Esta función se activa automáticamente 2 minutos después de la última pulsación de una tecla del panel de control. "	"Desbloquear el panel de control. Consultar manual de usuario."
La pantalla digital, la luz y el sonido no funcionan pero la unidad enfría bien.	La unidad está en modo Display OFF.	"Para iniciar el modo Display OFF, pulse las teclas POWER y LIGHT al mismo tiempo durante al menos 5 segundos. El indicador luminoso parpadeará cuatro veces y confirmará que el modo Display OFF está activado. Se puede salir del modo Display OFF repitiendo el proceso anterior. El modo Display OFF automáticamente después de 96 horas."

PROBLEMA / CÓDIGO ERROR	CAUSA	SOLUCIÓN USUARIO
Ruido normal	"Todos los modelos incorporan en su armazón un aislamiento de espuma rígida para proporcionar una alta eficiencia térmica y la máxima reducción del ruido de sus componentes internos de trabajo. A pesar de esta tecnología, su modelo puede emitir sonidos que le resulten desconocidos. Los sonidos normales de funcionamiento pueden ser más perceptibles debido al entorno de la unidad. Las superficies duras como armarios, suelos de madera/vinilo/baldosas y paredes con paneles tienden a propagar los ruidos normales de funcionamiento del aparato."	"A continuación se enumeran los componentes de refrigeración más comunes y una breve descripción de los sonidos normales que emiten durante su funcionamiento: • Compresor: El compresor emite un zumbido o sonido pulsante que puede oírse cuando funciona. • Evaporador/Capilar: El refrigerante que fluye a través de un evaporador puede sonar como líquido hirviendo. • Ventilador del condensador/vaporizador: Puede oírse el aire moviéndose a través de un condensador. • Desescarche automático/bandeja de desagüe: Se puede escuchar agua o hielo goteando o corriendo en la bandeja de drenaje cuando la unidad está en el ciclo de descongelamiento. • Al final de cada ciclo, es posible que oiga un ruido burbujeante procedente del líquido que circula por las tuberías. • Las paredes interiores que se contraen y expanden también pueden provocar chasquidos o crujidos."
Ruido del compresor	El funcionamiento del motor eléctrico y de la bomba dentro del compresor provocará ruido durante el tiempo de funcionamiento.	"El ruido debe ser estable y no superar los 42 dB(A). Si el ruido es excesivo, el compresor está averiado. Póngase en contacto con el servicio de asistencia técnica. Las patas de goma envejecidas o el montaje incorrecto de dichas patas (demasiado flojas o demasiado apretadas) también generan el ruido anormal. Si es así, corrija el montaje de las patas o sustitúyalas."
Ruido del ventilador	"El motor del ventilador produce ruido durante su funcionamiento. El ruido es estable y no supera los 40 dB(A)."	Póngase en contacto con el Servicio de Asistencia Técnica.

PROBLEMA / CÓDIGO ERROR	CAUSA	SOLUCIÓN USUARIO
Ruido del flujo de refrigerante	"El extremo del tubo capilar se ha introducido demasiado en el tubo de entrada del evaporador. O hay rebabas en el extremo del tubo capilar. Se pierde la amortiguación antivibraciones que envuelve la unión del capilar y el tubo de entrada del evaporador. El capilar se interfiere con las otras partes. "	Póngase en contacto con el servicio de asistencia técnica.
ERROR E0	"Error de comunicación "	Póngase en contacto con el servicio de asistencia técnica.
ERROR E1	El sensor de temperatura del aire de la zona correspondiente está en circuito abierto.	Póngase en contacto con el servicio de asistencia técnica.
ERROR E2	El sensor de temperatura del aire correspondiente está en cortocircuito.	Póngase en contacto con el servicio de asistencia técnica.
ERROR E3	El sensor de desescarche del evaporador está en circuito abierto.	Póngase en contacto con el servicio de asistencia técnica.
ERROR E4	El sensor de desescarche del evaporador está en cortocircuito.	Póngase en contacto con el servicio de asistencia técnica.
ERROR E5	El calefactor está averiado	Póngase en contacto con el servicio de asistencia técnica.
ERROR E6	La electroválvula/válvula solenoide está averiada.	Póngase en contacto con el servicio de asistencia técnica.
ERROR E7	El interruptor de la puerta falló.	"Verificar que la puerta esté bien cerrada, por completo. Verificar que no haya alguna botella en el interiro que impida el correcto cierre de la puerta Póngase en contacto con el servicio de asistencia técnica."
ERROR E8	El sensor de temperatura del aire ambiente está en circuito abierto.	Póngase en contacto con el servicio de asistencia técnica.
ERROR E9	El sensor de temperatura del aire ambiente está en cortocircuito.	Póngase en contacto con el servicio de asistencia técnica.
ERROR HI	La temperatura en el interior es demasiado alta durante 60 minutos seguidos.	"Verifique que la puerta esté bien cerrada. Cambie la temperatura. Póngase en contacto con el servicio de asistencia técnica."

PROBLEMA / CÓDIGO ERROR	CAUSA	SOLUCIÓN USUARIO
ERROR LO	La temperatura es demasiado baja durante 30 minutos seguidos.	"Verifique que la puerta esté bien cerrada. Cambie la temperatura. Póngase en contacto con el servicio de asistencia técnica."
ERROR HH	El nivel de humedad es demasiado alto durante 72 horas seguidas.	Regular el nivel de humedad de estancia
ERROR LL	El nivel de humedad es bajo durante 72 horas seguidas.	Regular el nivel de humedad de estancia
ERROR EC	Problema en valvula solenoide o sensor de descongelación.	Póngase en contacto con el servicio de asistencia técnica.
ERROR ET	Problema en sensor de temperatura de aire.	Póngase en contacto con el servicio de asistencia técnica.
La alarma suena y la indicación de temperatura parpadea.	"La puerta del aparato ha estado abierta más de 60 segundos. Si no es así, la temperatura ha subido o bajado por encima de la temperatura ajustada. Esto puede deberse a: - La puerta del aparato se abre con demasiada frecuencia. - La abertura de ventilación está tapada o tiene demasiado polvo. - Una interrupción prolongada del suministro eléctrico. - Se ha añadido una gran cantidad de botellas a la unidad."	"En caso afirmativo, cierra la puerta. No abra la puerta más de lo necesario. Despeje los obstáculos y limpie el polvo. Deje que el aparato funcione durante un rato hasta alcanzar la temperatura ajustada."
El icono "--" se ilumina y parpadea en la pantalla de temperatura.	"La temperatura establecida está fuera de rango."	Sólo se mostrarán las temperaturas dentro del rango 0~99°F/-9~37°C que el aparato puede mostrar. Si la temperatura no se encuentra dentro de este rango, en su lugar aparecerá el icono "--".
"La temperatura indicada es superior a la temperatura programada."	"Si la temperatura ambiente es superior a 35 °C, es normal que la temperatura que indica el display sea superior a la programada. Tiene bloqueada la ventilación."	"Revise que no haya nada bloqueando las salidas de ventilación. Despeje los obstáculos y limpie el polvo. Póngase en contacto con el Servicio de Asistencia Técnica."
La temperatura indicada es superior a la temperatura programada.	"Si la temperatura ambiente es superior a 35 °C, es normal que la temperatura que indica el display sea superior a la programada. Tiene bloqueada la ventilación."	"Revise que no haya nada bloqueando las salidas de ventilación. Procurar bajar la temperatura ambiente. Póngase en contacto con el Servicio de Asistencia Técnica"

PREGUNTAS FREQÜENTES

1. **¿Cuáles son las condiciones de almacenaje que preocupan a los coleccionistas y consumidores de buen vino?**
   La luz, la humedad, la temperatura y la vibración.

2. **¿Cuál es la temperatura ideal para el vino?**
   La temperatura ideal para almacenar vino es de entre 52ºF y 57ºF (11ºC~14ºC). No obstante, cualquier temperatura entre 41º~68ºF (5º~20ºC) será suficiente siempre y cuando sea constante.

3. **¿Cuál es la humedad ideal para el vino?**
   Una humedad de entre el 60%-70% es un excelente rango en el que almacenar el vino. Los altos niveles de humedad mantienen la humedad dentro de la botella evitando así la evaporación a través del corcho. Los niveles de humedad demasiado altos a menudo causan la creación de microorganismos que pueden envejecer su vino de manera prematura e incluso llegar a estropearlo.

4. **La temperatura de almacenaje parece variar de 2 a 4 grados frecuentemente.**
   Es normal: las pequeñas diferencias de temperatura son necesarias para que el aparato funcione correctamente. Cuando la bodega empieza el ciclo de descongelación, la temperatura aumenta ligeramente. Cuando el sistema de refrigeración vuelve a funcionar, la temperatura baja de nuevo. Tales cambios suceden en un corto periodo de tiempo y su efecto es mínimo para afectar la conservación del vino. El líquido tiende a mantener una temperatura media con un margen de ±2ºC. Por ejemplo, si la temperatura de una piscina es de 25°C y, una noche, la temperatura exterior baja a 18°C, la temperatura del agua no bajara tanto. Por la mañana puede que sólo esté a 22°C.

5. **Ha aparecido agua en la pared interior del aparato.**
   Durante temporadas muy húmedas, puede suceder al abrir la puerta demasiadas veces.

6. **Se ha acumulado agua en el suelo o ha aparecido en la parte trasera del aparato.**
   Asegúrese de que la manguera de drenaje de dentro del aparato esté bien colocada sobre la bandeja de recogida de agua de la parte posterior. Si lo está, en momentos de mucha humedad deberá recoger el exceso de agua con una esponja.

7. **Parece que el aparato no se apaga nunca: siempre está en funcionamiento.**
   Asegúrese de que la puerta está cerrada correctamente. Añada otro termómetro en el interior de la bodega para ver si el termostato de la bodega marca la mismatemperatura.

8. **Ha aparecido vapor/condensación en la puerta de vidrio.**
   Puede suceder durante temporadas muy húmedas, especialmente en verano. Certifique que se haya respetado la instalación segúnmanual, en concreto las ventilaciones que son muy importantes para un óptimo funcionamiento y evitar averías graves. En cuanto a la condensación por el exterior de la puerta de la vinoteca, es un efecto normal y natural que se produce en circunstancias atípicas, donde se juntan una temperatura elevada del exterior, humedad relativa alta, habitación o cocina sin ventilación adecuada, estancia cerrada durante mucho tiempo y la puerta fría de cristal de la vinoteca, todos ellos son factores que provocan certeramente condensación. Se aconseja instalar la unidad en un lugar con suficiente ventilación, en un lugar seco y / o con aire acondicionado.

9. **Se acumula hielo en la parte posterior inferior (zona el compresor) pudiendo éste rozar con el ventilador y ocasionar un mal funcionamiento de la unidad.**
   Compruebe si en la parte inferior o adyacente, especialmente en modelos de integración, hay algún otro electrodoméstico que produzca o sea fuente de calor, tal como un congelador, horno etc., NO SE DEBE INSTALAR LA VINOTECA EN ESTAS CIRCUNSTANCIAS.

10. **Los motores de ventilador interiores se encienden y apagan incluso al llegar a la temperatura configurada.**
    Para circular el aire y mantener la temperatura configurada dentro del armario, los ventiladores interiores deben funcionar en ON y OFF cuando el compresor está apagado en modo Clima Dinámico. Los ventiladores se encenderán y apagarán cada 20 segundos aproximadamente. Este ciclo es normal y está hecho tanto para circular el aire como para asegurar el estado dfuncionamiento continuo de los ventiladores. Si el ventilador se para completamente y no completa el ciclo, el ventilador no funciona. El modo Clima Dinámico es el preestablecido por fábrica. Si el usuario lo encuentra ruidoso, puede seleccionar el modo SILENT pulsando sostenidamente la tecla UP durante al menos 5 segundos hasta oír “B B B” tres sonidos que confirman que el modo silencioso está activado.

11. **No se pueden configurar las temperaturas alta y baja por separado – ambas se ajustan a la vez (si se sube una la otra también, etc.).**
    Es normal. La temperatura configurada para la ZONA INFERIOR deberá ser siempre la misma o superior a la de la ZONA SUPERIOR. Así, cuando el usuario ajusta la temperatura de una de las zonas, si no puede cumplirse la condición anterior, la temperatura configurada de la segunda zona se cambiará de manera automática para cumplir con dicha condición.

12. **Parece que el panel de control no funciona.**
    El panel de control de este equipo tiene una característica de auto-cierre que evita la manipulación de la temperatura o de las opciones de energía. Esta característica se activa automáticamente 2 minutos después de haber tocado por última vez una tecla del panel de control. Para desbloquear el panel de control, pulse sostenidamente las teclas UP y DOWN durante 5 segundos.

13. **Parece que el panel de control no funciona.**
    El panel de control de este equipo tiene una característica de auto-cierre que evita la manipulación de la temperatura o de las opciones de energía. Esta característica se activa automáticamente 2 minutos después de haber tocado por última vez una tecla del panel de control. Para desbloquear el panel de control, pulse sostenidamente las teclas UP y DOWN durante 5 segundos.

14. **Los ventiladores funcionan constantemente. ¿Es normal?**
    Para circular el aire y mantener la temperatura configurada dentro del armario, los ventiladores interiores deben funcionar en ON y OFF cuando el compresor está apagado en modo Clima Dinámico. Los ventiladores se encenderán y apagarán cada 20 segundos aproximadamente. Este ciclo es normal y está hecho tanto para circular el aire como para asegurar el estado de funcionamiento continuo de los ventiladores. Si el ventilador se para completamente y no completa el ciclo, el ventilador no funciona.

15. **La pantalla digital funciona. Pero el aparato no enfría.**
    Compruebe si el aparato está en “Modo Demo Eco”. Pulse sostenidamente las teclas “UP”, “DOWN” y “LIGHT” al mismo tiempo durante al menos 5 segundos para salir del Modo Demo Eco.

16. **La pantalla digital, la luz y el sonido no funcionan, pero el aparato enfría bien.**
    Puede que el aparato esté en modo “display OFF”

CARACTERISTICAS TÉCNICAS

	PVMB 30-16	PVMB 40-28	PVMB 60-46	PVMAV 45-16	PVMAV 60-23	PVMAV 88-45	PVMAV 124-65	PVMAV 178-101
Especificaciones (ES)								
Secciones de frío	2	2	2	1	2	2	2	2
Aislamiento secciones frío	Sí	Sí	Sí	Sí	Sí	Sí	Sí	Sí
Nº botellas Total (Burdeos 0,75l / Ø76mm)	**16**	**28**	**46**	**16**	**23**	**45**	**65**	**101**
Altura botella (mm)	300	300	300	300	300	300	300	300
Nº botellas Zona 1	5	9	16	N.A	12	12	18	30
Nº botellas Zona 2	11	19	30	N.A	11	33	47	71
Nº Bandejas madera Haya	**5**	**4**	**5**	**2**	**3**	**5**	**9**	**15**
Nº Bandejas departamento fijo	**1**	**1**	**1**	**1**	**1**	**1**	**1**	**1**
Nº bandejas o guías fijas	**5**	**4**	**5**	**2**	**3**	**4**	**8**	**14**
Bandejas con guías correderas	**0**	**0**	**5**	**2**	**3**	**4**	**8**	**14**
Luz interior	Sí	Sí	Sí	Sí	Sí	Sí	Sí	Sí
Control temperatura	Digital	Digital	Digital	Digital	Digital	Digital	Digital	Digital
Temperatura operativa	5~20°C	5~20°C	5~20°C	5~20°C	5~20°C	5~20°C	5~20°C	5~20°C
Temperatura Zona 1	5~20°C	5~20°C	5~20°C	-	5~20°C	5~20°C	5~20°C	5~20°C
Temperatura Zona 2	5~20°C	5~20°C	5~20°C	-	5~20°C	5~20°C	5~20°C	5~20°C
Descongelado	Automático	Automático	Automático	Automático	Automático	Automático	Automático	Automático
Control de humedad (Caja humedad)	Sí	Sí	Sí	Sí	Sí	Sí	Sí	Sí
Calefactor	Sí	Sí	Sí	Sí	Sí	Sí	Sí	Sí
Alarma temperatura	Sí	Sí	Sí	Sí	Sí	Sí	Sí	Sí
Alarma puerta	Sí	Sí	Sí	Sí	Sí	Sí	Sí	Sí
Filtro olores	Sí	Sí	Sí	Sí	Sí	Sí	Sí	Sí
Depósito control humedad interior.	Sí	Sí	Sí	Sí	Sí	Sí	Sí	Sí
Sistema automático de control de humedad.	No	No	No	No	No	No	No	No
Indicador temperatura display en ºC/ºF	Sí	Sí	Sí	Sí	Sí	Sí	Sí	Sí
Color display	Blanco/Azul/Ámbar	Blanco/Azul/Ámbar	Blanco/Azul/Ámbar	Blanco/Azul/Ámbar	Blanco/Azul/Ámbar	Blanco/Azul/Ámbar	Blanco/Azul/Ámbar	Blanco/Azul/Ámbar
Luz interior	LED	LED	LED	LED	LED	LED	LED	LED
Color iluminación interior	Blanco/Azul/Ámbar	Blanco/Azul/Ámbar	Blanco/Azul/Ámbar	Blanco/Azul/Ámbar	Blanco/Azul/Ámbar	Blanco/Azul/Ámbar	Blanco/Azul/Ámbar	Blanco/Azul/Ámbar
Diseño posterior (liso o radiador)	Liso	Liso	Liso	Liso	Liso	Liso	Liso	Liso
Interruptor luz	Sí	Sí	Sí	Sí	Sí	Sí	Sí	Sí
BISAGRA completamente integrada	No	No	No	Sí	Sí	Sí	Sí	Sí
Puerta reversible	Sí	Sí	Sí	Sí	Sí	Sí	Sí	Sí
Ángulo apertura	115°	115°	115°	95-115º	95-115º	95-115º	95-115º	95-115º
Cristal puerta Filtro UV	Sí	Sí	Sí	Sí	Sí	Sí	Sí	Sí
Nº cristales puerta	3	3	3	3	3	3	3	3
Cristal templado	Sí	Sí	Sí	Sí	Sí	Sí	Sí	Sí
Formato libre instalación.	Sí	Sí	Sí	No	No	No	No	No
Formato integración en mueble.	No	No	No	Sí	Sí	Sí	Sí	Sí
Formato integración bajo mueble.	Sí	Sí	Sí	No	No	No	No	No
Largo cable red (m)	1,8	1,8	1,8	1,8	1,8	1,8	1,8	1,8
Sistema ventilación integrado	No	No	No	Sí	Sí	Sí	Sí	Sí
Ventilación, zócalo o trasera	Ventilación frontal	Ventilación frontal	Ventilación frontal	Ventilación libre	Ventilación libre	Ventilación libre	Ventilación libre	Ventilación libre
Alto_H (mm)	820	820	820	455	595	885	1234	1784
Ancho_W (mm)	295	395	595	595	595	595	595	595
Profundidad sin tirador_D (mm)	575	575	575	559	559	559	559	559
Profundidad con tirador (mm)	615	615	615	599	599	599	599	599

	PVMB 30-16	PVMB 40-28	PVMB 60-46	PVMAV 45-16	PVMAV 60-23	PVMAV 88-45	PVMAV 124-65	PVMAV 178-101
Especificaciones (ES)								
Profundidad cuerpo sin puerta (mm)	530	530	530	512	512	512	512	512
Profundidad y altura zócalo_DxH (mm)	72x95	72x95	72x95	-	-	-	-	-
Dimensiones Tirador_HxWxD (mm)	510x25x40	510x25x40	510x25x40	285x25x40	340x25x40	510x25x40	510x25x40	510x25x40
Dimensiones_HxWxD (mm) **SIN tirador**	820x295x575	820x395x575	820x595x575	455x595x559	595x595x559	885x595x559	1234x595x559	1784x595x559
Encastre_HxWxD (mm)	822x300x ≥575	822x400x ≥575	822x600x ≥575	450x556x545	589x556x545	874x556x545	1223x556x545	1773x556x545
Capacidad, Volumen almacenamiento (l)	**52**	**75**	**125**	**46**	**63**	**116**	**182**	**285**
Clase energética / 2021	**F**	**F**	**F**	**E**	**F**	**G**	**G**	**G**
Clase climática	**ST**	**ST**	**ST**	**ST**	**ST**	**ST**	**ST**	**ST**
Alimentación red	**220-240V~ /50Hz**	**220-240V~ /50Hz**	**220-240V~ /50Hz**	**220-240V~ /50Hz**	**220-240V~ /50Hz**	**220-240V~ /50Hz**	**220-240V~ /50Hz**	**220-240V~ /50Hz**
Nº Unidades de lámpara led interior	4	4	4	2	4	4	4	4
Consumo por unidad led interior (W)	-	-	-	-	-	-	-	-
Consumo Total luz led interior (W)	**2,4**	**2,2**	**2,4**	**1,2**	**1,6**	**3**	**4,4**	**5,2**
Potencia (W)	**100**	**100**	**100**	**100**	**100**	**100**	**160**	**160**
Corriente (A)	**1,2**	**1,2**	**1,2**	**1,2**	**1,2**	**1,2**	**1,2**	**1,4**
Consumo (Kwh/ año) / 2021	98	100	104	77	99	128	151	185
INVERTER (Sí / NO)	Sí	Sí	Sí	Sí	Sí	Sí	Sí	Sí
Refrigerante	R600a	R600a	R600a	R600a	R600a	R600a	R600a	R600a
Potencia sonora LwA (dBA) / 2021	**35**	**35**	**35**	**35**	**35**	**36**	**36**	**36**
Aprobación CE	Sí	Sí	Sí	Sí	Sí	Sí	Sí	Sí

	PVMBP HD 60-52	PVMAVP 45-16	PVMAVP 60-23	PVMAVP 88-45	PVMAVP 124-65	PVMAVP 178-101	PVMBP HD 40-25	PVMBP 60-44
Especificaciones (ES)								
Profundidad cuerpo sin puerta (mm)	510	512	512	512	512	512	510	510
Profundidad y altura zócalo_DxH (mm)	72x95	-	-	-	-	-	72x95	72x95
Dimensiones Tirador_HxWxD (mm)	**-**	**-**	**-**	**-**	**-**	**-**	**-**	**-**
Dimensiones_HxWxD (mm) **SIN tirador**	880x595x555	455x595x559	595x595x559	885x595x559	1234x595x559	1784x595x559	880x395x555	820x595x555
Encastre_HxWxD (mm)	882x600x ≥555	450x556x545	589x556x545	874x556x545	1223x556x545	1773x556x545	882x400x ≥555	822x600x ≥555
Capacidad, Volumen almacenamiento (l)	**130**	**46**	**63**	**116**	**182**	**285**	**80**	**116**
Clase energética / 2021	**F**	**E**	**F**	**G**	**G**	**G**	**F**	**F**
Clase climática	**ST**	**ST**	**ST**	**ST**	**ST**	**ST**	**ST**	**ST**
Alimentación red	**220-240V~ /50Hz**	**220-240V~ /50Hz**	**220-240V~ /50Hz**	**220-240V~ /50Hz**	**220-240V~ /50Hz**	**220-240V~ /50Hz**	**220-240V~ /50Hz**	**220-240V~ /50Hz**
Nº Unidades de lámpara led interior	4	2	4	4	4	4	4	4
Consumo por unidad led interior (W)	-	-	-	-	-	-	-	-
Consumo Total luz led interior (W)	**2,8**	**1,2**	**1,4**	**3**	**4,4**	**5,2**	**2,8**	**2,2**
Potencia (W)	**100**	**100**	**100**	**100**	**160**	**160**	**100**	**100**
Corriente (A)	**1,2**	**1,2**	**1,2**	**1,2**	**1,2**	**1,4**	**1,2**	**1,2**
Consumo (Kwh/ año) / 2021	105	77	99	128	151	185	100	104
INVERTER (Sí / NO)	Sí	Sí	Sí	Sí	Sí	Sí	Sí	Sí
Refrigerante	R600a	R600a	R600a	R600a	R600a	R600a	R600a	R600a
Potencia sonora LwA (dBA) / 2021	**35**	**35**	**35**	**36**	**36**	**36**	**35**	**35**
Aprobación CE	Sí	Sí	Sí	Sí	Sí	Sí	Sí	Sí

	PVMBP HD 60-52	PVMAVP 45-16	PVMAVP 60-23	PVMAVP 88-45	PVMAVP 124-65	PVMAVP 178-101	PVMBP HD 40-25	PVMBP 60-44
Especificaciones (ES)								
Secciones de frío	2	1	2	2	2	2	2	2
Aislamiento secciones frío	Sí	Sí	Sí	Sí	Sí	Sí	Sí	Sí
Nº botellas Total (Burdeos 0,75l / Ø76mm)	**52**	**16**	**23**	**45**	**65**	**101**	**25**	**44**
Altura botella (mm)	300	300	300	300	300	300	300	300
Nº botellas Zona 1	22	N.A	12	12	18	30	9	16
Nº botellas Zona 2	30	N.A	11	33	47	71	16	28
Nº Bandejas madera Haya	**5**	**2**	**3**	**5**	**9**	**15**	**5**	**4**
Nº Bandejas departamento fijo	**1**	**1**	**1**	**1**	**1**	**1**	**1**	**1**
Nº bandejas o guías fijas	**5**	**2**	**3**	**4**	**8**	**14**	**5**	**4**
Bandejas con guías correderas	**5**	**2**	**3**	**4**	**8**	**14**	**5**	**4**
Luz interior	Sí	Sí	Sí	Sí	Sí	Sí	Sí	Sí
Control temperatura	Digital	Digital	Digital	Digital	Digital	Digital	Digital	Digital
Temperatura operativa	5~20°C	5~20°C	5~20°C	5~20°C	5~20°C	5~20°C	5~20°C	5~20°C
Temperatura Zona 1	5~20°C	-	5~20°C	5~20°C	5~20°C	5~20°C	5~20°C	5~20°C
Temperatura Zona 2	5~20°C	-	5~20°C	5~20°C	5~20°C	5~20°C	5~20°C	5~20°C
Descongelado	Automático	Automático	Automático	Automático	Automático	Automático	Automático	Automático
Control de humedad (Caja humedad)	Sí	Sí	Sí	Sí	Sí	Sí	Sí	Sí
Calefactor	Sí	Sí	Sí	Sí	Sí	Sí	Sí	Sí
Alarma temperatura	Sí	Sí	Sí	Sí	Sí	Sí	Sí	Sí
Alarma puerta	Sí	Sí	Sí	Sí	Sí	Sí	Sí	Sí
Filtro olores	Sí	Sí	Sí	Sí	Sí	Sí	Sí	Sí
Depósito control humedad interior.	Sí	Sí	Sí	Sí	Sí	Sí	Sí	Sí
Sistema automático de control de humedad.	No	No	No	No	No	No	No	No
Indicador temperatura display en ºC/ºF	Sí	Sí	Sí	Sí	Sí	Sí	Sí	Sí
Color display	Blanco/Azul/Ámbar	Blanco/Azul/Ámbar	Blanco/Azul/Ámbar	Blanco/Azul/Ámbar	Blanco/Azul/Ámbar	Blanco/Azul/Ámbar	Blanco/Azul/Ámbar	Blanco/Azul/Ámbar
Luz interior	LED	LED	LED	LED	LED	LED	LED	LED
Color iluminación interior	Blanco/Azul/Ámbar	Blanco/Azul/Ámbar	Blanco/Azul/Ámbar	Blanco/Azul/Ámbar	Blanco/Azul/Ámbar	Blanco/Azul/Ámbar	Blanco/Azul/Ámbar	Blanco/Azul/Ámbar
Diseño posterior (liso o radiador)	Liso	Liso	Liso	Liso	Liso	Liso	Liso	Liso
Interruptor luz	Sí	Sí	Sí	Sí	Sí	Sí	Sí	Sí
BISAGRA completamente integrada	Sí	Sí	Sí	Sí	Sí	Sí	Sí	Sí
Puerta reversible	Sí	Sí	Sí	Sí	Sí	Sí	Sí	Sí
Ángulo apertura	95-115º	95-115º	95-115º	95-115º	95-115º	95-115º	95-115º	95-115º
Cristal puerta Filtro UV	Sí	Sí	Sí	Sí	Sí	Sí	Sí	Sí
Nº cristales puerta	3	3	3	3	3	3	3	3
Cristal templado	Sí	Sí	Sí	Sí	Sí	Sí	Sí	Sí
Formato libre instalación.	Sí	No	No	No	No	No	Sí	Sí
Formato integración en mueble.	No	Sí	Sí	Sí	Sí	Sí	No	No
Formato integración bajo mueble.	Sí	No	No	No	No	No	Sí	Sí
Largo cable red (m)	1,8	1,8	1,8	1,8	1,8	1,8	1,8	1,8
Sistema ventilación integrado	No	Sí	Sí	Sí	Sí	Sí	No	No
Ventilación, zócalo o trasera	Ventilación frontal	Ventilación libre	Ventilación libre	Ventilación libre	Ventilación libre	Ventilación libre	Ventilación frontal	Ventilación frontal
Alto_H (mm)	880	455	595	885	1234	1784	880	820
Ancho_W (mm)	595	595	595	595	595	595	395	595
Profundidad sin tirador_D (mm)	555	559	559	559	559	559	55	555
Profundidad con tirador (mm)	-	-	-	-	-	-	-	-

SERVICIO TÉCNICO POST-VENTA (SAT) Y GARANTÍA

INOXPAN S.L., le agradece la elección y confianza depositada en un producto de nuestra marca Pando, que se distingue por su Calidad, Diseño e Innovación, siendo fiel a sus orígenes y compromisos.

CONDICIONES GARANTIA PANDO:

Este aparato dispone de una garantía de 3 años a partir de la fecha de compra. Esta garantía cubre exclusivamente al producto Pando contra todo defecto de fabricación que afecte a su buen funcionamiento. Para la validez de la misma es imprescindible presentar la factura o ticket de compra junto con una foto de la etiqueta o matrícula del producto ante el técnico del Servicio Oficial Autorizado Pando.
Durante dicho periodo, la Empresa se compromete a reponer o reparar gratuitamente cualquier pieza defectuosa debida a vicio o defecto de fabricación del aparato, hasta conseguir su funcionamiento correcto, así como la mano de obra necesaria y gastos ocasionados como consecuencia de tal reparación o reposición

EXCLUSIONES DE LA GARANTÍA PANDO:

No estará cubierto por la garantía del producto o vinoteca, o podría ser causa de anulación de la misma, debiéndose hacer cargo en estos casos el usuario de las costas de los materiales, mano de obra y desplazamiento del servicio técnico, los siguientes supuestos:

- La instalación, realización de revisiones, limpieza o mantenimiento del aparato.
- Cualquier avería, desperfecto o mal funcionamiento ocasionado por una incorrecta instalación o uso.
- Averías o desperfectos ocasionados por no respetar o seguir las instrucciones de seguridad, recomendaciones de uso y mantenimiento de los manuales del aparato.
- Cuando el producto esté destinado a un uso comercial o no residencial, para el que no está previsto.
- Mal funcionamiento o daños en el aparato por incumplimiento de las instrucciones descritas en el manual de usuario, instrucciones de instalación y ventilación del aparato.
- Averías o desperfectos producidos por transportes o traslados, y manipulación del aparato por personal no autorizado y ajeno a esta empresa o a la marca Pando.
- Golpes, abolladuras, ralladas o rozaduras, cristales rotos.
- Presencia de cuerpos extraños ajenos al aparato, en el interior o exterior del producto.
- Que el producto no esté accesible, porque haya elementos que impidan su fácil y seguro acceso. Los medios que se necesitasen para el acceso del técnico Autorizado Pando al aparato serán a cuenta y responsabilidad del usuario.
- Manipulación indebida del cableado y conexiones del producto.
- Averías o daños causados en el producto por una alimentación o conexión eléctrica incorrecta.
- Componentes estéticos, de uso y desgaste, como pantallas de luz, filtros, lámparas (LED), estantes, cajones, tapas, juntas, etc.
- Óxido, manchas, cambios de tonalidad producido por aplicación indebida o exposición sin protección a elementos corrosivos como productos de limpieza no recomendados por el fabricante e inadecuados, como los que contienen agentes químicos corrosivos, y la exposición a la brisa marina (Salitre).
- Cualquier daño que hayan sufrido los vinos o cualquier otro contenido debido a posibles incidencias o averías del aparato.
- Averías o desperfectos producidos por variaciones de suministro eléctrico o causas fortuitas y naturales de origen atmosférico o geológicos como tormentas, rayos, terremotos, inundaciones, etc.
- Aparatos procedentes de reventas, segunda mano, cambio titular original del aparato o de exposiciones que tengan más de tres años desde su fecha de fabricación.

INOXPAN, S.L., queda expresamente excluida de cualquier responsabilidad sobre eventuales daños directos o indirectos a personas o cosas causadas por un producto instalado, manipulado, usado y/o mantenido indebidamente.

Datos de contacto Servicio Técnico Oficial Autorizado Pando

ESPAÑA, PORTUGAL Y ANDORRA		OTROS PAISES:	
https://www.pando.es/asistencia-tecnica/		**EN** https://www.pando.es/en/after-sales-services/ **FR** https://www.pando.es/fr/service-apres-vente/	

Pando reserva o direito de alterar ou cancelar qualquer medida dos artigos do manual, sem aviso prévio, sem prejudicar as características essenciais de funcionalidade e segurança, e não se responsabiliza por erros ou omissões que possam ocorrer no manual.
Características técnicas válidas salvo erros de tipografia, omissão ou impressão.
As imagens e conteúdo deste manual são propriedade exclusiva da Pando - INOXPAN S.L., sendo totalmente proibida a apropriação de imagens e a reprodução total ou parcial sem autorização prévia por escrito.

AS IMAGENS MOSTRADAS NESTE MANUAL NÃO SÃO CONTRATUAIS.

A Direção Técnica da Pando reserva-se o direito de modificar, alterar ou melhorar os desenhos técnicos que são expostos neste manual sem aviso prévio.

A versão em papel deste manual não pode ser atualizada em tempo real, para garantir a última versão das instruções do seu produto, recomendamos que consulte a versão digital em www.pando.es

Antes de mais, gostaríamos de agradecer a confiança que depositou na nossa empresa ao adquirir um dos nossos produtos.
por ter adquirido um dos nossos produtos. Estamos certos de que tomou a decisão correcta.

Na **Pando**, não só oferecemos produtos de qualidade superior, como também dispomos de uma vasta equipa de profissionais que o ajudarão e aconselharão em qualquer dúvida que possa ter durante a instalação ou o funcionamento.

Para nos conhecer melhor, convidamo-lo a visitar a nossa página web **(www.pando.es**) onde poderá ver toda a nossa gama de produtos com a informação comercial e técnica mais actualizada.

Aqui encontrará uma vasta seleção de **Exaustores Decorativos**; de parede, de teto, de ilha, integrados em móveis e integrados na placa.
Esta variedade permite-nos adaptarmo-nos a qualquer estilo de cozinha.

Também lhe mostramos a nossa coleção de electrodomésticos essenciais em qualquer casa. Electrodomésticos como a nossa coleção de **Fornos** e **Micro-ondas** de alto rendimento, **Placas de Indução** e a **Gás** que o ajudarão a confecionar as melhores receitas, **Adegas e Caves** de Envelhecimento para manter e conservar os seus vinhos nas melhores condições, **Máquinas de Lavar** Louça com a mais moderna tecnologia e a nossa com a mais moderna tecnologia e a nossa gama de **Frigoríficos** e **Congeladores** com Frigoríficos e Congeladores para integração em painel e de livre instalação.

Tudo isto sob uma marca com uma trajetória muito longa de mais de **40 anos** no sector, que fabrica os seus produtos como um sector, que fabrica os seus produtos como um verdadeiro artesão.
razendo o melhor da nossa experiência para tudo o que fazemos.

Esperamos sinceramente que se divirta, experimente e desfrute do conforto e das capacidades daquela que já é a sua nova cozinha.

Muito obrigado
A equipa **Pando**

PROTEÇÃO DO MEIO AMBIENTE

O símbolo no produto ou na sua embalagem indica que este produto não pode ser tratado como lixo doméstico normal. Este produto deve ser entregue no ponto de recolha de equipamentos elétricos e eletrónicos para reciclagem. Ao garantir que este produto é eliminado corretamente, ajudará a evitar possíveis consequências negativas para o meio ambiente e para a saúde pública, que de outra forma poderiam ocorrer se este produto não for manuseado de forma adequada. Para obter informações mais pormenorizadas sobre a reciclagem deste produto, entre em contacto com o município da sua área de residência, com o serviço de recolha de resíduos domésticos ou com a loja onde adquiriu o produto. Este eletrodoméstico está marcado de acordo com a diretiva Europeia 2012/19/EU relativa aos resíduos de equipamento elétrico e eletrónico (WEEE)

RECOLHA DE ELECTRODOMÉSTICOS

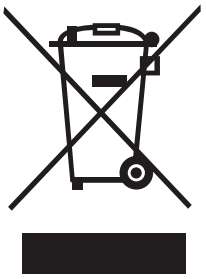

TRATAMENTO DE RESÍDUOS

ELIMINAÇÃO DA EMBALAGEM. A embalagem está marcada com um PONTO VERDE.
No seu compromisso com a proteção do Meio Ambiente e em cumprimento com o disposto na Diretiva. Europeia 94/62/EC relativa às embalagens e resíduos de embalagens e à Lei 22/2011, daí derivada, de Resíduos e Solos Contaminados, Pando encomenda a entidades de economía social um Sistema Integrado de Gestão, encarregado da recolha periódica no domicilio do consumidor ou próximo dele, das embalagens usadas e dos resíduos dessas embalagens para a sua posterior reciclagem.
Para eliminar todos os materiais das embalagens tais como cartão, poliuretano expandido e pláticos, utilize os contentores adequados.
De este modo garante-se o perfeito tratamento e reutilização dos materiais das embalagens.

INDICE

INSTRUÇÕES DE SEGURANÇA 57
CARACTERÍSTICAS DO PRODUTO 61
INSTALAÇÃO 62
Antes de utilizar o dispositivo 62
Instalação 63
Instalação sob o balcão 64
Instalação em coluna / Integrado 64
Instalação do punho 67
Fixação e segurança da unidade no Mobiliário 67
Porta reversível 68
INSTRUÇÕES DE FUNCIONAMENTO 70
VISUALIZAÇÃO DE UMA ZONA 71
VISUALIZAÇÃO DE UMA ZONA 72
Twin Wine - Modelos com ecrã duplo 73
Primeira ignição 73
Indicação da temperatura 73
Função multi-teclas 74
Alarme de porta 74
Função de memória Temperatura 74
Alarme de temperatura 74
Modo De Configuração 75
TABULEIROS E ARRUMAÇÃO 81
Prateleiras Telescópicas 81
CUIDADOS E MANUTENÇÃO 82
Controlo da humidade 82
Limpieza da unidade 83
Férias 83
Conselhos de pupança de energia 83
Falha de energia 83
Filtros de odores de carvão activado 84
Mover o dispositivo 84
Descongelação / ventilação / Higrometria 84
Ruídos de funcionamiento 85

TABLETA DE TEMPERATURAS DE SERVIÇO DO VIHNO..... 86
RESOLUÇÃO DE PROBLEMAS..... 87
PREGUNTAS FREQÜENTES..... 91
CARATERÍSTICAS TÉCNICAS..... 93
GARANTIA..... 96
ESQUEMAS DE INSTALAÇÃO E DIMENSÕES..... 277
DISTRIBUIÇÃO DE GARRAFAS 301

INSTRUÇÕES DE SEGURANÇA

Leia atentamente estas instruções. Esta é a única forma de utilizar o seu dispositivo de forma segura e correta. Recomendamos vivamente que guarde o manual de instruções e as instruções de instalação para utilização futura ou para os proprietários seguintes.

Nota: ....

O aparelho destina-se a ser utilizado para a conservação do vinho. Utilizar este aparelho apenas como descrito neste manual. Outras utilizações não recomendadas podem provocar incêndios, choques eléctricos ou lesões corporais.

Este aparelho pode ser utilizado por crianças a partir dos 8 anos de idade e por pessoas com capacidades físicas, sensoriais ou mentais reduzidas ou com falta de experiência e conhecimentos, desde que tenham recebido supervisão ou instruções sobre a utilização do aparelho de forma segura e compreendam os perigos envolvidos. As crianças não devem brincar com o aparelho. A limpeza e a manutenção não devem ser efectuadas por crianças sem supervisão

De acuerdo con los estándares de IEC: este dispositivo no está diseñado para ser utilizado por personas (incluindo crianças) com capacidades físicas, sensoriais ou mentais reduzidas, ou com falta de experiência e conhecimentos, exceto se tiverem recebido supervisão ou instruções relativas à utilização do aparelho por uma pessoa responsável pela sua segurança. As crianças devem ser vigiadas para garantir que não brincam com o aparelho. Manter sempre o aparelho fora do alcance das crianças. Manter o cabo de alimentação fora do alcance das crianças. Não deixar o cabo de alimentação pendurado no bordo da mesa ou da bancada onde o aparelho está colocado.

As crianças com idades compreendidas entre os 3 e os 8 anos são autorizadas a carregar e descarregar equipamentos de refrigeração.

Para se proteger contra o risco de choque elétrico, NÃO mergulhe a unidade, o cabo ou a ficha em água ou pulverize qualquer outro líquido

Desligue os aparelhos da tomada quando não estiverem a ser utilizados, quando se deslocar de um local para outro e antes de os limpar

Para desligar o aparelho, agarre na ficha e retire-a da tomada. Nunca puxar pelo cabo.

CUIDADO: Manter o aparelho afastado de substâncias que possam causar ignição. Não utilizar o aparelho na presença de gases explosivos e/ou inflamáveis.

Não colocar o aparelho ou qualquer das suas partes perto de uma chama aberta, de um fogão ou de outro aparelho de aquecimento.
Não utilize o aparelho com um cabo ou ficha danificados, se o produto não estiver a funcionar, se tiver caído ou estiver danificado de alguma forma. Se o cabo de alimentação estiver danificado, deve ser substituído pelo fabricante, por um centro de assistência autorizado ou por pessoas com qualificações semelhantes, a fim de evitar qualquer perigo.
A utilização de acessórios não recomendados pelo fabricante pode ser perigosa.
Colocar a unidade numa superfície seca e nivelada.
Não utilizar se a caixa tiver sido retirada ou estiver danificada.
Uma má ligação entre a tomada de corrente alternada (parede) e a ficha pode provocar o sobreaquecimento e a deformação da ficha.
Contacte um eletricista qualificado para substituir a tomada de parede se esta estiver solta ou danificada.
Colocar o aparelho longe da luz solar direta e de fontes de calor (fogão, aquecedor, radiador, etc.).
AVISO: Este aparelho não contém gases CFC e HFC e contém pequenas quantidades de isobutano (R600a), que é amigo do ambiente mas inflamável. Não danifica a camada de ozono, nem aumenta o efeito de estufa. Durante o transporte e a colocação em funcionamento da máquina, é necessário ter cuidado para que nenhuma peça do sistema de refrigeração seja danificada. As fugas de refrigerante podem incendiar-se e provocar lesões oculares.
Em caso de fuga de fluido frigorigéneo, se o aparelho estiver situado numa divisão pequena, existe o perigo de os gases combustíveis se espalharem pela divisão. Por cada 8 g de refrigerante, é necessário pelo menos 1 metro cúbico de espaço. A quantidade de refrigerante no aparelho está indicada na placa de características no interior do aparelho.

A manutenção ou reparação deste aparelho é perigosa para qualquer pessoa que não seja um técnico de assistência autorizado.

AVISO: Manter as aberturas de ventilação, no aparelho ou na estrutura incorporada, livres de obstruções. Não será aceite qualquer responsabilidade por danos resultantes de uma utilização incorrecta do aparelho ou de reparações efectuadas por pessoal não qualificado. Neste caso, nem a garantia nem qualquer outro direito de responsabilidade serão válidos**.**

AVISO: Não utilizar dispositivos mecânicos ou outros meios para acelerar o processo de descongelação que não sejam os recomendados pelo fabricante.

AVISO: No dañe el circuito refrigerante. Nunca utilice un aparato con un circuito dañado.

AVISO: Não utilizar aparelhos eléctricos no interior do compartimento de alimentos do aparelho, a não ser que sejam do tipo recomendado pelo fabricante.

AVISO: Para evitar qualquer perigo devido à instabilidade do aparelho, este deve ser fixado de acordo com as instruções.

CUIDADO: Manter os produtos afastados do fogo ou de substâncias abrasivas antes de instalar o refrigerador.

AVISO: NÃO guardar substâncias explosivas, tais como latas de aerossol com um propulsor inflamável, neste aparelho.

AVISO: ao instalar o aparelho, certifique-se de que o cabo de alimentação não fica preso ou danificado.

AVISO: Não coloque fichas portáteis, cabos de extensão ou fontes de alimentação portáteis na parte de trás da unidade.

Para evitar a contaminação dos produtos armazenados, respeitar as instruções seguintes:

A abertura da porta durante longos períodos de tempo pode provocar um aumento significativo da temperatura nos compartimentos do aparelho.

Limpar regularmente as superfícies que podem entrar em contacto com derrames acidentais de líquidos.

Se o aparelho de refrigeração for deixado vazio durante longos períodos de tempo, desligar, descongelar, limpar, secar e deixar a porta aberta para evitar a formação de bolor e mofo no aparelho.

Não ligar ou desligar a ficha eléctrica com as mãos molhadas.

O refrigerador de vinho não se destina a armazenar alimentos. A utilização recomendada é para a conservação de líquidos engarrafados.
Este aparelho destina-se a uso DOMÉSTICO e NÃO é recomendado para uso INDUSTRIAL.Não tente reparar ou substituir qualquer peça deste produto, exceto se tal for especificamente recomendado neste manual. Qualquer outro serviço deve ser efectuado por um técnico qualificado.
Substituir todos os painéis após a manutenção e antes da colocação em funcionamento.
Utilize duas ou mais pessoas para deslocar e instalar o aparelho. Se não o fizer, pode magoar as costas e/ou provocar outros ferimentos.
Nunca limpar as peças deste aparelho com líquidos inflamáveis.
Os seus vapores podem provocar um risco de incêndio ou de explosão. Não armazenar ou utilizar gasolina ou outros líquidos inflamáveis nas proximidades.
Os seus vapores podem provocar incêndios ou explosões acidentais.
Se tiver um dispositivo de bloqueio, não deixar a chave perto do dispositivo ou ao alcance das crianças.
Recomenda-se um circuito separado, que sirva apenas o seu aparelho. Utilizar tomadas de corrente que não possam ser desligadas com um interrutor.

AVISO: Para reduzir o risco de incêndio, choque elétrico ou ferimentos pessoais, desligue o aparelho da fonte de alimentação antes de proceder à manutenção.

GUARDAR ESTAS INSTRUÇÕES

Se tiver problemas, consulte o Guia de Resolução de Problemas no final deste manual. Este guia enumera as causas de problemas de funcionamento menores, que podem ser corrigidos pelo próprio utilizador.

EMBALAGEM E FIM DE VIDA

A embalagem do aparelho deve ser eliminada corretamente. Certifique-se de que os invólucros de plástico, sacos, etc. são eliminados de forma segura e mantidos fora do alcance de bebés e crianças pequenas.
Risco de asfixia!
O equipamento de refrigeração deve ser eliminado de forma profissional e correta, de acuerdo con las regulaciones

e leis que protegem o ambiente. Isto aplica-se aos aparelhos que não podem ser reparados e também ao seu novo aparelho quando este atinge o fim da sua vida útil.

ADVERTENCIA: Assegure-se de que os aparelhos usados não podem ser utilizados após a eliminação, removendo as portas, retirando a ficha, cortando o cabo de alimentação e removendo ou destruindo quaisquer fixadores ou parafusos com mola. Deste modo, evita-se que as crianças fiquem fechadas no aparelho durante as brincadeiras (risco de asfixia) ou que ponham em perigo a sua vida.
NÃO eliminar o aparelho em aterros com o isolamento (ciclopentano) e o gás refrigerante (R600a) contidos nestes aparelhos, pois são inflamáveis.

INSTRUÇÕES DE ELIMINAÇÃO:

O aparelho não deve ser deitado fora no lixo ou juntamente com o lixo doméstico normal.
O circuito de arrefecimento, nomeadamente o permutador de calor situado na parte posterior/inferior do aparelho, não deve ser danificado.

CARACTERÍSTICAS DO PRODUTO

- Equipado com instalação de prateleiras separadas com uma, duas ou três zonas de temperatura, consoante o modelo.
- A temperatura pode ser regulada de 5°C a 20°C (41°F a 68°F) em qualquer um dos compartimentos e pode ser compartimentos e pode ser apresentada em graus Fahrenheit ou graus Celsius.
- Pode ser definida para uma temperatura de armazenamento a longo prazo de ou temperatura de serviço específica do vinho temperatura de serviço específica para vinhos tintos / brancos / espumantes vinhos tintos / brancos / espumantes.
- Arrefecimento e aquecimento para manter perfeito estado de armazenamento e/ou de serviço. condição de serviço.
- Compressor de refrigeração dinâmico para assegurar a circulação do ar interior com uma temperatura uniforme distribuição uniforme da temperatura e da humidade. e humidade.
- Luz LED azul no interior com interrutor ON / OFF. Modo de funcionamento e modo de exposição.
- Sistema de alarme de porta aberta.
- O modo de espera “DISPLAY OFF” permite desligar os permite desligar os visores, a luz interior e os alarmes sonoros. As operações de arrefecimento pré-existentes continuarão a funcionar normalmente.
- Função de memória da temperatura - Se a alimentação eléctrica for interrompida interrupção da alimentação eléctrica (picos de energia, desligamento do disjuntor, etc.) e depois a unidade funcionará à última temperatura selecionada.
- Porta de vidro reversível, de painel triplo, fumado, temperado, protege o vinho da luz UV e cria uma apresentação atractiva com baixa condensação e baixo nível de ruído.
- Estrutura exterior em aço revestido a preto mate com revestimento interior preto, oferece um elevado desempenho, larga duración y estabilidad. Este revestimento negro

impede que o excesso de luz prejudique o processo de maturação.
- Controlo eletrónico variável da temperatura com ecrã digital e entrada tátil.
- Descongelação automática com evaporação evaporação da água de descongelação.
- Porta de vidro com moldura em aço inoxidável opcional com puxador em aço inoxidável.
- Prateleiras opcionais em faia maciça envernizada com prateleiras em faia maciça envernizada e reguláveis para o máximo conforto para o máximo conforto e flexibilidade flexibilidade para se adaptar a diferentes tamanhos de garrafas.
- Refrigerante amigo do ambiente com isolamento de espuma.
- Sistema opcional de controlo da humidade (Depósito de água)

NOTA: Caraterísticas e especificações estão sujeitas a alterações sem aviso prévio.

INSTALAÇÃO

Antes de utilizar o dispositivo

- Retire todo el embalaje exterior e interior. Limpie la superficie interior con agua templada y un paño suave. La unidad puede tener olores residuales en un primermomento, van a desaparecer a medida que la unidad se enfríe.
- Antes de conectar el aparato a la red eléctrica, déjelo reposar en posición vertical durante al menos 24 horas. Esto reducirá la posibilidad de un mal funcionamiento en el sistema de enfriamiento causado por la manipulación durante el transporte. Durante este tiempo, se recomienda que deje la puerta abierta para eliminar cualquier olor residual.
- La puerta de este aparato se puede abrir desde la izquierda o desde la derecha. La unidad se entrega con la apertura de la puerta en el lado izquierdo. Si desea abrir la puerta desde la derecha, siga las instrucciones “revertir la bisagra de la puerta”.
- Modificar el asa de la puerta si es necesario.

Conexión Electrica

ADVERTENCIA: El uso incorrecto de la toma de tierra puede provocar riesgo de descarga eléctrica. Si el cable de red está dañado, se debe reemplazar por un electricista cualificado o un centro de servicio autorizado.

Todo el trabajo eléctrico debe llevarse a cabo por un profesional cualificado, de acuerdo con las regulaciones locales y nacionales de seguridad.

Compruebe que la tensión indicada en el producto se corresponde con la tensión de alimentación de su instalación.

Conecte el aparato por separado a una toma de corriente que soporte 13A .

La conexión debe hacerse a través de una adecuada toma de corriente fácilmente accesible. Para mayor seguridad es conveniente instalar un dispositivo de corriente residual (RCD) con una corriente de disparo de 30 mA.

Chequear el aparato y el circuito por un electricista cualificado para asegurarse de que la toma de corriente está conectada a tierra correctamente.

Nota: En los lugares donde hay relámpagos frecuentes, es recomendable usar protectores de sobretensión.

No conecte el aparato a la red eléctrica con un cable de extensión /alargo. Los cables de extensión no garantizan la seguridad necesaria del aparato (por ejemplo, peligro de sobrecalentamiento).

El aparato no debe estar conectado a un inversor y no debe utilizarse con un adaptador de enchufe ya que estos pueden causar daños a la unidad electrónica.

El cable debe estar seguro detrás del aparato y evitando que se enrede o que se cuelga sin protección.

ADVERTENCIA: ESTE APARATO DEBE CONECTARSE A TOMA DE TIERRA.

Instalação

DESENHOS DE INSTALAÇÃO E DIMENSÕES, VER PÁGINAS FINAIS DO MANUAL.

- Os aparelhos são concebidos para serem encastrados, embutidos ou independentes.
- **AVISO:** Não guarde nem instale o aparelho no exterior. A unidade destina-se a ser utilizada no interior.
- **ATENÇÃO:** Não instalar o aparelho na . Evitar colocar o aparelho em zonas húmidas.
- Coloque a unidade num chão suficientemente forte para suportar o seu peso quando estiver totalmente carregada. Para nivelar a unidade, ajuste o pé nivelador frontal na parte inferior da unidade. Para uma instalação independente, é necessário um espaço de 100 mm entre a parte de trás e os lados da unidade para permitir a circulação de ar necessária para arrefecer o compressor e o condensador, poupando assim energia. Mesmo para a instalação embutida, é necessário manter uma folga de 5 mm em cada lado e no topo para garantir o acesso e a ventilação adequados. A saída de ar situada na parte da frente do aparelho não deve ser coberta ou bloqueada de alguma.
- Coloque a unidade fora da luz solar direta e longe de fontes de calor (fogão, radiador, etc.). A luz solar direta pode afetar o revestimento acrílico e o seu aquecimento pode aumentar o consumo de energia. As temperaturas ambiente extremamente baixas podem também provocar o mau funcionamento do aparelho.
- Ligar o aparelho a uma tomada dedicada e de fácil acesso. Quaisquer questões relativas à alimentação e/ou ligação à terra devem ser dirigidas a um eletricista qualificado ou a um centro de assistência autorizado.
- O aparelho deve ser instalado com todas as ligações eléctricas, de canalização, de água e de gás de acordo com os regulamentos estatais e locais.

IMPORTANTE: CLIMA DE ELEVADA HUMIDADE

Durante os períodos de humidade elevada, pode aparecer alguma condensação nas superfícies exteriores da porta de vidro. Esta desaparece quando o nível de humidade diminui. Para prevenir, é aconselhável instalar o aparelho com ventilação suficiente num local com ar seco e/ou ar condicionado.

NOTA: O aparelho deve ser colocado de forma a que a ficha esteja acessível.

Instalação com vários aparelhos

ATENÇÃO: PARA GARANTIR UM FUNCIONAMENTO CORRECTO, DEVE SER RESPEITADA VENTILAÇÃO NECESSÁRIA.

Tenha em atenção que, se o refrigerador de vinho for instalado numa divisão onde existam outros aparelhos emissores de calor, devem ser tomadas as medidas de ventilação e isolamento necessárias para que o calor desses outros aparelhos não comunique ou afecte diretamente qualquer parte do refrigerador de vinho. Um isolamento e uma ventilação inadequados podem causar avarias ou danos no refrigerador de vinho, ou danos na mobília, que NÃO serão cobertos pela garantia do fabricante.

IMPORTANTE: Não instale o refrigerador de vinho, especialmente os modelos de encastrar, de forma a que nas áreas adjacentes existam fontes de calor, tais como congeladores, fornos, fogões, etc. .... Isto pode fazer com que a unidade de compressão nunca pare de funcionar, afectando o funcionamento correto das ventoinhas internas e própria unidade de compressão.

Siga cuidadosamente os diagramas de instalação na página seguinte para garantir a instalação e o funcionamento corretos de todos os seus aparelhos.

Instalação sob o balcão

Apenas para os modelos:

- PVMB 30-16
- PVMB 40-28
- PVMB 60-46CRR
- PVMBP 60-44
- PVMBP HD 40-25
- PVMBP HD 60-52

Certifique-se de que a sua instalação não bloqueia o
grelha de ventilação frontal. A unidade foi concebida para ser colocada sob bancadas de trabalho com uma altura entre 820 e 890 mm, utilizando a grelha de ventilação ajustável para garantir que os pés ficam escondidos da vista frontal. Retire os parafusos da grelha de ventilação ajustável e faça-a deslizar até à altura pretendida. Aperte os parafusos para fixar a grelha na posição correta.

Se o aparelho for instalado totalmente integrado, para a montagem no rodapé da cozinha, certifique-se de que as grelhas de ventilação no rodapé podem dissipar pelo menos 300 centímetros quadrados, para que o ar quente se possa dispersar sem obstáculos. Caso contrário, o aparelho tem de trabalhar mais, o que leva a um aumento do consumo de eletricidade. E certifique-se também de que a porta abre e fecha corretamente no local escolhido.
NOTA: Quando empurrar o aparelho para a tomada, certifique-se de que o cabo de alimentação não fica preso.

Instalação em coluna / Integrado

Apenas para os modelos:

- PVMAV 60-23
- PVMAV 88-45
- PVMAV 124-65
- PVMAV 178-101
- PVMAVP 45-16
- PVMAVP 60-23
- PVMAVP 88-45
- PVMAVP 124-65
- PVMAVP 178-101

Estes modelos estão equipados com um sistema de ventilação integrado exclusivo Pando, ver imagem.

Incorporam um sistema de ventilação na parte frontal superior e inferior, invisível quando a porta da unidade está fechada.

Não cobrir ou obstruir as grelhas, mantê-las limpas para a livre passagem do ar.

Podem ser montados diretamente no nicho do armário/co-luminária, sem necessidade de aberturas no armário.

Respeitar as medidas mínimas de ventilação frontal no perímetro e no fundo (5 mm), para evitar mau funcionamento ou avarias do produto que NÃO sejam cobertas pela garantia.

ATENÇÃO! PARA A INSTALAÇÃO VER DESENHOS PARA PORMENORES NAS ÚLTIMAS PÁGINAS DO MANUAL

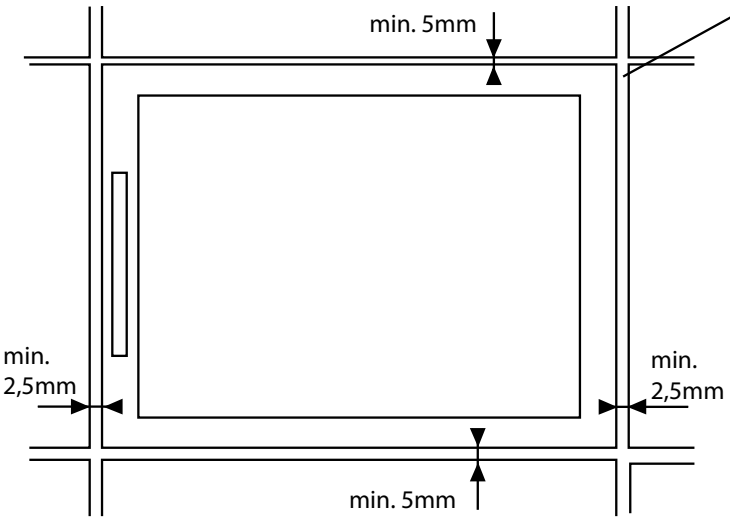

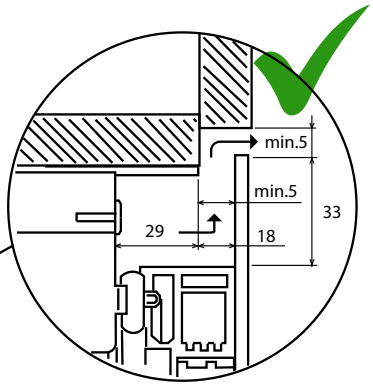

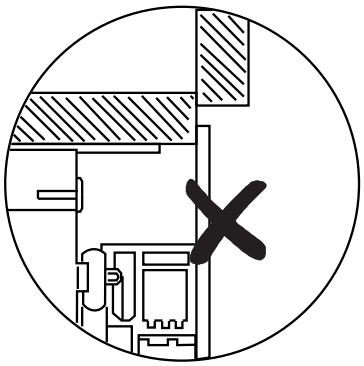

BAJO MUEBLE

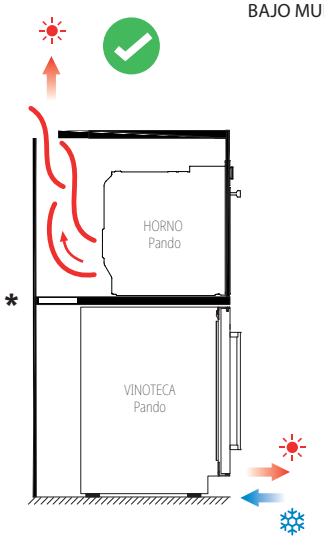

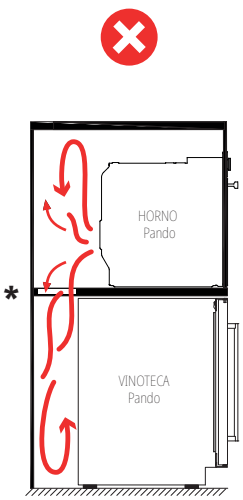

INTEGRACIÓN

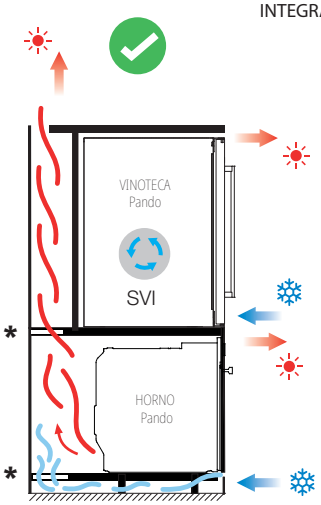

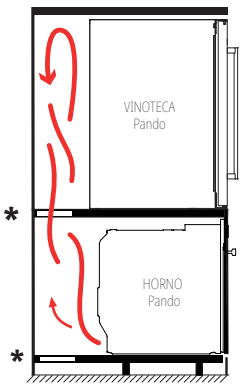

INTEGRACIÓN

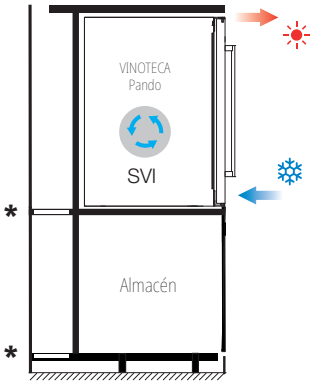

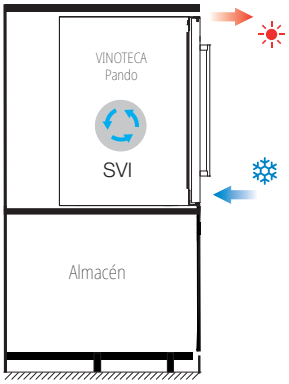

INTEGRACIÓN

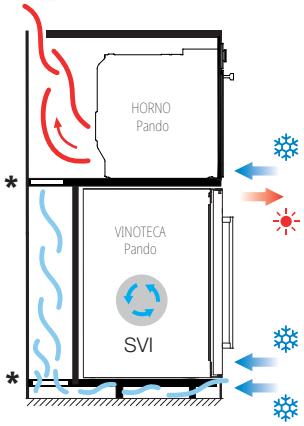

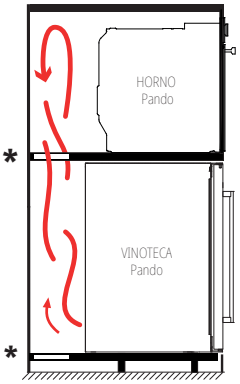

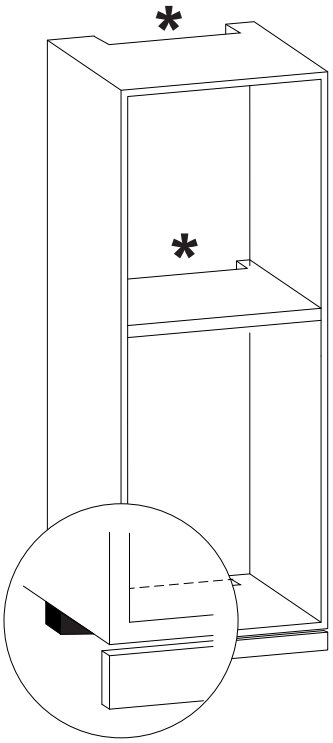

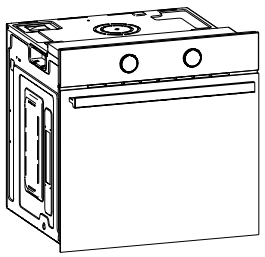

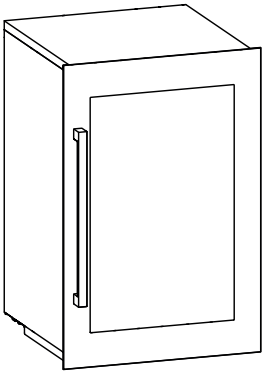

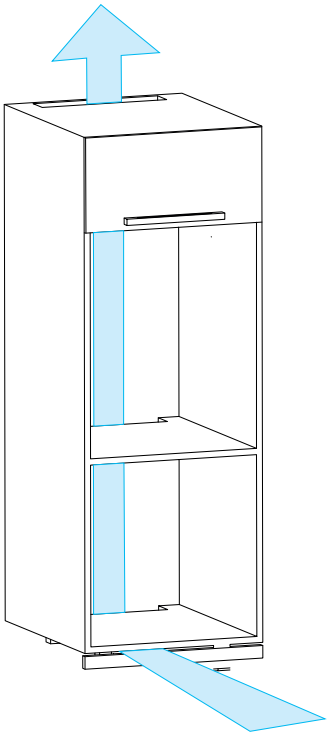

¡ATENCIÓN VENTILACIÓN!
RESPETAR EL FLUJO DE AIRE SIEMPRE
(Horno Pando)

SVI

Sistema de Ventilación
Integrada Pando

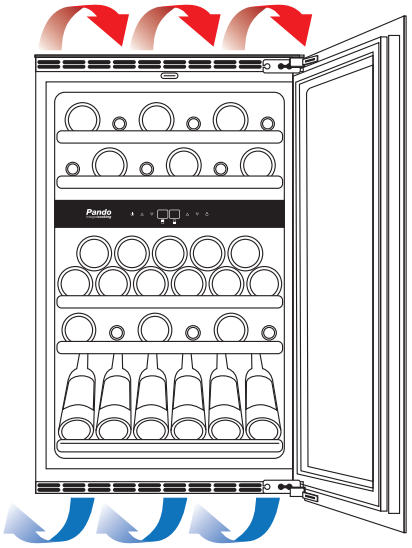

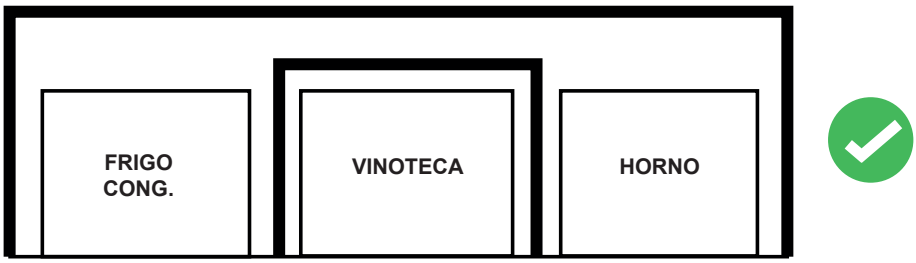

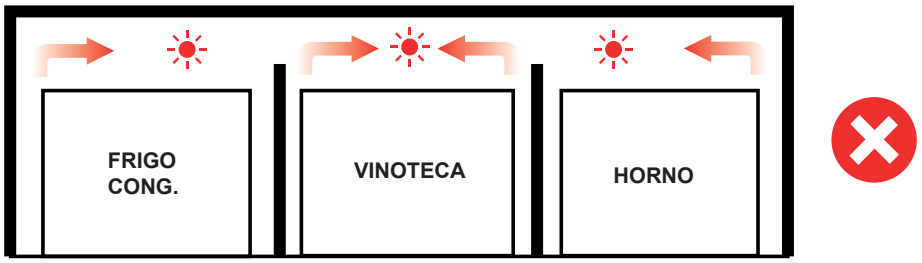

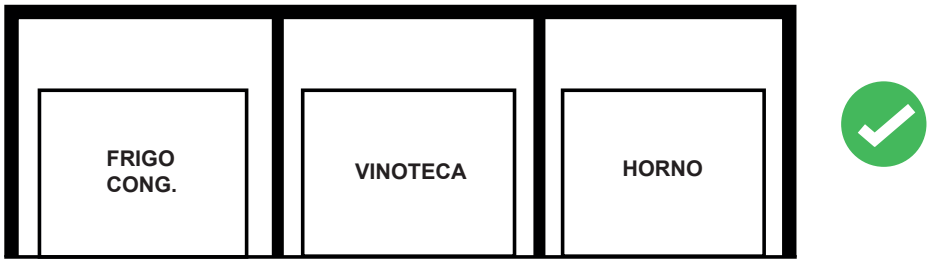

Instalação do punho

IMPORTANTE: Não aperte demasiado os parafusos e não utilize ferramentas eléctricas para instalar o manípulo.

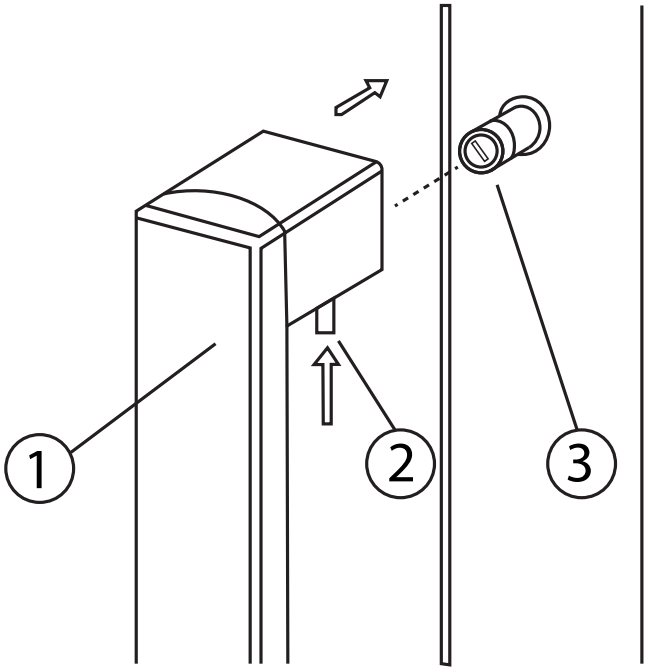

Colocar o puxador (1) nos pinos de fixação (3) da porta e, utilizando a chave Allen fornecida, apertar os parafusos de fixação (2) para fixar o puxador.

NOTA:
Todas as peças substituídas devem ser guardadas para a reinstalação da porta no seu estado original, se necessário.

Fixação e segurança da unidade no Mobiliário

Modelos de balcão

Apenas para os modelos:

- PVMB 30-16
- PVMB 40-28
- PVMB 60-46CRR
- PVMBP 60-44
- PVMBP HD 40-25
- PVMBP HD 60-52

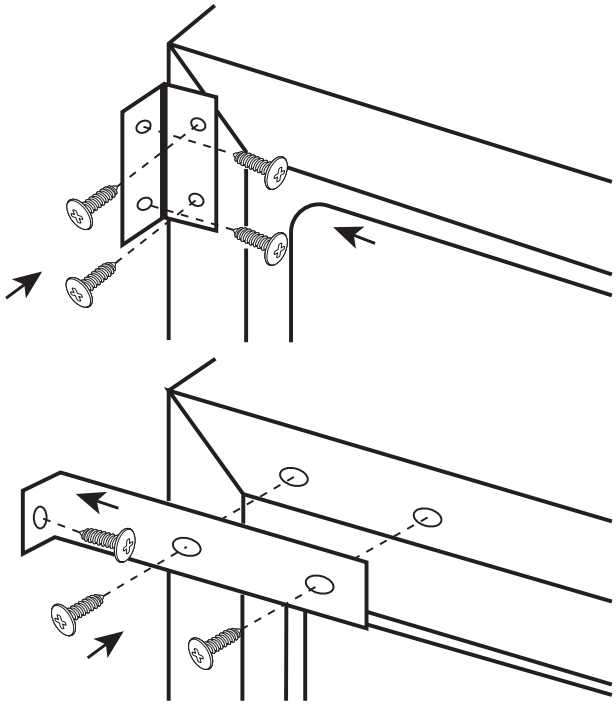

Retirar as duas tampas de proteção do lado oposto da dobradiça e fixar o aparelho à dobradiça, apertando os parafusos através do suporte de fixação.

Modelos de coluna / integração

Apenas para os modelos:

- PVMAV 60-23
- PVMAV 88-45
- PVMAV 124-65
- PVMAV 178-101
- PVMAVP 45-16
- PVMAVP 60-23
- PVMAVP 88-45
- PVMAVP 124-65
- PVMAVP 178-101

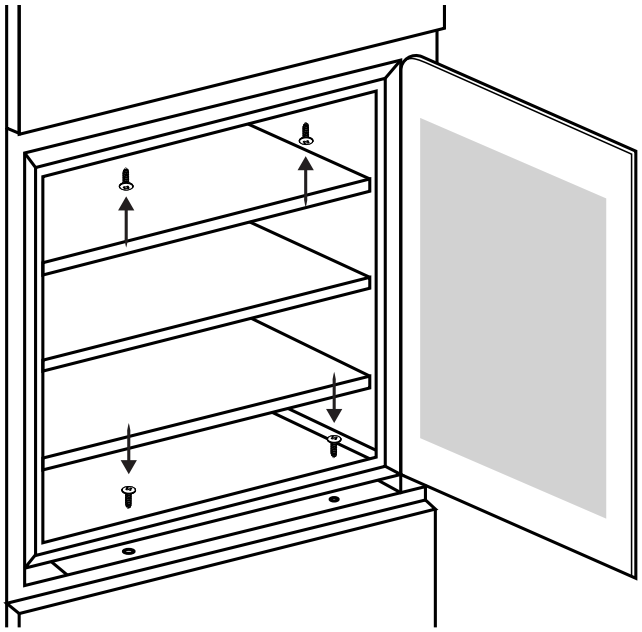

Abra a porta e fixe a unidade no nicho. Encaixe os parafusos nos suportes superior e inferior da unidade, apertando-os no suporte de montagem do armário.

Porta reversível *(Opcional)*

ATENÇÃO: O sentido de abertura das portas deve ser indicado momento da compra do aparelho, pois é um processo que deve ser efectuado por pessoal especializado. Se for necessário efetuar esta modificação posteriormente, consultar o nosso serviço pós-venda.

Dobradiça macia

CUIDADO - Tenha muito cuidado com as dobradiças com dobradiças. A dobradiça fecha-se automaticamente e existem muitos pontos de aperto antes / durante a instalação.

1. Desapertar e retirar os dois parafusos **(1)** e desapertar os dois parafusos **(2)**. Faça deslizar a porta através do orifício ranhurado e retire-a. Tenha o cuidado de segurar a porta com firmeza e de a colocar sobre uma superfície almofadada para evitar danos.
2. Retirar os parafusos **(2)**. Retire as tampas do lado oposto do armário e utilize-as para tapar os orifícios destes parafusos.
3. Aparafusar os parafusos **(2)** do lado oposto. até ao ponto intermédio.
4. Colocar a nova porta no lado oposto, deslocando o orifício da dobradiça com os parafusos **(2)**. Nivelar e apertar bem os dois parafusos.
5. Por fim, apertar bem os parafusos **(1).**

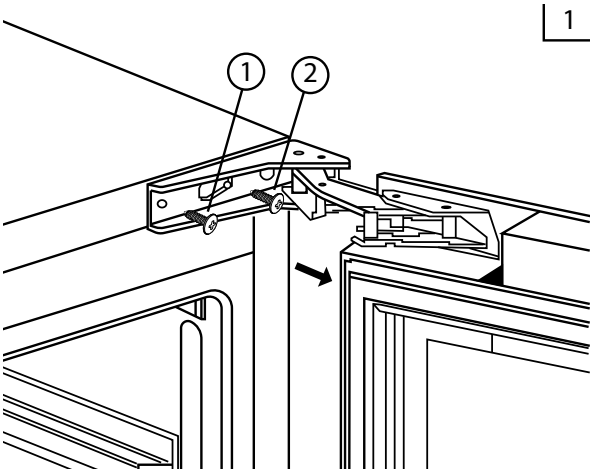

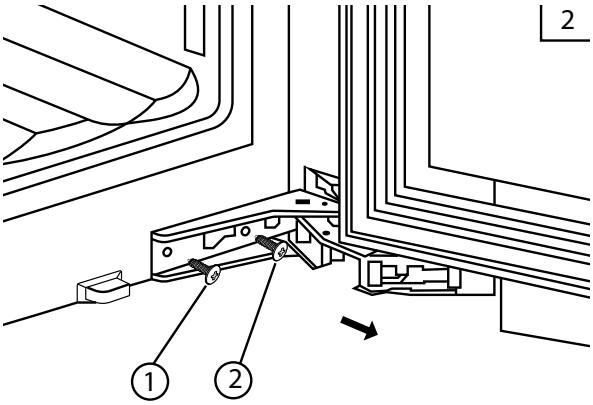

Modelos encastráveis sob o balcão

Apenas para os modelos:

- PVMB 30-16
- PVMB 40-28
- PVMB 60-46CRR
- PVMBP 60-44
- PVMBP HD 40-25
- PVMBP HD 60-52

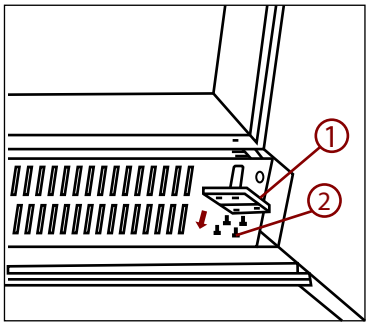

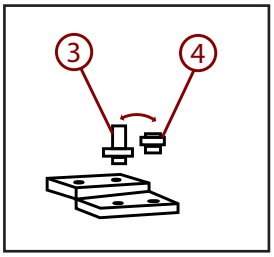

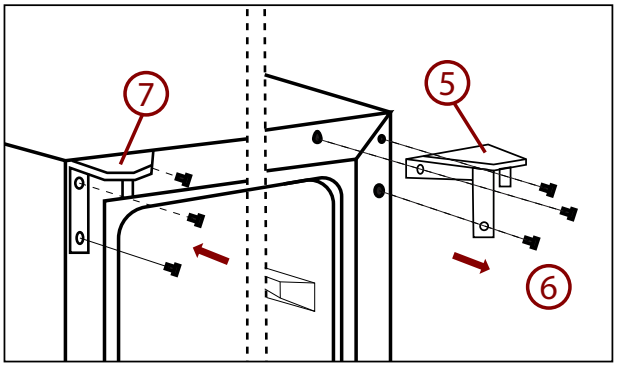

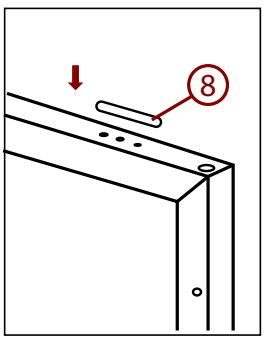

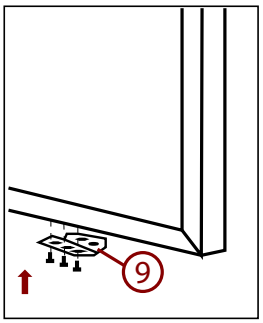

1. Retire a dobradiça inferior (1) desaparafusando os quatro parafusos de bloqueio (2). Não se esqueça de segurar firmemente a porta de vidro depois de retirar os parafusos (Figura 1).
2. Puxar suavemente para baixo para retirar a porta de vidro da dobradiça superior direita e colocá-la sobre uma superfície almofadada para evitar o risco de danos. Em seguida, retirar a dobradiça superior direita (5) (Fig. 3) Desaparafusar e transferir a dobradiça (7) e/ou o tampão da porta (8) da dobradiça inferior para o lado oposto (Fig. 3).
3. Desaparafusar e transferir o pino da dobradiça (3) e/ou o batente da porta (4) da dobradiça inferior para o lado oposto (Figura 2).
4. Abra as tampas de cobertura no lado esquerdo do armário e utilize-as para cobrir os orifícios dos parafusos no lado direito.
5. Aparafusar a dobradiça superior esquerda alternativa (7), incluída nos acessórios, no lado esquerdo do armário (Fig. 3).
6. Rodar a porta 180° (não necessários modelos de bloqueio da porta) e recolocar a porta na posição designada. Em seguida, aparafusar o conjunto da dobradiça inferior na posição designada à esquerda e apertar quando a porta estiver nivelada.
7. Transferir o punho e os tampões para as posições opostas e voltar a montar os respiradouros, se necessário.

Ângulos de corte

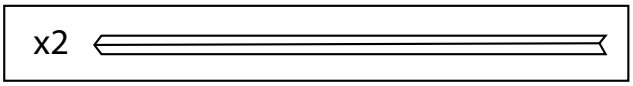

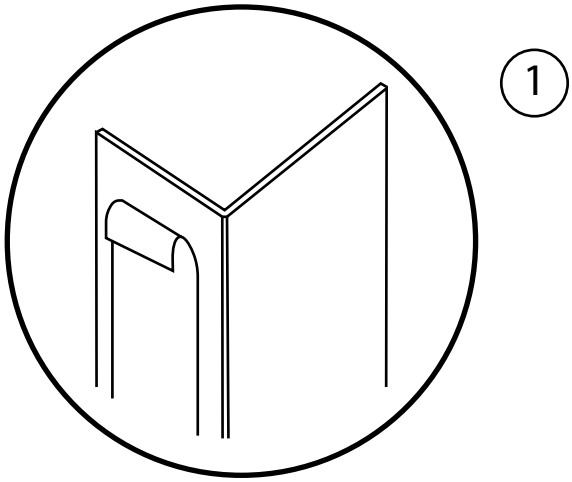

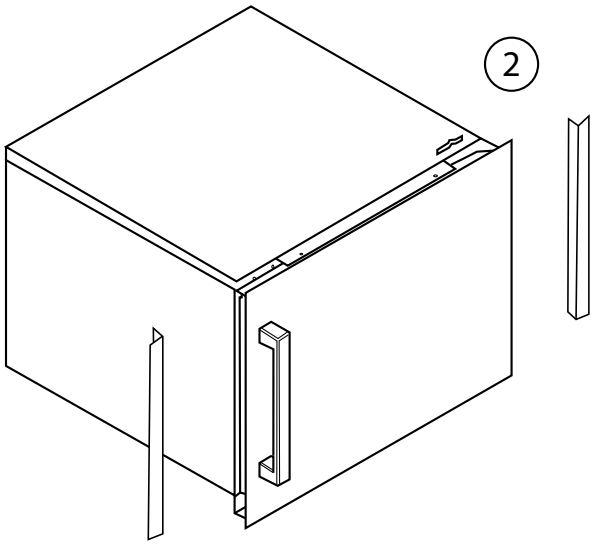

INSTRUÇÕES DE FUNCIONAMENTO

Este aparelho foi concebido para funcionar a diferentes temperaturas ambiente. A classe climática está indicada na placa de caraterísticas.

O aparelho pode funcionar mal se for deixado durante um longo período de tempo a uma temperatura fora do intervalo especificado. Por exemplo, o facto de colocar o aparelho em condições de calor ou frio extremo pode provocar flutuações nas temperaturas internas. O intervalo entre 5ºC e 20ºC (41ºF e 68ºF) pode não ser atingido.

Classe climática	Temperatura ambiente
SN	+10°C a +32°C
N	+16°C a +32°C
ST	+16°C a +38°C
T	+16°C a +43°C

NOTA: As unidades sem aquecedor não aumentarão a sua temperatura interna se a temperatura ambiente onde a unidade se encontra for inferior à temperatura definida.

ATENÇÃO: Ao utilizar o aparelho pela primeira vez ou depois de o reiniciar por ter estado guardado durante muito tempo, pode haver uma variação de alguns graus entre a temperatura selecionada e a indicada no painel de leitura LED. Isto é normal e deve-se ao tempo de ativação. Depois de algumas horas de funcionamento do aparelho, tudo voltará ao normal.

Se a unidade for desligada, se houver uma falha de energia ou se a unidade for , terá de esperar 3 a 5 minutos antes de reiniciar a unidade.
Se tentar reiniciar antes deste tempo, a não arranca.

VISUALIZAÇÃO DE UMA ZONA



ENCENDIDO - Para desligar o refrigerador de vinho, toque suavemente no botão e mantenha-o premido durante 5 segundos até que se desligue. Para ligar o refrigerador de vinho, toque suavemente na tecla e mantenha-a premida durante 1 segundo até o indicador de temperatura se acender.

SELECTOR - Defina a temperatura a ser apresentada em graus Fahrenheit ou graus Celsius.

LUZ - Utilizado para ligar/desligar a luz interna.

RISE - Utilizado para aumentar a temperatura definida em 1°C/1°F.

LOWER - Utilizado para baixar a temperatura definida em 1°C/1°F.

SELECTOR DE AUSTERIDADE - Selecionar a temperatura e a humidade a regular.

Símbolos no ecrã

12	Indicação da temperatura ou do código de erro	⚠	Aviso
❄	O compressor está ligado.	🔔	Sinal sonoro audível
☼	O aquecedor está ligado.	DEMO	Modo Eco Demo.
💧	Modo de descongelação.	☼	A luz interior está no modo de visualização.
🌀	Modo DynaClima.		

VISUALIZAÇÃO DE UMA ZONA



⏻	**ENCENDIDO -** Para desligar o refrigerador de vinho, toque suavemente no botão e mantenha-o premido durante 5 segundos até que se desligue. Para ligar o refrigerador de vinho, toque suavemente na tecla e mantenha-a premida durante 1 segundo até o indicador de temperatura se acender.
°C/F	**SELECTOR -** Defina a temperatura a ser apresentada em graus Fahrenheit ou graus Celsius.
☼	**LUZ -** Utilizado para ligar/desligar a luz interna.
△	**RISE -** Utilizado para aumentar a temperatura definida em 1°C/1°F.
▽	**LOWER -** Utilizado para baixar a temperatura definida em 1°C/1°F.

Símbolos no ecrã

08	Visualização da temperatura ou do código de erro para a zona superior/ esquerda	☼	A luz interior está no modo de visualização.
12	Indicação da temperatura ou do código de erro	⚠	Aviso
❄	O compressor está ligado.	🔔	Sinal sonoro audível
☼	O aquecedor está ligado.		Modo DynaClima.
	Modo de descongelação.	DEMO	Modo Eco Demo.

Twin Wine - Modelos com ecrã duplo

** Modelos COM sistema de ar condicionado Twin Wine:

PVMAV 88-45
PVMAV 124-65
PVMAV 178-101
PVMAVP 88-45
PVMAVP 124-65
PVMAVP 178-101

SEM os sistemas de climatização Twin Wine, a temperatura da zona INFERIOR deve ser sempre igual ou superior à da zona SUPERIOR.
Com os sistemas de climatização Twin Wine, a temperatura da zona INFERIOR tem uma regulação de temperatura completamente independente da regulação de temperatura da zona SUPERIOR, cada zona pode ser regulada entre 5°C - 20°C.

- A temperatura aumentará 1°C/1°F se tocar uma vez na tecla UP, ou diminuirá 1°C/1°F se tocar uma vez na tecla DOWN. O visor fica intermitente enquanto se efectua a regulação.
- A temperatura definida fica temporariamente intermitente no ecrã durante 5 segundos depois de a temperatura ter sido definida. O visor volta então a mostrar a temperatura interior atual.
- Para ver a temperatura definida em qualquer altura, toque na tecla de seleção de configuração, a temperatura definida aparecerá temporariamente no visor durante 5 segundos. O visor então a mostrar a temperatura interior atual.

Primeira ignição

Quando ligar a unidade pela primeira vez, esta ligar-se-á automaticamente com as predefinições. A temperatura predefinida de fábrica é de 12°C (54°F).

1. Toque no seletor de ajuste ( ) até a temperatura que pretende definir ficar intermitente. Pode então utilizar as teclas UP e DOWN para definir a temperatura interior pretendida. Quando tocar numa das teclas pela primeira vez, o ecrã apresentará a última temperatura previamente definida.
2. A temperatura aumentará 1°C/1°F se tocar uma vez na tecla UP, ou diminuirá 1°C/1°F se tocar uma vez na tecla DOWN. O visor fica intermitente enquanto se efectua a regulação.
3. A temperatura definida fica temporariamente intermitente no ecrã durante 5 segundos depois de a temperatura ter sido definida. O visor volta então a mostrar a temperatura interior atual.
4. Para ver a temperatura definida em qualquer altura, toque na tecla de seleção de configuração, a temperatura definida aparecerá temporariamente no visor durante 5 segundos. O visor então a mostrar a temperatura interior atual.

Indicação da temperatura

Durante o funcionamento normal, o indicador de temperatura no painel de controlo mostra a temperatura no interior do aparelho. O indicador de temperatura piscará se:

- Está a ser definida uma temperatura diferente,
- A temperatura da zona desvia-se mais de 5°C (9°F) da temperatura definida.

A indicação intermitente da temperatura garante que a temperatura não pode subir ou descer inadvertidamente e danificar o vinho.

Função multi-teclas

- O aparelho dispõe de duas zonas de temperatura independentes. A temperatura de ambas as zonas pode ser ajustada entre 5ºC e 20ºC. A temperatura recomendada para a zona SUPERIOR é entre 5ºC e 10ºC, ideal para servir champanhe e vinho branco, e a temperatura recomendada para a zona INFERIOR é entre 15ºC e 20ºC, ideal para servir vinho tinto.
- Quando a unidade é ligada à corrente pela primeira vez, liga-se automaticamente com as predefinições. A temperatura predefinida de fábrica para a zona de temperatura SUPERIOR é de 8ºC (46ºF) e para a zona de temperatura INFERIOR é de 12ºC (54ºF).
- Toque no seletor de ajuste ( ) até a temperatura que pretende definir ficar intermitente. Pode então utilizar as teclas UP e DOWN para definir a temperatura interior pretendida. Quando tocar numa das teclas pela primeira vez, o ecrã apresentará a última temperatura previamente definida.

Alarme de porta

Se a porta for deixada aberta durante mais de 60 segundos, o alarme sonoro soa e o símbolo do sinal sonoro de chupeta (bip) acende-se. Fechando a porta ou tocando uma vez em qualquer tecla, pode desligar o alarme sonoro.

Função de memória Temperatura

No caso de uma falha de energia (pico de energia, disjuntor, etc.), a unidade memoriza as definições de temperatura anteriores. Quando a energia é restabelecida, a temperatura do refrigerador de vinho regressa à mesma definição de temperatura que tinha antes da interrupção de energia.

Alarme de temperatura

Se a temperatura de uma das zonas subir ou descer fora do intervalo de temperatura, é emitido um alarme sonoro. O indicador de temperatura correspondente pisca ao mesmo tempo e os símbolos " E " acendem-se.

A temperatura a que o aparelho está regulado determina a temperatura que o aparelho reconhece como demasiado quente ou demasiado fria.

O alarme sonoro soará e o ecrã de temperatura ficará intermitente:

- Ao ligar o aparelho, se a temperatura no interior do aparelho for muito diferente da temperatura definida.
- Quando há uma falha de energia prolongada.
- Quando foram colocados demasiados artigos na unidade ao mesmo tempo. Ou se tiver sido aspirado demasiado ar ambiente durante a arrumação e remoção dos artigos armazenados.
- Quando a porta não está corretamente fechada.
- O aparelho está .

O alarme sonoro é automaticamente silenciado, o indicador de temperatura deixa de piscar e os símbolos de aviso e de aviso sonoro apagam-se quando a temperatura definida é novamente atingida. No entanto, se o ruído o incomodar, pode desativar primeiro o alarme sonoro tocando uma vez em qualquer tecla e o alarme pára. O indicador de temperatura
O sinal de aviso e o sinal sonoro correspondentes continuarão a piscar e os continuarão a soar.

Modo De Configuração

Algumas funções do refrigerador de vinho só podem ser seleccionadas entrando no modo “Confirmação”. Para entrar ou sair do modo “Setting” ou “Configuration”, toque e mantenha premido o botão ▽ do lado direito durante 5 segundos. Se não for tomada qualquer ação após cerca de um minuto, o refrigerador de vinho sairá automaticamente do modo “Configuration”.

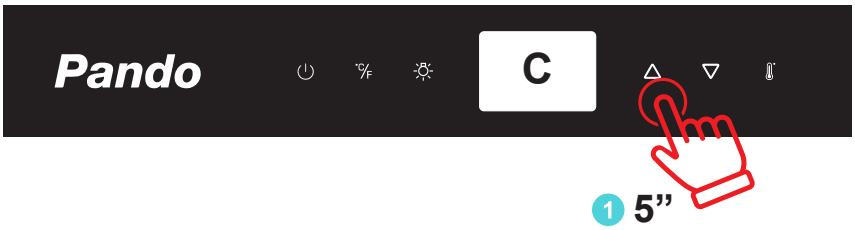

Seleção de ºF / ºC

1. Toque ligeiramente e mantenha premido △ durante 5 segundos para entrar no modo de configuração.
2. Utilize as teclas △ e ▽ para selecionar a definição do visor de temperatura em graus Fahrenheit (“F”) ou Celsius (“C”).
3. Prima e mantenha premido △ durante 5 segundos para confirmar a sua seleção

Brilho Do Ecrã

1. Toque ligeiramente e mantenha premida a tecla △ durante 5 segundos para entrar no modo de configuração
2. Toque uma vez na tecla ⏻ para visualizar “d”
3. Utilize as teclas △ e ▽ para selecionar a luminosidade do visor quando a porta está fechada. Quando a porta é aberta, a luminosidade do ecrã volta ao seu nível normal.
    - d0 - Desligado
    - d1 - Regulação da regulação do fluxo luminoso (predefinição)
    - d2 - Definição média
    - d3 - Definição mais brilhante
4. Prima e mantenha premido △ durante 5 segundos para confirmar a sua seleção.

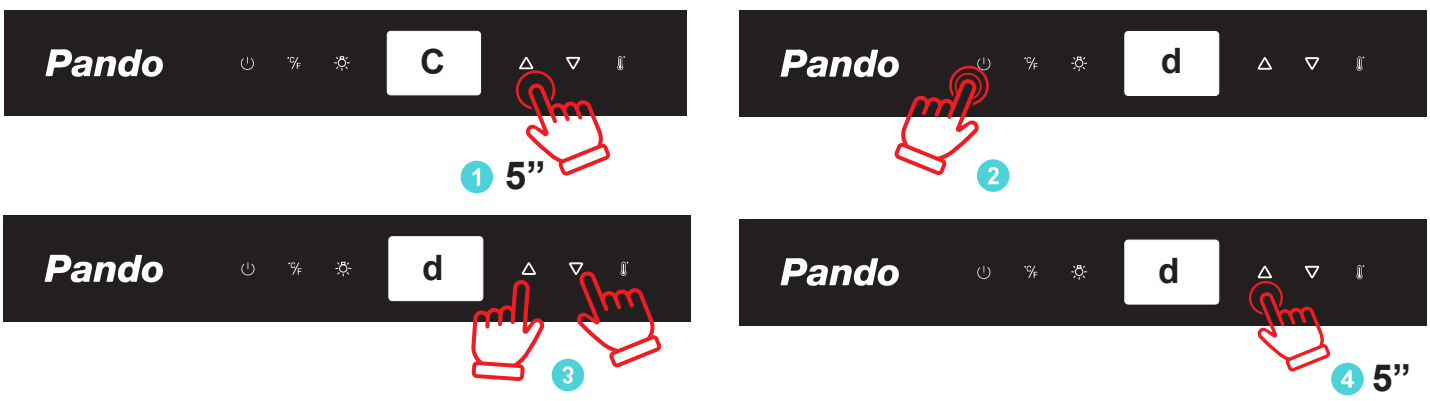

Iluminação Interior

1. Toque levemente e segure △ por 5 segundos para entrar no modo “Configuração”
2. Toque duas vezes em ⏻ para visualizar “L”
3. Utilize as teclas △ e ▽ para selecionar o brilho da iluminação interior quando a porta está fechada. Quando a porta é aberta, a iluminação interior volta ao seu nível normal.
    - L0 - Desligado quando a porta está fechada ou aberta
    - L1 - Luz fraca
    - L2 - Luz média
    - L3 - Luz brilhante (predefinição)
4. Prima e mantenha premido △ durante 5 segundos para confirmar a sua seleção.

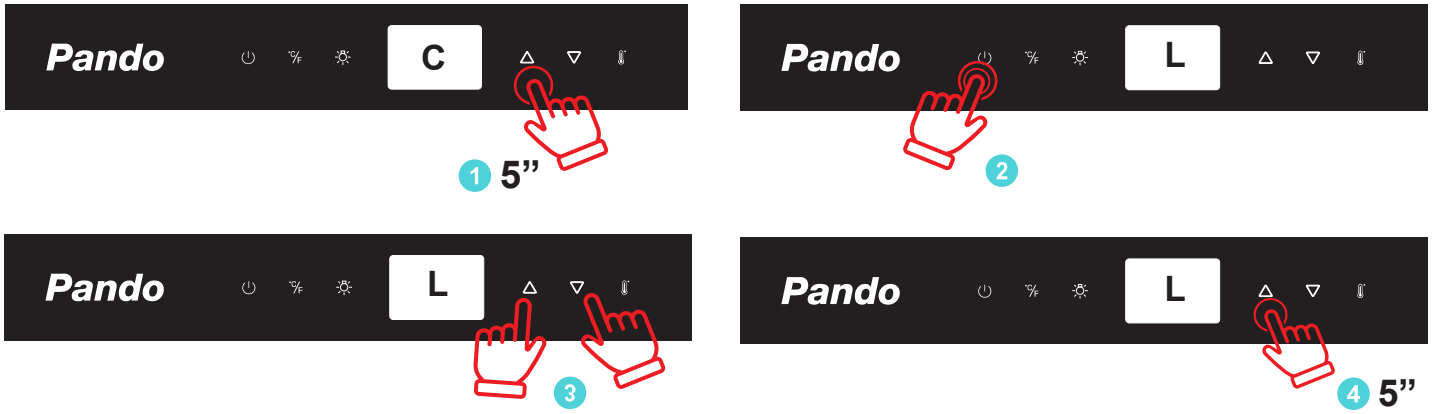

Modo Ventilador (Ver detalhes na página Dynaclima)

1. Toque e segure △ por 5 segundos para entrar no modo “Configuração”
2. Toque 3 vezes ⏻ para visualizar “F”
3. Utilize as teclas △ e ▽ para selecionar o modo de ventilação.
    - F0 - Modo silencioso - Modo de poupança de energia
      F1 - Modo DynaClima - Meio tempo
      F2 - Modo DynaClima - Tempo inteiro
4. Prima e mantenha premido △ durante 5 segundos para confirmar a sua seleção.



Tons Audíveis (Bip)

1. Toque ligeiramente e mantenha premida a tecla △ durante 5 segundos para entrar no modo de configuração
2. Toque na tecla ⏻ quatro (4) vezes para visualizar “D”
3. Utilize as teclas △ e ▽ para selecionar os tons audíveis.
    - S0: som do sensor ON, som do alarme OFF
    - S1: Tom do sensor ON, tom de alarme ON (predefinição) S S
    - S2: Tom do sensor OFF, tom do alarme OFF
    - S3: som do sensor OFF, som do alarme ON
4. Prima e mantenha premido △ durante 5 segundos para confirmar a sua seleção.

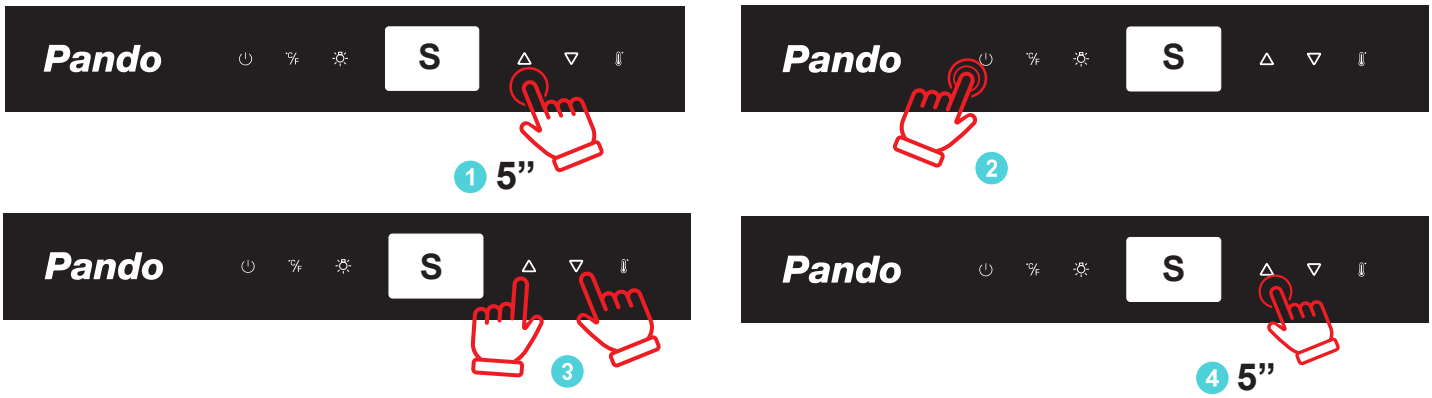

Modo de visualização OFF

Este modo desliga os visores, a luz interior, os sons dos sensores e os alarmes sonoros e impede que sejam novamente ligados. As operações normais de refrigeração continuam a efetuar-se.

Para iniciar o modo de desligar o ecrã, toque simultaneamente nas teclas ⏻ e ☼ durante pelo menos 5 segundos. Os visores e as luzes interiores apagar-seão para confirmar que o modo está ativado.

O modo de ecrã desligado pode ser cancelado repetindo o processo acima. Será automaticamente desativado após 96 horas.

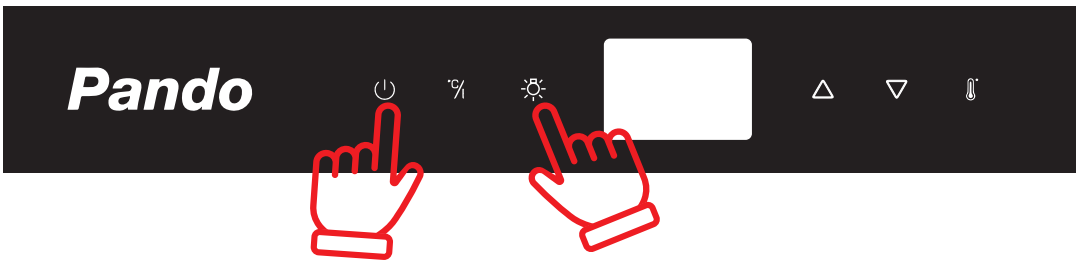

Modo Eco Demo

O modo Eco Demo pode ser ativado ao apresentar a unidade em exposições ou em showrooms. No modo Eco Demo, o compressor e todos os motores dos ventiladores são desligados. Também é perfeito como modo de limpeza. A refrigeração é desligada enquanto as luzes permanecem acesas.

Ao tocar e manter premidos simultaneamente △ & ▽ e a tecla ☼ durante pelo menos 5 segundos, ouvir-se-ão 2 sinais sonoros e a unidade funcionará no modo Eco Demo. O modo Eco Demo pode ser cancelado repetindo o processo acima e será desativado



Modo de exposição

A iluminação interior facilita a visualização dos rótulos dos vinhos e melhora a apresentação da sua coleção. Se premir e mantiver premida a tecla LIGHT durante 5 segundos, alterna entre 2 modos de funcionamento das luzes interiores: modo funcional (predefinição) e modo de exposição. Se estiver no modo funcional (predefinição), as luzes só se acendem quando a porta está aberta. A luz interior desliga-se cerca de 5 segundos depois de a porta ser fechada. Se estiver no modo de exposição, as luzes acendem-se quer a porta esteja aberta ou não e o símbolo da lâmpada acende-se.

A unidade está equipada com luzes LED e foi concebida para uma vida útil extremamente longa. Graças à iluminação LED, o vinho não será afetado negativamente pelo calor ou pela luz ultravioleta. Mas não podem ser reparadas pelo utilizador. Para as substituir, contacte o nosso serviço de assistência técnica.



NOTA: Utilize apenas acessórios de iluminação LED originais fornecidos pelo fabricante.

Función Multicolor

Puede seleccionar el color de la luz interior tanto si esta en modo escaparate como en modo funcional, lo cual le permitirá escoger entre las luces de color ámbar, blanco o azul.

Cada vez que toque la tecla LUZ (☼) alternará entre el modo de color único y el modo de color dinámico. En el modo de color dinámico, la luz interior comenzará a alternar entre los 3 colores disponibles. Al tocar la tecla LUZ (☼) una vez cuando el color deseado esté encendido, la luz interior cambiará a ese color. Para volver al modo de color dinámico, toque la tecla LUZ nuevamente.

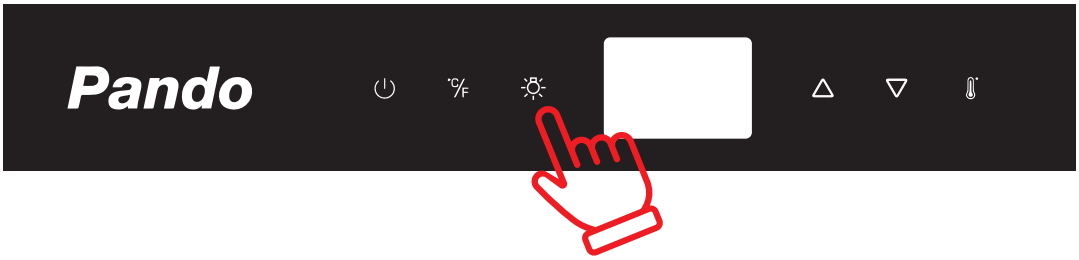

Modo Dynaclima / Silencioso (Ver Configuração do Modo da Ventoinha)

O aparelho dispõe de dois modos de funcionamento diferentes: Os modos DYNACLIMA e Silencioso. O modo DYNACLIMA (Dynamic Climate) permite que a humidade relativa no interior do aparelho e a temperatura sejam distribuídas uniformemente por todo o interior, para que possa armazenar todos os seus vinhos exatamente nas mesmas excelentes condições. Se pretender utilizar a unidade para armazenamento de vinho a longo prazo, o modo DYNACLIMA é obrigatório. Isto criará um clima contínuo no armário que imita o de uma adega de vinhos. No modo DYNACLIMA, a ventoinha interior faz circular o ar interior uniformemente, mesmo quando a temperatura definida é atingida. A utilização do modo DYNACLIMA aumenta o nível de ruído durante o funcionamento.

O símbolo acende-se. No modo SILENCIOSO (também conhecido como modo de poupança de energia), o aparelho funciona sem ventoinha quando a temperatura definida é atingida. O símbolo apaga-se.

FUNÇÃO AUTOMÁTICA DE ABERTURA POR PRESSAO

Apenas para os modelos:

PVMAVP 45-16
PVMAVP 60-23
PVMAVP 88-45
PVMAVP 124-65
PVMAVP 178-101

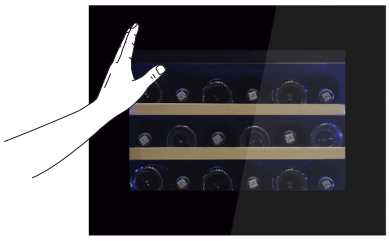

A função da porta PushOpen (se o seu modelo tiver uma) é activada quando unidade é ligada. Para abrir a porta, empurre-a ligeiramente para dentro até à posição superior esquerda para o modelo com dobradiça direita (posição superior direita para o modelo com dobradiça esquerda) e, em seguida, solte-a. O pistão de empurrar abrirá ligeiramente a porta. O pistão de pressão abre ligeiramente a porta. A porta pode então ser totalmente aberta manualmente. O pistão de impulso regressa automaticamente à sua posição inicial após 2 segundos.

NOTA:

- Não bloqueie a porta nem a segure enquanto estiver a abrir. Se bloquear a porta ou a segurar durante a abertura, o dispositivo de abertura automática da porta e a porta ficarão danificados. Ouvir-se-ão sons altos e repetidos de estalidos. Não empurre ou segure o pistão de impulso durante o fecho. Se o pistão de impulso for bloqueado o fecho, deixará de poder alcançar a sua posição inicial.
- Na posição inicial, o pistão de impulsão está encostado à parte da frente do armário. Para voltar a colocar o pistão de impulso na sua posição inicial, desligue o aparelho da rede eléctrica, aguarde cerca de 10 segundos e volte a ligá-lo. O pistão de impulso volta à sua posição inicial. O sistema não se ativa imediatamente após o fecho da porta.
- Aguardar 3 segundos e tentar de novo. Não se trata de uma avaria do sistema.

Para evitar uma abertura involuntária, a porta fecha-se novamente após 2 segundos se não for puxada manualmente nos modelos com dobradiças.

A porta da unidade é sensível à pressão. A sensibilidade da pressão para abrir a porta pode ser ajustada conforme indicado abaixo:

- Abrir a porta.
- Rode o botão situado na parte superior central da porta no sentido contrário ao dos ponteiros do relógio para aumentar a sensibilidade e no sentido dos ponteiros do relógio para a diminuir.
- Fechar a porta e verificar se está corretamente regulada. Rodar demasiado o parafuso no sentido contrário ao dos ponteiros do relógio pode fazer com que a porta se abra automaticamente mesmo sem empurrar ou simplesmente fechando a porta com força. Inversamente, rodar demasiado o parafuso no sentido dos ponteiros do relógio pode fazer com que a porta não se abra mesmo com um empurrão forte.

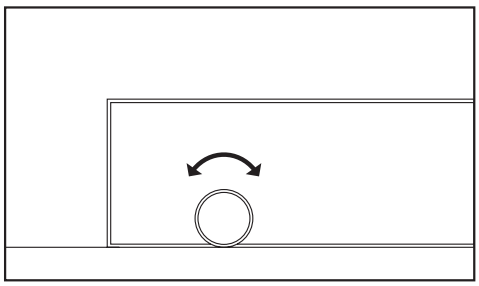

TABULEIROS E ARRUMAÇÃO

Prateleiras Telescópicas

Para evitar danificar o vedante da porta, certifique-se de que a porta está totalmente aberta quando retirar as prateleiras do compartimento das calhas. Para facilitar o acesso às garrafas, as prateleiras devem ser puxadas cerca de 1/3 para fora do compartimento das calhas.

- Para retirar as prateleiras das calhas, puxe cada prateleira até ao fim.

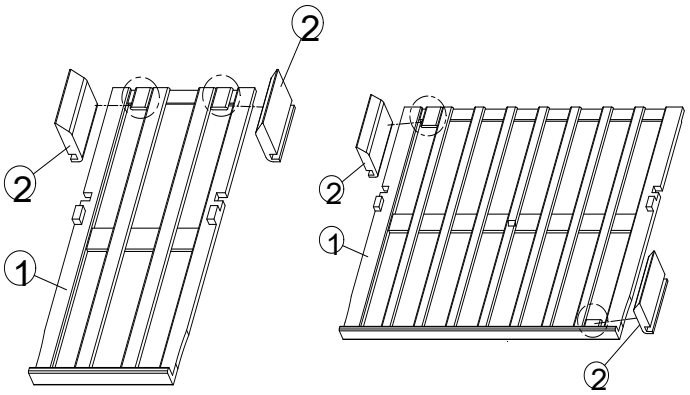

Com as duas mãos, pressione as duas alavancas ao mesmo tempo com os dedos, para baixo na alavanca de plástico direita, como mostra a Figura A, e para cima na alavanca de plástico esquerdamostra a Figura B. Em seguida, puxe lentamente a prateleira para fora.

A

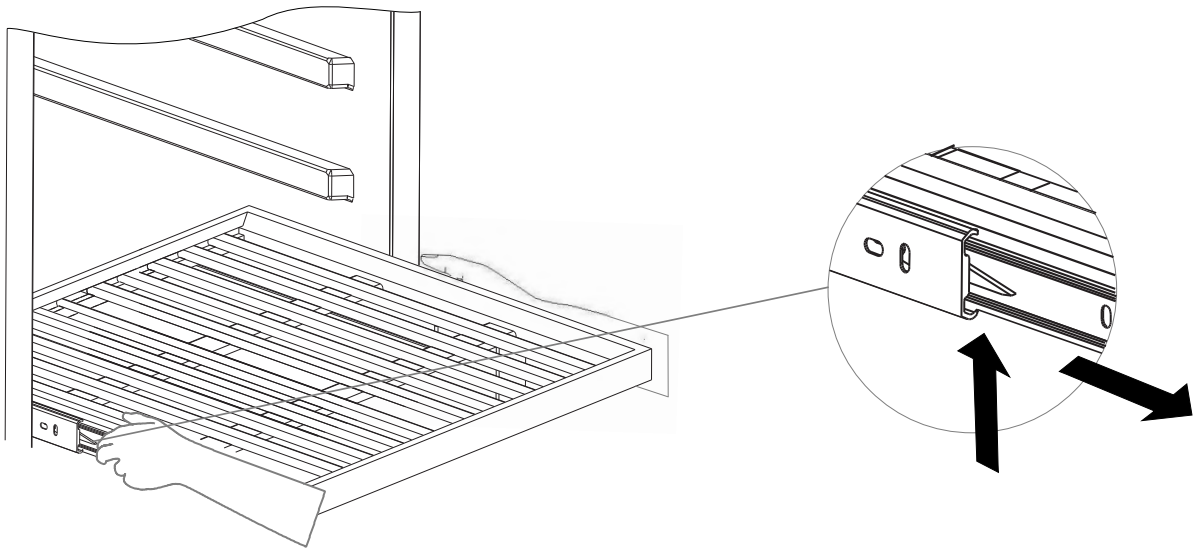

B

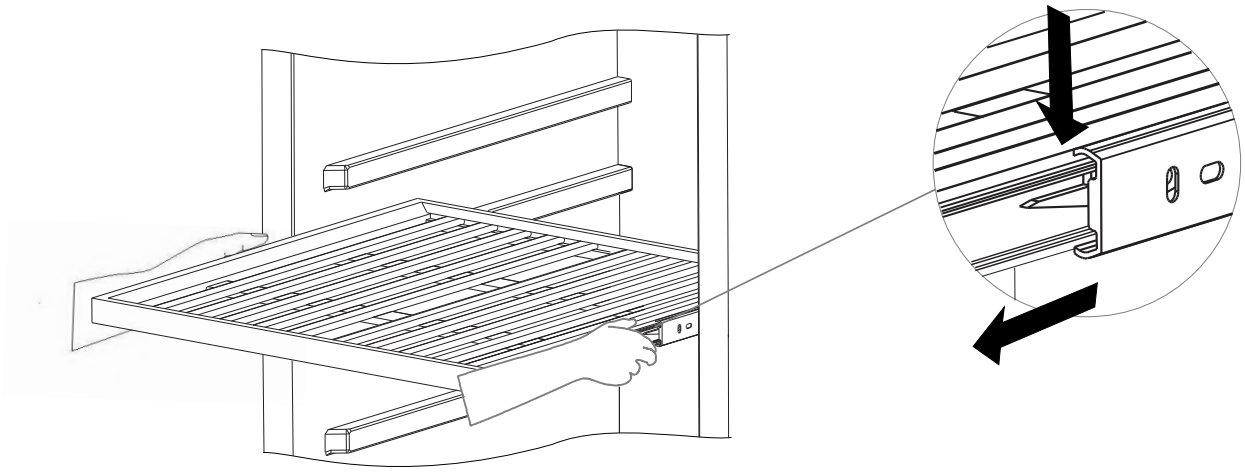

AVISO: Não puxe com mais de uma prateleira carregada de cada vez, pois isso pode fazer com que a unidade tombe para a frente. Algumas prateleiras foram concebidas para armazenar mais de uma camada de garrafas. Essas prateleiras não devem deslizar se houver mais de uma camada de garrafas carregadas nelas.
AVISO: Não tente fazer deslizar as prateleiras para além do batente para evitar que as garrafas caiam.
AVISO: Para evitar danificar a vedação da porta, certifique-se de que a porta está totalmente aberta quando as prateleiras do compartimento são puxadas para fora.

Todas as prateleiras para vinhos deslizam para facilitar o acesso, com exceção da prateleira inferior.

Para facilitar o acesso às garrafas armazenadas, puxe a prateleira para fora com cuidado até parar. As prateleiras foram concebidas com uma paragem de emergência para evitar que se estendam demasiado durante o carregamento das garrafas.

IMPORTANTE: Não cobrir qualquer parte das prateleiras com folha de alumínio ou qualquer outro material que impeça a circulação correta do ar no interior do armário.

AVISO: As garrafas podem variar em termos de tamanho e dimensões. Podem estar disponíveis no mercado formatos diferentes em termos de tamanho e diâmetro. Por este motivo, o número efetivo de garrafas a armazenar pode variar. A capacidade máxima do porta-garrafas é produzida com garrafas tradicionais de Bordéus de 750 ml. com uma altura de garrafa até 30 cm.

- Pode carregar as suas garrafas de vinho numa fila única ou empilhadas, tendo em conta o seguinte: se não tiver garrafas suficientes para encher o seu refrigerador de vinho, é melhor distribuir a carga ao longo do refrigerador de vinho para evitar carregar "tudo em cima" ou "tudo em baixo".
- Não sobrecarregue a sua cave para facilitar a circulação do ar.
- Colocar as garrafas na orizontal.
- Evitar a obstrução das ventoinhas internas (situadas no interior do painel traseiro da unidade).
- Não remover ou alterar as prateleiras de madeira ajustáveis para acomodar tipos de garrafas maiores ou para aumentar a capacidade da adega empilhando garrafas, se necessário (ver remoção das prateleiras).
- Manter pequenos espaços entre as paredes e as garrafas para permitir a circulação do ar. Tal como numa cave subterrânea, a circulação do ar é importante para evitar o bolor e para gerar uma temperatura mais homogénea.
- Não introduzir contaminantes. Armazenar apenas vinho na sua unidade para garantir que o ambiente é isento de odores.
- Guardar o vinho apenas com garrafas fechadas. O armazenamento de garrafas abertas pode provocar derrames.

CUIDADOS E MANUTENÇÃO

AVISO: Se o aparelho não for desligado da tomada durante a manutenção ou a limpeza, podem ocorrer choques eléctricos ou ferimentos pessoais.

Controlo da humidade

O aparelho está equipado com um sistema para manter o nível de humidade correto.
Em condições ambientais extremamente secas, poderá ser necessário adicionar um pouco de água à caixa de humidade fornecida.
Encher de água o pequeno reservatório de plástico (caixa de humidade) até ¾ da sua capacidade e inseri-lo nas guias da prateleira superior do aparelho. Verificar regularmente o nível da água e completar se necessário.
Certifique-se de que o depósito está corretamente posicionado nas guias da prateleira superior para evitar a possibilidade de derrame de água.

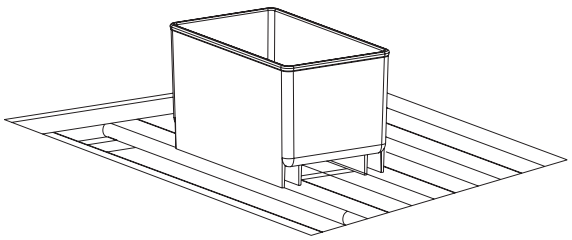

Limpieza da unidade

Desligar o aparelho, retirar a ficha da tomada e retirar todos os objectos, incluindo as prateleiras e suporte.

Lavar as superfícies interiores com uma solução de água morna e bicarbonato de sódio. A solução deve ser de cerca de 2 colheres de sopa de bicarbonato por litro de água. Lavar as prateleiras com uma solução de detergente suave.
Torça a água em excesso da esponja ou do pano quando limpar qualquer área dos controlos.
A junta de vedação à volta da porta deve ser limpa regularmente para evitar a deterioração e prolongar a vida útil. Utilizar água limpa. Depois de limpar o se a junta de vedação continuar a vedar bem o ar, verificar se continua a fazê-lo.
Lave o mobiliário de exterior com água morna e um detergente líquido suave. Enxaguar bem e secar com um pano macio e limpo. Não limpar o aço inoxidável com palha de aço. Sugerimos que utilize de limpeza multifuncional para aço inoxidável para limpar o aço inoxidável. Limpar sempre na direção do grão.

Férias

Férias curtas: Deixar a unidade a funcionar durante as férias de menos de três semanas. Ausências prolongadas: Se o aparelho não for utilizado durante vários meses, retire todos os objectos, desligue-o e retire a ficha da tomada. Limpar e secar bem o interior. Para evitar a formação de odores e de bolor, deixar a porta ligeiramente aberta, fechando-a se necessário.

Conselhos de pupança de energia

- Se a unidade for deixada vazia durante longos períodos de tempo, sugere-se que o aparelho seja desligado da tomada e que, após uma limpeza cuidadosa, a porta seja deixada entreaberta para permitir a circulação do ar no interior do armário e evitar a possível formação de condensação, bolor ou odor.
- O aparelho deve ser instalado na parte mais fresca da divisão, longe de aparelhos que produzam calor e da luz solar direta.
- Assegurar uma ventilação adequada do aparelho. Nunca tapar as saídas de ar.
- Limpar o pó e a sujidade do condensador em intervalos regulares.
- Abrir a porta apenas durante o tempo necessário e ser o mais breve possível. Guardar o conteúdo de forma organizada.
- Não encher demasiado o aparelho para que o ar circule corretamente.

Falha de energia

Em caso de falha de energia, todas as definições de temperatura anteriores são automaticamente guardadas. Se a alimentação eléctrica for interrompida (falha de energia, disjuntor, etc.) e depois voltar a ser ligada, a unidade funcionará com o último ponto de regulação da temperatura.
A maioria das falhas de energia são corrigidas em poucas horas e não devem afetar a temperatura do seu aparelho se minimizar o número de vezes que abre a porta. Se o corte de energia for , deve tomar as medidas adequadas para proteger o seu conteúdo.
NOTA: Independentemente da causa, se se verificarem níveis anormais de temperatura ou humidade no interior da unidade, tenha a certeza de que apenas a exposição prolongada e frequente a estas condições anormais pode causar um efeito prejudicial nos seus vinhos.

Filtros de odores de carvão activado

O filtro de ar de carvão ativado (se instalado) está localizado na parte de trás do compartimento. Substitua-o anualmente.

1. Retirar o tabuleiro que se encontra à frente do filtro.
2. °Agarrar no filtro e rodá-lo 90º no sentido anti-obstrução.
   e removê-lo.
3. Introduzir o novo filtro na vertical e rodar 90° no sentido dos ponteiros do relógio ou no sentido contrário ao dos ponteiros do relógio até encaixar na posição correta.

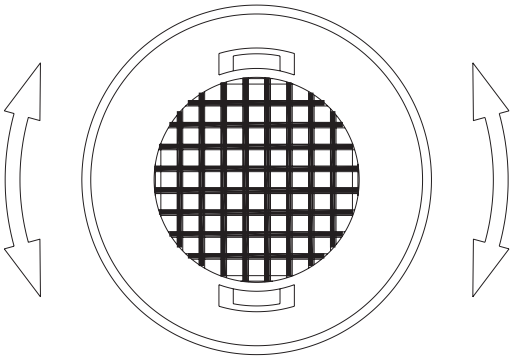

Mover o dispositivo

Desligar a ficha de alimentação da tomada de corrente. Retirar o conteúdo das grelhas e todas as peças móveis no interior.
Levantar os pés reguláveis até à base para evitar danos.
Fechar a porta com fita adesiva e trancá-la se estiver equipada com um sistema de fecho. Transportar o aparelho apenas na posição vertical. Proteja também o exterior do aparelho com um cobertor ou um objeto semelhante.

Descongelação / ventilação / Higrometria

A unidade foi concebida com um sistema de descongelação automática. Durante o "ciclo de desligamento", o evaporador na parte de trás, na parede traseira da unidade, descongela automaticamente.
A condensação acumula-se no tabuleiro de drenagem por trás da parede traseira da unidade e alguma flui através do orifício de drenagem no tabuleiro de recolha de água por cima do compressor.

O calor é transferido do tubo de descarga ou do compressor, evaporando qualquer condensação que se acumule no tabuleiro. Alguma da água remanescente é recolhida no interior da unidade por questões de humidade.

Este sistema permite a criação do nível correto de humidade dentro da sua unidade, necessário à cortiça natural, para manter uma vedação duradoura.
O aparelho não está completamente vedado: o ar fresco é aspirado através do tubo de escoamento. O ar circula através do aparelho por meio de um ventilador ou ventiladores através das aberturas das prateleiras.

NOTA: Poderá acumular-se gelo no evaporador se a unidade for aberta em condições de calor ambiente elevado frequente ou se estiver localizada num local com humidade elevada. Se o gelo não desaparecer no espaço de 24 horas, a unidade terá de ser descongelada manualmente.

INFORMAÇÕES IMPORTANTES SOBRE A TEMPERATURA

A sua unidade foi concebida para condições óptimas para armazenar e/ou servir os seus vinhos.

Os vinhos finos requerem uma evolução longa e suave e necessitam de condições específicas para atingir o seu pleno potencial.

Todos os vinhos amadurecem à mesma temperatura, que é uma temperatura constante definida entre 11°C e 14°C. Apenas a temperatura de "dégustation" (apreciação do vinho) varia consoante o tipo de vinho (ver tabela abaixo). Apenas a temperatura de "dégustation" (apreciação do vinho) varia consoante o tipo de vinhos ***(ver tabela das temperaturas de serviço do vinho abaixo)***. Dito isto, e tal como caves naturais utilizadas pelos produtores de vinho para longos períodos de armazenamento, não é a temperatura exacta que é importante, mas sim a sua constância. Por outras palavras, desde que a temperatura da sua adega seja constante (entre 11°C e 14°C, ou 52°F e 57°F) os seus vinhos estarão em perfeitas condições.

Nem todos os vinhos melhoram com a idade. Alguns devem ser consumidos numa fase precoce (2 a 3 anos), enquanto outros têm uma enorme capacidade de envelhecimento (50 anos ou mais). Todos os vinhos têm um pico de maturidade. Consulte o seu comerciante de vinhos para obter as informações necessárias.

A uma temperatura demasiado elevada (superior a 20°C), o vinho amadurece demasiado depressa, o que impede o desenvolvimento dos aromas. O vinho não pode amadurecer completamente a uma temperatura demasiado baixa (inferior a 5°C).

As flutuações de temperatura provocam stress no vinho e perturbam o processo de maturação. Por conseguinte, é muito importante manter uma temperatura constante.

Ruídos de funcionamiento

A unidade é arrefecida por um compressor (agregado de arrefecimento). O compressor bombeia o refrigerante através do sistema de refrigeração, produzindo ruído de funcionamento. Mesmo quando o compressor está desligado, os ruídos causados pelas mudanças de temperatura e pressão são inevitáveis. O ruído de funcionamento será mais audível imediatamente após o compressor ser ligado. Torna-se mais silencioso à medida que o período de funcionamento continua.

Os ruídos seguintes são normais e ocorrem de vez em quando:

- Som de gorgolejo, causado pelo líquido de refrigeração que flui através das bobinas do aparelho.
- Zumbido produzido pelo compressor do motor. Este ruído pode tornar-se mais forte durante curtos períodos de tempo quando o motor é ligado.
- Sons de fendas e estalos, resultantes da contração e expansão dos materiais devido a variações de temperatura.
- Som do funcionamento da ventoinha, para fazer circular o ar no interior do wine- tek.
- Os ruídos anormais são geralmente o resultado de uma instalação incorrecta. Os tubos não devem, em caso algum, entrar em contacto com uma parede, com outras paredes ou com outros tubos.
- Se a unidade for instalada numa cozinha de plano aberto ou em paredes divisórias, o nível de ruído de funcionamento será mais elevado. No entanto, isto deve-se à arquitetura circundante e não à unidade.
- A perceção individual do ruído está diretamente relacionada com o ambiente em que o aparelho se encontra, bem como com o tipo específico de modelo. Os nossos aparelhos estão em conformidade com as normas internacionais para este tipo de aparelhos e com os mais recentes desenvolvimentos técnicos. Mas lembre-se que o ruído do compressor e do refrigerante que circula no sistema é inevitável.

TABLETA DE TEMPERATURAS DE SERVIÇO DO VIHNO

Todos os vinhos amadurecem à mesma temperatura, que é uma temperatura constante ajustada entre 11ºC e 14ºC. A tabela abaixo é um gráfico que mostra a melhor temperatura para beber:

TEMPERATURAS RECOMENDADAS		
Vinhos espumantes	Cava, Cremat, Champagne, Saumur, Sekt.	Entre 4-7 ºC
Vinhos espumantes especiais	Champanhe milesimado.	Entre 9-8 ºC
Brancos leves e secos	Penedes, Alvariño, Sauvignon d'Alsace.	Entre 6-8 ºC
Brancos semi-secos e amplos	Borgonha, Navarra e Catalunha Chardonnay, Gravés, Rioja, Aulese	Entre 9-12 ºC
Vinhos licorosos brancos	Sauternes, colheita tardia.	Entre 11-13 ºC
Rosés	Pode ser servido muito frio	Entre 5-8 ºC
Jovens tintos	Loire, Rioja alavesa, Côtes-du-Rhone	Entre 10-12 ºC
Tintos de Pinot Noir	Borgonha	Entre 16-17 ºC
Tintos comuns	Bordéus, Borgonha, Rioja	Entre 14-15 ºC
Gran crus	Ribera del Duero, Cruz classé de Bordeaux, Côte-Rotie.	Entre 17-18 ºC
Especiais	Xerez fino.	Entre 9-11 ºC
Especiais	Xerez Amontillado, Xerez Oloroso, Madeiras, Porto.	Entre 15-16 ºC
Especiais	Porto Vintage.	Entre 16-18 ºC
Especiais	Vinhos doces naturais	Entre 8-10 ºC

INFORMAÇÕES IMPORTANTES SOBRE A TEMPERATURA

A sua unidade foi concebida para garantir condições óptimas para armazenar e/ou servir os seus vinhos.
Os vinhos de qualidade requerem uma evolução mais longa e suave e necessitam de condições específicas.
para atingir o seu pleno potencial.
Apenas a temperatura de "degustação" varia consoante o tipo de vinhos (ver "Tabela de temperaturas de serviço do vinho" acima). Dito isto, e tal como acontece com as caves naturais utilizadas pelos produtores de vinho para armazenamento a longo prazo, não é a temperatura exacta que é importante, mas a sua "consistência". Por outras palavras, desde que a temperatura da sua adega seja constante (entre 11ºC e 14ºC), os seus vinhos serão armazenados em perfeitas condições. Nem todos os vinhos melhoram com a idade. Alguns devem ser consumidos numa fase precoce (2 a 3 anos), enquanto outros têm uma enorme capacidade de envelhecimento (50 anos ou mais). Todos os vinhos têm a sua fase óptima de maturação. Consulte o seu comerciante de vinhos para obter informações relevantes.

RESOLUÇÃO DE PROBLEMAS

PROBLEMA / CÓDIGO DE ERRO	CAUSA	SOLUÇÃO PARA O UTILIZADOR
Não funciona	Não está ligado à rede eléctrica. Está desligado. O diferencial/disjuntor/disjuntor disparou ou o fusível queimou.	Ligar o aparelho. Ligar o aparelho. Ligar o diferencial / disjuntor / interrutor automático.**Contactar o serviço de assistência técnica.**
Não arrefece	A temperatura não está definida corretamente. A temperatura ambiente pode exigir uma definição de temperatura mais elevada. A porta é aberta com demasiada frequência. A porta não foi fechada completamente. A porta não está bem fechada. O condensador está demasiado sujo. A abertura de ventilação está bloqueada ou com demasiado pó.	Verificar a temperatura definida. Regule uma temperatura mais elevada. Não abrir a porta mais do que o necessário. Fechar bem a porta. Verifique a vedação da porta e limpe-a. Limpe a ventilação do condensador (tampa traseira) quando necessário. Eliminar os obstáculos e limpar o pó.**Contactar o serviço de assistência técnica**.
Ligar/desligar frequentemente	A temperatura ambiente está acima da média. Foi colocado um grande número de garrafas no aparelho. A porta está aberta com demasiada frequência. A porta não está completamente fechada. A junta da porta não veda corretamente.	Colocar o aparelho num local mais fresco. Deixar o aparelho funcionar durante algum tempo até atingir a temperatura definida. Não abrir a porta mais do que o necessário. Fechar bem a porta. Verificar a vedação da porta e limpá-la.**Contactar o serviço de assistência técnica.**
A luz não se acende	O aparelho não está ligado à rede eléctrica. O diferencial / disjuntor / disjuntor disparou ou um fusível queimou. A luz apagou-se no painel de controlo (função Display off).	Ligar o aparelho. Ligar o disjuntor. Ligar a luz (função "display on").**Contactar o serviço de assistência técnica.**
Vibrações	O aparelho não está corretamente nivelado.	Nivelar o aparelho com os pés reguláveis.
Parece fazer demasiado barulho	O ruído de chocalhar pode provir do fluxo de refrigerante, o que é normal. No final de cada ciclo, pode ouvir ruídos borbulhantes provocados pelo fluxo de refrigerante no seu aparelho. Se ocorrerem flutuações de temperatura, a contração e a dilatação das paredes interiores podem provocar ruídos de estalos e crepitações.	Nivelar o aparelho com os pés reguláveis.
A porta não fecha corretamente	O aparelho não está corretamente nivelado.A porta foi invertida e incorretamente instalada. A junta de vedação está suja. As prateleiras estão fora de posição.	Nivelar o aparelho com os pés reguláveis. Verificar a dobradiça da porta Limpar a vedação da porta. Verificar as prateleiras e substituí-las corretamente.**Contactar o serviço de assistência técnica.**

A água acumulou-se no chão ou apareceu na parte de trás do aparelho.	Certifique-se de que a mangueira de drenagem que vai do interior da unidade para o tabuleiro de recolha de água traseiro está corretamente posicionada.	Se for esse o caso, em tempo de chuva, poderá ser necessário remover o excesso de água com uma esponja. pode ser necessário remover o excesso de água com uma esponja. VER SECÇÃO DE PERGUNTAS FREQUENTES. Secção Condensação
Apareceu água na parede interior do aparelho.	Em épocas de elevada humidade, especialmente no verão, isto pode ocorrer se a porta for aberta com demasiada frequência.	Não abrir a porta mais do que o necessário. Fechar corretamente a porta. VER SECÇÃO FAQS. Secção Condensação
Apareceu névoa/condensação no exterior da porta de vidro.	A condensação no exterior da porta de vidro é um efeito normal e natural que ocorre em circunstâncias atípicas, onde se combinam temperaturas exteriores elevadas e humidade relativa elevada.	É aconselhável instalar a unidade num local bem ventilado, seco e/ou com ar condicionado. com ar condicionado
O aparelho parece nunca parar: está sempre ligado.	A porta não está corretamente fechada.	Certificar-se de que a porta está corretamente fechada**.** **Contactar o serviço de assistência técnica.**
Os motores dos ventiladores interiores são ligados e desligados mesmo quando a temperatura definida é atingida. **Os ventiladores funcionam constantemente.**	Para fazer circular o ar e manter a temperatura definida no interior da caixa-forte, as ventoinhas interiores têm de ser ligadas e desligadas. As ventoinhas ligam-se e desligam-se durante aproximadamente 50 segundos a 5 minutos. Este ciclo é normal e serve tanto para fazer circular o ar como para assegurar o funcionamento contínuo das ventoinhas. Se a ventoinha parar completamente e não completar este ciclo, a ventoinha não está operacional, exceto se a unidade estiver no modo Silencioso.	Se ouvir ruído, pode selecionar o modo SILENCIOSO premindo e mantendo premida a tecla UP durante pelo menos 5 segundos e ouvirá três sons "B B B" que confirmam que o modo silencioso está ativado. Ver manual do utilizador.
Não consigo que as temperaturas superior e inferior se ajustem separadamente, ajustam-se ambas ao mesmo ritmo. **(se uma for regulada para mais alto, a outra sobe).**	Isto é normal. A temperatura definida para a ZONA INFERIOR deve ser sempre igual ou superior à da ZONA SUPERIOR. Ou seja, a zona superior deve ser a zona mais fria. Exceto nos aparelhos com Twin Wine.	Ver manual do utilizador. Definição da temperatura
O ecrã digital parece não funcionar.	O painel de controlo desta unidade tem uma função de bloqueio para crianças que impede a manipulação das definições de temperatura ou de potência. Esta função é activada automaticamente 2 minutos após a última pressão de uma tecla no painel de controlo.	Desbloquear o painel de controlo. Ver manual do utilizador.
O ecrã digital funciona. Mas a unidade não arrefece.	Verificar se a unidade está no "modo Eco Demo".	Prima e mantenha premidas as teclas "UP", "DOWN" e "LIGHT" ao mesmo tempo durante pelo menos 5 segundos para sair do modo Eco Demo.
O ecrã digital, a luz e o som não funcionam, mas a unidade arrefece bem.	A unidade está no modo de ecrã desligado.	Para iniciar o modo Display OFF, prima as teclas POWER e LIGHT ao mesmo tempo durante pelo menos 5 segundos. O indicador luminoso piscará quatro vezes e confirmará que o modo Display OFF está ativado. O modo Display OFF pode ser abandonado repetindo o processo acima. O modo Display OFF desligar-se-á automaticamente após 96 horas.

Ruído normal	Todos os modelos incorporam um isolamento de espuma rígida nas suas estruturas para proporcionar uma elevada eficiência térmica e uma redução máxima do ruído dos seus componentes internos de funcionamento. Apesar desta tecnologia, o seu modelo pode emitir sons que não lhe são familiares. Os sons normais de funcionamento podem ser mais perceptíveis devido ao ambiente da unidade. As superfícies duras, como armários, pavimentos de madeira/vinil/telha e paredes com painéis, tendem a propagar os ruídos normais de funcionamento da unidade.	Segue-se uma lista dos componentes de refrigeração mais comuns e uma breve descrição dos sons normais que produzem durante o funcionamento: - Compressor: O compressor emite um zumbido ou um som pulsante que pode ser ouvido quando está a funcionar. - Evaporador/Capilar: O refrigerante que flui através de um evaporador pode soar como um líquido a ferver. - Ventoinha do condensador/vaporizador: O ar que circula através de um condensador pode ser ouvido. - Descongelação automática/bacia de drenagem: Pode ouvir-se água ou gelo a pingar ou a correr para a bacia de drenagem quando a unidade está no ciclo de descongelação. - No final de cada ciclo, pode ouvir-se um ruído borbulhante do líquido que flui através dos tubos. - As paredes interiores que se contraem e
Ruído do compressor	O funcionamento do motor elétrico e da bomba no interior do compressor provocará ruído durante o tempo de funcionamento.	O ruído deve ser estável e não exceder 42 dB(A). Se o ruído for excessivo, o compressor está avariado. Contactar o serviço de assistência técnica. Os pés de borracha envelhecidos ou a montagem incorrecta dos pés de borracha (demasiado soltos ou demasiado apertados) também causam o ruído anormal. Se for este o caso, corrija a montagem dos pés ou substitua-os.
Ruído da ventoinha	O motor da ventoinha produz ruído durante o funcionamento. O ruído é estável e não excede os 40 dB(A).	**Contactar o serviço de apoio técnico.**
Ruído do fluxo do líquido de refrigeração	A extremidade do tubo capilar foi empurrada demasiado para dentro do tubo de entrada do evaporador. Ou existem rebarbas na extremidade do tubo capilar. Perdeu-se o amortecimento da vibração à volta da junção do capilar e do tubo de entrada do evaporador. O capilar interfere com outras peças.	**Contactar o apoio técnico.**
ERRO E0	Erro de comunicação	**Contactar o apoio técnico.**
ERRO E1	O sensor de temperatura do ar da zona correspondente está em circuito aberto.	**Contactar o apoio técnico.**
ERRO E2	O sensor de temperatura do ar correspondente está em curto-circuito.	**Contactar o apoio técnico.**
ERRO E3	O sensor de descongelação do evaporador está em circuito aberto.	**Contactar o apoio técnico.**
ERRO E4	O sensor de descongelação do evaporador está em curto-circuito.	**Contactar o apoio técnico.**
ERRO E5	O aquecedor está avariado	**Contactar o apoio técnico.**
ERRO E6	A válvula solenoide/válvula solenoide está avariada.	**Contactar o apoio técnico.**
ERRO E7	O interrutor da porta falhou.	Verificar se a porta está correta e completamente fechada. Verificar se não existe nenhuma garrafa no interior que impeça o fecho correto da porta. **Contactar o serviço de assistência técnica.**
ERRO E8	O sensor de temperatura do ar ambiente está em circuito aberto.	**Contactar o apoio técnico.**

ERRO E9	O sensor de temperatura do ar ambiente está em curto-circuito.	**Contactar o apoio técnico.**
ERRO HI	A temperatura interior é demasiado elevada durante 60 minutos seguidos.	Verificar se a porta está corretamente fechada. Alterar a temperatura.**Contactar a assistência técnica.**
ERRO LO	A temperatura é demasiado baixa durante 30 minutos de cada vez.	Verificar se a porta está corretamente fechada. Alterar a temperatura.**Contactar a assistência técnica.**
ERRO HH	O nível de humidade é demasiado elevado durante 72 horas seguidas.	Regulação do nível de humidade na divisão
ERRO LL	O nível de humidade é baixo durante 72 horas de cada vez.	Regulação do nível de humidade na divisão
ERRO CE	Problema na válvula solenoide ou no sensor de descongelação.	**Contactar o apoio técnico.**
ERRO ET	Problema no sensor de temperatura do ar.	**Contactar o apoio técnico.**
O alarme soa e a indicação da temperatura fica intermitente.	A porta do aparelho esteve aberta durante mais de 60 segundos. Caso contrário, a temperatura subiu ou desceu acima da temperatura definida. Isto pode dever-se a: - A porta do aparelho é aberta com demasiada frequência. - A abertura de ventilação está obstruída ou com demasiado pó. - Interrupção prolongada da alimentação eléctrica. - Um grande número de garrafas foi colocado no aparelho.	Se sim, fechar a porta. Não abrir a porta mais do que o necessário. Limpar os obstáculos e o pó. Deixar o aparelho funcionar durante algum tempo até atingir a temperatura definida.
O ícone "--" acende-se e pisca no ecrã de temperatura.	A temperatura definida está fora do intervalo. intervalo.	Apenas serão apresentadas as temperaturas dentro do intervalo 0~99°F/-9~37°C que o dispositivo pode apresentar. Se a temperatura não estiver dentro deste intervalo, é apresentado o ícone "--".
A temperatura apresentada é superior à temperatura definida. temperatura definida.	Se a temperatura ambiente for superior a 35 °C, é normal que a temperatura indicada no ecrã seja superior à temperatura definida. A ventilação está bloqueada.	Verificar se nada está a bloquear as saídas de ventilação. Eliminar as obstruções e limpar o pó.**Contactar o serviço de assistência técnica.**
A temperatura apresentada é inferior à temperatura definida.	Se a temperatura ambiente for inferior à temperatura definida, é normal que a temperatura apresentada no ecrã seja inferior à temperatura definida.	Tentar aumentar a temperatura ambiente.
A temperatura apresentada é superior à temperatura definida.	Se a temperatura ambiente for superior a 35 °C, é normal que a temperatura indicada no ecrã seja superior à temperatura definida. A ventilação está bloqueada.	Verificar se não há nada a bloquear as saídas de ventilação. Tentar baixar a temperatura ambiente.**Contactar o serviço de assistência técnica.**

PREGUNTAS FREQÜENTES

1. **Quais são as condições de armazenamento que preocupam os coleccionadores e os consumidores de vinhos finos?**
   Luz, humidade, temperatura e vibração.

2. **Qual é a temperatura ideal para o vinho?**
   A temperatura ideal para armazenar o vinho é entre 11ºC e 14ºC (52ºF e 57ºF). No entanto, qualquer temperatura entre 41º~68ºF (5º~20ºC) será suficiente desde que seja constante.

3. **Qual é a humidade ideal para o vinho?**
   Uma humidade entre 60%-70% é um excelente intervalo para armazenar o vinho. Níveis de humidade elevados mantêm a humidade no interior da garrafa, impedindo assim a evaporação através da rolha. Os níveis de humidade demasiado elevados provocam frequentemente a criação de microrganismos que podem envelhecer prematuramente o seu vinho e até estragá-lo.

4. **A temperatura de armazenamento parece variar de 2 a 4 graus com frequência.**
   Isto é normal: são necessárias pequenas diferenças de temperatura para que o aparelho funcione corretamente. Quando a garrafeira inicia o ciclo de descongelação, a temperatura sobe ligeiramente. Quando o sistema de refrigeração volta a funcionar, a temperatura desce novamente. Estas alterações ocorrem num curto período de tempo e o seu efeito é mínimo para afetar a conservação do vinho. O líquido tende a manter uma temperatura média com uma margem de ±2ºC. Por exemplo, se a temperatura de uma piscina é de 25°C e, numa noite, a temperatura exterior desce para 18°C, a temperatura da água não descerá tanto. De manhã, pode estar apenas a 22°C.

5. **Apareceu água na parede interior do aparelho.**
   Durante as estações muito húmidas, pode acontecer quando a porta é aberta demasiadas vezes.

6. **A água acumulou-se no chão ou apareceu na parte de trás do aparelho.**
   Certifique-se de que a mangueira de escoamento no interior do aparelho está corretamente posicionada sobre o tabuleiro de recolha de água na parte de trás. Se estiver, em caso de humidade elevada, o excesso de água deve ser recolhido com uma esponja.

7. **Parece que o aparelho nunca está desligado:** Certifique-se de que a porta está corretamente fechada. Coloque outro termómetro no interior da cave para verificar se o termóstato da cave está à mesma temperatura.

8. **Apareceu vapor/condensação na porta de vidro.**
   Isto pode acontecer durante as estações muito húmidas, especialmente no verão. Certifique-se de que a instalação foi efectuada de acordo com o manual de instalação, em particular as aberturas de ventilação, que são muito importantes para um funcionamento ótimo e para evitar avarias graves. Quanto à condensação no exterior da porta do refrigerador de vinho, trata-se de um efeito normal e natural que ocorre em circunstâncias atípicas, em que a temperatura exterior elevada, a humidade relativa elevada, a sala ou a cozinha sem ventilação adequada, a sala fechada durante muito tempo e a porta de vidro fria do refrigerador de vinho são factores que certamente causam condensação. É aconselhável instalar a unidade num local com ventilação suficiente, numa divisão seca e/ou com ar condicionado.

9. **O gelo acumula-se na parte traseira inferior (área do compressor) e pode entrar em contacto com a ventoinha, provocando o mau funcionamento da unidade.**
   Verificar se existe algum outro aparelho que produza ou seja uma fonte de calor, como um congelador, um forno, etc., na parte inferior ou adjacente, especialmente nos modelos de integração, A VINOTECA NÃO DEVE SER INSTALADA NESSAS CIRCUNSTÂNCIAS.

10. **Os motores dos ventiladores interiores são ligados e desligados mesmo quando a temperatura definida é atingida.**
Para fazer circular o ar e manter a temperatura definida no interior do armário, as ventoinhas interiores têm de funcionar LIGADAS e DESLIGADAS quando o compressor está desligado no modo de climatização dinâmica. As ventoinhas ligam-se e desligam-se aproximadamente a cada 20 segundos. Este ciclo é normal e é efectuado para fazer circular o ar e para assegurar o funcionamento contínuo das ventoinhas. Se o ventilador parar completamente e não completar o ciclo, o ventilador não funcionará. O modo de climatização dinâmica é o modo predefinido de fábrica. Se o utilizador o considerar ruidoso, pode selecionar o modo SILENCIOSO premindo e mantendo premida a tecla UP durante pelo menos 5 segundos até ouvir três sons “B B B” que confirmam que o modo silencioso está ativado.

11. **As temperaturas alta e baixa não podem ser reguladas separadamente - ambas são reguladas ao mesmo tempo (se uma for aumentada, a outra é aumentada, etc.).**
Isto é normal. A temperatura definida para a ZONA INFERIOR deve ser sempre igual ou superior à da ZONA SUPERIOR. Assim, quando o utilizador ajusta a temperatura de uma das zonas, se a condição acima não puder ser cumprida, a temperatura definida da segunda zona será automaticamente alterada para cumprir a condição acima.

12. **O painel de controlo não parece estar a funcionar.**
O painel de controlo deste equipamento tem uma função de bloqueio automático que impede a manipulação abusiva das definições de temperatura ou potência. Esta função é activada automaticamente 2 minutos após o último toque de uma tecla do painel de controlo. Para desbloquear o painel de controlo, prima e mantenha premidas as teclas UP e DOWN durante 5 segundos.

13. **O painel de controlo não parece estar a funcionar.**
O painel de controlo deste equipamento tem uma função de bloqueio automático que impede a manipulação abusiva das definições de temperatura ou potência. Esta função é activada automaticamente 2 minutos após o último toque de uma tecla do painel de controlo. Para desbloquear o painel de controlo, prima e mantenha premidas as teclas UP e DOWN durante 5 segundos.

14. **As ventoinhas estão constantemente a funcionar, isto é normal?**
Para fazer circular o ar e manter a temperatura definida no interior do armário, as ventoinhas interiores têm de funcionar LIGADAS e DESLIGADAS quando o compressor está desligado no modo de climatização dinâmica. As ventoinhas ligam-se e desligam-se aproximadamente a cada 20 segundos. Este ciclo é normal e é efectuado tanto para fazer circular o ar como para assegurar o estado de funcionamento contínuo das ventoinhas. Se o ventilador parar completamente e não completar o ciclo, o ventilador não funcionará.

15. **O ecrã digital funciona. Mas o aparelho não arrefece.**
Verificar se o aparelho está no “Modo Eco Demo”. Prima e mantenha premidos os botões “UP”, “DOWN” e “LIGHT” ao mesmo tempo durante pelo menos 5 segundos para sair do modo Eco Demo.

16. **O ecrã digital, a luz e o som não funcionam, mas o aparelho arrefece bem.**O aparelho pode estar no modo “display OFF”.

CARATERÍSTICAS TÉCNICAS

	PVMB 30-16	PVMB 40-28	PVMB 60-46	PVMAV 45-16	PVMAV 60-23	PVMAV 88-45	PVMAV 124-65	PVMAV 178-101
Especificações (EN)								
Secções frias				1	2			
Secções frias de isolamento	Sim	Sim	Sim	Sim	Sim	Sim	Sim	Sim
N.º de garrafas Total (Bordeaux 0,75l / Ø76mm)	**16**		**46**	**16**	**23**	**45**	**65**	**101**
Altura da garrafa (mm)		300	300			300		
N.º de garrafas Zona 1	5	9	16	N.A			18	30
N.º de garrafas Zona 2			30	N.A				71
N.º de tabuleiros Madeira de faia	**5**	**4**	**5**	**2**	**3**	**5**		
N.º de tabuleiros departamento fixo	**1**	**1**	**1**	**1**	**1**	**1**	**1**	**1**
N.º de tabuleiros ou calhas fixas	**5**		**5**	**2**		**4**	**8**	
Tabuleiros com calhas deslizantes	**0**	**0**	**5**				**8**	
Luz interior	Sim	Sim	Sim	Sim	Sim	Sim	Sim	Sim
Controlo da temperatura	Digital	Digital	Digital	Digital	Digital	Digital	Digital	Digital
Temperatura de funcionamento	5~20°C	5~20°C	5~20°C	5~20°C	5~20°C	5~20°C	5~20°C	5~20°C
Temperatura Zona 1	5~20°C	5~20°C	5~20°C	-	5~20°C	5~20°C	5~20°C	5~20°C
Temperatura Zona 2	5~20°C	5~20°C	5~20°C	-	5~20°C	5~20°C	5~20°C	5~20°C
Descongelação	Automático	Automático	Automático	Automático	Automático	Automático	Automático	Automático
Controlo da humidade (Caixa de humidade)	Sim	Sim	Sim	Sim	Sim	Sim	Sim	Sim
Aquecedor	Sim	Sim	Sim	Sim	Sim	Sim	Sim	Sim
Alarme de temperatura	Sim	Sim	Sim	Sim	Sim	Sim	Sim	Sim
Alarme de porta	Sim	Sim	Sim	Sim	Sim	Sim	Sim	Sim
Filtro de odores	Sim	Sim	Sim	Sim	Sim	Sim	Sim	Sim
Tanque de controlo da humidade interior.	Sim	Sim	Sim	Sim	Sim	Sim	Sim	Sim
Sistema automático de controlo da humidade.	Não	Não	Não	Não	Não	Não	Não	Não
Indicação do indicador de temperatura em ºC/ºF	Sim	Sim	Sim	Sim	Sim	Sim	Sim	Sim
Ecrã a cores	Branco/Azul/Âmbar	Branco/Azul/Âmbar	Branco/Azul/Âmbar	Branco/Azul/Âmbar	Branco/Azul/Âmbar	Branco/Azul/Âmbar	Branco/Azul/Âmbar	Branco/Azul/Âmbar
Luz interior	LED	LED	LED	LED	LED	LED	LED	LED
Cor da iluminação interior	Branco/Azul/Âmbar	Branco/Azul/Âmbar	Branco/Azul/Âmbar	Branco/Azul/Âmbar	Branco/Azul/Âmbar	Branco/Azul/Âmbar	Branco/Azul/Âmbar	Branco/Azul/Âmbar
Design da retaguarda (liso ou com radiador)	Suave	Suave	Suave	Suave	Suave	Suave	Suave	Suave
Interruptor de luz	Sim	Sim	Sim	Sim	Sim	Sim	Sim	Sim
DOBRADIÇA TOTALMENTE INTEGRADA	Não	Não	Não	Sim	Sim	Sim	Sim	Sim
Porta reversível	Sim	Sim	Sim	Sim	Sim	Sim	Sim	Sim
Ângulo de abertura	115°	115°	115°	95-115º	95-115º	95-115º	95-115º	95-115º
Porta de vidro com filtro UV	Sim	Sim	Sim	Sim	Sim	Sim	Sim	Sim
N.º de folhas de porta	3		3		3	3		3
Vidro temperado	Sim	Sim	Sim	Sim	Sim	Sim	Sim	Sim
Formato de instalação livre.	Sim	Sim	Sim	Não	Não	Não	Não	Não
Formato para integração no mobiliário.	Não	Não	Não	Sim	Sim	Sim	Sim	Sim
Formato para integração sob o mobiliário.	Sim	Sim	Sim	Não	Não	Não	Não	Não
Comprimento do cabo de alimentação (m)	1,8	1,8	1,8	1,8	1,8	1,8	1,8	1,8
Sistema de ventilação integrado	Não	Não	Não	Sim	Sim	Sim	Sim	Sim
Ventilação, rodapé ou traseira	Ventilação frontal	Ventilação frontal	Ventilação frontal	Ventilação gratuita	Ventilação gratuita	Ventilação gratuita	Ventilação gratuita	Ventilação gratuita
Altura_H (mm)	820	820	820	455	595	885	1234	1784
Largura_W (mm)	295	395	595	595	595	595	595	595
Profundidade sem pega_D (mm)	575	575	575	559	559	559	559	559

Profundidade com pega (mm)	615	615	615	599	599	599	599	599
	PVMB 30-16	**PVMB 40-28**	**PVMB 60-46**	**PVMAV 45-16**	**PVMAV 60-23**	**PVMAV 88-45**	**PVMAV 124-65**	**PVMAV 178-101**
Especificações (EN)								
Profundidade do corpo sem porta (mm)	530	530	530					
Profundidade e altura do rodapé_DxH (mm)	72x95	72x95	72x95	-	-	-	-	-
Dimensões Pega_HxWxD (mm)	510x25x40	510x25x40	510x25x40	285x25x40	340x25x40	510x25x40	510x25x40	510x25x40
Dimensões_HxWxD (mm) **SEM pega**	820x295x575	820x395x575	820x595x575	455x595x559	595x595x559	885x595x559	1234x595x559	1784x595x559
Encaixe_HxWxD (mm)	822x300x ≥575	822x400x ≥575	822x600x ≥575	450x556x545	589x556x545	874x556x545	1223x556x545	1773x556x545
Capacidade, volume de armazenamento (l)	**52**	**75**	**125**	**46**	**63**		**182**	**285**
Classe energética / 2021	**F**	**F**	**F**	**E**	**F**	**G**	**G**	**G**
Classe climática	**ST**	**ST**	**ST**	**ST**	**ST**	**ST**	**ST**	**ST**
Alimentação eléctrica	**220-240V~ /50Hz**	**220-240V~ /50Hz**	**220-240V~ /50Hz**	**220-240V~ /50Hz**	**220-240V~ /50Hz**	**220-240V~ /50Hz**	**220-240V~ /50Hz**	**220-240V~ /50Hz**
N.º de unidades de lâmpadas LED interiores		4			4		4	4
Consumo por unidade interior LED (W)	-	-	-	-	-	-	-	-
Consumo total de luz LED em interiores (W)	**2,4**	**2,2**	**2,4**	**1,2**	**1,6**		**4,4**	**5,2**
Potência (W)	**100**	**100**	**100**	**100**	**100**	**100**	**160**	**160**
Corrente (A)	**1,2**	**1,2**	**1,2**	**1,2**	**1,2**	**1,2**	**1,2**	**1,4**
Consumo (kWh/ano) / 2021	98	100	104	77	99	128		185
INVERSOR (Sim / Não)	Sim	Sim	Sim	Sim	Sim	Sim	Sim	Sim
Líquido de refrigeração	R600a	R600a	R600a	R600a	R600a	R600a	R600a	R600a
Nível de potência sonora LwA (dBA) / 2021	**35**	**35**	**35**	**35**	**35**			**36**
Aprovação CE	Sim	Sim	Sim	Sim	Sim	Sim	Sim	Sim

	PVMBP HD 60-52	**PVMAVP 45-16**	**PVMAVP 60-23**	**PVMAVP 88-45**	**PVMAVP 124-65**	**PVMAVP 178-101**	**PVMBP HD 40-25**	**PVMBP 60-44**
Especificações (EN)								
Profundidade do corpo sem porta (mm)	510		512			512	510	510
Profundidade e altura do rodapé_DxH (mm)	72x95	-	-	-	-	-	72x95	72x95
Dimensões Pega_HxWxD (mm)	**-**	**-**	**-**	**-**	**-**	**-**	**-**	**-**
Dimensões_HxWxD (mm) **SEM pega**	880x595x555	455x595x559	595x595x559	885x595x559	1234x595x559	1784x595x559	880x395x555	820x595x555
Encaixe_HxWxD (mm)	882x600x ≥555	450x556x545	589x556x545	874x556x545	1223x556x545	1773x556x545	882x400x ≥555	822x600x ≥555
Capacidade, volume de armazenamento (l)	**130**	**46**	**63**		**182**	**285**	**80**	**116**
Classe energética / 2021	**F**	**E**	**F**	**G**	**G**	**G**	**F**	**F**
Classe climática	**ST**	**ST**	**ST**	**ST**	**ST**	**ST**	**ST**	**ST**
Alimentação eléctrica	**220-240V~ /50Hz**	**220-240V~ /50Hz**	**220-240V~ /50Hz**	**220-240V~ /50Hz**	**220-240V~ /50Hz**	**220-240V~ /50Hz**	**220-240V~ /50Hz**	**220-240V~ /50Hz**
N.º de unidades de lâmpadas LED interiores		2			4	4	4	
Consumo por unidade interior LED (W)	-	-	-	-	-	-	-	-
Consumo total da luz led interior (W)	**2,8**	**1,2**	**1,4**		**4,4**	**5,2**	**2,8**	**2,2**
Potência (W)	**100**	**100**	**100**	**100**	**160**	**160**	**100**	**100**
Corrente (A)	**1,2**	**1,2**	**1,2**	**1,2**	**1,2**	**1,4**	**1,2**	**1,2**
Consumo (kWh/ano) / 2021	105	77	99	128	151	185	100	104
INVERSOR (Sim / Não)	Sim	Sim	Sim	Sim	Sim	Sim	Sim	Sim
Líquido de refrigeração	R600a	R600a	R600a	R600a	R600a	R600a	R600a	R600a
Nível de potência sonora LwA (dBA) / 2021	**35**	**35**	**35**				**35**	**35**
Aprovação CE	Sim	Sim	Sim	Sim	Sim	Sim	Sim	Sim

	PVMBP HD 60-52	PVMAVP 45-16	PVMAVP 60-23	PVMAVP 88-45	PVMAVP 124-65	PVMAVP 178-101	PVMBP HD 40-25	PVMBP 60-44
Especificações (EN)								
Secções frias	2	1				2	2	
Secções frias de isolamento	Sim	Sim	Sim	Sim	Sim	Sim	Sim	Sim
N.º de garrafas Total (Bordeaux 0,75l / Ø76mm)	**52**		**23**	**45**	**65**	**101**	**25**	
Altura da garrafa (mm)	300	300						
N.º de garrafas Zona 1		N.A				30	9	
N.º de garrafas Zona 2	30	N.A	11	33	47	71		
N.º de tabuleiros Madeira de faia	**5**			**5**		**15**	**5**	
N.º de tabuleiros departamento fixo	**1**	**1**	**1**	**1**	**1**	**1**	**1**	**1**
N.º de tabuleiros ou calhas fixas	**5**	**2**			**8**		**5**	
Tabuleiros com calhas deslizantes	**5**	**2**			**8**		**5**	
Luz interior	Sim	Sim	Sim	Sim	Sim	Sim	Sim	Sim
Controlo da temperatura	Digital	Digital	Digital	Digital	Digital	Digital	Digital	Digital
Temperatura de funcionamento	5~20°C	5~20°C	5~20°C	5~20°C	5~20°C	5~20°C	5~20°C	5~20°C
Temperatura Zona 1	5~20°C	-	5~20°C	5~20°C	5~20°C	5~20°C	5~20°C	5~20°C
Temperatura Zona 2	5~20°C	-	5~20°C	5~20°C	5~20°C	5~20°C	5~20°C	5~20°C
Descongelação	Automático	Automático	Automático	Automático	Automático	Automático	Automático	Automático
Controlo da humidade (Caixa de humidade)	Sim	Sim	Sim	Sim	Sim	Sim	Sim	Sim
Aquecedor	Sim	Sim	Sim	Sim	Sim	Sim	Sim	Sim
Alarme de temperatura	Sim	Sim	Sim	Sim	Sim	Sim	Sim	Sim
Alarme de porta	Sim	Sim	Sim	Sim	Sim	Sim	Sim	Sim
Filtro de odores	Sim	Sim	Sim	Sim	Sim	Sim	Sim	Sim
Tanque de controlo da humidade interior.	Sim	Sim	Sim	Sim	Sim	Sim	Sim	Sim
Sistema automático de controlo da humidade.	Não	Não	Não	Não	Não	Não	Não	Não
Indicação do indicador de temperatura em ºC/ºF	Sim	Sim	Sim	Sim	Sim	Sim	Sim	Sim
Ecrã a cores	Branco/Azul/Âmbar	Branco/Azul/Âmbar	Branco/Azul/Âmbar	Branco/Azul/Âmbar	Branco/Azul/Âmbar	Branco/Azul/Âmbar	Branco/Azul/Âmbar	Branco/Azul/Âmbar
Luz interior	LED	LED	LED	LED	LED	LED	LED	LED
Cor da iluminação interior	Branco/Azul/Âmbar	Branco/Azul/Âmbar	Branco/Azul/Âmbar	Branco/Azul/Âmbar	Branco/Azul/Âmbar	Branco/Azul/Âmbar	Branco/Azul/Âmbar	Branco/Azul/Âmbar
Design da retaguarda (liso ou com radiador)	Suave	Suave	Suave	Suave	Suave	Suave	Suave	Suave
Interruptor de luz	Sim	Sim	Sim	Sim	Sim	Sim	Sim	Sim
DOBRADIÇA TOTALMENTE INTEGRADA	Sim	Sim	Sim	Sim	Sim	Sim	Sim	Sim
Porta reversível	Sim	Sim	Sim	Sim	Sim	Sim	Sim	Sim
Ângulo de abertura	95-115º	95-115º	95-115º	95-115º	95-115º	95-115º	95-115º	95-115º
Porta de vidro com filtro UV	Sim	Sim	Sim	Sim	Sim	Sim	Sim	Sim
N.º de folhas de porta		3	3		3			3
Vidro temperado	Sim	Sim	Sim	Sim	Sim	Sim	Sim	Sim
Formato de instalação livre.	Sim	Não	Não	Não	Não	Não	Sim	Sim
Formato para integração no mobiliário.	Não	Sim	Sim	Sim	Sim	Sim	Não	Não
Formato para integração sob o mobiliário.	Sim	Não	Não	Não	Não	Não	Sim	Sim
Comprimento do cabo de alimentação (m)	1,8	1,8	1,8	1,8	1,8	1,8	1,8	1,8
Sistema de ventilação integrado	Não	Sim	Sim	Sim	Sim	Sim	Não	Não
Ventilação, rodapé ou traseira	Ventilação frontal	Ventilação gratuita	Ventilação gratuita	Ventilação gratuita	Ventilação gratuita	Ventilação gratuita	Ventilação frontal	Ventilação frontal
Altura_H (mm)	880	455	595	885	1234	1784	880	820
Largura_W (mm)	595	595	595	595	595	595	395	595
Profundidade sem pega_D (mm)	555	559	559	559	559	559	55	555
Profundidade com pega (mm)	-	-	-	-	-	-	-	-

GARANTIA

SERVIÇO PÓS-VENDA (SAT) E GARANTIA

INOXPAN S.L., agradece-lhe por ter escolhido e depositado a sua confiança num produto da nossa marca Pando, que se distingue pela sua Qualidade, Design e Inovação, sendo fiel às suas origens e compromissos.

CONDIÇÕES DE GARANTIA PANDO:

Este eletrodoméstico tem uma garantia de 3 anos a partir da data de compra. Esta garantia cobre exclusivamente o produto Pando contra qualquer defeito de fabrico que afecte o seu bom funcionamento. Para que a garantia seja válida, é indispensável apresentar ao técnico do Serviço Autorizado Pando a fatura ou o recibo de compra juntamente com uma fotografia da etiqueta ou do número de registo do produto.
Durante este período, a Sociedade compromete-se a substituir ou a reparar gratuitamente qualquer peça defeituosa devida a um defeito ou a um defeito de fabrico do aparelho, até que este esteja em bom estado de funcionamento, bem como a mão de obra necessária e as despesas decorrentes dessa reparação ou dessa substituição.

EXCLUSÕES DA GARANTIA PANDO:

Os seguintes casos não serão cobertos pela garantia do produto ou do refrigerador de vinho, ou poderão ser motivo de anulação da mesma, caso em que o utilizador será responsável pelo custo dos materiais, mão de obra e despesas de deslocação do serviço técnico:

- A instalação, a assistência técnica, a limpeza ou a manutenção do aparelho.
- Qualquer avaria, mau funcionamento ou mau funcionamento causado por instalação ou utilização incorrectas.
- Avarias ou danos causados pelo desrespeito ou cumprimento das instruções de segurança, recomendações de utilização e manutenção constantes dos manuais do aparelho.
- Quando o produto se destina a uma utilização comercial ou não residencial, para a qual não foi concebido.
- Avarias ou danos no aparelho devido ao incumprimento das instruções descritas no manual do utilizador, nas instruções de instalação e de ventilação do aparelho.
- Avarias ou danos causados pelo transporte ou transferência e manuseamento do aparelho porpessoal não autorizado e não pertencente a esta empresa ou à marca Pando.
- Choques, amolgadelas, riscos ou arranhões, vidros partidos.
- Presença de corpos estranhos ao dispositivo, dentro ou fora do produto.
- O produto não é acessível porque existem elementos que impedem um acesso fácil e seguro. Os meios necessários para que o técnico autorizado de Pando possa aceder ao aparelho serão suportados e da responsabilidade do utilizador.
- Manuseamento incorreto da cablagem e das ligações do produto.
- Avarias ou danos no produto causados por uma alimentação eléctrica ou ligação eléctrica incorrecta.
- Componentes estéticos e de desgaste, tais como ecrãs de luz, filtros, lâmpadas (LED), prateleiras, gavetas, tampas, juntas, etc.
- Ferrugem, manchas, descoloração causada por aplicação incorrecta ou exposição desprotegida a elementos corrosivos, como produtos de limpeza não recomendados pelo fabricante e agentes de limpeza inadequados, como os que contêm produtos químicos corrosivos, e exposição à brisa do mar (salitre).
- Qualquer dano nos vinhos ou em qualquer outro conteúdo devido a possíveis incidentes ou mau funcionamento do aparelho.
- Avarias ou danos causados por variações no fornecimento de eletricidade ou por causas fortuitas e naturais de origem atmosférica ou geológica, tais como tempestades, raios, terramotos, inundações, etc.
- Aparelhos de revenda, de segunda mão, de troca ou de exposição que tenham mais de três anos a contar da data de fabrico.

INOXPAN, S.L., está expressamente excluída de qualquer responsabilidade por quaisquer danos directos ou indirectos a pessoas ou coisas causados por um produto incorretamente instalado, manuseado, utilizado e/ou mantido.

Dados de contacto Centro de Serviço Oficial Autorizado Pando

ESPAÑA, PORTUGAL Y ANDORRA		NOUTROS PAÍSES:	
https://www.pando.es/asistencia-tecnica/		**EN** https://www.pando.es/en/after-sales-services/ **FR** https://www.pando.es/fr/service-apres-vente/	

Pando se réserve le droit de modifier ou d'annuler toute mesure des articles du manuel, sans préavis, sans affecter les caractéristiques essentielles de fonctionnalité et de sécurité, et ne peut être tenue responsable des erreurs ou omissions qui pourraient survenir dans le manuel.
Caractéristiques techniques valides sauf erreur typographique, omission ou impression.
Les images et le contenu de ce manuel sont la propriété exclusive de Pando - INOXPAN S.L., et toute appropriation d'images et toute reproduction totale ou partielle sans autorisation préalable écrite sont strictement interdites.

LES IMAGES PRÉSENTÉES DANS CE MANUEL NE SONT PAS CONTRACTUELLES.

La Direction Technique de Pando se réserve le droit de modifier, altérer ou améliorer les dessins techniques présentés dans ce manuel sans préavis.

La version papier de ce manuel ne peut pas être mise à jour en temps réel, pour vous garantir la dernière version des instructions de votre produit, nous vous recommandons de consulter la version numérique sur www.pando.es

Tout d'abord, nous tenons à vous remercier pour la confiance que vous avez placée dans notre entreprise en acquérant l'un de nos produits. Nous sommes convaincus que vous avez pris la meilleure décision.

Chez **Pando**, nous n'offrons pas seulement des produits de première qualité, mais nous disposons également d'une vaste équipe de professionnels qui seront à votre disposition pour répondre et conseiller à toute question qui pourrait survenir lors de l'installation ou du fonctionnement.

Pour mieux nous connaître, nous vous invitons à visiter notre site web (www.pando.es) où vous pourrez voir toute notre gamme de produits avec les informations commerciales et techniques les plus à jour.

Vous y trouverez une large sélection de **Hottes décoratives**; murales, de plafond, pour îlots, intégrées dans les meubles et intégrées dans les plaques de cuisson. Cette variété nous permet de nous adapter à tous les styles de cuisine.

Nous vous présentons également notre collection d'électroménagers essentiels dans tout foyer. Des appareils tels que notre collection de **Fours** et de **Micro-ondes** aux performances élevées, les **Plaques à Induction** et à **Gaz** qui vous aideront à réaliser les meilleures recettes, les **Caves à Vin** et les **Armoires de Vieillissement** pour maintenir et conserver vos vins dans les meilleures conditions, les lave-vaisselle intégrés avec la technologie la plus récente et notre gamme de réfrigérateurs et congélateurs intégrables ainsi que ceux à installation libre.

Tout cela sous une marque avec une très longue trajectoire de plus de 40 ans dans le secteur, qui fabrique ses produits comme un véritable artisan. Imprégnant le meilleur de notre expérience dans tout ce que nous faisons.

Nous espérons sincèrement que vous vous amuserez, expérimenterez et profiterez du confort et des capacités de ce qui est désormais votre nouvel allié dans la cuisine.

Merci beaucoup,
L'équipe de **Pando**

PROTECTION DE L'ENVIRONNEMENT

Le symbole qui se trouve sur le produit ou son emballage indique que ce produit ne peut être traité comme un déchet ménager. Ce produit doit être déposé au point de collecte pour les équipements électriques et électroniques en but de son recyclage. En veillant à l'élimination correcte e ce produit, vous aiderez à prévenir les conséquences négatives potentielles pour l'environnement et la santé publique, ce qui pourrait se produire si ce produit n'était pas manipulé de forme correcte. Pour plus d'informations sur le recyclage de ce produit, veuillez contacter les services administratifs de votre localité et notamment le service d'élimination des déchets ménagers ou le magasin où vous avez acheté le produit. Cet appareil électrodomestique est marqué selon la directive européenne 2012/19/EU relative aux déchets d'équipements électriques et électroniques (DEEE).

COLLECTE D'APPAREILS MÉNAGERS

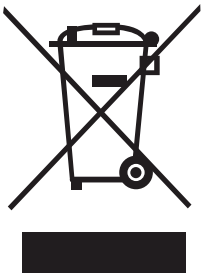

TRAITEMENT DES DÉCHETS

ELIMINATION DE L'EMBALLAGE. L'emballage est marqué du Point Vert.
Dans son engagement pour la protection de l'environnement et conformément aux dispositions de la directive européenne 94/62 / CE relative aux emballages et aux déchets d'emballages et à la loi dérivée 22/2011 sur les résidus et sols contaminés, Pando confie aux entités de économie sociale un Système de Gestion Intégré, responsable de la collecte périodique au domicile du consommateur ou à proximité, des emballages usagés et des déchets d'emballages pour un traitement ultérieur.
Pour retirer tous les matériaux d'emballage tels que le carton, le polyuréthane expansé et le film, utilisez les conteneurs appropriés.
C ela garantit le traitement et la réutilisation corrects des matériaux d'emballage.

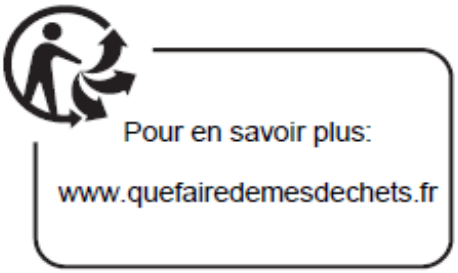

INDEX

CONSIGNES DE SÉCURITÉ 101
CARACTÉRISTIQUES DU PRODUIT 105
INSTALLATION 106
Installation 106
Installation de divers appereils ménagers 107
Raccordement Électrique 108
Instructions De Montage Ci-Dessous Comptoir 108
Instructions de montage colonnade / intégré 109
Installation de la poignée 110
Fixation et sécurisation de l'unité sur le Mobilier 110
Porte réversible 111
INSTRUCCIONES D'UTILISATION 113
AFFICHAGE D'UNE ZONE 114
AFFICHAGE D'UNE ZONE 115
Twin Wine - Modèles à double affichage 116
Premier allumage 116
Affichage de la température 116
Fonction multi-touches 117
Alarme De Porta 117
Fonction de mémorisation de la température 117
Alarme de température 117
MODE DE CONFIGURATION 118
FUNCIÓN APERTURA AUTÓMATICA 122
FUNCIÓN APERTURA AUTOMÁTICA 122
Plateaux et rangements 123
Tablettes télescopiques 124
ENTRETIEN ET MAINTENANCE 125
Control De Humedad 125
Nettoyage de l'appareil 125
Vacances 125
Conseils pour économiser l'énergie 126
Panne de courant 126
Filtres à odeurs à charbon actif 126
Déplacer votre appareil 126

Dégivrage /Hygrométrie / Ventilation 127
Bruits de fonctionnement 128

TABLEAU DE TEMPÉRATURES DE SERVICE DU VIN 129
RÉSOLUTION DE PROBLÈMES 130
QUESTIONS FRÉQUEMMENT POSÉES 134
CARACTÉRISTIQUES TECHNIQUES 136
GARANTIE 139
DIAGRAMMES D'INSTALLATION ET DIMENSIONS 275
DISTRIBUTION DE BOUTEILLES 299

CONSIGNES DE SÉCURITÉ

Veuillez lire attentivement ces instructions. C'est la seule façon d'utiliser votre appareil correctement et en toute sécurité. Nous vous recommandons vivement de conserver le mode d'emploi et les instructions d'installation pour un usage ultérieur ou pour les propriétaires suivants.

Veuillez noter: ....

L'appareil est destiné à la conservation du vin. Utilisez cet appareil uniquement de la manière décrite dans ce manuel. Toute autre utilisation non recommandée peut provoquer un incendie, une électrocution ou des blessures.

Cet appareil peut être utilisé par des enfants âgés de 8 ans et plus et par des personnes dont les capacités physiques, sensorielles ou mentales sont réduites ou qui manquent d'expérience et de connaissances, à condition qu'ils aient reçu une surveillance ou des instructions concernant l'utilisation de l'appareil en toute sécurité et qu'ils comprennent les risques encourus. Les enfants ne doivent pas jouer avec l'appareil. Le nettoyage et l'entretien ne doivent pas être effectués par des enfants sans surveillance.

Conformément aux normes CEI : Cet appareil n'est pas destiné à être utilisé par des personnes (y compris des enfants) dont les capacités physiques, sensorielles ou mentales sont réduites, ou qui manquent d'expérience et de connaissances, à moins qu'elles n'aient pu bénéficier d'une surveillance ou d'instructions concernant l'utilisation de l'appareil de la part d'une personne responsable de leur sécurité. Les enfants doivent être surveillés afin de s'assurer qu'ils ne jouent pas avec l'appareil. Gardez toujours l'appareil hors de portée des enfants. Tenez le câble d'alimentation hors de portée des enfants. Ne laissez pas le câble d'alimentation pendre sur le bord de la table ou du plan de travail où se trouve l'appareil.

Les enfants âgés de 3 à 8 ans sont autorisés à charger et décharger le matériel de réfrigération.

Pour éviter tout risque d'électrocution, NE PAS immerger l'appareil, le cordon ou la fiche dans l'eau ou dans tout autre liquide.

Débranchez les appareils de la prise murale lorsque vous ne les utilisez pas, lorsque vous les déplacez d'un endroit à un autre et avant de les nettoyer.

Pour débrancher l'appareil, saisissez la fiche et retirez-la de la prise murale. Ne jamais tirer sur le cordon.

ATTENTION : Tenez l'appareil à l'écart des substances susceptibles de provoquer une inflammation. Ne pas l'utilisation de l'appareil en présence de gaz explosifs et / ou ou inflammables.

Ne placez pas l'appareil ou l'une de ses pièces à proximité d'une flamme nue cheminée ouverte, cuisinière ou autre appareil de chauffage

Ne pas faire fonctionner l'appareil avec un cordon ou une fiche endommagé(e), si l'appareil ne fonctionne pas, s'il est tombé ou s'il a été endommagé de quelque manière que ce soit. Si le cordon d'alimentation est endommagé, il doit être remplacé par le fabricant, un centre de service agréé ou des personnes de qualification similaire afin d'éviter tout danger.

L'utilisation d'accessoires non recommandés par le fabricant peut être dangereuse.

Placez l'appareil sur une surface sèche et plane.

Ne pas utiliser l'appareil si le boîtier est retiré ou endommagé.

Une mauvaise connexion entre la prise secteur (murale) et la fiche peut entraîner une surchauffe et une déformation de la fiche.

Contactez un électricien qualifié pour remplacer la prise murale si elle est desserrée ou endommagée.

Placez l'appareil à l'abri de la lumière directe du soleil et des sources de chaleur (poêle, chauffage, radiateur, etc.).

AVERTISSEMENT : Cet appareil est exempt de gaz CFC et HFC et contient de petites quantités d'isobutane (R600a), un gaz respectueux de l'environnement mais inflammable. Il n'endommage pas la couche d'ozone et n'augmente pas l'effet de serre. Lors du transport et de la mise en service de la machine, il convient de veiller à ce qu'aucune pièce du système de réfrigération ne soit endommagée. Les fuites de réfrigérant peuvent s'enflammer et provoquer des lésions oculaires.

En cas de fuite de réfrigérant, si l'appareil est situé dans une petite pièce, les gaz combustibles risquent de se répandre dans toute la pièce. Pour 8 g de réfrigérant, il faut au moins 1 mètre cube d'espace dans la pièce. La quantité de réfrigérant contenue dans l'appareil est indiquée sur la plaque signalétique à l'intérieur de l'appareil.

Il est dangereux pour toute personne autre qu'un technicien agréé de procéder à l'entretien ou à la réparation de cet appareil.

AVERTISSEMENT: Veillez à ce que les ouvertures de ventilation de l'appareil ou de la structure intégrée ne soient pas obstruées. Nous déclinons toute responsabilité en cas de dommages dus à une mauvaise utilisation de l'appareil ou à des réparations effectuées par du personnel non qualifié. Dans ce cas, la garantie et les autres droits à la responsabilité ne sont pas valables.

AVERTISSEMENT: N'utilisez pas de dispositifs mécaniques ou d'autres moyens pour accélérer le processus de dégivrage autres que ceux recommandés par le fabricant.

AVERTISSEMENT: Ne pas endommager le circuit de réfrigération. Ne jamais utiliser un appareil dont le circuit est endommagé.

AVERTISSEMENT: N'utilisez pas d'appareils électriques à l'intérieur du compartiment alimentaire de l'appareil, sauf s'ils sont du type recommandé par le fabricant.

AVERTISSEMENT : Pour éviter tout danger dû à l'instabilité de l'appareil, doit être fixé conformément aux instructions.

ATTENTION: Avant d'installer le refroidisseur, veuillez tenir les produits à l'écart du feu ou de substances abrasives.

AVERTISSEMENT: N'utilisez pas d'appareils électriques à l'intérieur du compartiment alimentaire de l'appareil, sauf s'ils sont du type recommandé par le fabricant.

AVERTISSEMENT: NE PAS stocker de substances explosives telles que les boîtes aérobies.

Le gaz propulseur inflammable utilisé dans cet appareil ne doit pas être utilisé avec un gaz propulseur inflammable dans cet appareil.

AVERTISSEMENT: Lors de l'installation de l'appareil, veillez à ce que le cordon d'alimentation ne soit pas coincé ou endommagé.

AVERTISSEMENT: Ne placez pas de prises portables, de rallonges ou de sources d'alimentation portables à l'arrière de l'appareil.

Afin d'éviter toute contamination des produits stockés, il convient de respecter les instructions suivantes:

L'ouverture prolongée de la porte peut entraîner une augmentation de la consommation d'énergie, la température dans les compartiments de l'appareil.

Nettoyer régulièrement les surfaces susceptibles d'entrer en contact avec des liquides accidentellement répandus.

Si l'appareil de réfrigération reste vide pendant de longues périodes, éteignez-le, dégivrez-le, nettoyez-le, séchez-le et laissez la porte ouverte afin d'éviter la formation de moisissures dans l'appareil.
Le refroidisseur de vin n'est pas destiné à la conservation des aliments. Il est destiné à la conservation de liquides en bouteille.
Cet appareil est destiné à un usage domestique et n'est pas recommandé pour un usage industriel.
N'essayez pas de réparer ou de remplacer une pièce quelconque de ce produit, sauf si cela est spécifiquement recommandé dans ce manuel. Toute autre intervention doit être effectuée par un technicien qualifié.
Remplacer tous les panneaux après l'entretien avant la mise en service.
Le déplacement et l'installation de l'appareil doivent être effectués par au moins deux personnes. Dans le cas contraire, vous risquez de vous abîmer le dos et/ou de vous blesser.
Ne nettoyez jamais les pièces de cet appareil avec des liquides inflammables.
Ses vapeurs peuvent entraîner un risque d'incendie ou d'explosion. Ne pas stocker ou utiliser d'essence ou d'autres liquides inflammables à proximité.
Ses vapeurs peuvent provoquer des incendies ou des explosions accidentelles.

Ne pas brancher ou débrancher la fiche électrique avec des mains mouillées.
Il est recommandé d'établir un circuit séparé, desservant uniquement votre appareil. Utilisez des prises de courant qui ne peuvent pas être coupées par un interrupteur.
Si vous disposez d'un dispositif de verrouillage, ne gardez pas la clé à proximité du dispositif. ou à la portée des enfants.

AVERTISSEMENT : Pour réduire les risques d'incendie, d'électrocution ou de blessures, débranchez ou déconnectez l'appareil de l'alimentation électrique avant toute intervention.

CONSERVER CES INSTRUCTIONS

Si vous rencontrez des problèmes, consultez le guide de dépannage à la fin de ce manuel. Il répertorie les causes des problèmes mineurs, qui peuvent être corrigés par l'utilisateur lui-même.

INSTRUCTIONS D'ÉLIMINATION :

L'appareil ne doit pas être jeté à la poubelle ou avec les ordures ménagères.
Le circuit de refroidissement, en particulier l'échangeur de chaleur situé à l'arrière/en bas de l'appareil, ne doit pas être endommagé.

EMBALLAGE ET FIN DE VIEL

L'emballage de l'appareil doit être éliminé de manière appropriée. Veillez à ce que les emballages en plastique, les sacs, etc. soient éliminés de manière sûre et tenus hors de portée des bébés et des jeunes enfants.
Risque d'étouffement !
Les équipements frigorifiques doivent être éliminés de manière professionnelle et appropriée, conformément aux réglementations locales en vigueur et aux lois protégeant l'environnement. Cette règle s'applique aux appareils hors d'usage ainsi qu'à votre nouvel appareil une fois qu'il a atteint la in de sa durée de vie.
AVERTISSEMENT: Assurez-vous que les vieux appareils usagés ne peuvent pas être utilisés après leur mise au rebut en retirant les portes, en débranchant la prise, en coupant le câble d'alimentation et en retirant ou en démontant les attaches ou les vis à ressort. Vous éviterez ainsi que des enfants ne restent coincés dans l'appareil pendant qu'ils jouent (risque d'étouffement) ou qu'ils ne mettent leur vie en danger. NE PAS jeter l'appareil dans les décharges avec l'isolant (cyclopentane) et le gaz réfrigérant (R600a) contenus dans ces appareils, car sont inflammables.

CARACTÉRISTIQUES DU PRODUIT

- Equipé d'une installation indépendante des étagères avec une, deux ou trois zones de température, selon le modèle.
- La température peut être réglée de 5°C à 20°C (41°F à 68°F) dans n'importe quel compartiment et peut être affichée en degrés Fahrenheit ou Celsius.
- Il peut être réglé pour une température de stockage à long terme ou pour une température de service spécifique pour les vins rouges, blancs et pétillants.
- Refroidissement et chauffage pour maintenir une parfaite capacité de stockage et/ou d'entretien.
- Compresseur de refroidissement dynamique pour assurer la circulation de l'air intérieur avec une distribution uniforme de la température et de l'humidité.
- Lumière LED bleue à l'intérieur avec interrupteur
  / OFF. Mode de fonctionnement et mode de taux d'échappement.
- Dysfonctionnement du système d'alarme par la porte ouverte.
- Le mode veille "DISPLAY OFF" permet d'éteindre les écrans, l'éclairage intérieur et les alarmes sonores. Les opérations de refroidissement en cours continueront à fonctionner normalement.
- Fonction de mémorisation de la température - Si l'alimentation électrique est interrompue (surtension, extinction, etc.) et remise en marche, l'appareil fonctionnera à la dernière température sélectionnée.
- La porte réversible en verre trempé fumé à triple vitrage protège le vin de la lumière UV et crée une présentation attrayante avec un faible niveau de condensation et de bruit.
- Le cadre extérieur en acier revêtu de noir mat et le revêtement intérieur noir offrent de hautes performances, une longue durée de vie et une grande stabilité. Ce nouveau revêtement empêche la lumière excessive de nuire au processus de maturation.

- Contrôle électronique de la température variable avec affichage numérique et entrée tactile.
- Dégivrage automatique avec évaporation de l'eau de dégivrage.
- Porte en verre avec cadre en acier inoxydable en option avec bouton en acier inoxydable.
- Tablettes coulissantes vers l'extérieur en hêtre massif verni, réglables en option, pour un maximum de commodité et de flexibilité afin d'accueillir des bouteilles de tailles différentes.
- Réfrigérant respectueux de l'environnement avec de la mousse isolante.
- Système de contrôle de l'humidité en option (Réservoir d'eau)

REMARQUE : Les caractéristiques et les spécifications peuvent être modifiées sans préavis.

INSTALLATION

Avant d'utiliser l'appareil

- Retirez tous les emballages intérieurs et extérieurs. Nettoyez la surface intérieure avec de l'eau chaude et un chiffon doux. L'appareil peut dégager des odeurs résiduelles au début, qui disparaîtront au fur et à mesure que l'appareil sera mis à frire.
- Avant de brancher l'appareil sur le secteur, laissez-le reposer en position verticale pendant au moins 24 heures. Cela réduira les risques de dysfonctionnement du système de refroidissement dus aux manipulations pendant le transport. Pendant cette période, il est recommandé de laisser la porte ouverte afin d'éliminer les éventuelles odeurs résiduelles.
- La porte de cet appareil peut s'ouvrir à gauche ou à droite. L'appareil est livré avec l'ouverture de la porte sur le côté gauche. Si vous souhaitez ouvrir la porte par la droite, suivez les instructions "inverser la charnière de la porte".
- Modifier la poignée de la porte si nécessaire.

Installation

POUR LES PLANS D'INSTALLATION ET LES DIMENSIONS, VOIR LES DERNIÈRES PAGES DU MANUEL.

- Les dispositifs sont conçus pour être intégrés, encastrés ou autonomes.
- **AVERTISSEMENT :** Ne pas stocker ou installer l'appareil à l'extérieur. L'appareil est destiné à être utilisé à l'intérieur.
- **AVERTISSEMENT :** N'installez pas l'appareil dans une buanderie. Évitez d'installer l'appareil dans des endroits humides.
- Placez l'appareil sur un sol suffisamment solide pour supporter son poids lorsqu'il est entièrement chargé. Pour mettre l'appareil à niveau, réglez le pied de réglage avant situé sous l'appareil. Pour une installation autonome, un espace de 100 mm est nécessaire entre l'arrière et les côtés de l'appareil pour permettre la circulation de l'air nécessaire au refroidissement du compresseur et du condenseur, ce qui permet d'économiser de l'énergie. Même dans le cas d'une installation encastrée, il est nécessaire de maintenir un espace de 5 mm de chaque côté et sur le dessus pour assurer un accès et une ventilation corrects. Veillez à ce que la sortie d'air à l'avant de l'appareil ne soit pas couverte ou bloquée de quelque manière que ce soit.
- Placez l'appareil à l'abri de la lumière directe du soleil et loin des sources de chaleur (cuisinière, radiateur, etc.). La lumière directe du soleil peut affecter le revêtement acrylique et son réchauffement peut augmenter la consommation d'énergie. Des températures ambiantes extrêmement froides peuvent également entraîner un dysfonctionnement de l'appareil.
- Branchez l'appareil sur une prise de courant dédiée et facilement accessible. Toute question concernant l'alimentation électrique et/ou la mise à la terre doit être adressée à un électricien qualifié ou à un centre de service agréé.

- L'appareil doit être installé avec tous les raccordements électriques, de plomberie, d'eau et d'évacuation conformément aux réglementations nationales et locales.

IMPORTANT : CLIMAT À FORTE HUMIDITÉ

Pendant les périodes de forte humidité, de la condensation peut apparaître sur les surfaces extérieures de la porte en verre. Cette condensation disparaîtra lorsque le taux d'humidité diminuera. En guise de prévention, il est conseillé d'installer l'appareil avec une ventilation suffisante dans un endroit où l'air est sec et/ou climatisé.

REMARQUE : L'appareil doit être placé de manière à la prise est accessible.

Installation de divers appereils ménagers

ATTENTION : INSTALLATION DE PLUSIEURS APPAREILS ÉLECTRIQUES AVEC VENTILATION COMMUNE :

Veuillez noter que si le Caves à vin est installé dans une pièce où se trouvent d'autres appareils émettant de la chaleur, les mesures de ventilation et d'isolation nécessaires doivent être prises afin que la chaleur de ces autres appareils ne communique pas avec le Caves à vin ou n'affecte pas directement l'une de ses parties. Une isolation et une ventilation inadéquates peuvent entraîner un dysfonctionnement ou des dommages au refroidisseur de vin, ou des dommages au mobilier, qui ne seraient PAS couverts par la garantie du fabricant.

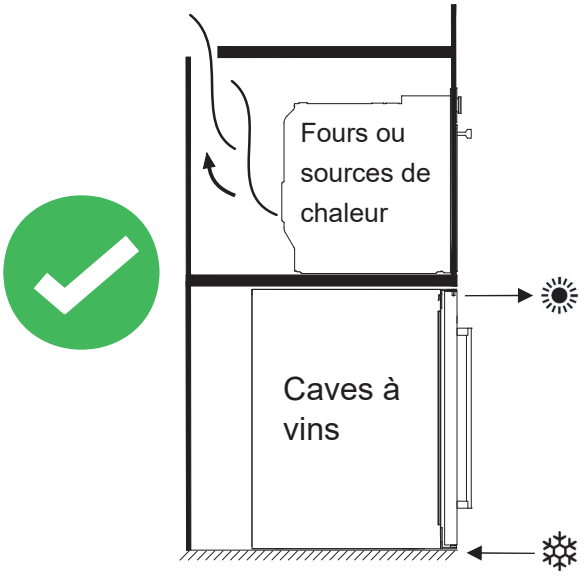

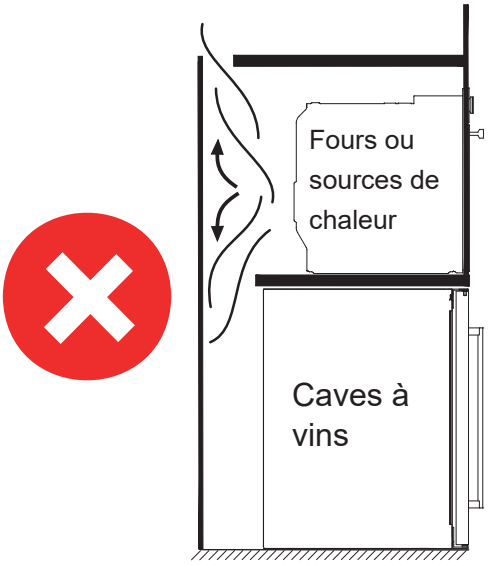

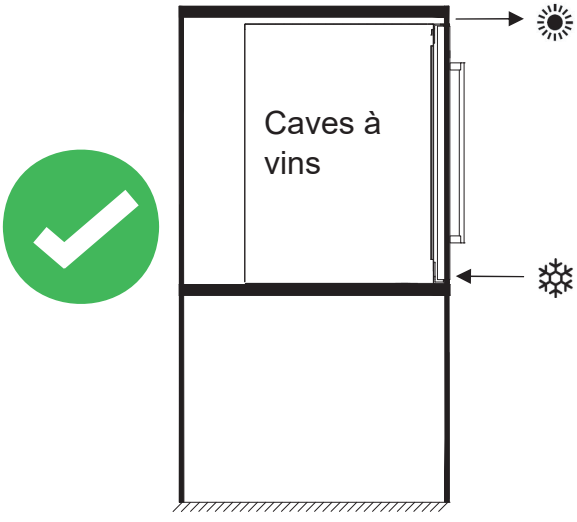

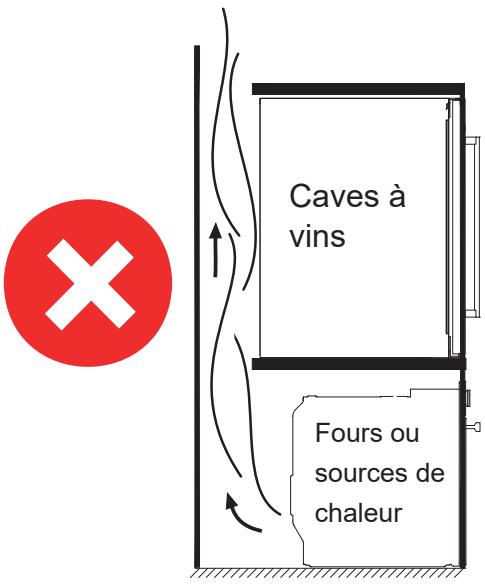

IMPORTANT : Ne pas installer le Caves à vin, en particulier les modèles encastrables, de manière à ce que dans les zones adjacentes il y ait des sources de chaleur, comme des congélateurs, des fours, des cuisinières, etc..... Le compresseur pourrait ne jamais fonctionner et l'appareil pourrait produire trop de glace, ce qui nuirait au bon fonctionnement des ventilateurs internes et du compresseur lui-même.

Raccordement Électrique

AVERTISSEMENT : L'utilisation incorrecte de la prise de terre peut entraîner un risque d'électrocution. Si le câble d'alimentation est endommagé, il doit être remplacé par un électricien qualifié ou un centre de service agréé.

Tous les travaux électriques doivent être effectués par un professionnel qualifié, conformément aux réglementations locales et nationales en matière de sécurité.
Vérifiez que la tension indiquée sur le produit correspond à la tension d'alimentation de votre installation.

Branchez l'appareil séparément sur une prise de courant pouvant supporter 13A .

Le raccordement doit se faire par l'intermédiaire d'une prise de courant appropriée et facilement accessible. Pour des raisons de sécurité, il convient d'installer un disjoncteur différentiel avec un courant de déclenchement de 30 mA.

Faites vérifier l'appareil et le circuit par un électricien qualifié afin de vous assurer que la prise est correctement mise à la terre.

Note : Dans les endroits où la foudre est fréquente, il est conseillé d'utiliser des parasurtenseurs.

Ne branchez pas l'appareil sur le secteur avec une rallonge. Les rallonges ne garantissent pas la sécurité nécessaire de l'appareil (par exemple, risque de surchauffe).

L'appareil ne doit pas être connecté à un onduleur et ne doit pas être utilisé avec un adaptateur de prise, car cela pourrait endommager l'unité électronique.

Le câble doit être fixé derrière l'appareil et ne doit pas s'emmêler ou pendre sans protection.

AVERTISSEMENT : CET APPAREIL DOIT ÊTRE MIS À LA TERRE.

Instructions De Montage Ci-Dessous Comptoir

Pour les modèles uniquement :

- PVMB 30-16
- PVMB 40-28
- PVMB 60-46CRR
- PVMBP 60-44
- PVMBP HD 40-25
- PVMBP HD 60-52

Veillez à ce que votre installation ne bloque pas la grille d'aération avant. L'appareil est conçu pour être installé sous des plans de travail d'une hauteur comprise entre 820 et 890 mm, en utilisant la grille d'aération réglable pour s'assurer que les pieds ne sont pas visibles de l'avant. Retirez les vis de la grille d'aération réglable et faites-la glisser à la hauteur voulue. Serrez les vis pour fixer la grille en position.
Si l'appareil est entièrement intégré, pour un montage sur socle de cuisine, veillez à ce que les grilles d'aération du socle puissent dissiper au moins 300 centimètres carrés, afin que l'air chaud puisse s'évacuer sans entrave. Dans le cas contraire, l'appareil doit travailler davantage, ce qui entraîne une augmentation de la consommation d'électricité. Veillez également à ce que la porte s'ouvre et se ferme correctement à l'endroit choisi.

REMARQUE : Lorsque vous enfoncez l'appareil dans la prise, veillez à ce que le cordon d'alimentation ne soit pas coincé.

Instructions de montage colonnade / intégré

Pour les modèles uniquement :

- PVMAV 60-23
- PVMAV 88-45
- PVMAV 124-65
- PVMAV 178-101
- PVMAVP 45-16
- PVMAVP 60-23
- PVMAVP 88-45
- PVMAVP 124-65
- PVMAVP 178-101

Ces modèles sont équipés d'un système de ventilation intégré exclusif Pando, voir photo.

Ils intègrent un système de ventilation en haut et en bas de la façade, invisible lorsque la porte de l'appareil est fermée.

Ne pas couvrir ou obstruer les grilles, les maintenir propres pour permettre le libre passage de l'air.

Ils peuvent être montés directement dans la niche de l'armoire/du luminaire, sans qu'il soit nécessaire de prévoir des évents dans l'armoire.

Respecter les mesures minimales de ventilation frontale en périmètre et en bas (5mm), afin d'éviter des dysfonctionnements ou des pannes du produit qui ne seraient PAS couverts par la garantie.

POUR L'INSTALLATION, VEUILLEZ VOUS RÉFÉRER AUX DESSINS DÉTAILLÉS DES DERNIÈRES PAGES DU MANUEL.



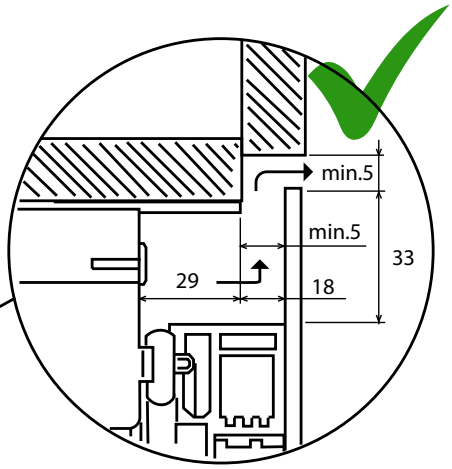

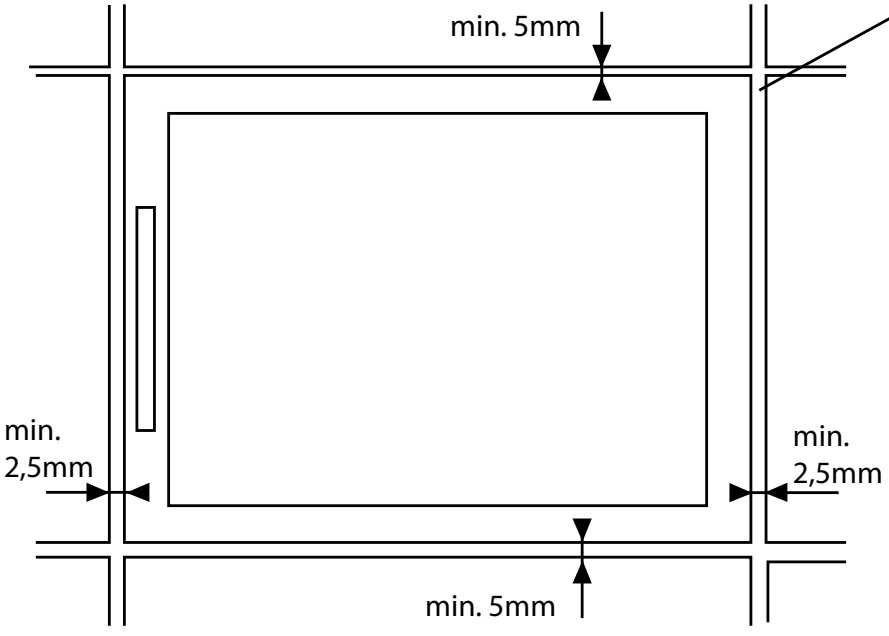

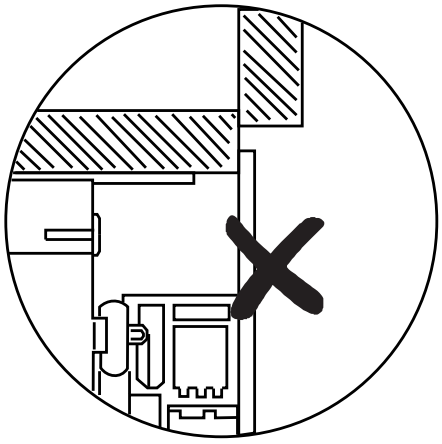

Installation de la poignée

MPORTANT : Ne pas trop serrer les boulons
t ne pas utiliser d'outils électriques pour
nstaller la poignée.

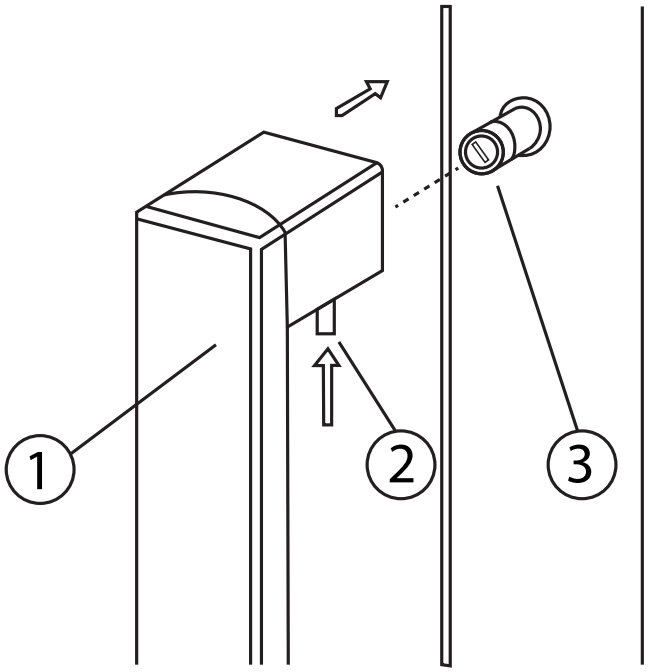

Placez la poignée (1) sur les axes de fixation (3) de la porte et, à l'aide de la clé Allen fournie, serrez les vis sans tête de retenue (2) pour fixer la poignée.

NOTE :
Toutes les pièces remplacées doivent être conservées en vue de la réinstallation de la porte dans son état d'origine, le cas échéant.

Fixation et sécurisation de l'unité sur le Mobilier

Modèles de comptoir

Uniquement pour les modèles :

- PVMB 30-16
- PVMB 40-28
- PVMB 60-46CRR
- PVMBP 60-44
- PVMBP HD 40-25
- PVMBP HD 60-52

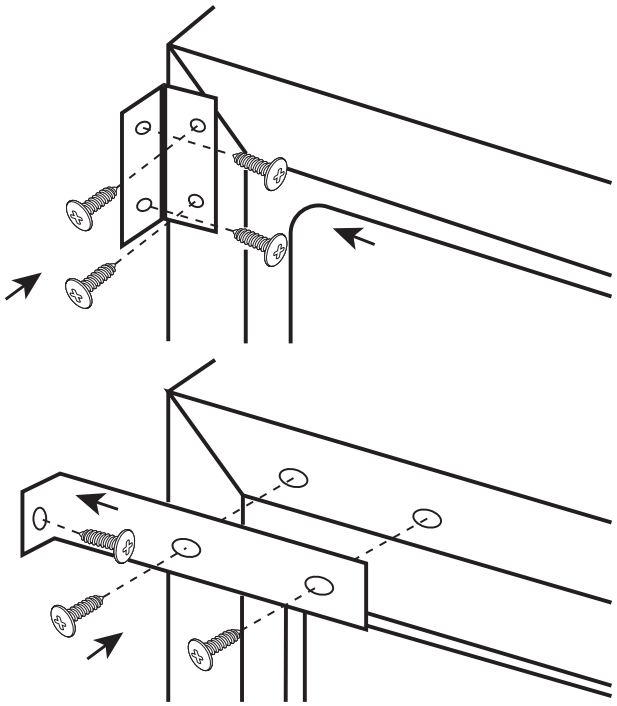

Retirez les deux capuchons de protection du côté opposé à la charnière et fixez l'appareil à la charnière en serrant les vis à travers le support de fixation.

Colonne / modèles d'intégration

Uniquement pour les modèles :

- PVMAV 60-23
- PVMAV 88-45
- PVMAV 124-65
- PVMAV 178-101
- PVMAVP 45-16
- PVMAVP 60-23
- PVMAVP 88-45
- PVMAVP 124-65
- PVMAVP 178-101

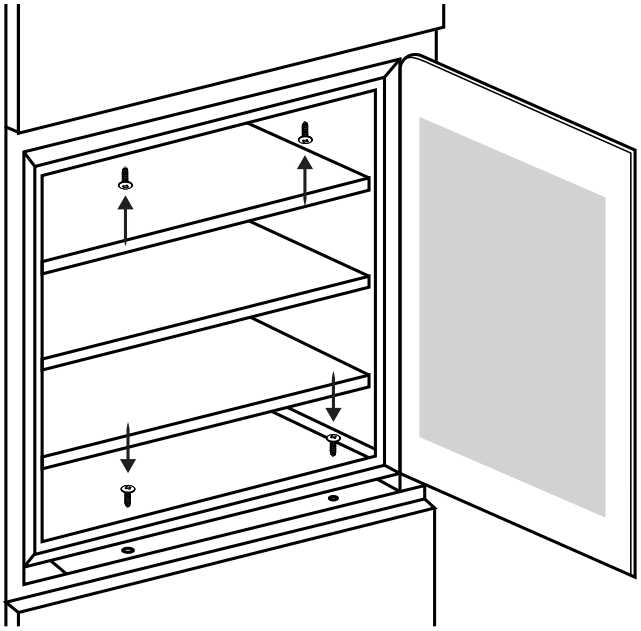

Ouvrez la porte et fixez l'appareil dans la niche. Introduisez les vis dans les supports supérieur et inférieur de l'appareil et serrez-les dans le support de montage de l'armoire.

Porte réversible *(facultatif)*

AVERTISSEMENT : Le sens d'ouverture des portes doit être indiqué au m o m e n t de l'achat de l'appareil, car il s'agit d'une opération qui doit être effectuée par du personnel spécialisé. S'il est nécessaire d'effectuer cette modification ultérieurement, veuillez consulter notre service après-vente.

Charnière souple

ATTENTION - Soyez très prudent avec les charnières. La charnière se ferme automatiquement et il y a de nombreux points de pincement avant / pendant l'installation.

1. Dévissez et retirez les deux vis **(1)** et desserrez les deux vis **(2)**. Faites glisser la porte à travers le trou oblong et retirez-la. Veillez à tenir fermement la porte et à la placer sur une surface rembourrée pour éviter de l'endommager.
2. Retirez les vis **(2)**. Retirer les caches du côté opposé de l'armoire et les utiliser pour couvrir les trous de ces vis.
3. Visser les vis **(2)** sur le côté opposé. à mi-parcours.
4. Positionner la nouvelle porte sur le côté opposé, en décalant le trou de la charnière par les vis **(2)**. Mettre à niveau et serrer fermement les deux vis.
5. Enfin, serrez fermement les vis **(1).**

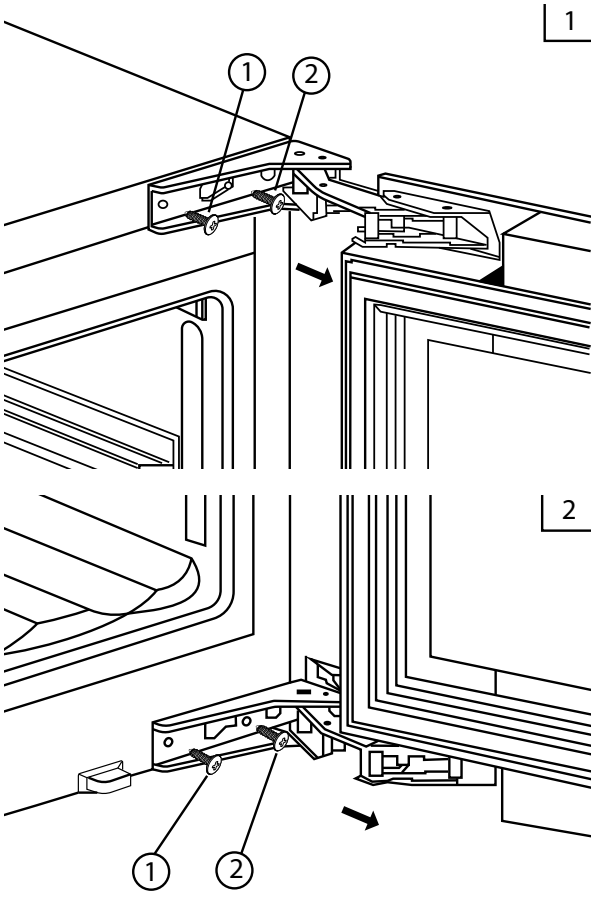

Modèles encastrables sous le compoir

Pour les modèles uniquement :

- PVMB 30-16
- PVMB 40-28
- PVMB 60-46CRR
- PVMBP 60-44
- PVMBP HD 40-25
- PVMBP HD 60-52

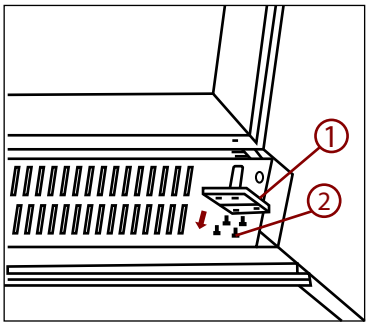

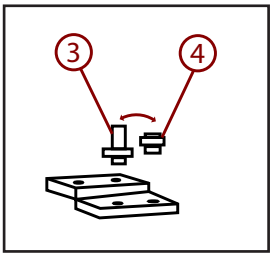

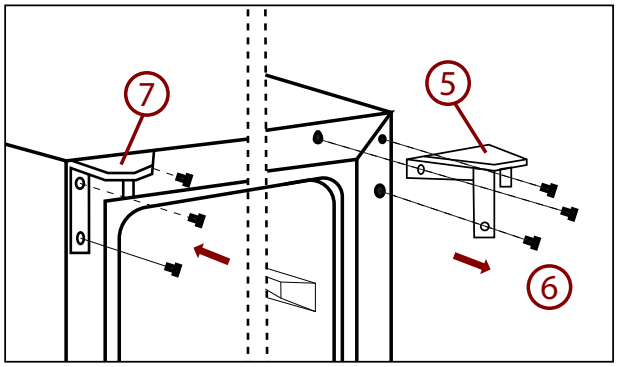

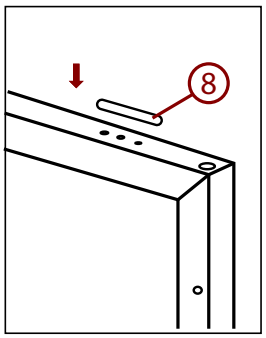

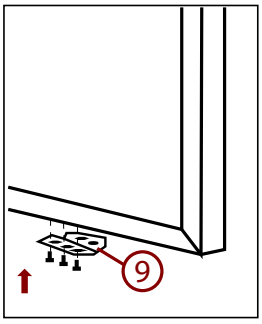

1. Retirez la charnière inférieure (1) en dévissant les quatre vis de blocage (2). Veillez à maintenir fermement la porte vitrée après avoir retiré les vis (figure 1).
2. Tirez doucement vers le bas pour retirer la porte en verre de la charnière supérieure droite et placez-la sur une surface rembourrée pour éviter tout risque d'endommagement. Retirez ensuite la charnière supérieure droite (5). (Fig. 3) Dévissez et transférez la charnière (7) et/ou le bouchon de porte (8) de la charnière inférieure vers le côté opposé. (Fig. 3)
3. Dévissez et transférez l'axe de charnière (3) et/ou la butée de porte (4) de la charnière inférieure vers le côté opposé (figure 2).
4. Ouvrez les caches sur le côté gauche de l'armoire et utilisez-les pour couvrir les trous de vis sur le côté droit.
5. Visser la charnière supérieure gauche alternative (7), incluse dans les accessoires, sur le côté gauche de l'armoire (Fig. 3).
6. Tournez la porte de 180° (les modèles de verrouillage de porte ne sont pas nécessaires) et placez la porte à la position désignée. Vissez ensuite l'ensemble des charnières inférieures dans la position désignée à gauche et serrez une fois que la porte est de niveau.
7. Transférer la poignée et les bouchons dans les positions opposées, puis remonter les évents si nécessaire.

Angles de garniture

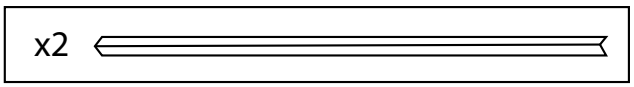

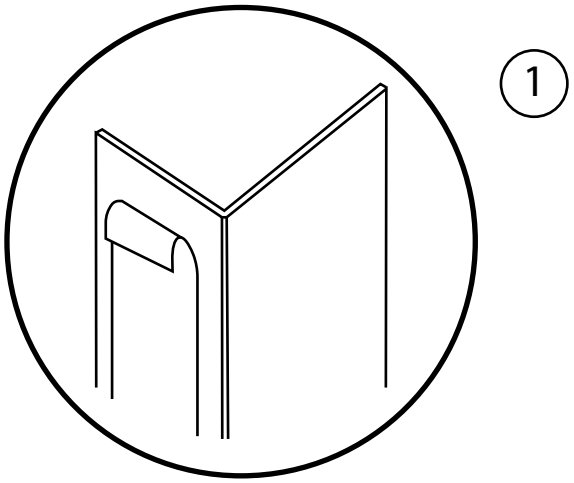

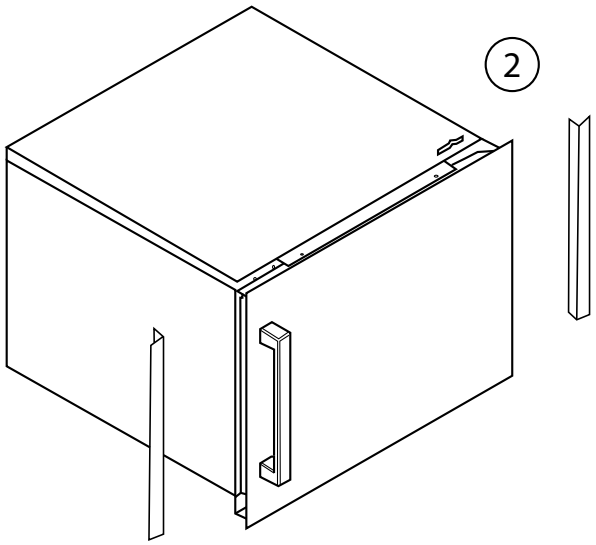

INSTRUCCIONES D'UTILISATION

Cet appareil est conçu pour fonctionner à différentes températures ambiantes. La classe climatique est indiquée sur la plaque signalétique.

L'appareil peut présenter des dysfonctionnements s'il est laissé pendant une période prolongée à une température en dehors de la plage spécifiée. Par exemple, le fait de placer l'appareil dans des conditions extrêmement chaudes ou froides peut entraîner des fluctuations des températures internes. La plage comprise entre 5ºC et 20ºC (41ºF et 68ºF) peut ne pas être atteinte.

Classe climatique	Température ambiante
SN	+10°C à +32°C
N	+16°C à +32°C
ST	+16°C à +38°C
T	+16°C à +43°C

NOTE : Les appareils sans chauffage n'augmenteront pas leur température interne si la température ambiante de l'endroit où se trouve l'appareil est inférieure à la température réglée**.**

ATTENTION : Lors de la première utilisation de l'appareil ou après l'avoir redémarré parce qu'il a été stocké pendant une longue période, il peut y avoir une variation de quelques degrés entre la température sélectionnée et celle indiquée sur le panneau d'affichage LED. Ce phénomène est normal et est dû au temps d'activation. Une fois que l'appareil a fonctionné pendant quelques heures, tout revient à la normale.

Si l'appareil est déconnecté, s'il y a une panne de courant ou si l'appareil est éteint, il faut attendre 3 à 5 minutes avant de redémarrer l'appareil. Si vous essayez de redémarrer avant ce délai, l'appareil ne démarrera pas.

AFFICHAGE D'UNE ZONE

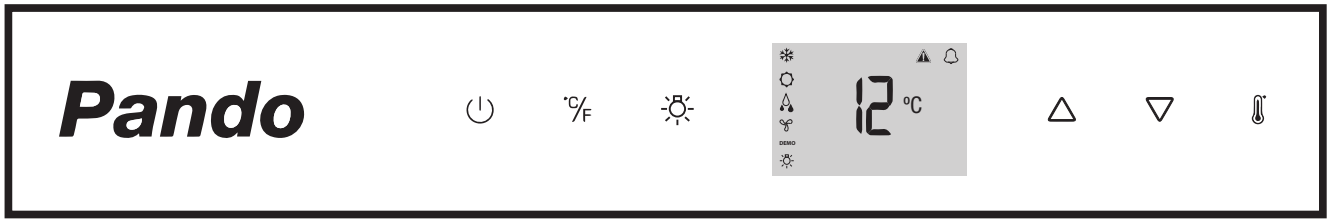

FINI - Pour éteindre le refroidisseur de vin, appuyez doucement sur le bouton et maintenez-le enfoncé pendant 5 secondes jusqu'à ce qu'il s'éteigne. Pour allumer le refroidisseur de vin, appuyez doucement sur la touche et maintenez-la enfoncée pendant 1 seconde jusqu'à ce que l'indicateur de température s'allume.

SELECTEUR - Réglez la température à afficher en degrés Fahrenheit ou en degrés Celsius.

LUZ - Permet d'allumer ou d'éteindre l'éclairage interne.

SUBIR - Permet d'augmenter la température de consigne de 1°C/1°F.

TÉLÉCHARGER - Permet d'abaisser la température de consigne de 1°C/1°F.

SÉLECTEUR D'AUSTÉRITÉ - Sélectionnez la température et l'humidité à régler.

Symboles à l'écran

12	Affichage de la température ou du code d'erreur		Avertissement
	Le compresseur est en marche.		Signal sonore
	Le chauffage est en marche.	DEMO	Mode Eco Demo.
	Mode dégivrage.		L'éclairage intérieur est en mode affichage.
	Mode DynaClima.		

AFFICHAGE D'UNE ZONE

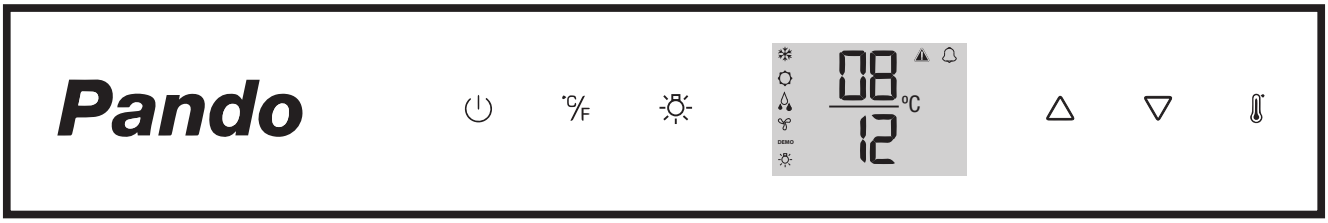

FINI - Pour éteindre le refroidisseur de vin, appuyez doucement sur le bouton et maintenez-le enfoncé pendant 5 secondes jusqu'à ce qu'il s'éteigne. Pour allumer le refroidisseur de vin, appuyez doucement sur la touche et maintenez-la enfoncée pendant 1 seconde jusqu'à ce que l'indicateur de température s'allume.

SELECTEUR - Réglez la température à afficher en degrés Fahrenheit ou en degrés Celsius.

LUZ - Permet d'allumer ou d'éteindre l'éclairage interne.

SUBIR - Permet d'augmenter la température de consigne de 1°C/1°F.

TÉLÉCHARGER - Permet d'abaisser la température de consigne de 1°C/1°F.

Symboles à l'écran

08	Affichage de la température ou du code d'erreur pour la zone supérieure/ gauche		L'éclairage intérieur est en mode affichage.
12	Affichage de la température ou du code d'erreur		Avertissement
	Le compresseur est en marche.		Signal sonore
	Le chauffage est en marche.		Mode DynaClima.
	Mode dégivrage.	DEMO	Mode Eco Demo.

Twin Wine - Modèles à double affichage

** Modèles avec système de climatisation Twin Wine :

PVMAV 60-23
PVMAV 88-45
PVMAV 124-65
PVMAV 178-101
PVMAVP 88-45
PVMAVP 124-65
PVMAVP 178-101

SANS système de climatisation Twin Wine, la température de la zone inférieure doit toujours être égale ou supérieure à celle de la zone supérieure.
Avec les systèmes de climatisation Twin Wine, la température de la zone inférieure est réglée de manière totalement indépendante de la température de la zone supérieure. Chaque zone peut être réglée entre 5°C et 20°C.

- La température augmentera de 1°C/1°F si vous appuyez une fois sur la touche UP, ou la température diminuera de 1°C/1°F si vous appuyez une fois sur la touche DOWN. L'écran clignote pendant le réglage.
- La température réglée clignote temporairement sur l'écran pendant 5 secondes après le réglage de la température. L'écran revient ensuite à la température intérieure actuelle.
- Pour visualiser la température réglée à tout moment, appuyez sur la touche de sélection du réglage, la température réglée s'affichera temporairement sur l'écran pendant 5 secondes. L'écran revient ensuite à la température intérieure actuelle.

Premier allumage

Lorsque l'appareil est branché pour la première fois, il s'allume automatiquement avec les réglages par défaut. La température préréglée en usine est de 12°C (54°F).

1. Touchez le sélecteur de réglage jusqu'à ce que la température que vous souhaitez régler cesse de clignoter. Vous pouvez alors utiliser les touches HAUT et BAS pour régler la température intérieure souhaitée. Lorsque vous effleurez l'une des touches pour la première fois, l'écran affiche la dernière température réglée.
2. La température augmentera de 1°C/1°F si vous appuyez une fois sur la touche UP, ou la température diminuera de 1°C/1°F si vous appuyez une fois sur la touche DOWN. L'écran clignote pendant le réglage.
3. La température réglée clignote temporairement sur l'écran pendant 5 secondes après le réglage de la température. L'écran revient ensuite à la température intérieure actuelle.
4. Pour visualiser la température réglée à tout moment, appuyez sur la touche de sélection du réglage, la température réglée s'affichera temporairement sur l'écran pendant 5 secondes. L'écran revient ensuite à la température intérieure actuelle.

Affichage de la température

En fonctionnement normal, l'affichage de la température sur le panneau de commande indique la température à l'intérieur de l'appareil. L'indicateur de température s'arrête si :

- Une température différente est réglée,
- La température de la zone s'écarte de plus de 5°C (9°F) de la température réglée.

L'affichage intermittent de la température garantit que la température ne peut pas augmenter ou diminuer par inadvertance et endommager le vin.

Fonction multi-touches

Pour exécuter la fonction multi-touches, touchez légèrement la première touche et maintenez-la enfoncée, puis touchez la touche restante pendant au moins 5 secondes, puis relâchez toutes les touches. Réglage de la température

- L'appareil dispose de deux zones de température indépendantes. La température des deux zones peut être réglée entre 5ºC et 20ºC (41ºF et 68ºF). Pour le service du vin, la température recommandée de la zone SUPÉRIEURE doit être comprise entre 5ºC et 10ºC (41ºF et 50ºF), idéale pour le service du champagne et du vin blanc, et la température recommandée de la zone INFÉRIEURE doit être comprise entre 15ºC et 20ºC (58ºF et 68ºF), idéale pour le service du vin rouge.
- Lorsque vous branchez l'appareil pour la première fois, il s'allume automatiquement avec les réglages par défaut. La température préréglée en usine pour la zone de température SUPÉRIEURE est de 8ºC (46ºF) et pour la zone de température INFÉRIEURE est de 12ºC (54ºF).
- Touchez la molette de réglage jusqu'à ce que la température que vous souhaitez régler clignote. Vous pouvez alors utiliser les touches HAUT et BAS pour régler la température intérieure souhaitée. Lorsque vous appuyez sur l'une des touches pour la première fois, l'écran affiche la dernière température réglée.

Alarme De Porta

Se a porta tiver sido deixada aberta durante mais de 60 segundos, o alarme sonoro soa e o símbolo do sinal sonoro de chupeta (bip) acende-se. Fechando a porta ou tocando uma vez em qualquer tecla, pode desligar o alarme sonoro.

Fonction de mémorisation de la température

En cas de coupure de courant (surtension, disjoncteur, etc.), l'appareil garde en mémoire les réglages de température précédents. Lorsque le courant est rétabli, la température du refroidisseur de vin revient au même réglage de température qu'avant la coupure de courant.

Alarme de température

Um alarme acústico soará se a temperatura de uma das zonas subir ou descer fora do intervalo de temperatura. O indicador de temperatura correspondente piscará ao mesmo tempo e os símbolos e acender-se-ão.

A temperatura a que o aparelho está regulado determina a temperatura que o aparelho reconhece como demasiado quente ou demasiado fria.

Sonará la alarma acústica y la indicación de temperatura parpadeará:

- Cuando encienda el aparato, si la temperatura en el interior del aparato es muy diferente de la temperatura ajustada.
- Cuando se ha producido una interrupción prolongada del suministro eléctrico.
- Cuando se han introducido demasiados artículos en la unidad a la vez. O ha entrado demasiado aire ambiente al reordenar y sacar los objetos almacenados.
- Cuando la puerta no esté bien cerrada.
- El aparato está averiado.

MODE DE CONFIGURATION

Certaines fonctions du refroidisseur de vin ne peuvent être sélectionnées qu'en entrant dans le mode "Confirmation". Pour entrer ou sortir du mode "Réglage" ou "Configuration", touchez et maintenez enfoncé le bouton △ de droite pendant 5 secondes. Si aucune action n'est entreprise au bout d'une minute environ, le refroidisseur de vin quitte automatiquement le mode "Configuration".

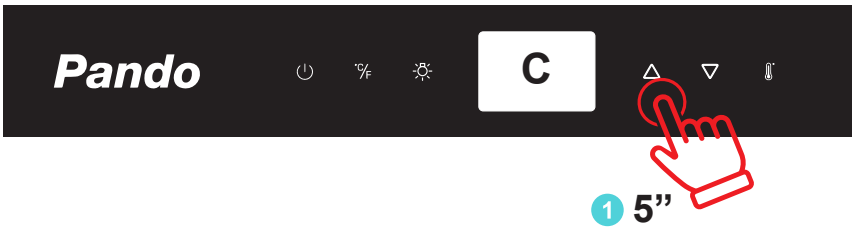

Sélection ºF / ºC

1. Touchez légèrement et maintenez △ pendant 5 secondes pour entrer dans le mode de configuration.
2. Utilisez les touches △ et ▽ pour sélectionner le réglage de l'affichage de la température en degrés Fahrenheit ("F") ou Celsius ("C").
3. Appuyez sur △ pendant 5 secondes pour confirmer votre sélection.

Luminosité de l'écran

1. Appuyez légèrement sur la touche △ et maintenez-la enfoncée pendant 5 secondes pour entrer dans le mode de configuration
2. Tapez 1 fois ⏻ pour obtenir " d " sur l'écran.
3. Les touches △ et ▽ permettent de sélectionner la luminosité de l'écran lorsque la porte est fermée. Lorsque la porte est ouverte, la luminosité de l'écran revient à son niveau normal.
    - d0 - Désactivé
    - d1 - Réglage du gradateur (par défaut)
    - d2 - Réglage moyen
    - d3 - Réglage le plus lumineux
4. Appuyez sur △ pendant 5 secondes pour confirmer votre sélection.

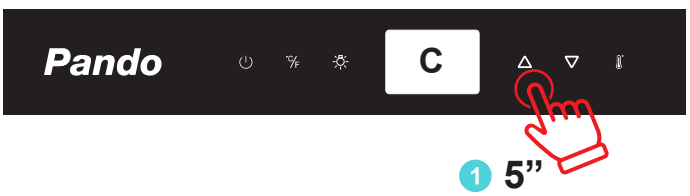

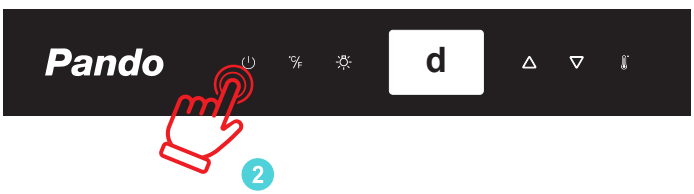

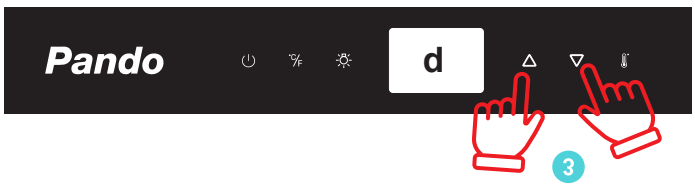

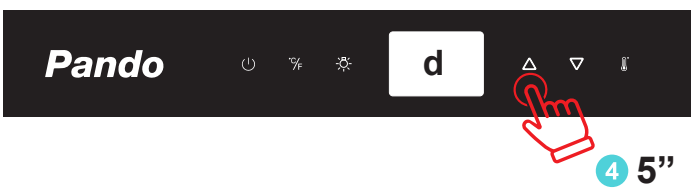

Éclairage intérieur

1. Appuyez légèrement sur △ pendant 5 secondes pour passer en mode “Configuration”
2. Tapez 2 fois ⏻ pour faire apparaître “L” sur l’écran.
3. Les touches △ et ▽ permettent de sélectionner la luminosité de l’éclairage intérieur lorsque la porte est fermée. Lorsque la porte est ouverte, l’éclairage intérieur revient à son niveau normal.
    - L0 - Éteint lorsque la porte est fermée ou ouverte
    - L1 - Lumière tamisée
    - L2 - Moyennement léger
    - L3 - Lumière vive (par défaut)
4. Appuyez sur △ pendant 5 secondes pour confirmer votre sélection

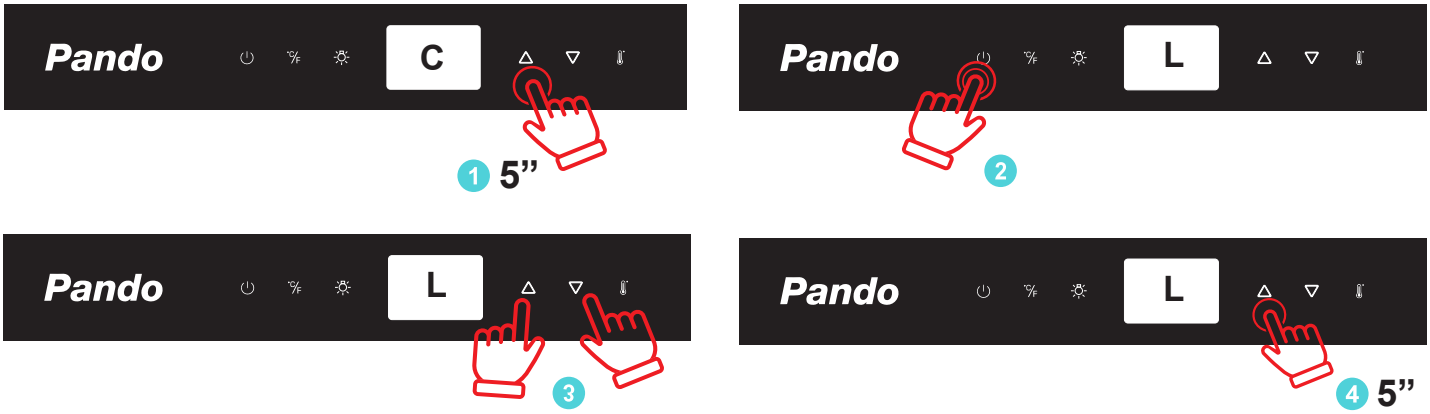

Mode ventilateur (voir détails à la page Dynaclima)

1. Tapez sur △ pendant 5 secondes pour accéder au mode “Configuration”
2. Tapez 3 fois ⏻ pour obtenir “F” sur l’écran.
3. Utilisez les touches △ et ▽ pour sélectionner le mode ventilateur.
    - F0 - Mode silencieux - Mode économie d’énergie
    - F1 - Mode DynaClima - mi-temps
    - F2 - Mode DynaClima - Temps plein
4. Appuyez sur △ pendant 5 secondes pour confirmer votre sélection



Tonalités audibles (Beep)

1. Appuyez légèrement sur la touche △ et maintenez-la enfoncée pendant 5 secondes pour entrer dans le mode de configuration
2. Tapez 4 fois ⏻ pour faire apparaître “S” sur l’écran.
3. Utilisez les touches ▽ et △ pour sélectionner les tonalités audibles.
    - S0 : Tonalité du capteur ON, tonalité de l’alarme OFF
    - S1 : Tonalité du capteur ON, tonalité de l’alarme ON (par défaut) S S
    - S2 : Tonalité du capteur OFF, Tonalité d’alarme OFF
    - S3 : Tonalité du capteur OFF, tonalité de l’alarme ON
4. Appuyez sur △ pendant 5 secondes pour confirmer votre sélection.

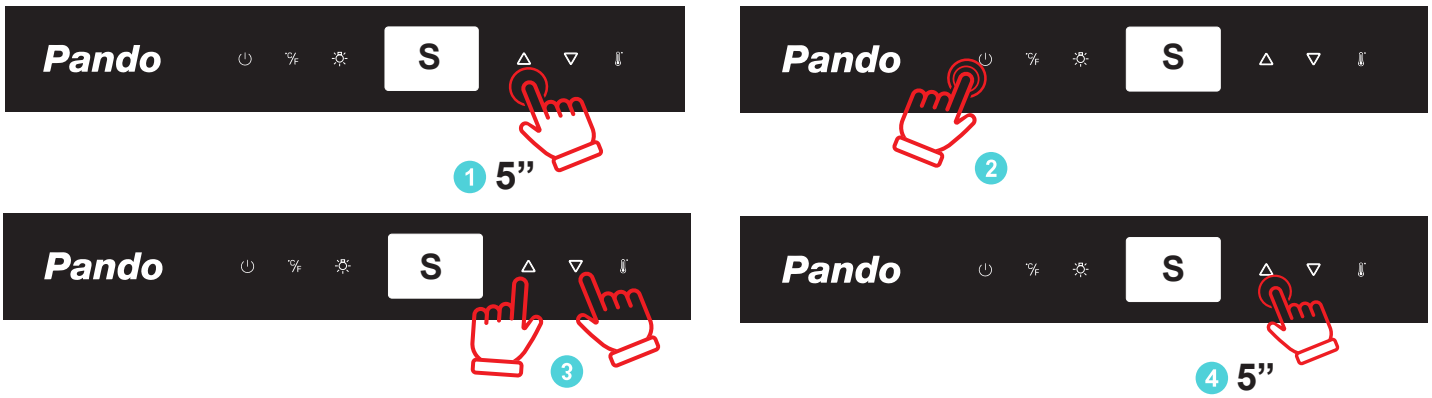

Mode d’affichage OFF

Ce mode éteint les écrans, l’éclairage intérieur, les tonalités des capteurs et les alarmes sonores et les empêche de se rallumer. Les opérations de refroidissement normales se poursuivent.

Pour lancer le mode d’extinction de l’affichage, appuyez simultanément sur les touches ⏻ et ☼ pendant au moins 5 secondes. Les écrans et les lumières intérieures s’éteignent pour confirmer que le mode est activé.

Le mode de desactivation de l’affichage peut être annulé en répétant la procédure cidessus. Il sera automatiquement désactivé après 96 heures.

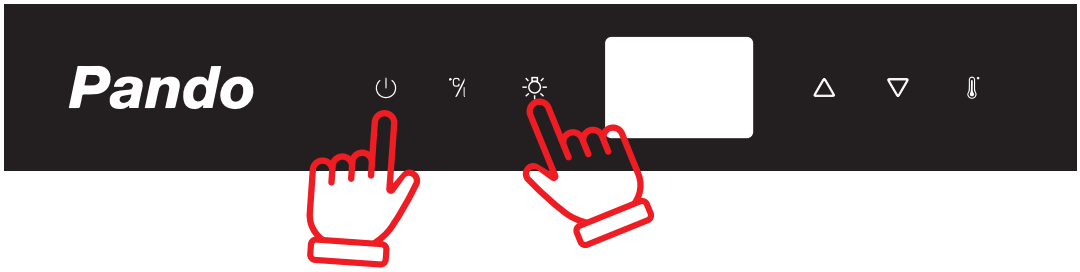

Mode éco-démo

Le mode Eco Demo peut être activé lors de la présentation de l'appareil à des expositions ou dans des salles d'exposition. En mode Eco Demo, le compresseur et tous les moteurs des ventilateurs sont éteints. Ce mode est également parfait pour le nettoyage. Le refroidissement est désactivé tandis que les lumières restent allumées.

En touchant et en maintenant △ & ▽ et la touche ☼ simultanément pendant au moins 5 secondes, 2 bips sonores seront émis et l'appareil fonctionnera en mode Eco Demo. Le mode Eco Demo peut être annulé en répétant l'opération ci-dessus et sera désactivé.

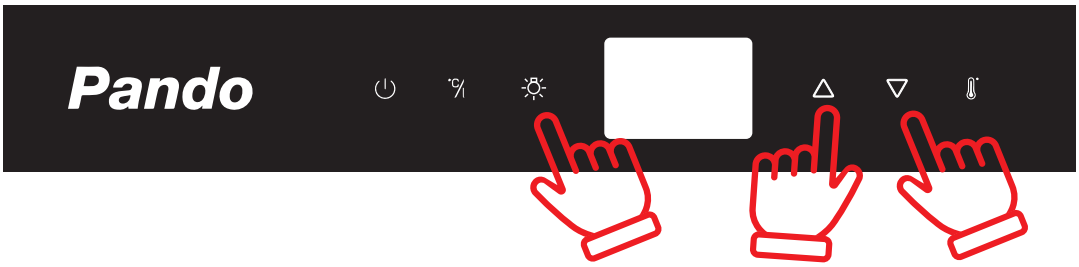

Dynaclima / Mode silencieux (Voir Configuration du mode ventilateur)

L'appareil dispose de deux modes de fonctionnement différents : Le mode DYNACLIMA et le mode Si- lenient. Le mode DYNACLIMA (Dynamic Climate) permet de répartir uniformément l'humidité relative et la température à l'intérieur de l'appareil, de sorte que vous puissiez conserver tous vos vins dans les mêmes conditions d'excellence. Si vous souhaitez utiliser l'appareil pour une conservation à long terme du vin, le mode DYNACLIMA est indispensable. Ce mode crée un climat continu dans l'armoire qui imite celui d'une cave à vin. En mode DYNACLIMA, le ventilateur intérieur fait circuler l'air intérieur même lorsque la température réglée est atteinte. L'utilisation du mode DYNACLIMA augmente le niveau sonore pendant le fonctionnement. Le symbole s'affiche.

En mode SILENCIEUX (également appelé mode économie d'énergie), l'appareil fonctionne sans ventilateur une fois que la température réglée est atteinte. Le symbole s'éteint.

Eclairage intérieur

L'éclairage intérieur permet de mieux voir les étiquettes de vos vins et de mettre en valeur votre collection. Si vous appuyez sur la touche LIGHT pendant 5 secondes, vous basculerez entre deux modes de fonctionnement de l'éclairage intérieur : le mode fonctionnel (par défaut) et le mode puits de lumière. Si vous êtes en mode fonctionnel (par défaut), les lumières ne s'allument que lorsque la porte est ouverte. L'éclairage intérieur s'éteint environ 5 secondes après la fermeture de la porte. En mode vitrine, les lumières s'allument que la porte soit ouverte ou non et le symbole de l'ampoule s'allume.

L'appareil est équipé de lampes LED et est conçu pour une durée de vie extrêmement longue. Grâce à l'éclairage LED, le vin n'est pas affecté par la chaleur ou les rayons ultraviolets. Toutefois, ces lampes ne peuvent pas être réparées par l'utilisateur. Pour les remplacer, veuillez contacter notre service après-vente.

REMARQUE : N'utilisez que les accessoires d'éclairage LED d'origine fournis par le fabricant.
Si votre modèle est équipé de l'éclairage TriColour, vous pouvez sélectionner la couleur de l'éclairage intérieur : ambre, blanc et bleu en appuyant sur la touche LIGHT. L'appui sur la touche LIGHT permet de basculer entre le mode couleur unique et le mode couleur dynamique. En mode couleur dynamique, l'éclairage intérieur commence à alterner entre les trois couleurs disponibles. Si vous appuyez une fois sur la touche LUMIÈRE lorsque la couleur souhaitée est allumée, l'éclairage intérieur passe à cette couleur. Pour revenir au mode couleur dynamique, appuyez à nouveau sur la touche LIGHT.

FUNCIÓN APERTURA AUTÓMATICA

Pour les modèles uniquement :

PVMAVP 45-16
PVMAVP 60-23
PVMAVP 88-45
PVMAVP 124-65
PVMAVP 178-101

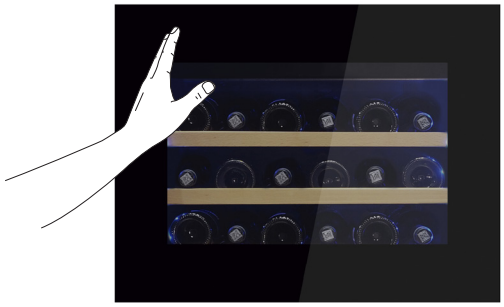

La fonction de porte PushOpen (si votre modèle en est équipé) est activée lorsque l'appareil est mis en marche. Pour ouvrir la porte, poussez-la légèrement vers l'intérieur jusqu'à la position supérieure gauche pour le modèle à charnière droite (position supérieure droite pour le modèle à charnière gauche), puis relâchez-la.

Le piston de poussée ouvre légèrement la porte. La porte peut ensuite être ouverte complètement manuellement. Le piston de poussée revient automatiquement à sa position initiale après 2 secondes.

NOTE :

- Ne bloquez pas la porte et ne la tenez pas pendant qu'elle s'ouvre. Si vous bloquez la porte ou la tenez pendant l'ouverture, l'ouvre-porte automatique et la porte seront endommagés. Des cliquetis forts et répétés se feront entendre. Ne poussez pas ou ne tenez pas le piston de poussée pendant la fermeture. Si le piston de poussée est bloqué pendant la fermeture, il ne pourra plus atteindre sa position initiale.
- En position initiale, le piston de poussée affleure la face avant du boîtier. Pour remettre le piston de poussée dans sa position initiale, débranchez l'appareil, attendez environ 10 secondes et rebranchez-le. Le piston de poussée reviendra dans sa position initiale. Le système ne s'active pas immédiatement après la fermeture de la porte. Attendez 3 secondes et réessayez. Il ne s'agit pas d'un défaut du système.
- Pour éviter une ouverture involontaire, la porte se referme après 2 secondes si elle n'est pas tirée manuellement sur les modèles à charnières.

La porte de l'appareil est sensible à la pression. La sensibilité à la pression pour l'ouverture de la porte peut être réglée comme suit

- Ouvrez la porte.
- Tournez le bouton situé en haut au centre de la porte dans le sens inverse des aiguilles d'une montre pour augmenter la sensibilité et dans le sens des aiguilles d'une montre pour la diminuer.
- Fermez la porte et vérifiez qu'elle est correctement réglée. Si vous tournez trop le bouton dans le sens inverse des aiguilles d'une montre, la porte peut s'ouvrir automatiquement, même sans pousser ou tirer.

fermer la porte avec force. À l'inverse, si vous tournez trop la vis dans le sens des aiguilles d'une montre, la porte ne s'ouvrira pas même si vous poussez fort.

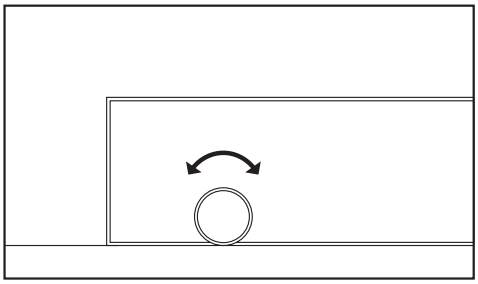

Plateaux et rangements

AVERTISSEMENT : Ne pas tirer avec plus d'un casier chargé à la fois, car cela pourrait faire basculer l'appareil vers l'avant. Certaines étagères sont conçues pour stocker plus d'une couche de bouteilles. Ces étagères ne doivent pas glisser si elles contiennent plus d'une couche de bouteilles.
AVERTISSEMENT : N'essayez pas de faire glisser les étagères au-delà de la butée pour éviter que les bouteilles ne tombent.
AVERTISSEMENT : Pour éviter d'endommager le joint de la porte, assurez-vous que la porte est complètement ouverte lorsque les étagères du compartiment sont tirées.

Tous les casiers à vin sont coulissants pour une utilisation facile et rapide.
L'accès est facile, à l'exception de l'étagère inférieure.

Pour accéder facilement aux bouteilles stockées, tirez doucement sur l'étagère jusqu'à ce qu'elle s'arrête. Les étagères sont conçues avec un arrêt d'urgence pour éviter qu'elles ne s'étendent trop pendant le chargement des bouteilles.

IMPORTANT : Ne recouvrez aucune partie des étagères avec du papier aluminium ou tout autre matériau qui empêcherait une bonne circulation de l'air à l'intérieur de l'armoire.

AVERTISSEMENT : La taille et les dimensions des bouteilles peuvent varier. Différents formats de taille et de diamètre peuvent être disponibles sur le marché. C'est pourquoi le nombre réel de bouteilles à stocker peut varier. La capacité maximale du porte-bouteilles est obtenue avec des bouteilles bordelaises traditionnelles de 750 ml et une hauteur de bouteille allant jusqu'à 30 cm.

- Vous pouvez charger vos bouteilles de vin en une seule rangée ou empilées, en gardant à l'esprit ce qui suit : si vous n'avez pas assez de bouteilles pour remplir votre Caves à vin, il est préférable de répartir la charge le long du Caves à vin afin d'éviter de charger "tout en haut" ou "tout en bas".
- Ne surchargez pas votre cale afin de faciliter la mise en œuvre de la procédure.
  la circulation de l'air.
- Poser les bouteilles à plat.
- Évitez d'obstruer les ventilateurs internes (situés à l'intérieur du panneau arrière de l'appareil).
- Ne pas enlever ou modifier les clayettes en bois réglables pour accueillir plus de bouteilles ou pour augmenter la capacité de la cave en empilant des bouteilles si nécessaire (voir enlèvement des clayettes).
- Maintenez de petits espaces entre les murs et les bouteilles pour permettre la circulation de l'air. Comme dans une cave souterraine, la circulation de l'air est importante pour éviter les moisissures et générer une température plus homogène.
- Ne pas introduire de contaminants. Ne conservez que du vin dans votre unité afin de vous assurer que l'environnement est exempt d'odeurs.
- Ne conservez le vin qu'avec des bouteilles non ouvertes. Le stockage de bouteilles ouvertes peut entraîner des fuites.

Tablettes télescopiques

Pour éviter d'endommager le joint de la porte, veillez à ce que la porte soit complètement ouverte lorsque vous retirez les étagères du compartiment des rails. Pour faciliter l'accès aux bouteilles, les clayettes doivent être retirées du compartiment des rails sur environ 1/3 de leur longueur.

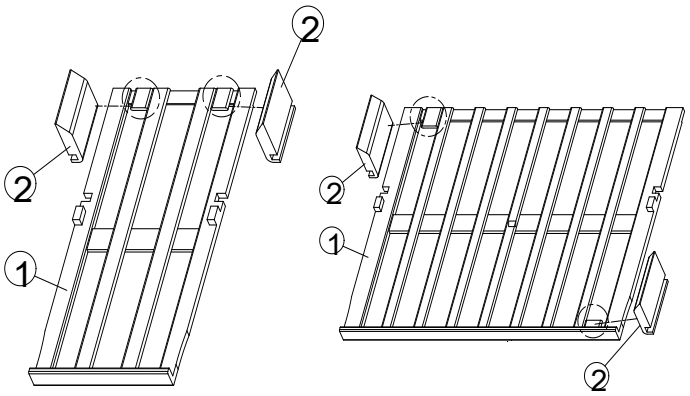

- Pour retirer les tablettes des glissières, tirez sur chaque tablette jusqu'à l'extérieur.

Avec les deux mains, appuyez simultanément sur les deux leviers avec vos doigts, vers le bas sur le levier en plastique droit comme indiqué dans la figure A et vers le haut sur le levier en plastique gauche comme indiqué dans la figure B. Retirez ensuite lentement la tablette.

A

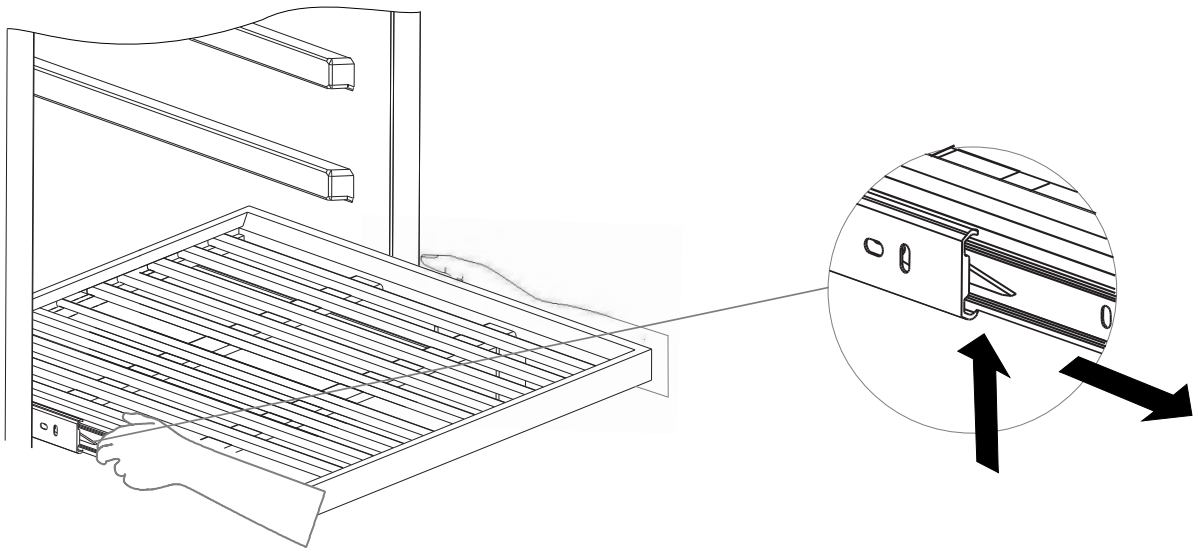

B

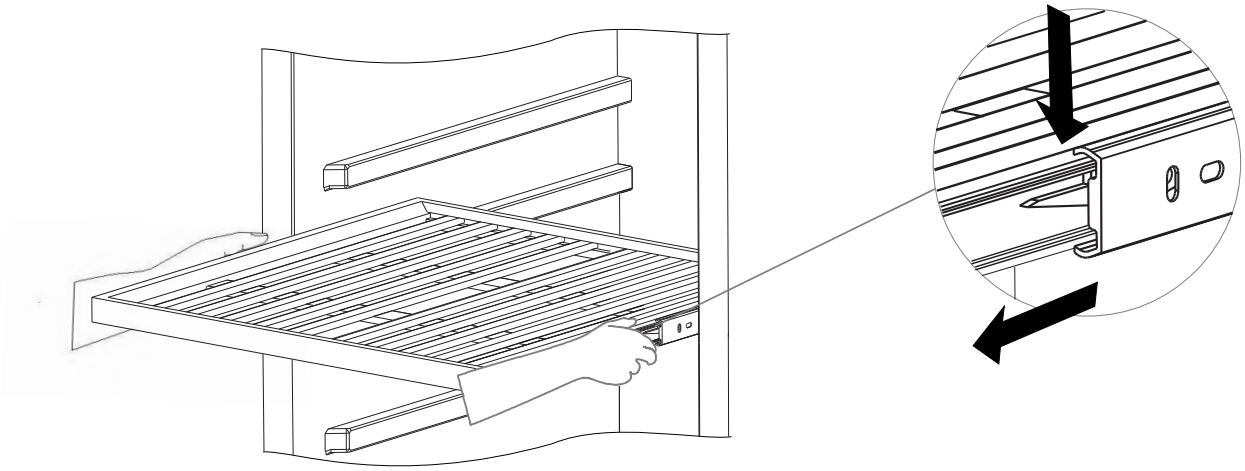

ENTRETIEN ET MAINTENANCE

AVERTISSEMENT : Le fait de ne pas débrancher l'appareil pendant l'entretien ou le nettoyage peut entraîner un choc électrique ou des blessures.

Control De Humedad

L'appareil est équipé d'un système permettant de maintenir un taux d'humidité correct.
Dans des conditions ambiantes extrêmement sèches, il peut être nécessaire d'ajouter un peu d'eau dans la boîte d'humidité fournie.
Remplir d'eau le petit réservoir en plastique (boîte à humidité) aux ¾ de sa capacité et l'insérer dans les guides situés sur l'étagère supérieure de l'appareil. Vérifiez régulièrement le niveau d'eau et complétez-le si nécessaire.
Veillez à ce que le réservoir soit correctement positionné dans les guides de l'étagère supérieure afin d'éviter tout risque de déversement d'eau.

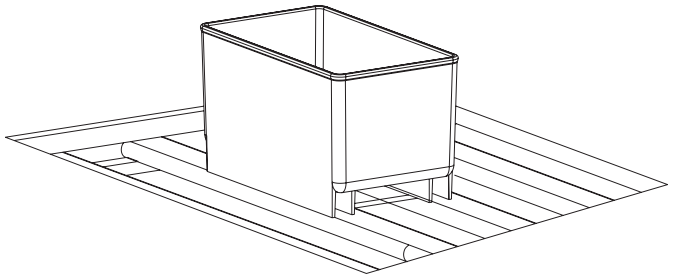

Nettoyage de l'appareil

Éteindre l'appareil, le débrancher et retirer toutes les piles.
objets, y compris les étagères et la grille.
Laver les surfaces intérieures avec une solution de de l'eau chaude et du bicarbonate de soude.
La solution doit être d'environ 2 cuillères à soupe de bicarbonate par litre d'eau.
Lavez les étagères avec une solution détergente douce.
Essorez l'excédent d'eau de l'éponge ou du chiffon lorsque vous nettoyez une zone quelconque des commandes.
Le joint d'étanchéité autour de la porte doit être nettoyé régulièrement pour éviter la décoloration et prolonger la durée de vie. Utiliser de l'eau propre.
Après avoir nettoyé le
Si le joint d'étanchéité assure encore l'étanchéité à l'air, vérifiez qu'il continue à le faire.
Lavez le mobilier d'extérieur avec de l'eau chaude et un détergent liquide doux. Rincez abondamment et séchez avec un chiffon doux et propre.
Ne nettoyez pas l'acier inoxydable avec de la laine d'acier. Nous vous conseillons d'utiliser un nettoyant tout-en-un pour l'acier inoxydable. Nettoyez toujours dans le sens du grain.

Vacances

Vacances de courte durée : laissez l'appareil en marche pendant les vacances de moins de trois semaines.
Absences prolongées : Si l'appareil ne doit pas être utilisé pendant plusieurs mois, retirez tous les objets, éteignez-le et débranchez-le. Nettoyez et séchez soigneusement l'intérieur. Pour éviter la formation d'odeurs et de moisissures, laissez la porte légèrement ouverte, en la verrouillant si nécessaire.

Conseils pour économiser l'énergie

- Si l'appareil reste vide pendant de longues périodes, il est conseillé de le débrancher et, après un nettoyage minutieux, de laisser la porte entrouverte pour permettre à l'air de circuler à l'intérieur de l'armoire afin d'éviter toute condensation, moisissure ou formation d'odeurs.
- L'appareil doit être installé dans la partie la plus fraîche de la pièce, à l'écart des appareils produisant de la chaleur et à l'abri de la lumière directe du soleil.
- Veillez à ce que l'appareil soit correctement ventilé. Ne jamais couvrir les orifices d'aération.
- Nettoyez régulièrement la poussière et la saleté du condenseur.
- N'ouvrez la porte que le temps nécessaire et maintenez-la aussi courte que possible. Rangez le contenu de l'appareil de manière organisée.
- Ne remplissez pas trop l'appareil afin que l'air puisse circuler correctement.

Panne de courant

En cas de panne de courant, tous les réglages de température précédents sont automatiquement sauvegardés. Si l'alimentation électrique est interrompue (surtension, disjoncteur, etc.) et remise en marche, l'appareil fonctionnera avec la dernière température de consigne.

La plupart des coupures de courant sont corrigées en quelques heures et ne devraient pas affecter la température de votre appareil si vous réduisez le nombre de fois que vous ouvrez la porte. En cas de coupure de courant prolongée, vous devez prendre les mesures nécessaires pour protéger le contenu de l'appareil.

REMARQUE : Quelle qu'en soit la cause, si vous constatez des niveaux anormaux de température ou d'humidité à l'intérieur de votre appareil, sachez que seule une exposition prolongée et fréquente à ces conditions anormales peut avoir un effet préjudiciable sur vos vins.

Filtres à odeurs à charbon actif

Le filtre à air à charbon actif (si votre modèle en est équipé) est situé à l'arrière du compartiment. Remplacez-le chaque année.

1. Retirez le plateau situé devant le filtre.
2. Saisir le filtre, le tourner de 90° dans le sens inverse des aiguilles d'une montre et le retirer.
3. Insérez le nouveau filtre verticalement et tournez-le de 90° dans le sens des aiguilles d'une montre ou dans le sens inverse jusqu'à ce qu'il s'enclenche.

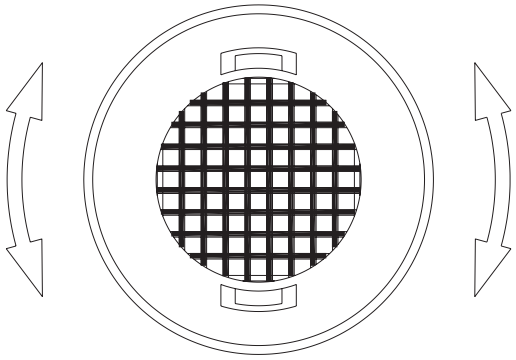

Déplacer votre appareil

Débranchez la fiche de la prise de courant. Retirez le contenu des grilles et toutes les pièces mobiles à l'intérieur. Soulevez les pieds réglables jusqu'à la base pour éviter de les endommager.
Fermez la porte avec du ruban adhésif et verrouillez-la si elle est équipée d'un système de verrouillage. Transportez l'appareil uniquement en position verticale. Protégez également l'extérieur de l'appareil avec une couverture ou un objet similaire.

Dégivrage /Hygrométrie / Ventilation

L'appareil est doté d'un système de dégivrage automatique. Pendant le "cycle d'arrêt", l'évaporateur situé à l'arrière, sur la paroi arrière de l'appareil, se dégivre automatiquement.
La condensation s'accumule dans le bac d'évacuation situé derrière la paroi arrière de l'unité, et une partie s'écoule par le trou d'évacuation situé dans le bac d'égouttage au-dessus du compresseur.

La chaleur est transférée depuis le tuyau de refoulement ou le compresseur, ce qui permet d'évaporer la condensation qui s'accumule dans le bac. Une partie de l'eau restante est recueillie à l'intérieur de l'unité pour les problèmes d'humidité.

Ce système permet de créer le niveau d'humidité adéquat à l'intérieur de votre unité, requis par le liège naturel, afin de maintenir un joint durable.
L'appareil n'est pas complètement étanche : l'air frais est aspiré par le tuyau d'évacuation. L'air circule dans l'appareil à l'aide d'un ou de plusieurs ventilateurs par les ouvertures de l'étagère.

REMARQUE : Du givre peut s'accumuler sur l'évaporateur si l'appareil est ouvert en cas de forte chaleur ambiante fréquente ou s'il est situé dans un endroit très humide. Si le givre ne disparaît pas dans les 24 heures, votre appareil devra être dégivré manuellement.

INFORMATIONS IMPORTANTES SUR LA TEMPÉRATURE

Votre appareil a été conçu pour assurer des conditions optimales de conservation et/ou de service de vos vins.

Les grands vins nécessitent une évolution longue et douce et ont besoin de conditions spécifiques pour atteindre leur plein potentiel.

Tous les vins mûrissent à la même température, qui est une température constante comprise entre 11°C et 14°C. Seule la température de dégustation varie en fonction du type de vin (voir le tableau ci-dessous). Seule la température de ***dégustation*** varie en fonction du type de vin ***(voir tableau des températures de service des vins ci-dessous)***. Cela dit, et comme dans les caves naturelles utilisées par les producteurs de vin pour de longues périodes de stockage, ce n'est pas la température exacte qui est importante, mais sa constance. En d'autres termes, tant que la température de votre cave est constante (entre 11°C et 14°C, ou 52°F et 57°F), vos vins seront en parfaite condition.

Tous les vins ne se bonifient pas en vieillissant. Certains doivent être consommés très tôt (2 à 3 ans) alors que d'autres ont une énorme capacité de vieillissement (50 ans ou plus). Tous les vins ont un pic de maturité. Consultez votre caviste pour obtenir les informations nécessaires.

À une température trop élevée (plus de 20 °C), le vin mûrit trop vite, ce qui empêche les arômes de se développer davantage. À une température trop basse (moins de 5°C), le vin ne peut pas mûrir complètement.

Les variations de température stressent le vin et perturbent le processus de maturation. Il est donc très important de maintenir une température constante.

Bruits de fonctionnement

L'unité est refroidie par un compresseur (agrégat de refroidissement). Le compresseur pompe le réfrigérant dans le système de refroidissement, ce qui produit des bruits de fonctionnement. Même lorsque le compresseur est éteint, les bruits causés par les changements de température et de pression sont inévitables. Le bruit de fonctionnement est le plus audible immédiatement après la mise en marche du compresseur. Il s'atténue au fur et à mesure que la période de fonctionnement se prolonge.

Les bruits suivants sont normaux et se produisent de temps à autre :

- Le gargouillement est causé par le liquide de refroidissement qui circule dans les bobines de l'appareil.
- Bruit de bourdonnement produit par le compresseur du moteur. Ce bruit peut s'intensifier pendant de courtes périodes lorsque le moteur est démarré.
- Les bruits de craquement et d'éclatement, résultant de la contraction et de la dilatation des matériaux sous l'effet des variations de température.
- Bruit du fonctionnement du ventilateur, pour faire circuler l'air à l'intérieur de la cave.
- Les bruits inhabituels sont généralement le résultat d'une installation incorrecte. Les tuyaux ne doivent en aucun cas entrer en contact avec un mur, avec d'autres murs ou avec d'autres tuyaux.
- La perception individuelle du bruit est directement liée à l'environnement dans lequel se trouve l'appareil ainsi qu'au type spécifique de modèle. Nos appareils sont conformes aux normes internationales applicables à ce type d'appareils et aux derniers développements techniques. Il ne faut cependant pas oublier que le bruit du compresseur et du réfrigérant qui circule dans le système est inévitable.
- Si l'appareil est installé dans une cuisine ouverte ou dans des cloisons, le niveau sonore de fonctionnement sera plus élevé. Ce phénomène est toutefois dû à l'architecture environnante et non à l'appareil.

TABLEAU DE TEMPÉRATURES DE SERVICE DU VIN

Tous les vins mûrissent à la même température, qui est une température constante ajustée entre 11ºC et 14ºC. Le tableau ci-dessous indique la meilleure température de consommation :

TEMPÉRATURES RECOMMANDÉES		
Vins mousseux	Cava, Cremat, Champagne, Saumur, Sekt.	Entre 4 et 7 ºC
Vins mousseux spéciaux	Champagne milesimado.	Entre 9 et 8 ºC
Blancs légers et secs	Penedes, Alvariño, Sauvignon d'Alsace.	Entre 6 et 8 ºC
Blancs demi-secs et amples	Bourgogne, Navarre et Catalogne Chardonnay, Gravés, Rioja, Aulese	Entre 9 et 12 ºC
Vins de liqueur blancs	Sauternes, vendanges tardives.	Entre 11 et 13 ºC
Les rosés	Peut être servi très froid	Entre 5 et 8 ºC
Jeunes rouges	Loire, Rioja alavesa, Côtes-du-Rhône	Entre 10 et 12 ºC
Les rouges du Pinot Noir	Bourgogne	Entre 16 et 17 ºC
Rouges ordinaires	Bordeaux, Bourgogne, Rioja	Entre 14 et 15 ºC
Grands crus	Ribera del Duero, Cruz classé de Bordeaux, Côte-Rotie.	Entre 17 et 18 ºC
Spéciales	Xérès fin.	Entre 9 et 11 ºC
Spéciales	Xérès Amontillado, Xérès Oloroso, Madères, Porto.	Entre 15 et 16 ºC
Spéciales	Port millésimé.	Entre 16 et 18 ºC
Spéciales	Vins doux naturels	Entre 8 et 10 ºC

INFORMATIONS IMPORTANTES SUR LA TEMPÉRATURE

Votre appareil a été conçu pour assurer des conditions optimales de conservation et/ou de service de vos vins.
Les vins de qualité nécessitent un développement plus long et plus doux et requièrent des conditions spécifiques.
Seule la température de "dégustation" varie en fonction du type de vin (voir le "Tableau des températures de service du vin" ci-dessus). Cela dit, et comme pour les caves naturelles utilisées par les producteurs de vin pour le stockage à long terme, ce n'est pas la température exacte qui est importante, mais sa "constance". En d'autres termes, tant que la température de votre cave est constante (entre 11ºC et 14ºC), vos vins seront conservés dans des conditions parfaites. Tous les vins ne se bonifient pas en vieillissant. Certains doivent être consommés très tôt (2 à 3 ans), tandis que d'autres ont une énorme capacité de vieillissement (50 ans ou plus). Tous les vins ont leur stade optimal de maturité. Consultez votre caviste pour obtenir des informations à ce sujet.

RÉSOLUTION DE PROBLÈMES

PROBLÈME / CODE D'ERREUR	CAUSE	SOLUTION POUR L'UTILISATEUR
Cela ne fonctionne pas	Il n'est pas branché sur le secteur. Il est éteint. Le treuil/le disjoncteur s'est déclenché ou l e fusible a sauté.	Allumer l'appareil. Allumer l'appareil. Enclencher le palan / le disjoncteur / l'interrupteur automatique et **contacter le service d'assistance technique.**
Ne refroidit pas	La température n'est pas réglée correctement. La température ambiante peut nécessiter un réglage plus élevé. La porte est ouverte trop souvent. La porte n'est pas complètement fermée. La porte n'est pas correctement fermée. Le condenseur est trop encrassé. L'ouverture de ventilation est obstruée ou trop poussiéreuse.	Vérifier la température réglée. Réglez une température plus élevée. N'ouvrez pas la porte plus que nécessaire. Fermez bien la porte. Vérifier le joint de la porte et le nettoyer. Nettoyer l'évent du condenseur (couvercle arrière) si nécessaire. Éliminer les obstacles et nettoyer la poussière. **Contacter le service d'assistance technique**.
Activation/désactivation fréquente	La température ambiante est supérieure à la moyenne. Un grand nombre de bouteilles ont été placées dans l'appareil. La porte est ouverte trop souvent. La porte n'est pas complètement fermée. Le joint de la porte n'est pas étanche.	Placez l'appareil dans un endroit plus frais. Laissez l'appareil fonctionner pendant un certain temps jusqu'à ce qu'il atteigne la température réglée. N'ouvrez pas la porte plus que nécessaire. Fermez bien la porte. Vérifier le joint de la porte et l e nettoyer. **Contacter le service d'assistance technique.**
Le voyant ne s'allume pas	L'appareil n'est pas raccordé au réseau électrique. Le différentiel / disjoncteur s'est déclenché ou un fusible a sauté. La lumière s'est éteinte sur le panneau de contrôle (fonction Display off).	Allumer l'appareil. Enclencher le disjoncteur. **Allumer** la lumière (fonction "display on"). **Contacter le service d'assistance technique.**
Vibrations	L'appareil n'est pas correctement mis à niveau.	Mettez l'appareil à niveau à l'aide des pieds réglables.
Il semble faire trop de bruit	Le bruit de cliquetis peut provenir de l'écoulement du liquide de refroidissement, ce qui est normal. À la fin de chaque cycle, vous pouvez entendre des bruits de bulles causés par l'écoulement du réfrigérant dans votre appareil. En cas de variations de température, la contraction et la dilatation des parois intérieures peuvent provoquer des bruits d'éclatement et des craquements.	Mettez l'appareil à niveau à l'aide des pieds réglables.
La porte ne se ferme pas correctement	L'appareil n'est pas correctement mis à niveau. La porte a été inversée et mal installée. Le joint est sale. Les étagères sont mal positionnées.	Mettez l'appareil à niveau à l'aide des pieds réglables. Vérifier la charnière de la porte Nettoyer le joint de la porte. Contrôler les étagères et les replacer correctement.**Contacter le service d'assistance technique.**

De l'eau s'est accumulée sur le sol ou est apparue à l'arrière de l'appareil.	Assurez-vous que le tuyau d'évacuation qui va de l'intérieur de l'appareil au bac de récupération de l'eau à l'arrière est correctement positionné.	Dans ce cas, par temps de pluie, il peut être nécessaire d'enlever l'excédent d'eau à l'aide d'une éponge. il peut être nécessaire d'enlever l'excédent d'eau à l'aide d'une éponge. VOIR LA SECTION DES QUESTIONS FRÉQUEMMENT POSÉES. Section de condensation
De l'eau est apparue sur la paroi intérieure de l'appareil.	En période de forte humidité, surtout en été, cela peut se produire si l a porte est ouverte trop largement. fréquence.	N'ouvrez pas la porte plus que nécessaire. Fermez correctement la porte. VOIR LA SECTION FAQS. Section condensation
De la buée/condensation est apparue sur l'extérieur de la porte vitrée.	La condensation sur l'extérieur de la porte vitrée est un effet normal et naturel qui se produit dans des circonstances atypiques, lorsque des températures extérieures élevées sont combinées à des températures basses. une humidité relative élevée.	Il est conseillé d'installer l'appareil dans un endroit bien ventilé, sec et/ou climatisé. avec climatisation
L'appareil ne semble jamais s'arrêter : il e s t toujours en marche.	La porte n'est pas correctement fermée.	Assurez-vous que la porte est correctement fermée**.** **Contacter le service d'assistance technique.**
Les moteurs des ventilateurs intérieurs se mettent en marche et s'arrêtent même lorsque la température de consigne est atteinte. **Les ventilateurs fonctionnent en permanence.**	Pour faire circuler l'air et maintenir la température de consigne à l'intérieur du coffre-fort, les ventilateurs intérieurs doivent être activés et désactivés. Les ventilateurs se mettent en marche et s'arrêtent pendant environ 50 secondes à 5 minutes. Ce cycle est normal et sert à la fois à faire circuler l'air et à assurer le fonctionnement continu des ventilateurs. Si le ventilateur s'arrête complètement et ne termine pas ce cycle, le ventilateur n'est pas opérationnel, sauf si l'appareil est en mode silencieux.	Si vous entendez du bruit, vous pouvez sélectionner le mode SILENCIEUX en appuyant sur la touche UP et en la maintenant enfoncée pendant au moins 5 secondes ; vous entendrez alors trois sons "B B B" qui confirment que le mode silencieux est activé. Voir le manuel d'utilisation.
Je n'arrive pas à ajuster séparément les températures supérieure et inférieure, elles s'ajustent toutes les deux au même rythme. **(si l'un est fixé à un niveau plus élevé, l'autre augmente).**	C'est normal. La température réglée pour la ZONE INFÉRIEURE doit toujours être égale ou supérieure à celle de la ZONE SUPÉRIEURE. En d'autres termes, la zone supérieure devrait être la zone la plus froide. Sauf pour les appareils équipés de Twin Wine.	Voir le manuel d'utilisation. Réglage de la température
L'écran numérique ne semble pas fonctionner.	Le panneau de commande de cet appareil est doté d'une fonction de verrouillage enfant qui empêche toute manipulation des réglages de température ou de puissance. Cette fonction est activée automatiquement 2 minutes après la dernière pression sur une touche du panneau de commande.	Déverrouiller le panneau de contrôle. Voir le manuel d'utilisation.
L'écran numérique fonctionne. Mais l'appareil ne refroidit pas.	Vérifiez que l'appareil est en mode "Eco Demo".	Appuyez simultanément sur les touches "UP", " DOWN" et "LIGHT" pendant au moins 5 secondes pour quitter le mode Eco. Démonstration.
L'écran numérique, la lumière et le son ne fonctionnent pas, mais l'appareil refroidit bien.	L'appareil est en mode écran éteint.	Pour lancer le mode Display OFF, appuyez simultanément sur les touches POWER et LIGHT pendant au moins 5 secondes. Le voyant lumineux clignote quatre fois et confirme que le mode Display OFF est activé. Le mode d'affichage OFF peut être quitté en répétant la procédure ci-dessus. Le mode Display OFF s'éteint automatiquement au bout de 96 heures.

Bruit normal	Tous les modèles intègrent une isolation en mousse rigide dans leur structure afin d'assurer une efficacité thermique élevée et une réduction maximale du bruit de leurs composants de fonctionnement internes. Malgré cette technologie, votre modèle peut émettre des sons inhabituels. Les bruits de fonctionnement normaux peuvent être plus perceptibles en raison de l'environnement de l'appareil. Les surfaces dures, telles que les placards, les sols en bois/vinyle/carrelage et les murs lambrissés, ont tendance à propager les bruits de fonctionnement normaux de l'appareil.	Vous trouverez ci-dessous une liste des composants de refroidissement les plus courants et une brève description d e s sons normaux qu'ils produisent pendant leur fonctionnement : - Compresseur : Le compresseur émet un bourdonnement ou un bruit de pulsation que l'on peut entendre lorsqu'il fonctionne. - Évaporateur/Capillaire : Le réfrigérant qui circule dans un évaporateur peut ressembler à un liquide en ébullition. - Ventilateur du condenseur/de l'évaporateur : on entend l'air circuler dans un condenseur. - Dégivrage automatique/plateau d'évacuation : Vous pouvez entendre de l'eau ou de la glace s'égoutter ou s'écouler dans le plateau d'évacuation lorsque l'appareil est en cycle de dégivrage. - À la fin de chaque cycle, vous pouvez entendre un bruit de bulles provenant du liquide qui s'écoule dans les tubes. - Des murs intérieurs qui se contractent et
Bruit du compresseur	Le fonctionnement du moteur électrique et de la pompe à l'intérieur du compresseur provoque des bruits pendant le fonctionnement.	Le bruit doit être stable et ne pas dépasser 42 dB(A). Si le bruit est excessif, le compresseur est défectueux. Contacter le service d'assistance technique. Des pieds en caoutchouc vieillis ou un montage incorrect des pieds en caoutchouc (trop lâche ou trop serré) sont également à l'origine de ce bruit anormal. Si c'est le cas, corrigez le montage des pieds ou remplacez-les.
Bruit du ventilateur	Le moteur du ventilateur fait du bruit pendant le fonctionnement. Le bruit est stable et ne dépasse pas 40 dB(A).	**Contactez le service d'assistance technique.**
Bruit de l'écoulement du liquide de refroidissement	L'extrémité du tube capillaire a été poussée trop loin dans le tube d'e n t r é e d e l ' évaporateur. Ou il y a des bavures à l'extrémité du tube capillaire. L'amortissement des vibrations a été perdu autour de la jonction du capillaire et du tube d'entrée de l'évaporateur. Les cheveux interfèrent avec d'autres pièces.	**Contacter le support technique.**
ERROR E0	Erreur de communication	**Contacter le support technique.**
ERREUR E1	Le capteur de température d'air de la zone est en circuit ouvert.	**Contacter le support technique.**
ERREUR E2	Le capteur de température de l'air est court-circuité.	**Contacter le support technique.**
ERROR E3	Le capteur de dégivrage de l'évaporateur est en circuit ouvert.	**Contacter le support technique.**
ERREUR E4	Le capteur de dégivrage de l'évaporateur est court-circuité.	**Contacter le support technique.**
ERREUR E5	Le chauffage est en panne	**Contacter le support technique.**
ERREUR E6	L'électrovanne/solénoïde est cassé.	**Contacter le support technique.**
ERREUR E7	L'interrupteur de porte n'a pas fonctionné.	Vérifier que la porte est correctement et complètement fermée. Vérifier qu'il n'y a pas de bouteilles à l'intérieur qui empêchent la porte de se fermer correctement. **Contactez le service d'assistance technique.**

ERREUR E8	Le capteur de température de l'air ambiant est en circuit ouvert.	**Contacter le support technique.**
ERREUR E9	Le capteur de température de l'air ambiant est court-circuité.	**Contacter le support technique.**
HI ERROR	La température intérieure est trop élevée pendant 60 minutes d'affilée.	Vérifier que la porte est bien fermée. Modifier **la** température. **Contacter l'assistance technique.**
LO ERROR	La température est trop basse pendant 30 minutes d'affilée.	Vérifier que la porte est bien fermée. Modifier **la** température. **Contacter l'assistance technique.**
HH ERROR	Le taux d'humidité est trop élevé pendant 72 heures d'affilée.	Régulation du taux d'humidité dans la pièce
ERROR LL	Le taux d'humidité est faible pour 72 heures d'affilée.	Régulation du taux d'humidité dans la pièce
ERREUR CE	Problème d'électrovanne ou de capteur dégivrage.	**Contacter le support technique.**
ERROR ET	Problème avec le capteur de température de l'air.	**Contacter le support technique.**
L'alarme retentit et l'affichage de la température clignote.	La porte de l'appareil est restée ouverte pendant plus de 60 secondes. Si ce n'est pas le cas, la température a augmenté ou diminué par rapport à la température de consigne. Cela peut être dû à - La porte de l'appareil est ouverte trop souvent. - L'ouverture de ventilation est obstruée ou trop poussiéreuse. - Interruption prolongée de l'alimentation électrique. - Un grand nombre de bouteilles ont été placé dans l'appareil.	Si c'est le cas, fermez la porte. N'ouvrez pas la porte plus que nécessaire. Nettoyez les obstacles et la poussière. Laissez l'appareil fonctionner pendant un certain temps jusqu'à ce qu'il atteigne la température réglée.
L'icône "--" s'allume et clignote sur l'affichage de la température.	La température réglée est en dehors de la plage. intervalle.	Seules les températures comprises dans la plage 0~99°F/-9~37°C que l'appareil peut afficher seront affichées. Si la température n'est pas comprise dans cette plage, elle est affichée. s'affiche.
La température affichée est supérieure à la température réglée. température réglée.	Si la température ambiante est supérieure à 35 °C, il est normal que la température affichée à l'écran soit supérieure à la température réglée. La ventilation est bloquée.	Vérifiez que rien n'obstrue les orifices d'aération. Éliminez les obstacles et nettoyez la poussière. **Contactez le service d'assistance technique.**
La température affichée est inférieure à la température réglée.	Si la température ambiante est inférieure à la température programmée, il est normal que la température affichée à l'écran soit plus basse que la température programmée. inférieure à la température programmée.	Essayez d'augmenter la température de la pièce.
La température affichée est supérieure à la température réglée.	Si la température ambiante est supérieure à 35 °C, il est normal que la température affichée à l'écran soit supérieure à la température réglée. La ventilation est bloquée.	Vérifiez que rien n'obstrue les sorties de ventilation. Essayer de faire baisser la température **Contacter le service d'assistance technique.**

QUESTIONS FRÉQUEMMENT POSÉES

1. **Quelles sont les conditions de stockage qui préoccupent les collectionneurs et les consommateurs de bons vins ?**
   Lumière, humidité, température et vibrations.

2. **Quelle est la température idéale pour le vin ?**
   La température idéale pour conserver le vin se situe entre 11ºC et 14ºC (52ºF et 57ºF). Cependant, toute température comprise entre 5º~20ºC (41º~68ºF) suffit, à condition qu'elle soit constante.

3. **Quelle est l'humidité idéale pour le vin ?**
   Un taux d'humidité compris entre 60 et 70 % est un excellent taux de conservation du vin. Un taux d'humidité élevé maintient l'humidité à l'intérieur de la bouteille, ce qui empêche l'évaporation à travers le bouchon. Un taux d'humidité trop élevé entraîne souvent la création de micro-organismes qui peuvent faire vieillir prématurément votre vin, voire le gâcher.

4. **La température de stockage semble varier de 2 à 4 degrés fréquemment.**
   C'est normal : de petites différences de température sont nécessaires au bon fonctionnement de l'appareil. Lorsque la cave à vin entame le cycle de dégivrage, la température augmente légèrement. Lorsque le système de réfrigération se remet en marche, la température baisse à nouveau. Ces changements se produisent dans un court laps de temps et leur effet est minime pour affecter la conservation du vin. Le liquide tend à maintenir une température moyenne avec une marge de ±2ºC. Par exemple, si la température d'une piscine est de 25°C et qu'une nuit la température extérieure descend à 18°C, la température de l'eau ne baissera pas autant. Le matin, elle ne sera peut-être que de 22°C.

5. **De l'eau s'est accumulée sur le sol ou est apparue à l'arrière de l'appareil.**
   Veillez à ce que le tuyau d'évacuation situé à l'intérieur de l'appareil soit correctement positionné au-dessus du bac de récupération d'eau situé à l'arrière. S'il ne l'est pas, en cas de forte humidité, l'eau excédentaire doit être recueillie à l'aide d'une éponge.

6. **Il semble que l'appareil ne soit jamais éteint : il est toujours allumé.**
   Assurez-vous que la porte est correctement fermée. Ajoutez un autre thermomètre à l'intérieur de la cave pour vérifier si le thermostat de la cave est à la même température.

7. **De la vapeur/condensation est apparue sur la porte en verre.**
   Cela peut se produire pendant les saisons très humides, en particulier en été. Assurez-vous que l'installation a été réalisée conformément au manuel d'installation, en particulier les évents, qui sont très importants pour un fonctionnement optimal et pour éviter de graves dysfonctionnements. En ce qui concerne la condensation sur la porte extérieure du refroidisseur de vin, il s'agit d'un effet normal et naturel qui se produit dans des circonstances atypiques, où une température extérieure élevée, une humidité relative élevée, une pièce ou une cuisine sans ventilation adéquate, une pièce fermée pendant une longue période et la porte en verre froide du refroidisseur de vin sont autant de facteurs qui provoquent certainement de la condensation. Il est conseillé d'installer l'appareil dans un endroit suffisamment ventilé, dans une pièce sèche et/ou climatisée.

8. **La glace s'accumule sur la partie arrière inférieure (zone du compresseur) et peut frotter contre le ventilateur, entraînant un dysfonctionnement de l'appareil.**
   Vérifiez qu'il n'y a pas d'autres appareils qui produisent ou sont une source de chaleur, comme un congélateur, un four, etc., en bas ou à côté, surtout dans les modèles d'intégration.

9. **Les moteurs des ventilateurs intérieurs se mettent en marche et s'arrêtent même lorsque la température de consigne est atteinte.**
   Pour faire circuler l'air et maintenir la température réglée à l'intérieur de l'armoire, les ventilateurs intérieurs doivent se mettre en marche et s'arrêter lorsque le compresseur est à l'arrêt en mode Dynamic Climate. Les ventilateurs se mettent en marche et s'arrêtent toutes les 20 secondes environ. Ce cycle est normal et sert à la fois à faire circuler l'air et à assurer le fonctionnement continu des ventilateurs. Si le ventilateur s'arrête complètement et ne termine pas le cycle, il ne fonctionnera pas. Le mode Climat dynamique est le mode préréglé en usine. Si l'utilisateur le trouve bruyant, il peut sélectionner le mode SILENCIEUX en appuyant sur la touche UP et en la maintenant enfoncée pendant au moins 5 secondes jusqu'à ce qu'il entende les trois sons "B B B" confirmant que le mode silencieux est activé.

10. **Les températures haute et basse ne peuvent pas être réglées séparément - elles sont réglées en même temps (si l'une est relevée, l'autre est relevée, etc.).**
    C'est normal. La température réglée pour la ZONE INFÉRIEURE doit toujours être identique ou supérieure à celle de la ZONE SUPÉRIEURE. Ainsi, lorsque l'utilisateur règle la température de l'une des zones, si la condition ci-dessus ne peut être remplie, la température réglée pour la deuxième zone sera automatiquement modifiée pour satisfaire à la condition ci-dessus.

11. **Le panneau de contrôle ne semble pas fonctionner.**
    Le panneau de commande de cet appareil est doté d'une fonction de verrouillage automatique qui empêche toute manipulation des réglages de température ou de puissance. Cette fonction est automatiquement activée 2 minutes après la dernière pression sur une touche du panneau de commande. Pour déverrouiller le panneau de commande, appuyez sur les touches UP et DOWN et maintenez-les enfoncées pendant 5 secondes.

12. **Le panneau de contrôle ne semble pas fonctionner.**
    Le panneau de commande de cet appareil est doté d'une fonction de verrouillage automatique qui empêche toute manipulation des réglages de température ou de puissance. Cette fonction est automatiquement activée 2 minutes après la dernière pression sur une touche du panneau de commande. Pour déverrouiller le panneau de commande, appuyez sur les touches UP et DOWN et maintenez-les enfoncées pendant 5 secondes.

    Les ventilateurs tournent en permanence, est-ce normal ?
    Pour faire circuler l'air et maintenir la température réglée à l'intérieur de l'armoire, les ventilateurs intérieurs doivent se mettre en marche et s'arrêter lorsque le compresseur est à l'arrêt en mode Dynamic Climate. Les ventilateurs se mettent en marche et s'arrêtent toutes les 20 secondes environ. Ce cycle est normal et sert à la fois à faire circuler l'air et à assurer le fonctionnement continu des ventilateurs. Si le ventilateur s'arrête complètement et ne termine pas le cycle, il ne fonctionnera pas.

13. **L'affichage numérique fonctionne. Mais l'appareil ne refroidit pas.**
    Vérifier si l'appareil est en "mode éco-démo". Appuyez simultanément sur les touches "UP", "DOWN" et "LIGHT" et maintenez-les enfoncées pendant au moins 5 secondes pour quitter le mode de démonstration écologique.

    L'affichage numérique, l'éclairage et le son ne fonctionnent pas, mais l'appareil refroidit bien.
    L'appareil peut être en mode "affichage OFF".

14. **Apareceu água no interior do aparelho.**
    Nas estações muito húmidas, isto pode acontecer quando a porta é aberta com demasiada frequência.

CARACTÉRISTIQUES TECHNIQUES

	PVMB 30-16	PVMB 40-28	PVMB 60-46	PVMAV 45-16	PVMAV 60-23	PVMAV 88-45	PVMAV 124-65	PVMAV 178-101
Spécifications (EN)								
Sections froides	2			1				
Isolation des sections froides	Oui	Oui	Oui	Oui	Oui	Oui	Oui	Oui
Nombre de bouteilles Total (Bordeaux 0,75l / Ø76mm)			**46**	**16**	**23**	**45**	**65**	**101**
Hauteur de la bouteille (mm)								300
Nombre de bouteilles Zone 1	5	9		N.A.	12	12		30
Nombre de bouteilles Zone 2			30	N.A.		33		71
Nombre de plateaux Bois de hêtre	**5**		**5**			**5**	**9**	
Nombre de plateaux département fixe	**1**	**1**	**1**	**1**	**1**	**1**	**1**	**1**
Nombre de plateaux ou de rails fixes	**5**	**4**	**5**				**8**	
Plateaux avec rails coulissants	**0**	**0**	**5**			**4**	**8**	
Eclairage intérieur	Oui	Oui	Oui	Oui	Oui	Oui	Oui	Oui
Contrôle de la température	Numérique	Numérique	Numérique	Numérique	Numérique	Numérique	Numérique	Numérique
Température de fonctionnement	5~20°C	5~20°C	5~20°C	5~20°C	5~20°C	5~20°C	5~20°C	5~20°C
Température Zone 1	5~20°C	5~20°C	5~20°C	-	5~20°C	5~20°C	5~20°C	5~20°C
Température Zone 2	5~20°C	5~20°C	5~20°C	-	5~20°C	5~20°C	5~20°C	5~20°C
Dégivrage	Automatique	Automatique	Automatique	Automatique	Automatique	Automatique	Automatique	Automatique
Contrôle de l'humidité (boîte à humidité)	Oui	Oui	Oui	Oui	Oui	Oui	Oui	Oui
Chauffage	Oui	Oui	Oui	Oui	Oui	Oui	Oui	Oui
Alarme de température	Oui	Oui	Oui	Oui	Oui	Oui	Oui	Oui
Alarme de porte	Oui	Oui	Oui	Oui	Oui	Oui	Oui	Oui
Filtre à odeurs	Oui	Oui	Oui	Oui	Oui	Oui	Oui	Oui
Réservoir de contrôle de l'humidité intérieure.	Oui	Oui	Oui	Oui	Oui	Oui	Oui	Oui
Système de contrôle automatique de l'humidité.	Non	Non	Non	Non	Non	Non	Non	Non
Affichage de l'indicateur de température en ºC/ºF	Oui	Oui	Oui	Oui	Oui	Oui	Oui	Oui
Affichage en couleur	Blanc/Bleu/Ambre	Blanc/Bleu/Ambre	Blanc/Bleu/Ambre	Blanc/Bleu/Ambre	Blanc/Bleu/Ambre	Blanc/Bleu/Ambre	Blanc/Bleu/Ambre	Blanc/Bleu/Ambre
Eclairage intérieur	LED	LED	LED	LED	LED	LED	LED	LED
Couleur de l'éclairage intérieur	Blanc/Bleu/Ambre	Blanc/Bleu/Ambre	Blanc/Bleu/Ambre	Blanc/Bleu/Ambre	Blanc/Bleu/Ambre	Blanc/Bleu/Ambre	Blanc/Bleu/Ambre	Blanc/Bleu/Ambre
Conception de l'arrière (simple ou radiateur)	Lisse	Lisse	Lisse	Lisse	Lisse	Lisse	Lisse	Lisse
Interrupteur d'éclairage	Oui	Oui	Oui	Oui	Oui	Oui	Oui	Oui
CHARNIÈRE ENTIÈREMENT INTÉGRÉE	Non	Non	Non	Oui	Oui	Oui	Oui	Oui
Porte réversible	Oui	Oui	Oui	Oui	Oui	Oui	Oui	Oui
Angle d'ouverture	115°	115°	115°	95-115º	95-115º	95-115º	95-115º	95-115º
Porte en verre Filtre UV	Oui	Oui	Oui	Oui	Oui	Oui	Oui	Oui
Nombre de panneaux de porte				3				
Verre trempé	Oui	Oui	Oui	Oui	Oui	Oui	Oui	Oui
Format d'installation libre.	Oui	Oui	Oui	Non	Non	Non	Non	Non
Format pour l'intégration dans le mobilier.	Non	Non	Non	Oui	Oui	Oui	Oui	Oui
Format pour l'intégration sous le mobilier.	Oui	Oui	Oui	Non	Non	Non	Non	Non
Longueur du câble d'alimentation (m)	1,8	1,8	1,8	1,8	1,8	1,8	1,8	1,8
Système de ventilation intégré	Non	Non	Non	Oui	Oui	Oui	Oui	Oui
Ventilation, socle ou arrière	Ventilation frontale	Ventilation frontale	Ventilation frontale	Ventilation gratuite	Ventilation gratuite	Ventilation gratuite	Ventilation gratuite	Ventilation gratuite
Hauteur_H (mm)	820	820	820	455	595	885	1234	1784
Largeur_W (mm)	295	395	595	595	595	595	595	595
Profondeur sans poignée_D (mm)	575	575	575	559	559	559	559	559

Profondeur avec poignée (mm)	615	615	615	599	599	599	599	599
	PVMB 30-16	**PVMB 40-28**	**PVMB 60-46**	**PVMAV 45-16**	**PVMAV 60-23**	**PVMAV 88-45**	**PVMAV 124-65**	**PVMAV 178-101**
Spécifications (EN)								
Profondeur du corps sans porte (mm)	530	530	530			512		512
Profondeur et hauteur du socle_DxH (mm)	72x95	72x95	72x95	-	-	-	-	-
Dimensions Poignée_HxLxP (mm)	510x25x40	510x25x40	510x25x40	285x25x40	340x25x40	510x25x40	510x25x40	510x25x40
Dimensions_HxWxD (mm) **SANS poignée**	820x295x575	820x395x575	820x595x575	455x595x559	595x595x559	885x595x559	1234x595x559	1784x595x559
Encastrement_HxWxD (mm)	822x300x ≥575	822x400x ≥575	822x600x ≥575	450x556x545	589x556x545	874x556x545	1223x556x545	1773x556x545
Capacité, volume de stockage (l)	**52**	**75**	**125**	**46**	**63**		**182**	**285**
Classe énergétique / 2021	**F**	**F**	**F**	**E**	**F**	**G**	**G**	**G**
Classe climatique	**ST**	**ST**	**ST**	**ST**	**ST**	**ST**	**ST**	**ST**
Alimentation électrique	**220-240V~ /50Hz**	**220-240V~ /50Hz**	**220-240V~ /50Hz**	**220-240V~ /50Hz**	**220-240V~ /50Hz**	**220-240V~ /50Hz**	**220-240V~ /50Hz**	**220-240V~ /50Hz**
Nombre d'unités de lampes LED intérieures			4					
Consommation par unité LED intérieure (W)	-	-	-	-	-	-	-	-
Consommation totale de lumière LED intérieure (W)	**2,4**	**2,2**	**2,4**	**1,2**	**1,6**		**4,4**	**5,2**
Puissance (W)	**100**	**100**	**100**	**100**	**100**	**100**	**160**	**160**
Courant (A)	**1,2**	**1,2**	**1,2**	**1,2**	**1,2**	**1,2**	**1,2**	**1,4**
Consommation (kWh/an) / 2021	98	100	104	77	99			185
INVERSEUR (Oui / Non)	Oui	Oui	Oui	Oui	Oui	Oui	Oui	Oui
Liquide de refroidissement	R600a	R600a	R600a	R600a	R600a	R600a	R600a	R600a
Niveau de puissance acoustique LwA (dBA) / 2021	**35**	**35**	**35**	**35**	**35**	**36**	**36**	**36**
Approbation de la CE	Oui	Oui	Oui	Oui	Oui	Oui	Oui	Oui

	PVMBP HD 60-52	**PVMAVP 45-16**	**PVMAVP 60-23**	**PVMAVP 88-45**	**PVMAVP 124-65**	**PVMAVP 178-101**	**PVMBP HD 40-25**	**PVMBP 60-44**
Spécifications (EN)								
Profondeur du corps sans porte (mm)	510	512					510	510
Profondeur et hauteur du socle_DxH (mm)	72x95	-	-	-	-	-	72x95	72x95
Dimensions Poignée_HxLxP (mm)	**-**	**-**	**-**	**-**	**-**	**-**	**-**	**-**
Dimensions_HxWxD (mm) **SANS poignée**	880x595x555	455x595x559	595x595x559	885x595x559	1234x595x559	1784x595x559	880x395x555	820x595x555
Encastrement_HxWxD (mm)	882x600x ≥555	450x556x545	589x556x545	874x556x545	1223x556x545	1773x556x545	882x400x ≥555	822x600x ≥555
Capacité, volume de stockage (l)	**130**	**46**	**63**	**116**	**182**	**285**	**80**	
Classe énergétique / 2021	**F**	**E**	**F**	**G**	**G**	**G**	**F**	**F**
Classe climatique	**ST**	**ST**	**ST**	**ST**	**ST**	**ST**	**ST**	**ST**
Alimentation électrique	**220-240V~ /50Hz**	**220-240V~ /50Hz**	**220-240V~ /50Hz**	**220-240V~ /50Hz**	**220-240V~ /50Hz**	**220-240V~ /50Hz**	**220-240V~ /50Hz**	**220-240V~ /50Hz**
Nombre d'unités de lampes LED intérieures	4		4	4	4	4	4	4
Consommation par unité LED intérieure (W)	-	-	-	-	-	-	-	-
Consommation totale de l'éclairage intérieur (W)	**2,8**	**1,2**	**1,4**	**3**	**4,4**	**5,2**	**2,8**	**2,2**
Puissance (W)	**100**	**100**	**100**	**100**	**160**	**160**	**100**	**100**
Courant (A)	**1,2**	**1,2**	**1,2**	**1,2**	**1,2**	**1,4**	**1,2**	**1,2**
Consommation (kWh/an) / 2021	105	77	99	128		185	100	104
INVERSEUR (Oui / Non)	Oui	Oui	Oui	Oui	Oui	Oui	Oui	Oui
Liquide de refroidissement	R600a	R600a	R600a	R600a	R600a	R600a	R600a	R600a
Niveau de puissance acoustique LwA (dBA) / 2021	**35**	**35**	**35**		**36**		**35**	**35**
Approbation de la CE	Oui	Oui	Oui	Oui	Oui	Oui	Oui	Oui

	PVMBP HD 60-52	PVMAVP 45-16	PVMAVP 60-23	PVMAVP 88-45	PVMAVP 124-65	PVMAVP 178-101	PVMBP HD 40-25	PVMBP 60-44
Spécifications (EN)								
Sections froides		1		2		2	2	2
Isolation des sections froides	Oui	Oui	Oui	Oui	Oui	Oui	Oui	Oui
Nombre de bouteilles Total (Bordeaux 0,75l / Ø76mm)	**52**		**23**	**45**	**65**	**101**	**25**	
Hauteur de la bouteille (mm)		300			300	300		
Nombre de bouteilles Zone 1		N.A.				30	9	16
Nombre de bouteilles Zone 2	30	N.A.				71	16	
Nombre de plateaux Bois de hêtre	**5**	**2**	**3**	**5**	**9**		**5**	**4**
Nombre de plateaux département fixe	**1**	**1**	**1**	**1**	**1**	**1**	**1**	**1**
Nombre de plateaux ou de rails fixes	**5**				**8**		**5**	**4**
Plateaux avec rails coulissants	**5**		**3**		**8**	**14**	**5**	
Eclairage intérieur	Oui	Oui	Oui	Oui	Oui	Oui	Oui	Oui
Contrôle de la température	Numérique	Numérique	Numérique	Numérique	Numérique	Numérique	Numérique	Numérique
Température de fonctionnement	5~20°C	5~20°C	5~20°C	5~20°C	5~20°C	5~20°C	5~20°C	5~20°C
Température Zone 1	5~20°C	-	5~20°C	5~20°C	5~20°C	5~20°C	5~20°C	5~20°C
Température Zone 2	5~20°C	-	5~20°C	5~20°C	5~20°C	5~20°C	5~20°C	5~20°C
Dégivrage	Automatique	Automatique	Automatique	Automatique	Automatique	Automatique	Automatique	Automatique
Contrôle de l'humidité (boîte à humidité)	Oui	Oui	Oui	Oui	Oui	Oui	Oui	Oui
Chauffage	Oui	Oui	Oui	Oui	Oui	Oui	Oui	Oui
Alarme de température	Oui	Oui	Oui	Oui	Oui	Oui	Oui	Oui
Alarme de porte	Oui	Oui	Oui	Oui	Oui	Oui	Oui	Oui
Filtre à odeurs	Oui	Oui	Oui	Oui	Oui	Oui	Oui	Oui
Réservoir de contrôle de l'humidité intérieure.	Oui	Oui	Oui	Oui	Oui	Oui	Oui	Oui
Système de contrôle automatique de l'humidité.	Non	Non	Non	Non	Non	Non	Non	Non
Affichage de l'indicateur de température en ºC/ºF	Oui	Oui	Oui	Oui	Oui	Oui	Oui	Oui
Affichage en couleur	Blanc/Bleu/Ambre	Blanc/Bleu/Ambre	Blanc/Bleu/Ambre	Blanc/Bleu/Ambre	Blanc/Bleu/Ambre	Blanc/Bleu/Ambre	Blanc/Bleu/Ambre	Blanc/Bleu/Ambre
Eclairage intérieur	LED	LED	LED	LED	LED	LED	LED	LED
Couleur de l'éclairage intérieur	Blanc/Bleu/Ambre	Blanc/Bleu/Ambre	Blanc/Bleu/Ambre	Blanc/Bleu/Ambre	Blanc/Bleu/Ambre	Blanc/Bleu/Ambre	Blanc/Bleu/Ambre	Blanc/Bleu/Ambre
Conception de l'arrière (simple ou radiateur)	Lisse	Lisse	Lisse	Lisse	Lisse	Lisse	Lisse	Lisse
Interrupteur d'éclairage	Oui	Oui	Oui	Oui	Oui	Oui	Oui	Oui
CHARNIÈRE ENTIÈREMENT INTÉGRÉE	Oui	Oui	Oui	Oui	Oui	Oui	Oui	Oui
Porte réversible	Oui	Oui	Oui	Oui	Oui	Oui	Oui	Oui
Angle d'ouverture	95-115º	95-115º	95-115º	95-115º	95-115º	95-115º	95-115º	95-115º
Porte en verre Filtre UV	Oui	Oui	Oui	Oui	Oui	Oui	Oui	Oui
Nombre de vitres de la porte	3					3		3
Verre trempé	Oui	Oui	Oui	Oui	Oui	Oui	Oui	Oui
Format d'installation libre.	Oui	Non	Non	Non	Non	Non	Oui	Oui
Format pour l'intégration dans le mobilier.	Non	Oui	Oui	Oui	Oui	Oui	Non	Non
Format pour l'intégration sous le mobilier.	Oui	Non	Non	Non	Non	Non	Oui	Oui
Longueur du câble d'alimentation (m)	1,8	1,8	1,8	1,8	1,8	1,8	1,8	1,8
Système de ventilation intégré	Non	Oui	Oui	Oui	Oui	Oui	Non	Non
Ventilation, socle ou arrière	Ventilation frontale	Ventilation gratuite	Ventilation gratuite	Ventilation gratuite	Ventilation gratuite	Ventilation gratuite	Ventilation frontale	Ventilation frontale
Hauteur_H (mm)	880	455	595	885	1234	1784	880	820
Largeur_W (mm)	595	595	595	595	595	595	395	595
Profondeur sans poignée_D (mm)	555	559	559	559	559	559	55	555
Profondeur avec poignée (mm)	-	-	-	-	-	-	-	-

GARANTIE

SERVICE APRÈS-VENTE (SAT) ET GARANTIE

INOXPAN S.L. vous remercie d'avoir choisi et fait confiance à un produit de notre marque Pando, qui se distingue par sa qualité, son design et son innovation, en restant fidèle à ses origines et à ses engagements.

CONDITIONS DE GARANTIE PANDO :

Cet appareil est garanti pendant 3 ans à compter de la date d'achat. Cette garantie couvre exclusivement le produit Pando contre tout défaut de fabrication affectant son bon fonctionnement. Pour que la garantie soit valable, il est indispensable de présenter la facture ou le reçu d'achat ainsi qu'une photo de l'étiquette ou du numéro d'enregistrement du produit au technicien du Service Agréé Pando.
Pendant cette période, la société s'engage à remplacer ou à réparer gratuitement toute pièce défectueuse due à un défaut ou à un vice de fabrication de l'appareil, jusqu'à ce qu'il soit en bon état de fonctionnement, ainsi que la maind'oeuvre nécessaire et les frais encourus à la suite de cette réparation ou de ce remplacement.

EXCLUSIONS DE LA GARANTIE PANDO

Les cas suivants ne sont pas couverts par la garantie du produit ou du refroidisseur de vin, ou peuvent constituer un motif d'annulation de celle-ci, auquel cas l'utilisateur est responsable du coût des matériaux, de la main-d'oeuvre et des frais de déplacement du service technique :

- L'installation, l'entretien, le nettoyage ou la maintenance de l'appareil.
- Toute panne, tout dysfonctionnement ou toute défaillance résultant d'une installation ou d'une utilisation incorrecte.
- Les pannes ou dommages causés par le non-respect ou l'inobservation des consignes de sécurité, des recommandations d'utilisation et d'entretien figurant dans les manuels de l'appareil.
- Lorsque le produit est destiné à un usage commercial ou non résidentiel, pour lequel il n'est pas prévu.
- Dysfonctionnements ou dommages à l'appareil dus au non-respect des instructions décrites dans le manuel d'utilisation, les instructions d'installation et de ventilation de l'appareil.
- Les pannes ou les dommages causés par le transport ou le transfert, et la manipulation de l'appareil par du personnel non autorisé n'appartenant pas à cette société ou à la marque Pando.
- Les chocs, les bosses, les rayures ou les éraflures, les bris de verre.
- Présence de corps étrangers au dispositif, à l'intérieur ou à l'extérieur du produit.
- Le produit n'est pas accessible parce qu'il y a des éléments qui empêchent un accès facile et sûr. Les moyens nécessaires pour que le technicien autorisé de Pando puisse accéder à l'appareil sont à la charge et sous la responsabilité de l'utilisateur.
- Manipulation incorrecte du câblage et des connexions du produit.
- Défauts ou dommages causés au produit par une alimentation ou une connexion électrique incorrecte.
- Composants esthétiques et d'usure, tels que les écrans lumineux, les filtres, les lampes (LED), les étagères, les tiroirs, les couvercles, les joints, etc.
- Rouille, taches, décoloration causées par une mauvaise application ou une exposition non protégée à des éléments corrosifs tels que des produits de nettoyage non recommandés par le fabricant et des agents de nettoyage inadaptés, tels que ceux contenant des produits chimiques corrosifs, et l'exposition à la brise de mer (salpêtre).
- Tout dommage aux vins ou à tout autre contenu dû à d'éventuels incidents ou dysfonctionnements de l'appareil.
- Les pannes ou dommages causés par des variations de la fourniture d'électricité ou des causes fortuites et naturelles d'origine atmosphérique ou géologique telles que les tempêtes, la foudre, les tremblements de terre, les inondations, etc.
- Appareils provenant de la revente, de l'occasion, de la reprise ou d'expositions qui ont plus de trois ans à compter de la date de fabrication.

INOXPAN, S.L., est expressément exclu de toute responsabilité pour tout dommage direct ou indirect causé à des personnes ou à des choses par un produit mal installé, manipulé, utilisé et/ou entretenu.

Coordonnées Centre de service officiel agréé Pando

ESPAÑA, PORTUGAL Y ANDORRA		D'AUTRES PAYS :	
https://www.pando.es/asistencia-tecnica/		**EN** https://www.pando.es/en/after-sales-services/ **FR** https://www.pando.es/fr/service-apres-vente/	

Pando reserves the right to change or cancel any measures of the articles in the manual without prior notice, without affecting the essential characteristics of functionality and safety, and is not responsible for any errors or omissions that may occur in the manual.
Technical specifications valid except for typographical errors, omission, or printing.
The images and content of this manual are the exclusive property of Pando - INOXPAN S.L., and any appropriation of images and total or partial reproduction without prior written authorization is strictly prohibited.

THE IMAGES SHOWN IN THIS MANUAL ARE NOT CONTRACTUAL.

Pando's Technical Management reserves the right to modify, alter, or improve the technical drawings displayed in this manual without prior notice.

The paper version of this manual cannot be updated in real-time, to ensure the latest version of your product's instructions, we recommend consulting the digital version at www.pando.es

First of all, we would like to thank you for the trust you have placed in our company by purchasing one of our products.
For purchasing one of our products. We are sure that you have made the right decision.

At **Pando**, not only do we offer top quality products, but we also have a large team of professionals who will help you and advise you on any queries you may have during installation or operation.

To get to know us better, we invite you to visit our website **(www.pando.es)** where you can see our full range of products with the most up to date commercial and technical information.

Here you will find a wide selection of **Decorative Hoods**; wall-mounted, ceiling-mounted, island, integrated into furniture and integrated into the hob.
This variety allows us to adapt to any style of kitchen.

We also show you our collection of essential appliances in any home.
Appliances such as our collection of high-performance **Ovens** and **Microwaves** with high performance, **Induction** and **Gas Hobs** that will help you to make the best recipes, **Wine Cellars** and **Ageing Cellars** to maintain and preserve your wines in the best conditions, **Dishwashers** with the most modern technology and our with the most up-to-date technology and our range of **Refrigerators** and **Freezers** with Freezers and Refrigerators for panel integration together with those for free installation.

All this under a brand with a very long trajectory of more than **40 years** in the sector, which manufactures its products as a sector, which manufactures its products like a true craftsman. Bringing the best of our experience to everything we do.

We sincerely hope you have fun, experience and enjoy the comfort and capabilities of what is already your new capabilities of what is already your new kitchen ally.

Muchas gracias
El equipo de **Pando**

ENVIRONMENTAL PROTECTION

The symbol on the product or its packaging indicates that this product cannot be disposed of like normal domestic waste. The product must be handed over at a collection point for recycling electrical and electronic equipment. If you ensure that this product is correctly disposed of, you will help to avoid the possible negative environmental and public health effects that could arise from incorrect disposal. For more detailed information about recycling this product, please contact your city authorities, the domestic waste service or the establishment where you purchased it. This electrical appliance is marked in compliance with European Directive 2012/19/EU on electrical and electronic appliance waste (WEEE).

COLLECTION OF HOUSEHOLD APPLIANCES

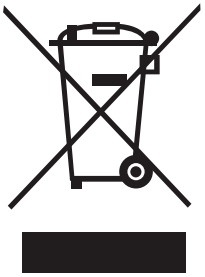

WASTE TREATMENT

DISPOSAL OF THE PACKAGING. The packaging is marked with in Green Dot.
In its commitment to the protection of the environment and in compliance with the provisions of the European Directive 94/62 / EC on packaging and packaging waste and the derived Law 22/2011 on Contaminated Residues and Soils, Pando entrusts entities of social economy an Integrated Management System, responsible for the periodic collection at the consumer's home or in its vicinity of used packaging and packaging waste for subsequent treatment.
To remove all packaging materials such as cardboard, expanded polyurethane, and film, use the appropriate containers.
This ensures the correct treatment and reuse of packaging materials.

INDEX

SAFETY INSTRUCTIONS 145

PRODUCT FEATURES..... 149

INSTALLATION..... 149

Before Using the Device.....149
Installation 150
Installation Of Various Household Appliances 150
Electrical connection.....152
Under Counter Mounting Instructions.....152
Column / Integrated Mounting Instructions.....152
Handle Installation 154
Securing and securing the unit to the cabinet 154
Reversible Door.....155

OPERATING INSTRUCTIONS 157

DISPLAY OF A ZONE.....158
DISPLAY DOBLE ZONE.....159
Twin Wine - Modelos doble display 160
First ignition 160
Temperature Display.....160
Multi-key function.....161
Door Alarm.....161
Temperature Memory Function.....161
Temperature Alarm 161
CONIGURATION MODE 162

AUTOMATIC PUSH-TO-OPEN FUNCTION 166

Trays and storage.....167
Telescopic shelves.....168

CARE AND MAINTENANCE 169

Control De Humedad.....169
Holidays.....169
Unit Cleaning 169
CoEnergy Saving Tips 169
Power failure.....170
Activated Carbon Odour Filters 170
Moving Your Device.....170

Defrosting / Hygrometry / Ventilation 170
Operating Noises 171

TABLA DE TEMPERATURAS DE SERVICIO DEL VINO 172

PROBLEM SOLVING 173

FREQUENTLY ASKED QUESTIONS 177

TECHNICAL CHARACTERISTICS 179

GURANTIEE 182

INSTALLATION DIAGRAMS AND DIMENSIONS 275

BOTTLE DISTRIBUTION 299

SAFETY INSTRUCTIONS

Please read these instructions carefully. This is the only way to use your device safely and correctly. We strongly recommend that you keep the operating instructions and installation instructions for future use or for subsequent owners.

Please note: ....

The appliance is intended to be used for the storage of wine. Use this appliance only as described in this manual. Other non-recommended uses may cause fire, electric shock or personal injury.

This appliance can be used by children aged from 8 years and above and persons with reduced physical, sensory or mental capabilities or lack of experience and knowledge if they have been given supervision or instruction concerning use of the appliance in a safe way and understand the hazards involved. Children shall not play with the appliance. Cleaning and maintenance shall not be made by children without supervision.

Place the unit on a dry, level surface.

In accordance with IEC standards: This device is not intended for use by persons (including children) with physical, sensory or mental capabilities reduced, or due to lack of experience and knowledge, unless they have been supervised or instructed in the use of the device by a person responsible for their safety. Children should be supervised to ensure that they do not play with the appliance. Always keep the device out of the reach of children. Keep the power cord out of the reach of children. Do not let the mains cable hang over the edge of the table or worktop where the appliance is placed.

Children aged 3 to 8 years are allowed to load and unload refrigeration equipment.

To protect against the risk of electric shock, DO NOT immerse the unit, cord or plug in water or spray any other liquid.

Unplug appliances from the wall socket when not in use, when moving from one place to another and before cleaning.

To disconnect the appliance, grasp the plug and pull it out of the wall socket. Never pull on the cord.

Contact a qualified electrician to replace the wall socket if it is loose or damaged.

Place the unit away from direct sunlight and heat sources (cooker, heater, radiator, etc.).

Do not operate if the housing is removed or damaged.

CAUTION: Please keep the appliance away from substances, which may cause ignition. Do not operate the appliance in the presence of explosive and/or flammable gases.

Do not place the appliance or any of its parts near an open flame, cooker or other heating appliance.
Do not operate the appliance with a damaged cord or plug, if the product is not working, or if it has been dropped or damaged in any way. If the power supply cord is damaged, it must be replaced by the manufacturer, or an authorised service centre or similarly qualified persons in order to avoid a hazard.
The use of accessories not recommended by the manufacturer can be dangerous.
A poor connection between the AC mains (wall) socket and the plug can lead to overheating and deformation of the plug.

WARNING: This appliance is free of CFC and HFC gases and contains small amounts of isobutane (R600a), which is environmentally friendly but flammable. It does not damage the ozone layer, nor will it increase the greenhouse effect. Care must be taken during transport and commissioning of the machine to ensure that no parts of the refrigeration system are damaged. Leaking refrigerant can ignite and can damage the eyes.

In the case of refrigerant leakage, if the appliance is located in a small room, there is a danger of combustible gases spreading throughout the room. For every 8 g of refrigerant, at least 1 cubic metre of room space is required. The amount of refrigerant in the appliance is indicated on the rating plate inside the appliance.
It is dangerous for anyone other than an authorised service technician to service or repair this appliance.

WARNING: Keep ventilation openings, on the appliance or of the built-in structure, free of obstructions. No liability will be accepted for any damage incurred due to misuse of the appliance or as a result of repairs carried out by unqualified personnel. In this case neither the warranty nor any other liability claims will be valid.

WARNING: Do not damage the refrigerant circuit. Never use an appliance with a damaged circuit.

WARNING: Do not use mechanical devices or other means to accelerate the defrosting process other than those recommended by the manufacturer.
WARNING: Do not use any electrical appliances inside the food compartment of the appliance unless they are of the type recommended by the manufacturer.
WARNING: To avoid danger due to instability of the appliance, it must be fixed according to the instructions.
CAUTION: Please keep products away from fire or abrasive substances before installing the refrigerator.
WARNING: DO NOT store explosive substances such as aerosol cans with a flammable propellant in this appliance.
WARNING: When installing the appliance, make sure that the power cord is not trapped or damaged.

ADVERTENCIA: Do not locate portable plugs, extension cords or portable power supplies on the back of the unit.
To avoid contamination of stored products, observe the following instructions:
Opening the door for extended periods of time may cause a significant temperature rise in the appliance compartments.
Replace all panels after servicing before commissioning.
Regularly clean surfaces that may come into contact with accidental liquid spills.
If the refrigeration appliance is left empty for extended periods of time, turn off, defrost, clean, dry and leave the door open to prevent mould and mildew from forming in the appliance.
The wine cooler is not intended for food storage. The recommended use is for the preservation of bottled liquids.
This appliance is intended for DOMESTIC use and is NOT recommended for INDUSTRIAL use
Do not attempt to repair or replace any part of this product unless specifically recommended in this manual. All other service should be performed by a qualified technician.
Use two or more people to move and install the appliance. Failure to do so may damage your back and/or cause other injuries.
Never clean the parts of this appliance with flammable liquids.
Its vapours may cause a risk of fire or explosion. And do not store or use gasoline or other flammable liquids in the vicinity.
Its vapours may cause fire or accidental explosions.
Do not connect or disconnect the electrical plug with wet hands.
If it has a locking device, do not keep the key near the appliance or within reach of children.

A separate circuit, serving your appliance only, is recommended. Use mains sockets that cannot be switched off with a switch.

ADVERTENCIA: Para reducir el riesgo de incendio, descargas eléctricas o lesiones personales, desenchufe o desconecte el aparato de la fuente de alimentación antes de hacer tareas de mantenimiento.

KEEP THESE INSTRUCTIONS

If you are experiencing problems, please refer to the Troubleshooting Guide at the back of this manual. It lists the causes of minor operating problems, which you can correct yourself.

PACKAGING AND END-OF-LIFE

The packaging of the appliance must be disposed of correctly. Make sure that plastic wrappings, bags, etc. are disposed of in a safe manner and kept out of the reach of babies and small children.
Choking hazard!
efrigeration equipment must be disposed of in a professional and proper manner, in accordance with current local regulations and laws protecting the environment.

This applies to unserviceable devices and also for your new unit once it has reached the end of its service life.

WARNING: Ensure that old used appliances cannot be used after disposal by removing the doors, removing the plug, cutting the mains cable, and removing or destroying any spring-loaded fasteners or screws. This will prevent children from being locked in the appliance during play (risk of suffocation) or otherwise endangering their lives.
DO NOT dispose of the device in landfills with insulation (cyclopentane) and with the refrigerant gas (R600a) contained in these appliances, as they are flammable.

INSTRUCCIONES PARA LA ELIMINACIÓN:

El aparato no se debe tirar a la basura o con la basura normal del hogar. El circuito de refrigeración, en particular el intercambiador de calor en la parte posterior / inferior de la unidad, no debe dañarse

PRODUCT FEATURES

- Equipped with independent shelf installation with one, two or three temperature zones, depending on the model.
- Temperature can be set from 5°C to 20°C (41°F to 68°F) in any of the compartments and can be displayed in degrees Fahrenheit or degrees Celsius.
- It can be set for long term storage temperature or at specific serving temperature for red / white / sparkling wines.
- Cooling and heating to maintain perfect storage and/or serving condition.
- Dynamic refrigeration compressor to ensure interior air circulation with even temperature and humidity distribution.
- Blue LED light inside with ON/OFF switch. Operating mode and showcase mode. Malfunction alarm system for open door.
- The “DISPLAY OFF” sleep mode will allow the displays, interior light and audible alarms to be switched off. Pre-existing cooling operations will continue to function normally. Temperature memory function - If power is interrupted (power surge, circuit breaker shutdown, etc.) and then turned back on, the unit will operate at the last selected temperature.
- Reversible, triple pane, smoked, tempered glass door protects the wine from UV light and creates an attractive presentation with low condensation and low noise level.
- Matte black coated steel outer frame with black inner lining offers high performance, long life and stability. This black coating prevents excessive light from damaging the maturation process.
- Electronic variable temperature control with digital display and touch input.
- Automatic defrosting with evaporation of defrosting water.
- Optional stainless steel framed glass door with stainless steel knob.
- Optional outward sliding shelves in varnished, adjustable solid beech for maximum convenience and flexibility to accommodate different bottle sizes.
- Environmentally friendly refrigerant with insulation foam.
- Optional humidity control system (water tank)

NOTE: Features and specifications are subject to change without notice.

INSTALLATION

Before Using the Device

- Remove all outer and inner packaging. Clean the inside surface with warm water and a soft cloth. The unit may have residual odours at first, they will disappear as the unit cools down.
- Before connecting the unit to the mains, allow it to stand upright for at least 24 hours. This will reduce the possibility of a malfunction in the cooling system caused by handling during transport. During this time, it is recommended that you leave the door open to eliminate any residual odours.
- The door of this appliance can be opened from either the left or the right. The unit is delivered with the door opening on the left side. If you wish to open the door from the right, follow the instructions “reverse the door hinge”.
- Modify the door handle if necessary.

Installation

INSTALLATION DRAWINGS AND DIMENSIONS, SEE END PAGES OF THE MANUAL.

- The appliances are designed to be built-in, built-in or free standing.
- WARNING: Do not store or install the appliance outdoors. The unit is for indoor use.
- WARNING: Do not install the appliance in the laundry room. Avoid locating the unit in damp areas.
- Place the appliance on a floor that is strong enough to support its weight when fully loaded. To level the unit, adjust the front leveling foot on the bottom of the unit. For freestanding installation, 100 mm of space is required between the back and sides of the unit to allow for the air circulation necessary to cool the compressor and condenser, thus saving energy. Even for built-in installation, it is necessary to maintain a 5 mm space on each side and at the top to ensure proper access and ventilation.
- Take care that the air outlet at the front of the unit is not covered or blocked in any way. Place the unit out of direct sunlight and away from heat sources (cooker, radiator, etc.). Direct sunlight can affect the acrylic coating and its heating can increase power consumption. Extremely cold ambient temperatures may also cause the unit to malfunction.
- Connect the unit to a dedicated, easily accessible power outlet. Any questions regarding power and/or grounding should be directed to a qualified electrician or authorised service centre.
- The appliance must be installed with all electrical, plumbing, water and drain connections in accordance with state and local codes.

IMPORTANT: HIGH HUMIDITY CLIMATE

During periods of high humidity, some condensation may appear on the outer surfaces of the glass door. This condensation will disappear when humidity levels drop. For prevention, it is advisable to install the appliance with sufficient ventilation in a place with dry air and/or air conditioning.

NOTE: The appliance must be positioned so that the plug is accessible.

Installation Of Various Household Appliances

ATTENTION: INSTALLATION OF SEVERAL APPLIANCES WITH SHARED VENTS:

If the wine cooler is installed in furniture where there are other heat-emitting appliances, the necessary ventilation and insulation measures must be taken so that the heat from these other appliances does not communicate with or directly affect any part of the wine cooler. Inappropriate insulation and ventilation could cause malfunction or breakdown of the wine cooler, or damage to the furniture, which would NOT be covered by the manufacturer’s warranty.

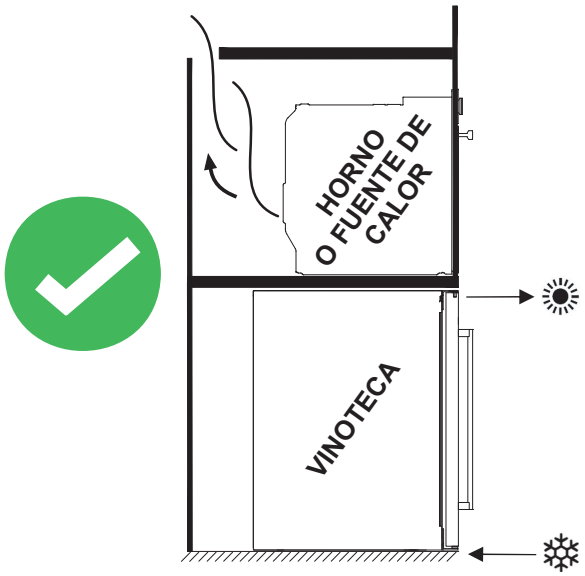
HORNO
O FUENTE DE
CALOR
VINOTECA

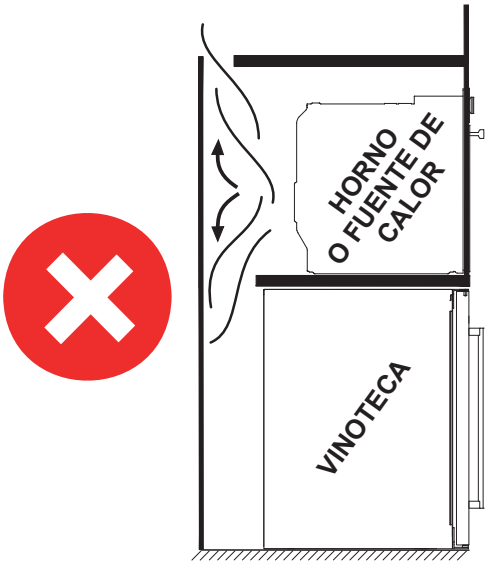
HORNO
O FUENTE DE
CALOR
VINOTECA

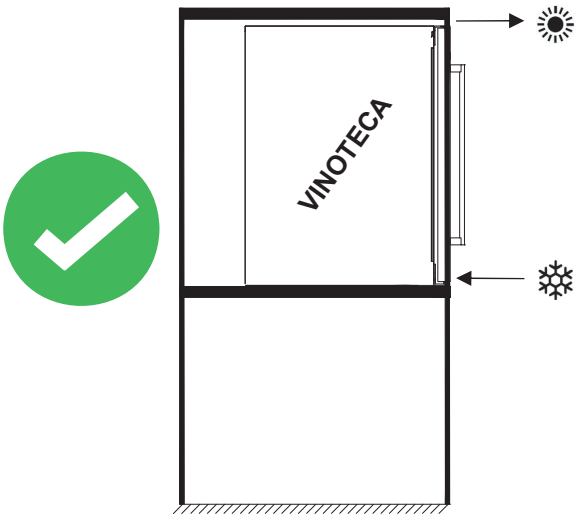
VINOTECA

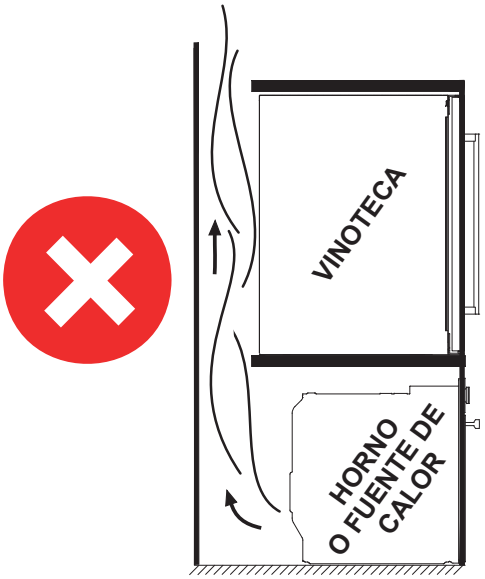
VINOTECA
HORNO
O FUENTE DE
CALOR

IMPORTANT: Do not install the wine cooler, especially the built-in models, in such a way that in adjacent areas there are sources of heat, such as freezers, ovens, cookers, etc.... This may cause the compressor set to never stop working and the unit to produce excess ice, affecting the correct operation of the internal fans and the compressor set itself.

Electrical connection

ADVERTENCIA: Incorrect use of the earth connection may result in a risk of electric shock. If the mains cable is damaged, it must be replaced by a qualified electrician or an authorised service centre.

All electrical work must be carried out by a qualified professional in accordance with local and national safety regulations. Check that the voltage indicated on the product corresponds to the supply voltage of your installation.

Connect the appliance separately to a mains socket that can withstand 13A.

The connection must be made via a suitable, easily accessible socket. For safety reasons, it is advisable to install a residual current device (RCD) with a tripping current of 30 mA.

Check the appliance and the circuit by a qualified electrician to ensure that the socket is properly earthed.

Note: In places where there is frequent lightning, it is advisable to use surge protectors.

Do not connect the appliance to the mains with an extension/long cord. Extension cables do not guarantee the necessary safety of the appliance (e.g. danger of overheating).

The device must not be connected to an inverter and must not be used with a plug adapter as these may cause damage to the electronic unit. The cable must be secure behind the appliance and must not become entangled or dangled unprotected.

WARNING: THIS APPLIANCE MUST BE EARTHED.

Under Counter Mounting Instructions

For models only:

- PVMB 30-16
- PVMB 40-28
- PVMB 60-46CRR
- PVMBP 60-44
- PVMBP HD 40-25
- PVMBP HD 60-52

Ensure that your installation does not block the front ventilation grille. The unit is designed to fit under worktops between 820 and 890mm high, using the adjustable vent to ensure that the feet are hidden from front view. Remove the screws from the adjustable ventilation grille and slide it to the required height. Tighten the screws to secure the grille in position. If the unit is installed fully integrated, for kitchen plinth mounting, make sure that the ventilation grilles in the plinth can dissipate at least 300 square centimetres so that the hot air can disperse unhindered. Otherwise, the appliance has to work harder, which leads to an increase in electricity consumption. And also make sure that the door will open and close properly at the chosen location.

NOTE: When pushing the appliance into the socket, make sure that the power cable is not trapped.

Column / Integrated Mounting Instructions

For models only:

- PVMAV 60-23
- PVMAV 88-45
- PVMAV 124-65
- PVMAV 178-101
- PVMAVP 45-16
- PVMAVP 60-23
- PVMAVP 88-45
- PVMAVP 124-65
- PVMAVP 178-101

These models incorporate an exclusive Pando integrated ventilation system, see image.

They incorporate a ventilation system in the upper and lower front part, invisible with the door of the unit closed.

Do not cover or obstruct the grilles, keep them clean for the free passage of air.

They can be mounted directly in the niche of the unit/column, without the need for vents in the unit.

Respect the minimum measures of front ventilation in perimeter and bottom (5mm), to avoid malfunctions or breakdowns in the product that would NOT be covered by the warranty.

FOR INSTALLATION, PLEASE REFER TO THE DETAILED DRAWINGS ON THE FINAL PAGES OF THE MANUAL.



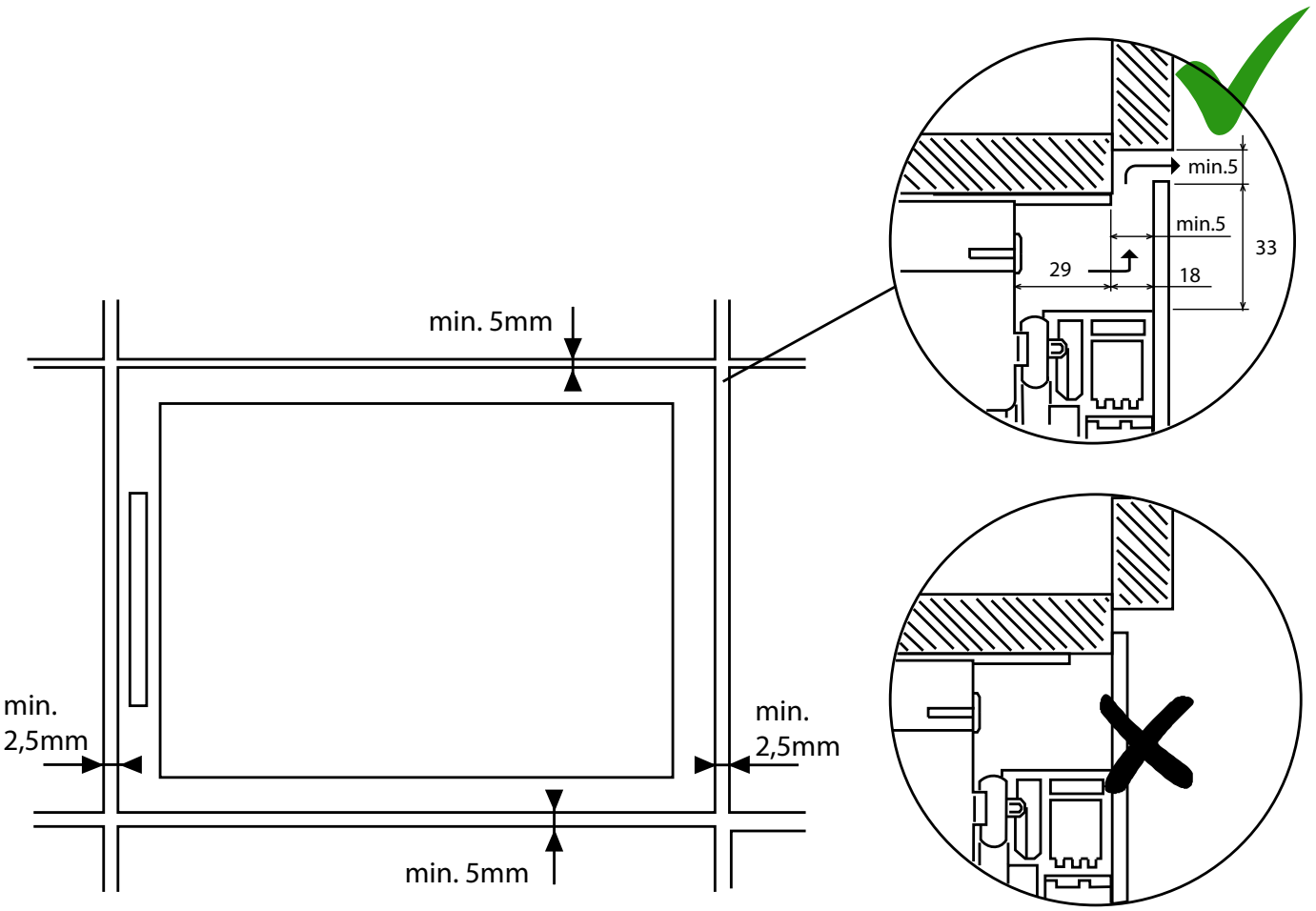

Handle Installation

IMPORTANT: Do not overtighten the screws and do not use power tools to install the handle.

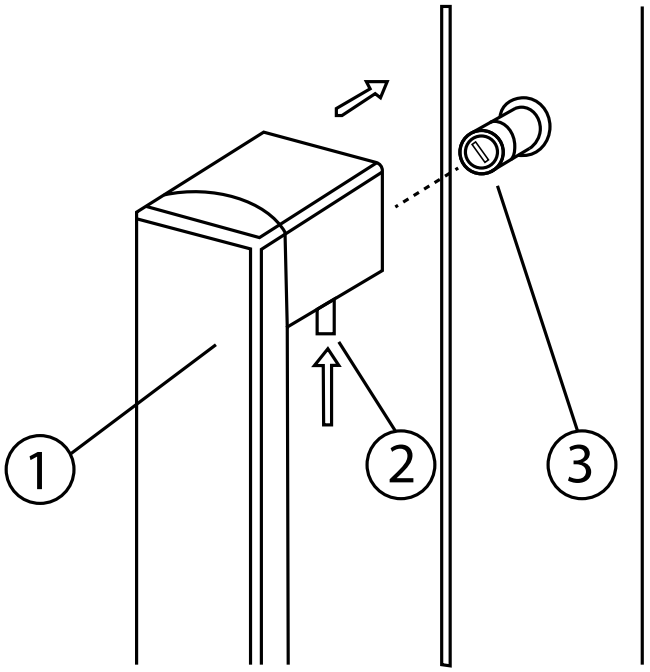

Place the handle (1) on the fixing pins (3) of the door and using the Allen key supplied, tighten the retaining grub screws (2) to secure the handle.

NOTE:
All replaced parts should be saved for reinstallation of the door to its original condition, if required.

Securing and securing the unit to the cabinet

Under-counter models

Only for models:

- PVMB 30-16
- PVMB 40-28
- PVMB 60-46CRR
- PVMBP 60-44
- PVMBP HD 40-25
- PVMBP HD 60-52

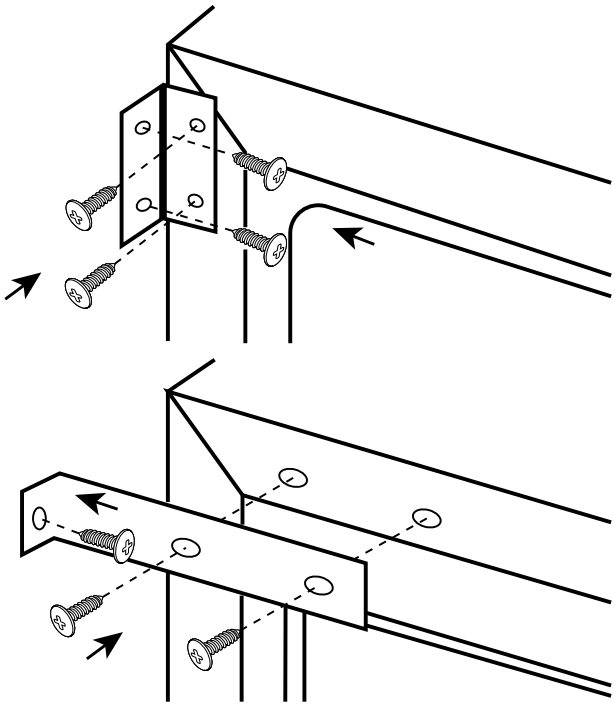

Remove the two protective caps on the opposite side of the hinge and fix the appliance in the niche by tightening the screws through the fixing bracket.

Column / integration models

Only for models:

- PVMAV 60-23
- PVMAV 88-45
- PVMAV 124-65
- PVMAV 178-101
- PVMAVP 45-16
- PVMAVP 60-23
- PVMAVP 88-45
- PVMAVP 124-65
- PVMAVP 178-101

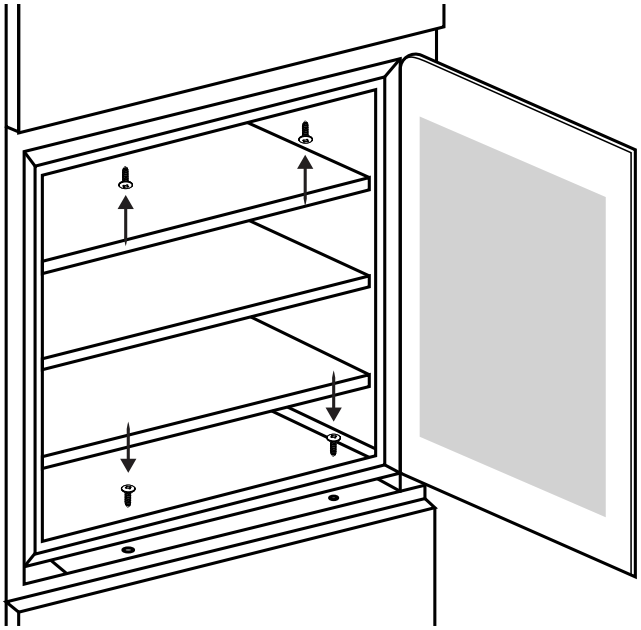

Open the door and secure the appliance in the niche. Fit the screws into the top and bottom brackets of the unit, tightening them into the cabinet mounting bracket.

Reversible Door *(optional)*

ATENTION The direction in which the doors are to be opened must be indicated at the time of purchase of the appliance, as this is a process that must be carried out by specialised personnel. If it is necessary to make this modification at a later date, please consult our After-Sales Department.

Bisagra “soft”

ATENTION- Be very careful with hinged hinges. The hinge closes automatically and there are many pinch points before / during installation.

1. Unscrew and remove the two screws (1) and loosen the two screws (2). Slide the door through the slotted hole and remove it. Take care to hold the door firmly and place it on a cushioned surface to avoid damage.
2. Remove the screws (2). Remove the covers on the opposite side of the cabinet and use them to cover the holes for these screws.
3. On the opposite side, screw in the screws (2) halfway.
4. Position the new door on the opposite side, offsetting the hinge hole by the screws (2). Level and tighten both screws firmly.
5. Finally, tighten the screws (1) securely.

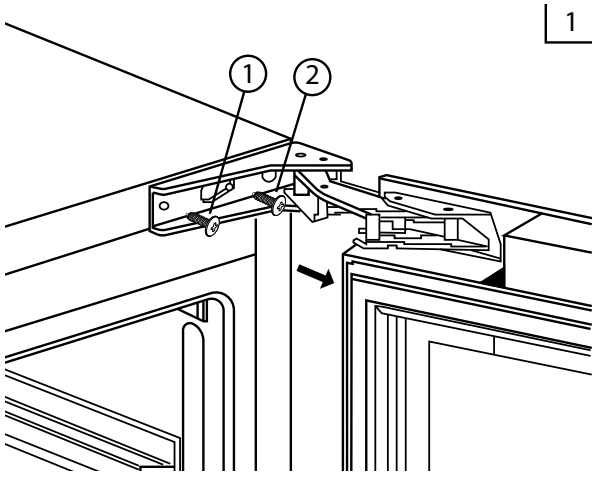

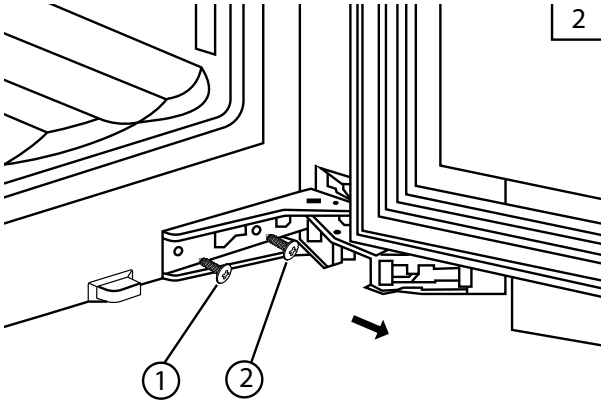

Under-counter built-in models

For models only:

- PVMB 30-16
- PVMB 40-28
- PVMB 60-46CRR
- PVMBP 60-44
- PVMBP HD 40-25
- PVMBP HD 60-52

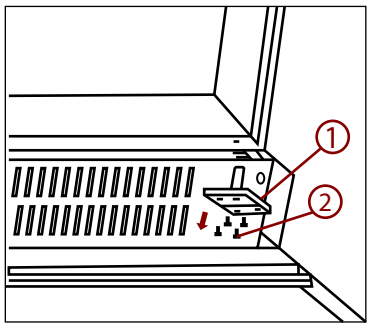

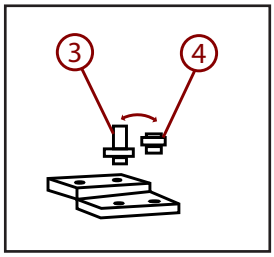

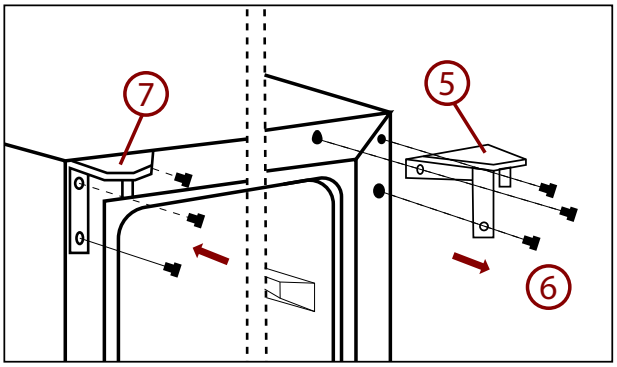

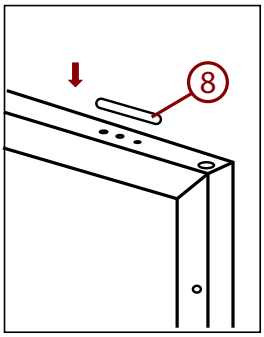

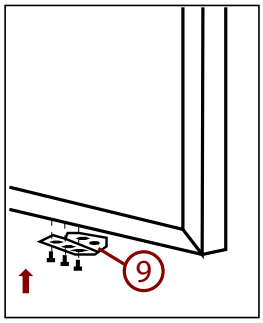

1. Remove the lower hinge (1) by unscrewing the four locking screws (2). Be careful to hold the glass door firmly after removing the screws (Figure 1).
2. Gently pull downwards to remove the glass door from the top right hinge and place it on a cushioned surface to avoid the risk of damage. Then remove the upper right hinge (5). (Fig. 3) Unscrew and transfer the hinge (7) and / or door plug (8) from the lower hinge to the opposite side. (Fig. 3)
3. Unscrew and transfer the hinge pin (3) and/ or door stop (4) from the lower hinge to the opposite side (Figure 2).
4. Open the cover caps on the left side of the cabinet and use them to cover the screw holes on the right side.
5. Screw the alternative upper left hinge (7), included in the accessories, to the left side of the cabinet (Fig. 3).
6. Rotate the door 180° (door locking models are not required) and relocate the door to the designated position. Then screw the bottom hinge assembly into the designated position on the left and tighten once the door is level.
7. Transfer the handle and plugs to the opposite positions and then reassemble the vents if necessary.

Trim Angles

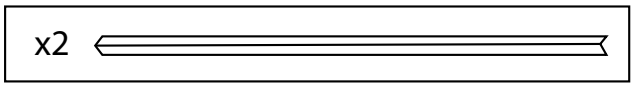

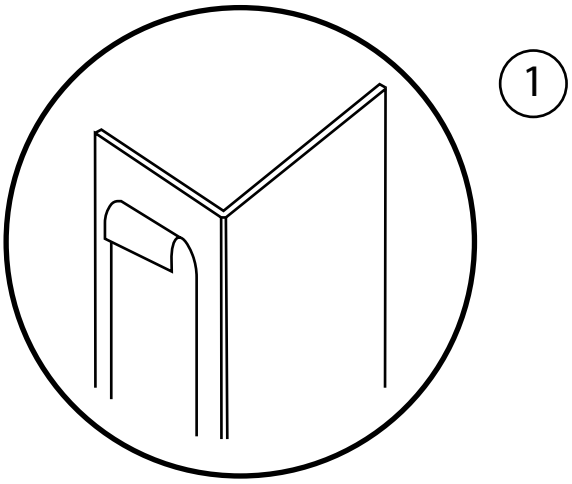

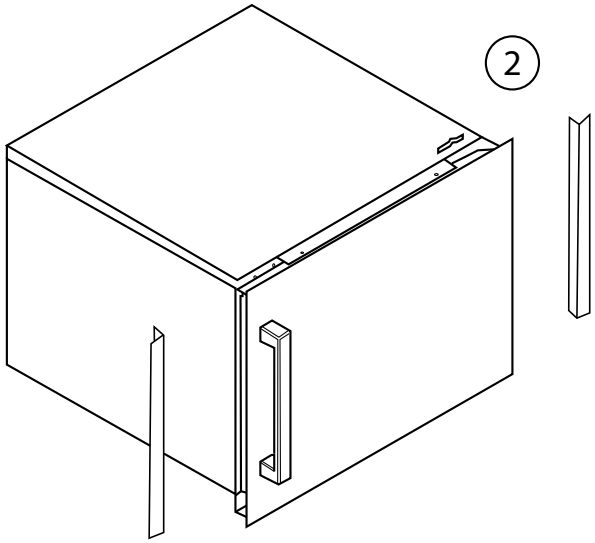

OPERATING INSTRUCTIONS

This appliance is designed to operate at certain ambient temperatures. The climate class is specified on the rating plate.

The appliance may malfunction if left for an extended period of time at a temperature outside the specified range. For example, placing the unit in extremely hot or cold conditions may cause fluctuations in internal temperatures. The range between 5ºC and 20ºC (41ºF and 68ºF) may not be reached.

Climate class	Ambient temperature
SN	+10°C a +32°C
N	+16°C a +32°C
ST	+16°C a +38°C
T	+16°C a +43°C

NOTE: Units without a heater will not raise their internal temperature if the ambient temperature where the unit is located is lower than the set temperature.

ATENTION: When using the appliance for the first time or after restarting it because it has been switched off for a long time, there may be a variation of a few degrees between the selected temperature and that indicated on the LED readout panel. This is normal and is due to the activation time. Once the unit is in operation for a few hours everything will return to normal.

If the unit is disconnected, there is a power failure or the unit is switched off, you will have to wait 3 to 5 minutes before restarting the unit. If you attempt to restart before this time, the unit will not start.

DISPLAY OF A ZONE

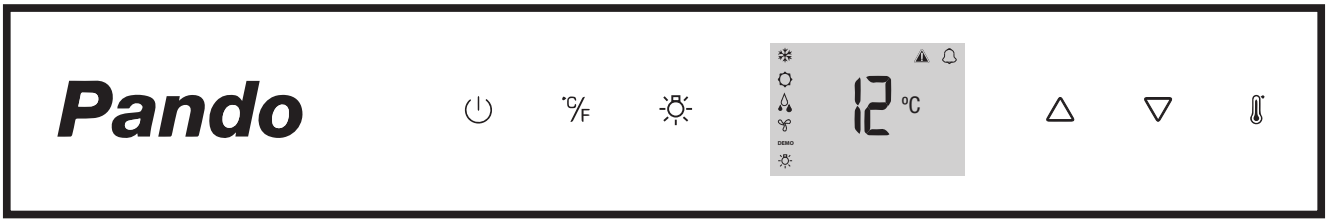

ON - To turn off the wine cooler, gently touch the button and hold it down for 5 seconds until it switches off. To turn the wine cooler on, gently touch and hold the key for 1 second until the temperature indicator lights up.

SELECTOR - Set the temperature to be displayed in degrees Fahrenheit or degrees Celsius.

LIGHT - Used to switch the internal light on/off.

UP - Used to increase the programmed temperature by 1°C/1°F.

DOWN - Used to lower the set temperature by 1°C/1°F.

SETTING SELETION - Selecciona la temperatura y la humedad que desea ajustar.

Symbols On The Screen

12	Temperature or error code display		Warning
	The compressor is on.		Audible tone signal
	The heater is on.		DynaClima mode
	Defrosting mode.	DEMO	Eco Demo
	The interior light is in display mode.		

DISPLAY DOBLE ZONE

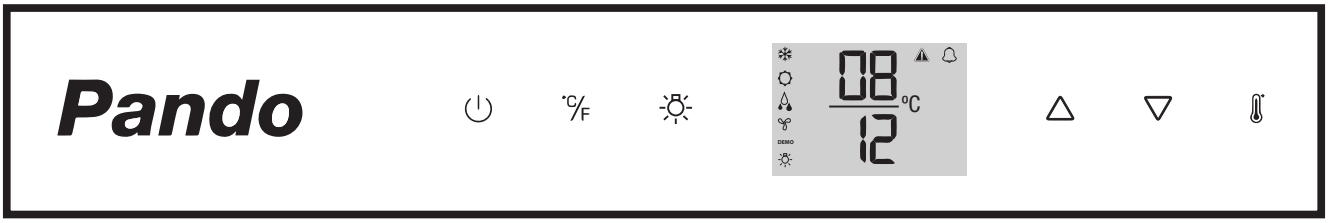

ON - To turn off the wine cooler, gently touch the button and hold it down for 5 seconds until it switches off. To turn the wine cooler on, gently touch and hold the key for 1 second until the temperature indicator lights up.

°C/F	**SELECTOR -** Set the temperature to be displayed in degrees Fahrenheit or degrees Celsius.
	LIGHT - Used to switch the internal light on/off.
△	**UP -** Used to increase the programmed temperature by 1°C/1°F.
▽	**DOWN -** Used to lower the set temperature by 1°C/1°F.

Symbols On The Screen

08	Display of the temperature or error code for upper/left zone		The interior light is in display mode.
12	Temperature or error code display		Warning
	The compressor is on.		Audible tone signal
	The heater is on.		DynaClima mode
	Defrosting mode.	DEMO	Eco Demo

Twin Wine - Modelos doble display

** Models WITH Twin Wine conditioning system:

PVMAV 88-45
PVMAV 124-65
PVMAV 178-101
PVMAVP 60-23
PVMAVP 88-45
PVMAVP 124-65
PVMAVP 178-101

WITHOUT Twin Wine conditioning systems, the temperature of the LOWER zone must always be equal to or higher than that of the UPPER zone.
WITH Twin Wine conditioning systems, the temperature of the LOWER zone has a completely independent temperature setting from the temperature setting of the UPPER zone, each zone can be adjusted between 5°C - 20°C.

- The temperature will increase by 1°C/1°F if you touch the UP key once, or the temperature will decrease by 1°C/1°F if you touch the DOWN key once.
- The display flashes while making the adjustment. The set temperature will temporarily flash on the display for 5 seconds after you have adjusted the temperature.
- The display will then return to the current indoor temperature. To view the set temperature at any time, touch the setting selector key, the set temperature will temporarily flash on the display for 5 seconds. The display will then return to the current indoor temperature.

First ignition

When you plug the unit in for the first time, it will automatically switch on with the default settings. The factory preset temperature is 12°C (54°F).

1. Touch the setting dial until the temperature you want to set flashes. You can then use the UP and DOWN keys to set the desired indoor temperature. When you touch either key for the first time, the display will show the last previously set temperature.
2. The temperature will increase by 1°C/1°F if you touch the UP key once, or the temperature will decrease by 1°C/1°F if you touch the DOWN key once. The display flashes while making the adjustment.
3. The set temperature will temporarily flash on the display for 5 seconds after you have adjusted the temperature. The display will then return to the current indoor temperature.
4. To view the set temperature at any time, touch the setting selector key, the set temperature will temporarily flash on the display for 5 seconds. The display will then return to the current indoor temperature.

Temperature Display

During normal operation, the temperature indicator on the control panel shows the temperature inside the appliance. The temperature indicator will flash if:

- A different temperature is being set
- The zone temperature deviates more than 5°C (9°F) from the set temperature.

The intermittent temperature display ensures that the temperature cannot inadvertently rise or fall and damage the wine.

Multi-key function

To perform the multi-key function, lightly touch and hold the first key, then touch the remaining key for at least 5 seconds, then release all keys. Temperature control setting

- The unit has two independent temperature zones. The temperature of both zones can be adjusted between 5ºC and 20ºC (41ºF and 68ºF). For serving wine, the recommended temperature of the UPPER zone should be between 5ºC and 10ºC (41ºF and 50ºF), ideal for serving champagne and white wine, and the recommended temperature of the LOWER zone should be between 15ºC and 20ºC (58ºF and 68ºF), ideal for serving red wine.
- When the unit is first plugged in, it will automatically switch on with the default settings. The factory preset temperature for the UPPER temperature zone is 8ºC (46ºF) and for the LOWER temperature zone is 12ºC (54ºF).
- Touch the setting selector until the temperature you want to set flashes. You can then use the UP and DOWN keys to set the desired indoor temperature. When you touch either key for the first time, the display will show the last previously set temperature.

Door Alarm

If the door has been open for more than 60 seconds, the audible alarm will sound and the audible dummy signal symbol (beep) will light up. By closing the door or touching any key once you can turn off the audible alarm.

Temperature Memory Function

In the event of a power failure (power surge, circuit breaker, etc.), the unit remembers the previous temperature settings. When the power is restored, the temperature of the wine cooler will return to the same temperature setting as before the power interruption.

Temperature Alarm

An acoustic alarm will sound if the temperature of one of the zones rises or falls outside the temperature range. The corresponding temperature indicator shall flash at the same time and the “ Y “ symbols shall light up.

The temperature at which the appliance is set determines the temperature that the appliance recognises as too hot or too cold.

The audible alarm will sound and the temperature display will flash:

- When switching on the appliance, if the temperature inside the appliance is very different from the set temperature.
- When there has been a prolonged power failure.
- Cuando se han introducido demasiados artíThe unit is not ready for use. Or too much ambient air has entered when rearranging and removing stored items.
- When the door is not closed properly.
- The appliance is faulty.

The audible alarm will be automatically silenced, the temperature display will stop flashing and the warning symbols and beeps will go off when the set temperature is reached again. However, if the noise bothers you, you can deactivate the audible alarm first by touching any key once and the alarm will stop. The corresponding temperature indicator will continue to flash and the warning and beep symbols will continue to flash.

CONIGURATION MODE

Some wine cooler functions can only be selected by entering “Configuration” mode. To enter or exit the “Setting” or “Configuration” mode, touch and hold the right zone Key ▽ for 5 seconds. If no action has been taken after approximately one minute, the wine cooler will automatically exit the “Configuration” mode.

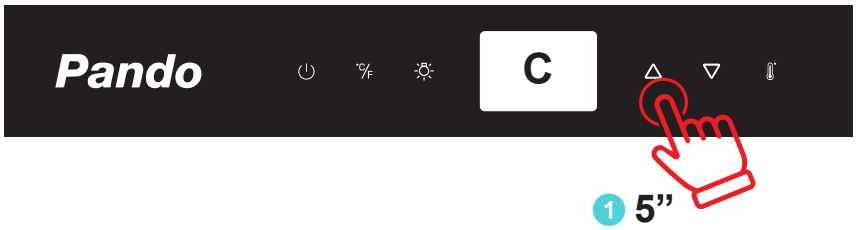

ºF / ºC Selection

1. Lightly touch and hold △ for 5 seconds to enter Configuration mode.
2. Use the keys △ and ▽ to select the temperature display setting in degrees Fahrenheit (“F”) or Celsius (“C”).
3. Press and hold △ for 5 seconds to confirm your selection.

Screen Brightness

1. Lightly touch and hold △ key for 5 seconds to enter “Configuration” mode
2. Touch ⏻ key 1 time so that “ d “ appears on the Display
3. Use the keys △ and ▽ to select the brightness of the display when the door is closed. When the door is open, the display brightness returns to its normal level.
    - d0 - Off
    - d1 - Dimmer setting (default)
    - d2 - Medium setting
    - d3 - Brightest setting
4. Press and hold △ for 5 seconds to confirm your selection.

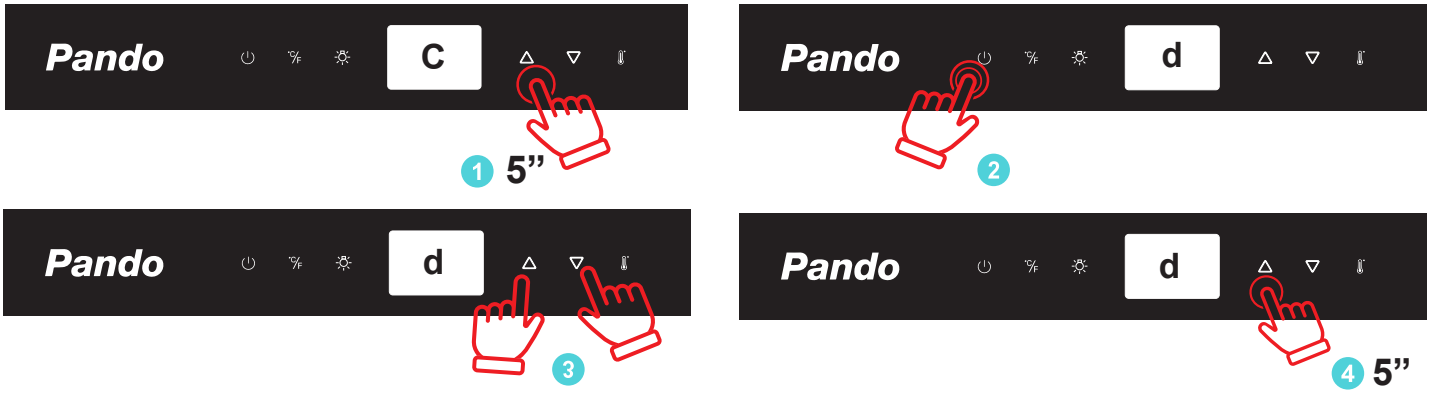

Interior Lighting

1. Lightly tap and hold △ for 5 seconds to enter “Configuration” mode
2. Touch ⏻ key 2 time so that “ L “ appears on the Display
3. Use the keys △ and ▽ to select the brightness of the interior lighting when the door is closed. When the door is open, the interior lighting returns to its normal level.
    - L0 - Off when the door is closed or open
    - L1 - Dim light
    - L2 - Medium light
    - L3 - Bright light (default)
4. Press and hold △ for 5 seconds to confirm your selection.

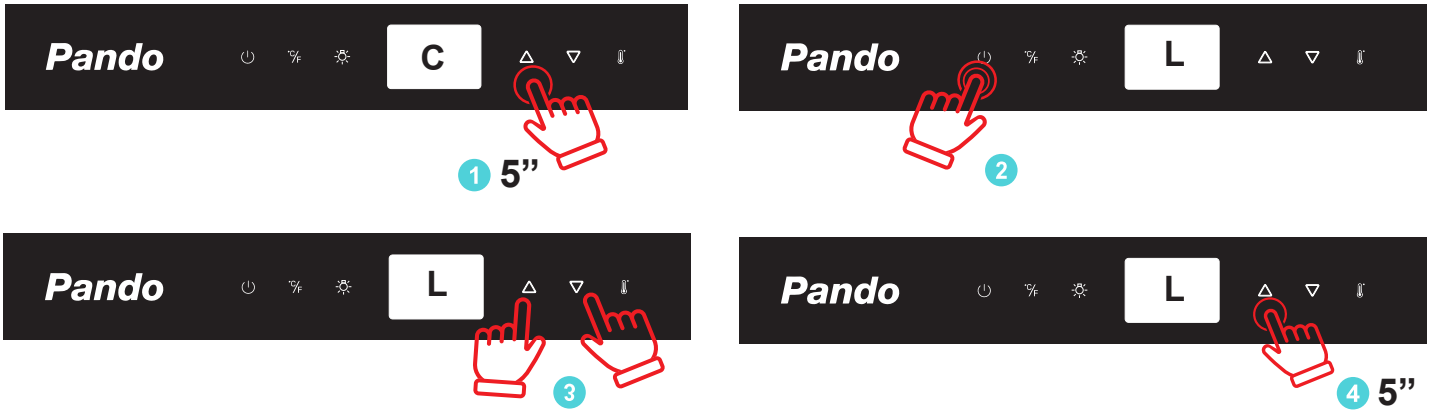

Fan Mode (See details Dynaclima)

1. Tap and hold △ for 5 seconds to enter “Configuration” mode
2. Touch ⏻ 3 times (F appears on the display).
3. Use the keys △ and ▽ to select the fan mode.
    - F0 - Quiet mode - Energy silent mode
    - F1 - DynaClima mode - Half time
    - F2 - DynaClima mode - Full time.
4. Press and hold △ for 5 seconds to confirm your selection.

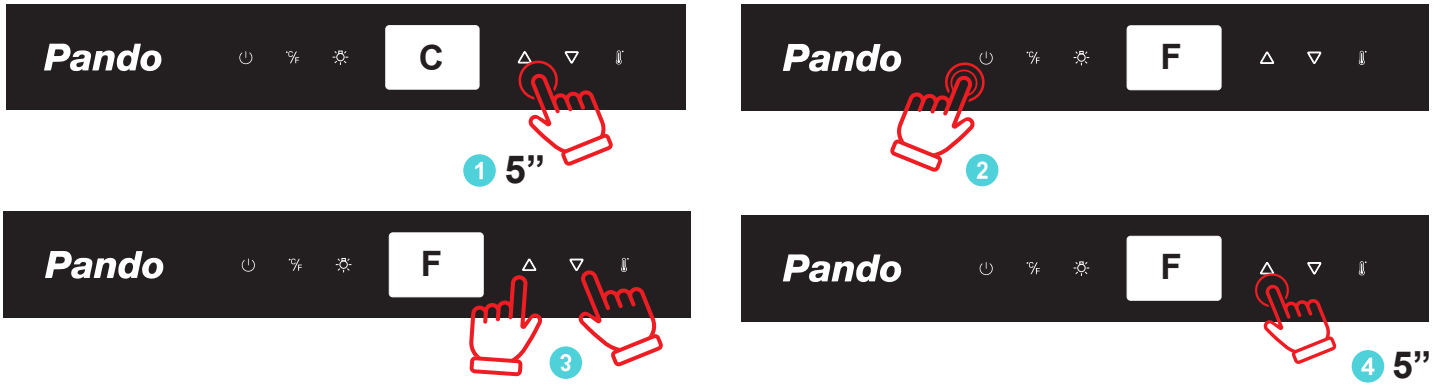

Audible Tones (Beep)

1. Lightly touch and hold △ key for 5 seconds to enter Setup mode
2. Touch the ⏻ key 4 times so that " S " appears on the Display
3. Use the keys △ and ▽ to select the audible tones.
    - S0: sensor tone ON, alarm tone OFF
    - S1: Sensor tone ON, alarm tone ON (default)
    - S2: Sensor tone OFF, Alarm tone OFF
    - S3: sensor tone OFF, alarm tone ON
4. Press and hold △ for 5 seconds to confirm your selection.



Display Mode OFF

This mode switches off the displays, interior light, sensor tones and audible alarms and prevents them from being switched on again. Normal cooling operations will continue to take place.

To initiate Display off mode, touch the ⏻ and ☼ keys simultaneously for at least 5 seconds. The displays and interior lights will turn off to confirm that the mode is activated.

The Display off mode can be cancelled by repeating the above process. It will be automatically deactivated after 96 hours.

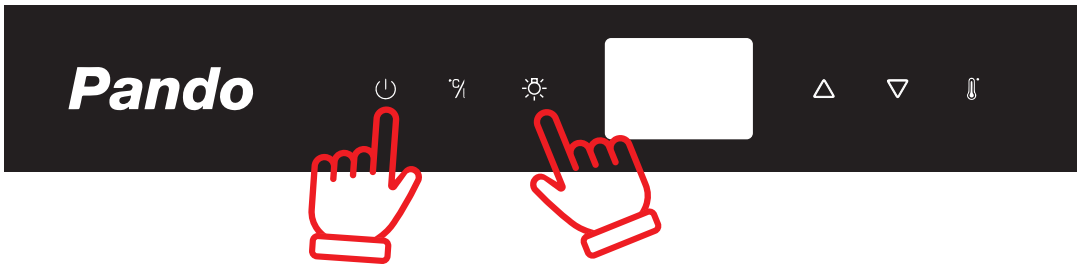

Eco Demo Mode

The Eco Demo mode can be activated when presenting the unit at exhibitions or in showrooms. In Eco Demo mode, the compressor and all fan motors are switched off. It is also perfect as a cleaning mode. Cooling is switched off while the lights remain on.

By touching and holding △ & ▽ on the left side and the ☼ key simultaneously for at least 5 seconds, 2 beep tones will be heard and the unit will operate in Eco Demo mode. The Eco Demo mode can be cancelled by repeating the above process and will be deactivated.

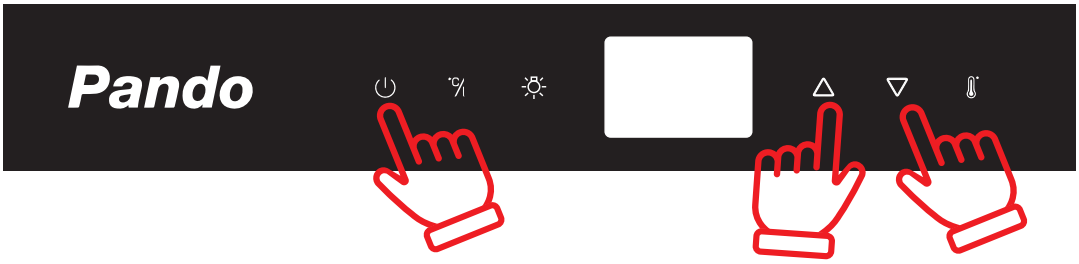

Dynaclima / Silent Mode (See Fan Mode Configuration)

The appliance has two different operating modes: DYNACLIMAand Silent modes. The DYNACLIMA (Dynamic Climate) mode allows the relative humidity inside the unit and the temperature to be evenly distributed throughout the interior so that you can store all your wine in exactly the same excellent conditions. If you want to use the unit for long-term wine storage, the DYNACLIMA mode is a must. This will create a continuous climate in the cabinet that mimics that of a wine cellar. In DYNACLIMA mode, the indoor fan circulates the indoor air evenly even when the set temperature is reached. Using the DYNACLIMA mode increases the noise level during operation.

The symbol will light up. In SILENT mode (also known as energy saving mode), the appliance will operate without the fan once the set temperature is reached. The symbol will go out.

Interior light

The interior lighting makes it easier to see your wine labels and enhances the display of your collection. If you press and hold the LIGHT key for 5 seconds, you will switch between 2 modes of operation of the interior lights: Functional mode (default) and showcase mode. If you are in functional mode (default), the lights will turn on only when the door is open. The interior light will turn off about 5 seconds after the door is closed. If in showcase mode, the lights will come on whether the door is open or not and the bulb symbol will be illuminated.

The unit is equipped with LED type lights and is designed for an extremely long service life. Thanks to the LED lighting, the wine will not be adversely affected by heat or ultraviolet light. But they are not user serviceable. To replace them, please contact our service department.

NOTE: Only use original LED lighting accessories supplied by the manufacturer.

If your model has TriColor lighting, you can select the interior light colour: amber, white and blue by touching the LIGHT key. Touching the LIGHT key toggles between single colour mode and dynamic colour mode. In dynamic colour mode, the interior light will start to alternate between the 3 available colours. By touching the LIGHT key once when the desired colour is on, the interior light will change to that colour. To return to dynamic colour mode, touch the LIGHT key again.

AUTOMATIC PUSH-TO-OPEN FUNCTION

For models only:

PVMAVP 45-16
PVMAVP 60-23
PVMAVP 88-45
PVMAVP 124-65
PVMAVP 178-101

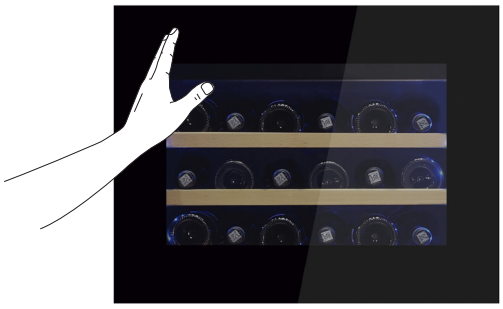

The PushOpen door function (if your model has one) is activated when the unit is switched on. To open the door, push it slightly inwards to the upper left position for the right hinge model (upper right position for the left hinge model) and then release it. The push piston will open the door slightly. The door can then be opened fully manually. The push piston will automatically return to its initial position after 2 seconds.

NOTE:

- Do not block the door or hold the door while it is opening. If you block the door or hold it during opening, the automatic door opener and the door will be damaged. Loud and repeated clicking sounds will be heard. Do not push the push piston or hold it during closing. If the push piston is blocked during closing, it will no longer be able to reach its home position.
- In the home position, the push piston is flush with the front of the enclosure. To return the push piston to its initial position, disconnect the appliance from the mains, wait about 10 seconds and then reconnect it. The push piston will return to its initial position. The system does not activate immediately after closing the door. Wait 3 seconds and try again. This is not a system fault.
- To prevent unintentional opening, the door will only close again after 2 seconds if you do not pull it manually on models with hinged hinges.

The door of the unit is pressure sensitive. The pressure sensitivity to open the door can be adjusted as shown below:

- Open the door.
- Turn the knob at the top centre of the door anticlockwise to increase the sensitivity and clockwise to decrease it. Close the door and check if it is correctly adjusted.
- Turning the knob counterclockwise too much can cause the door to open automatically even without pushing or simply by turning the knob clockwise slamming the door shut. Conversely, turning the screw clockwise too much can cause the door not to open even if you push hard.

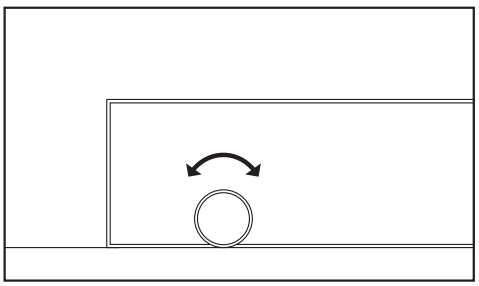

Trays and storage

WARNING: Do not pull with more than one loaded shelf at a time as this may cause the unit to tip forward. Some shelves are designed to hold more than 1 layer of bottles. Such shelves should not slide if there is more than 1 layer of bottles loaded on them.

WARNING: Do not attempt to slide the shelves out beyond the top to prevent the bottles from falling.

WARNING: To avoid damaging the door seal, make sure that the door is fully open when pulling the shelves out of their compartment.

All wine shelves slide out for easy access, with the exception of the bottom shelf.

For easy access to stored bottles, pull the shelf out gently until it stops. The shelves are designed with an emergency stop to prevent them from overextending while loading bottles.

IMPORTANT: Do not cover any part of the shelves with aluminium foil or any other material that prevents proper air circulation inside the cabinet.

WARNING: Bottles may vary in size and dimensions. Different formats in size and diameter may be available on the market. For this reason, the actual number of bottles to be stored may vary. The maximum capacity of the bottle rack is produced with traditional Bordeaux bottles of 750 ml. with a bottle height of up to 30cm.

- You can load your wine bottles in a single row or stacked, keeping in mind the following: if you do not have enough bottles to fill your wine cellar, it is better to distribute the load along the length of the wine cellar in order to avoid loading “all up” or “all down”.
- Do not overload your wine cellar to facilitate air circulation.
- Place bottles flat. Avoid obstructing the internal fans (located inside the rear panel of the unit).
- Do not remove or change adjustable wooden shelves to accommodate more bottles or increase the capacity of the cellar by stacking bottles if necessary. (See removal of shelves).
- Maintain small spaces between walls and bottles to allow air circulation. Like an underground cellar, air circulation is important to prevent mould and to generate a more homogeneous temperature.
- Do not introduce contaminants. Store only wine in your unit to ensure that the environment is odour free.
- Only store wine with unopened bottles. Storing open bottles can lead to spillage.

Telescopic shelves

To avoid damaging the door seal, be sure to have the door fully open when removing the shelves from the rail compartment. To facilitate access to the bottles, the shelves should be pulled out approximately 1/3 of the way out of the rail compartment.

- To remove the shelves from the rails, pull out each shelf as far as it will go.

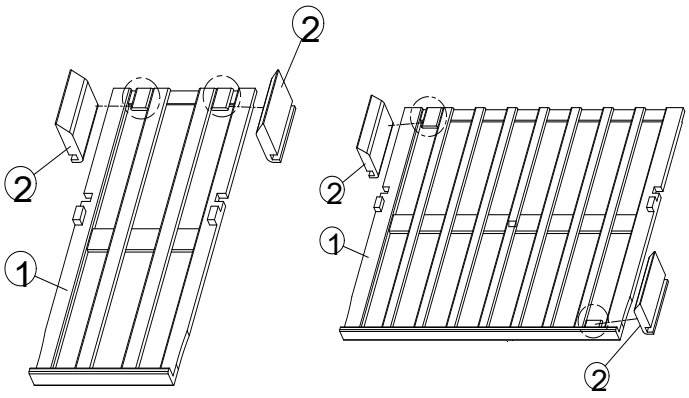

With both hands, press both levers at the same time with your fingers, downwards on the right plastic lever as shown in Figure A and upwards on the left plastic lever as shown in Figure B. Then slowly pull out the shelf.

A

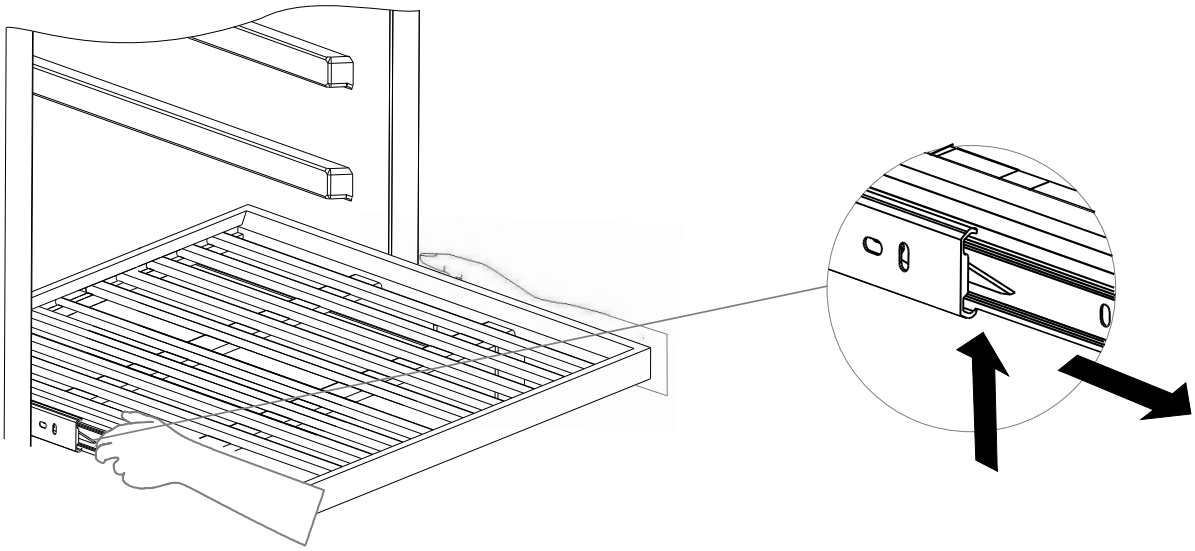

B

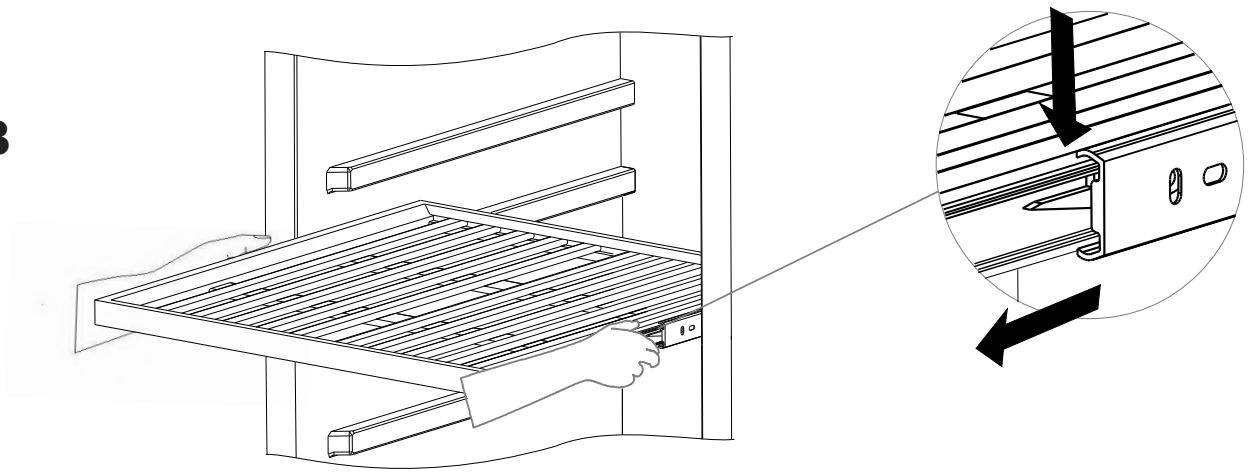

CARE AND MAINTENANCE

WARNING: Failure to unplug the appliance during servicing or cleaning may result in electric shock or personal injury.

Control De Humedad

The appliance is equipped with a system to maintain the correct humidity level. In extremely dry environmental conditions, you may need to add a little water in the humidity box provided. Fill the small plastic reservoir (humidity box) to ¾ of its capacity with water, and insert it into the guides on the top shelf of the appliance. Check the water level regularly and top up as necessary. Ensure that the reservoir is positioned correctly in the guides on the top shelf to avoid the possibility of water spillage.

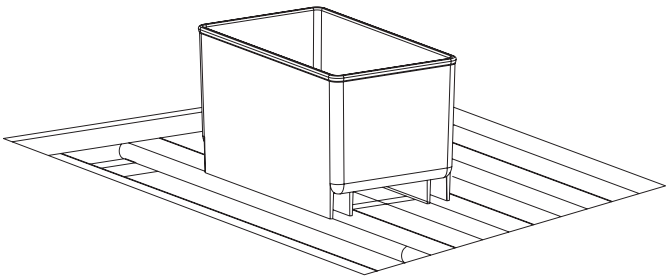

Holidays

Short holidays: Leave the unit running during holidays of less than three weeks. Long absences: If the appliance is not to be used for several months, remove all objects, switch off and unplug it. Clean and dry the interior thoroughly. To prevent the formation of odours and mould, leave the door slightly open, locking it if necessary.

Unit Cleaning

Turn off the appliance, unplug it and remove all items, including the shelves and rack. Wash the interior surfaces with a solution of warm water and baking soda. The solution should be about 2 tablespoons of baking soda per litre of water. Wash shelves with a mild detergent solution. Wring excess water from the sponge or cloth when cleaning any area of the controls. The sealing gasket around the door should be cleaned regularly to prevent discolouration and prolong the life of the door. Use clean water. After cleaning the sealing gasket, check that it still provides a tight seal. Wash the outdoor furniture with warm water and mild liquid detergent. Rinse thoroughly and dry with a soft, clean cloth. Do not clean stainless steel with steel wool. We suggest that you use an all-in-one stainless steel cleaner to clean stainless steel. Always clean in the direction of the grain.

CoEnergy Saving Tips

- If the unit is left empty for long periods of time, it is suggested that the appliance be unplugged, and after careful cleaning, the door be left ajar to allow air to circulate inside the cabinet to prevent possible condensation, mould or odour formation.
- The appliance should be installed in the coolest part of the room, away from heat-producing appliances, and out of direct sunlight.
- Ensure that the unit is adequately ventilated. Never cover the air outlets.
- Clean dust and dirt from the condenser at regular intervals.
- Only open the door for as long as necessary and keep it as short as possible. Store the contents in an organised manner.
- Do not overfill the appliance so that the air can circulate properly.

Power failure

In the event of a power failure, all previous temperature settings are automatically saved. If the power supply is interrupted (power surge, circuit breaker, etc.) and then switched on again, the unit will operate with the last temperature setpoint. Most power outages are corrected within a few hours and should not affect the temperature of your appliance if you minimize the number of times you open the door. If the power is going to be off for a longer period of time, you should take appropriate measures to protect its contents. NOTE: Regardless of the cause, if you notice abnormal levels of temperature or humidity inside your unit, be assured that only prolonged and frequent exposure to these abnormal conditions can cause a detrimental effect on your wines.

Activated Carbon Odour Filters

The activated carbon air filter (if your model is fitted) is located at the rear of the compartment. Replace it annually.

1. Remove the tray in front of the filter.
2. Grasp the filter and turn it 90° anticlockwise and remove it.
3. Insert the new filter vertically and turn it 90° clockwise or counterclockwise until it clicks into position.

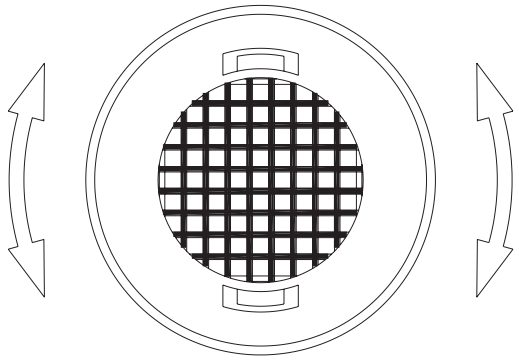

Moving Your Device

Disconnect the mains plug from the mains socket. Remove the contents of the grilles and all moving parts inside. Lift the adjustable feet up to the base to prevent damage. Tape the door shut and lock it if it is fitted with a locking system. Transport the appliance in an upright position only. Also protect the outside of the appliance with a blanket or similar item.

Defrosting / Hygrometry / Ventilation

The unit is designed with an automatic defrost system. During the “off cycle” the evaporator behind, on the rear wall of the unit, defrosts automatically.
Condensation collects in the drain pan behind the rear wall of the unit, and some of it flows through the drain hole in the drip pan above the compressor.

Heat is transferred from the discharge pipe or compressor evaporating any condensation that collects in the pan. Some of the remaining water is collected inside the unit for humidity issues.

This system allows the creation of the correct humidity level inside your unit, required by the natural cork, to maintain a long lasting seal.
The unit is not fully sealed: Fresh air intake occurs through the drain pipe. Air is circulated through the unit by means of a fan/fans through the shelf openings.

NOTE: Frost may accumulate on the evaporator if the unit is opened in frequent high ambient heat or is located in a place with high humidity. If the frost does not disappear within 24 hours, your unit will require manual defrosting.

IMPORTANT INFORMATION ABOUT TEMPERATURE

Your unit has been designed to ensure optimal conditions for storing and/or serving your wines.

Fine wines require a long and gentle evolution and need specific conditions to reach their full potential.

All wines mature at the same temperature, which is a constant temperature set between 11ºC and 14ºC. Only the temperature of “dégustation” (wine appreciation) varies according to the type of wines (see Table of wine serving temperatures below). That said, and as in the natural cellars used by wine producers for long storage periods, it is not the exact temperature that is important, but its constancy. In other words, as long as the temperature of your cellar is constant (between 11°C and 14°C, or 52°F and 57°F) your wines will be kept in perfect condition.

Not all wines improve with age. Some should be consumed at an early stage (2 to 3 years) while others have an enormous ageing capacity (50 years or more). All wines have a peak of maturity. Consult your wine merchant for relevant information.

At too high a temperature (over 20°C) the wine ripens too quickly, which prevents the aromas from developing further. The wine cannot fully mature at too low a temperature (below 5°C).

Temperature fluctuations stress the wine and interrupt the maturation process. It is therefore very important to maintain a constant temperature.

Operating Noises

The unit is cooled by a compressor (cooling aggregate). The compressor pumps refrigerant through the cooling system, producing operating noise. Even when the compressor is switched off, noises caused by temperature and pressure changes are unavoidable. The operating noise will be most audible immediately after the compressor is switched on. It becomes quieter as the period of operation continues.

The following noises are normal and occur from time to time:

- Gurgling sound, caused by coolant flowing through the coils of the appliance.
- Buzzing noise produced by the engine compressor. This noise may become louder for short periods when the engine is started.
- Crackling and popping sounds, resulting from the contraction and expansion of materials due to temperature variations.
- Fan running sound, to circulate air inside the wine cooler.
- Unusual noises are usually the result of incorrect installation. Under no circumstances should the pipes come into contact with a wall, other furniture or other pipes.
- If the unit is installed in an open plan kitchen or in partition walls, the operating noise level will be louder. However, this is due to the surrounding architecture and not to the unit.
- Individual noise perception is directly related to the environment in which the appliance is located, as well as to the specific model type. Our devices comply with international standards for this type of device and the latest technical developments. But remember that noise from the compressor and the refrigerant flowing through the system is unavoidable.

TABLA DE TEMPERATURAS DE SERVICIO DEL VINO

All the wines mature at the same temperature, which is a constant temperature set between 11ºC and 14ºC. The table below is a chart showing the best drinking temperature:

RECOMMENDED TEMPERATURES		
Sparkling wines	Cava, Cremat, Champagne, Saumur, Sekt.	Visit 4-7 ºC
Special sparkling wines	Champagne milesimado.	Visit 9-8 ºC
Light and dry whites	Penedes, Alvariño, Sauvignon d'Alsace.	Visit 6-8 ºC
Semi-dry and ample whites	Burgundy, Navarrese and Catalan Chardonnay, Gravés, Rioja, Aulese	Visit 9-12 ºC
White liqueur wines	Sauternes, late harvest.	Visit 11-13 ºC
Rosés	Can be served very cold	Visit 5-8 ºC
Young reds	Blonde, Rioja alavesa, Côtes-du-Rhone	Visit 10-12 ºC
Reds of Pinot Noir	Burgundy	Visit 16-17 ºC
Ordinary reds	Bordeaux, Burgundy, Rioja	Visit 14-15 ºC
Gran crus	Ribera del Duero, Cruz classé de Burdeos, Côte-Rotie.	Visit 17-18 ºC
Specials	Jerez fino.	Visit 9-11 ºC
Specials	Amontillado sherry, Oloroso sherry, Madeiras, Port.	Visit 15-16 ºC
Specials	Vintage Porto.	Visit 16-18 ºC
Specials	Natural sweet wines	Visit 8-10 ºC

IMPORTANT INFORMATION ABOUT TEMPERATURE

Your unit has been designed to ensure optimal conditions for storing and/or serving your wines. Quality wines require longer and gentler development and need specific conditions to reach their full potential. Only the "tasting" temperature varies according to the type of wines (see "Table of wine serving temperatures" above). That said, and as it is for natural cellars used by wine producers for long term storage, it is not the exact temperature that is important, but its "consistency". In other words, as long as the temperature of your cellar is constant (between 11ºC to 14ºC) your wines will be stored in perfect conditions. Not all wines improve with age. Some must be consumed at an early stage (2 to 3 years), while others have an enormous ageing capacity (50 years or more). All wines have their optimum state of maturity. Consult your wine merchant for relevant information.

PROBLEM SOLVING

PROBLEM / ERROR CODE	CAUSE	SOLUTION FOR THE USER
It doesn't work	It is not connected to the mains. It is switched off. The hoist/circuit breaker has tripped or the fuse has blown.	Switch on the device. Switch on the device. Switch on the hoist / circuit breaker / automatic switch.**Contact the technical assistance service.**
Does not cool	The temperature is not set correctly. The ambient temperature may require a higher temperature setting. The door is opened too often. The door is not closed all the way. The door isn't closed properly. The condenser is too dirty. The ventilation opening is blocked or too dusty.	Check the set temperature. Set a higher temperature. Do not open the door more than necessary. Close the door tightly. Check the door seal and clean it. Clean the condenser vent (back cover) when necessary. Remove obstructions and clean off dust.**Contact the technical assistance service**.
Frequent switching on/off	The ambient temperature is above average. A large number of bottles have been placed in the appliance. The door is open too often. The door is not completely closed. The door seal does not seal properly.	Place the appliance in a cooler place. Let the appliance run for a while until it reaches the set temperature. Do not open the door more than necessary. Close the door tightly. Check the door seal and clean it. **Contact the technical assistance service.**
The light won't come on	The appliance is not connected to the mains. The differential / circuit breaker has tripped or a fuse has blown. The light has gone out on the control panel (Display off function).	Switch on the appliance. Switch on the circuit breaker. **Switch** on the light ("display on" function).**Contact the technical assistance service.**
Vibrations	The appliance is not levelled correctly.	Level the appliance with the adjustable feet.
It seems to make too much noise	The rattling noise may come from the coolant flow, which is normal. At the end of each cycle, you may hear bubbling noises caused by the flow of refrigerant in your appliance. If temperature fluctuations occur, contraction and expansion of the interior walls can cause popping noises and crackles.	Level the appliance with the adjustable feet.
The door doesn't close properly	The appliance is not correctly levelled.The door has been inverted and incorrectly installed. The gasket is dirty. The shelves are out of position.	Level the appliance with the adjustable feet. Check the door hinge Clean the door seal. Check the shelves and replace them correctly.**Contact the technical assistance service.**

Water has accumulated on the floor or appeared on the back of the appliance.	Make sure that the drain hose that runs from inside the unit to the rear water collection tray is correctly positioned.	If this is the case, in rainy weather it may be necessary to remove excess water with a sponge. it may be necessary to remove excess water with a sponge. SEE THE FREQUENTLY ASKED QUESTIONS SECTION. Condensation section
Water has appeared on the inside wall of the appliance.	In times of high humidity, especially in summer, this can happen if the door is opened too wide. frequency.	Do not open the door more than necessary. Close the door properly. SEE FAQS SECTION. Condensation section
Mist/condensation appeared on the outside of the glass door.	Condensation on the outside of the glass door is a normal and natural effect that occurs in atypical circumstances, where high outside temperatures are combined with low temperatures. high relative humidity.	It is advisable to install the unit in a well-ventilated, dry and/or air-conditioned location. with air conditioning
The device never seems to stop: it's always on.	The door is not closed properly.	Make sure the door is closed properly**.** **Contact the technical assistance service.**
The interior fan motors are switched on and off even when the set temperature is reached. **The fans run constantly.**	To circulate the air and maintain the set temperature inside the safe, the interior fans must be switched on and off. The fans switch on and off for approximately 50 seconds to 5 minutes. This cycle is normal and serves both to circulate the air and to ensure the continuous operation of the fans. If the fan stops completely and does not complete this cycle, the fan is not operational, unless the unit is in Silent mode.	If you hear noise, you can select SILENT mode by pressing and holding the UP key for at least 5 seconds and you will hear three "B B B" sounds which confirm that silent mode is activated. See the user manual.
I can't get the upper and lower temperatures to adjust separately, they both adjust at the same rate. **(if one is set higher, the other goes up).**	This is normal. The temperature set for the LOWER ZONE must always be equal to or higher than that of the UPPER ZONE. In other words, the upper zone should be the coldest zone. Except for devices with Twin Wine.	See user manual. Setting the temperature
The digital screen doesn't seem to work.	The control panel of this unit has a child lock function that prevents manipulation of the temperature or power settings. This function is activated automatically 2 minutes after the last press of a key on the control panel.	Unlock the control panel. See user manual.
The digital screen works. But the unit doesn't cool down.	Check that the unit is in "Eco Demo mode".	Press and hold the "UP", "DOWN" and "LIGHT" keys at the same time for at least 5 seconds to exit Eco mode. Demo.
The digital screen, light and sound don't work, but the unit cools well.	The unit is in screen-off mode.	To start Display OFF mode, press the POWER and LIGHT keys at the same time for at least 5 seconds. The indicator light will flash four times and confirm that Display OFF mode is activated. Display OFF mode can be exited by repeating the above process. Display OFF mode will switch off automatically after 96 hours.

Normal noise	All models incorporate rigid foam insulation in their structures to provide high thermal efficiency and maximum noise reduction from their internal operating components. Despite this technology, your model may emit unfamiliar sounds. Normal operating sounds may be more noticeable due to the unit's environment. Hard surfaces, such as cupboards, wood/vinyl/tile floors and panelled walls, tend to propagate the unit's normal operating noises.	Below is a list of the most common cooling components and a brief description of the normal sounds they produce during operation: - Compressor: The compressor emits a humming or pulsating sound that can be heard when it is running. - Evaporator/Capillary: The refrigerant flowing through an evaporator can sound like a boiling liquid. - Condenser/vaporiser fan: The air circulating through a condenser can be heard. - Automatic defrost/drain pan: You may hear water or ice dripping or running into the drain pan when the unit is in the defrost cycle. - At the end of each cycle, you can hear a bubbling noise from the liquid flowing through the tubes. - Interior walls that contract and
Compressor noise	The operation of the electric motor and pump inside the compressor will cause noise during operation.	The noise must be stable and not exceed 42 dB(A). If the noise is excessive, the compressor is faulty. Contact the technical assistance service. Aged rubber feet or incorrect assembly of the rubber feet (too loose or too tight) also cause the abnormal noise. If this is the case, correct the mounting of the feet or replace them.
Fan noise	The fan motor makes noise during operation. Noise is stable and does not exceed 40 dB(A).	**Contact the technical support service.**
Coolant flow noise	The end of the capillary tube has been pushed too far into the evaporator i n l e t tube. Or there are burrs on the end of the capillary tube. Vibration damping has been lost around the junction of the capillary and the evaporator inlet tube. The hair interferes with other pieces.	**Contact technical support.**
ERROR E0	Communication error	**Contact technical support.**
ERROR E1	The zone air temperature sensor is in open circuit.	**Contact technical support.**
ERROR E2	The air temperature sensor is short-circuited.	**Contact technical support.**
ERROR E3	The evaporator defrost sensor is in an open circuit.	**Contact technical support.**
ERROR E4	The evaporator defrost sensor is short-circuited.	**Contact technical support.**
ERROR E5	The heater is broken	**Contact technical support.**
ERROR E6	The solenoid valve/solenoid valve is broken.	**Contact technical support.**
ERROR E7	The door interrupter failed.	Check that the door is correctly and completely closed. Check that there are no bottles inside that prevent the door from closing properly. **Contact the technical assistance service.**
ERROR E8	The ambient air temperature sensor is in an open circuit.	**Contact technical support.**

ERROR E9	The ambient air temperature sensor is short-circuited.	**Contact technical support.**
HI ERROR	The interior temperature is too high for 60 minutes at a time.	Check that the door is closed properly. Change **the** temperature.**Contact technical assistance.**
LO ERROR	The temperature is too low for 30 minutes at a time.	Check that the door is closed properly. Change **the** temperature.**Contact technical assistance.**
HH ERROR	The humidity level is too high for 72 hours straight.	Regulating the humidity level in the room
ERROR LL	The humidity level is low for 72 hours at a time.	Regulating the humidity level in the room
EC ERROR	Solenoid valve or sensor problem defrosting.	**Contact technical support.**
ERROR ET	Problem with the air temperature sensor.	**Contact technical support.**
The alarm sounds and the temperature display flashes.	The appliance door was open for more than 60 seconds. If not, the temperature has risen or fallen above the set temperature. This could be due to: - The appliance door is opened too often. - The ventilation opening is blocked or too dusty. - Prolonged interruption of the power supply. - A large number of bottles were placed in the device.	If so, close the door. Do not open the door more than necessary. Clean up obstacles and dust. Let the appliance run for a while until it reaches the set temperature.
The "--" icon lights up and flashes on the temperature display.	The set temperature is out of range. interval.	Only temperatures within the 0~99°F/-9~37°C range that the device can display will be displayed. If the temperature is not within this range, it is icon is displayed.
The temperature displayed is higher than the set temperature. set temperature.	If the ambient temperature is above 35 °C, it is normal for the temperature displayed on the screen to be higher than the set temperature. The ventilation is blocked.	Check that nothing is blocking the vents. Remove obstructions and clean out dust. **Contact the technical assistance service.**
The temperature displayed is lower than the set temperature.	If the ambient temperature is lower than the set temperature, it is normal for the temperature displayed on the screen to be lower than the set temperature.	Try to increase the room temperature.
The temperature displayed is higher than the set temperature.	If the ambient temperature is above 35 °C, it is normal for the temperature displayed on the screen to be higher than the set temperature. The ventilation is blocked.	Check that there is nothing blocking the ventilation outlets. Trying to lower the temperature **Contact the technical assistance service.**

FREQUENTLY ASKED QUESTIONS

1. **What are the storage conditions that concern collectors and consumers of good wine?**
   Light, humidity, temperature and vibration.

2. **What is the ideal temperature for wine?**
   The ideal temperature for storing wine is between 52ºF and 57ºF (11ºC~14ºC). However, any temperature between 41º~68ºF (5º~20ºC) will suffice as long as it is constant.

3. **What is the ideal humidity for wine?**
   A humidity of between 60%-70% is an excellent range in which to store wine. High humidity levels keep moisture inside the bottle thus preventing evaporation through the cork. Humidity levels that are too high often cause the creation of micro-organisms that can prematurely age your wine and even spoil it.

4. **The storage temperature seems to vary from 2 to 4 degrees frequently.**
   This is normal: small temperature differences are necessary for the appliance to work properly. When the wine cellar starts the defrost cycle, the temperature rises slightly. When the refrigeration system starts working again, the temperature drops again. Such changes happen in a short period of time and their effect is minimal to affect the conservation of the wine. The liquid tends to maintain an average temperature with a margin of ±2ºC. For example, if the temperature of a swimming pool is 25°C and, one night, the outside temperature drops to 18°C, the water temperature will not drop that much. In the morning it may only be 22°C.

5. **Water has appeared on the inside wall of the appliance.**
   During very wet seasons, it can happen when the door is opened too many times.

6. **Water has accumulated on the floor or has appeared on the back of the appliance.**
   Make sure that the drain hose inside the appliance is properly positioned over the water collection tray at the back. If it is, in times of high humidity, excess water should be collected with a sponge.

7. **It seems that the device is never switched off: it is always on.**
   Make sure that the door is properly closed. Add another thermometer inside the cellar to see if the thermostat in the cellar is at the same temperature.

8. **Steam/condensation has appeared on the glass door.**
   This can happen during very humid seasons, especially in summer. Make sure that the installation has been carried out in accordance with the installation manual, in particular the vents, which are very important for optimal operation and to avoid serious malfunctions. As for condensation on the outside of the wine cooler door, it is a normal and natural effect that occurs in atypical circumstances, where high outside temperature, high relative humidity, room or kitchen without adequate ventilation, room closed for a long time and the cold glass door of the wine cooler are all factors that certainly cause condensation. It is advisable to install the unit in a place with sufficient ventilation, in a dry and/or air-conditioned room.

9. **Ice accumulates on the lower rear side (compressor area) and may rub against the fan, causing the unit to malfunction.**
   Check if there is any other appliance that produces or is a source of heat, such as a freezer, oven etc., at the bottom or adjacent to it, especially in integration models, THE VINOTECA MUST NOT BE INSTALLED UNDER THESE CIRCUMSTANCES.

10. **The indoor fan motors are switched on and off even when the set temperature is reached.**
To circulate the air and maintain the set temperature inside the cabinet, the indoor fans must run ON and OFF when the compressor is off in Dynamic Climate mode. The fans will cycle on and off approximately every 20 seconds. This cycle is normal and is done both to circulate the air and to ensure the continuous operation of the fans. If the fan stops completely and does not complete the cycle, the fan will not operate. The Dynamic Climate mode is the factory preset mode. If the user finds it noisy, he can select SILENT mode by pressing and holding the UP key for at least 5 seconds until he hears “B B B” three sounds confirming that the silent mode is activated.

11. **High and low temperatures cannot be set separately - both are set at the same time (if one is raised, the other is raised, etc.).**
This is normal. The temperature set for the LOWER ZONE should always be the same or higher than that of the UPPER ZONE. Thus, when the user adjusts the temperature of one of the zones, if the above condition cannot be met, the set temperature of the second zone will be automatically changed to meet the above condition.

12. **The control panel does not seem to be working.**
The control panel of this equipment has an auto-lock feature that prevents tampering with the temperature or power settings. This feature is automatically activated 2 minutes after the last touch of a control panel key. To unlock the control panel, press and hold the UP and DOWN keys for 5 seconds.

13. **The control panel does not seem to be working.**
The control panel of this equipment has an auto-lock feature that prevents tampering with the temperature or power settings. This feature is automatically activated 2 minutes after the last touch of a control panel key. To unlock the control panel, press and hold the UP and DOWN keys for 5 seconds.

14. **The fans run constantly, is this normal?**
To circulate the air and maintain the set temperature inside the cabinet, the indoor fans must run ON and OFF when the compressor is off in Dynamic Climate mode. The fans will cycle on and off approximately every 20 seconds. This cycle is normal and is done both to circulate the air and to ensure the continuous running status of the fans. If the fan stops completely and does not complete the cycle, the fan will not operate.

15. **The digital display works. But the appliance does not cool.**
Check whether the device is in “Eco Demo Mode”. Press and hold the “UP”, “DOWN” and “LIGHT” buttons at the same time for at least 5 seconds to exit the Eco Demo Mode.

16. **The digital display, light and sound do not work, but the appliance cools well.**
The device may be in “display OFF” mode.

TECHNICAL CHARACTERISTICS

	PVMB 30-16	PVMB 40-28	PVMB 60-46	PVMAV 45-16	PVMAV 60-23	PVMAV 88-45	PVMAV 124-65	PVMAV 178-101
Specifications (EN)								
Cold sections	2	2	2	1	2	2	2	2
Insulation cold sections	Yes	Yes	Yes	Yes	Yes	Yes	Yes	Yes
No. of bottles Total (Bordeaux 0,75l / Ø76mm)	**16**	**28**	**46**	**16**	**23**	**45**	**65**	**101**
Bottle height (mm)	300	300	300	300	300	300	300	300
No. bottles Zone 1	5	9	16	N.A	12	12	18	30
No. bottles Zone 2	11	19	30	N.A	11	33	47	71
No. of trays Beech wood	**5**	**4**	**5**	**2**	**3**	**5**	**9**	**15**
No. of trays fixed department	**1**	**1**	**1**	**1**	**1**	**1**	**1**	**1**
No. of trays or fixed rails	**5**	**4**	**5**	**2**	**3**	**4**	**8**	**14**
Trays with sliding rails	**0**	**0**	**5**	**2**	**3**	**4**	**8**	**14**
Interior light	Yes	Yes	Yes	Yes	Yes	Yes	Yes	Yes
Temperature control	Digital	Digital	Digital	Digital	Digital	Digital	Digital	Digital
Operating temperature	5~20°C	5~20°C	5~20°C	5~20°C	5~20°C	5~20°C	5~20°C	5~20°C
Temperature Zone 1	5~20°C	5~20°C	5~20°C	-	5~20°C	5~20°C	5~20°C	5~20°C
Temperature Zone 2	5~20°C	5~20°C	5~20°C	-	5~20°C	5~20°C	5~20°C	5~20°C
Defrosting	Automatic	Automatic	Automatic	Automatic	Automatic	Automatic	Automatic	Automatic
Humidity control (Humidity box)	Yes	Yes	Yes	Yes	Yes	Yes	Yes	Yes
Heater	Yes	Yes	Yes	Yes	Yes	Yes	Yes	Yes
Temperature alarm	Yes	Yes	Yes	Yes	Yes	Yes	Yes	Yes
Door alarm	Yes	Yes	Yes	Yes	Yes	Yes	Yes	Yes
Odour filter	Yes	Yes	Yes	Yes	Yes	Yes	Yes	Yes
Interior humidity control tank.	Yes	Yes	Yes	Yes	Yes	Yes	Yes	Yes
Automatic humidity control system.	No	No	No	No	No	No	No	No
Temperature indicator display in ºC/ºF	Yes	Yes	Yes	Yes	Yes	Yes	Yes	Yes
Colour display	White/Blue/Amber	White/Blue/Amber	White/Blue/Amber	White/Blue/Amber	White/Blue/Amber	White/Blue/Amber	White/Blue/Amber	White/Blue/Amber
Interior light	LED	LED	LED	LED	LED	LED	LED	LED
Interior lighting colour	White/Blue/Amber	White/Blue/Amber	White/Blue/Amber	White/Blue/Amber	White/Blue/Amber	White/Blue/Amber	White/Blue/Amber	White/Blue/Amber
Rear design (plain or radiator)	Smooth	Smooth	Smooth	Smooth	Smooth	Smooth	Smooth	Smooth
Light switch	Yes	Yes	Yes	Yes	Yes	Yes	Yes	Yes
FULLY INTEGRATED HINGE	No	No	No	Yes	Yes	Yes	Yes	Yes
Reversible door	Yes	Yes	Yes	Yes	Yes	Yes	Yes	Yes
Opening angle	115°	115°	115°	95-115º	95-115º	95-115º	95-115º	95-115º
Glass door UV filter	Yes	Yes	Yes	Yes	Yes	Yes	Yes	Yes
No. of door panes	3	3	3	3	3	3	3	3
Tempered glass	Yes	Yes	Yes	Yes	Yes	Yes	Yes	Yes
Free installation format.	Yes	Yes	Yes	No	No	No	No	No
Format for integration in furniture.	No	No	No	Yes	Yes	Yes	Yes	Yes
Format for integration under furniture.	Yes	Yes	Yes	No	No	No	No	No
Mains cable length (m)	1,8	1,8	1,8	1,8	1,8	1,8	1,8	1,8
Integrated ventilation system	No	No	No	Yes	Yes	Yes	Yes	Yes
Ventilation, plinth or rear	Front ventilation	Front ventilation	Front ventilation	Free ventilation	Free ventilation	Free ventilation	Free ventilation	Free ventilation
Height_H (mm)	820	820	820	455	595	885	1234	1784
Width_W (mm)	295	395	595	595	595	595	595	595
Depth without handle_D (mm)	575	575	575	559	559	559	559	559
Depth with handle (mm)	615	615	615	599	599	599	599	599

	PVMB 30-16	PVMB 40-28	PVMB 60-46	PVMAV 45-16	PVMAV 60-23	PVMAV 88-45	PVMAV 124-65	PVMAV 178-101
Specifications (EN)								
Body depth without door (mm)	530	530	530	512	512	512	512	512
Depth and height of plinth_DxH (mm)	72x95	72x95	72x95	-	-	-	-	-
Dimensions Handle_HxWxD (mm)	510x25x40	510x25x40	510x25x40	285x25x40	340x25x40	510x25x40	510x25x40	510x25x40
Dimensions_HxWxD (mm) **WITHOUT handle**	820x295x575	820x395x575	820x595x575	455x595x559	595x595x559	885x595x559	1234x595x559	1784x595x559
Recess_HxWxD (mm)	822x300x ≥575	822x400x ≥575	822x600x ≥575	450x556x545	589x556x545	874x556x545	1223x556x545	1773x556x545
Capacity, Storage volume (l)	**52**	**75**	**125**	**46**	**63**	**116**	**182**	**285**
Energy class / 2021	**F**	**F**	**F**	**E**	**F**	**G**	**G**	**G**
Climate class	**ST**	**ST**	**ST**	**ST**	**ST**	**ST**	**ST**	**ST**
Mains supply	**220-240V~ /50Hz**	**220-240V~ /50Hz**	**220-240V~ /50Hz**	**220-240V~ /50Hz**	**220-240V~ /50Hz**	**220-240V~ /50Hz**	**220-240V~ /50Hz**	**220-240V~ /50Hz**
No. of indoor LED lamp units	4	4	4	2	4	4	4	4
Consumption per indoor LED unit (W)	-	-	-	-	-	-	-	-
Total consumption indoor led light (W)	**2,4**	**2,2**	**2,4**	**1,2**	**1,6**	**3**	**4,4**	**5,2**
Power (W)	**100**	**100**	**100**	**100**	**100**	**100**	**160**	**160**
Current (A)	**1,2**	**1,2**	**1,2**	**1,2**	**1,2**	**1,2**	**1,2**	**1,4**
Consumption (kWh/year) / 2021	98	100	104	77	99	128	151	185
INVERTER (Yes / NO)	Yes	Yes	Yes	Yes	Yes	Yes	Yes	Yes
Coolant	R600a	R600a	R600a	R600a	R600a	R600a	R600a	R600a
Sound power level LwA (dBA) / 2021	**35**	**35**	**35**	**35**	**35**	**36**	**36**	**36**
EC approval	Yes	Yes	Yes	Yes	Yes	Yes	Yes	Yes

	PVMBP HD 60-52	PVMAVP 45-16	PVMAVP 60-23	PVMAVP 88-45	PVMAVP 124-65	PVMAVP 178-101	PVMBP HD 40-25	PVMBP 60-44
Specifications (EN)								
Body depth without door (mm)	510	512	512	512	512	512	510	510
Depth and height of plinth_DxH (mm)	72x95	-	-	-	-	-	72x95	72x95
Dimensions Handle_HxWxD (mm)	**-**	**-**	**-**	**-**	**-**	**-**	**-**	**-**
Dimensions_HxWxD (mm) **WITHOUT handle**	880x595x555	455x595x559	595x595x559	885x595x559	1234x595x559	1784x595x559	880x395x555	820x595x555
Recess_HxWxD (mm)	882x600x ≥555	450x556x545	589x556x545	874x556x545	1223x556x545	1773x556x545	882x400x ≥555	822x600x ≥555
Capacity, Storage volume (l)	**130**	**46**	**63**	**116**	**182**	**285**	**80**	**116**
Energy class / 2021	**F**	**E**	**F**	**G**	**G**	**G**	**F**	**F**
Climate class	**ST**	**ST**	**ST**	**ST**	**ST**	**ST**	**ST**	**ST**
Mains supply	**220-240V~ /50Hz**	**220-240V~ /50Hz**	**220-240V~ /50Hz**	**220-240V~ /50Hz**	**220-240V~ /50Hz**	**220-240V~ /50Hz**	**220-240V~ /50Hz**	**220-240V~ /50Hz**
No. of indoor LED lamp units	4	2	4	4	4	4	4	4
Consumption per indoor LED unit (W)	-	-	-	-	-	-	-	-
Total consumption indoor led light (W)	**2,8**	**1,2**	**1,4**	**3**	**4,4**	**5,2**	**2,8**	**2,2**
Power (W)	**100**	**100**	**100**	**100**	**160**	**160**	**100**	**100**
Current (A)	**1,2**	**1,2**	**1,2**	**1,2**	**1,2**	**1,4**	**1,2**	**1,2**
Consumption (kWh/year) / 2021	105	77	99	128	151	185	100	104
INVERTER (Yes / NO)	Yes	Yes	Yes	Yes	Yes	Yes	Yes	Yes
Coolant	R600a	R600a	R600a	R600a	R600a	R600a	R600a	R600a
Sound power level LwA (dBA) / 2021	**35**	**35**	**35**	**36**	**36**	**36**	**35**	**35**
EC approval	Yes	Yes	Yes	Yes	Yes	Yes	Yes	Yes

	PVMBP HD 60-52	PVMAVP 45-16	PVMAVP 60-23	PVMAVP 88-45	PVMAVP 124-65	PVMAVP 178-101	PVMBP HD 40-25	PVMBP 60-44
Specifications (EN)								
Cold sections	2	1	2	2	2	2	2	2
Insulation cold sections	Yes	Yes	Yes	Yes	Yes	Yes	Yes	Yes
No. of bottles Total (Bordeaux 0,75l / Ø76mm)	**52**	**16**	**23**	**45**	**65**	**101**	**25**	**44**
Bottle height (mm)	300	300	300	300	300	300	300	300
No. bottles Zone 1	22	N.A	12	12	18	30	9	16
No. bottles Zone 2	30	N.A	11	33	47	71	16	28
No. of trays Beech wood	**5**	**2**	**3**	**5**	**9**	**15**	**5**	**4**
No. of trays fixed department	**1**	**1**	**1**	**1**	**1**	**1**	**1**	**1**
No. of trays or fixed rails	**5**	**2**	**3**	**4**	**8**	**14**	**5**	**4**
Trays with sliding rails	**5**	**2**	**3**	**4**	**8**	**14**	**5**	**4**
Interior light	Yes	Yes	Yes	Yes	Yes	Yes	Yes	Yes
Temperature control	Digital	Digital	Digital	Digital	Digital	Digital	Digital	Digital
Operating temperature	5~20°C	5~20°C	5~20°C	5~20°C	5~20°C	5~20°C	5~20°C	5~20°C
Temperature Zone 1	5~20°C	-	5~20°C	5~20°C	5~20°C	5~20°C	5~20°C	5~20°C
Temperature Zone 2	5~20°C	-	5~20°C	5~20°C	5~20°C	5~20°C	5~20°C	5~20°C
Defrosting	Automatic	Automatic	Automatic	Automatic	Automatic	Automatic	Automatic	Automatic
Humidity control (Humidity box)	Yes	Yes	Yes	Yes	Yes	Yes	Yes	Yes
Heater	Yes	Yes	Yes	Yes	Yes	Yes	Yes	Yes
Temperature alarm	Yes	Yes	Yes	Yes	Yes	Yes	Yes	Yes
Door alarm	Yes	Yes	Yes	Yes	Yes	Yes	Yes	Yes
Odour filter	Yes	Yes	Yes	Yes	Yes	Yes	Yes	Yes
Interior humidity control tank.	Yes	Yes	Yes	Yes	Yes	Yes	Yes	Yes
Automatic humidity control system.	No	No	No	No	No	No	No	No
Temperature indicator display in ºC/ºF	Yes	Yes	Yes	Yes	Yes	Yes	Yes	Yes
Colour display	White/Blue/Amber	White/Blue/Amber	White/Blue/Amber	White/Blue/Amber	White/Blue/Amber	White/Blue/Amber	White/Blue/Amber	White/Blue/Amber
Interior light	LED	LED	LED	LED	LED	LED	LED	LED
Interior lighting colour	White/Blue/Amber	White/Blue/Amber	White/Blue/Amber	White/Blue/Amber	White/Blue/Amber	White/Blue/Amber	White/Blue/Amber	White/Blue/Amber
Rear design (plain or radiator)	Smooth	Smooth	Smooth	Smooth	Smooth	Smooth	Smooth	Smooth
Light switch	Yes	Yes	Yes	Yes	Yes	Yes	Yes	Yes
FULLY INTEGRATED HINGE	Yes	Yes	Yes	Yes	Yes	Yes	Yes	Yes
Reversible door	Yes	Yes	Yes	Yes	Yes	Yes	Yes	Yes
Opening angle	95-115º	95-115º	95-115º	95-115º	95-115º	95-115º	95-115º	95-115º
Glass door UV filter	Yes	Yes	Yes	Yes	Yes	Yes	Yes	Yes
No. of door panes	3	3	3	3	3	3	3	3
Tempered glass	Yes	Yes	Yes	Yes	Yes	Yes	Yes	Yes
Free installation format.	Yes	No	No	No	No	No	Yes	Yes
Format for integration in furniture.	No	Yes	Yes	Yes	Yes	Yes	No	No
Format for integration under furniture.	Yes	No	No	No	No	No	Yes	Yes
Mains cable length (m)	1,8	1,8	1,8	1,8	1,8	1,8	1,8	1,8
Integrated ventilation system	No	Yes	Yes	Yes	Yes	Yes	No	No
Ventilation, plinth or rear	Front ventilation	Free ventilation	Free ventilation	Free ventilation	Free ventilation	Free ventilation	Front ventilation	Front ventilation
Height_H (mm)	880	455	595	885	1234	1784	880	820
Width_W (mm)	595	595	595	595	595	595	395	595
Depth without handle_D (mm)	555	559	559	559	559	559	55	555
Depth with handle (mm)	-	-	-	-	-	-	-	-

GURANTIEE

AFTER-SALES SERVICE (SAT) AND GUARANTEE

INOXPAN S.L., thanks you for choosing and placing your trust in a product of our brand Pando, which is distinguished by its Quality, Design and Innovation, being faithful to its origins and commitments.

PANDO WARRANTY CONDITIONS:

This appliance is guaranteed for 3 years from the date of purchase. This warranty exclusively covers the Pando product against any manufacturing defect that affects its proper functioning. In order for the warranty to be valid, it is essential to present the invoice or purchase receipt together with a photo of the label or registration number of the product to the Pando Authorised Service technician.
During this period, the Company undertakes to replace or repair free of charge any defective part due to a defect or manufacturing defect in the appliance, until it is in proper working order, as well as the necessary labour and expenses incurred as a result of such repair or replacement.

EXCLUSIONS FROM THE PANDO WARRANTY:

The following cases will not be covered by the guarantee of the product or wine cooler, or could be cause for cancellation of the same, in which case the user will be responsible for the cost of materials, labour and travel expenses of the technical service:

- The installation, servicing, cleaning or maintenance of the appliance.
- Any breakdown, malfunction or malfunction caused by incorrect installation or use.
- Breakdowns or damage caused by failure to observe or follow the safety instructions, recommendations for use and maintenance in the appliance's manuals.
- When the product is intended for commercial or non-residential use, for which it is not intended.
- Malfunctions or damage to the appliance due to non-compliance with the instructions described in the user manual, installation and ventilation instructions for the appliance.
- Breakdowns or damage caused by transport or transfer, and handling of the device by unauthorised personnel not belonging to this company or to the Pando brand.
- Bumps, dents, scratches or scrapes, broken glass.
- Presence of foreign bodies foreign to the device, inside or outside the product.
- The product is not accessible because there are elements that prevent easy and safe access. The means required for the authorised Pando technician to access the device shall be at the user's expense and responsibility.
- Improper handling of product wiring and connections.
- Faults or damage to the product caused by incorrect power supply or electrical connection.
- Aesthetic, wear and tear components, such as light screens, filters, lamps (LED), shelves, drawers, lids, gaskets, etc.
- Rust, stains, discolouration caused by improper application or unprotected exposure to corrosive elements such as cleaning products not recommended by the manufacturer and unsuitable cleaning agents, such as those containing corrosive chemicals, and exposure to sea breeze (saltpetre).
- Any damage to the wines or any other contents due to possible incidents or malfunctions of the appliance.
- Breakdowns or damage caused by variations in the electricity supply or fortuitous and natural causes of atmospheric or geological origin such as storms, lightning, earthquakes, floods, etc.
- Appliances from resale, second hand, trade-in or exhibitions that are more than three years old from the date of manufacture

INOXPAN, S.L., is expressly excluded from any liability for any direct or indirect damage to persons or things caused by a product installed, manipulated, used and/or maintained improperly.

Contact details Official Authorised Pando Service Centre

ESPAÑA, PORTUGAL Y ANDORRA		OTHER COUNTRIES:	
https://www.pando.es/asistencia-tecnica/		**EN** https://www.pando.es/en/after-sales-services/	

Pando si riserva il diritto di modificare o annullare qualsiasi misura degli articoli del manuale, senza preavviso, senza pregiudicare le caratteristiche essenziali di funzionalità e sicurezza, e non si assume responsabilità per errori o omissioni che potrebbero verificarsi nel manuale.
Caratteristiche tecniche valide salvo errori tipografici, omissione o stampa.
Le immagini e il contenuto di questo manuale sono di proprietà esclusiva di Pando - INOXPAN S.L., pertanto è totalmente proibita l'appropriazione di immagini e la riproduzione totale o parziale senza autorizzazione scritta preventiva.

LE IMMAGINI MOSTRATE IN QUESTO MANUALE NON SONO CONTRATTUALI.

La Direzione Tecnica di Pando si riserva il diritto di modificare, alterare o migliorare i disegni tecnici esposti in questo manuale senza preavviso.

La versione cartacea di questo manuale non può essere aggiornata in tempo reale, per garantirvi l'ultima versione delle istruzioni del vostro prodotto vi consigliamo di consultare la versione digitale su www.pando.es

Gentile cliente... Prima di tutto, vorremmo ringraziarvi per la fiducia che ci avete accordato acquistando uno dei nostri prodotti.
Siamo certi che avete preso la decisione giusta.

In Pando non solo offriamo prodotti di alta qualità, ma disponiamo anche di un ampio team di professionisti che vi assisteranno e consiglieranno per qualsiasi domanda che possiate avere durante l'installazione o il funzionamento.

Vi invitiamo a visitare il nostro sito web (www.pando.es) per conoscerci meglio e dove potrete vedere la nostra gamma completa di prodotti con informazioni commerciali e tecniche complete.

Vi mostriamo anche la nostra collezione di elettrodomestici indispensabili in ogni casa. Elettrodomestici come la nostra collezione di forni e microonde ad alte prestazioni, piani cottura a induzione e a gas che vi permetteranno di portare le vostre ricette a un altro livello, cantine e cantine di invecchiamento per mantenere e conservare i vostri vini nelle migliori condizioni e lavastoviglie integrate con la tecnologia più avanzata.

Tutto questo sotto un marchio con una lunghissima storia di oltre 40 anni sul mercato, che produce i suoi prodotti come un vero artigiano. I nostri prodotti riflettono il meglio della nostra esperienza per soddisfare tutte le vostre esigenze.

Ci auguriamo sinceramente che possiate divertirvi, sperimentare e godere del comfort e delle capacità di quello che è già il vostro nuovo alleato in cucina.

Molti ringraziamenti
Il team Pando

PROTEZIONE DELL’AMBIENTE



Il simbolo sul prodotto o sulla confezione indica che questo prodotto non può essere trattato come un normale rifiuto domestico. Questo prodotto deve essere consegnato al centro di raccolta per il riciclaggio delle apparecchiature elettriche ed elettroniche. Assicurandovi che questo prodotto venga smaltito correttamente, contribuirete a prevenire potenziali conseguenze negative per l’ambiente e la salute pubblica, che potrebbero altrimenti essere causate da una gestione inappropriata dei rifiuti di questo prodotto. Per informazioni più dettagliate sul riciclaggio di questo prodotto, contattare l’ufficio comunale, il servizio di smaltimento dei rifiuti domestici o il negozio in cui è stato acquistato il prodotto. Questo apparecchio è contrassegnato dalla Direttiva europea 2012/19/UE sui rifiuti di apparecchiature elettriche ed elettroniche (WEEE).

AMBIENTE E TRATTAMENTO DEI RIFIUTI

SMALTIMENTO DELL’IMBALLAGGIO. L’imballaggio è contrassegnato con il Punto Verde.
Nel suo impegno per la tutela dell’ambiente e in conformità con le disposizioni della Direttiva europea 94/62/CE sugli imballaggi e i rifiuti di imballaggio e della Legge derivata 22/2011 sui rifiuti e il suolo contaminato, Pando affida agli enti dell’economia sociale un Sistema di Gestione Integrato, responsabile della raccolta periodica, presso il domicilio del consumatore o nelle sue vicinanze, degli imballaggi usati e dei rifiuti di imballaggio per il successivo trattamento.
Per lo smaltimento di tutti i materiali di imballaggio, come cartone, poliuretano espanso e pellicole, è necessario utilizzare contenitori adeguati.
In questo modo si garantisce un trattamento adeguato e il riutilizzo dei materiali di imballaggio.

INDICE

ISTRUZIONI DI SICUREZZA 189

CARATTERISTICHE DEL PRODOTTO 193

INSTALLAZIONE 194

Prima di utilizzare il dispositivo 194
Installazione 194
Installazione di vari elettrodomestici 195
Collegamento elettrico 196
Istruzioni di montaggio qui sotto Piano di lavoro 196
Istruzioni per il montaggio della co-colonna/integrata 197
Installazione della maniglia 198
Fissare e fissare l'unità al mobile 198
Porta reversibile 199

ISTRUZIONI PER L'USO 201

DISPLAY DI UN'AREA 202
DISPLAY ZONA DOBLE 203
Modelli Twin Wine - Doppio display 204
Prima accensione 204
Display Della Temperatura 204
Funzione multi-tasto 205
Funzione di memoria della temperatura 205
Allarme Porta 205
Allarme temperatura 205
MODALITÀ DI CONFIGURAZIONE 206

FUNZIONE DI APERTURA AUTOMATICA A SPINTA 210

Vassoi e contenitori 211
Ripiano telescopici 212

CURA E MANUTENZIONE 213

Constrollo dell'umidità 213
Pulizia dell'unità 213
Vacanze 213
Suggerimenti per il risparmio energetico 214
Interruzione di corriente 214
Filtro antiodore a corbone attivo 214

Spostamento del dispositivo....214
Sbrinamento / Ignrometria / Ventilazione....215
Rumori di funzionamento....216

TABELLA DELLE TEMPERATURA DI SERVIZIO DEL VINO 217
RISOLUZIONE DEI PROBLEMI 218
DOMANDE FREQUENTI 222
CARATTERISTICHE TECNICHE 224
GARANZIA.... 227
SCHEMI DI INSTALLAZIONE E DIMENSIONI.... 275
DISTRIBUZIONE DELLE BOTTIGLIE.... 299

ISTRUZIONI DI SICUREZZA

Leggere attentamente queste istruzioni. Solo così è possibile utilizzare il dispositivo in modo sicuro e corretto. Si consiglia vivamente di conservare le istruzioni per l'uso e le istruzioni per l'installazione per un uso futuro o per i proprietari successivi.

Nota bene: ....

L'apparecchio è destinato alla conservazione del vino. Utilizzare l'apparecchio solo come descritto nel presente manuale. Altri usi non raccomandati possono causare incendi, scosse elettriche o lesioni personali. Questo apparecchio può essere utilizzato da bambini a partire dagli 8 anni di età e da persone con ridotte capacità fisiche, sensoriali o mentali o con scarsa esperienza e conoscenza, a condizione che abbiano ricevuto supervisione o istruzioni sull'uso dell'apparecchio in modo sicuro e che comprendano i rischi connessi. I bambini non devono giocare con l'apparecchio. La pulizia e la manutenzione non devono essere effettuate da bambini senza supervisione. Secondo gli standard IEC: questo apparecchio non è destinato all'uso da parte di persone (compresi i bambini) con ridotte capacità fisiche, sensoriali o mentali I bambini devono essere sorvegliati per assicurarsi che non giochino con l'apparecchio se sono stati sorvegliati o istruiti sull'uso dell'apparecchio da una persona responsabile della loro sicurezza. I bambini devono essere sorvegliati affinché non giochino con l'apparecchio. li apparecchi elettrici non sono giocattoli. Tenere sempre l'apparecchio fuori dalla portata dei bambini. Tenere il cavo di alimentazione fuori dalla portata dei bambini. Non lasciare che il cavo di alimentazione penda oltre il bordo del tavolo o del piano di lavoro dove è collocato l'apparecchio.

I bambini di età compresa tra i 3 e gli 8 anni possono caricare e scaricare gli apparecchi di raffreddamento. Per evitare il rischio di scosse elettriche, NON immergere l'unità, il cavo o la spina in acqua o spruzzare altri liquidi. Scollegare gli apparecchi dalla presa di corrente quando non vengono utilizzati, quando si spostano da un luogo all'altro e prima della pulizia. Per scollegare l'apparecchio, afferrare la spina ed estrarla dalla presa di corrente. Non tirare mai il cavo.

ATTENZIONE: Tenere l'apparecchio lontano da sostanze che possono provocare l'accensione. Non utilizzare l'apparecchio in presenza di gas esplosivi e/o infiammabili.

Non collocare l'apparecchio o una sua parte vicino a fiamme libere, fornelli o altri apparecchi di riscaldamento Non utilizzare l'apparecchio con un cavo o una spina danneggiati, se il prodotto non funziona o se è caduto o è stato danneggiato in qualsiasi modo. Se il cavo di alimentazione è danneggiato, deve essere sostituito dal produttore, da un centro di assistenza autorizzato o da persone altrettanto qualificate, per evitare rischi. L'uso di accessori non raccomandati dal produttore può essere pericoloso. Posizionare l'apparecchio su una superficie asciutta e piana. Non utilizzare l'apparecchio se l'involucro è stato rimosso o danneggiato. Un cattivo collegamento tra la presa di corrente e la spina può causare il surriscaldamento e la deformazione della spina. Rivolgersi a un elettricista qualificato per sostituire la presa a muro se è allentata o danneggiata.

Collocare l'unità lontano dalla luce solare diretta e da fonti di calore (fornelli, stufe, radiatori, ecc.).
ATTENZIONE: Questo apparecchio è privo di gas CFC e HFC e contiene piccole quantità di isobutano (R600a), ecologico ma infiammabile. Non danneggia lo strato di ozono e non aumenta l'effetto serra. Durante il trasporto e la messa in funzione della macchina è necessario prestare attenzione a non danneggiare le parti del sistema di refrigerazione. Le perdite di refrigerante possono infiammarsi e danneggiare gli occhi.

In caso di perdita di refrigerante, se l'apparecchio si trova in una stanza piccola, c'è il pericolo che i gas combustibili si diffondano nella stanza. Per ogni 8 g di refrigerante è necessario almeno 1 metro cubo di spazio nel locale. La quantità di refrigerante presente nell'apparecchio è indicata sulla targhetta all'interno dell'apparecchio.

La manutenzione o la riparazione di questo apparecchio è pericolosa per chiunque non sia un tecnico autorizzato.

ATTENZIONE: Mantenere le aperture di ventilazione, sull'apparecchio o sulla struttura incorporata, libere da ostruzioni. Non si risponde di eventuali danni causati da un uso improprio dell'apparecchio o da riparazioni effettuate da personale non qualificato. In questo caso non saranno valide né la garanzia né altre richieste di responsabilità.

ATTENZIONE: Non utilizzare dispositivi meccanici o altri mezzi per accelerare il processo di sbrinamento diversi da quelli raccomandati dal produttore.

ATTENZIONE: Non danneggiare il circuito del refrigerante. Non utilizzare mai un apparecchio con un circuito danneggiato.

ATTENZIONE: Non utilizzare apparecchi elettrici all'interno del vano alimenti dell'apparecchio, a meno che non siano del tipo raccomandato dal produttore.

ATTENZIONE: Per evitare pericoli dovuti all'instabilità dell'apparecchio, è necessario fissarlo secondo le istruzioni per questo apparecchio.

ATTENZIONE: Prima di installare il dispenser, tenere i prodotti lontano da fiamme o sostanze abrasive.

ATTENZIONE: NON conservare in questo apparecchio sostanze esplosive come bombolette spray con propellente infiammabile.

ATTENZIONE: Quando si installa l'apparecchio, assicurarsi che il cavo di alimentazione non sia incastrato o danneggiato.

ATTENZIONE: Non collocare spine, prolunghe o alimentatori portatili sul retro dell'unità.

Per evitare la contaminazione dei prodotti conservati, osservare le seguenti istruzioni:

- L'apertura dello sportello per periodi prolungati può causare un aumento significativo della temperatura nei vani dell'apparecchio.
- Pulire regolarmente le superfici che possono venire a contatto con versamenti accidentali di liquidi.
- Se l'apparecchio di refrigerazione viene lasciato vuoto per lunghi periodi di tempo, spegnerlo, sbrinarlo, pulirlo, asciugarlo e lasciare la porta aperta per evitare la formazione di muffa e funghi all'interno dell'apparecchio.

Il refrigeratore per vino non è destinato alla conservazione degli alimenti. L'uso consigliato è per la conservazione di liquidi in bottiglia. Questo apparecchio è destinato all'uso domestico e NON è raccomandato per l'uso industriale. Non tentare di riparare o sostituire alcuna parte di questo prodotto se non espressamente raccomandato nel presente manuale. Qualsiasi altro intervento deve essere eseguito da un tecnico qualificato. Sostituire tutti i pannelli dopo la manutenzione prima della messa in funzione. Utilizzare due o più persone per spostare e installare l'apparecchio. In caso contrario, ci si può danneggiare la schiena e/o provocare altre lesioni. Non pulire mai le parti di questo apparecchio con liquidi infiammabili. I loro vapori possono causare un rischio di incendio o di esplosione. Non conservare o utilizzare benzina o altri liquidi infiammabili nelle vicinanze. I loro vapori possono causare incendi o esplosioni accidentali. Non collegare o scollegare la spina elettrica con le mani bagnate. Se è dotato di un dispositivo di blocco, non tenere la chiave vicino all'apparecchio o alla portata dei bambini.
Si consiglia di creare un circuito separato che serva esclusivamente l'apparecchio. Utilizzare prese di rete che non possono essere disattivate con un interruttore.

ATTENZIONE: Per ridurre il rischio di incendi, scosse elettriche o lesioni personali, scollegare l'apparecchio dalla rete di alimentazione prima di effettuare interventi di manutenzione.

CONSERVARE QUESTE ISTRUZIONI

In caso di problemi, consultare la Guida alla risoluzione dei problemi sul retro di questo manuale. In essa sono elencate le cause di problemi di funzionamento minori, che possono essere risolti autonomamente.

IMBALLAGGIO E FINE VITA

L'imballaggio dell'apparecchio deve essere smaltito correttamente. Assicurarsi che gli involucri di plastica, i sacchetti, ecc. siano smaltiti in modo sicuro e tenuti fuori dalla portata di neonati e bambini piccoli. Pericolo di soffocamento! Le apparecchiature di refrigerazione devono essere smaltite in modo professionale e corretto, in conformità alle normative locali vigenti e alle leggi che tutelano l'ambiente. Questo vale per i dispositivi non riparabili e anche per il nuovo apparecchio una volta che ha raggiunto la fine della sua vita utile.

ATTENZIONE: Assicurarsi che i vecchi elettrodomestici usati non possano essere utilizzati dopo lo smaltimento, rimuovendo gli sportelli, togliendo la spina, tagliando il cavo di alimentazione e rimuovendo o distruggendo eventuali chiusure a molla o viti. In questo modo si eviterà che i bambini rimangano chiusi nell'apparecchio durante il gioco (rischio di soffocamento) o che mettano in pericolo la loro vita. NON smaltire in discarica l'apparecchio con l'isolante (ciclopentano) e il gas refrigerante (R600a) contenuti in questi apparecchi, in quanto infiammabili.

ISTRUZIONI PER LO SMALTIMENTO:

L'apparecchio non deve essere smaltito nella spazzatura o con i normali rifiuti domestici. Il circuito di raffreddamento, in particolare lo scambiatore di calore sul retro/sul fondo dell'apparecchio, non deve essere danneggiato.

CARATTERISTICHE DEL PRODOTTO

- Dotato di installazione a ripiani indipendenti con una, due o tre zone di temperatura, a seconda del modello.
- La temperatura può essere impostata da 5°C a 20°C (41°F a 68°F) in qualsiasi scomparto e può essere visualizzata in gradi Fahrenheit o gradi Celsius.
- Può essere impostata per una temperatura di conservazione a lungo termine o per una temperatura di servizio specifica per vini rossi, bianchi e spumanti.
- Raffreddamento e riscaldamento per mantenere una perfetta condizione di conservazione e/o servizio.
- Compressore a refrigerazione dinamica per garantire la circolazione dell'aria interna con una distribuzione uniforme della temperatura e dell'umidità.
- Luce LED blu all'interno con interruttore ON/OFF. Modalità operativa e modalità vetrina.
- Sistema di allarme per malfunzionamento della porta aperta.
- La modalità di riposo "DISPLAY OFF" consente di spegnere i display, la luce interna e gli allarmi acustici. Le operazioni di raffreddamento preesistenti continueranno a funzionare normalmente.
- Funzione di memoria della temperatura - In caso di interruzione dell'alimentazione (sbalzo di corrente, spegnimento dell'interruttore automatico, ecc.) e successiva riaccensione, l'unità funzionerà all'ultima temperatura selezionata.
- La porta reversibile in triplo vetro temperato fumé protegge il vino dai raggi UV e crea una presentazione attraente con bassa condensa e basso livello di rumore.
- Il telaio esterno in acciaio verniciato nero opaco con rivestimento interno nero offre elevate prestazioni, lunga durata e stabilità. Il rivestimento nero impedisce alla luce eccessiva di danneggiare il processo di maturazione.

- Controllo elettronico della temperatura variabile con display digitale e ingresso touch.
- Sbrinamento automatico con evaporazione dell'acqua di sbrinamento.
- Porta in vetro con telaio in acciaio inox, opzionale con pomolo in acciaio inox.
- Ripiani scorrevoli verso l'esterno, opzionali, in faggio massiccio verniciato e regolabili, per la massima praticità e flessibilità nell'accogliere bottiglie di diversi formati.
- Refrigerante ecologico con isolamento in schiuma.
- Sistema di controllo dell'umidità opzionale (Serbatoio dell'acqua)

NOTA: Le caratteristiche e le specifiche sono soggette a modifiche senza preavviso.

INSTALLAZIONE

Prima di utilizzare il dispositivo

- Rimuovere tutti gli imballaggi esterni e interni. Pulire la superficie interna con acqua calda e un panno morbido. All'inizio l'unità potrebbe presentare degli odori residui, che scompariranno con la cottura.
- Prima di collegare l'apparecchio alla rete elettrica, lasciarlo in posizione verticale per almeno 24 ore. In questo modo si riduce la possibilità di un malfunzionamento del sistema di raffreddamento causato dalla manipolazione durante il trasporto. Durante questo periodo, si consiglia di lasciare la porta aperta per eliminare eventuali odori residui.
- La porta di questo apparecchio può essere aperta da sinistra o da destra. L'apparecchio viene consegnato con l'apertura della porta sul lato sinistro. Se si desidera aprire la porta da destra, seguire le istruzioni "invertire la cerniera della porta".
- Se necessario, modificare la maniglia della porta.

Installazione

PER I DISEGNI DI INSTALLAZIONE E LE DIMENSIONI, VEDERE LE PAGINE FINALI DEL MANUALE.

- I dispositivi sono progettati per essere incassati, montati a incasso o a libera installazione.
- **AVVERTENZA:** Non conservare o installare l'apparecchio all'aperto. L'apparecchio è destinato all'uso interno.
- **AVVERTENZA:** Non installare l'apparecchio nella lavanderia. Evitare di collocare l'apparecchio in zone umide.
- Collocare l'unità su un pavimento sufficientemente robusto per sostenerne il peso a pieno carico. Per livellare l'unità, regolare il piede di livellamento anteriore sul fondo dell'unità. Per l'installazione a libera installazione, è necessario uno spazio di 100 mm tra il retro e i lati dell'unità per consentire la circolazione dell'aria necessaria a raffreddare il compressore e il condensatore, risparmiando così energia. Anche per l'installazione a incasso, è necessario mantenere uno spazio di 5 mm su ciascun lato e sulla parte superiore per garantire un accesso e una ventilazione adeguati. Fare attenzione che l'uscita dell'aria nella parte anteriore dell'apparecchio non sia coperta o bloccata in alcun m o d o .
- Posizionare l'unità al riparo dalla luce solare diretta e lontano da fonti di calore (fornelli, radiatori, ecc.). La luce diretta del sole può intaccare il rivestimento acrilico e il suo riscaldamento può aumentare il consumo di energia. Anche le temperature ambientali estremamente basse possono causare il malfunzionamento dell'unità.
- Collegare l'apparecchio a una presa di corrente dedicata e facilmente accessibile. Per qualsiasi domanda relativa all'alimentazione e/o alla messa a terra, rivolgersi a un elettricista qualificato o a un centro di assistenza autorizzato.

- L'apparecchio deve essere installato con tutti i collegamenti elettrici, idraulici, idrici e di scarico in conformità alle normative statali e locali.

IMPORTANTE: CLIMA AD ALTA UMIDITÀ

Durante i periodi di elevata umidità, sulle superfici esterne della porta in vetro può comparire della condensa. Questa condensa scomparirà quando il livello di umidità diminuirà. Per prevenire, si consiglia di installare l'apparecchio con una ventilazione sufficiente in un luogo con aria secca e/o aria condizionata.

NOTA: L'apparecchio deve essere posizionato in modo che la spina è accessibile.

Installazione di vari elettrodomestici

ATTENZIONE: INSTALLAZIONE DI PIÙ APPARECCHI ELETTRICI CON VENTILAZIONE COMUNE:

Se il refrigeratore per vini viene installato in una stanza in cui sono presenti altri apparecchi che emettono calore, è necessario adottare le necessarie misure di ventilazione e isolamento in modo che il calore di questi altri apparecchi non comunichi con il refrigeratore per vini o non influisca direttamente su alcuna parte di esso. Un isolamento e una ventilazione inadeguati possono causare malfunzionamenti o danni al Cantinette o ai mobili, che NON sono coperti dalla garanzia del produttore.

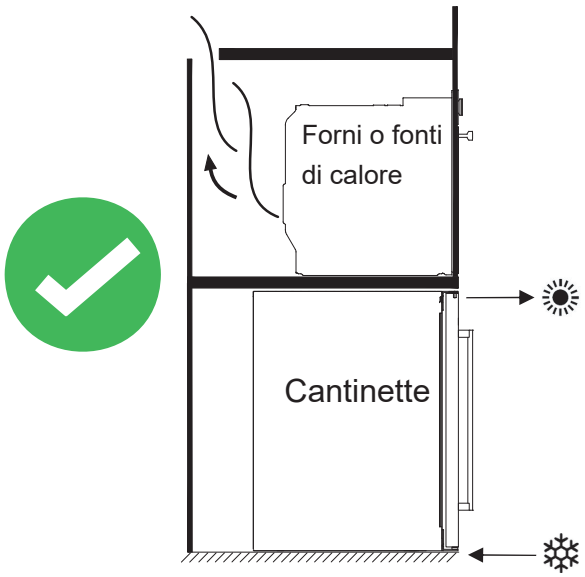



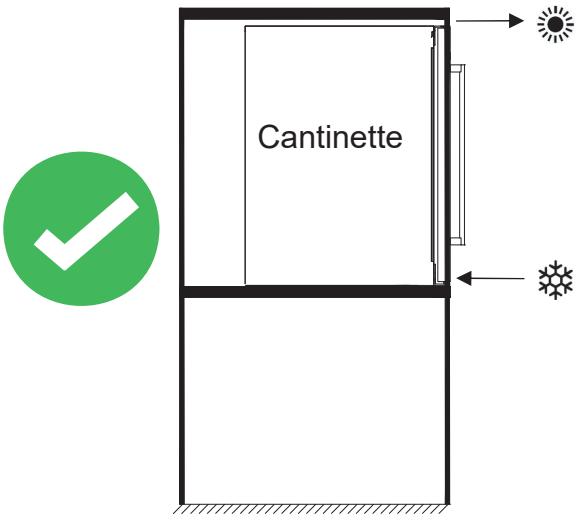



IMPORTANTE: Non installare il Cantinette, in particolare i modelli da incasso, in modo che nelle zone adiacenti vi siano fonti di calore, come congelatori, forni, fornelli, ecc.... Ciò potrebbe causare l'interruzione del funzionamento del compressore e una produzione eccessiva di ghiaccio, compromettendo il corretto funzionamento delle ventole interne e del compressore stesso.

Collegamento elettrico

AVVERTENZA: I'uso improprio del collegamento a terra può comportare il rischio di scosse elettriche. Se il cavo di rete è danneggiato, deve essere sostituito da un elettricista qualificato o da un centro di assistenza autorizzato.

Tutti i lavori elettrici devono essere eseguiti da un professionista qualificato in conformità alle norme di sicurezza locali e nazionali.
Verificare che la tensione indicata sul prodotto corrisponda alla tensione di alimentazione dell'impianto.

Collegare il dispositivo separatamente a una presa di corrente in grado di sopportare 13A.

Il collegamento deve essere effettuato tramite una presa adeguata e facilmente accessibile. Per motivi di sicurezza, è necessario installare un interruttore differenziale (RCD) con una corrente di intervento di 30 mA.

Controllare l'apparecchio e il circuito da parte di un elettricista qualificato per assicurarsi che la presa sia correttamente collegata a terra.

Nota: nei luoghi in cui i fulmini sono frequenti, è consigliabile utilizzare dispositivi di protezione dalle sovratensioni.

Non collegare l'apparecchio alla rete elettrica con una prolunga. Le prolunghe non garantiscono la necessaria sicurezza dell'apparecchio (ad es pericolo di surriscaldamento).

L'apparecchio non deve essere collegato a un inverter e non deve essere utilizzato con un adattatore di spina, in quanto ciò potrebbe danneggiare l'unità elettronica.

Il cavo deve essere fissato dietro l'apparecchio e non deve impigliarsi o penzolare senza protezione.

ATTENZIONE: QUESTO APPARECCHIO DEVE ESSERE COLLEGATO A TERRA.

Istruzioni di montaggio qui sotto Piano di lavoro

Solo per i modelli:

- PVMB 30-16
- PVMB 40-28
- PVMB 60-46CRR
- PVMBP 60-44
- PVMBP HD 40-25
- PVMBP HD 60-52

Assicurarsi che l'installazione non blocchi la griglia di ventilazione anteriore. L'unità è progettata per essere collocata sotto piani di lavoro di altezza compresa tra 820 e 890 mm, utilizzando la griglia di ventilazione regolabile per garantire che i piedini siano nascosti dalla vista frontale. Rimuovere le viti dalla griglia di ventilazione regolabile e farla scorrere all'altezza desiderata. Serrare le viti per fissare la griglia in posizione.
Se l'unità è installata completamente integrata, per il montaggio sullo zoccolo della cucina, assicurarsi che le griglie di ventilazione nello zoccolo possano dissipare almeno 300 centimetri quadrati in modo che l'aria calda possa disperdersi senza ostacoli. In caso contrario, l'apparecchio dovrà lavorare di più, con conseguente aumento del consumo di elettricità. Assicuratevi inoltre che la porta si apra e si chiuda correttamente nella posizione scelta.

NOTA: Quando si inserisce l'apparecchio nella presa di corrente, assicurarsi che il cavo di alimentazione non rimanga incastrato.

Istruzioni per il montaggio della co-colonna/integrata

Solo per i modelli:

- PVMAV 60-23
- PVMAV 88-45
- PVMAV 124-65
- PVMAV 178-101
- PVMAVP 45-16
- PVMAVP 60-23
- PVMAVP 88-45
- PVMAVP 124-65
- PVMAVP 178-101

Questi modelli sono dotati di un esclusivo sistema di ventilazione integrato Pando, vedi foto.

I modelli incorporano un sistema di ventilazione nella parte anteriore superiore e inferiore, invisibile quando la porta dell'unità è chiusa.

Non coprire o ostruire le feritoie, ma mantenerle pulite per consentire il libero passaggio dell'aria.

Possono essere montati direttamente nella nicchia dell'armadio/apparecchio di illuminazione, senza la necessità di aperture nell'armadio.

Rispettare le misure minime di ventilazione frontale nel perimetro e nel fondo (5 mm), per evitare malfunzionamenti o guasti al prodotto che NON sarebbero coperti dalla garanzia.

PER L'INSTALLAZIONE, FARE RIFERIMENTO AI DISEGNI DETTAGLIATI RIPORTATI NELLE ULTIME PAGINE DEL MANUALE.



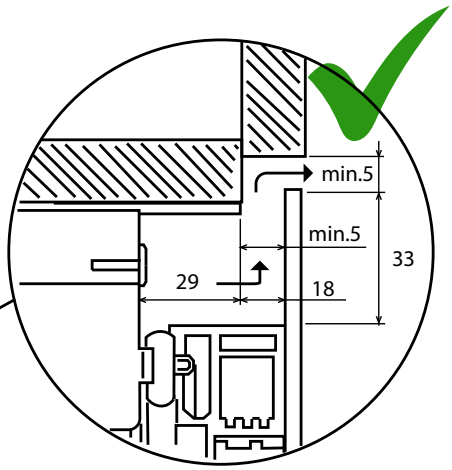

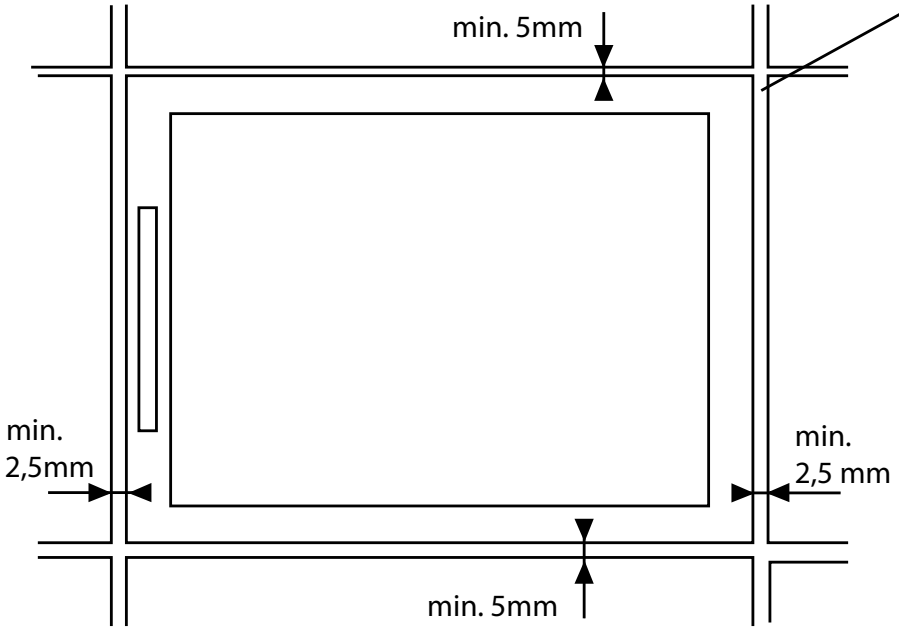

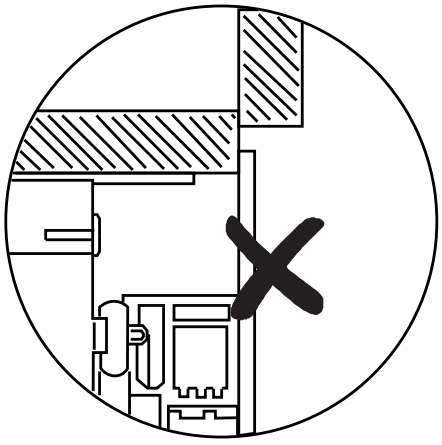

Installazione della maniglia

IMPORTANTE: non serrare eccessivamente le viti e non utilizzare utensili elettrici per installare la maniglia.

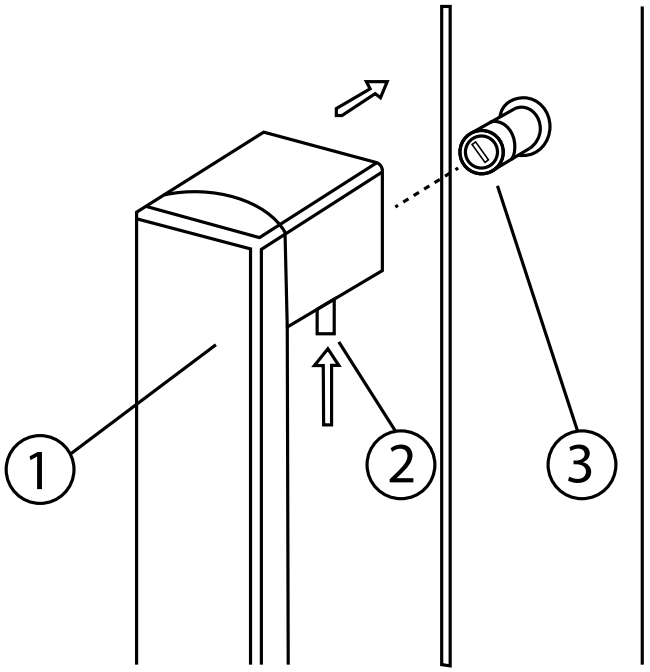

Posizionare la maniglia (1) sui perni di fissaggio (3) della porta e, utilizzando la chiave a brugola in dotazione, stringere le viti di fissaggio (2) per fissare la maniglia.

NOTA:
Tutte le parti sostituite devono essere conservate per reinstallare la porta nelle condizioni originali, se necessario.

Fissare e fissare l'unità al mobile

Modelli sottobanco

Solo per i modelli:

- PVMB 30-16
- PVMB 40-28
- PVMB 60-46CRR
- PVMBP 60-44
- PVMBP HD 40-25
- PVMBP HD 60-52

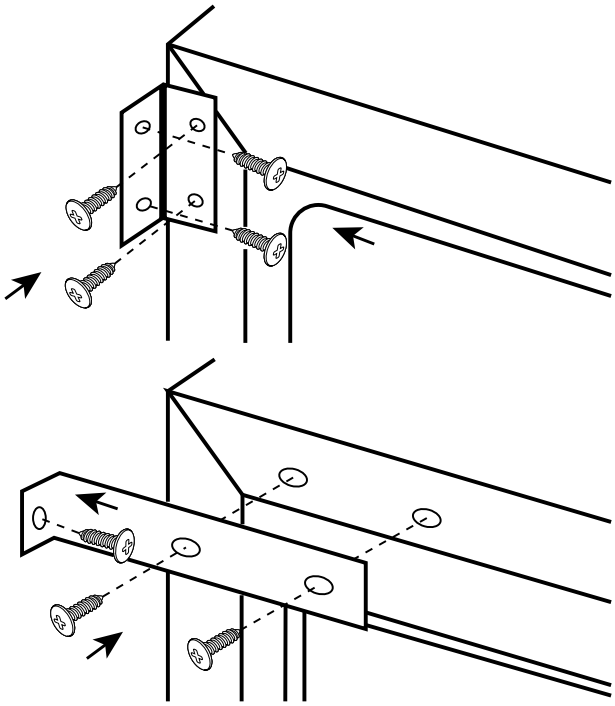

Rimuovere i due tappi di protezione sul lato opposto della cerniera e fissare l'apparecchio nella nicchia stringendo le viti attraverso la staffa di fissaggio.

Colonna / modelli di integrazione

Solo para los modelos:

- PVMAV 60-23
- PVMAV 88-45
- PVMAV 124-65
- PVMAV 178-101
- PVMAVP 45-16
- PVMAVP 60-23
- PVMAVP 88-45
- PVMAVP 124-65
- PVMAVP 178-101

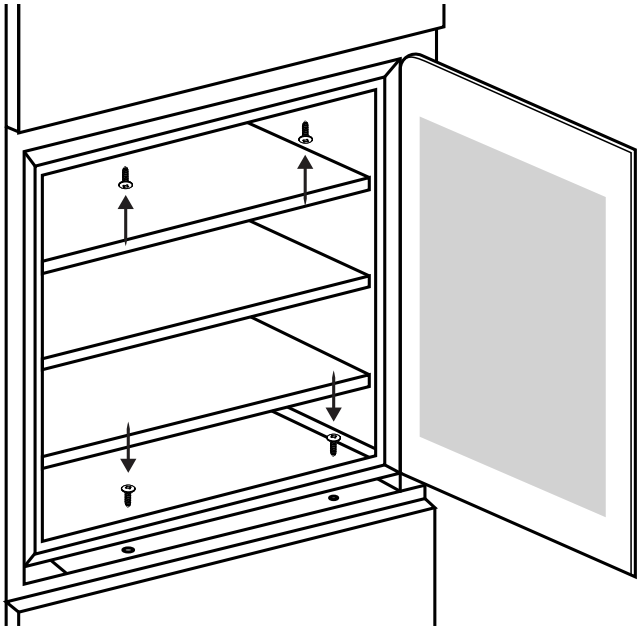

Aprire lo sportello e fissare l'apparecchio nella nicchia. Inserire le viti nelle staffe superiori e inferiori dell'apparecchio, serrandole nella staffa di montaggio del mobile.

Porta reversibile *(opcional)*

ATTENZIONE: Il senso di apertura delle porte deve essere indicato al momento dell'acquisto dell'apparecchio, poiché si tratta di un'operazione che deve essere eseguita da personale specializzato. Se fosse necessario apportare questa modifica in un secondo momento, si prega di consultare il nostro Servizio Post-Vendita.

Bisagra "soft"

ATTENZIONE - Prestare molta attenzione alle cerniere incernierate. La cerniera si chiude automaticamente e ci sono molti punti di contatto prima e durante l'installazione.

1. Svitare e rimuovere le due viti (1) e allentare le due viti (2). Far scorrere lo sportello attraverso l'asola e rimuoverlo. Fare attenzione a tenere saldamente lo sportello e a posizionarlo su una superficie ammortizzata per evitare di danneggiarlo.
2. Rimuovere le viti (2). Rimuovere le coperture sul lato opposto del mobile e utilizzarle per coprire i fori delle viti.
3. Sul lato opposto, avvitare a metà le viti (2).
4. Posizionare la nuova porta sul lato opposto, spostando il foro della cerniera dalle viti (2). Livellare e serrare saldamente entrambe le viti.
5. Infine, serrare saldamente le viti **(1).**

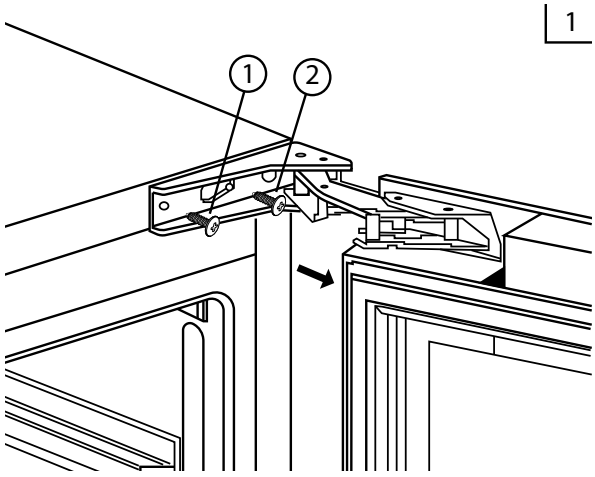

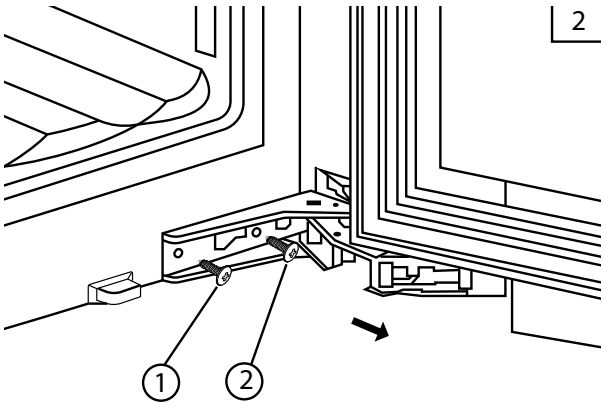

Modelli da incasso sottobanco

Solo per i modelli:

- PVMB 30-16
- PVMB 40-28
- PVMB 60-46CRR
- PVMBP 60-44
- PVMBP HD 40-25
- PVMBP HD 60-52

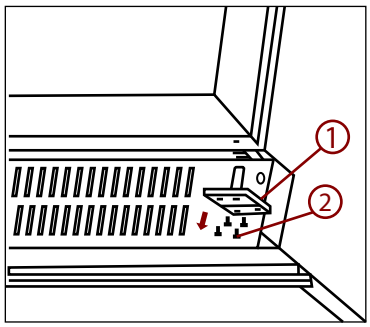

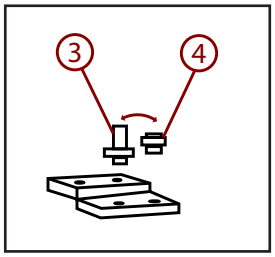

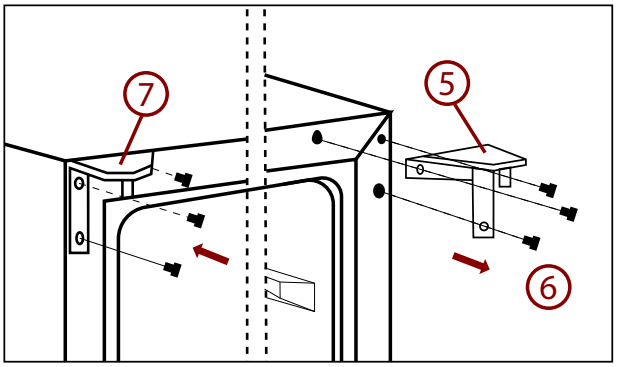

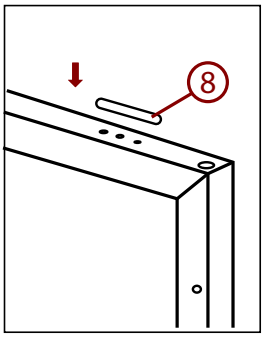

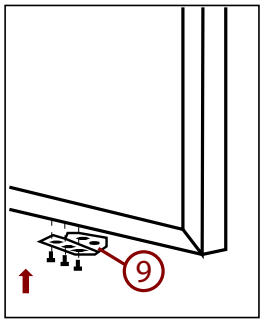

1. Rimuovere la cerniera inferiore (1) svitando le quattro viti di bloccaggio (2). Fare attenzione a tenere saldamente la porta di vetro dopo aver rimosso le viti (Figura 1).
2. Tirare delicatamente verso il basso per rimuovere lo sportello di vetro dalla cerniera in alto a destra e posizionarlo su una superficie imbottita per evitare il rischio di danni. Quindi rimuovere la cerniera superiore destra (5). (Fig. 3) Svitare e trasferire la cerniera (7) e/o il tappo della porta (8) dalla cerniera inferiore al lato opposto. (Fig. 3)
3. Svitare e trasferire il perno della cerniera (3) e/o il fermo della porta (4) dalla cerniera inferiore al lato opposto (Figura 2).
4. Aprire i tappi di copertura sul lato sinistro del mobile e utilizzarli per coprire i fori delle viti sul lato destro.
5. Avvitare la cerniera alternativa superiore sinistra (7), inclusa negli accessori, sul lato sinistro del mobile (Fig. 3).
6. Ruotare lo sportello di 180° (i modelli di bloccaggio dello sportello non sono necessari) e riposizionare lo sportello nella posizione prevista. Avvitare quindi il gruppo cerniera inferiore nella posizione prevista a sinistra e serrare una volta che la porta è in piano.
7. Trasferire la maniglia e i tappi nelle posizioni opposte e quindi rimontare le bocchette, se necessario.

Angoli di taglio

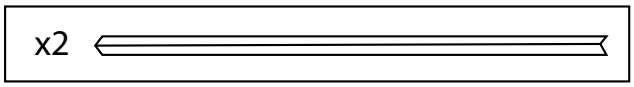

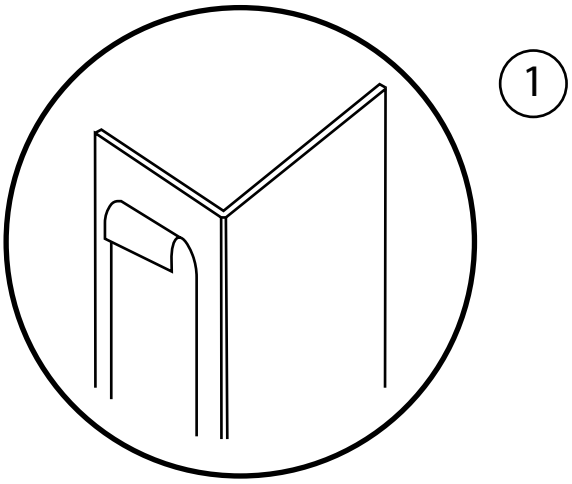

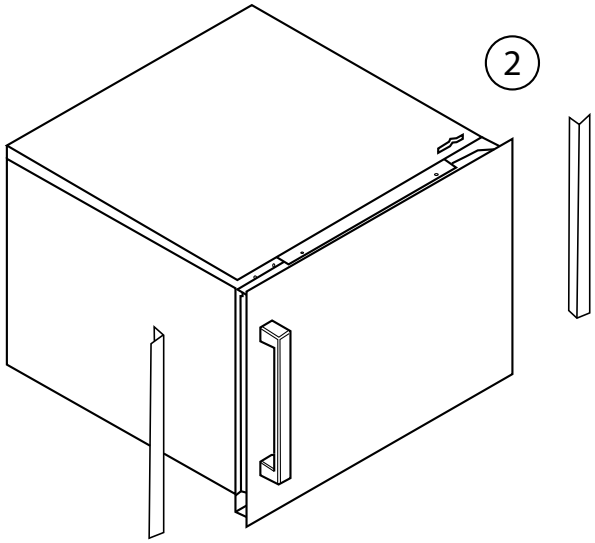

ISTRUZIONI PER L'USO

Questo apparecchio è progettato per funzionare a determinate temperature ambientali. La classe climatica è indicata sulla targhetta.

L'apparecchio potrebbe non funzionare correttamente se lasciato per un lungo periodo di tempo a una temperatura che non rientra nell'intervallo specificato. Ad esempio, il posizionamento dell'apparecchio in condizioni di caldo o freddo estremo può provocare fluttuazioni della temperatura interna. L'intervallo tra 5ºC e 20ºC (41ºF e 68ºF) potrebbe non essere raggiunto.

Classe climatica	Temperatura ambiente
SN	+10°C a +32°C
N	+16°C a +32°C
ST	+16°C a +38°C
T	+16°C a +43°C

NOTA: Le unità senza riscaldatore non aumentano la temperatura interna se la temperatura ambiente in cui si trova l'unità è inferiore alla temperatura impostata.

ATTENZIONE: Quando si utilizza l'apparecchio per la prima volta o dopo averlo riavviato perché è stato spento per molto tempo, è possibile che si verifichi una variazione di alcuni gradi tra la temperatura selezionata e quella indicata sul pannello di lettura a LED. Questo è normale ed è dovuto al tempo di attivazione. Una volta che l'apparecchio è in funzione per qualche ora, tutto tornerà alla normalità.

Se l'unità viene scollegata, se si verifica un'interruzione di corrente o se l'unità viene spenta, è necessario attendere da 3 a 5 minuti prima di riavviare l'unità. Se si tenta di riavviare l'unità prima di questo tempo, l'unità non si avvierà.

DISPLAY DI UN'AREA

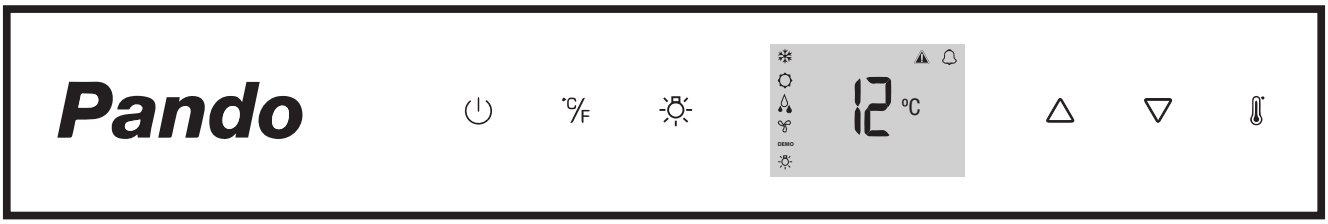

FINE - Per spegnere il refrigeratore per vini, toccare delicatamente il pulsante e tenerlo premuto per 5 secondi finché non si spegne. Per accendere il refrigeratore per vini, toccare delicatamente il tasto e tenerlo premuto per 1 secondo finché non si accende l'indicatore della temperatura.

SELEZIONATORE - Impostare la temperatura da visualizzare in gradi Fahrenheit o gradi Celsius.

LUZ - Serve per accendere e spegnere la luce interna.

SUBIR - Serve ad aumentare la temperatura impostata di 1°C/1°F.

SCARICA - Serve ad abbassare la temperatura impostata di 1°C/1°F.

SELETTORE DI AUSTERITÀ - Selezionare la temperatura e l'umidità da impostare.

Simboli sullo schermo

12	Visualizzazione della temperatura o del codice di errore		Avertenze
	Il compressore è acceso.		Segnale acustico
	Il riscaldamento è acceso.	DEMO	Modalità Eco Demo.
	Modalità di sbrinamento.		La luce interna è in modalità di visualizzazione.
	Modalità DynaClima.		

DISPLAY ZONA DOBLE

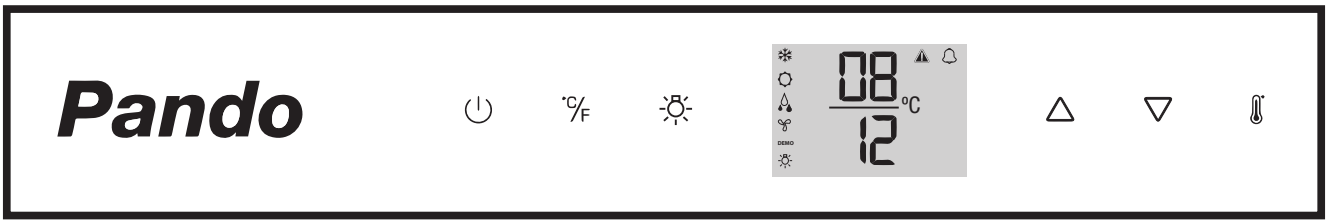

FINE - Per spegnere il refrigeratore per vini, toccare delicatamente il pulsante e tenerlo premuto per 5 secondi finché non si spegne. Per accendere il refrigeratore per vini, toccare delicatamente il tasto e tenerlo premuto per 1 secondo finché non si accende l'indicatore della temperatura.

SELEZIONATORE - Impostare la temperatura da visualizzare in gradi Fahrenheit o gradi Celsius.

LUZ - Serve per accendere e spegnere la luce interna.

SUBIR - Serve ad aumentare la temperatura impostata di 1°C/1°F.

SCARICA - Serve ad abbassare la temperatura impostata di 1°C/1°F.

Simboli sullo schermo

08	Visualizzazione della temperatura o del codice di errore della zona superiore/sinistra		La luce interna è in modalità di visualizzazione.
12	Visualizzazione della temperatura o del codice di errore		Avertenze
	Il compressore è acceso.		Segnale acustico
	Il riscaldamento è acceso.		Modalità DynaClima.
	Modalità di sbrinamento.	DEMO	Modalità Eco Demo.

⚠ *Modelli Twin Wine - Doppio display*

** Modelli CON sistema di condizionamento Twin Wine:

PVMAV 88-45
PVMAV 124-65
PVMAV 178-101
PVMAVP 88-45
PVMAVP 124-65
PVMAVP 178-101

SENZA sistemi di condizionamento Twin Wine, la temperatura della zona INFERIORE deve essere sempre uguale o superiore a quella della zona SUPERIORE.
Con i sistemi di condizionamento Twin Wine, la temperatura della zona INFERIORE ha un'impostazione completamente indipendente da quella della zona SUPERIORE; ciascuna zona può essere regolata tra 5°C e 20°C.

- La temperatura aumenta di 1°C/1°F se si tocca una volta il tasto SU, oppure diminuisce di 1°C/1°F se si tocca una volta il tasto GIÙ. Il display lampeggia durante l'impostazione.
- La temperatura impostata lampeggia temporaneamente sul display per 5 secondi dopo l'impostazione della temperatura. Il display tornerà quindi alla temperatura interna attuale.
- Per visualizzare la temperatura impostata in qualsiasi momento, toccare il tasto di selezione delle impostazioni; la temperatura impostata apparirà temporaneamente sul display per 5 secondi. Il display tornerà quindi alla temperatura interna attuale.

Prima accensione

Quando l'unità viene collegata per la prima volta, si accende automaticamente con le impostazioni predefinite. La temperatura preimpostata in fabbrica è di 12°C (54°F).

1. Toccare il selettore di impostazione finché la temperatura che si desidera impostare non smette di lampeggiare. È quindi possibile utilizzare i tasti SU e GIÙ per impostare la temperatura interna desiderata. Quando si tocca uno dei due tasti per la prima volta, il display visualizza l'ultima temperatura impostata in precedenza.
2. La temperatura aumenta di 1°C/1°F se si tocca una volta il tasto SU, oppure diminuisce di 1°C/1°F se si tocca una volta il tasto GIÙ. Il display lampeggia durante l'impostazione.
3. La temperatura impostata lampeggia temporaneamente sul display per 5 secondi dopo l'impostazione della temperatura. Il display tornerà quindi alla temperatura interna attuale.
4. Per visualizzare la temperatura impostata in qualsiasi momento, toccare il tasto di selezione delle impostazioni; la temperatura impostata apparirà temporaneamente sul display per 5 secondi. Il display tornerà quindi alla temperatura interna attuale.

Display Della Temperatura

Durante il normale funzionamento, il display della temperatura sul pannello di controllo indica la temperatura interna dell'apparecchio. L'indicatore di temperatura si arresta se:

• È stata impostata una temperatura diversa,
• La temperatura della zona si discosta di oltre 5°C (9°F) dalla temperatura impostata.

La visualizzazione intermittente della temperatura garantisce che la temperatura non
possa inavvertitamente aumentare o diminuire e danneggiare il vino.

Funzione multi-tasto

Per eseguire la funzione multi-tasto, toccare leggermente e tenere premuto il primo tasto, quindi toccare il tasto rimanente per almeno 5 secondi e rilasciare tutti i tasti. Regolazione della temperatura

- L'unità dispone di due zone di temperatura indipendenti. La temperatura di entrambe le zone può essere regolata tra 5ºC e 20ºC (41ºF e 68ºF). Per servire il vino, la temperatura consigliata della zona SUPERIORE dovrebbe essere compresa tra 5ºC e 10ºC (41ºF e 50ºF), ideale per servire champagne e vino bianco, mentre la temperatura consigliata della zona INFERIORE dovrebbe essere compresa tra 15ºC e 20ºC (58ºF e 68ºF), ideale per servire il vino rosso.
- Quando l'unità viene collegata per la prima volta, si accende automaticamente con le impostazioni predefinite. La temperatura preimpostata in fabbrica per la zona di temperatura SUPERIORE è di 8ºC (46ºF) e per la zona di temperatura INFERIORE è di 12ºC (54ºF).
- Toccare il selettore di impostazione finché la temperatura che si desidera impostare non smette di lampeggiare. È quindi possibile utilizzare i tasti SU e GIÙ per impostare la temperatura interna desiderata. Quando si tocca uno dei due tasti per la prima volta, il display visualizza l'ultima temperatura impostata in precedenza.

Funzione di memoria della temperatura

In caso di interruzione dell'alimentazione (sbalzo di tensione, interruzione della scheda, ecc.), l'unità ricorda le impostazioni di temperatura precedenti. Quando l'alimentazione viene ripristinata, la temperatura del refrigeratore per vini torna alla stessa impostazione di temperatura precedente l'interruzione di corrente

Allarme Porta

Se la porta è rimasta aperta per più di 60 secondi, l'allarme acustico suona e si accende il simbolo del segnale acustico del manichino (beep). Chiudendo la porta o toccando una volta un tasto qualsiasi è possibile disattivare l'allarme acustico

Allarme temperatura

Se la temperatura di una delle zone sale o scende al di fuori dell'intervallo di temperatura, viene emesso un allarme acustico. L'indicatore di temperatura corrispondente lampeggia contemporaneamente e i simboli e si accendono.

La temperatura a cui è impostato l'apparecchio determina la temperatura che l'apparecchio riconosce come troppo calda o troppo fredda.

L'allarme acustico suona e il display della temperatura lampeggia:

- Quando si accende l'apparecchio, se la temperatura interna è molto diversa da quella impostata.
- In caso di interruzione prolungata dell'alimentazione.
- Quando nell'unità sono stati inseriti troppi articoli contemporaneamente. Oppure quando è entrata troppa aria ambiente durante il riordino e la rimozione degli articoli immagazzinati.
- Quando la porta non è chiusa correttamente.
- Il dispositivo è difettoso.
-

L'allarme acustico viene automaticamente tacitato, il display della temperatura smette di lampeggiare e i simboli di avviso e di segnalazione acustica si spengono quando si raggiunge nuovamente la temperatura impostata. Tuttavia, se il rumore vi disturba, potete disattivare prima l'allarme acustico toccando una volta un tasto qualsiasi e l'allarme si fermerà. L'indicatore di temperatura corrispondente continuerà a lampeggiare e i simboli di avviso e di segnale acustico rimarranno accesi fino al raggiungimento della temperatura impostata. A questo punto il display si illuminerà in modo fisso, i simboli di avvertenza e di segnale acustico e il sistema d i allarme sarà di nuovo completamente attivo.

MODALITÀ DI CONFIGURAZIONE

Alcune funzioni del refrigeratore per vino possono essere selezionate solo accedendo alla modalità “Configurazione. Per entrare o uscire dalla modalità “Configurazione”, Toccare e tenere premuto △ il tasto di zona destro per 5 secondi. Se dopo circa un minuto non è stata intrapresa alcuna azione, il refrigeratore per vino uscirà automaticamente dalla modalità “Configurazione”.

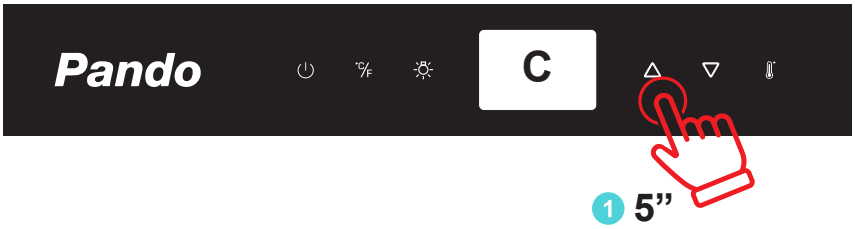

Selezione ºF / ºC

1. Toccare leggermente e tenere premuto △ per 5 secondi per accedere alla modalità di Configurazione
2. Utilizzare i tasti △ e ▽ per selezionare l’impostazione della visualizzazione della temperatura in gradi Fahrenheit (“F”) o Celsius (“C”).
3. Tenere premuto △ per 5 secondi per confermare la selezione

Luminosità Dello Schermo

1. Tenere leggermente premuto il tasto △ per 5 secondi per accedere alla modalità di Configurazione
2. Toccare ⏻ 1 volta il tasto per visualizzare “ d “ sullo schermo.
3. Utilizzare i tasti △ e ▽ per selezionare la luminosità del display quando la porta è chiusa. Quando lo sportello è aperto, la luminosità del display torna al livello normale.
    - d0 - Spento
    - d1 - Impostazione del dimmer (predefinita)
    - d2 - Impostazione media
    - d3 - Impostazione più luminosa
4. Tenere premuto △ per 5 secondi per confermare la selezione.

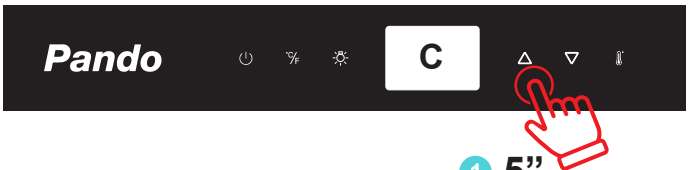

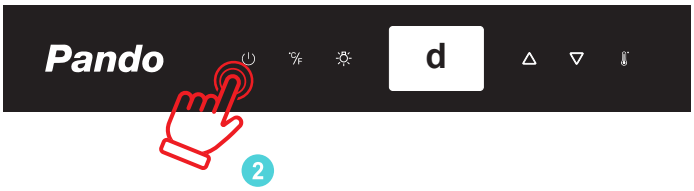

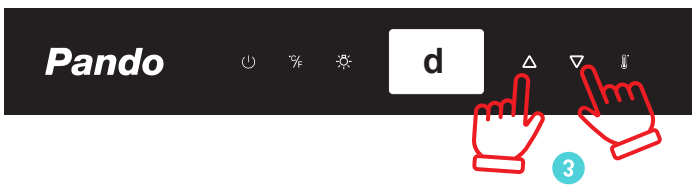

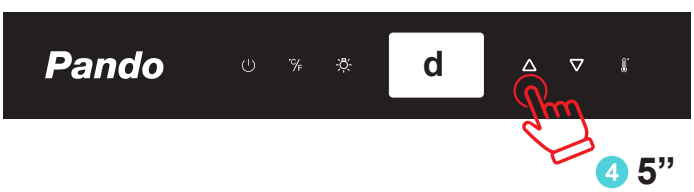

Illuminazione Interna

1. Toccare leggermente e tenere premuto △ per 5 secondi per accedere alla modalità “Configurazione”
2. Toccare ⏻ 2 volte il tasto per visualizzare “ L” sullo schermo.
3. Utilizzare i tasti △ e ▽ per selezionare la luminosità dell’illuminazione interna quando la porta è chiusa. Quando la porta è aperta, l’illuminazione interna torna al suo livello normale.
    - L0 - Spento quando la porta è chiusa o aperta
    - L1 - Luce fioca
    - L2 - Mediamente leggero
    - L3 - Luce intensa (impostazione predefinita)
4. Tenere premuto △ per 5 secondi per confermare la selezione.

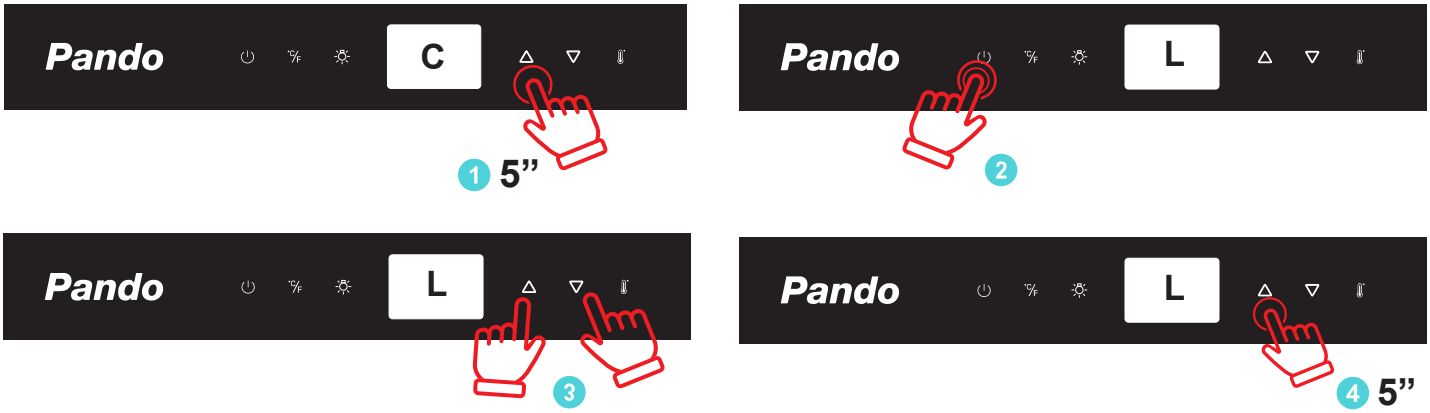

Modalità ventilatore (vedere dettagli Dynaclima)

1. Tenere premuto △ per 5 secondi per accedere alla modalità “Configurazione”
2. Toccare ⏻ 3 volte il tasto per visualizzare “ F ” sullo schermo.
3. Utilizzare i tasti △ e ▽ per selezionare la modalità di ventilazione.
    - F0 - Modalità silenziosa - Modalità risparmio energetico
    - F1 - Modalità DynaClima - Mezzo tempo
    - F2 - Modalità DynaClima - Tempo pieno
4. Tenere premuto △ per 5 secondi per confermare la selezione.



Toni Acustici (Bip)

1. Tenere leggermente premuto il tasto △ per 5 secondi per accedere alla modalità di Configurazione
2. Toccare ⏻ 4 volte il tasto per visualizzare " S " sullo schermo
3. Utilizzare i tasti △ e ▽ per selezionare i toni acustici.
    - S0: tono sensore ON, tono allarme OFF
    - S1: Tono del sensore ON, tono di allarme ON (predefinito) S S
    - S2: Tono sensore OFF, tono allarme OFF
    - S3: tono del sensore disattivato, tono di allarme attivato
4. Tenere premuto △ per 5 secondi per confermare la selezione.

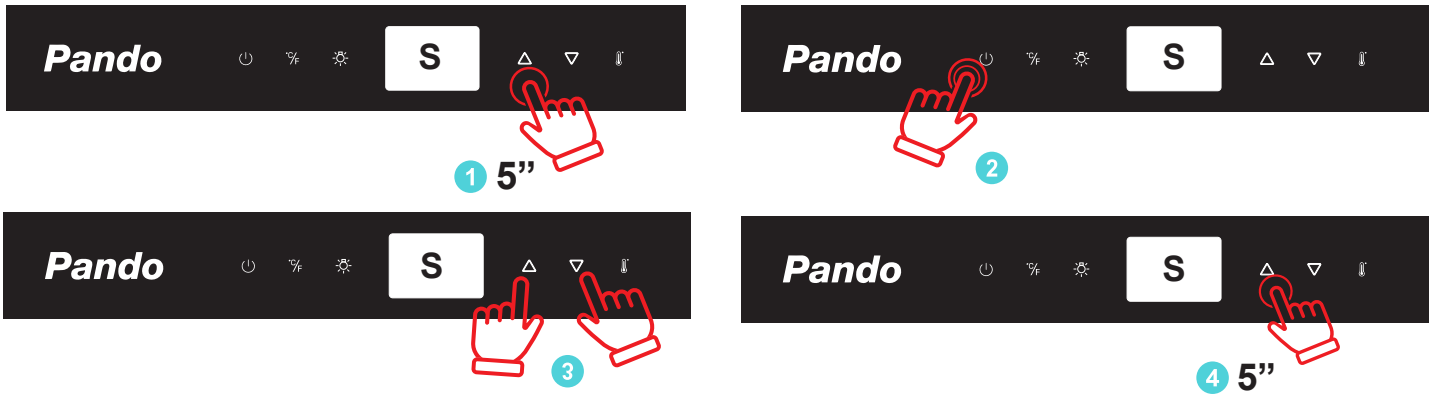

Modalità di visualizzazione OFF

Questa modalità spegne i display, la luce interna, i toni dei sensori e gli allarmi acustici e ne impedisce la riaccensione. Le normali operazioni di raffreddamento continueranno a svolgersi.

Per attivare la modalità Display off, toccare contemporaneamente i tasti ⏻ e ☼ per almeno 5 secondi. I display e le luci interne si spegneranno per confermare l'attivazione della modalità.

La modalità di spegnimento del display può essere annullata ripetendo la procedura sopra descritta. Si disattiverà automaticamente dopo 96 ore.

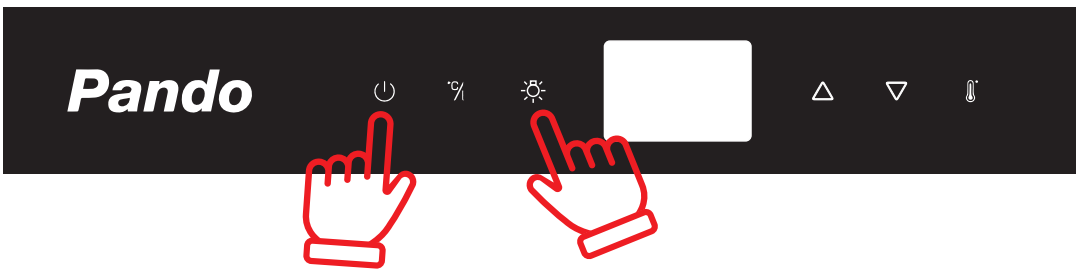

Modalità Eco Demo

La modalità Eco Demo può essere attivata quando si presenta l'unità alle fiere o negli showroom. In modalità Eco Demo, il compressore e tutti i motori dei ventilatori sono spenti. È perfetta anche come modalità di pulizia. Il raffreddamento è disattivato mentre le luci rimangono accese.

Tenendo premuti contemporaneamente △ e ▽ sul lato sinistro e il tasto ☼ per almeno 5 secondi, si udiranno 2 segnali acustici e l'unità funzionerà in modalità Eco Demo. La modalità Eco Demo può essere annullata ripetendo la procedura sopra descritta e verrà disattivata.

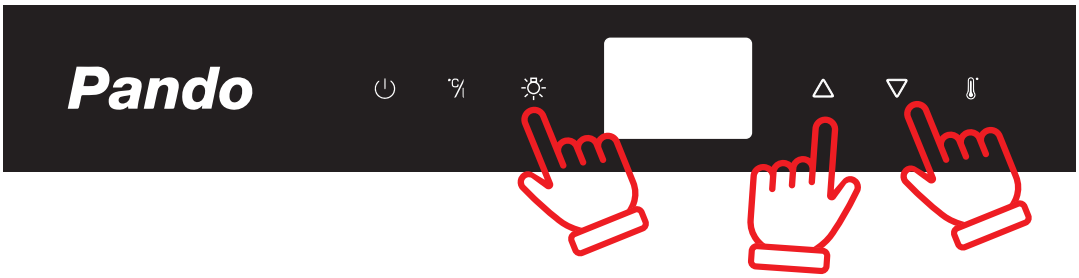

Dinaclima/Modosilenzioso

(Vedere Configurazione Modalità Ventola)

Il dispositivo dispone di due diverse modalità di funzionamento: DYNA- CLIMA e Quiet mode. La modalità DYNACLIMA (Dynamic Climate) consente di distribuire in modo uniforme l'umidità relativa all'interno dell'unità e la temperatura, in modo da poter conservare tutti i vini nelle stesse eccellenti condizioni. Se si desidera utilizzare l'unità per la conservazione del vino a lungo termine, la modalità DYNACLIMA è indispensabile. In questo modo si crea un clima continuo nell'armadio che imita quello di una cantina. In modalità DYNACLIMA, la ventola interna fa circolare l'aria interna in modo uniforme anche quando viene raggiunta la temperatura impostata.L'utilizzo della modalità DYNACLIMA aumenta il livello di rumorosità durante il funzionamento. Il simbolo si accende.
In modalità SILENT (nota anche come modalità di risparmio energetico), l'apparecchio funziona senza la ventola una volta raggiunta la temperatura impostata Il simbolo si spegne.

Luce interna

L'illuminazione interna facilita la vision e delle etichette dei vini e valorizza la visualizzazione della collezione. Tenendo premuto il tasto LIGHT per 5 secondi, si passa da una modalità di funzionamento delle luci interne all'altra: modalità funzionale (predefinita) e modalità skylight. In modalità funzionale (predefinita), le luci si accendono solo quando la porta è aperta. La luce interna si spegne circa 5 secondi dopo la chiusura della porta. In modalità vetrina, le luci si accendono indipendentemente dal fatto che la porta sia aperta o meno e il simbolo della lampadina si illumina.
L'unità è dotata di luci LED ed è progettata per una durata estremamente lunga. Grazie all'illuminazione a LED, il vino non viene danneggiato dal calore o dalla luce ultravioletta. Tuttavia, non sono riparabili dall'utente. Per sostituirle, contattare il nostro servizio di assistenza.

NOTA: Utilizzare solo accessori originali per l'illuminazione a LED forniti dal produttore. Se il modello è dotato di illuminazione TriColour, è possibile selezionare il colore della luce

interna: ambra, bianco e blu toccando il tasto LIGHT. Toccando il tasto LIGHT si passa dalla modalità monocolore alla modalità colore dinamico. In modalità colore dinamico, la luce interna inizierà ad alternare i 3 colori disponibili. Toccando una volta il tasto LUCE quando il colore desiderato è acceso, la luce interna passa a quel colore. Per tornare alla modalità colore dinamico, toccare nuovamente il tasto LUCE.

FUNZIONE DI APERTURA AUTOMATICA A SPINTA

Solo per i modelli:

- PVMAVP 45-16
- PVMAVP 60-23
- PVMAVP 88-45
- PVMAVP 124-65
- PVMAVP 178-101

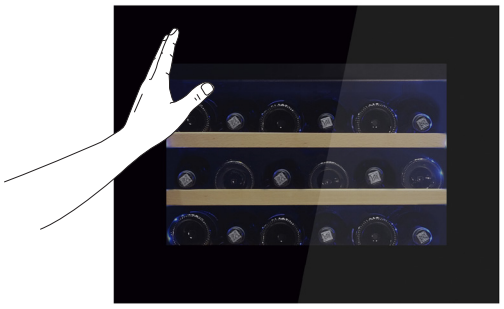

La funzione PushOpen dello sportello (se il modello ne è dotato) si attiva all'accensione dell'apparecchio. Per aprire lo sportello, spingerlo leggermente verso l'interno nella posizione superiore sinistra.
per il modello con cerniera destra (la posizione in alto a destra per il modello con cerniera sinistra) e poi rilasciarlo. Il pistone di spinta aprirà leggermente la porta. A questo punto è possibile aprire completamente la porta manualmente. Il pistone di spinta torna automaticamente alla posizione iniziale dopo 2 secondi.

NOTA:

- Non bloccare la porta o trattenerla durante l'apertura. Se si blocca la porta o la si trattiene durante l'apertura, l'apriporta automatico e la porta si danneggiano. Si sentiranno forti e ripetuti scatti. Non spingere o trattenere il pistone di spinta durante la chiusura. Se il pistone di spinta viene bloccato durante la chiusura, non sarà più in grado di raggiungere la posizione iniziale.
- Nella posizione iniziale, il pistone di spinta è a filo con la parte anteriore dell'involucro. Per riportare il pistone di spinta nella posizione iniziale, scollegare l'apparecchio dalla rete elettrica, attendere circa 10 secondi e ricollegarlo. Il pistone di spinta tornerà nella posizione iniziale. Il sistema non si attiva subito dopo la chiusura della porta. Attendere 3 secondi e riprovare. Non si tratta di un guasto del sistema.
- Per evitare aperture involontarie, la porta si richiude dopo 2 secondi se non viene tirata manualmente nei modelli a cerniera.

Lo sportello dell'unità è sensibile alla pressione. La sensibilità alla pressione per l'apertura dello sportello può essere regolata come indicato di seguito:

- Aprire la porta.
- Ruotare la manopola in alto al centro della porta in senso antiorario per aumentare la sensibilità e in senso orario per diminuirla.
- Chiudere la porta e verificare che sia regolata correttamente. Una rotazione eccessiva della manopola in senso antiorario può provocare l'apertura automatica della porta anche senza spingere o tirare.
- Cerrando la puerta con fuerza. A la inversa, girar demasiado el tornillo en el sentido de las agujas del reloj puede hacer que la puerta no se abra incluso empujando con fuerza.

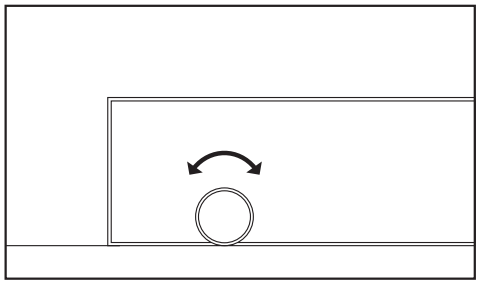

Vassoi e contenitori

AVVERTENZA: non tirare con più di un ripiano caricato alla volta per evitare che l'unità si ribalti in avanti. Alcuni ripiani sono progettati per contenere più di uno strato di bottiglie. Tali ripiani non devono scivolare se vi è caricato più di uno strato di bottiglie.
AVVERTENZA: non tentare di far scorrere i ripiani oltre l'arresto per evitare che le bottiglie cadano.
AVVERTENZA: per evitare di danneggiare la guarnizione dello sportello, assicurarsi che lo sportello sia completamente aperto quando si estraggono i ripiani dello scomparto.

Tutti i portabottiglie scorrono verso l'esterno per facilitare l'accesso alla cantina.
di facile accesso, ad eccezione del ripiano inferiore.

Per accedere facilmente alle bottiglie immagazzinate, estrarre delicatamente il ripiano fino all'arresto. I ripiani sono progettati con un arresto di emergenza per evitare che si estendano eccessivamente durante il caricamento delle bottiglie.

IMPORTANTE: non coprire nessuna parte dei ripiani con fogli di alluminio o qualsiasi altro materiale che impedisca la corretta circolazione dell'aria all'interno dell'armadio.

AVVERTENZA: Le bottiglie possono variare in termini di dimensioni e di dimensioni. Sul mercato possono essere disponibili formati diversi per dimensioni e diametro. Per questo motivo, il numero effettivo di bottiglie da conservare può variare. La capacità massima del portabottiglie è prodotta con bottiglie bordolesi tradizionali da 750 ml. con un'altezza della bottiglia fino a 30 cm.

- È possibile caricare le bottiglie di vino in fila indiana o impilate, tenendo presente quanto segue: se non si hanno abbastanza bottiglie per riempire il Cantinette, è meglio distribuire il carico lungo il Cantinette per evitare di caricare "tutto su" o "tutto giù".
- Non sovraccaricare la presa per facilitare la circolazione dell'aria.
- Posare le bottiglie in piano.
- Evitare di ostruire le ventole interne (situate all'interno del pannello posteriore dell'unità).
- Non rimuovere o modificare i ripiani in legno regolabili per ospitare altre bottiglie o per aumentare la capacità della cantina impilando le bottiglie, se necessario (vedere rimozione dei ripiani).
- Mantenere piccoli spazi tra le pareti e le bottiglie per consentire la circolazione dell'aria. Come in una cantina sotterranea, la circolazione dell'aria è importante per evitare la formazione di muffe e per generare una temperatura più omogenea.
- Non introdurre contaminanti. Conservare nell'apparecchio solo vino per garantire un ambiente privo di odori.
- Conservare il vino solo con bottiglie non aperte. Conservare le bottiglie aperte può causare fuoriuscite.

Ripiano telescopici

Per evitare di danneggiare la guarnizione della porta, assicurarsi che la porta sia completamente aperta quando si rimuovono i ripiani dal vano binari. Per facilitare l'accesso alle bottiglie, i ripiani devono essere estratti di circa 1/3 dal vano guide.

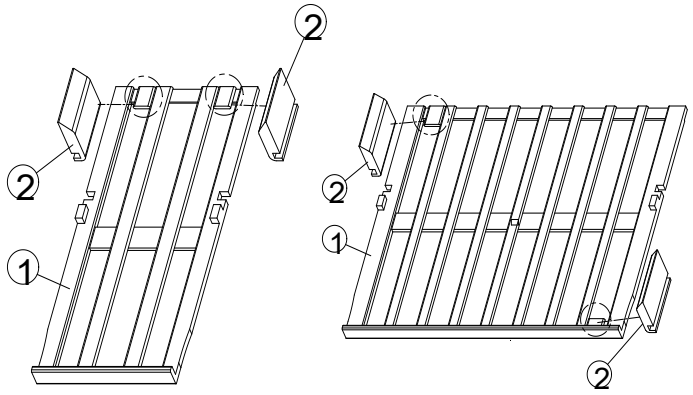

- Per rimuovere i ripiani dalle guide di scorrimento, estrarre ogni ripiano fino all'esterno.

Con entrambe le mani, premere contemporaneamente le due leve con le dita, verso il basso sulla leva di plastica destra, come mostrato nella Figura A, e verso l'alto sulla leva di plastica sinistra, come mostrato nella Figura B. Quindi estrarre lentamente il ripiano.

A

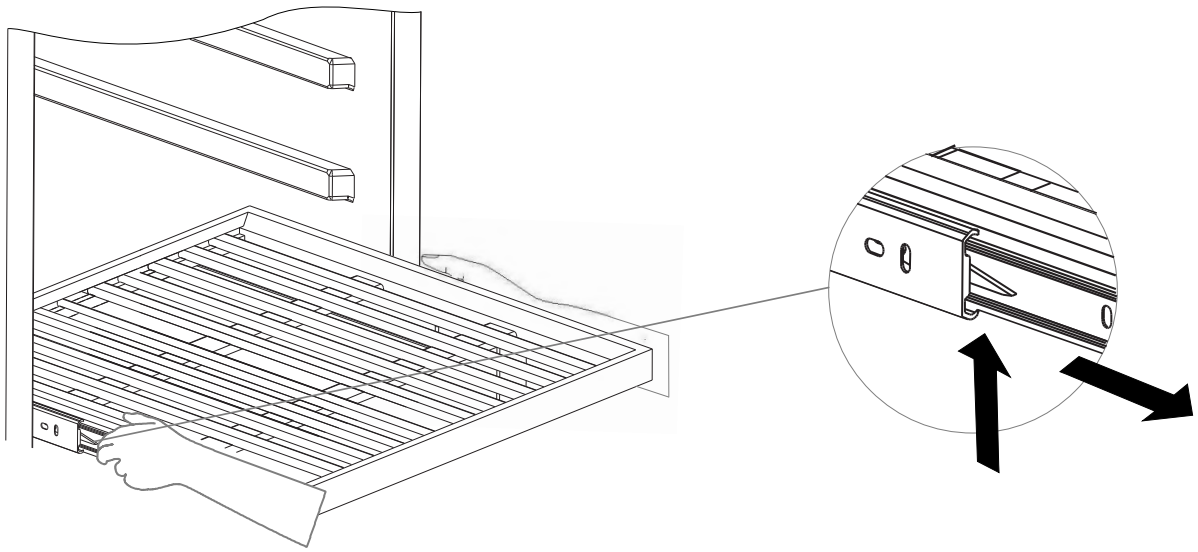

B

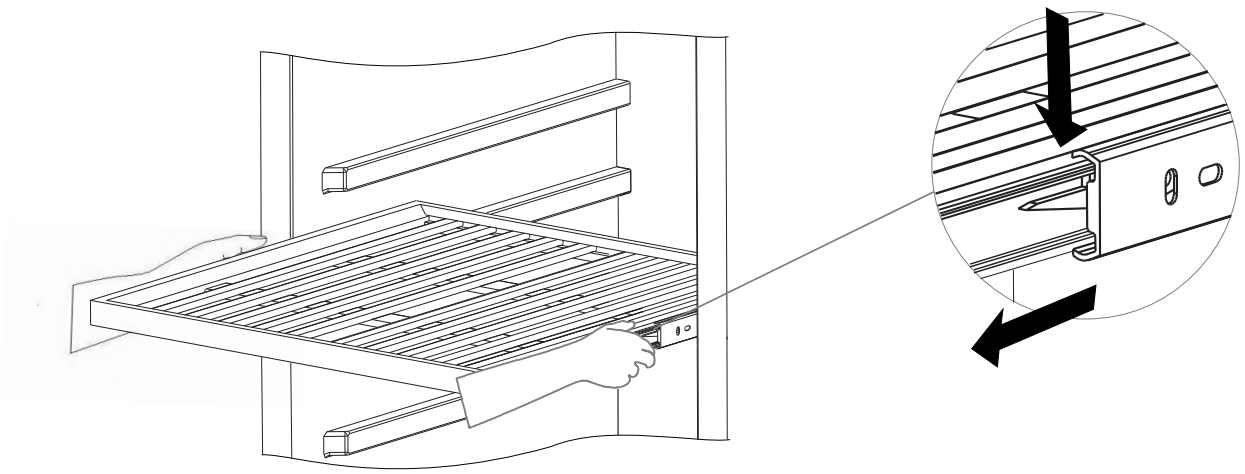

CURA E MANUTENZIONE

AVVERTENZA: La mancata disconnessione della spina dell'apparecchio durante la manutenzione o la pulizia può provocare scosse elettriche o lesioni personali.

Constrollo dell'umidità

L'apparecchio è dotato di un sistema per mantenere il corretto livello di umidità. In condizioni ambientali estremamente secche, potrebbe essere necessario aggiungere un po' d'acqua al contenitore di umidità in dotazione. Riempire d'acqua il piccolo serbatoio di plastica (cassetta dell'umidità) fino a ¾ della sua capacità e inserirlo nelle guide sul ripiano superiore dell'apparecchio. Controllare regolarmente il livello dell'acqua e rabboccare se necessario. Assicurarsi che il serbatoio sia posizionato correttamente nelle guide del ripiano superiore per evitare la possibilità di fuoriuscite d'acqua.

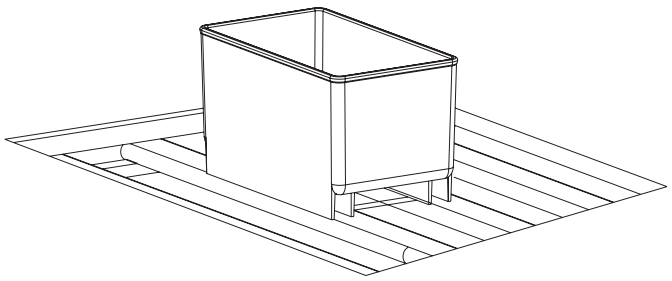

Pulizia dell'unità

Apague el aparato, desenchúfelo y retire todos los objetos, incluidos los estantes y la rejilla.
Lave las superficies interiores con una solución de agua tibia y bicarbonato sódico.
La solución debe ser de unas 2 cucharadas de bicarbonato por cada litro de agua.
Lave los estantes con una solución de detergente suave.
Escurra el exceso de agua de la esponja o paño cuando limpie cualquier zona de los mandos.
La junta de estanqueidad alrededor de la puerta debe limpiarse con regularidad para evitar la decoloración y prolongar la vida útil. Utilice agua limpia.
Después de limpiar la junta de sellado, compruebe que sigue proporcionando un sellado hermético.
Lave el mueble exterior con agua tibia y detergente líquido suave. Aclárelo bien y séquelo con un paño suave y limpio.
No limpie el acero inoxidable con estropajos de acero. Le sugerimos que utilice un limpiador de acero inoxidable "todo en uno" para limpiar el acero inoxidable. Limpie siempre en el sentido de la veta.

Vacanze

Vacanze brevi: lasciare l'unità in funzione durante le vacanze di durata inferiore a tre settimane.
Assenze prolungate: se l'apparecchio non viene utilizzato per diversi mesi, rimuovere tutti gli oggetti, spegnerlo e staccare la spina. Pulire e asciugare accuratamente l'interno. Per evitare la formazione di odori e muffe, lasciare la porta leggermente aperta, chiudendola se necessario.

Suggerimenti per il risparmio energetico

- Se l'apparecchio viene lasciato vuoto per lunghi periodi di tempo, si consiglia di staccare la spina e, dopo un'accurata pulizia, di lasciare lo sportello socchiuso per consentire all'aria di circolare all'interno dell'armadietto per evitare la formazione di condensa, muffa o odori.
- L'apparecchio deve essere installato nella parte più fresca della stanza, lontano da apparecchi che producono calore e dalla luce solare diretta.
- Assicurarsi che l'unità sia adeguatamente ventilata. Non coprire mai le prese d'aria.
- Pulire la polvere e lo sporco dal condensatore a intervalli regolari.
- Aprite la porta solo per il tempo necessario e siate il più brevi possibile. Conservare il contenuto in modo organizzato.
- Non riempire eccessivamente l'apparecchio in modo che l'aria circoli correttamente.

Interruzione di corriente

In caso di interruzione dell'alimentazione, tutte le impostazioni di temperatura precedenti vengono salvate automaticamente. Se l'alimentazione viene interrotta (interruzione di corrente, interruttore automatico, ecc.) e poi reinserita, l'unità funzionerà con l'ultimo setpoint di temperatura.
La maggior parte delle interruzioni di corrente si risolve nel giro di poche ore e non dovrebbe influire sulla temperatura dell'apparecchio se si riduce al minimo il numero di volte in cui si apre lo sportello. Se l'interruzione di corrente si protrae per un periodo di tempo più lungo, è necessario adottare misure adeguate per proteggere il contenuto dell'apparecchio.
NOTA: Indipendentemente dalla causa, se si verificano livelli anomali di temperatura o umidità all'interno dell'unità, è bene ricordare che solo un'esposizione prolungata e frequente a queste condizioni anomale può causare effetti dannosi sui vini.

Filtro antiodore a corbone attivo

Il filtro dell'aria a carboni attivi (se il modello ne è dotato) si trova nella parte posteriore del vano. Sostituirlo ogni anno.

1. Rimuovere il vassoio davanti al filtro.
2. Afferrare il filtro e ruotarlo di 90° in senso antiorario.
   e rimuoverlo.
3. Inserire il nuovo filtro in verticale e ruotare di 90° in senso orario o antiorario finché non scatta in posizione.

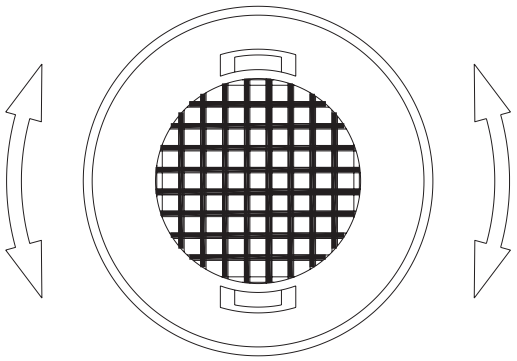

Spostamento del dispositivo

Scollegare la spina dalla presa di corrente.
Rimuovere il contenuto delle griglie e tutte le parti mobili all'interno.
Sollevare i piedini regolabili fino alla base per evitare di danneggiarli.
Chiudere la porta con il nastro adesivo e bloccarla se è dotata di un sistema di chiusura.
Trasportare l'apparecchio solo in posizione verticale. Proteggere anche l'esterno dell'apparecchio con una coperta o un oggetto simile

Sbrinamento / Ignrometria / Ventilazione

L'unità è progettata con un sistema di sbrinamento automatico. Durante il "ciclo di spegnimento" l'evaporatore posteriore, sulla parete posteriore dell'unità, si sbrina automaticamente.
La condensa si raccoglie nella vaschetta di scarico dietro la parete posteriore dell'unità e in parte passa attraverso il foro di scarico nella vaschetta di raccolta sopra il compressore.

Il calore viene trasferito dal tubo di scarico o dal compressore, facendo evaporare la condensa che si accumula nella vaschetta. Una parte dell'acqua rimanente viene raccolta all'interno dell'unità per risolvere i problemi di umidità.

Questo sistema consente di creare il giusto livello di umidità all'interno dell'unità, richiesto dal sughero naturale, per mantenere una tenuta duratura.
L'apparecchio non è completamente sigillato: l'aria fresca viene aspirata attraverso il tubo di scarico. L'aria viene fatta circolare nell'apparecchio tramite una ventola/ventilatori attraverso le aperture dei ripiani.

NOTA: L'evaporatore potrebbe accumularsi di brina se l'unità viene aperta in presenza di un calore ambientale elevato e frequente o se si trova in un luogo ad alta umidità. Se la brina non scompare entro 24 ore, l'unità dovrà essere sbrinata manualmente.

INFORMAZIONI IMPORTANTI SULLA TEMPERATURA

L'unità è stata progettata per garantire condizioni ottimali per la conservazione e/o il servizio dei vini.

I vini pregiati richiedono un'evoluzione lunga e delicata e necessitano di condizioni specifiche per raggiungere il loro pieno potenziale.

Tutti i vini maturano alla stessa temperatura, che è una temperatura costante fissata tra gli 11°C e i 14°C. Solo la temperatura di "dégustation" (apprezzamento del vino) varia a seconda del tipo di vino (vedi tabella sotto). Solo la temperatura di "dégustation" (apprezzamento del vino) varia a seconda del tipo di vini ***(vedi tabella delle temperature di servizio del vino qui sotto)***. Detto questo, e come nelle cantine naturali utilizzate dai produttori di vino per lunghi periodi di conservazione, non è importante la temperatura esatta, ma la sua costanza. In altre parole, finché la temperatura della vostra cantina è costante (tra 11°C e 14°C, ovvero 52°F e 57°F) i vostri vini saranno in perfette condizioni.

Non tutti i vini migliorano con l'invecchiamento. Alcuni devono essere consumati precocemente (2 o 3 anni), mentre altri hanno un'enorme capacità di invecchiamento (50 anni o più). Tutti i vini hanno un picco di maturità. Consultate il vostro enotecario di fiducia per avere informazioni in merito.

A temperature troppo elevate (oltre 20°C) il vino matura troppo rapidamente, impedendo agli aromi di svilupparsi ulteriormente. Il vino non può maturare completamente a temperature troppo basse (inferiori a 5°C).

Le fluttuazioni di temperatura stressano il vino e disturbano il processo di maturazione. È quindi molto importante mantenere una temperatura costante.

Rumori di funzionamento

L'unità è raffreddata da un compressore (aggregato di raffreddamento). Il compressore pompa il refrigerante attraverso il sistema di raffreddamento, producendo rumori di funzionamento. Anche quando il compressore è spento, i rumori causati dalle variazioni di temperatura e pressione sono inevitabili. Il rumore di funzionamento è più udibile subito dopo l'accensione del compressore. Diventa più silenzioso man mano che il periodo di funzionamento prosegue.

I seguenti rumori sono normali e si verificano di tanto in tanto:

- Gorgoglio, causato dal liquido di raffreddamento che scorre attraverso le bobine del dispositivo.
- Rumore di ronzio prodotto dal compressore del motore. Questo rumore può diventare più forte per brevi periodi quando il motore viene avviato.
- Scricchiolii e rumori, dovuti alla contrazione e all'espansione dei materiali a causa delle variazioni di temperatura.
- Suono di funzionamento del ventilatore, per far circolare l'aria all'interno del wine- tek.
- Rumori insoliti sono solitamente il risultato di un'installazione non corretta. In nessun caso i tubi devono entrare in contatto con una parete, con altre pareti o con altri tubi.
- Se l'unità è installata in una cucina a pianta aperta o tra pareti divisorie, il livello di rumore di funzionamento sarà più elevato. Tuttavia, ciò è dovuto all'architettura circostante e non all'apparecchio.
- La percezione individuale del rumore è direttamente correlata all'ambiente in cui si trova l'apparecchio e al tipo specifico di modello. I nostri apparecchi sono conformi agli standard internazionali per questo tipo di apparecchi e agli ultimi sviluppi tecnici. Ma ricordate che il rumore del compressore e del refrigerante che scorre nel sistema è inevitabile.

TABELLA DELLE TEMPERATURA DI SERVIZIO DEL VINO

Tutti i vini maturano alla stessa temperatura, che è una temperatura costante regolata fra 11ºC e 14ºC. La tabella seguente mostra la temperatura migliore per bere:

TEMPERATURE CONSIGLIATE		
Vini spumanti	Cava, Cremat, Champagne, Saumur, Sekt.	Tra 4-7 ºC
Vini spumanti speciali	Champagne milesimado.	Tra 9-8 ºC
I bianchi leggeri e secco	Penedes, Alvariño, Sauvignon d'Alsace.	Tra 6-8 ºC
Bianchi semi-secchi e ampi	Borgogna, Chardonnay navarrese e catalano, Gravés, Rioja, Aulese	Tra 9-12 ºC
Vini bianchi liquorosi	Sauternes, vendemmia tardiva.	Tra 11-13 ºC
Rosati	Può essere servito molto freddo	Tra 5-8 ºC
Giovani rossi	Loira, Rioja alavesa, Côtes-du-Rhone	Tra 10-12 ºC
I rossi del Pinot Nero	Borgogna	Tra 16-17 ºC
Rossi ordinari	Bordeaux, Borgogna, Rioja	Tra 14-15 ºC
Gran Cru	Ribera del Duero, Cruz classé de Bordeaux, Côte-Rotie.	Tra 17-18 ºC
Offerte speciali	Sherry pregiato.	Tra 9-11 ºC
Offerte speciali	Amontillado sherry, Oloroso sherry, Madeira, Porto.	Tra 15-16 ºC
Offerte speciali	Porto d'epoca.	Tra 16-18 ºC
Offerte speciali	Vini dolci naturali	Tra 8-10 ºC

INFORMAZIONI IMPORTANTI SULLA TEMPERATURA

L'unità è stata progettata per garantire condizioni ottimali per la conservazione e/o il servizio dei vini. I vini di qualità richiedono uno sviluppo più lungo e delicato e necessitano di condizioni specifiche. di raggiungere il loro pieno potenziale.

Solo la temperatura di "degustazione" varia a seconda del tipo di vino (si veda la precedente "Tabella delle temperature di servizio del vino"). Detto questo, come per le cantine naturali utilizzate dai produttori di vino per la conservazione a lungo termine, non è importante la temperatura esatta, ma la sua "costanza". In altre parole, finché la temperatura della vostra cantina è costante (tra 11ºC e 14ºC) i vostri vini saranno conservati in condizioni perfette. Non tutti i vini migliorano con l'invecchiamento. Alcuni devono essere consumati precocemente (2 o 3 anni), mentre altri hanno un'enorme capacità di invecchiamento (50 anni o più). Tutti i vini hanno il loro stadio di maturazione ottimale. Consultate il vostro enotecario di fiducia per avere informazioni in merito.

RISOLUZIONE DEI PROBLEMI

PROBLEMA / CODICE DI ERRORE	CAUSA	SOLUZIONE PER L'UTENTE
Non funziona	Non è collegato alla rete elettrica. È spento. L'argano/interruttore automatico è scattato o i l fusibile è bruciato.	Accendere il dispositivo. Accendere il dispositivo. Accendere il paranco / interruttore automatico / interruttore automatico.**Contattare il servizio di assistenza tecnica**.
Non raffredda	La temperatura non è impostata correttamente. La temperatura ambiente potrebbe richiedere un'impostazione di temperatura più elevata. La porta viene aperta troppo spesso. La porta non è chiusa completamente. La porta non è chiusa correttamente. Il condensatore è troppo sporco. L'apertura di ventilazione è bloccata o troppo polverosa.	Controllare la temperatura impostata. Impostare una temperatura più alta. Non aprire la porta più del necessario. Chiudere bene la porta. Controllare la guarnizione della porta e pulirla. Pulire lo sfiato del condensatore (coperchio posteriore) quando necessario. Rimuovere le ostruzioni e pulire la polvere.**Contattare il servizio di assistenza tecnica**.
Accensione e spegnimento frequenti	La temperatura ambiente è superiore alla media. Un gran numero di bottiglie è stato inserito nell'apparecchio. La porta è aperta troppo spesso. La porta non è completamente chiusa. La guarnizione dello sportello non chiude correttamente.	Posizionare l'apparecchio in un luogo più fresco. Lasciar funzionare l'apparecchio per un po' di tempo finché non raggiunge la temperatura impostata. Non aprire lo sportello più del necessario. Chiudere bene lo sportello. Controllare la guarnizione della porta e p u l i r l a . **Contattare il servizio di assistenza tecnica.**
La luce non si accende	L'apparecchio non è collegato alla rete elettrica. Il differenziale/interruttore automatico è scattato o un fusibile è bruciato. La luce del pannello di controllo si è spenta (funzione Display off).	Accendere l'apparecchio. Inserire l'interruttore automatico. **Accendere** la luce (funzione "display on").**Contattare il servizio di assistenza tecnica.**
Vibrazioni	L'apparecchio non è livellato correttamente.	Livellare l'apparecchio con i piedini regolabili.
Sembra che faccia troppo rumore	Il rumore di sferragliamento potrebbe provenire dal flusso del refrigerante, il che è normale. Al termine di ogni ciclo, è possibile che si sentano dei rumori di gorgogliamento causati dal flusso di refrigerante nell'apparecchio. In caso di sbalzi di temperatura, la contrazione e la dilatazione delle pareti interne possono provocare rumori di schiocco. e crepitii.	Livellare l'apparecchio con i piedini regolabili.
La porta non si chiude correttamente	L'apparecchio non è correttamente livellato. La porta è stata invertita e installata in modo errato. La guarnizione è sporca. Gli scaffali sono fuori posizione.	Livellare l'apparecchio con i piedini regolabili. Controllare la cerniera della porta Pulire la guarnizione della porta. Controllare i ripiani e sostituirli correttamente.**Contattare il servizio di assistenza tecnica**.

L'acqua si è accumulata sul pavimento o è comparsa sul retro dell'apparecchio.	Assicurarsi che il tubo di scarico che va dall'interno dell'unità alla vaschetta di raccolta dell'acqua posteriore sia posizionato correttamente.	In questo caso, in caso di pioggia può essere necessario rimuovere l'acqua in eccesso con una spugna. potrebbe essere necessario rimuovere l'acqua in eccesso con una spugna. VEDERE LA SEZIONE DOMANDE FREQUENTI. Sezione di condensazione
L'acqua è comparsa sulla parete interna dell'apparecchio.	Nei periodi di elevata umidità, soprattutto in estate, questo può accadere se la porta viene aperta troppo. frequenza.	Non aprire la porta più del necessario. Chiudere correttamente lo sportello. VEDERE LA SEZIONE DOMANDE E RISPOSTE. Sezione Condensazione
Sulla parte esterna della porta di vetro è comparsa della nebbia/condensa.	La condensa sulla parte esterna della porta in vetro è un effetto normale e naturale che si verifica in circostanze atipiche, quando le alte temperature esterne si combinano con le basse temperature. elevata umidità relativa.	Si consiglia di installare l'unità in un luogo ben ventilato, asciutto e/o climatizzato. con aria condizionata
Il dispositivo sembra non fermarsi mai: è sempre acceso.	La porta non è chiusa correttamente.	Assicurarsi che la porta sia chiusa correttamente**.** **Contattare il servizio di assistenza tecnica.**
I motori dei ventilatori interni si accendono e si spengono anche quando viene raggiunta la temperatura impostata. **Le ventole funzionano costantemente.**	Per far circolare l'aria e mantenere la temperatura impostata all'interno della cassaforte, le ventole interne devono essere accese e spente. Le ventole si accendono e si spengono per un tempo compreso tra 50 secondi e 5 minuti. Questo ciclo è normale e serve a far circolare l'aria e a garantire il funzionamento continuo dei ventilatori. Se il ventilatore si ferma completamente e non completa questo ciclo, il ventilatore non è operativo, a meno che l'unità non sia in modalità Silent.	Se si sente un rumore, è possibile selezionare la modalità SILENZIOSO tenendo premuto il tasto SU per almeno 5 secondi; si sentiranno tre suoni "B B B" che confermano l'attivazione della modalità silenziosa. Consultare il manuale d'uso.
Non riesco a regolare separatamente le temperature superiore e inferiore, entrambe si regolano allo stesso ritmo. (se uno è impostato più in alto, l'altro sale).	Questo è normale. La temperatura impostata per la ZONA INFERIORE deve essere sempre uguale o superiore a quella della ZONA SUPERIORE. In altre parole, la zona superiore dovrebbe essere la più fredda. Ad eccezione dei dispositivi con Twin Wine.	Vedere il manuale d'uso. Impostazione della temperatura
Lo schermo digitale non sembra funzionare.	Il pannello di controllo di questa unità è dotato di una funzione di blocco per bambini che impedisce la manipolazione delle impostazioni di temperatura o di potenza. Questa funzione si attiva automaticamente 2 minuti dopo l'ultima pressione di un tasto del pannello di controllo.	Sbloccare il pannello di controllo. Vedere il manuale d'uso.
Lo schermo digitale funziona. Ma l'unità non si raffredda.	Verificare che l'unità sia in "modalità Eco Demo".	Tenere premuti contemporaneamente i tasti "UP", "DOWN" e "LIGHT" per almeno 5 secondi per uscire dalla modalità Eco. Demo.
Lo schermo digitale, la luce e il suono non funzionano, ma l'unità si raffredda bene.	L'unità è in modalità di spegnimento dello schermo.	Per avviare la modalità Display OFF, premere contemporaneamente i tasti POWER e LIGHT per almeno 5 secondi. La spia lampeggia quattro volte e conferma l'attivazione della modalità Display OFF. La modalità OFF del display può essere abbandonata ripetendo la procedura sopra descritta. La modalità OFF del display si spegne automaticamente dopo 96 ore.

Rumore normale	Tutti i modelli incorporano nelle loro strutture un isolamento in schiuma rigida per garantire un'elevata efficienza termica e la massima riduzione del rumore dei componenti operativi interni. Nonostante questa tecnologia, il vostro modello potrebbe emettere suoni sconosciuti. I normali suoni di funzionamento possono essere più evidenti a causa dell'ambiente in cui si trova l'unità. Le superfici dure, come armadi, pavimenti in legno/vinile/piastrelle e pareti rivestite, tendono a propagare i normali rumori di funzionamento dell'unità.	Di seguito è riportato un elenco dei componenti di raffreddamento più comuni e una breve descrizione d e i suoni normali che producono durante il funzionamento: - Compressore: il compressore emette un suono ronzante o pulsante che può essere udito quando è in funzione. - Evaporatore/Capillare: il refrigerante che scorre attraverso un evaporatore può sembrare un liquido in ebollizione. - Ventilatore del condensatore/vaporizzatore: è possibile sentire l'aria che circola attraverso il condensatore. - Sbrinamento automatico/vaschetta di scarico: quando l'unità è in fase di sbrinamento, è possibile che si senta gocciolare o scorrere acqua o ghiaccio nella vaschetta di scarico. - Alla fine di ogni ciclo, si sente un rumore di gorgogliamento del liquido che scorre nei tubi. - Pareti interne che si contraggono e
Rumore del compressore	Il funzionamento del motore elettrico e della pompa all'interno del compressore provoca rumore durante il funzionamento.	Il rumore deve essere stabile e non superare i 42 dB(A). Se il rumore è eccessivo, il compressore è difettoso. Contattare il servizio di assistenza tecnica. Anche i piedini in gomma invecchiati o il montaggio errato dei piedini in gomma (troppo allentati o troppo stretti) causano un rumore anomalo. In questo caso, correggere il montaggio dei piedini o sostituirli.
Rumore della ventola	Il motore della ventola fa rumore durante il funzionamento. Il rumore è stabile e non supera i 40 dB(A).	**Contattare il servizio di assistenza tecnica.**
Rumore del flusso del refrigerante	L'estremità del tubo capillare è stata spinta troppo all'interno del tubo d i i n g r e s s o dell'evaporatore. Oppure ci sono bave sull'estremità del tubo capillare. Lo smorzamento delle vibrazioni si è perso intorno alla giunzione tra il capillare e il tubo di ingresso dell'evaporatore. I capelli interferiscono con gli altri pezzi.	**Contattare l'assistenza tecnica.**
ERRORE E0	Errore di comunicazione	**Contattare l'assistenza tecnica.**
ERRORE E1	Il sensore di temperatura dell'aria di zona è in circuito aperto.	**Contattare l'assistenza tecnica.**
ERRORE E2	Il sensore della temperatura dell'aria è in cortocircuito.	**Contattare l'assistenza tecnica.**
ERRORE E3	Il sensore di sbrinamento dell'evaporatore è in un circuito aperto.	**Contattare l'assistenza tecnica.**
ERRORE E4	Il sensore di sbrinamento dell'evaporatore è in cortocircuito.	**Contattare l'assistenza tecnica.**
ERRORE E5	Il riscaldatore è rotto	**Contattare l'assistenza tecnica.**
ERRORE E6	L'elettrovalvola/valvola solenoide è rotto.	**Contattare l'assistenza tecnica.**
ERRORE E7	L'interruttore della porta non ha funzionato.	Verificare che lo sportello sia correttamente e completamente chiuso. Verificare che non vi siano bottiglie all'interno che impediscano la corretta chiusura della porta. **Contattare il servizio di assistenza tecnica.**

ERRORE E8	Il sensore della temperatura dell'aria ambiente è in un circuito aperto.	**Contattare l'assistenza tecnica.**
ERRORE E9	Il sensore della temperatura dell'aria ambiente è in cortocircuito.	**Contattare l'assistenza tecnica.**
HI ERRORE	La temperatura interna è troppo alta per 60 minuti alla volta.	Controllare che lo sportello sia chiuso correttamente. Modificare **la** temperatura.**Contattare l'assistenza tecnica.**
ERRORE LO	La temperatura è troppo bassa per 30 minuti alla volta.	Controllare che lo sportello sia chiuso correttamente. Modificare **la** temperatura.**Contattare l'assistenza tecnica.**
ERRORE HH	Il livello di umidità è troppo alto per 72 ore di fila.	Regolazione del livello di umidità nella stanza
ERRORE LL	Il livello di umidità è basso per 72 ore alla volta.	Regolazione del livello di umidità nella stanza
ERRORE CE	Problema di elettrovalvola o sensore sbrinamento.	**Contattare l'assistenza tecnica.**
ERRORE ET	Problema con il sensore della temperatura dell'aria.	**Contattare l'assistenza tecnica.**
L'allarme suona e il display della temperatura lampeggia.	La porta dell'apparecchio è rimasta aperta per più di 60 secondi. In caso contrario, la temperatura è salita o scesa al di sopra della temperatura impostata. Ciò potrebbe essere dovuto a: - Lo sportello dell'apparecchio viene aperto troppo spesso. - L'apertura di ventilazione è bloccata o troppo polverosa. - Interruzione prolungata dell'alimentazione. - Un gran numero di bottiglie è stato inserito nel dispositivo.	In caso affermativo, chiudere la porta. Non aprire la porta più del necessario. Pulire gli ostacoli e la polvere. Lasciare che l'apparecchio funzioni per un po' fino a raggiungere la temperatura impostata.
L'icona "--" si accende e lampeggia sul display della temperatura.	La temperatura impostata non rientra nell'intervallo. intervallo.	Verranno visualizzate solo le temperature comprese nell'intervallo 0~99°F/-9~37°C che il dispositivo può visualizzare. Se la temperatura non rientra in questo intervallo, viene visualizzato viene visualizzata l'icona .
La temperatura visualizzata è superiore alla temperatura impostata. temperatura impostata.	Se la temperatura ambiente è superiore a 35 °C, è normale che la temperatura visualizzata sullo schermo sia superiore alla temperatura impostata. La ventilazione è bloccata.	Verificare che nulla ostruisca le bocchette. Rimuovere le ostruzioni e pulire la polvere. **Contattare il servizio di assistenza tecnica.**
La temperatura visualizzata è inferiore alla temperatura impostata.	Se la temperatura ambiente è inferiore alla temperatura impostata, è normale che la temperatura visualizzata sullo schermo sia inferiore alla temperatura impostata.	Cercate di aumentare la temperatura ambiente.
La temperatura visualizzata è superiore alla temperatura impostata.	Se la temperatura ambiente è superiore a 35 °C, è normale che la temperatura visualizzata sullo schermo sia superiore alla temperatura impostata. La ventilazione è bloccata.	Verificare che le uscite di ventilazione non siano ostruite. Cercare di abbassare la temperatura **Contattare il servizio di assistenza tecnica.**

DOMANDE FREQUENTI

1. **Quali sono le condizioni di conservazione che preoccupano i collezionisti e i consumatori di buon vino?**
   Luce, umidità, temperatura e vibrazioni.

2. **Qual è la temperatura ideale per il vino?**
   La temperatura ideale per la conservazione del vino è compresa tra 52ºF e 57ºF (11ºC~14ºC). Tuttavia, qualsiasi temperatura compresa tra 41º~68ºF (5º~20ºC) è sufficiente, purché sia costante.

3. **Qual è l'umidità ideale per il vino?**
   Un'umidità compresa tra il 60% e il 70% è un intervallo eccellente in cui conservare il vino. Alti livelli di umidità mantengono l'umidità all'interno della bottiglia, impedendo l'evaporazione attraverso il tappo. Livelli di umidità troppo elevati spesso causano la creazione di microrganismi che possono invecchiare prematuramente il vino e persino rovinarlo.

4. **La temperatura di conservazione sembra variare frequentemente da 2 a 4 gradi.**
   Questo è normale: piccole differenze di temperatura sono necessarie per il corretto funzionamento dell'apparecchio. Quando la cantina inizia il ciclo di sbrinamento, la temperatura sale leggermente. Quando il sistema di refrigerazione riprende a funzionare, la temperatura si abbassa nuovamente. Questi cambiamenti avvengono in un breve lasso di tempo e il loro effetto è minimo per influire sulla conservazione del vino. Il liquido tende a mantenere una temperatura media con un margine di ±2ºC. Ad esempio, se la temperatura di una piscina è di 25°C e una notte la temperatura esterna scende a 18°C, la temperatura dell'acqua non si abbasserà di molto. Al mattino potrebbe essere di soli 22°C.

5. **L'acqua è comparsa sulla parete interna dell'apparecchio.**
   Durante le stagioni molto umide, può accadere che la porta venga aperta troppe volte.

6. **L'acqua si è accumulata sul pavimento o è comparsa sul retro dell'apparecchio.**
   Assicurarsi che il tubo di scarico all'interno dell'apparecchio sia posizionato correttamente sulla vaschetta di raccolta dell'acqua sul retro. In caso contrario, nei periodi di elevata umidità, l'acqua in eccesso deve essere raccolta con una spugna.

7. **Sembra che il dispositivo non sia mai spento: è sempre acceso.**
   Assicurarsi che la porta sia ben chiusa. Aggiungere un altro termometro all'interno della cantina per verificare se il termostato della cantina ha la stessa temperatura.

8. **Sulla porta di vetro è comparsa vapore/condensa.**
   Questo può accadere durante le stagioni molto umide, soprattutto in estate. Assicurarsi che l'installazione sia stata eseguita in conformità al manuale di installazione, in particolare per quanto riguarda gli sfiati, che sono molto importanti per un funzionamento ottimale e per evitare gravi malfunzionamenti. Per quanto riguarda la condensa sull'esterno della porta del refrigeratore per vini, si tratta di un effetto normale e naturale che si verifica in circostanze atipiche, in cui l'elevata temperatura esterna, l'alta umidità relativa, la stanza o la cucina priva di un'adeguata ventilazione, la stanza chiusa per lungo tempo e la fredda porta in vetro del refrigeratore per vini sono tutti fattori che sicuramente causano la condensa. Si consiglia di installare l'apparecchio in un luogo sufficientemente ventilato, in un locale asciutto e/o climatizzato.

9. **Il ghiaccio si accumula sul lato posteriore inferiore (area del compressore) e può sfregare contro la ventola, causando il malfunzionamento dell'unità.**
   Controllare se sul fondo o nelle vicinanze sono presenti altri apparecchi che producono o sono fonte di calore, come ad esempio un congelatore, un forno ecc..

10. I motori dei ventilatori interni si accendono e si spengono anche quando viene raggiunta la temperatura impostata.

Per far circolare l'aria e mantenere la temperatura impostata all'interno dell'armadio, i ventilatori interni devono funzionare in modalità ON e OFF quando il compressore è spento in modalità Clima dinamico. Le ventole si accendono e si spengono ogni 20 secondi circa. Questo ciclo è normale e serve sia a far circolare l'aria che a garantire il funzionamento continuo delle ventole. Se la ventola si ferma completamente e non completa il ciclo, non funziona. La modalità Clima dinamico è quella preimpostata in fabbrica. Se l'utente lo trova rumoroso, può selezionare la modalità SILENZIOSO tenendo premuto il tasto SU per almeno 5 secondi fino a quando non si sentono i tre suoni "B B B" che confermano l'attivazione della modalità silenziosa.

11. Le temperature alte e basse non possono essere impostate separatamente: vengono impostate entrambe contemporaneamente (se si alza una, si alza anche l'altra, ecc.).

È normale. La temperatura impostata per la ZONA INFERIORE deve essere sempre uguale o superiore a quella della ZONA SUPERIORE. Pertanto, quando l'utente regola la temperatura di una delle zone, se la condizione di cui sopra non può essere soddisfatta, la temperatura impostata della seconda zona verrà automaticamente modificata per soddisfare la condizione di cui sopra.

12. Il pannello di controllo non sembra funzionare.

Il pannello di controllo di questa apparecchiatura è dotato di una funzione di blocco automatico che impedisce la manomissione delle impostazioni di temperatura o di potenza. Questa funzione si attiva automaticamente 2 minuti dopo l'ultimo tocco di un tasto del pannello di controllo. Per sbloccare il pannello di controllo, tenere premuti i tasti SU e GIÙ per 5 secondi.

13. Il pannello di controllo non sembra funzionare.

Il pannello di controllo di questa apparecchiatura è dotato di una funzione di blocco automatico che impedisce la manomissione delle impostazioni di temperatura o di potenza. Questa funzione si attiva automaticamente 2 minuti dopo l'ultimo tocco di un tasto del pannello di controllo. Per sbloccare il pannello di controllo, tenere premuti i tasti SU e GIÙ per 5 secondi.

14. Le ventole funzionano costantemente, è normale?

Per far circolare l'aria e mantenere la temperatura impostata all'interno dell'armadio, i ventilatori interni devono funzionare in modalità ON e OFF quando il compressore è spento in modalità Clima dinamico. Le ventole si accendono e si spengono ogni 20 secondi circa. Questo ciclo è normale e serve sia a far circolare l'aria che a garantire il funzionamento continuo delle ventole. Se il ventilatore si ferma completamente e non completa il ciclo, non funziona.

15. Il display digitale funziona. Ma l'apparecchio non si raffredda.

Verificare se il dispositivo è in "Modalità Eco Demo". Tenere premuti contemporaneamente i pulsanti "UP", "DOWN" e "LIGHT" per almeno 5 secondi per uscire dalla modalità Eco Demo.

16. Il display digitale, la luce e il suono non funzionano, ma l'apparecchio si raffredda bene.

Il dispositivo potrebbe essere in modalità "display OFF".

CARATTERISTICHE TECNICHE

	PVMB 30-16	PVMB 40-28	PVMB 60-46	PVMAV 45-16	PVMAV 60-23	PVMAV 88-45	PVMAV 124-65	PVMAV 178-101
Specifiche (IT)								
Sezioni fredde	2	2	2	1	2	2	2	2
Isolamento sezioni a freddo	Sì	Sì	Sì	Sì	Sì	Sì	Sì	Sì
N. di bottiglie Totale (Bordeaux 0,75l / Ø76mm)	**16**	**28**	**46**	**16**	**23**	**45**	**65**	**101**
Altezza della bottiglia (mm)	**300**	**300**	**300**	**300**	**300**	**300**	**300**	**300**
N. bottiglie Zona 1	5	9	**16**	N.A	**12**	**12**	**18**	30
N. bottiglie Zona 2	11	19	30	N.A	11	33	47	71
N. di vassoi Legno di faggio	**5**	**4**	**5**	**2**	**3**	**5**	**9**	**9**
N. di vassoi reparto fisso	**1**	**1**	**1**	**1**	**1**	**1**	**1**	**1**
Numero di vassoi o guide fisse	**5**	**4**	**5**	**2**	**3**	**4**	**8**	**14**
Vassoi con guide di scorrimento	**0**	**0**	**5**	**2**	**3**	**4**	**8**	**14**
Luce interna	Sì	Sì	Sì	Sì	Sì	Sì	Sì	Sì
Controllo della temperatura	Digitale	Digitale	Digitale	Digitale	Digitale	Digitale	Digitale	Digitale
Temperatura di esercizio	5~20°C	5~20°C	5~20°C	5~20°C	5~20°C	5~20°C	5~20°C	5~20°C
Temperatura Zona 1	5~20°C	5~20°C	5~20°C	-	5~20°C	5~20°C	5~20°C	5~20°C
Temperatura Zona 2	5~20°C	5~20°C	5~20°C	-	5~20°C	5~20°C	5~20°C	5~20°C
Sbrinamento	Automatico	Automatico	Automatico	Automatico	Automatico	Automatico	Automatico	Automatico
Controllo dell'umidità (Humidity box)	Sì	Sì	Sì	Sì	Sì	Sì	Sì	Sì
Riscaldatore	Sì	Sì	Sì	Sì	Sì	Sì	Sì	Sì
Allarme temperatura	Sì	Sì	Sì	Sì	Sì	Sì	Sì	Sì
Allarme porta	Sì	Sì	Sì	Sì	Sì	Sì	Sì	Sì
Filtro antiodore	Sì	Sì	Sì	Sì	Sì	Sì	Sì	Sì
Serbatoio di controllo dell'umidità interna.	Sì	Sì	Sì	Sì	Sì	Sì	Sì	Sì
Sistema di controllo automatico dell'umidità.	No	No	No	No	No	No	No	No
Visualizzazione dell'indicatore di temperatura in ºC/ºF	Sì	Sì	Sì	Sì	Sì	Sì	Sì	Sì
Display a colori	Bianco/Blu/Ambra	Bianco/Blu/Ambra	Bianco/Blu/Ambra	Bianco/Blu/Ambra	Bianco/Blu/Ambra	Bianco/Blu/Ambra	Bianco/Blu/Ambra	Bianco/Blu/Ambra
Luce interna	LED	LED	LED	LED	LED	LED	LED	LED
Colore dell'illuminazione interna	Bianco/Blu/Ambra	Bianco/Blu/Ambra	Bianco/Blu/Ambra	Bianco/Blu/Ambra	Bianco/Blu/Ambra	Bianco/Blu/Ambra	Bianco/Blu/Ambra	Bianco/Blu/Ambra
Design posteriore (liscio o con radiatore)	Liscio	Liscio	Liscio	Liscio	Liscio	Liscio	Liscio	Liscio
Interruttore della luce	Sì	Sì	Sì	Sì	Sì	Sì	Sì	Sì
CERNIERA COMPLETAMENTE INTEGRATA	No	No	No	Sì	Sì	Sì	Sì	Sì
Porta reversibile	Sì	Sì	Sì	Sì	Sì	Sì	Sì	Sì
Angolo di apertura	115°	115°	115°	95-115º	95-115º	95-115º	95-115º	95-115º
Filtro UV con porta in vetro	Sì	Sì	Sì	Sì	Sì	Sì	Sì	Sì
Numero di vetri della porta			3				3	3
Vetro temperato	Sì	Sì	Sì	Sì	Sì	Sì	Sì	Sì
Formato di installazione libero.	Sì	Sì	Sì	No	No	No	No	No
Formato per l'integrazione nei mobili.	No	No	No	Sì	Sì	Sì	Sì	Sì
Formato per l'integrazione sotto i mobili.	Sì	Sì	Sì	No	No	No	No	No
Lunghezza del cavo di alimentazione (m)	1,8	1,8	1,8	1,8	1,8	1,8	1,8	1,8
Sistema di ventilazione integrato	No	No	No	Sì	Sì	Sì	Sì	Sì
Ventilazione, a zoccolo o posteriore	Ventilazione frontale	Ventilazione frontale	Ventilazione frontale	Ventilazione libera	Ventilazione libera	Ventilazione libera	Ventilazione libera	Ventilazione libera
Altezza_H (mm)	820	820	820	455	595	885	1234	1784
Larghezza_W (mm)	295	395	595	595	595	595	595	595
Profondità senza maniglia_D (mm)	575	575	575	559	559	559	559	559

Profondità con maniglia (mm)	615	615	615	599	599	599	599	599
	PVMB 30-16	**PVMB 40-28**	**PVMB 60-46**	**PVMAV 45-16**	**PVMAV 60-23**	**PVMAV 88-45**	**PVMAV 124-65**	**PVMAV 178-101**
Specifiche (IT)								
Profondità del corpo senza porta (mm)	530	530	530	512	512	512	512	512
Profondità e altezza dello zoccolo_DxH (mm)	72x95	72x95	72x95	-	-	-	-	-
Dimensioni Maniglia_HxLxP (mm)	510x25x40	510x25x40	510x25x40	285x25x40	340x25x40	510x25x40	510x25x40	510x25x40
Dimensioni_HxLxP (mm) **SENZA maniglia**	820x295x575	820x395x575	820x595x575	455x595x559	595x595x559	885x595x559	1234x595x559	1784x595x559
Recesso_HxLxP (mm)	822x300x ≥575	822x400x ≥575	822x600x ≥575	450x556x545	589x556x545	874x556x545	1223x556x545	1773x556x545
Capacità, volume di stoccaggio (l)	**52**	**75**	**125**	**46**	**63**	**116**	**182**	**285**
Classe energetica / 2021	**F**	**F**	**F**	**E**	**F**	**G**	**G**	**G**
Classe climatica	**ST**	**ST**	**ST**	**ST**	**ST**	**ST**	**ST**	**ST**
Alimentazione di rete	**220-240V~ /50Hz**	**220-240V~ /50Hz**	**220-240V~ /50Hz**	**220-240V~ /50Hz**	**220-240V~ /50Hz**	**220-240V~ /50Hz**	**220-240V~ /50Hz**	**220-240V~ /50Hz**
Numero di unità LED interne	4	4	4	2	4	4	4	4
Consumo per unità LED interna (W)	-	-	-	-	-	-	-	-
Consumo totale luce led per interni (W)	**2,4**	**2,2**	**2,4**	**1,2**	**1,6**	**3**	**4,4**	**5,2**
Potenza (W)	**100**	**100**	**100**	**100**	**100**	**100**	**160**	**160**
Corrente (A)	**1,2**	**1,2**	**1,2**	**1,2**	**1,2**	**1,2**	**1,2**	**1,4**
Consumo (kWh/anno) / 2021	98	100	104		99		151	185
INVERTER (sì / no)	Sì	Sì	Sì	Sì	Sì	Sì	Sì	Sì
Liquido di raffreddamento	R600a	R600a	R600a	R600a	R600a	R600a	R600a	R600a
Livello di potenza sonora LwA (dBA) / 2021	**35**	**35**	**35**	**35**	**35**			
Approvazione CE	Sì	Sì	Sì	Sì	Sì	Sì	Sì	Sì

	PVMBP HD 60-52	**PVMAVP 45-16**	**PVMAVP 60-23**	**PVMAVP 88-45**	**PVMAVP 124-65**	**PVMAVP 178-101**	**PVMBP HD 40-25**	**PVMBP 60-44**
Specifiche (IT)								
Profondità del corpo senza porta (mm)	510	512	512	512	512	512	510	510
Profondità e altezza dello zoccolo_DxH (mm)	72x95	-	-	-	-	-	72x95	72x95
Dimensioni Maniglia_HxLxP (mm)	**-**	**-**	**-**	**-**	**-**	**-**	**-**	**-**
Dimensioni_HxLxP (mm) **SENZA maniglia**	880x595x555	455x595x559	595x595x559	885x595x559	1234x595x559	1784x595x559	880x395x555	820x595x555
Recesso_HxLxP (mm)	882x600x ≥555	450x556x545	589x556x545	874x556x545	1223x556x545	1773x556x545	882x400x ≥555	822x600x ≥555
Capacità, volume di stoccaggio (l)	**130**	**46**	**63**	**116**	**182**	**285**	**80**	**116**
Classe energetica / 2021	**F**	**E**	**F**	**G**	**G**	**G**	**F**	**F**
Classe climatica	**ST**	**ST**	**ST**	**ST**	**ST**	**ST**	**ST**	**ST**
Alimentazione di rete	**220-240V~ /50Hz**	**220-240V~ /50Hz**	**220-240V~ /50Hz**	**220-240V~ /50Hz**	**220-240V~ /50Hz**	**220-240V~ /50Hz**	**220-240V~ /50Hz**	**220-240V~ /50Hz**
Numero di unità LED interne	4	4	4	2	4	4	4	4
Consumo per unità LED interna (W)	-	-	-	-	-	-	-	-
Consumo totale luce led per interni (W)	**2,8**	**1,2**	**1,4**	**3**	**4,4**	**5,2**	**2,8**	**2,2**
Potenza (W)	**100**	**100**	**100**	**100**	**160**	**160**	**100**	**100**
Corrente (A)	**1,2**	**1,2**	**1,2**	**1,2**	**1,2**	**1,4**	**1,2**	**1,2**
Consumo (kWh/anno) / 2021	105	77	99	128	151	185	100	104
INVERTER (sì / no)	Sì	Sì	Sì	Sì	Sì	Sì	Sì	Sì
Liquido di raffreddamento	R600a	R600a	R600a	R600a	R600a	R600a	R600a	R600a
Livello di potenza sonora LwA (dBA) / 2021	**35**	**35**	**35**	**36**	**36**	**36**	**35**	**35**
Approvazione CE	Sì	Sì	Sì	Sì	Sì	Sì	Sì	Sì

	PVMBP HD 60-52	PVMAVP 45-16	PVMAVP 60-23	PVMAVP 88-45	PVMAVP 124-65	PVMAVP 178-101	PVMBP HD 40-25	PVMBP 60-44
Specifiche (IT)								
Sezioni fredde	2	1	2	2	2	2	2	2
Isolamento sezioni a freddo	Sì	Sì	Sì	Sì	Sì	Sì	Sì	Sì
N. di bottiglie Totale (Bordeaux 0,75l / Ø76mm)	**52**	**16**	**23**	**45**	**65**	**101**	**25**	**44**
Altezza della bottiglia (mm)	300	300	300	300	300	300	300	300
N. bottiglie Zona 1	22	N.A	12	12	18	30	9	16
N. bottiglie Zona 2	30	N.A	11	33	47	71	16	28
N. di vassoi Legno di faggio	**5**	**2**	**3**	**5**		**15**	**5**	**4**
N. di vassoi reparto fisso	**1**	**1**	**1**	**1**	**1**	**1**	**1**	**1**
Numero di vassoi o guide fisse	**5**	**2**	**3**	**4**	**8**	**14**	**5**	**4**
Vassoi con guide di scorrimento	**5**	**2**	**3**	**4**	**8**	**14**	**5**	**4**
Luce interna	Sì	Sì	Sì	Sì	Sì	Sì	Sì	Sì
Controllo della temperatura	Digitale	Digitale	Digitale	Digitale	Digitale	Digitale	Digitale	Digitale
Temperatura di esercizio	5~20°C	5~20°C	5~20°C	5~20°C	5~20°C	5~20°C	5~20°C	5~20°C
Temperatura Zona 1	5~20°C	-	5~20°C	5~20°C	5~20°C	5~20°C	5~20°C	5~20°C
Temperatura Zona 2	5~20°C	-	5~20°C	5~20°C	5~20°C	5~20°C	5~20°C	5~20°C
Sbrinamento	Automatico	Automatico	Automatico	Automatico	Automatico	Automatico	Automatico	Automatico
Controllo dell'umidità (Humidity box)	Sì	Sì	Sì	Sì	Sì	Sì	Sì	Sì
Riscaldatore	Sì	Sì	Sì	Sì	Sì	Sì	Sì	Sì
Allarme temperatura	Sì	Sì	Sì	Sì	Sì	Sì	Sì	Sì
Allarme porta	Sì	Sì	Sì	Sì	Sì	Sì	Sì	Sì
Filtro antiodore	Sì	Sì	Sì	Sì	Sì	Sì	Sì	Sì
Serbatoio di controllo dell'umidità interna.	Sì	Sì	Sì	Sì	Sì	Sì	Sì	Sì
Sistema di controllo automatico dell'umidità.	No	No	No	No	No	No	No	No
Visualizzazione dell'indicatore di temperatura in ºC/ºF	Sì	Sì	Sì	Sì	Sì	Sì	Sì	Sì
Display a colori	Bianco/Blu/Ambra	Bianco/Blu/Ambra	Bianco/Blu/Ambra	Bianco/Blu/Ambra	Bianco/Blu/Ambra	Bianco/Blu/Ambra	Bianco/Blu/Ambra	Bianco/Blu/Ambra
Luce interna	LED	LED	LED	LED	LED	LED	LED	LED
Colore dell'illuminazione interna	Bianco/Blu/Ambra	Bianco/Blu/Ambra	Bianco/Blu/Ambra	Bianco/Blu/Ambra	Bianco/Blu/Ambra	Bianco/Blu/Ambra	Bianco/Blu/Ambra	Bianco/Blu/Ambra
Design posteriore (liscio o con radiatore)	Liscio	Liscio	Liscio	Liscio	Liscio	Liscio	Liscio	Liscio
Interruttore della luce	Sì	Sì	Sì	Sì	Sì	Sì	Sì	Sì
CERNIERA COMPLETAMENTE INTEGRATA	Sì	Sì	Sì	Sì	Sì	Sì	Sì	Sì
Porta reversibile	Sì	Sì	Sì	Sì	Sì	Sì	Sì	Sì
Angolo di apertura	95-115º	95-115º	95-115º	95-115º	95-115º	95-115º	95-115º	95-115º
Filtro UV con porta in vetro	Sì	Sì	Sì	Sì	Sì	Sì	Sì	Sì
Numero di vetri della porta								
Vetro temperato	Sì	Sì	Sì	Sì	Sì	Sì	Sì	Sì
Formato di installazione libero.	Sì	No	No	No	No	No	Sì	Sì
Formato per l'integrazione nei mobili.	No	Sì	Sì	Sì	Sì	Sì	No	No
Formato per l'integrazione sotto i mobili.	Sì	No	No	No	No	No	Sì	Sì
Lunghezza del cavo di alimentazione (m)	1,8	1,8	1,8	1,8	1,8	1,8	1,8	1,8
Sistema di ventilazione integrato	No	Sì	Sì	Sì	Sì	Sì	No	No
Ventilazione, a zoccolo o posteriore	Ventilazione anteriore	Ventilazione libera	Ventilazione libera	Ventilazione libera	Ventilazione libera	Ventilazione libera	Ventilazione anteriore	Ventilazione anteriore
Altezza_H (mm)	880	455	595	885	1234	1784	880	820
Larghezza_W (mm)	595	595	595	595	595	595	395	595
Profondità senza maniglia_D (mm)	555	559	559	559	559	559	55	555
Profondità con maniglia (mm)	-	-	-	-	-	-	-	-

GARANZIA

SERVIZIO POST VENDITA (SAT) E GARANZIA

INOXPAN S.L. vi ringrazia per aver scelto e riposto la vostra fiducia in un prodotto del nostro marchio Pando, che si distingue per la sua Qualità, il suo Design e la sua Innovazione, essendo fedele alle sue origini e ai suoi impegni

CONDIZIONI DI GARANZIA PANDO:

Questo apparecchio è garantito per 3 anni dalla data di acquisto. La garanzia copre esclusivamente il prodotto Pando contro qualsiasi difetto di fabbricazione che ne comprometta il corretto funzionamento. Affinché la garanzia sia valida, è indispensabile presentare la fattura o la ricevuta d'acquisto insieme a una foto dell'etichetta o del numero di registrazione del prodotto al tecnico dell'Assistenza Autorizzata Pando.
Durante questo periodo, la Società si impegna a sostituire o riparare gratuitamente qualsiasi parte difettosa dovuta a un vizio o a un difetto di fabbricazione dell'apparecchio, fino al suo corretto funzionamento, nonché la manodopera necessaria e le spese sostenute a seguito di tale riparazione o sostituzione.

ESCLUSIONI DALLA GARANZIA PANDO:

I seguenti casi non saranno coperti dalla garanzia del prodotto o del refrigeratore per vino, o potrebbero essere causa di annullamento della stessa, nel qual caso l'utente sarà responsabile del costo dei materiali, della manodopera e delle spese di viaggio del servizio tecnico:

- L'installazione, l'assistenza, la pulizia o la manutenzione dell'apparecchio.
- Qualsiasi guasto, malfunzionamento o malfunzionamento causato da un'installazione o un utilizzo non corretti.
- Guasti o danni causati dal mancato rispetto o dall'inosservanza delle istruzioni di sicurezza, delle raccomandazioni d'uso e di manutenzione contenute nei manuali dell'apparecchio.
- Quando il prodotto è destinato a un uso commerciale o non residenziale, per il quale non è previsto.
- Malfunzionamenti o danni all'apparecchio dovuti all'inosservanza delle istruzioni descritte nel manuale d'uso, nelle istruzioni di installazione e di ventilazione dell'apparecchio.
- Guasti o danni causati dal trasporto o dal trasferimento e dalla manipolazione del dispositivo da parte di personale non autorizzato non appartenente a questa azienda o al marchio Pando.
- Urti, ammaccature, graffi o scalfitture, vetri rotti.
- Presenza di corpi estranei al dispositivo, all'interno o all'esterno del prodotto.
- Il prodotto non è accessibile perché ci sono elementi che impediscono un accesso facile e sicuro. I mezzi necessari per l'accesso al dispositivo da parte del tecnico autorizzato Pando sono a carico e sotto la responsabilità dell'utente.
- Manipolazione impropria del cablaggio e dei collegamenti del prodotto.
- Guasti o danni al prodotto causati da un'alimentazione o un collegamento elettrico errati.
- Componenti estetici e soggetti a usura, come schermi luminosi, filtri, lampade (LED), ripiani, cassetti, coperchi, guarnizioni, ecc.
- Ruggine, macchie, scolorimento causati da un'applicazione impropria o da un'esposizione non protetta a elementi corrosivi, come prodotti per la pulizia non raccomandati dal produttore e detergenti inadatti, come quelli contenenti sostanze chimiche corrosive, e l'esposizione alla brezza marina (salnitro).
- Eventuali danni ai vini o a qualsiasi altro contenuto dovuti a possibili incidenti o malfunzionamenti dell'apparecchio.
- Guasti o danni causati da variazioni nella fornitura di energia elettrica o da cause fortuite e naturali di origine atmosferica o geologica come tempeste, fulmini, terremoti, alluvioni, ecc.
- Apparecchi provenienti da rivendita, seconda mano, permuta o esposizione che hanno più di tre anni dalla data di produzione.

INOXPAN, S.L., è espressamente esclusa da qualsiasi responsabilità per danni diretti o indiretti a persone o cose causati da un prodotto installato, manipolato, utilizzato e/o mantenuto in modo improprio.

Contatti Centro di assistenza ufficiale autorizzato Pando

SPAGNA, PORTOGALLO E ANDORRA:		ALTRI PAESI:	
https://www.pando.es/asistencia-tecnica/		**EN** https://www.pando.es/en/after-sales-services/ **FR** https://www.pando.es/fr/service-apres-vente/	

Pando își rezervă dreptul de a modifica sau anula orice măsură a articolelor din manual, fără notificare prealabilă, fără a afecta caracteristicile esențiale de funcționalitate și siguranță, și nu este responsabil pentru eventualele erori sau omisiuni care pot apărea în manual. Caracteristicile tehnice sunt valabile, cu excepția erorilor tipografice, omisiunilor sau tipăririi. Imaginile și conținutul acestui manual sunt proprietatea exclusivă a Pando - INOXPAN S.L. și, prin urmare, este strict interzisă însușirea imaginilor și reproducerea totală sau parțială fără autorizare scrisă prealabilă.

IMAGINILE PREZENTATE ÎN ACEST MANUAL NU SUNT CONTRACTUALE.

Pando Technical Management își rezervă dreptul de a modifica, schimba sau îmbunătăți desenele tehnice din acest manual fără notificare prealabilă.

Versiunea pe hârtie a acestui manual nu poate fi actualizată în timp real, pentru a vă asigura că aveți cea mai recentă versiune a instrucțiunilor pentru produsul dvs., vă recomandăm să consultați versiunea digitală la www.pando.es.

Прежде всего, мы хотели бы поблагодарить вас за доверие, которое вы оказали нашей компании, купив один из наших продуктов. Мы уверены, что вы приняли правильное решение.

Компания Pando предлагает не только высококачественную продукцию, но и отличную команду профессионалов, которые помогут и проконсультируют вас по любым вопросам, возникающим в процессе установки или эксплуатации.

Чтобы лучше узнать нас, мы приглашаем вас посетить наш веб-сайт (www.pando.es), где вы сможете ознакомиться с полным ассортиментом нашей продукции и самой последней коммерческой и технической информацией.

Здесь вы найдете широкий выбор декоративных вытяжек: настенных, потолочных, островных, встраиваемых в мебель и встраиваемых в варочную панель.
Такое разнообразие позволяет нам адаптироваться к любому стилю кухни.

Мы также представляем вам коллекцию бытовой техники, необходимой для каждого дома. Такие приборы, как наша коллекция высокопроизводительных духовых шкафов и микроволновых печей, индукционных и газовых варочных панелей, которые помогут вам приготовить лучшие рецепты, винные погреба и винные погреба для хранения и сохранения ваших вин в лучших условиях, встроенные посудомоечные машины с новейшими технологиями и наш ассортимент встроенных холодильников и морозильников, которые могут быть собраны вместе с панелями для бесплатной установки.

Все это от бренда с очень долгой историей, более 40 лет в отрасли, который производит свою продукцию как настоящий мастер. Мы используем лучший опыт во всем, что делаем.

Мы искренне надеемся, что вы будете развлекаться, экспериментировать и наслаждаться удобством и возможностями того, что уже стало вашим новым кухонным союзником.

Большое спасибо.
Команда Pando

ОХРАНА ОКРУЖАЮЩЕЙ



Символ на приборе или его упаковке указывает на то, что данный прибор нельзя утилизировать как обычные бытовые отходы. Прибор следует сдать в пункт приема вторсырья для утилизации электрического и электронного оборудования. Утилизируйте этот прибор правильно, и вы поможете избежать возможных негативных последствий для окружающей среды и здоровья населения, которые могут возникнуть в результате неправильной утилизации. Для получения более подробной информации об утилизации этого прибора обратитесь в местные органы власти, службу утилизации бытовых отходов или в организацию, где вы его приобрели. Этот электрический прибор маркирован в соответствии с Европейской директивой 2002/96/EC об отходах электрического и электронного оборудования (WEEE).

ОХРАНА ОКРУЖАЮЩЕЙ СРЕДЫ И УТИЛИЗАЦИЯ ОТХОДОВMENT

УТИЛИЗАЦИЯ УПАКОВКИ. Упаковка прибора маркирована символом «Зеленая точка». Следуя политике охраны окружающей среды, а также положениям Директивы 94/62/EC об упаковке и отходах упаковки и Закона Испании от 22/2011 «Об отходах и загрязнении почв», компания Pando в рамках интегрированной системы менеджмента доверяет процедуру утилизации субъектам социальной экономики, которые занимаются сбором использованной упаковки и отходов упаковки у потребителей или в местах проживания потребителей для последующей переработки.

Все материалы упаковки, включая картон, вспененный полиуретан и пленку, следует рассортировать в соответствующие контейнеры для утилизации.

Это позволит правильно переработать или повторно использовать материалы упаковки.

ИНДЕКС

УКАЗАНИЯ ПО БЕЗОПАСНОСТИ 233

ХАРАКТЕРИСТИКИ ПРОДУКТА 238

УСТАНОВКА 239

Перед использованием устройства 239
Установка 239
Установка различных бытовых приборов 240
Электрическое подключение 241
Инструкции по монтажу под прилавком 241
Инструкции по монтажу колонн/встроенных конструкций 242
Установка рукоятки 243
Закрепление и фиксация устройства в шкафу 243
Реверсивная дверь 244

РУКОВОДСТВО ПО ЭКСПЛУАТАЦИИ 246

ОТОБРАЖЕНИЕ ЗОНЫ 247
ОТОБРАЖЕНИЕ ЗОНЫ 248
Twin Wine - модели с двойным дисплеем 249
Первое зажигание 249
Отображение температуры 249
Функция нескольких клавиш 250
Дверная сигнализация 250
Функция запоминания температуры 250
Сигнал тревоги по температуре 250
Режим конфигурации 251

АВТОМАТИЧЕСКАЯ ФУНКЦИЯ PUSH-TO-OPEN 255

Подносы и хранение 256
Телескопические полки 257

УХОД И ОБСЛУЖИВАНИЕ 259

Контроль влажности 259
Очистка устройства 259
Праздники 259
Советы по энергосбережению 260
Сбой питания 260
Фильтры для удаления запахов с активированным углем 260
Смещение устройства 260

Размораживание / Гигрометрия / Вентиляция 261
Эксплуатационные шумы 262
ТЕМПЕРАТУРА ПОДАЧИ ВИНА 262
ТАБЛИЦА ТЕМПЕРАТУР ПОДАЧИ ВИНА 263
РЕШЕНИЕ ПРОБЛЕМ 264
ЧАСТО ЗАДАВАЕМЫЕ ВОПРОСЫ 268
ТЕХНИЧЕСКИЕ ХАРАКТЕРИСТИКИ 271
ГАРАНТИЯ 274
МОНТАЖНЫЕ СХЕМЫ И РАЗМЕРЫ 275
РАЗДАЧА БУТЫЛОК 299

УКАЗАНИЯ ПО БЕЗОПАСНОСТИ

Внимательно прочитайте эти инструкции. Это единственный способ безопасного и правильного использования устройства. Мы настоятельно рекомендуем сохранить инструкции по эксплуатации и установке для использования в будущем или для последующих владельцев.

Обратите внимание: ....
Прибор предназначен для хранения вина. Используйте этот прибор только так, как описано в данном руководстве. Иное, не рекомендованное использование может привести к пожару, поражению электрическим током или травмам. Данным прибором могут пользоваться дети в возрасте от 8 лет и старше, а также лица с ограниченными физическими, сенсорными или умственными способностями или с недостаточным опытом и знаниями, если они получили надзор или инструктаж по безопасному использованию прибора и понимают связанные с ним опасности. Дети не должны играть с прибором. Чистка и техническое обслуживание не должны производиться детьми без присмотра. В соответствии со стандартами IEC: Данный прибор не предназначен для использования лицами (включая детей) с ограниченными физическими, сенсорными или умственными способностями, а также с недостаточным опытом и знаниями, если они не получили надзор или инструктаж по использованию прибора от лица, ответственного за их безопасность. Дети должны находиться под присмотром, чтобы они не играли с прибором. Всегда храните прибор в недоступном для детей месте. Держите сетевой шнур в недоступном для детей месте. Не допускайте, чтобы сетевой шнур свисал через край стола или столешницы, на которой стоит прибор. Детям в возрасте от 3 до 8 лет разрешается заряжать и разряжать холодильные приборы. Во избежание риска поражения электрическим током НЕ погружайте прибор, шнур или вилку в воду или разбрызгивайте любую другую жидкость. Отключайте приборы от электрической розетки, когда они не используются, при перемещении с одного места на другое и перед чисткой. Чтобы отключить прибор, возьмитесь за вилку и вытащите ее из розетки. Никогда не тяните за шнур.

ВНИМАНИЕ: Держите прибор вдали от веществ, которые могут вызвать возгорание. Не эксплуатируйте прибор в присутствии взрывоопасных и/или легковоспламеняющихся газов.

Не ставьте прибор или его части рядом с открытым огнем, плитой или другими нагревательными приборами.
Не пользуйтесь прибором с поврежденным шнуром или вилкой, если прибор не работает, или если его уронили или повредили каким-либо образом.
Если шнур питания поврежден, во избежание опасности он должен быть заменен производителем, авторизованным сервисным центром или специалистами с аналогичной квалификацией.
Использование аксессуаров, не рекомендованных производителем, может быть опасным.
СУстановите устройство на сухую ровную поверхность.
Не работайте, если корпус снят или поврежден. Плохое соединение между сетевой (настенной) розеткой и вилкой может привести к перегреву и деформации вилки. Обратитесь к квалифицированному электрику для замены розетки, если она ослаблена или повреждена.

Располагайте устройство вдали от прямых солнечных лучей и источников тепла (плита, обогреватель, радиатор и т.д.).

ПРЕДУПРЕЖДЕНИЕ: В том приборе отсутствуют газы FC и HFC и содержится небольшое количество изобутана (R600a), который является кологически чистым, но легковоспламеняющимся.
Он не повреждает озоновый слой и не усиливает парниковый эффект. При транспортировке и вводе машины в эксплуатацию необходимо соблюдать сторожность, чтобы не повредить детали холодильной системы.
Вытекающий хладагент может воспламениться и повредить глаза.
В случае утечки хладагента, если прибор находится в небольшом помещении, существует опасность распространения горючих газов по всему помещению. На каждые 8 г хладагента требуется не менее 1 кубического метра пространства. Количество хладагента в приборе указано на фирменной табличке внутри прибора.

Обслуживание и ремонт этого прибора опасно для здоровья любого человека, кроме уполномоченного сервисного специалиста.

ПРЕДУПРЕЖДЕНИЕ: Не загромождайте вентиляционные отверстия на приборе или во встроенной конструкции.

Не несите ответственности за ущерб, возникший в результате неправильного использования прибора или ремонта, выполненного неквалифицированным персоналом. В этом случае ни гарантия, ни любые другие претензии по ответственности не будут действительны.

ПРЕДУПРЕЖДЕНИЕ: Не используйте механические устройства или другие средства для ускорения процесса размораживания, кроме рекомендованных производителем.

ПРЕДУПРЕЖДЕНИЕ: Не повредите контур хладагента. Никогда не используйте прибор с поврежденным контуром.

ПРЕДУПРЕЖДЕНИЕ: Не используйте электроприборы в пищевом отделении прибора, если они не рекомендованы производителем.

ПРЕДУПРЕЖДЕНИЕ: Во избежание опасности, связанной с неустойчивостью прибора, его необходимо закрепить в соответствии с инструкцией к данному прибору.

ВНИМАНИЕ: Перед установкой кулера уберите изделия от огня и абразивных веществ.

ПРЕДУПРЕЖДЕНИЕ: НЕ храните в этом приборе взрывоопасные вещества, такие как аэрозольные баллоны с легковоспламеняющимся веществом.

ПРЕДУПРЕЖДЕНИЕ: При установке прибора следите за тем, чтобы шнур питания не был зажат или поврежден.

ПРЕДУПРЕЖДЕНИЕ: Не располагайте переносные вилки, удлинители или переносные источники питания на задней панели устройства.

Во избежание загрязнения хранящихся продуктов соблюдайте следующие инструкции:

- Длительное открывание дверцы может привести к значительному повышению температуры в отделениях прибора.
- Регулярно очищайте поверхности, которые могут соприкасаться со случайно пролитыми жидкостями.

- Если холодильный прибор остается пустым в течение длительного времени, выключите его, разморозьте, очистите, высушите и оставьте дверцу открытой, чтобы предотвратить образование плесени и грибка в приборе.

Винный холодильник не предназначен для хранения продуктов. Рекомендуется использовать его для сохранения бутилированных жидкостей.
Этот прибор предназначен для домашнего использования и не рекомендуется для промышленного использования.
Не пытайтесь ремонтировать или заменять какие-либо детали данного изделия, если это не рекомендовано в данном руководстве. Все другие виды обслуживания должны выполняться квалифицированным специалистом. После обслуживания перед вводом в эксплуатацию установите на место все панели.
Для перемещения и установки прибора используйте двух или более человек. В противном случае вы можете повредить спину и/или получить другие травмы.

Никогда не чистите детали этого прибора легковоспламеняющимися жидкостями.
Его пары могут стать причиной пожара или взрыва. Не храните и не используйте поблизости бензин или другие легковоспламеняющиеся жидкости. Его пары могут стать причиной пожара или взрыва.
Не храните и не используйте поблизости бензин или другие легковоспламеняющиеся жидкости.
Его пары могут вызвать пожар или случайный взрыв. Не подключайте и не отключайте электрическую вилку мокрыми руками. Если прибор оснащен блокирующим устройством, не храните ключ рядом с прибором или в доступном для детей месте.
Рекомендуется использовать отдельную цепь, обслуживающую только ваш прибор. Используйте сетевые розетки, которые нельзя отключить выключателем.

ПРЕДУПРЕЖДЕНИЕ: Чтобы снизить риск возгорания, поражения электрическим током или получения травм, перед обслуживанием или проведением технического обслуживания выньте вилку из розетки или отключите прибор от электросети..

СОХРАНЯЙТЕ ЭТИ ИНСТРУКЦИИ

Если у вас возникли проблемы, обратитесь к Руководству по устранению неполадок в конце данного руководства. В нем перечислены причины мелких неполадок в работе, которые вы можете устранить самостоятельно.

УПАКОВКА И ОКОНЧАНИЕ СРОКА СЛУЖБЫ

Упаковка прибора должна быть утилизирована надлежащим образом. Убедитесь, что пластиковые упаковки, пакеты и т.д. утилизируются безопасным способом и хранятся в недоступном для младенцев и маленьких детей месте. Опасность удушья! Холодильное оборудование должно быть утилизировано профессионально и надлежащим образом в соответствии с действующими местными нормами и законами по защите окружающей среды. Это относится как к пришедшим в негодность устройствам, так и к новому прибору по истечении срока службы.

ИНСТРУКЦИИ ПО УТИЛИЗАЦИИ:

Прибор нельзя выбрасывать в мусор или вместе с обычными бытовыми отходами. Не допускается повреждение контура охлаждения, в частности теплообменника в задней/нижней части прибора.

ПРЕДУПРЕЖДЕНИЕ:Убедитесь, что старые бывшие в употреблении приборы нельзя использовать после утилизации: снимите дверцы, выньте вилку, перережьте сетевой кабель, удалите или разрушьте любые подпружиненные крепления или винты. Это позволит предотвратить запирание детей в приборе во время игры (риск удушья) или другую опасность для их жизни. НЕ выбрасывайте прибор на свалку вместе с изоляцией (циклопентаном) и газообразным хладагентом (R600a), содержащимися в этих приборах, так как они легко воспламеняются.

ХАРАКТЕРИСТИКИ ПРОДУКТА

- Оснащен независимой установкой полок с одной, двумя или тремя зонами температуры, в зависимости от модели.
- Температуру можно регулировать от 5°C до 20°C (от 41°F до 68°F) в любом из отсеков и отображать в градусах Фаренгейта или градусах Цельсия.
- Можно настроить для долгосрочного хранения или для конкретной температуры подачи для красных / белых / игристых вин.
- Охлаждение и нагрев для поддержания идеального хранения и/или состояния для подачи.
- Динамический холодильный компрессор для обеспечения циркуляции внутреннего воздуха с равномерным распределением температуры и влажности.
- Синяя светодиодная подсветка внутри с переключателем ВКЛ / ВЫКЛ. Режим работы и режим витрины.
- Система сигнализации о неисправности при открытой двери.
- Режим ожидания «DISPLAY OFF» позволит отключить световые индикаторы (дисплеи), внутреннее освещение и звуковые сигналы. Предыдущие операции охлаждения будут продолжать работать нормально.

- Функция памяти температуры - Если питание прерывается (скачок напряжения, выключатель в положении «выключено» и т. д.) и затем снова включается, устройство будет работать с последней выбранной температурой.

- Реверсивная стеклянная дверь из закаленного стекла с тройной панелью, затемненная, защищает вино от УФ-лучей и создает привлекательную презентацию с минимальной конденсацией и низким уровнем шума.
- Внешняя рама из стали с матовым черным покрытием и внутренней отделкой также в черном цвете обеспечивает высокую производительность , долговечность и стабильность. Это черное покрытие предотвращает повреждение процесса созревания из-за чрезмерного света.
- Электронный контроль переменной температуры с цифровым дисплеем и сенсорным вводом.
- Автоматическое размораживание с испарением воды от размораживания.
- Стеклянная дверь с опциональной рамой из нержавеющей стали и ручкой из нержавеющей стали.
- Полки с опциональным выдвижением из лакированного массива бука и регулируемые, обеспечивающие максимальное удобство и гибкость для адаптации к различным размерам бутылок.
- Экологически чистый хладагент с изоляционной пеной.
- Опциональная система контроля влажности (Резервуар для воды)

ПРИМЕЧАНИЕ: Характеристики и спецификации могут быть изменены без предварительного уведомления .

УСТАНОВКА

Перед использованием устройства

- Удалите всю внешнюю и внутреннюю упаковку. Очистите внутреннюю поверхность теплой водой и мягкой тканью. В устройстве могут быть остаточные запахи вначале, они исчезнут по мере охлаждения устройства.

- Перед подключением устройства к электросети, оставьте его в вертикальном положении не менее 24 часов. Это уменьшит вероятность неисправности в системе охлаждения, вызванной обращением во время транспортировки. В это время рекомендуется оставить дверь открытой, чтобы устранить любой остаточный запах.
- Дверь этого устройства можно открыть как слева, так и справа. Устройство поставляется с открытием двери на левой стороне. Если вы хотите открыть дверь справа, следуйте инструкциям «перевернуть петлю двери».

- Измените ручку двери, если это необходимо.

Установка

ПЛАНЫ И РАЗМЕРЫ УСТАНОВКИ, СМОТРИТЕ ПОСЛЕДНИЕ СТРАНИЦЫ РУКОВОДСТВА.

- Устройства предназначены для встраивания в установку, встраиваемые или отдельно стоящие.
- **ПРЕДУПРЕЖДЕНИЕ:** Не храните и не устанавливайте устройство на улице. Устройство предназначено для использования в помещении.
- **ПРЕДУПРЕЖДЕНИЕ:** Не устанавливайте устройство в прачечной. Избегайте размещения устройства в влажных зонах.
- Установите устройство на пол, который достаточно прочен, чтобы выдержать его вес, когда он полностью загружен. Чтобы выровнять устройство, отрегулируйте переднюю выравнивающую ножку в нижней части устройства. Для отдельной установки требуется 100 мм пространства между задней частью и сторонами устройства, чтобы обеспечить циркуляцию воздуха, необходимую для охлаждения компрессора и конденсатора , что приводит к экономии энергии. Даже для встроенной установки необходимо оставить зазор в 5 мм с каждой стороны и сверху, чтобы обеспечить надлежащий доступ и вентиляцию. Убедитесь, что выход воздуха на передней части устройства не закрыт и не заблокирован.
- Разместите устройство вдали от прямых солнечных лучей и источников тепла (плита, радиатор и т. д.). Прямые солнечные лучи могут повлиять на акриловый слой, а его нагрев может увеличить потребление электроэнергии . Чрезвычайно холодные окружающие температуры также могут привести к неправильной работе устройства.
- Подключите устройство к отдельной, легкодоступной электрической розетке. Любые вопросы, связанные с мощностью и/или заземлением, должны быть направлены квалифицированному электрику или в авторизованный сервисный центр.

- Прибор должен быть установлен с соблюдением всех электрических, сантехнических, водопроводных и дренажных соединений в соответствии с государственными и местными нормами.

ВАЖНО: КЛИМАТ С ВЫСОКОЙ ВЛАЖНОСТЬЮ

В периоды повышенной влажности на внешних поверхностях стеклянной дверцы может появляться конденсат. Этот конденсат исчезнет при снижении уровня влажности. Для профилактики рекомендуется установить прибор с достаточной вентиляцией в месте с сухим воздухом и/или кондиционером.

NOTA: Прибор должен быть расположен так, чтобы вилка была доступна.

Установка различных бытовых приборов

ВНИМАНИЕ: УСТАНОВКА НЕСКОЛЬКИХ ПРИБОРОВ С ОБЩЕЙ ВЕНТИЛЯЦИЕЙ:

Se сообщает, что если винный холодильник установлен в мебели, где есть другие приборы, выделяющие тепло, необходимо принять необходимые меры по вентиляции и изоляции, чтобы тепло от других приборов не сообщалось с винным холодильником и не оказывало на него прямого воздействия. Неправильная изоляция и вентиляция могут привести к неисправности или поломке винного охладителя, а также к повреждению мебели, на которую НЕ распространяется гарантия производителя.

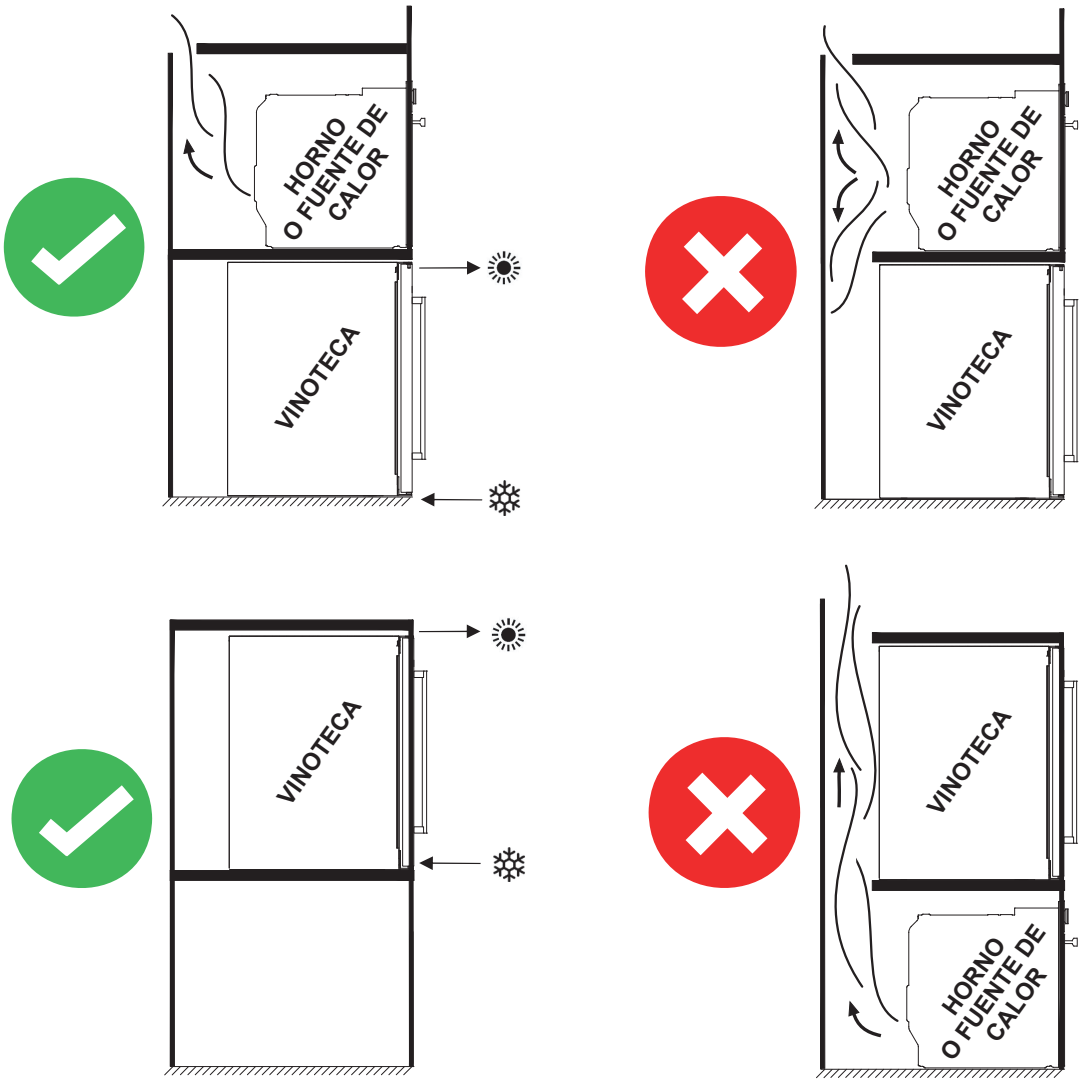

ВАЖНО: Не устанавливайте винный шкаф, особенно встроенные модели, в местах, где рядом находятся источники тепла, такие как морозильники, печи, обогреватели и т. д... Это может привести к тому, что компрессорный блок никогда не перестанет работать, и единица будет производить избыточный лед, что повлияет на правильную работу внутренних вентиляторов и самого компрессорного блока.

Электрическое подключение

ПРЕДУПРЕЖДЕНИЕ: Неправильное использование заземления может привести к риску поражения электрическим током. Если сетевой кабель поврежден, его должен заменить квалифицированный электрик или авторизованный сервисный центр.

Все электрические работы должны выполняться квалифицированным специалистом в соответствии с местными и национальными нормами безопасности.
Убедитесь, что напряжение, указанное на продукте, соответствует напряжению питания вашей установки.

Подключите устройство отдельно к электрической розетке, поддерживающей 13А.

Подключение должно осуществляться через подходящую электрическую розетку, легко доступную.
Для большей безопасности рекомендуется установить устройство защитного отключения (УЗО) с током срабатывания 30 мА.

Проверьте устройство и цепь у квалифицированного электрика, чтобы убедиться, что электрическая розетка правильно заземлена.

Примечание**:** В местах, где часто бывают молнии, рекомендуется использовать устройства защиты от перенапряжения.

Не подключайте устройство к электросети с помощью удлинительного кабеля. Удлинительные кабели не гарантируют необходимую безопасность устройства (например, опасность перегрева).

Устройство не должно быть подключено к инвертору и не должно использоваться с адаптером для розетки, так как это может вызвать повреждение электронной единицы.

Кабель должен быть надежно закреплен за устройством, чтобы избежать запутывания или свисания без защиты.

ПРЕДУПРЕЖДЕНИЕ: ЭТО УСТРОЙСТВО ДОЛЖНО БЫТЬ ЗАЗЕМЛЕНО.

Инструкции по монтажу под прилавком

Только для моделей:

- PVMB 30-16
- PVMB 40-28
- PVMB 60-46CRR
- PVMBP 60-44
- PVMBP HD 40-25
- PVMBP HD 60-52

Убедитесь, что ваша установка не блокирует переднюю вентиляционную решетку. Устройство разработано для установки под столешницы высотой от 820 до 890 мм, с использованием регулируемой вентиляционной решетки для обеспечения скрытия ножек с фронтального вида. Снимите винты регулируемой вентиляционной решетки и сдвиньте ее на требуемую высоту. Затяните винты, чтобы зафиксировать решетку в ее положении.
Если устройство установлено полностью интегрированным, для монтажа кухонного цоколя, убедитесь, что вентиляционные решетки в этом цоколе могут рассеивать как минимум 300 квадратных сантиметров, чтобы горячий воздух мог свободно рассеиваться. В противном случае устройству придется работать больше, что приведет к увеличению потребления электроэнергии. И также убедитесь, что дверь будет правильно открываться и закрываться в выбранном месте.

ПРИМЕЧАНИЕ: Вставляя прибор в розетку, убедитесь, что кабель питания не зажат.

Инструкции по монтажу колонн/встроенных конструкций

Только для моделей:

- PVMAV 60-23
- PVMAV 88-45
- PVMAV 124-65
- PVMAV 178-101
- PVMAVP 45-16
- PVMAVP 60-23
- PVMAVP 88-45
- PVMAVP 124-65
- PVMAVP 178-101

Эти модели оснащены эксклюзивной встроенной системой вентиляции Pando, см. фото.

В них предусмотрена система вентиляции в верхней и нижней передней части, невидимая при закрытой дверце шкафа.

Не закрывайте и не загораживайте решетки, держите их чистыми для свободного прохождения воздуха.

Они могут быть установлены непосредственно в нише шкафа/колонны, без необходимости установки вентиляционных отверстий в шкафу. Соблюдайте минимальные требования к фронтальной вентиляции по периметру и по глубине (5 мм), чтобы избежать неисправностей или отказов в работе изделия, на которые НЕ распространяется гарантия.

ДЛЯ УСТАНОВКИ, ПОЖАЛУЙСТА, ОБРАТИТЕСЬ К ПОДРОБНЫМ ЧЕРТЕЖАМ НА ПОСЛЕДНИХ СТРАНИЦАХ РУКОВОДСТВА.

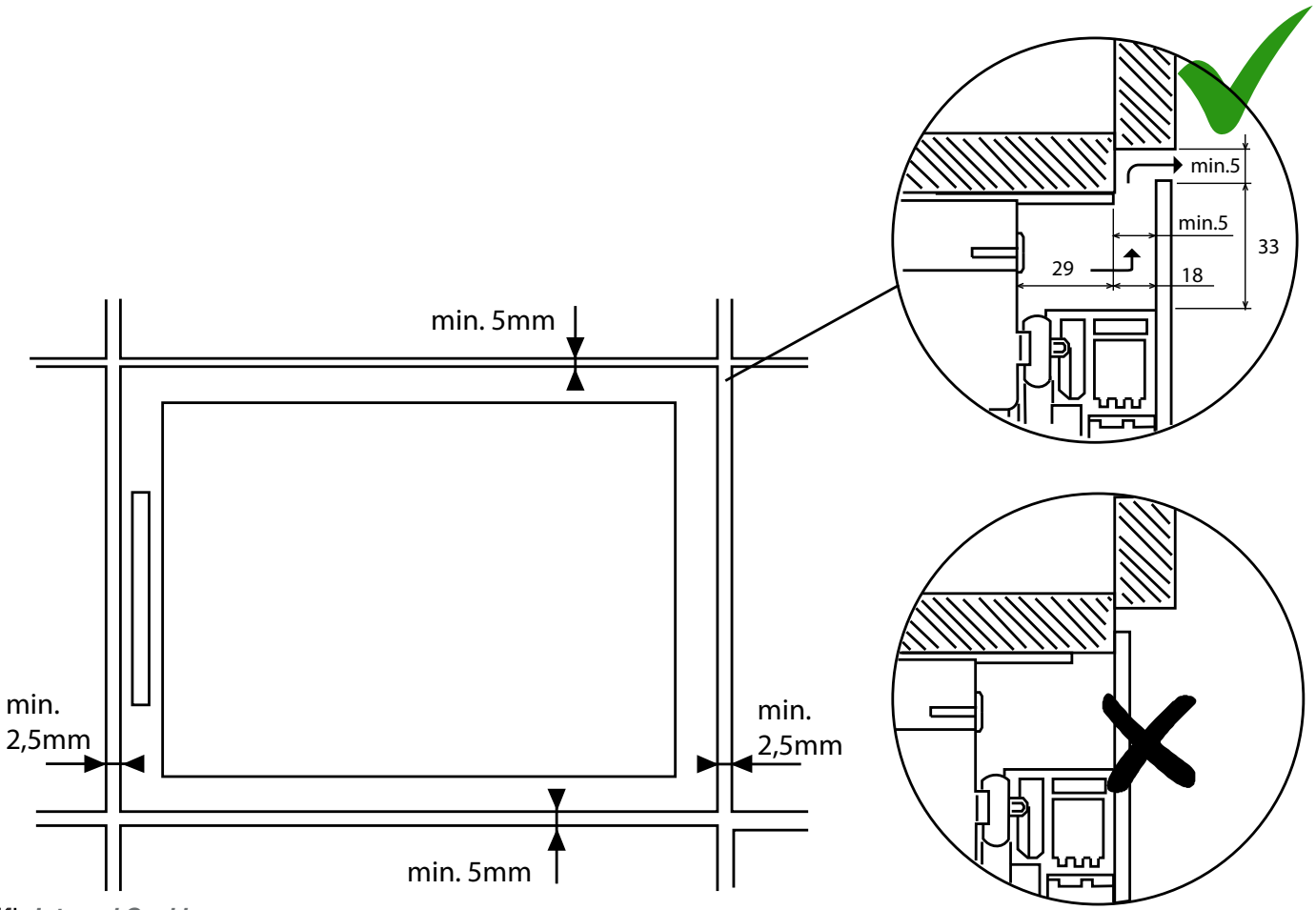

Установка рукоятки

ВАЖНО: Не затягивайте винты слишком сильно и не используйте электроинструменты для установки ручки.

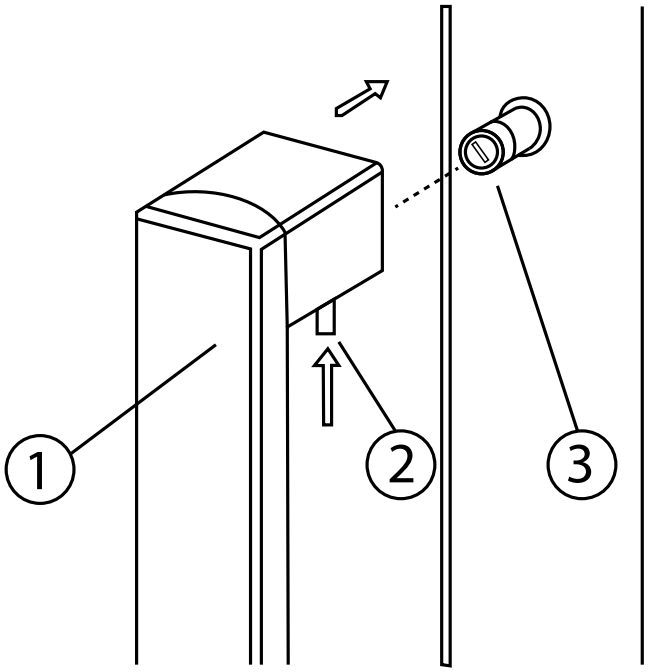

Установите ручку (1) на крепежные штифты (3) двери и, используя шестигранный ключ из комплекта поставки, затяните крепежные винты (2), чтобы зафиксировать ручку.

ПРИМЕЧАНИЕ: Все замененные детали следует сохранить для повторной установки двери в исходное состояние, если это потребуется.

Закрепление и фиксация устройства в шкафу

Модели, устанавливаемые под столом

Только для моделей:

- PVMB 30-16
- PVMB 40-28
- PVMB 60-46CRR
- PVMBP 60-44
- PVMBP HD 40-25
- PVMBP HD 60-52

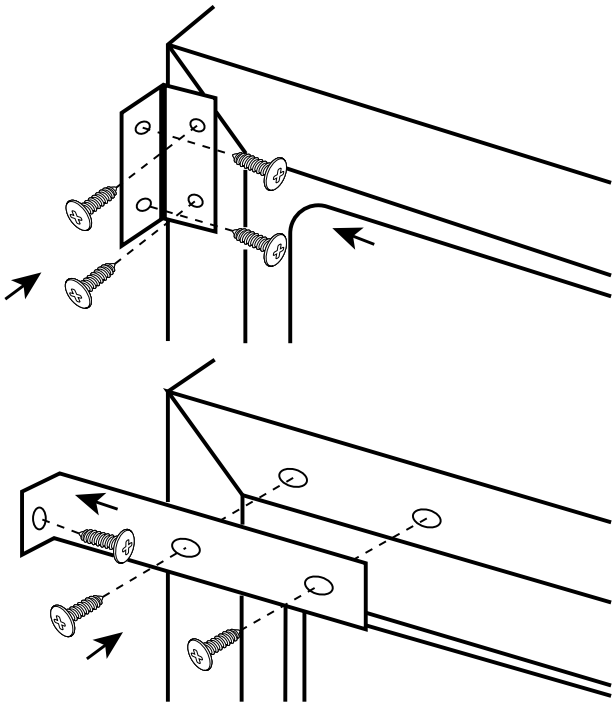

Снимите два защитных колпачка с противоположной стороны петли и закрепите прибор в нише, затянув винты через крепежный кронштейн.

Колонна / интеграционные модели

Только для моделей:

- PVMAV 60-23
- PVMAV 88-45
- PVMAV 124-65
- PVMAV 178-101
- PVMAVP 45-16
- PVMAVP 60-23
- PVMAVP 88-45
- PVMAVP 124-65
- PVMAVP 178-101

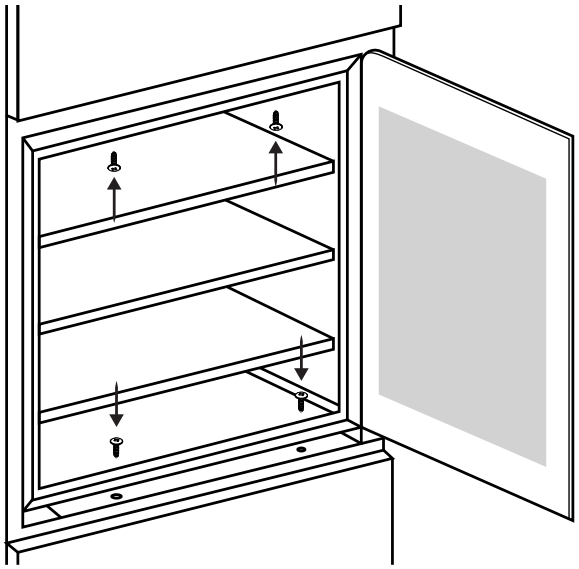

Откройте дверцу и закрепите прибор в нише. Вставьте винты в верхний и нижний кронштейны прибора и затяните их в кронштейне шкафа.

Реверсивная дверь *(опция)*

ПРЕДУПРЕЖДЕНИЕ: Направление, в котором должны открываться дверцы, должно быть указано при покупке прибора, так как этот процесс должен выполняться специализированным персоналом. Если необходимо внести изменения в конструкцию позднее, обратитесь в наш отдел послепродажного обслуживания.

Мягкий" Бисагра

ВНИМАНИЕ - Будьте очень осторожны с навесными петлями. Петля закрывается автоматически, и до/во время установки имеется множество точек защемления.

1. Открутите и снимите два винта (1) и ослабьте два винта (2). Проденьте дверцу через щелевое отверстие и снимите ее. Во избежание повреждений держите дверцу крепко и положите ее на мягкую поверхность.
2. Выкрутите винты (2). Снимите крышки с противоположной стороны шкафа и используйте их, чтобы закрыть отверстия для этих винтов.
3. С противоположной стороны закрутите винты (2) наполовину.
4. Установите новую дверь на противоположной стороне, смещая отверстие для петель с помощью винтов (2). Выровняйте и крепко затяните оба винта.
5. **Наконец, надежно затяните винты (1).**

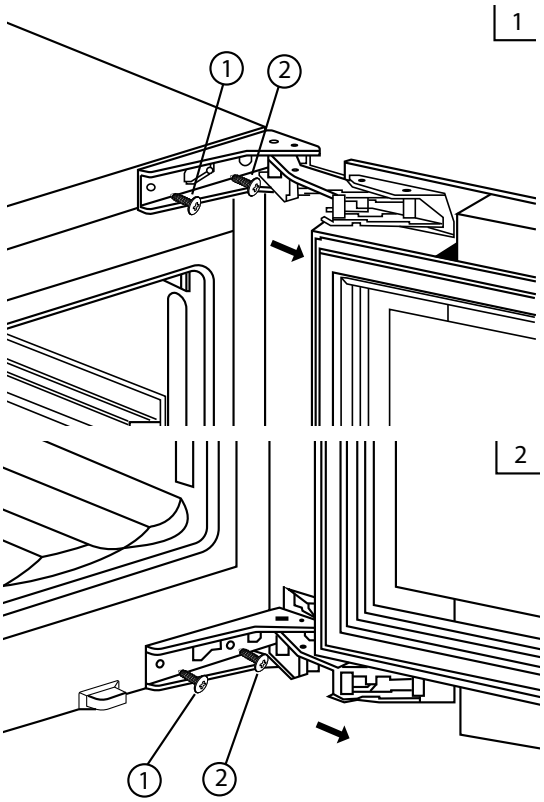

Встраиваемые модели под прилавком

Только для моделей:

- PVMB 30-16
- PVMB 40-28
- PVMB 60-46CRR
- PVMBP 60-44
- PVMBP HD 40-25
- PVMBP HD 60-52

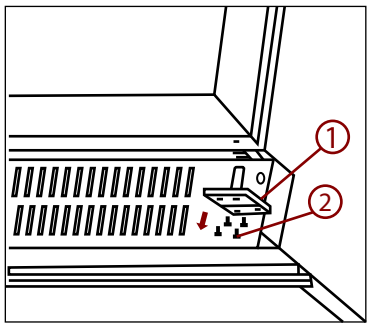

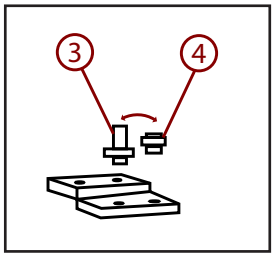

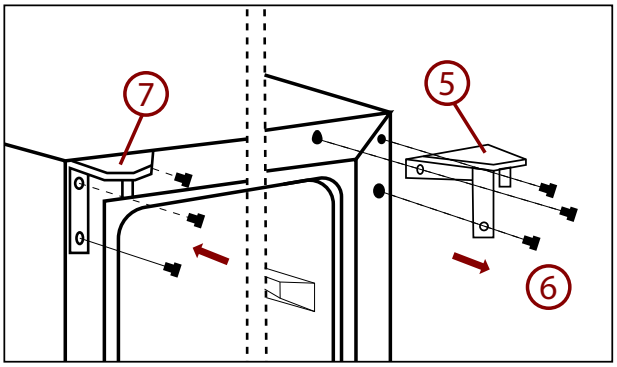

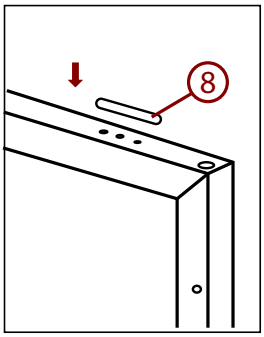

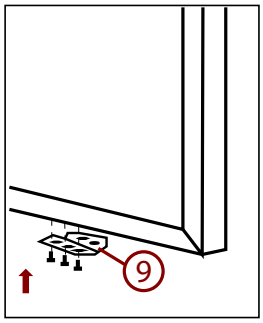

1. Снимите нижнюю петлю (1), открутив четыре фиксирующих винта (2). Будьте осторожны, чтобы крепко держать стеклянную дверь после снятия винтов. (Рисунок 1)
2. Осторожно потяните вниз, чтобы снять стеклянную дверь с верхней правой петли и положите ее на мягкую поверхность, чтобы избежать риска повреждений. Затем снимите верхнюю правую петлю (5). (Рис. 3) Открутите и перенесите петлю (7) и/или заглушку двери (8) с нижней петли на противоположную сторону. (Рис. 3)
3. Открутите и перенесите штифт петли (3) и/или упор двери (4) с нижней петли на противоположную сторону. (Рисунок 2).
4. Откройте крышки на левой стороне шкафа и используйте их, чтобы закрыть отверстия для винтов на правой стороне.
5. Прикрутите альтернативную верхнюю левую петлю (7), включенную в аксессуары, на левую сторону шкафа. (Рис. 3)
6. Поверните дверь на 180° (не требуется для моделей с замком на двери) и переместите дверь в назначенное положение. Затем, прикрутите нижний комплект петель в назначенное положение слева и затяните его после того, как дверь будет выровнена.
7. Переместите ручку и заглушки на противоположные позиции и затем снова соберите вентиляционные решетки, если необходимо.

Углы обшивки

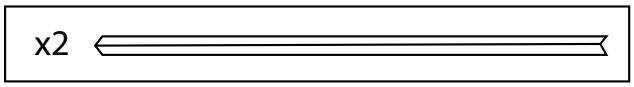

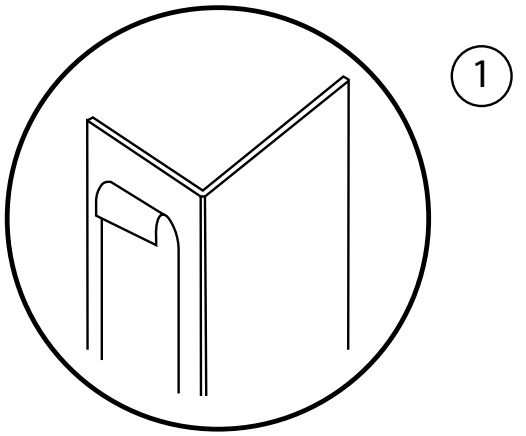

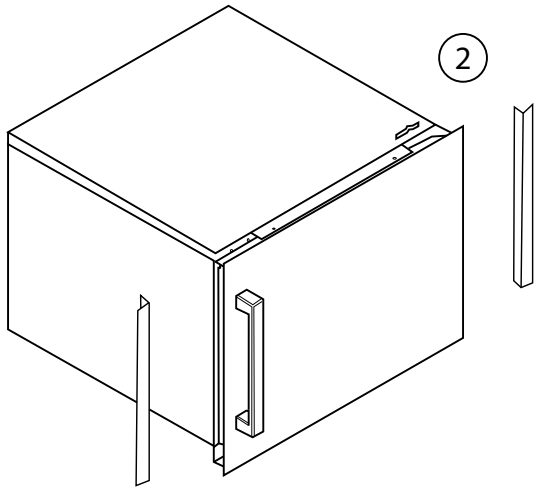

РУКОВОДСТВО ПО ЭКСПЛУАТАЦИИ

Этот прибор предназначен для работы при определенных температурах окружающей среды. Климатический класс указан на фирменной табличке.

Устройство может работать неправильно, если его оставить на длительное время при температуре вне указанного диапазона. Например, размещение устройства в условиях сильного холода или жары может вызвать колебания внутренних температур. Диапазон от 5ºC до 20ºC (41ºF до 68ºF) не может быть достигнут.

Климатический класс	Температура окружающей среды
SN	+10°C до +32°C
N	+16°C до +32°C
ST	+16°C до +38°C
T	+16°C до +43°C

ПРИМЕЧАНИЕ**:** Устройства без нагревателя не будут повышать свою внутреннюю температуру, если температура окружающей среды, где находится устройство, ниже установленной температуры.

ВНИМАНИЕ**:** При первом использовании устройства или после его перезапуска после длительного отключения может быть отклонение в несколько градусов между выбранной температурой и температурой, указанной на светодиодной панели. Это нормально и связано с временем активации. Как только устройство проработает несколько часов, все вернется в норму.

Если устройство отключено, произошел сбой питания или оно выключено, необходимо подождать от 3 до 5 минут перед повторным запуском устройства.
Если попытаться перезапустить раньше этого времени, устройство не запустится.

ОТОБРАЖЕНИЕ ЗОНЫ

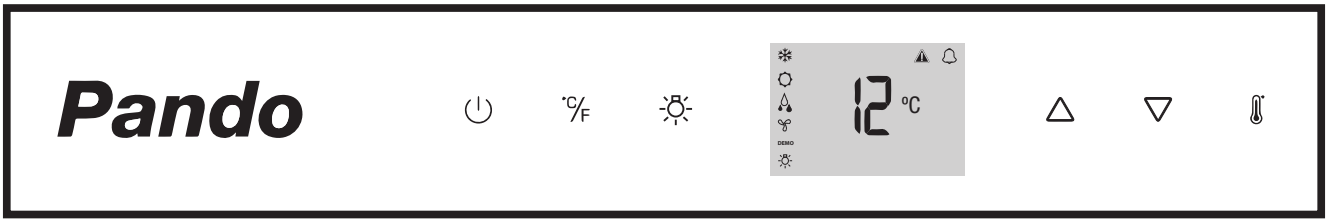

КОНЕЦ - Чтобы выключить винный холодильник, осторожно прикоснитесь к кнопке и удерживайте ее в течение 5 секунд, пока она не выключится. Чтобы включить винный холодильник, осторожно прикоснитесь к кнопке и удерживайте ее в течение 1 секунды, пока не загорится индикатор температуры.

СЕЛЕКТОР - Установите температуру, которая будет отображаться в градусах Фаренгейта или градусах Цельсия.

LUZ - Используется для включения/выключения внутреннего освещения.

СУБИР - Используется для увеличения запрограммированной температуры на 1°C/1°F.

СКАЧАТЬ - Используется для понижения заданной температуры на 1°C/1°F.

СЕЛЕКТОР ЖЕСТКОЙ ЭКОНОМИИ - Выберите температуру и влажность, которые необходимо установить.

Символы на экране

12	Отображение температуры или кода ошибки		Внимание
	Компрессор включен.		Звуковой сигнал
	Обогреватель включен.		Блокировка от детей активирована
	Режим размораживания.		Сигнал Wifi соединения
	Режим DynaClima.		Режим антиконденсации
DEMO	Режим Eco Demo.	RH %	Индикатор относительной влажности
	Внутренний свет находится в режиме индикации.		

ОТОБРАЖЕНИЕ ЗОНЫ

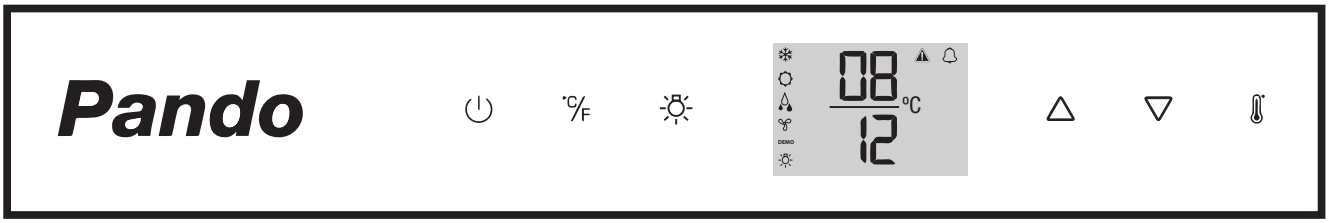

ENCENDIDO - Para apagar la vinoteca, toque suavemente la tecla y manténgala presionada durante 5 segundos hasta que se apague. Para encender la vinoteca, toque suavemente la tecla y manténgala presionada durante 1 segundo hasta que se encienda el indicador de temperatura.

SELECTOR - Ajuste la temperatura que se mostrará en graos Fahrenheit o grados Celsius

LUZ - Se utiliza para encender / apagar la luz interna.

SUBIR - Se utiliza para aumentar la temperatura programada en 1°C/1°F.

BAJAR - Se utiliza para bajar la temperatura fijada en 1°C/1°F.

Символы на экране

08	Отображение температуры или кода ошибки для верхней/левой зоны		Внутренний свет находится в режиме индикации.
12	Отображение температуры или кода ошибки		Внимание
	Компрессор включен.		Звуковой сигнал
	Обогреватель включен.		Блокировка от детей активирована
	Режим размораживания.		Сигнал Wifi соединения
	Режим DynaClima.		Режим антиконденсации
DEMO	Режим Eco Demo.	RH %	Индикатор относительной влажности

Twin Wine - модели с двойным дисплеем

** Модели С системой кондиционирования Twin Wine:

PVMAV 60-23
PVMAV 88-45
PVMAV 124-65
PVMAV 178-101
PVMAVP 60-23
PVMAVP 88-45
PVMAVP 124-65
PVMAVP 178-101

БЕЗ систем кондиционирования Twin Wine , температура в НИЖНЕЙ зоне всегда должна быть равна или выше, чем в ВЕРХНЕЙ зоне.

С системами кондиционирования Twin Wine , температура в НИЖНЕЙ зоне имеет полностью независимую настройку температуры от настройки температуры в ВЕРХНЕЙ зоне, каждая зона может быть настроена в диапазоне от 5°C до 20°C.

- Температура увеличится на 1°C/1ºF, если нажать клавишу ВВЕРХ один раз, или температура уменьшится на 1°C/1ºF, если нажать клавишу ВНИЗ один раз. Экран мигает во время настройки.
- Настроенная температура будет временно мигать на экране в течение 5 секунд после настройки температуры. Затем на экране снова отобразится текущая внутренняя температура.
- Чтобы увидеть заданную температуру в любой момент, коснитесь клавиши выбора настройки, заданная температура будет временно мигать на экране в течение 5 секунд. Затем на экране снова отобразится текущая внутренняя температура.

Первое зажигание

Когда вы впервые подключите устройство, оно автоматически включится с настройками по умолчанию. Заводская предустановленная температура составляет 12°C (54ºF).

1. Коснитесь селектора настройки, пока не начнет мигать температура, которую вы хотите установить. Затем вы можете использовать клавиши ВВЕРХ и ВНИЗ для настройки желаемой внутренней температуры. Когда вы впервые коснетесь любой из двух клавиш, на дисплее отобразится последняя ранее установленная температура.
2. Температура увеличится на 1°C/1ºF, если нажать клавишу ВВЕРХ один раз, или температура уменьшится на 1°C/1ºF, если нажать клавишу ВНИЗ один раз. Экран мигает во время настройки.
3. Настроенная температура будет временно мигать на экране в течение 5 секунд после настройки температуры. Затем на экране снова отобразится текущая внутренняя температура.
4. Чтобы увидеть заданную температуру в любой момент, коснитесь клавиши выбора настройки, заданная температура будет временно мигать на экране в течение 5 секунд. Затем на экране снова отобразится текущая внутренняя температура.

Отображение температуры

Во время нормальной работы индикатор температуры на панели управления показывает температуру внутри устройства. Индикатор температуры будет мигать, если:

- Устанавливается другая температура,
- Температура в зоне отклоняется более чем на 5°C (9°F) от заданной температуры.

Мигание температуры на дисплее гарантирует , что она не может случайно повыситься или понизиться и повредить вино.

Функция нескольких клавиш

Для выполнения функции мультиклавиши слегка коснитесь и удерживайте первую клавишу, затем коснитесь оставшейся клавиши в течение не менее 5 секунд, а затем отпустите все клавиши. Настройка контроля температуры

- Устройство имеет две независимые зоны температуры. Температура обеих зон может быть установлена в диапазоне от 5ºC до 20ºC (от 41ºF до 68 ºF). Для подачи вина рекомендуется, чтобы температура ВЕРХНЕЙ зоны была в диапазоне от 5ºC до 10ºC (от 41ºF до 50ºF), что идеально для подачи шампанского и белого вина, а температура НИЖНЕЙ зоны должна быть в диапазоне от 15ºC до 20 ºC (от 58ºF до 68ºF), что идеально для подачи красного вина.
- Когда вы впервые подключите устройство , оно автоматически включится с настройками по умолчанию. Заводская предустановленная температура для ВЕРХНЕЙ зоны составляет 8ºC (46ºF), а для НИЖНЕЙ зоны — 12ºC (54ºF).

- Коснитесь селектора настройки, пока не начнет мигать температура, которую вы хотите установить. Затем вы можете использовать клавиши ВВЕРХ и ВНИЗ для настройки желаемой внутренней температуры. Когда вы впервые коснетесь любой из двух клавиш, на дисплее отобразится последняя ранее установленная температура.

Дверная сигнализация

секунд, прозвучит звуковая сигнализация, и загорится символ звукового сигнала (пик). Закрытие двери или нажатие любой клавиши один раз может отключить звуковую сигнализацию.

Функция запоминания температуры

В случае отключения питания (скачок напряжения, прерывание цепи и т.д.) прибор запоминает предыдущие настройки температуры. После возобновления подачи электроэнергии температура в винном холодильнике вернется к тем же настройкам, что и до отключения.

Сигнал тревоги по температуре

Если температура в одной из зон повышается или понижается за пределы температурного диапазона, раздается звуковой сигнал. Одновременно мигает соответствующий индикатор температуры и загораются символы “ и “. Температура, на которую настроен прибор, определяет температуру, которую прибор распознает как слишком горячую или слишком холодную.
Раздастся звуковой сигнал, а индикатор температуры начнет мигать:

- При включении прибора, если температура внутри прибора сильно отличается от заданной.
- При длительном отключении электроэнергии.
- Если в устройство одновременно вставлено слишком много предметов. Или при перестановке и извлечении хранящихся предметов в устройство попадает слишком много окружающего воздуха.
- Когда дверь не закрыта должным образом.
- Устройство неисправно.

Звуковой сигнал автоматически отключится, дисплей температуры перестанет мигать, а предупреждающие символы и звуковые сигналы погаснут, когда заданная температура снова будет достигнута. Однако если вас беспокоит шум, вы можете сначала отключить звуковой сигнал, нажав один раз на любую кнопку, и сигнал прекратится. Соответствующий индикатор температуры будет продолжать мигать, а предупреждающие и звуковые символы - мигать.

Режим конфигурации

Некоторые настройки винотеки можно выбирать только в режиме “Настройки”. Чтобы войти и выйти из режима “Настройки”, коснитесь и удерживайте клавишу ВВЕРХ в течение 5 секунд. Устройство автоматически выйдет из режима “Настройки” примерно через минуту.

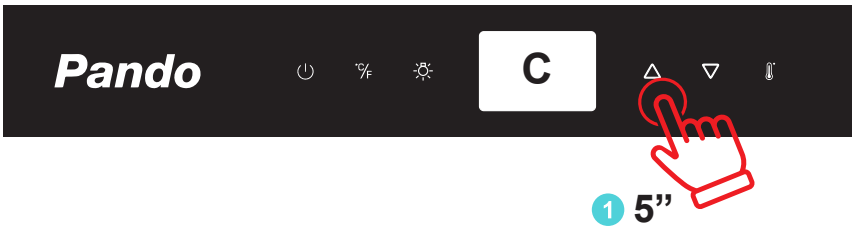

ºF / ºC Выбор

1. Коснитесь легким касанием и удерживайте клавишу ВВЕРХ в течение 5 секунд, чтобы войти в режим “Настройки”.
2. Используйте клавиши ВВЕРХ и ВНИЗ для выбора отображения температуры в градусах Фаренгейта или Цельсия.
3. Удерживайте клавишу ВВЕРХ в течение 5 секунд, чтобы подтвердить выбор.

Яркость экрана

1. Удерживайте клавишу ВВЕРХ в течение 5 секунд, чтобы войти в режим “Настройки”, затем коснитесь один раз клавиши ВКЛ.
2. Используйте клавиши ВВЕРХ и .ВНИЗ для выбора яркости дисплея при закрытой двери. Когда дверь открыта, яркость дисплея возвращается к нормальному уровню.
   - d0: выключено
   - d1: наименьшая яркость (по умолчанию)
   - d2: средняя яркость
   - d3: наибольшая яркость
3. Удерживайте клавишу ВВЕРХ в течение 5 секунд, чтобы подтвердить выбор.

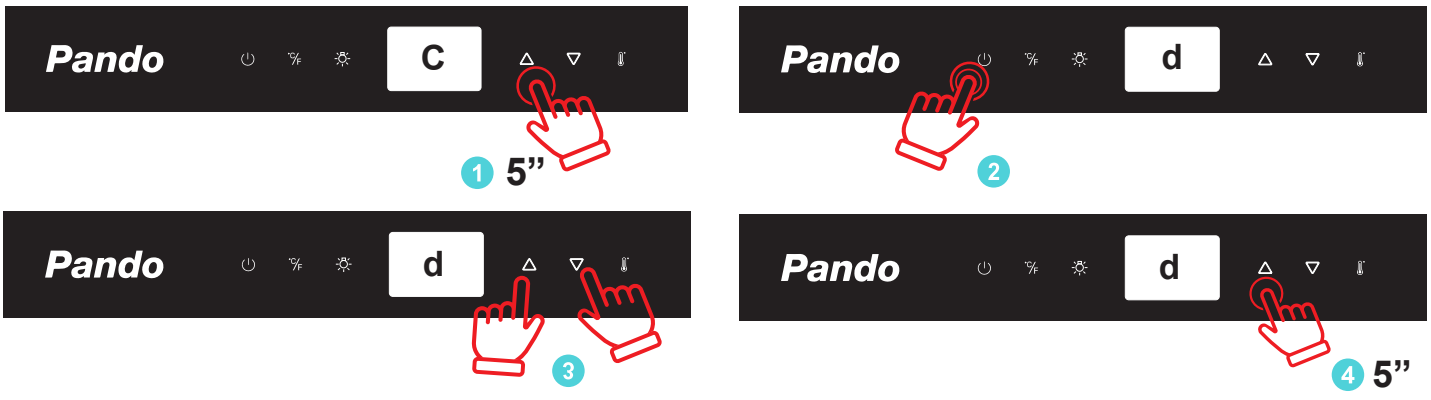

Внутреннее освещение

1. Коснитесь легким касанием и удерживайте клавишу “ВВЕРХ” в течение 5 секунд, чтобы войти в режим “Настройки”, затем коснитесь дважды клавиши “ВКЛ”.
2. Используйте клавиши “ВВЕРХ” и “ВНИЗ” для выбора яркости внутреннего освещения при закрытой двери. Когда дверь открыта, освещение внутри возвращается к нормальному уровню.
   - L0: выключено при закрытой или открытой двери
   - L1: наименьшая яркость
   - L2: средняя яркость
   - L3: наибольшая яркость (по умолчанию)
3. Удерживайте клавишу “ВВЕРХ” в течение 5 секунд, чтобы подтвердить выбор.

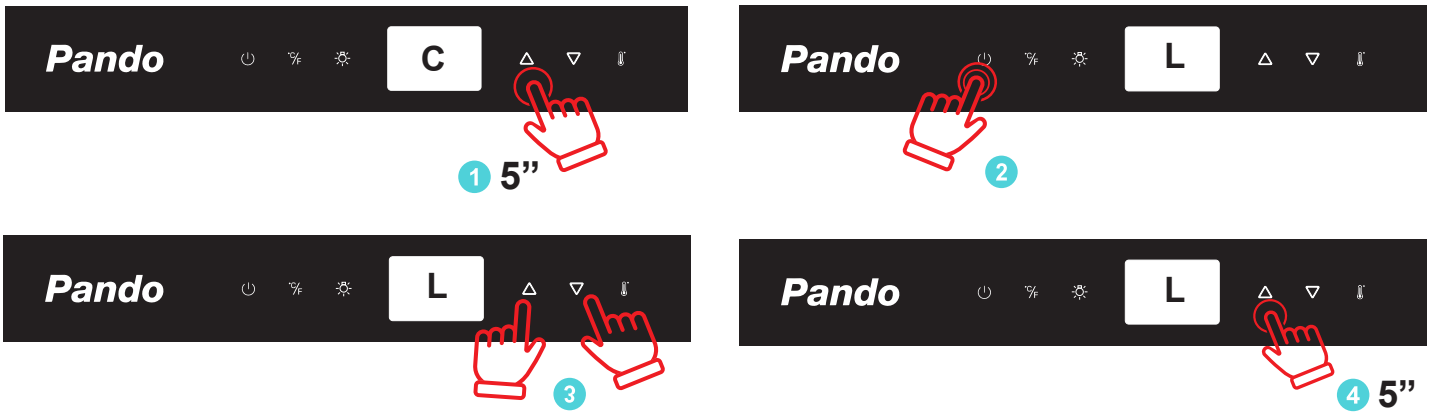

Режим вентилятора (Перейти к деталям Dynaclima)

1. Нажмите и удерживайте кнопку “ВВЕРХ” легким прикосновением в течение 5 секунд, чтобы войти в режим “Настройки”, затем коснитесь три раза кнопки “ВКЛ”.
2. Используйте кнопки “ВВЕРХ” и “ВНИЗ” для выбора режима вентилятора.
   - F0: Тихий режим - Энергосберегающий режим (по умолчанию)
   - F1: Режим DynaClima - половина времени
   - F2: Режим DynaClima - полное время
3. Удерживайте кнопку “ВВЕРХ” в течение 5 секунд, чтобы подтвердить выбор.

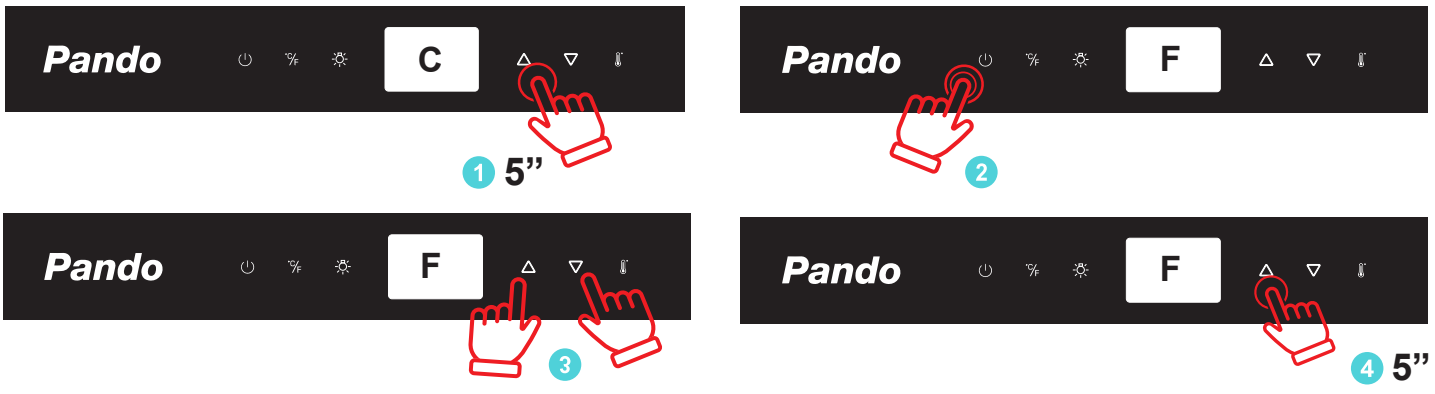

Звуковые сигналы (бип)

1. Легким прикосновением нажмите и удерживайте кнопку “ВВЕРХ” в течение 5 секунд, чтобы войти в режим настройки, затем коснитесь четыре раза кнопки “ВКЛ”.
2. Используйте кнопки “ВВЕРХ” и “ВНИЗ” для выбора тональных сигналов.
   - S0: звук сенсора ВКЛ, звук сигнала ВЫКЛ
   - S1: звук сенсора ВКЛ, звук сигнала ВКЛ (по умолчанию)
   - S2: звук сенсора ВЫКЛ, звук сигнала ВЫКЛ
   - S3: звук сенсора ВЫКЛ, звук сигнала ВКЛ
3. Удерживайте кнопку “ВВЕРХ” в течение 5 секунд, чтобы подтвердить выбор.

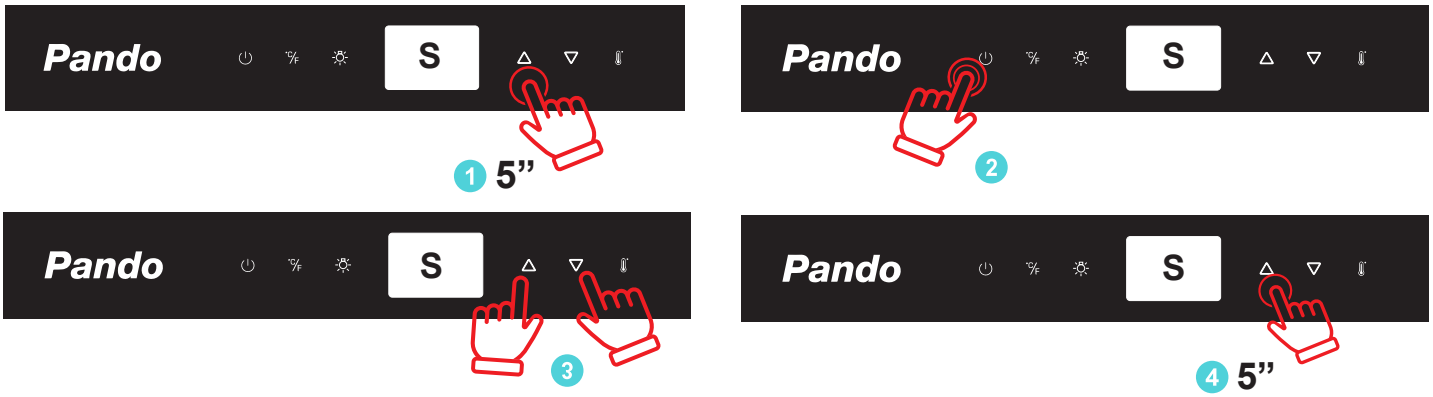

Режим Display OFF

В этом режиме отключаются дисплеи, внутреннее освещение, сигналы датчиков и звуковые сигналы, и они не могут быть включены снова. Нормальные операции охлаждения продолжаются.

Чтобы запустить режим выключения дисплея, нажмите кнопки ⏻ у ☼ одновременно в течение не менее 5 секунд. Дисплеи и внутреннее освещение погаснут, подтверждая активацию режима.
Режим выключения дисплея можно отменить, повторив описанные выше действия. Он автоматически отключится через 96 часов.

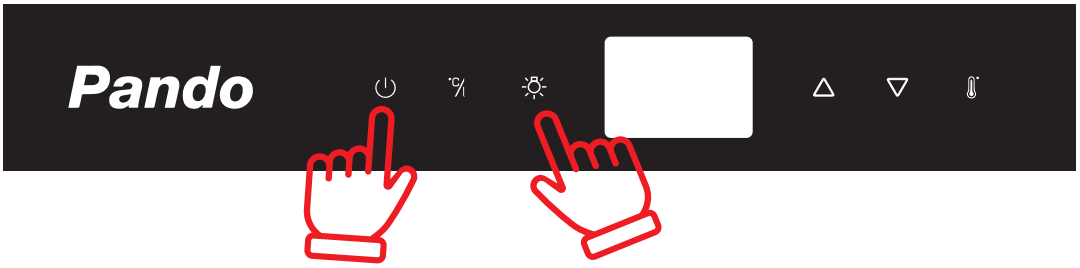

Эко-демонстрационный режим

Режим Eco Demo может быть активирован для демонстраций в магазинах или выставочных помещениях. В режиме Eco Demo компрессор и все моторы вентиляторов отключены. Этот режим также отлично подходит для чистки. Охлаждение отключено, при этом освещение остается включенным.
Коснитесь и удерживайте клавиши “ВВЕРХ” и “ВНИЗ” и “СВЕТ/ОСВЕЩЕНИЕ” одновременно в течение не менее 5 секунд, чтобы войти в режим Eco Demo. Загорится символ для подтверждения входа, и устройство будет работать в режиме Eco Demo. Режим Eco Demo можно отменить, повторив вышеописанный процесс, и символ выключится.

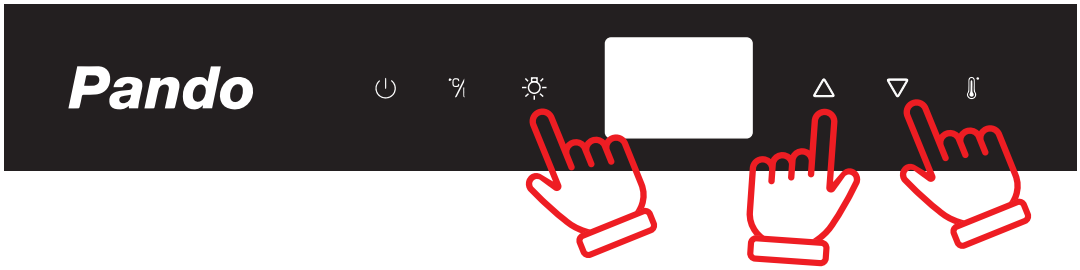

Dynaclima / Бесшумный режим (см. Конфигурация режима вентилятора)

Прибор имеет два различных режима работы: DYNACLIMA и бесшумный режим. Режим DYNACLIMA (динамический климат) позволяет равномерно распределять относительную влажность и температуру внутри прибора, чтобы вы могли хранить все свои вина в одинаково хороших условиях. Если вы хотите использовать прибор для длительного хранения вина, режим DYNACLIMA является обязательным. В этом случае в шкафу будет создан постоянный климат, имитирующий климат винного погреба. В режиме DYNACLIMA внутренний вентилятор равномерно циркулирует воздух в помещении даже при достижении заданной температуры. Использование режима DYNACLIMA повышает уровень шума во время работы. Загорится символ .

В режиме SILENT (также известном как режим экономии энергии) прибор будет работать без вентилятора после достижения заданной температуры. Символ погаснет.

Внутренний свет

Внутренняя подсветка облегчает просмотр винных этикеток и улучшает демонстрацию вашей коллекции. Если нажать и удерживать кнопку LIGHT в течение 5 секунд, вы переключитесь между двумя режимами работы внутреннего освещения: функциональный режим (по умолчанию) и режим витрины. Если вы находитесь в функциональном режиме (по умолчанию), освещение будет включаться только при открытой дверце. Свет в салоне выключится примерно через 5 секунд после закрытия двери. В режиме витрины свет включается независимо от того, открыта дверь или нет, и загорается символ лампочки.

Прибор оснащен светодиодными лампами и рассчитан на очень долгий срок службы. Благодаря светодиодной подсветке вино не подвергается негативному воздействию тепла или ультрафиолетовых лучей. Но они не подлежат обслуживанию пользователем. Чтобы заменить их, обратитесь в наш сервисный отдел.

ПРИМЕЧАНИЕ: Используйте только оригинальные аксессуары для светодиодного освещения, поставляемые производителем. Если ваша модель оснащена системой освещения TriColor, вы можете выбрать цвет внутреннего освещения: янтарный, белый и синий, нажав на кнопку LIGHT. При нажатии кнопки LIGHT происходит переключение между одноцветным режимом и режимом динамического цвета. В режиме динамического цвета подсветка салона начнет чередоваться между 3 доступными цветами. При однократном нажатии на кнопку LIGHT, когда включен нужный цвет, освещение салона переключится на этот цвет. Чтобы вернуться в режим динамического цвета, снова нажмите кнопку LIGHT.

АВТОМАТИЧЕСКАЯ ФУНКЦИЯ PUSH-TO-OPEN

Только для моделей:

PVMAVP 45-16
PVMAVP 60-23
PVMAVP 88-45
PVMAVP 124-65
PVMAVP 178-101

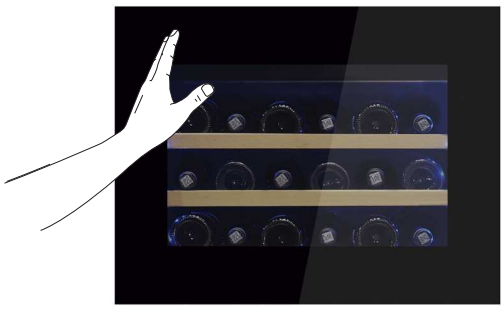

Функция двери PushOpen (если она предусмотрена в вашей модели) активируется при включении устройства. Чтобы открыть дверь, слегка надавите на нее в верхнем левом углу для модели с правой петлей (в верхнем правом углу для модели с левой петлей), а затем отпустите. Толкатель немного откроет дверь. Затем дверь можно будет полностью открыть вручную. Толкатель автоматически вернется в исходное положение через 2 секунды.

ПРИМЕЧАНИЕ:

- Не блокируйте дверь и не удерживайте ее во время открытия. Если вы заблокируете дверь или удержите ее во время открытия, система автоматического открывания дверей и дверь будут повреждены. Будут слышны громкие и повторяющиеся щелчки. Не нажимайте на толкатель и не удерживайте его во время закрытия. Если толкатель блокируется во время закрытия, он больше не сможет достичь своей начальной позиции.
- В начальной позиции толкатель находится на одном уровне с передней частью шкафа. Чтобы вернуть толкатель в начальное положение, отключите устройство от электросети , подождите около 10 секунд и снова подключите его. Толкатель вернется в начальное положение. Система не активируется сразу после закрытия двери. Подождите 3 секунды и попробуйте снова. Это не является системной ошибкой.
- Чтобы избежать случайного открытия, дверь снова закроется автоматически через 2 секунды, если вы не потянете за нее вручную на моделях с шарнирными петлями.

Дверца устройства чувствительна к давлению. Чувствительность давления для открытия дверцы можно отрегулировать, как показано ниже:

- Откройте дверь.
- Поверните ручку в верхней центральной части дверцы против часовой стрелки, чтобы увеличить чувствительность, и по часовой стрелке, чтобы уменьшить ее.
- Закройте дверь и проверьте, правильно ли она отрегулирована. Слишком сильный поворот ручки против часовой стрелки может привести к тому, что дверь будет открываться автоматически даже без толчка или просто закрываться с усилием. И наоборот, слишком сильный поворот винта по часовой стрелке может привести к тому, что дверь не откроется даже при сильном нажатии.

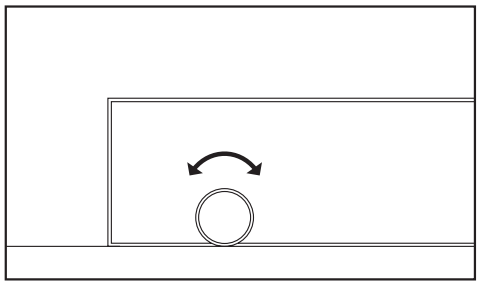

Подносы и хранение

ПРЕДУПРЕЖДЕНИЕ: Не вытягивайте более одной загруженной полки одновременно, так как это может привести к опрокидыванию единицы вперед. Некоторые полки предназначены для хранения более 1 слоя бутылок. Такие полки не следует выдвигать, если на них загружено более 1 слоя бутылок.
ПРЕДУПРЕЖДЕНИЕ: Не пытайтесь выдвигать полки за пределы стопора, чтобы избежать падения бутылок.
ПРЕДУПРЕЖДЕНИЕ: Чтобы избежать повреждения уплотнителя двери, убедитесь, что дверь полностью открыта, когда вы вытягиваете полки из её отсека.

Все полки для вина выдвигаются для легкого доступа, за исключением нижней полки.

Чтобы легко получить доступ к хранимым бутылкам, плавно вытяните полку наружу, пока она не остановится. Полки разработаны с аварийной остановкой, чтобы предотвратить их чрезмерное выдвижение при загрузке бутылок.

ВАЖНО: Не накрывайте никакую часть полок алюминиевой фольгой или любым другим материалом, который препятствует надлежащей циркуляции воздуха внутри шкафа.

ПРЕДУПРЕЖДЕНИЕ: Бутылки могут различаться по размеру и габаритам. На рынке могут быть представлены различные форматы по размеру и диаметру. По этой причине фактическое количество бутылок для хранения может варьироваться. Максимальная вместимость винного стеллажа достигается при использовании традиционных бутылок Бордо объемом 750 мл с высотой бутылки до 30 см.

- Вы можете загружать свои бутылки с вином в один ряд или штабелировать их, учитывая следующее: если у вас недостаточно бутылок, чтобы заполнить ваш винный шкаф, лучше распределить нагрузку по всей длине, чтобы избежать загрузки «все сверху» или «все снизу».
- Не перегружайте ваш винный погреб, чтобы облегчить циркуляцию воздуха.
- Размещайте бутылки горизонтально.
- Избегайте блокировки внутренних вентиляторов (расположенных внутри задней панели единицы)
- Не удаляйте и не изменяйте регулируемые деревянные полки, чтобы разместить больше типов бутылок или увеличить вместимость винного погреба путем штабелирования бутылок, если это необходимо. (См. удаление полок).
- Оставляйте небольшие зазоры между стенами и бутылками для обеспечения циркуляции воздуха. Как и в подземном винном погребе, циркуляция воздуха важна для предотвращения плесени и создания более однородной температуры.
- Не вводите загрязнители. Храните только вино в вашем устройстве, чтобы гарантировать, что среда свободна от запахов.
- Храните только вино в неоткрытых бутылках. Хранение открытых бутылок может привести к проливам.

Телескопические полки

Полки с телескопическими направляющими

Чтобы избежать повреждения уплотнителя двери, убедитесь, что дверь полностью открыта при извлечении полок из рельсового отсека. Для облегчения доступа к бутылкам, выдвигайте полки примерно на 1/3 из рельсового отсека.

- Чтобы извлечь полки из направляющих, выдвиньте каждую полку до упора наружу.

Двумя руками одновременно нажмите пальцами обе рычаги: правый пластиковый рычаг вниз, как показано на Изображении A, и левый пластиковый рычаг вверх, как показано на Изображении B. Затем медленно извлеките полку.

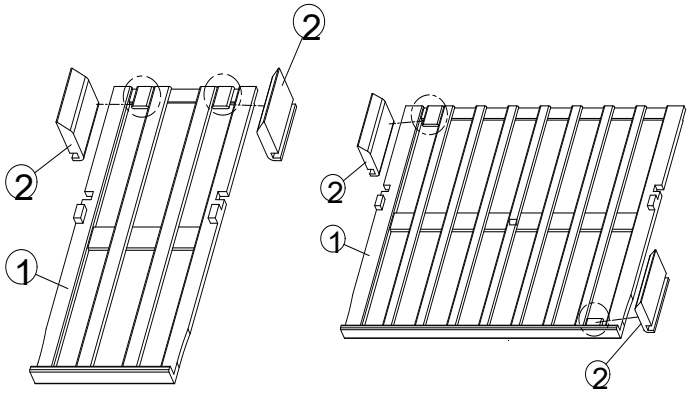

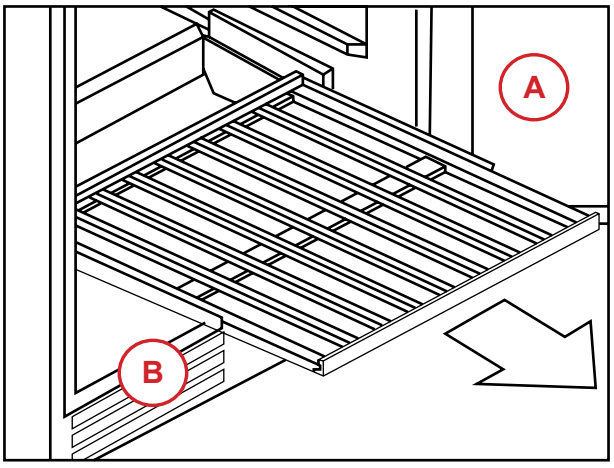

A

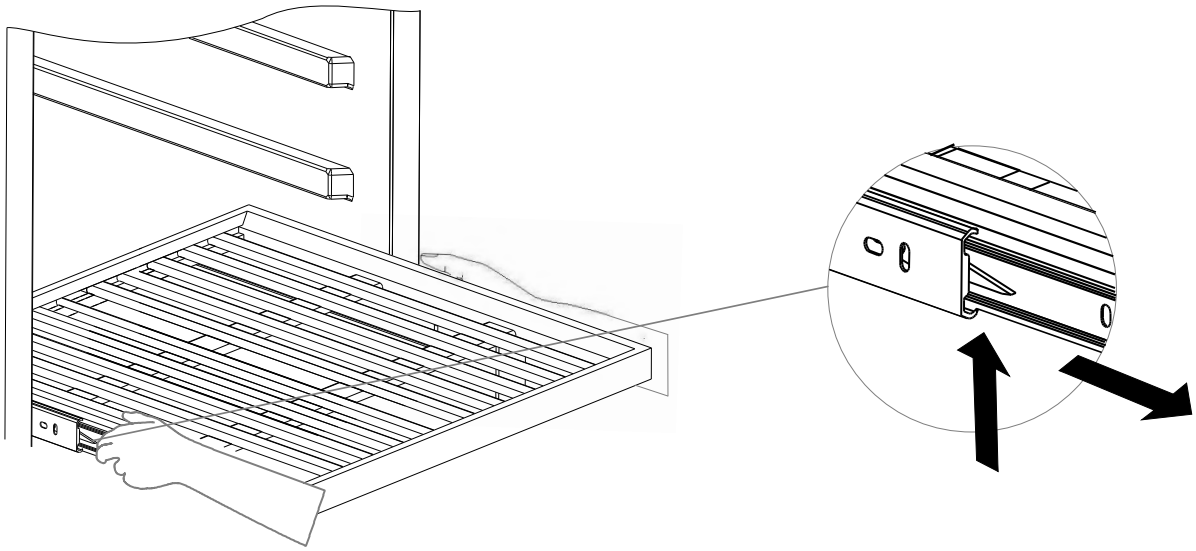

B

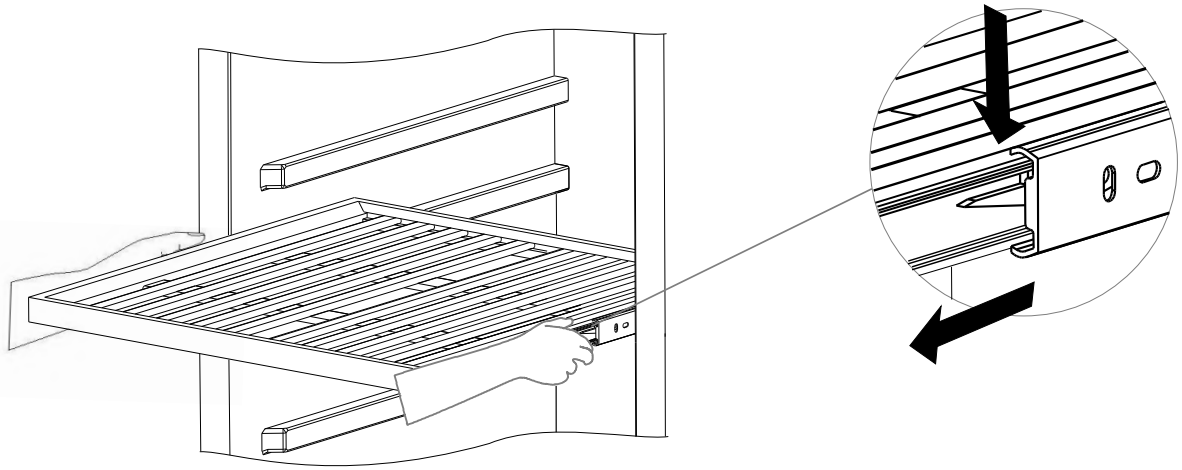

УХОД И ОБСЛУЖИВАНИЕ

ПРЕДУПРЕЖДЕНИЕ: Если не отключить устройство во время обслуживания или чистки , это может привести к поражению электрическим током или личным травмам.

Контроль влажности

Устройство оснащено системой для поддержания правильного уровня влажности.
В условиях экстремально сухой окружающей среды, возможно, потребуется добавить немного воды в предоставленный контейнер для влажности.
Заполните небольшой пластиковый резервуар (коробка для влажности) на ¾ его емкости водой и вставьте его в направляющие, расположенные на верхней полке устройства. Регулярно проверяйте уровень воды и доливайте по мере необходимости.
Убедитесь, что резервуар правильно установлен в направляющие на верхней полке, чтобы избежать возможности пролива воды.

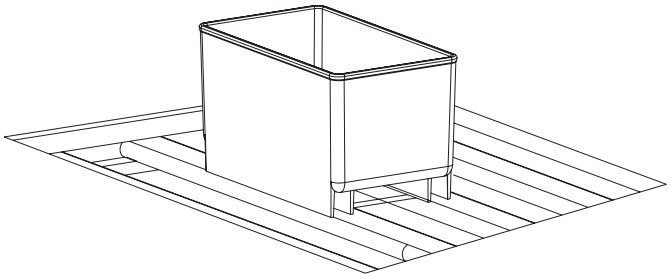

Очистка устройства

Выключите устройство, отключите его от сети и удалите все предметы, включая полки и решетку.
Вымойте внутренние поверхности раствором теплой воды и пищевой соды.
Раствор должен содержать около 2 столовых ложек соды на каждый литр воды.
Вымойте полки мягким моющим раствором.

Отожмите излишки воды из губки или тряпки при очистке любой зоны управления.
Уплотнитель вокруг двери следует регулярно чистить, чтобы избежать обес- цвечивания и продлить срок службы. Используйте чистую воду.
После очистки
уплотнителя, проверьте, что он по-прежнему обеспечивает герметичное уплотнение.
Вымойте внешнюю мебель теплой водой и мягким жидким моющим средством. Хорошо промойте и высушите мягкой чистой тряпкой.
Не очищайте нержавеющую сталь стальными мочалками. Мы рекомендуем использовать универсальное средство для чистки нержавеющей стали для очистки нержавеющей стали. Всегда очищайте по направлению волокон.

Праздники

Кратковременные отпуска: Оставляйте прибор включенным во время отпуска продолжительностью менее трех недель. Длительное отсутствие: Если прибор не будет использоваться в течение нескольких месяцев, уберите все предметы, выключите его и выньте вилку из розетки. Тщательно очистите и высушите внутреннюю поверхность. Чтобы предотвратить образование запахов и плесени, оставьте дверцу слегка приоткрытой, при необходимости заблокировав ее.

Советы по энергосбережению

- Если устройство остается пустым в течение длительных периодов времени, рекомендуется отключить аппарат, и после тщательной очистки оставить дверь приоткрытой, чтобы воздух циркулировал внутри шкафа, во избежание возможной конденсации, плесени или образования запахов.
- Аппарат должен быть установлен в самой прохладной зоне помещения, вдали от приборов, которые производят тепло, и вне прямого солнечного света.
- Убедитесь, что устройство должным образом вентилируется. Никогда не закрывайте вентиляционные отверстия.
- Регулярно очищайте пыль и грязь с конденсатора.
- Открывайте дверь только на необходимое время и старайтесь делать это как можно быстрее. Храните содержимое организованным образом.
- Не переполняйте устройство, чтобы воздух циркулировал правильно.

Сбой питания

В случае перебоев с электроснабжением все предыдущие настройки температуры автоматически сохраняются. Если питание прерывается (скачок напряжения, автоматический выключатель и т. д.) и снова включается, устройство будет работать с последней установленной температурой.

Большинство отключений электроэнергии устраняются в течение нескольких часов и не должны влиять на температуру вашего прибора, если вы сведете к минимуму количество раз, когда открываете дверь.

Если электричество будет отключено на более длительный период времени, вы должны принять соответствующие меры для защиты содержимого.

ПРИМЕЧАНИЕ: Независимо от причины, если вы наблюдаете аномальные уровни температуры или влажности внутри вашего устройства, будьте уверены, что только длительное и частое воздействие этих аномальных условий может оказать вредное воздействие на ваши вина.

Фильтры для удаления запахов с активированным углем

Только для моделей:

- PVMAVP 45-18
- PVMAVP 60-25
- PVMB 40-28 & PVMBP-HD 40-28
- PVMAVP 178-112
- PBE 182-190
- PBE 89-66

Фильтр с активированным углем (если он предусмотрен в вашей модели) находится в задней части отсека. Заменяйте его ежегодно.

1. Удалите лоток перед фильтром.
2. Возьмите фильтр и поверните его на 90° против часовой стрелки, чтобы снять.
3. Вставьте новый фильтр в вертикальное положение и поверните на 90º по часовой или против часовой стрелки до щелчка.

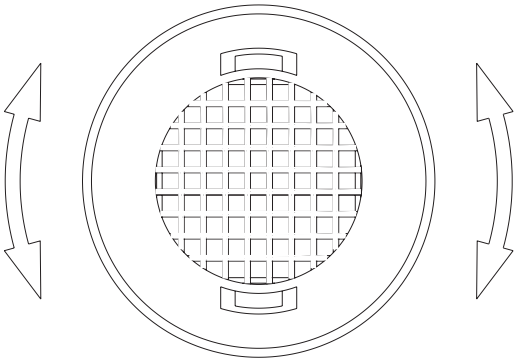

Смещение устройства

Отключите сетевую вилку от розетки. Удалите содержимое решеток и все движущиеся части внутри. Поднимите регулируемые ножки на основание, чтобы предотвратить их повреждение. Закройте дверцу и заблокируйте ее, если она оснащена системой блокировки. Транспортируйте прибор только в вертикальном положении. Также защитите внешнюю поверхность прибора одеялом или аналогичным предметом.

Размораживание / Гигрометрия / Вентиляция

Устройство разработано с системой автоматического размораживания. Во время «цикла выключения» испаритель сзади, на задней стенке устройства, автоматически размораживается.

Конденсация накапливается в дренажном поддоне за задней стенкой устройства, и часть ее стекает через дренажное отверстие в каплеуловитель над компрессором.

Тепло передается от выпускной трубы или компрессора, испаряя любую конденсацию, которая накапливается в поддоне. Часть оставшейся воды собирается внутри устройства для поддержания влажности.

Эта система позволяет создать правильный уровень влажности внутри вашего устройства, необходимый для натуральной пробки, чтобы поддерживать длительное уплотнение.
Устройство не полностью герметично: Поступление свежего воздуха происходит через дренажную трубу. Воздух циркулирует через устройство с помощью вентилятора / вентиляторов через отверстия в полках.

ПРИМЕЧАНИЕ: На испарителе может образовываться иней, если устройство часто открывается при высокой температуре окружающей среды или находится в месте с повышенной влажностью. Если иней не исчезнет в течение 24 часов, вашей единице потребуется ручная разморозка.

ВАЖНАЯ ИНФОРМАЦИЯ О ТЕМПЕРАТУРЕ

Ваша единица была разработана для обеспечения оптимальных условий для хранения и/или подачи ваших вин.

Изысканные вина требуют длительного и плавного созревания и нуждаются в специфических условиях, чтобы достичь своего полного потенциала.

Все вина созревают при одной и той же температуре, которая является постоянной и установлена в пределах от 11ºC до 14ºC. Только температура «дегустации» (оценка вина) варьируется в зависимости от типа вин ***(см***. ***Таблицу температур подачи вина***, ***приведенную ниже)*** . Сказав это, и как в натуральных винных погребах, используемых производителями вина для длительных периодов хранения, важна не точная температура, а её постоянство. Другими словами , пока температура в вашем винном погребе остаётся постоянной (между 11ºC и 14ºC, или 52°F и 57°F), ваши вина будут сохраняться в идеальных условиях.

Не все вина улучшаются с годами. Некоторые должны быть употреблены на ранней стадии (от 2 до 3 лет), в то время как другие обладают огромной способностью к старению (50 лет и более). Все вина имеют пик зрелости. Проконсультируйтесь с вашим продавцом вин, чтобы получить соответствующую информацию.

При слишком высокой температуре (более 20°C) вино созревает слишком быстро, что мешает развитию ароматов. Вино не может полностью созреть при слишком низкой температуре (ниже 5°C).

Колебания температуры подвергают вино стрессу и прерывают процесс созревания. Поэтому очень важно поддерживать постоянную температуру.

Эксплуатационные шумы

Единица охлаждается с помощью компрессора (охлаждающий агрегат). Компрессор перекачивает хладагент через систему охлаждения, создавая шум при работе. Даже когда компрессор выключен, шумы, вызванные изменениями температуры и давления, неизбежны. Шум при работе будет более заметен сразу после включения компрессора. Он становится более тихим по мере продолжения периода работы.

Следующие шумы являются нормальными и возникают время от времени:

- Булькающий звук, вызванный хладагентом, протекающим через змеевики устройства.

- Гудение, производимое компрессором двигателя. Этот шум может становиться громче на короткие периоды, когда двигатель запускается.
- Звуки треска и щелчков, возникающие в результате сжатия и расширения материалов из-за колебаний температуры.
- Звук работы вентилятора, чтобы циркулировать воздух внутри винного шкафа.

- Если единица установлена на кухне открытой планировки или на разделительных стенах, уровень шума работы будет слышен более интенсивно. Однако это связано с окружающей архитектурой, а не с единицей.
- Индивидуальное восприятие шума напрямую связано с окружающей средой, в которой находится устройство, а также с конкретной моделью. Наши устройства соответствуют международным стандартам для этого типа устройств и последним техническим достижениям. Но помните, что шум компрессора и хладагента, циркулирующего по системе, неизбежен.
- Необычные шумы обычно являются результатом неправильной установки. Ни при каких обстоятельствах трубы не должны соприкасаться со стеной, с другой мебелью или с другими трубами.

ТЕМПЕРАТУРА ПОДАЧИ ВИНА

ВАЖНАЯ ИНФОРМАЦИЯ О ТЕМПЕРАТУРЕ

Ваше устройство было разработано для обеспечения оптимальных условий для хранения и/или подачи ваших вин.
Качественные вина требуют более длительного и плавного развития и нуждаются в специфических условиях для достижения своего полного потенциала. Только температура «дегустации» варьируется в зависимости от типа вин (см. «Таблицу температур подачи вина» выше). Сказав это, и как это бывает с естественными винными погребами, используемыми производителями вина для длительного хранения, важна не точная температура, а её «постоянство».
Другими словами, пока температура в вашем винном погребе остаётся постоянной (между 11ºC и 14ºC), ваши вина будут храниться в идеальных условиях.
Не все вина улучшаются с годами. Некоторые должны быть употреблены на ранней стадии (2-3 года), в то время как другие обладают огромным потенциалом для старения (50 лет и более). Все вина имеют своё оптимальное состояние созревания. Проконсультируйтесь с вашим винным коммерсантом для получения актуальной информации.

ТАБЛИЦА ТЕМПЕРАТУР ПОДАЧИ ВИНА

Все вина созревают при одинаковой температуре, которая постоянно поддерживается в диапазоне от 11 до 14ºC. Ниже приведена таблица, показывающая оптимальную температуру для питья:

РЕКОМЕНДУЕМЫЕ ТЕМПЕРАТУРЫ		
Игристые	Кава, Кремат, Шампань, Сомюр, Зект.	Между 4-7 ºC
Особые игристые	Миллезимный шампанское.	Между 9-8 ºC
Легкие и сухие белые	Пенедес, Альбариньо, Совиньон из Эльзаса.	Между 6-8 ºC
Полусухие и полные белые	Бургундия, Наваррский и каталонский Шардоне, Грав, Риоха, Олес	Между 9-12 ºC
Ликерные белые	Сотерн, поздний сбор.	Между 11-13 ºC
Розовые	Их можно подавать очень холодными	Между 5-8 ºC
Молодые красные вина	Луара, Риоха Алавеса, Кот-дю-Рон	Между 10-12 ºC
Красные вина из пино нуар	Бургундия	Между 16-17 ºC
Обычные красные вина	Бордо, Бургундия, Риоха	Между 14-15 ºC
Гран крю	Рибера-дель-Дуэро, Крю Классе де Бордо, Кот-Роти.	Между 17-18 ºC
Особенные	Фино херес.	Между 9-11 ºC
Особенные	Амонтиладо херес, Олоросо херес, Мадейра, Порто.	Между 15-16 ºC
Особенные	Портвейн винтаж.	Между 16-18 ºC
Особенные	Натуральные сладкие вина	Между 8-10 ºC

РЕШЕНИЕ ПРОБЛЕМ

ПРОБЛЕМА / КОД ОШИБКИ	ПРИЧИНА	РЕШЕНИЕ ДЛЯ ПОЛЬЗОВАТЕЛЯ
Не работает	Он не подключен к сети. Он выключен. Сработал выключатель лебедки или перегорел предохранитель.	Включите устройство. Включите устройство. Включите подъемник / автоматический выключатель / автоматический переключатель. **Обратитесь в службу технической поддержки.**
Не охлаждает	Температура установлена неправильно. При температуре окружающей среды может потребоваться более высокий температурный режим. Дверь открывается слишком часто. Дверь закрыта не до конца. Дверь не закрывается должным образом. Конденсатор слишком загрязнен. Вентиляционное отверстие заблокировано или слишком запылено.	Проверьте установленную температуру. Установите более высокую температуру. Не открывайте дверь больше, чем необходимо. Плотно закрывайте дверцу. Проверьте уплотнение дверцы и очистите его. При необходимости очистите вентиляционное отверстие конденсатора (задняя крышка). Устраните препятствия и очистите от пыли. **Обратитесь в службу технической поддержки**.
Частое включение/выключение	Температура окружающей среды выше средней. В прибор было помещено большое количество бутылок. Дверь открыта слишком часто. Дверца закрыта не полностью. Уплотнение дверцы не закрыто должным образом.	Поместите прибор в более прохладное место. Дайте прибору поработать некоторое время, пока он не достигнет заданной температуры. Не открывайте дверцу больше, чем необходимо. Плотно закройте дверцу. Проверьте уплотнение дверцы и очистите его. **Обратитесь в службу технической поддержки**.
Свет не загорается	Прибор не подключен к электросети. Сработал дифференциальный / автоматический выключатель или перегорел предохранитель. На панели управления погас свет (функция выключения дисплея).	Включите прибор. Включите автоматический выключатель. Включите свет (функция "дисплей включен"). **Обратитесь в службу технической поддержки.**
Вибрации	Прибор выровнен неправильно.	Выровняйте прибор с помощью регулируемых ножек.
Кажется, что он производит слишком много шума	Дребезжащий звук может быть вызван потоком охлаждающей жидкости, что является нормальным явлением. В конце каждого цикла вы можете услышать булькающие звуки, вызванные потоком хладагента в вашем приборе. При перепадах температуры сжатие и расширение внутренних стенок может вызывать звуки, похожие на хлопки. и треск.	Выровняйте прибор с помощью регулируемых ножек.
Дверь не закрывается должным образом	Прибор неправильно выровнен. Дверца перевернута и неправильно установлена. Прокладка загрязнена. Полки стоят не на своих местах.	Выровняйте прибор с помощью регулируемых ножек. Проверьте дверную петлю Очистите уплотнение дверцы. Проверьте полки и замените их правильно. **Обратитесь в службу технической поддержки**.

Вода скопилась на полу или появилась на задней панели прибора.	Убедитесь, что сливной шланг, идущий изнутри прибора к заднему поддону для сбора воды, расположен правильно.	В этом случае в дождливую погоду может потребоваться удалить излишки воды губкой. может потребоваться удалить излишки воды губкой. СМ. РАЗДЕЛ "ЧАСТО ЗАДАВАЕМЫЕ ВОПРОСЫ". Секция конденсации
На внутренней стенке прибора появилась вода.	В период повышенной влажности, особенно летом, это может произойти, если дверь открыта слишком широко. частота.	Не открывайте дверь больше, чем необходимо. Закрывайте дверцу правильно. СМ. РАЗДЕЛ "ВОПРОСЫ И ОТВЕТЫ". Раздел "Конденсация
На внешней стороне стеклянной двери появился туман/конденсат.	Конденсат на внешней стороне стеклянной двери - это нормальный и естественный эффект, который возникает в нетипичных условиях, когда высокие температуры снаружи сочетаются с низкими температурами. высокая относительная влажность.	Рекомендуется устанавливать устройство в хорошо проветриваемом, сухом и/или кондиционируемом месте. с кондиционером
Кажется, что устройство никогда не останавливается: оно всегда включено.	Дверца не закрывается должным образом.	Убедитесь, что дверца закрыта правильно**.** **Обратитесь в службу технической поддержки.**
Двигатели внутренних вентиляторов включаются и выключаются даже при достижении заданной температуры. **Вентиляторы работают постоянно.**	Для циркуляции воздуха и поддержания заданной температуры внутри сейфа необходимо включать и выключать внутренние вентиляторы. Вентиляторы включаются и выключаются примерно на 50 секунд - 5 минут. Этот цикл является нормальным и служит как для циркуляции воздуха, так и для обеспечения непрерывной работы вентиляторов. Если вентилятор полностью останавливается и не завершает этот цикл, значит, он не работает, если только устройство не находится в бесшумном режиме.	Если вы слышите шум, вы можете выбрать режим SILENT, нажав и удерживая кнопку UP не менее 5 секунд, и вы услышите три звука "B B B", которые подтверждают активацию беззвучного режима. См. руководство пользователя.
Я не могу заставить верхнюю и нижнюю температуру регулироваться отдельно, они обе регулируются с одинаковой скоростью. (если один из них установлен выше, другой поднимается).	Это нормальное явление. Температура, установленная для нижней зоны, всегда должна быть равна или выше температуры верхней зоны. Другими словами, верхняя зона должна быть самой холодной. За исключением устройств с Twin Wine.	См. руководство пользователя. Установка температуры
Цифровой экран, похоже, не работает.	Панель управления этого прибора оснащена функцией блокировки от детей, которая предотвращает манипуляции с настройками температуры или мощности. Эта функция активируется автоматически через 2 минуты после последнего нажатия кнопки на панели управления.	Разблокируйте панель управления. См. руководство пользователя.
Цифровой экран работает. Но устройство не охлаждается.	Убедитесь, что устройство находится в режиме "Eco Demo mode".	Нажмите и удерживайте одновременно кнопки "UP", "DOWN" и "LIGHT" не менее 5 секунд, чтобы выйти из режима Eco. Демо.
Цифровой экран, свет и звук не работают, но прибор хорошо охлаждает.	Устройство находится в режиме отключения экрана.	Чтобы запустить режим выключения дисплея, одновременно нажмите кнопки POWER и LIGHT и удерживайте их не менее 5 секунд. Индикатор мигнет четыре раза и подтвердит, что режим Display OFF активирован. Выйти из режима отключения дисплея можно, повторив описанные выше действия. Режим выключения дисплея автоматически выключится через 96 часов.

Нормальный шум	Во всех моделях используется жесткая пенополиуретановая изоляция, обеспечивающая высокую тепловую эффективность и максимальное снижение шума от внутренних рабочих компонентов. Несмотря на эту технологию, ваша модель может издавать непривычные звуки. Обычные рабочие звуки могут быть более заметны из-за условий эксплуатации устройства. Твердые поверхности, такие как шкафы, деревянные/виниловые/плиточные полы и обшитые панелями стены, имеют тенденцию к распространению нормальных рабочих шумов устройства.	Ниже приведен список наиболее распространенных компонентов системы охлаждения и краткое описание обычных звуков, которые они издают во время работы: - Компрессор: компрессор издает гудящий или пульсирующий звук, который можно услышать, когда он работает. - Испаритель/капилляр: Хладагент, проходящий через испаритель, может напоминать кипящую жидкость. - Вентилятор конденсатора/испарителя: слышен звук воздуха, циркулирующего через конденсатор. - Автоматическое размораживание/сливной поддон: Вы можете услышать, как вода или лед капают или стекают в сливной поддон, когда прибор н а х о д и т с я в цикле размораживания. - В конце каждого цикла вы можете услышать бульканье жидкости, протекающей через трубки. - Внутренние стены, которые сжимаются и
Шум компрессора	Работа электродвигателя и насоса внутри компрессора вызывает шум во время работы.	Шум должен быть стабильным и не превышать 42 дБ(А). Если шум чрезмерный, компрессор неисправен. Обратитесь в службу технической поддержки. Старые резиновые ножки или неправильная установка резиновых ножек (слишком свободная или слишком тугая) также являются причиной ненормального шума. В этом случае исправьте крепление ножек или замените их.
Шум вентилятора	Двигатель вентилятора шумит во время работы. Шум стабилен и не превышает 40 дБ(А).	**Обратитесь в службу технической поддержки.**
Шум потока охлаждающей жидкости	Конец капиллярной трубки слишком сильно вдвинут во в х о д н у ю трубку испарителя. Или на конце капиллярной трубки имеются заусенцы. В месте соединения капилляра и впускной трубки испарителя потеряно демпфирование колебаний. Волосы мешают другим частям.	**Обратитесь в службу технической поддержки.**
ОШИБКА E0	Ошибка связи	**Обратитесь в службу технической поддержки.**
ОШИБКА E1	Датчик температуры воздуха в зоне находится в разомкнутой цепи.	**Обратитесь в службу технической поддержки.**
ОШИБКА E2	Датчик температуры воздуха замыкается накоротко.	**Обратитесь в службу технической поддержки.**
ОШИБКА E3	Датчик оттайки испарителя находится в разомкнутой цепи.	**Обратитесь в службу технической поддержки.**
ОШИБКА E4	Датчик оттайки испарителя замыкается накоротко.	**Обратитесь в службу технической поддержки.**
ОШИБКА E5	Нагреватель сломан	**Обратитесь в службу технической поддержки.**
ОШИБКА E6	Электромагнитный клапан/соленоидный клапан сломанный.	**Обратитесь в службу технической поддержки.**

ОШИБКА E7	Дверной прерыватель вышел из строя.	Убедитесь, что дверца правильно и полностью закрыта. Проверьте, нет ли внутри бутылок, мешающих нормальному закрытию дверцы. **Обратитесь в службу технической поддержки.**
ОШИБКА E8	Датчик температуры окружающего воздуха находится в разомкнутой цепи.	**Обратитесь в службу технической поддержки.**
ОШИБКА E9	Датчик температуры окружающего воздуха замыкается накоротко.	**Обратитесь в службу технической поддержки.**
ОШИБКА HI	Температура внутри помещения слишком высока в течение 60 минут.	Проверьте, правильно ли закрыта дверца. **Измените** температуру. **Обратитесь в службу технической поддержки.**
ОШИБКА LO	Слишком низкая температура в течение 30 минут.	Проверьте, правильно ли закрыта дверца. **Измените** температуру. **Обратитесь в службу технической поддержки.**
ОШИБКА HH	Уровень влажности слишком высок в течение 72 часов подряд.	Регулирование уровня влажности в помещении
ОШИБКА LL	Уровень влажности низкий для 72 несколько часов подряд.	Регулирование уровня влажности в помещении
EC ERROR	Проблема с электромагнитным клапаном или датчиком размораживание.	**Обратитесь в службу технической поддержки.**
ОШИБКА ET	Проблема с датчиком температуры воздуха.	**Обратитесь в службу технической поддержки.**
Раздается звуковой сигнал и мигает индикатор температуры.	Дверца прибора была открыта более 60 секунд. Если нет, значит, температура поднялась или опустилась выше заданной. Это может быть вызвано: - Дверца прибора открывается слишком часто. - Вентиляционное отверстие заблокировано или слишком запылено. - Длительный перерыв в подаче электроэнергии. - Большое количество бутылок было помещается в устройство.	Если да, закройте дверь. Не открывайте дверцу больше, чем необходимо. Убирайте препятствия и пыль. Дайте прибору поработать некоторое время, пока он не достигнет заданной температуры.
На дисплее температуры загорается и мигает значок "--".	Заданная температура выходит за пределы диапазона. интервал.	Будут отображаться только температуры в диапазоне 0~99°F/-9~37°C, которые может отображать устройство. Если температура не входит в этот диапазон, она отображается значок .
Отображаемая температура выше заданной. заданной температуры.	Если температура окружающей среды выше 35 °C, это нормально, если температура, отображаемая на экране, выше заданной. Вентиляция заблокирована.	Убедитесь, что ничто не перекрывает вентиляционные отверстия. Устраните препятствия и очистите от пыли. **Обратитесь в службу технической поддержки**.
Отображаемая температура ниже заданной.	Если температура окружающей среды ниже заданной, температура, отображаемая на экране, может быть ниже ниже заданной температуры.	Постарайтесь повысить температуру в комнате.
Отображаемая температура выше заданной.	Если температура окружающей среды выше 35 °C, это нормально, если температура, отображаемая на экране, выше заданной. Вентиляция заблокирована.	Убедитесь, что вентиляционные отверстия ничем не заблокированы. Пытаемся снизить температуру **Обратитесь в службу технической поддержки.**

ЧАСТО ЗАДАВАЕМЫЕ ВОПРОСЫ

1. **Какие условия хранения беспокоят коллекционеров и потребителей хорошего вина?**

   Свет, влажность, температура и вибрация.

2. **Какова идеальная температура для вина?**
   Идеальная температура для хранения вина составляет от 52ºF до 57ºF (11ºC~14ºC). Тем не менее, любая температура в диапазоне от 41º до 68ºF (от 5º до 20ºC) будет достаточной, если она постоянна.

3. **Какова идеальная влажность для вина?**
   Влажность от 60% до 70% — это отличный диапазон для хранения вина. Высокий уровень влажности сохраняет влажность внутри бутылки, предотвращая испарение через пробку. Слишком высокий уровень влажности часто приводит к образованию микроорганизмов, которые могут преждевременно состарить ваше вино и даже испортить его.

4. **Температура хранения, как правило, варьируется от 2 до 4 градусов.**
   Это нормально: небольшие колебания температуры необходимы для правильной работы устройства. Когда винный погреб начинает цикл размораживания, температура немного повышается. Когда система охлаждения снова начинает работать, температура снова понижается. Такие изменения происходят за короткий период времени, и их влияние минимально для сохранения вина. Жидкость имеет тенденцию поддерживать среднюю температуру с допуском ±2ºC. Например, если температура бассейна составляет 25°C, а ночью температура наружного воздуха падает до 18°C, температура воды не упадет так сильно. Утром она может быть всего лишь 22°C.

5. **На внутренней стенке устройства появилась вода.**
   В очень влажные сезоны это может происходить при слишком частом открывании двери.

6. **Вода накопилась на полу или появилась в задней части устройства.**
   Убедитесь, что дренажный шланг внутри устройства правильно расположен над поддоном для сбора воды сзади. Если это так, в моменты высокой влажности необходимо собирать излишки воды губкой.

7. **Кажется, что устройство никогда не выключается: оно всегда работает.**
   Убедитесь, что дверь закрыта правильно. Добавьте еще один термометр внутри винного погреба, чтобы проверить, соответствует ли термостат винного погреба той же температуре.

8. **Цифровой дисплей работает. Но устройство не охлаждает.**
   Проверьте, находится ли устройство в «Режиме Демонстрации Эко». Удерживайте клавиши «UP», «DOWN» и «LIGHT» одновременно в течение не менее 5 секунд, чтобы выйти из Режима Демонстрации Эко.

9. **Внутренние вентиляторные двигатели включаются и выключаются даже при достижении установленной температуры.**
   Для циркуляции воздуха и поддержания установленной температуры внутри шкафа внутренние вентиляторы должны работать в режиме ВКЛ и ВЫКЛ, когда компрессор выключен в режиме Динамический Климат. Вентиляторы будут включаться и выключаться примерно каждые 20 секунд. Этот цикл является нормальным и предназначен как для циркуляции воздуха, так и для обеспечения непрерывной работы вентиляторов. Если вентилятор полностью останавливается и не завершает цикл, вентилятор не работает. Режим Динамический Климат установлен заводом-изготовителем. Если пользователь считает его шумным, он может выбрать режим SILENT, удерживая клавишу UP не менее 5 секунд, пока не услышит три звука “B B B”, подтверждающие, что тихий режим активирован.

10. **Нельзя настроить высокую и низкую температуры отдельно – обе регулируются одновременно (если повышается одна, то и другая тоже, и т.д.).**
    Это нормально. Установленная температура для НИЖНЕЙ ЗОНЫ всегда должна быть такой же или выше, чем для ВЕРХНЕЙ ЗОНЫ. Таким образом, когда пользователь настраивает температуру одной из зон, если не может быть выполнено предыдущее условие, установленная температура второй зоны будет автоматически изменена для выполнения этого условия.

11. **Кажется, панель управления не работает.**
    Панель управления этого оборудования имеет функцию автоматического закрытия, которая предотвращает изменение температуры или параметров энергии. Эта функция активируется автоматически через 2 минуты после последнего нажатия клавиши на панели управления. Чтобы разблокировать панель управления, удерживайте клавиши ВВЕРХ и ВНИЗ в течение 5 секунд.

13. **Кажется, панель управления не работает.**
    Панель управления этого оборудования имеет функцию автоматического закрытия, которая предотвращает изменение температуры или параметров энергии. Эта функция активируется автоматически через 2 минуты после последнего нажатия клавиши на панели управления. Чтобы разблокировать панель управления, удерживайте клавиши ВВЕРХ и ВНИЗ в течение 5 секунд.

14. **Вентиляторы работают постоянно. Это нормально?**
    Для циркуляции воздуха и поддержания установленной температуры внутри шкафа внутренние вентиляторы должны работать в режиме ВКЛ и ВЫКЛ, когда компрессор выключен в режиме Динамический Климат. Вентиляторы будут включаться и выключаться примерно каждые 20 секунд. Этот цикл является нормальным и предназначен как для циркуляции воздуха, так и для обеспечения непрерывной работы вентиляторов. Если вентилятор полностью останавливается и не завершает цикл, вентилятор не работает.

15. **Цифровой дисплей, свет и звук не работают, но устройство хорошо охлаждает.**
    Возможно, устройство находится в режиме «display OFF»

16. На стеклянной двери появился пар/конденсация.

Это может произойти в очень влажные сезоны, особенно летом. Убедитесь, что установка выполнена в соответствии с руководством, особенно вентиляционные отверстия, которые очень важны для оптимальной работы и предотвращения серьезных поломок. Что касается конденсации на внешней стороне двери винного шкафа, это нормальный и естественный эффект, который возникает в атипичных условиях, когда сочетаются высокая температура снаружи, высокая относительная влажность, комната или кухня без надлежащей вентиляции, помещение закрыто на долгое время и холодная стеклянная дверь винного шкафа, все эти факторы определенно вызывают конденсацию.
Рекомендуется устанавливать единицу в месте с достаточной вентиляцией, в сухом месте и/или с кондиционированным воздухом.

17. Лед накапливается в нижней задней части (зона компрессора), что может привести к трению с вентилятором и вызвать неисправность единицы.

Проверьте, нет ли в нижней части или рядом, особенно в моделях для встраивания, какого-либо другого бытового прибора, который производит или является источником тепла, такого как морозильник, духовка и т.д. ВИННЫЙ ШКАФ НЕ ДОЛЖЕН УСТАНАВЛИВАТЬСЯ В ЭТИХ УСЛОВИЯХ.

ТЕХНИЧЕСКИЕ ХАРАКТЕРИСТИКИ

	PVMB 30-16	PVMB 40-28	PVMB 60-46	PVMAV 45-16	PVMAV 60-23	PVMAV 88-45	PVMAV 124-65	PVMAV 178-101
Технические характеристики (RU)								
Холодные секции	2	2	2	1	2	2	2	2
Холодные секции изоляции	Да	Да	Да	Да	Да	Да	Да	Да
Количество бутылок Всего (Бордо 0,75 л / Ø76 мм)	**16**	**28**	**46**	**16**	**23**	**45**	**65**	**101**
Высота бутылки (мм)	300	300	300	300	300	300	300	300
Количество бутылок Зона 1	5	9	16	Н.А.	12	12	18	30
Количество бутылок Зона 2	11	19	30	Н.А.	11	33	47	71
Количество лотков Буковая древесина	**5**	**4**	**5**	**2**	**3**	**5**	**9**	**15**
Количество лотков в фиксированном отделе	**1**	**1**	**1**	**1**	**1**	**1**	**1**	**1**
Количество лотков или фиксированных направляющих	**5**	**4**	**5**	**2**	**3**	**4**	**8**	**14**
Лотки с выдвижными направляющими	**0**	**0**	**5**	**2**	**3**	**4**	**8**	**14**
Внутренний свет	Да	Да	Да	Да	Да	Да	Да	Да
Контроль температуры	Цифровой	Цифровой	Цифровой	Цифровой	Цифровой	Цифровой	Цифровой	Цифровой
Рабочая температура	5~20°C	5~20°C	5~20°C	5~20°C	5~20°C	5~20°C	5~20°C	5~20°C
Температурная зона 1	5~20°C	5~20°C	5~20°C	-	5~20°C	5~20°C	5~20°C	5~20°C
Температурная зона 2	5~20°C	5~20°C	5~20°C	-	5~20°C	5~20°C	5~20°C	5~20°C
Размораживание	Автоматический	Автоматический	Автоматический	Автоматический	Автоматический	Автоматический	Автоматический	Автоматический
Контроль влажности (блок влажности)	Да	Да	Да	Да	Да	Да	Да	Да
Нагреватель	Да	Да	Да	Да	Да	Да	Да	Да
Сигнал тревоги по температуре	Да	Да	Да	Да	Да	Да	Да	Да
Дверная сигнализация	Да	Да	Да	Да	Да	Да	Да	Да
Фильтр для удаления запахов	Да	Да	Да	Да	Да	Да	Да	Да
Внутренний резервуар для контроля влажности.	Да	Да	Да	Да	Да	Да	Да	Да
Автоматическая система контроля влажности.	Нет	Нет	Нет	Нет	Нет	Нет	Нет	Нет
Индикатор температуры в ºC/ºF	Да	Да	Да	Да	Да	Да	Да	Да
Цветной дисплей	Синий или белый	Синий или белый	Синий или белый	Синий или белый	Синий или белый	Синий или белый	Синий или белый	Синий или белый
Внутренний свет	LED	LED	LED	LED	LED	LED	LED	LED
Цвет внутреннего освещения	Синий или белый	Синий или белый	Синий или белый	Синий или белый	Синий или белый	Синий или белый	Синий или белый	Синий или белый
Задняя часть (обычная или с радиатором)	Гладкий	Гладкий	Гладкий	Гладкий	Гладкий	Гладкий	Гладкий	Гладкий
Выключатель света	Да	Да	Да	Да	Да	Да	Да	Да
ПОЛНОСТЬЮ ИНТЕГРИРОВАННЫЙ ШАРНИР	Нет	Нет	Нет	Да	Да	Да	Да	Да
Реверсивная дверь	Да	Да	Да	Да	Да	Да	Да	Да
Угол открытия	115°	115°	115°	95-115º	95-115º	95-115º	95-115º	95-115º
Ультрафиолетовый фильтр со стеклянной дверцей	Да	Да	Да	Да	Да	Да	Да	Да
Количество дверных стекол	3	3	3	3	3	3	3	3
Закаленное стекло	Да	Да	Да	Да	Да	Да	Да	Да
Бесплатный формат установки.	Да	Да	Да	Нет	Нет	Нет	Нет	Нет
Формат для встраивания в мебель.	Нет	Нет	Нет	Да	Да	Да	Да	Да
Формат для встраивания под мебель.	Да	Да	Да	Нет	Нет	Нет	Нет	Нет
Длина сетевого кабеля (м)	1,8	1,8	1,8	1,8	1,8	1,8	1,8	1,8
Встроенная система вентиляции	Нет	Нет	Нет	Да	Да	Да	Да	Да
Вентиляция, цокольная или задняя	Передняя вентиляция	Передняя вентиляция	Передняя вентиляция	Бесплатная вентиляция	Бесплатная вентиляция	Бесплатная вентиляция	Бесплатная вентиляция	Бесплатная вентиляция

	PVMBP HD 60-52	PVMAVP 45-16	PVMAVP 60-23	PVMAV 45-16	PVMAV 60-23	PVMAV 88-45	PVMAV 124-65	PVMAV 178-101
Технические характеристики (RU)								
Глубина корпуса без двери (мм)	530	530	530	512	512	512	512	512
Глубина и высота цоколя_DxH (мм)	72x95	72x95	72x95	-	-	-	-	-
Размеры Ручка_ШхВхД (мм)	510x25x40	510x25x40	510x25x40	285x25x40	340x25x40	510x25x40	510x25x40	510x25x40
Размеры_ШхВхД (мм) **БЕЗ ручки**	820x295x575	820x395x575	820x595x575	455x595x559	595x595x559	885x595x559	1234x595x559	1784x595x559
Углубление_HxWxD (мм)	822x300x ≥575	822x400x ≥575	822x600x ≥575	450x556x545	589x556x545	874x556x545	1223x556x545	1773x556x545
Вместимость, объем хранения (л)	**52**	**75**	**125**	**46**	**63**	**116**	**182**	**285**
Класс энергопотребления / 2021	**F**	**F**	**F**	**E**	**F**	**G**	**G**	**G**
Климатический класс	**ST**	**ST**	**ST**	**ST**	**ST**	**ST**	**ST**	**ST**
Сетевое питание	**220-240V~ /50Hz**	**220-240V~ /50Hz**	**220-240V~ /50Hz**	**220-240V~ /50Hz**	**220-240V~ /50Hz**	**220-240V~ /50Hz**	**220-240V~ /50Hz**	**220-240V~ /50Hz**
Количество внутренних блоков светодиодных ламп	4	4	4	2	4	4	4	4
Потребление на один внутренний светодиодный блок (Вт)	-	-	-	-	-	-	-	-
Общее потребление внутреннего светодиодного света (Вт)	**2,4**	**2,2**	**2,4**	**1,2**	**1,6**	**3**	**4,4**	**5,2**
Мощность (Вт)	**100**	**100**	**100**	**100**	**100**	**100**	**160**	**160**
Ток (А)	**1,2**	**1,2**	**1,2**	**1,2**	**1,2**	**1,2**	**1,2**	**1,4**
Потребление (кВтч/год) / 2021	98	100	104	77	99	128	151	185
ИНВЕРТЕР (Да / Нет)	Да	Да	Да	Да	Да	Да	Да	Да
Охлаждающая жидкость	R600a	R600a	R600a	R600a	R600a	R600a	R600a	R600a
Уровень звуковой мощности LwA (дБА) / 2021	**35**	**35**	**35**	**35**	**35**	**36**	**36**	**36**
Одобрение ЕС	Да	Да	Да	Да	Да	Да	Да	Да
Высота_H (мм)	820	820	820	455	595	885	1234	1784
Ширина_W (мм)	295	395	595	595	595	595	595	595
Глубина без ручки_D (мм)	575	575	575	559	559	559	559	559
Глубина с ручкой (мм)	615	615	615	599	599	599	599	599

	PVMBP HD 60-52	PVMAVP 45-16	PVMAVP 60-23	PVMAVP 88-45	PVMAVP 124-65	PVMAVP 178-101	PVMBP HD 40-25	PVMBP 60-44
Технические характеристики (RU)								
Глубина корпуса без двери (мм)	510	512	512	512	512	512	510	510
Глубина и высота цоколя_DxH (мм)	72x95	-	-	-	-	-	72x95	72x95
Размеры Ручка_ШхВхД (мм)	-	-	-	-	-	-	-	-
Размеры_ШхВхД (мм) **БЕЗ ручки**	880x595x555	455x595x559	595x595x559	885x595x559	1234x595x559	1784x595x559	880x395x555	820x595x555
Углубление_HxWxD (мм)	882x600x ≥555	450x556x545	589x556x545	874x556x545	1223x556x545	1773x556x545	882x400x ≥555	822x600x ≥555
Вместимость, объем хранения (л)	**130**	**46**	**63**	**116**	**182**	**285**	**80**	**116**
Класс энергопотребления / 2021	**F**	**E**	**F**	**G**	**G**	**G**	**F**	**F**
Климатический класс	**ST**	**ST**	**ST**	**ST**	**ST**	**ST**	**ST**	**ST**
Сетевое питание	**220-240V~ /50Hz**	**220-240V~ /50Hz**	**220-240V~ /50Hz**	**220-240V~ /50Hz**	**220-240V~ /50Hz**	**220-240V~ /50Hz**	**220-240V~ /50Hz**	**220-240V~ /50Hz**
Количество внутренних блоков светодиодных ламп	4	2	4	4	4	4	4	4
Потребление на один внутренний светодиодный блок (Вт)	-	-	-	-	-	-	-	-
Общее потребление светодиодного света в	**2,8**	**1,2**	**1,4**	**3**	**4,4**	**5,2**	**2,8**	**2,2**

	PVMBP HD 60-52	PVMAVP 45-16	PVMAVP 60-23	PVMAVP 88-45	PVMAVP 124-65	PVMAVP 178-101	PVMBP HD 40-25	PVMBP 60-44
Технические характеристики (RU)								
Холодные секции	2	1	2	2	2	2	2	2
Холодные секции изоляции	Да	Да	Да	Да	Да	Да	Да	Да
Количество бутылок Всего (Бордо 0,75 л / Ø76 мм)	**52**	**16**	**23**	**45**	**65**	**101**	**25**	**44**
Высота бутылки (мм)	300	300	300	300	300	300	300	300
Количество бутылок Зона 1	22	Н.А.	12	12	18	30	9	16
Количество бутылок Зона 2	30	Н.А.	11	33	47	71	16	28
Количество лотков Буковая древесина	**5**	**2**	**3**	**5**	**9**	**15**	**5**	**4**
Количество лотков в фиксированном отделе	**1**	**1**	**1**	**1**	**1**	**1**	**1**	**1**
Количество лотков или фиксированных направляющих	**5**	**2**	**3**	**4**	**8**	**14**	**5**	**4**
Лотки с выдвижными направляющими	**5**	**2**	**3**	**4**	**8**	**14**	**5**	**4**
Внутренний свет	Да	Да	Да	Да	Да	Да	Да	Да
Контроль температуры	Цифровой	Цифровой	Цифровой	Цифровой	Цифровой	Цифровой	Цифровой	Цифровой
Рабочая температура	5~20°C	5~20°C	5~20°C	5~20°C	5~20°C	5~20°C	5~20°C	5~20°C
Температурная зона 1	5~20°C	-	5~20°C	5~20°C	5~20°C	5~20°C	5~20°C	5~20°C
Температурная зона 2	5~20°C	-	5~20°C	5~20°C	5~20°C	5~20°C	5~20°C	5~20°C
Размораживание	Автоматический	Автоматический	Автоматический	Автоматический	Автоматический	Автоматический	Автоматический	Автоматический
Контроль влажности (блок влажности)	Да	Да	Да	Да	Да	Да	Да	Да
Нагреватель	Да	Да	Да	Да	Да	Да	Да	Да
Сигнал тревоги по температуре	Да	Да	Да	Да	Да	Да	Да	Да
Дверная сигнализация	Да	Да	Да	Да	Да	Да	Да	Да
Фильтр для удаления запахов	Да	Да	Да	Да	Да	Да	Да	Да
Внутренний резервуар для контроля влажности.	Да	Да	Да	Да	Да	Да	Да	Да
Автоматическая система контроля влажности.	Нет	Нет	Нет	Нет	Нет	Нет	Нет	Нет
Индикатор температуры в ºC/ºF	Да	Да	Да	Да	Да	Да	Да	Да
Цветной дисплей	Синий или белый	Синий или белый	Синий или белый	Синий или белый	Синий или белый	Синий или белый	Синий или белый	Синий или белый
Внутренний свет	LED	LED	LED	LED	LED	LED	LED	LED
Цвет внутреннего освещения	Синий или белый	Синий или белый	Синий или белый	Синий или белый	Синий или белый	Синий или белый	Синий или белый	Синий или белый
Задняя часть (обычная или с радиатором)	Гладкий	Гладкий	Гладкий	Гладкий	Гладкий	Гладкий	Гладкий	Гладкий
Выключатель света	Да	Да	Да	Да	Да	Да	Да	Да
ПОЛНОСТЬЮ ИНТЕГРИРОВАННЫЙ ШАРНИР	Да	Да	Да	Да	Да	Да	Да	Да
Реверсивная дверь	Да	Да	Да	Да	Да	Да	Да	Да
Угол открытия	95-115º	95-115º	95-115º	95-115º	95-115º	95-115º	95-115º	95-115º
Ультрафиолетовый фильтр со стеклянной дверцей	Да	Да	Да	Да	Да	Да	Да	Да
Количество дверных стекол	3	3	3	3	3	3	3	3
Закаленное стекло	Да	Да	Да	Да	Да	Да	Да	Да
Бесплатный формат установки.	Да	Нет	Нет	Нет	Нет	Нет	Да	Да
Формат для встраивания в мебель.	Нет	Да	Да	Да	Да	Да	Нет	Нет
Формат для встраивания под мебель.	Да	Нет	Нет	Нет	Нет	Нет	Да	Да
Ток (A)	**1,2**	**1,2**	**1,2**	**1,2**	**1,2**	**1,4**	**1,2**	**1,2**
Потребление (кВтч/год) / 2021	105	77	99		151	185	100	104
ИНВЕРТЕР (Да / Нет)	Да	Да	Да	Да	Да	Да	Да	Да
Охлаждающая жидкость	R600a	R600a	R600a	R600a	R600a	R600a	R600a	R600a
Уровень звуковой мощности LwA (дБА) / 2021	**35**	**35**	**35**	**36**	**36**	**36**	**35**	**35**
Одобрение ЕС	Да	Да	Да	Да	Да	Да	Да	Да

ГАРАНТИЯ

ПОСЛЕПРОДАЖНОЕ ОБСЛУЖИВАНИЕ (ПТО) И ГАРАНТИЯ

INOXPAN S.L. благодарит Вас за выбор и доверие к продукции нашей марки Pando, которая отличается качеством, дизайном и инновациями, верностью своему происхождению и обязательствам.

УСЛОВИЯ ГАРАНТИИ PANDO:

Гарантия на данный прибор составляет 3 года с момента покупки. Данная гарантия распространяется исключительно на изделие Pando и защищает его от любых производственных дефектов, влияющих на его правильное функционирование. Для того чтобы гарантия была действительной, необходимо предъявить счет-фактуру или товарный чек вместе с фотографией этикетки или регистрационного номера изделия специалисту авторизованной сервисной службы Pando.
В течение этого периода Компания обязуется бесплатно заменить или отремонтировать любую неисправную деталь, вызванную дефектом или производственным браком прибора, до тех пор, пока он не будет находиться в надлежащем рабочем состоянии, а также оплатить необходимые трудозатраты и расходы,понесенные в результате такого ремонта или замены.

ИСКЛЮЧЕНИЯ ИЗ ГАРАНТИИ PANDO:

Следующие случаи не подпадают под гарантию на изделие или охладитель вина или могут стать причиной для отказа от него, и в этом случае пользователь будет нести ответственность за стоимость материалов, трудозатраты и командировочные расходы технической службы:

- Установка, обслуживание, чистка или уход за прибором.
- Любая поломка, неисправность или сбой в работе, вызванные неправильной установкой или использованием.
- Поломки или повреждения, вызванные несоблюдением или несоблюдением инструкций по технике безопасности, рекомендаций по эксплуатации и техническому обслуживанию, приведенных в руководстве по эксплуатации прибора.
- Если изделие предназначено для коммерческого или нежилого использования, для которого оно не предназначено.
- Неисправности или повреждения прибора, вызванные несоблюдением инструкций, описанных в руководстве пользователя, инструкциях по монтажу и вентиляции прибора.
- Поломки или повреждения, вызванные транспортировкой или переносом, а также обращением с устройством неуполномоченного персонала, не принадлежащего к данной компании или торговой марке Pando.
- Удары, вмятины, царапины или царапины, разбитое стекло.
- Наличие инородных тел, чужеродных для устройства, внутри или снаружи изделия.
- Доступ к изделию невозможен, поскольку имеются элементы, препятствующие простому и безопасному доступу. Средства, необходимые для доступа уполномоченного специалиста Pando к устройству, предоставляются за счет и под ответственность пользователя.
- Неправильное обращение с проводами и соединениями изделия.
- Неисправности или повреждения изделия, вызванные неправильным питанием или электрическим подключением.
- Эстетические, быстроизнашивающиеся компоненты, такие как световые экраны, фильтры, лампы (светодиодные), полки, ящики, крышки, прокладки и т.д.
- Ржавчина, пятна, обесцвечивание, вызванные неправильным применением или незащищенным воздействием агрессивных элементов, например, не рекомендованных производителем чистящих средств и неподходящих чистящих средств, например, содержащих агрессивные химические вещества, а также воздействием морского бриза (селитры).
- Любой ущерб, нанесенный винам или любому другому содержимому в результате возможных инцидентов или неисправностей прибора.
- Поломки или повреждения, вызванные колебаниями в электроснабжении или случайными и естественными причинами атмосферного или геологического происхождения, такими как бури, молнии, землетрясения, наводнения и т.д.
- Приборы с перепродажи, из вторых рук, trade-in или выставок, возраст которых превышает три года с даты изготовления.

INOXPAN, S.L. не несет никакой ответственности за прямой или косвенный ущерб, нанесенный людям или вещам в результате неправильной установки, манипуляций, использования и/или обслуживания изделия.

Контактная информация Официальный авторизованный сервисный центр Pando

ИСПАНИЯ, ПОРТУГАЛИЯ И АНДОРРА:		ДРУГИЕ СТРАНЫ:	
https://www.pando.es/asistencia-tecnica/		**EN** https://www.pando.es/en/after-sales-services/	

ESQUEMAS DE INSTALACIÓN Y COTAS

ESQUEMAS DE INSTALAÇÃO E DIMENSÕES

DIAGRAMMES D'INSTALLATION ET DIMENSIONS

INSTALLATION DIAGRAMS AND DIMENSIONS

SCHEMI DI INSTALLAZIONE E DIMENSIONI

МОНТАЖНЫЕ СХЕМЫ И РАЗМЕРЫ

PVMB 30-16

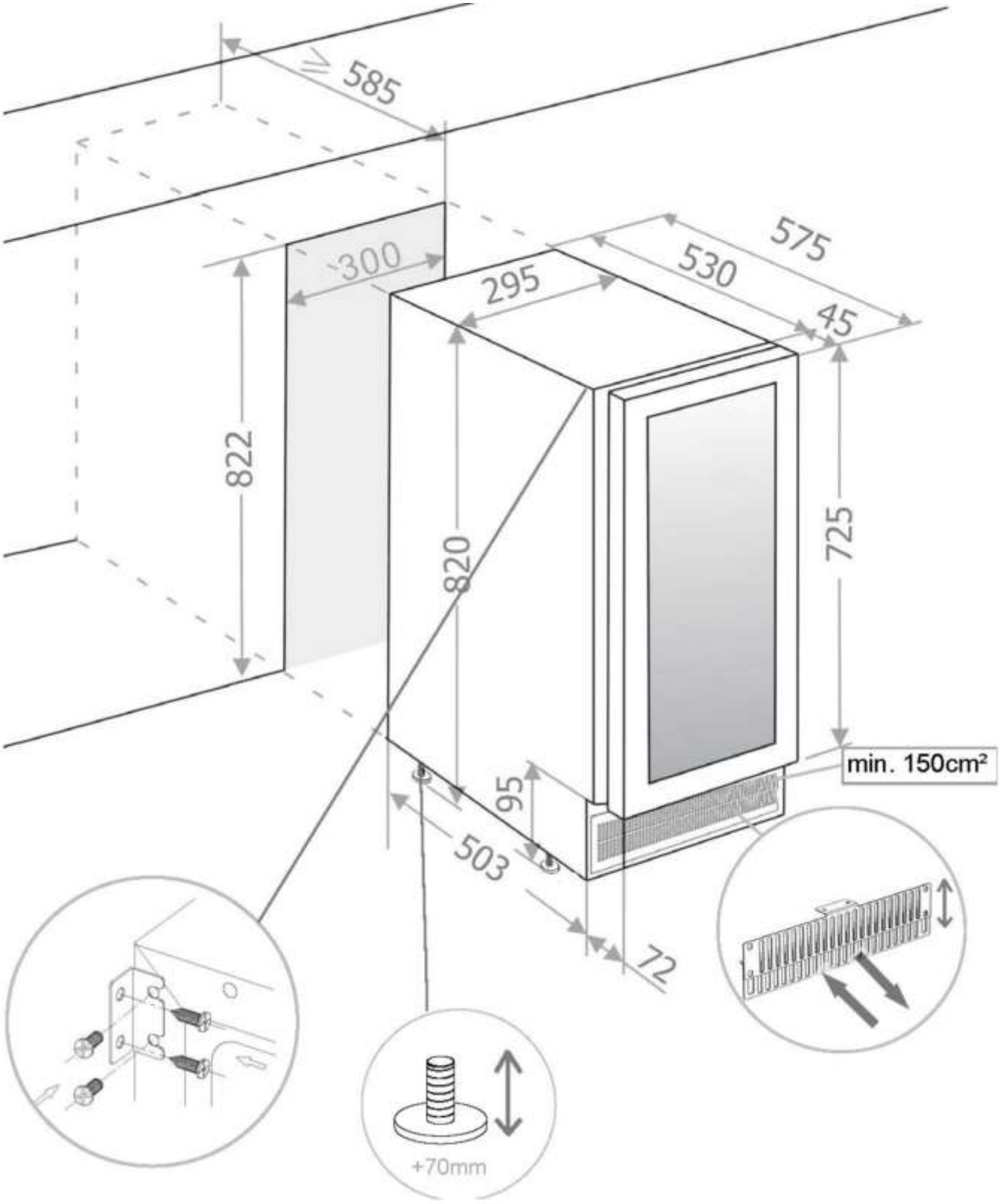

PVMB 30-16

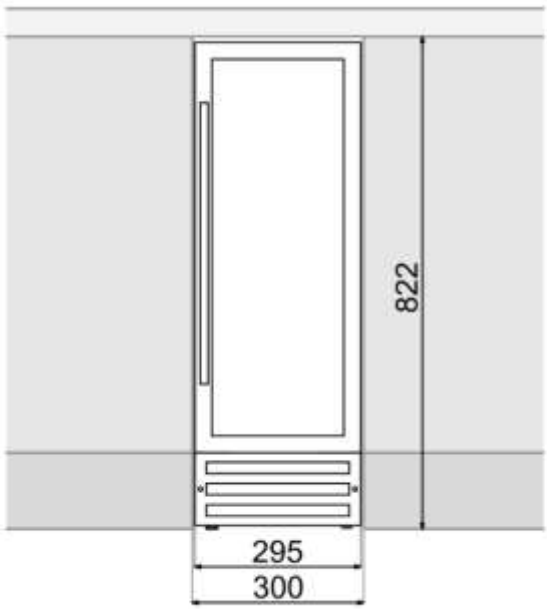

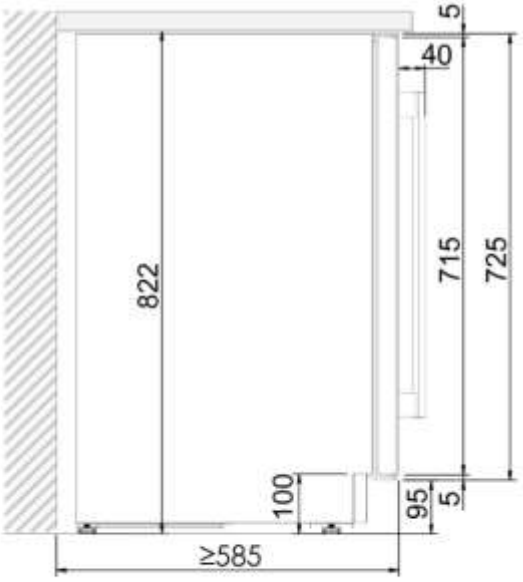

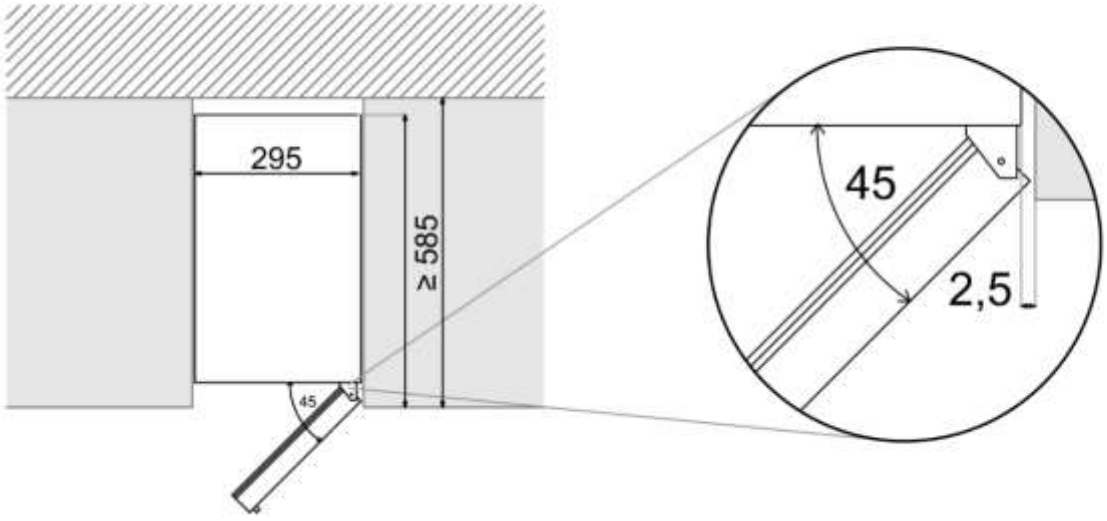

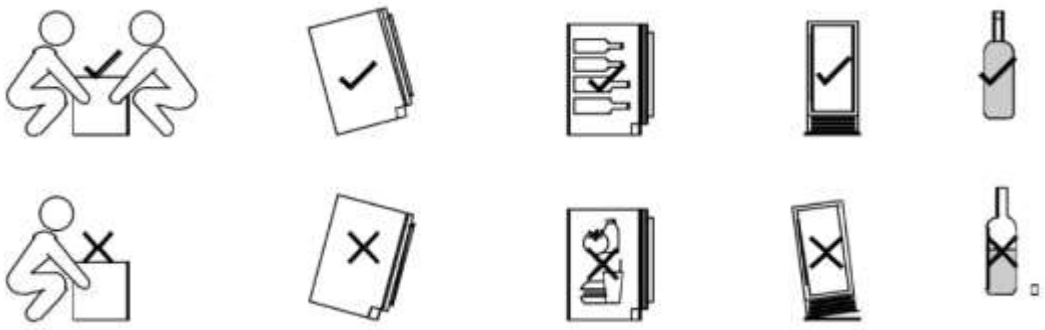

PVMBP 60-44

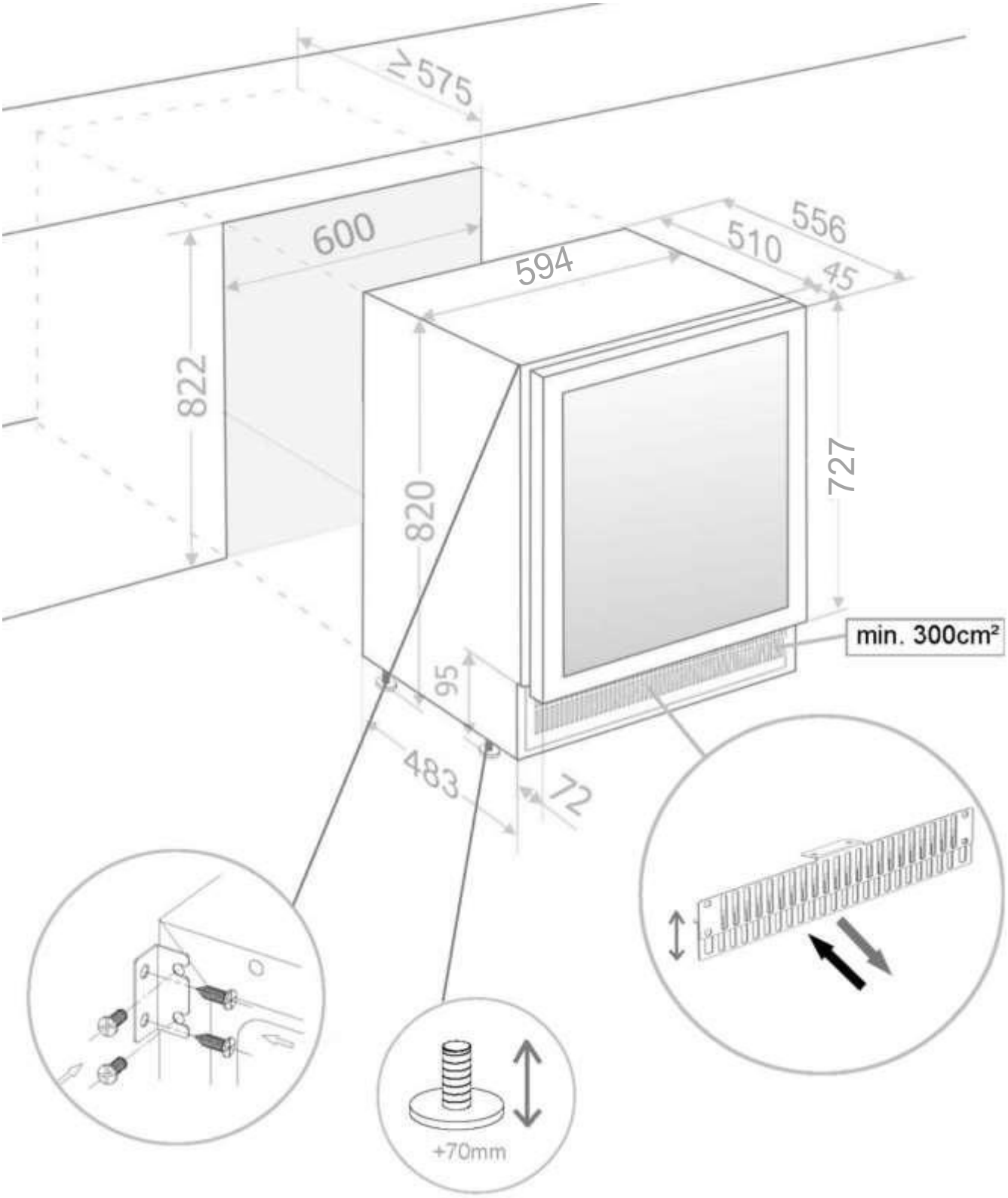

PVMBP 60-44

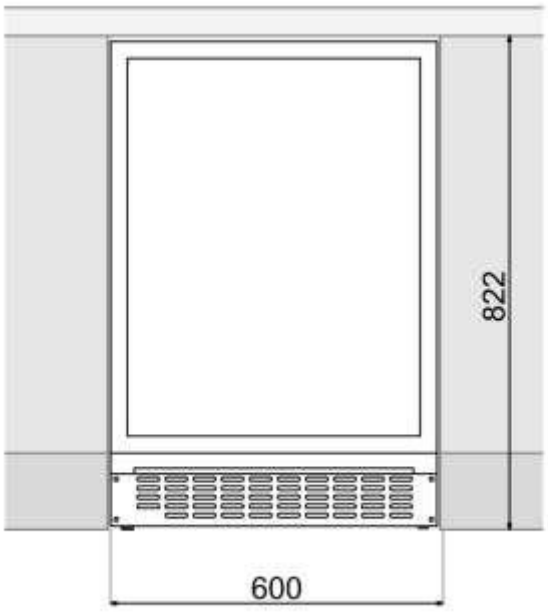

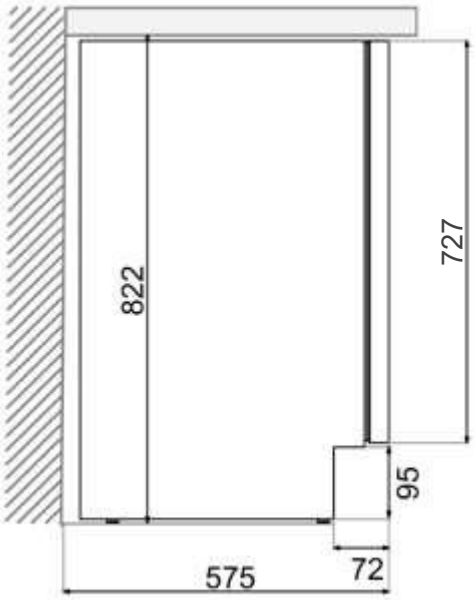

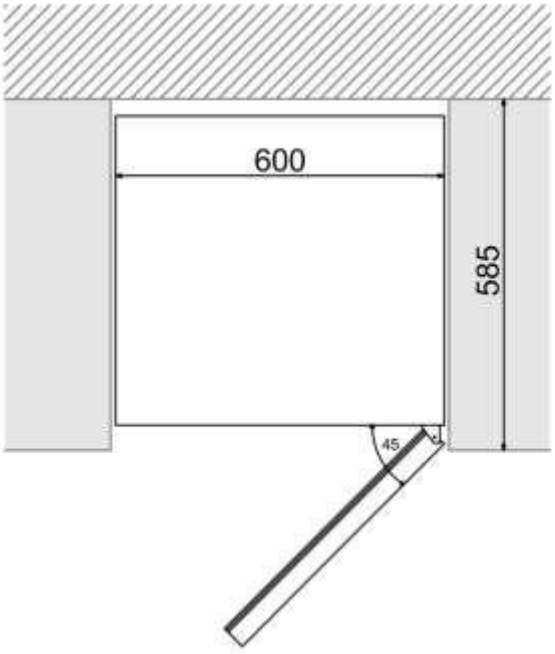

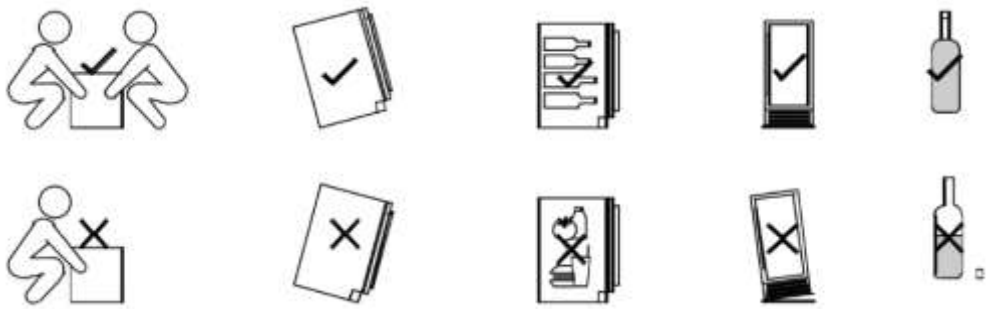

PVMBP-HD 60-52

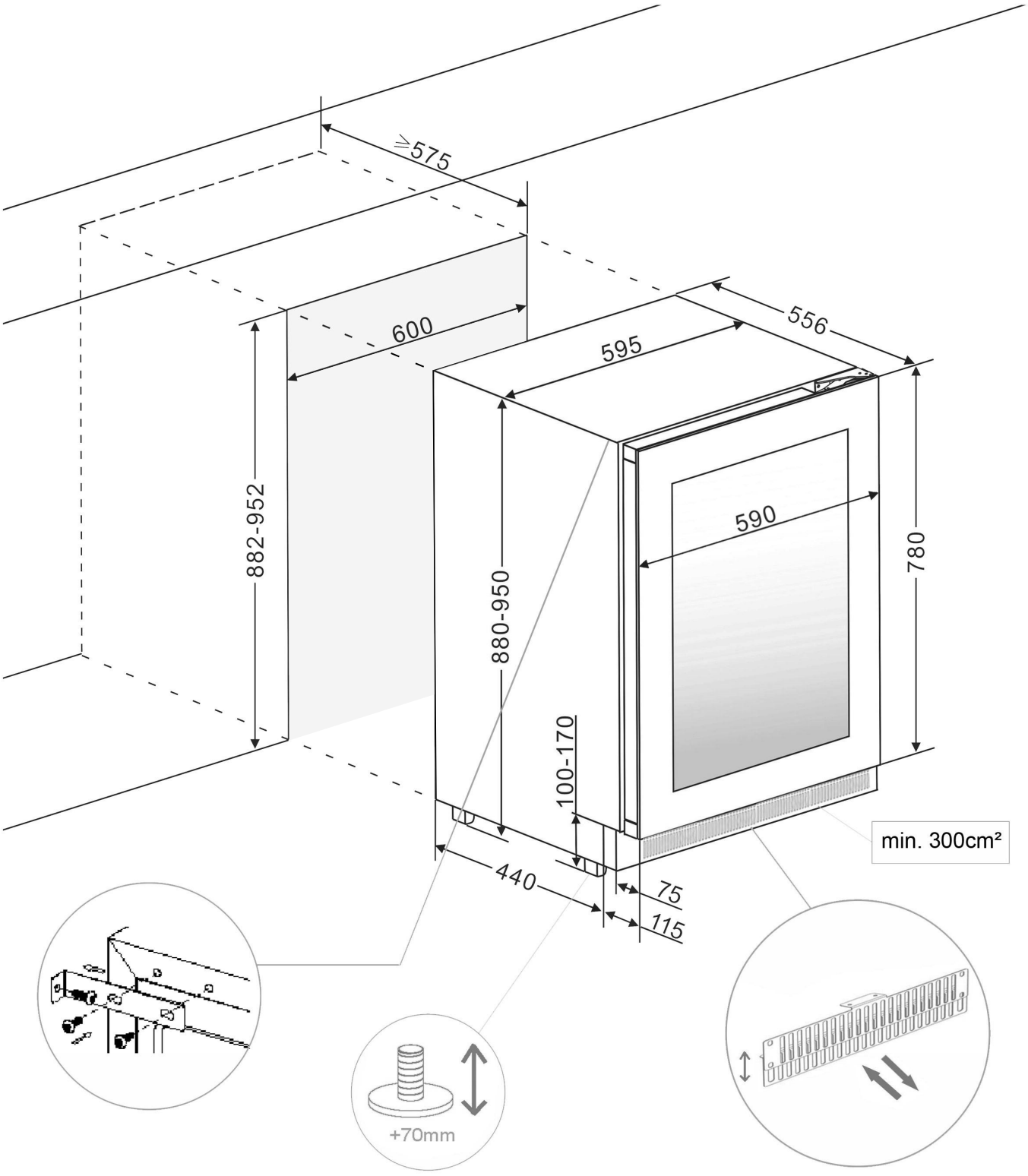

PVMBP-HD 60-52

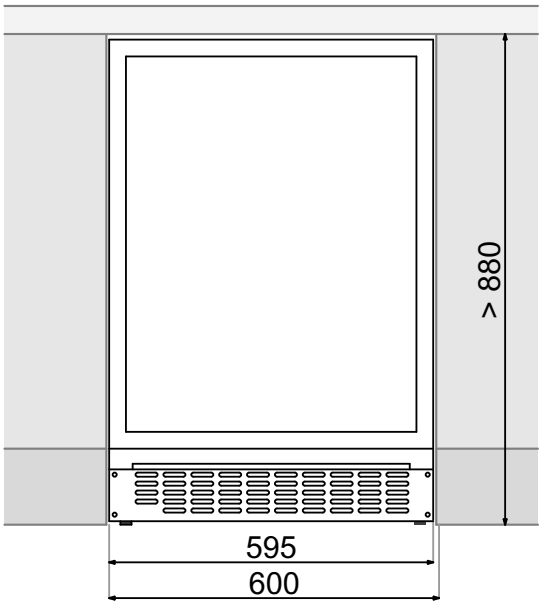

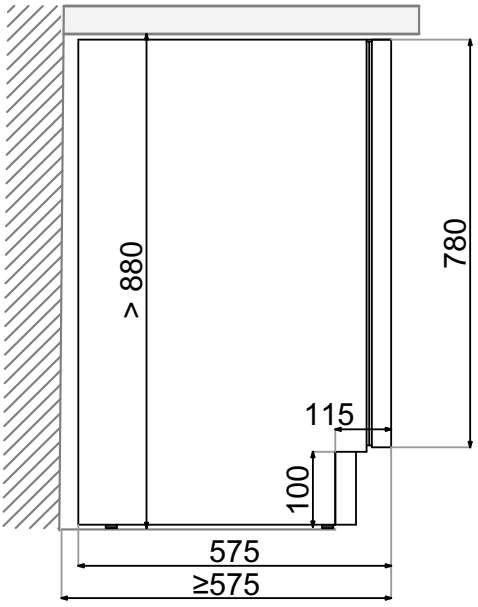

Top View

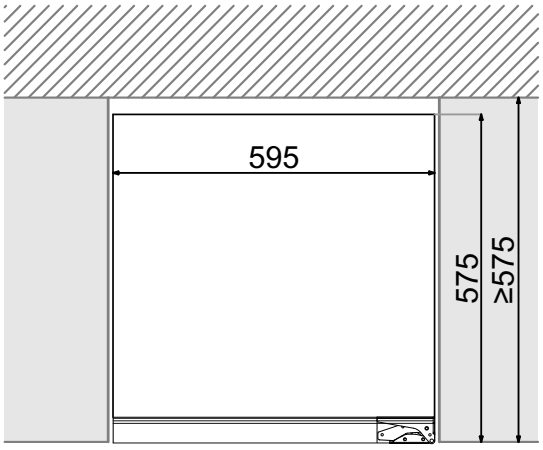

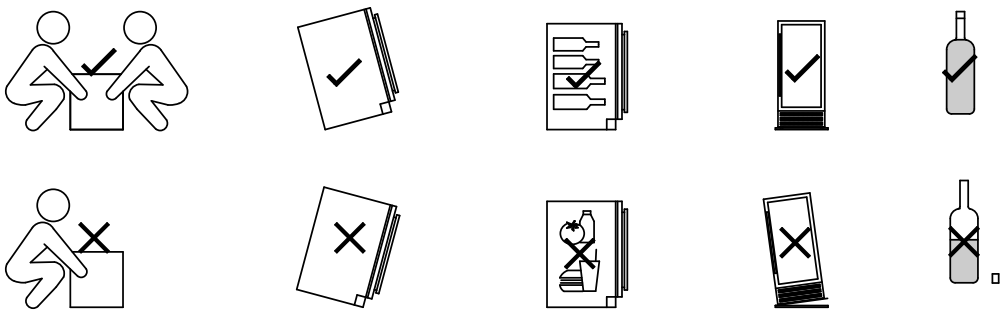

PVMAV 45-16 / PVMAVP 45-16

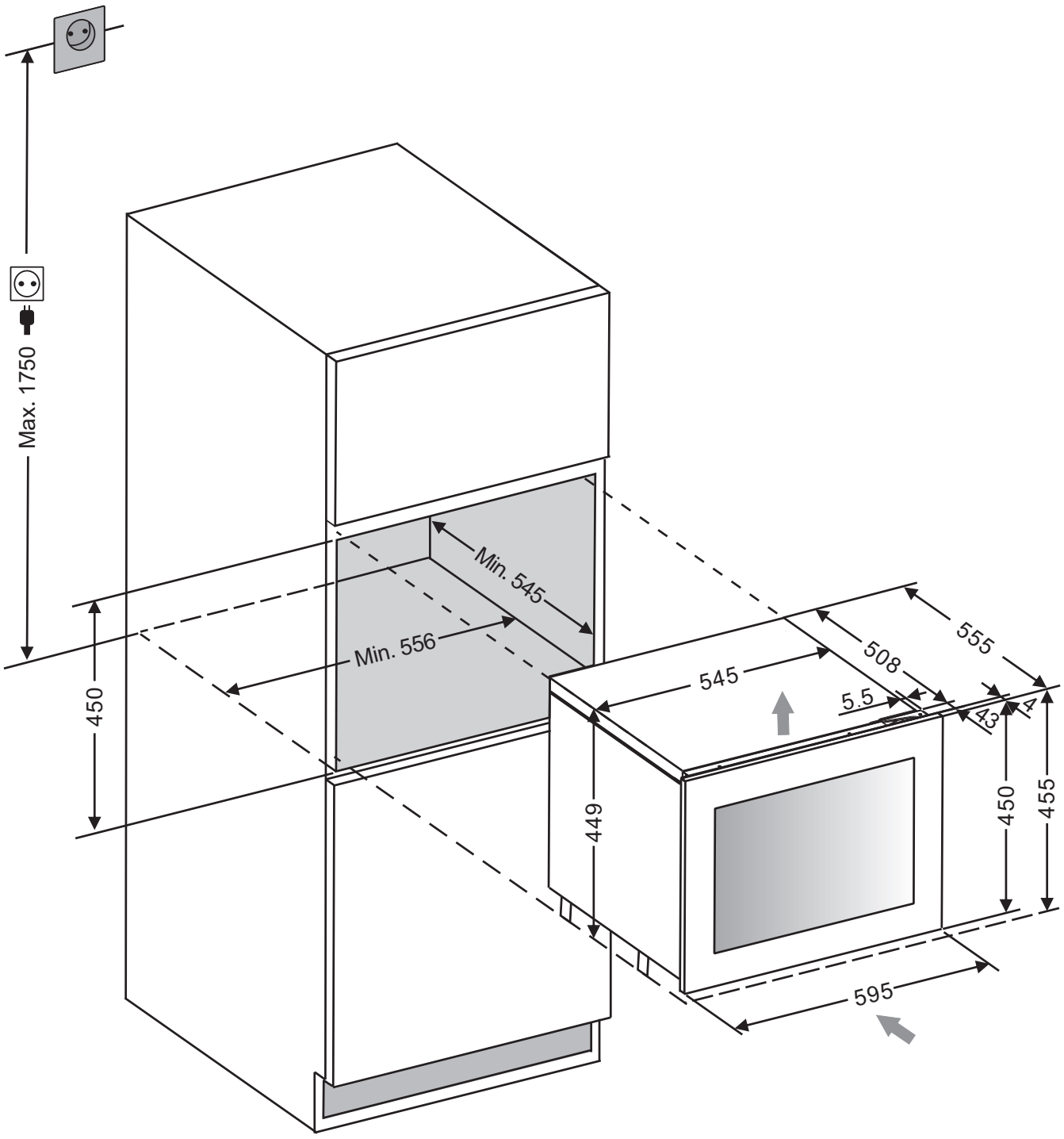

PVMAV 45-16 / PVMAVP 45-16

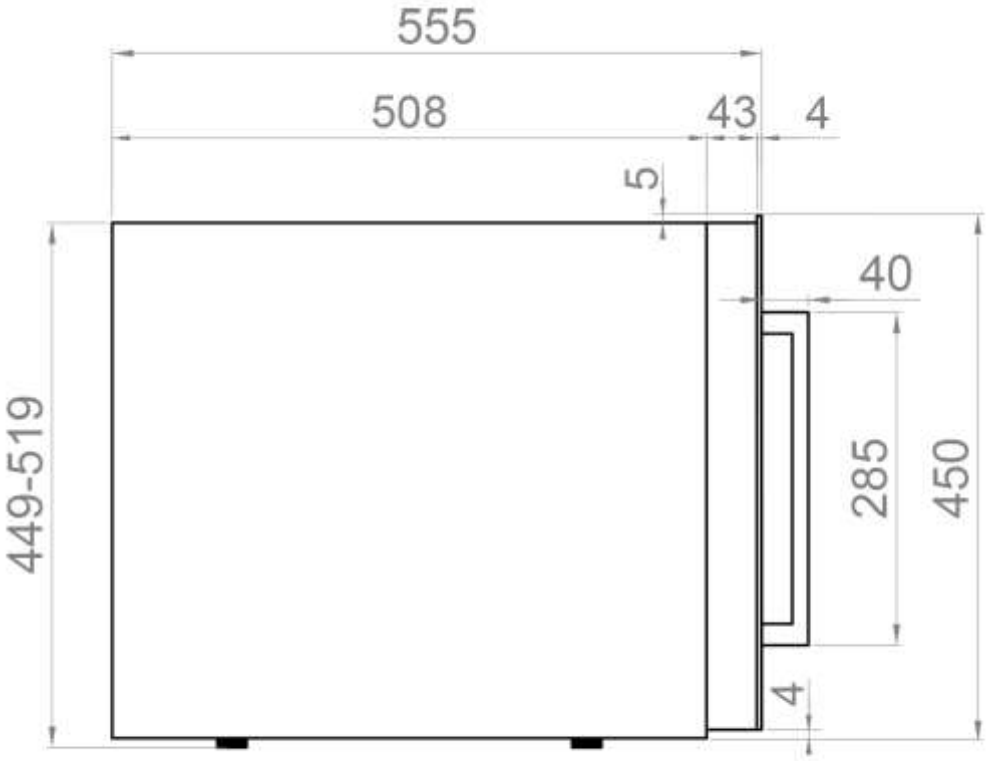

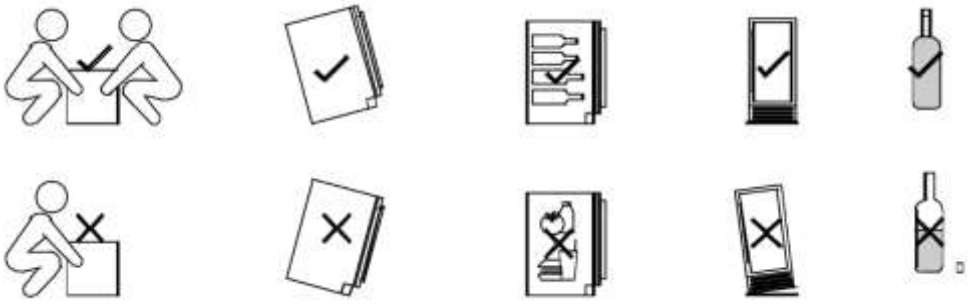

PVMAV 60-23 / PVMAVP 60-23

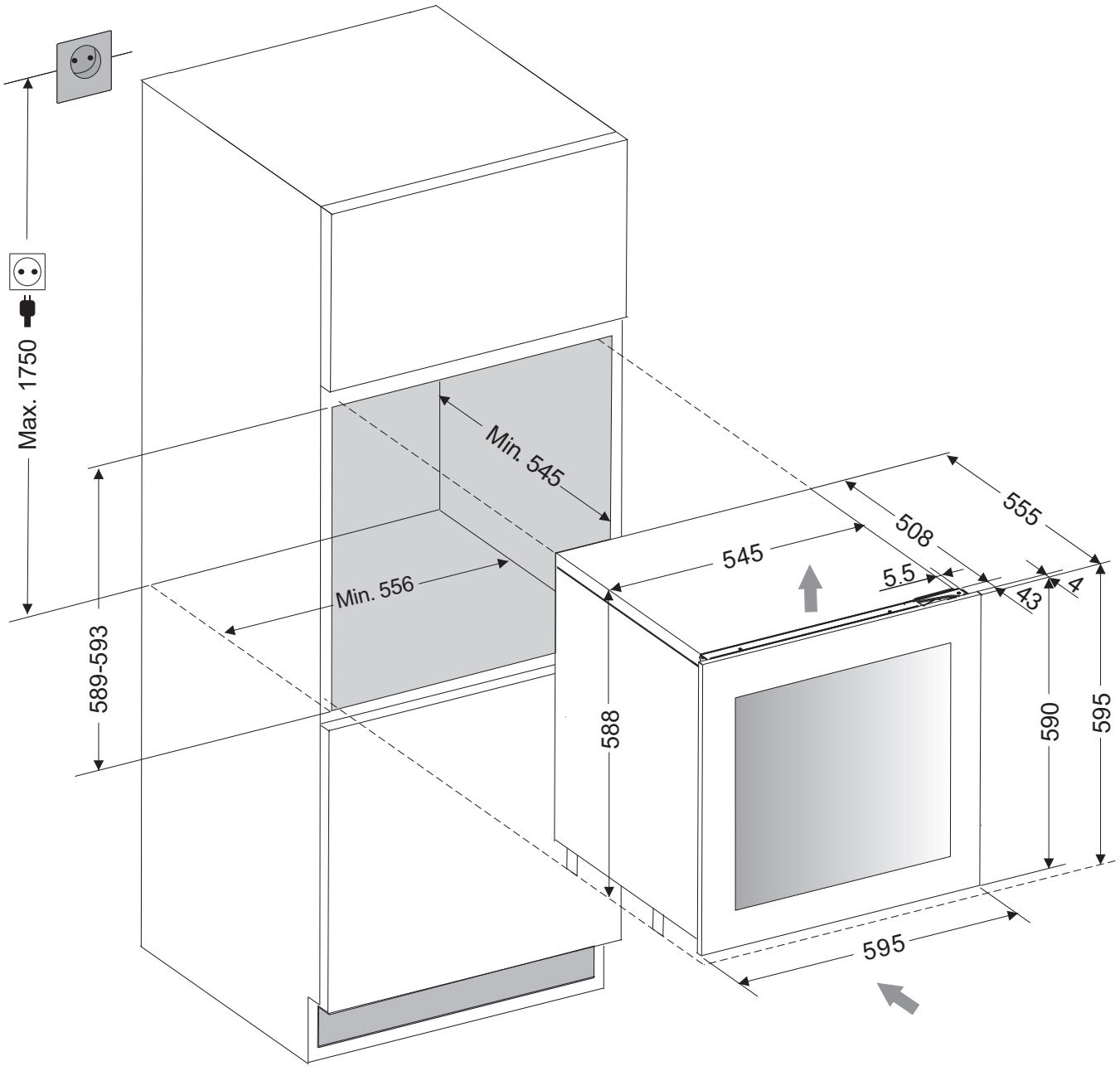

PVMAV 60-23 / PVMAVP 60-23

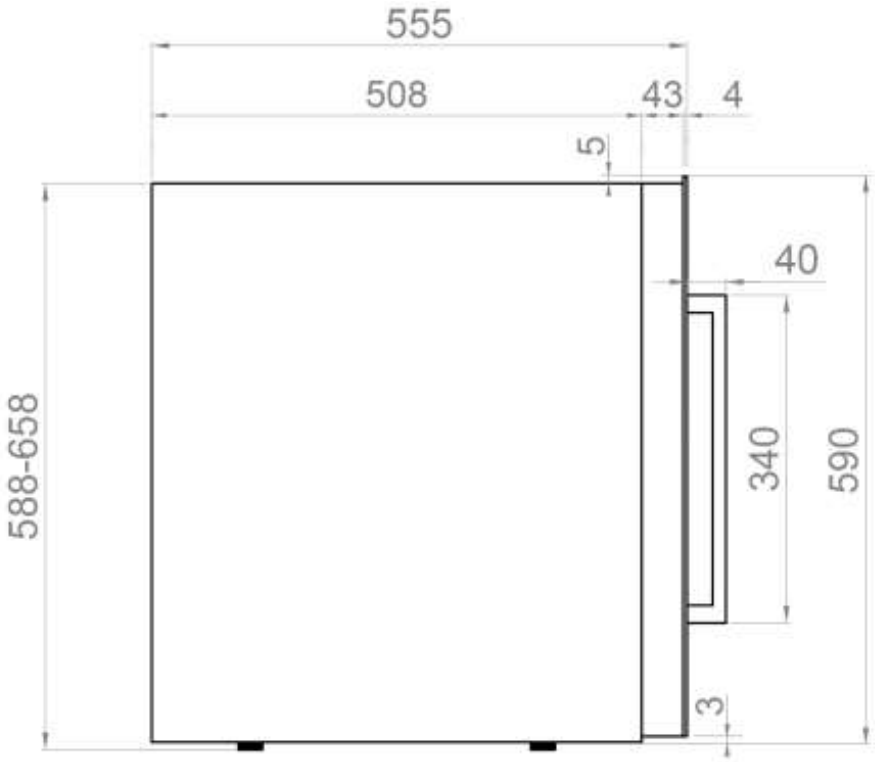

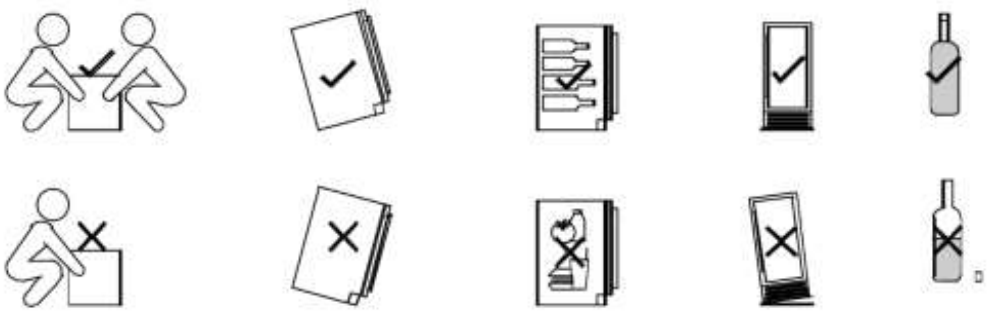

PVMAV 88-45 / PVMAVP 88-45

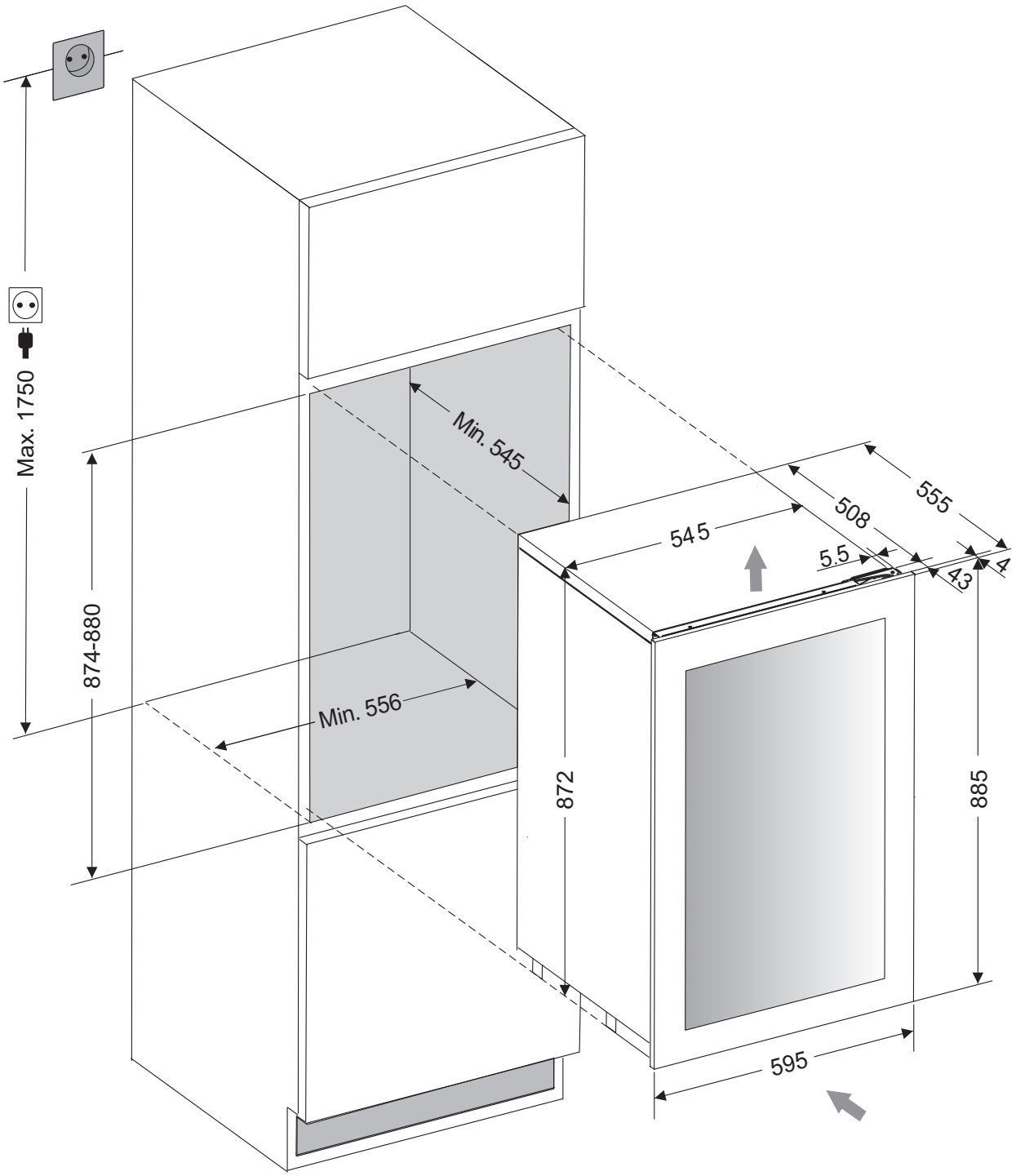

PVMAV 88-45 / PVMAVP 88-45

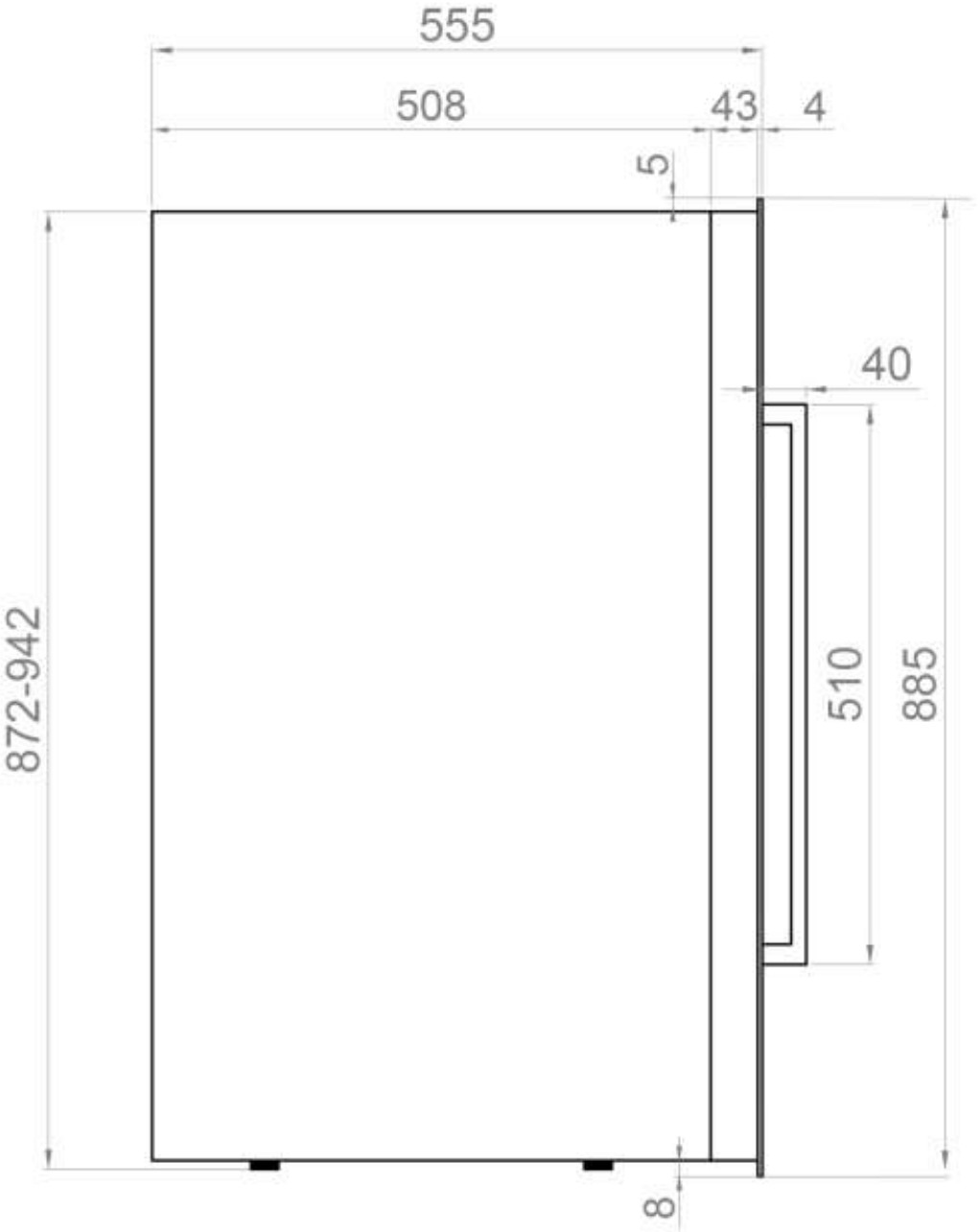

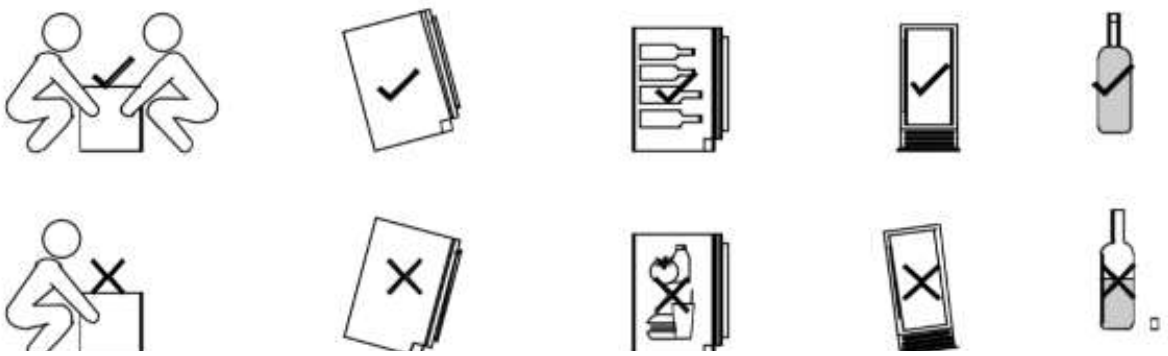

PVMB 40-28

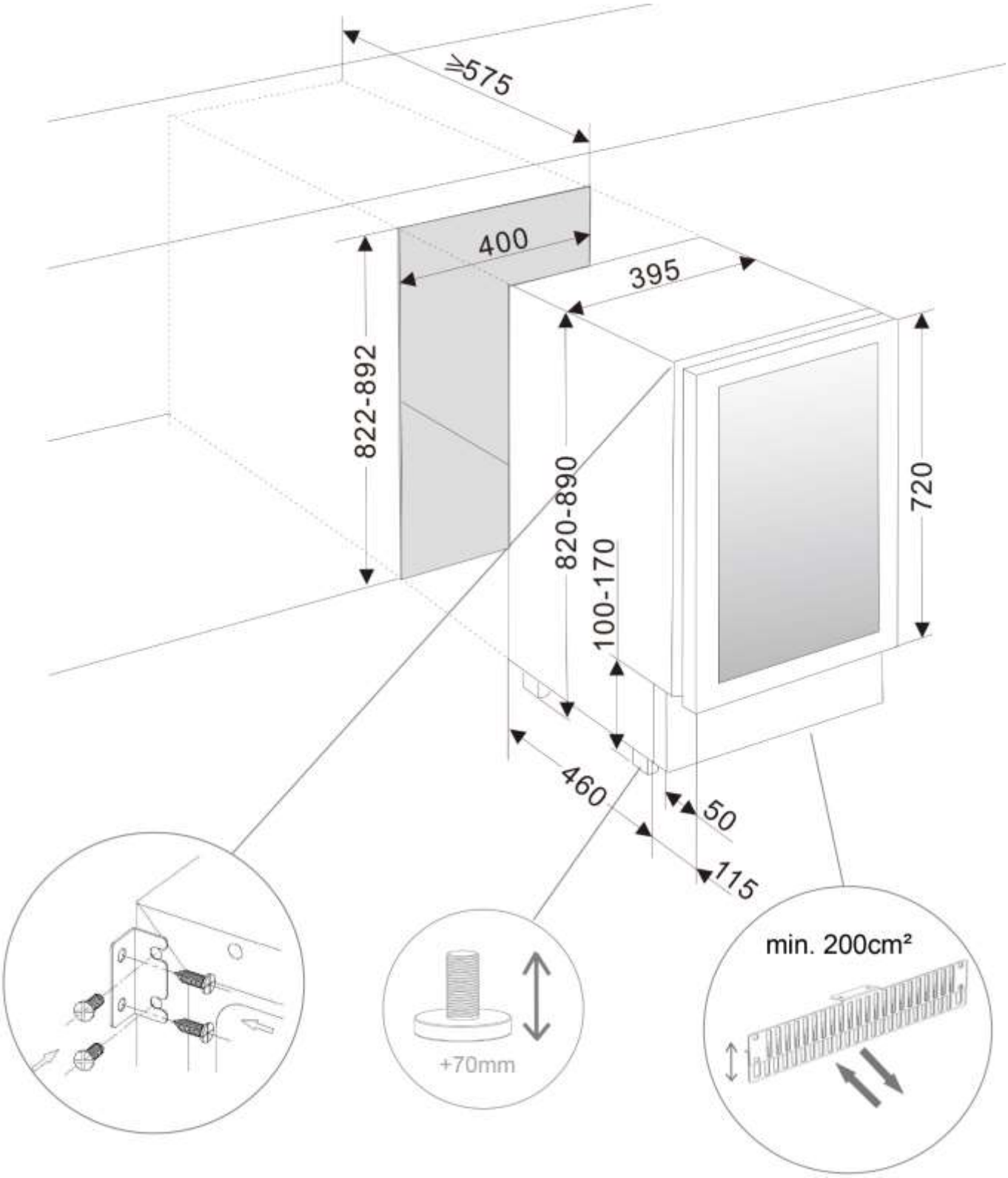
≥575
400
395
822-892
820-890
100-170
720
460
50
115
+70mm
min. 200cm²

PVMB 40-28

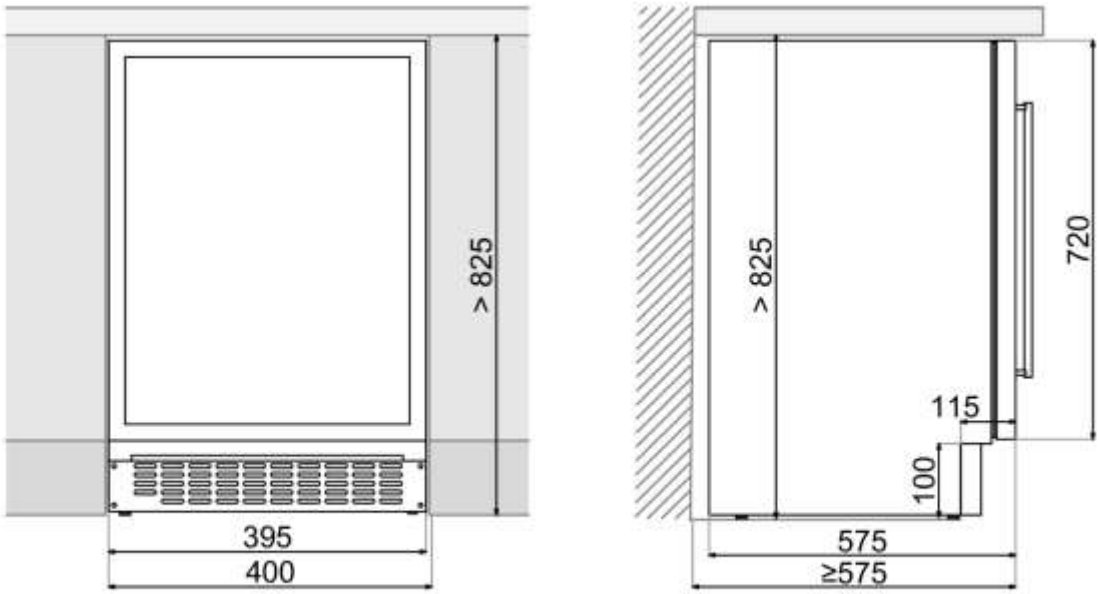

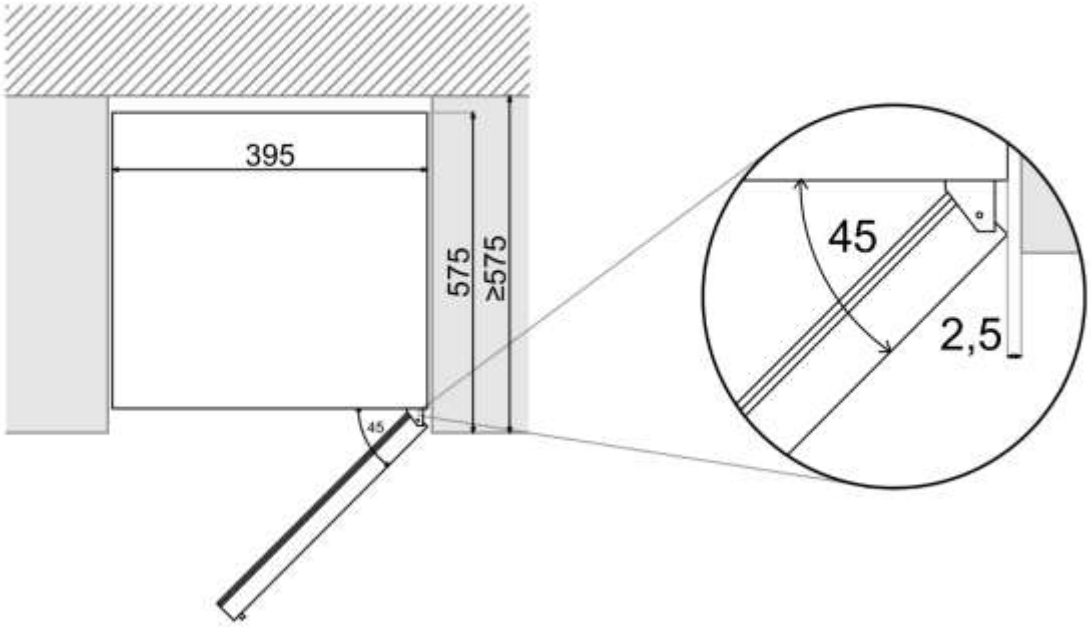

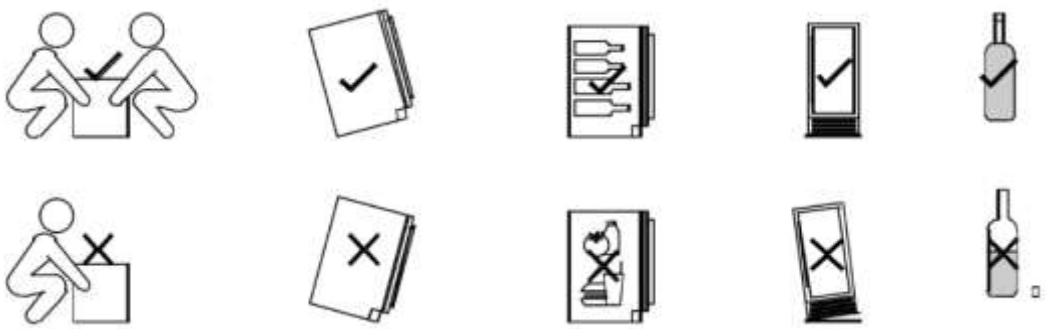

PVMBP-HD 40-25

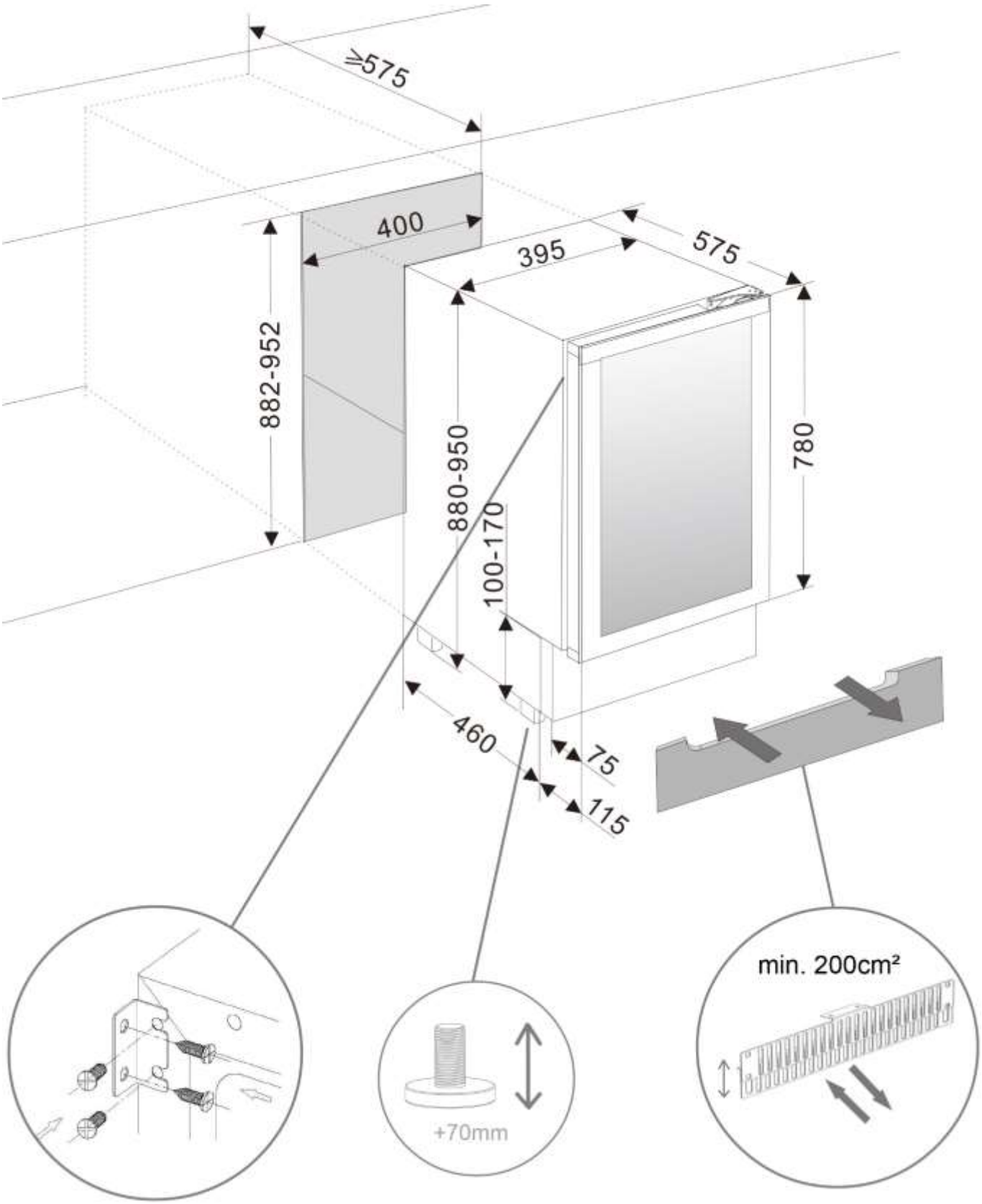

PVMBP-HD 40-25

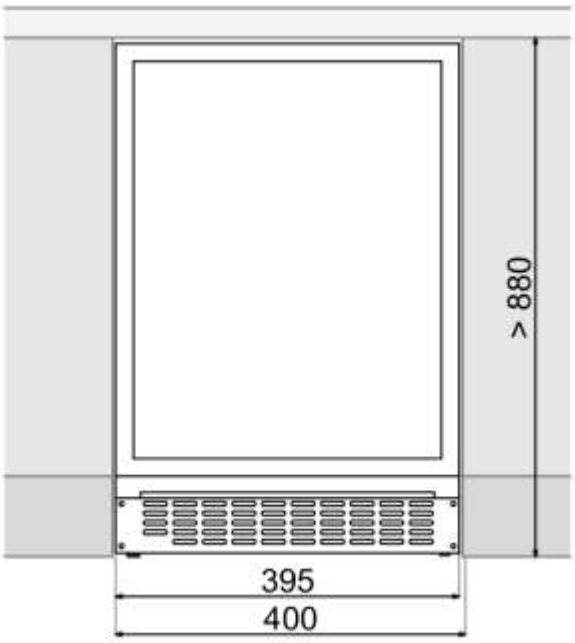

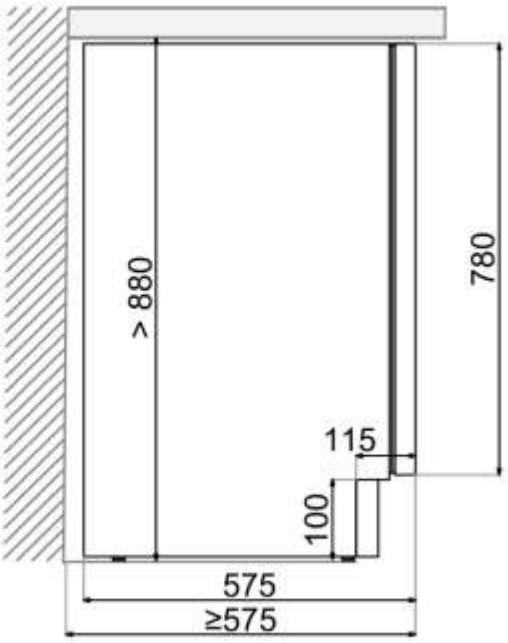

Top View

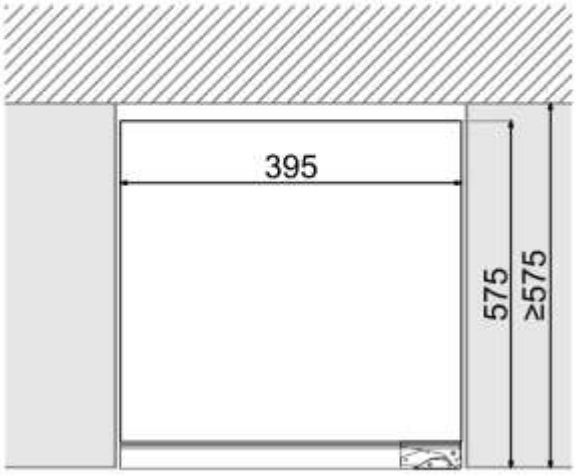

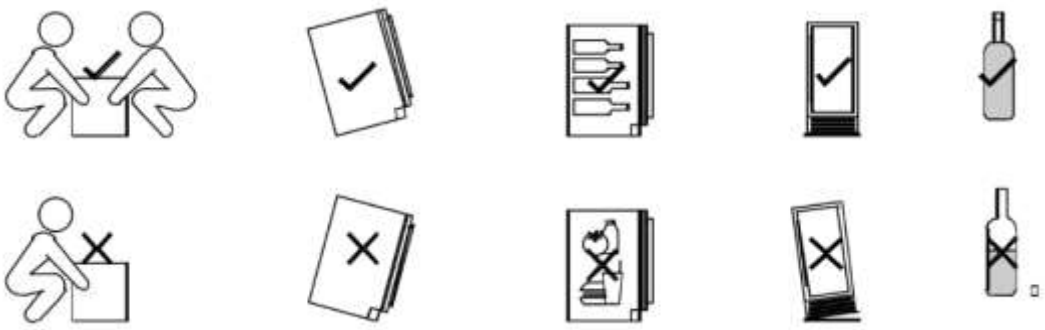

PVMB 60-46

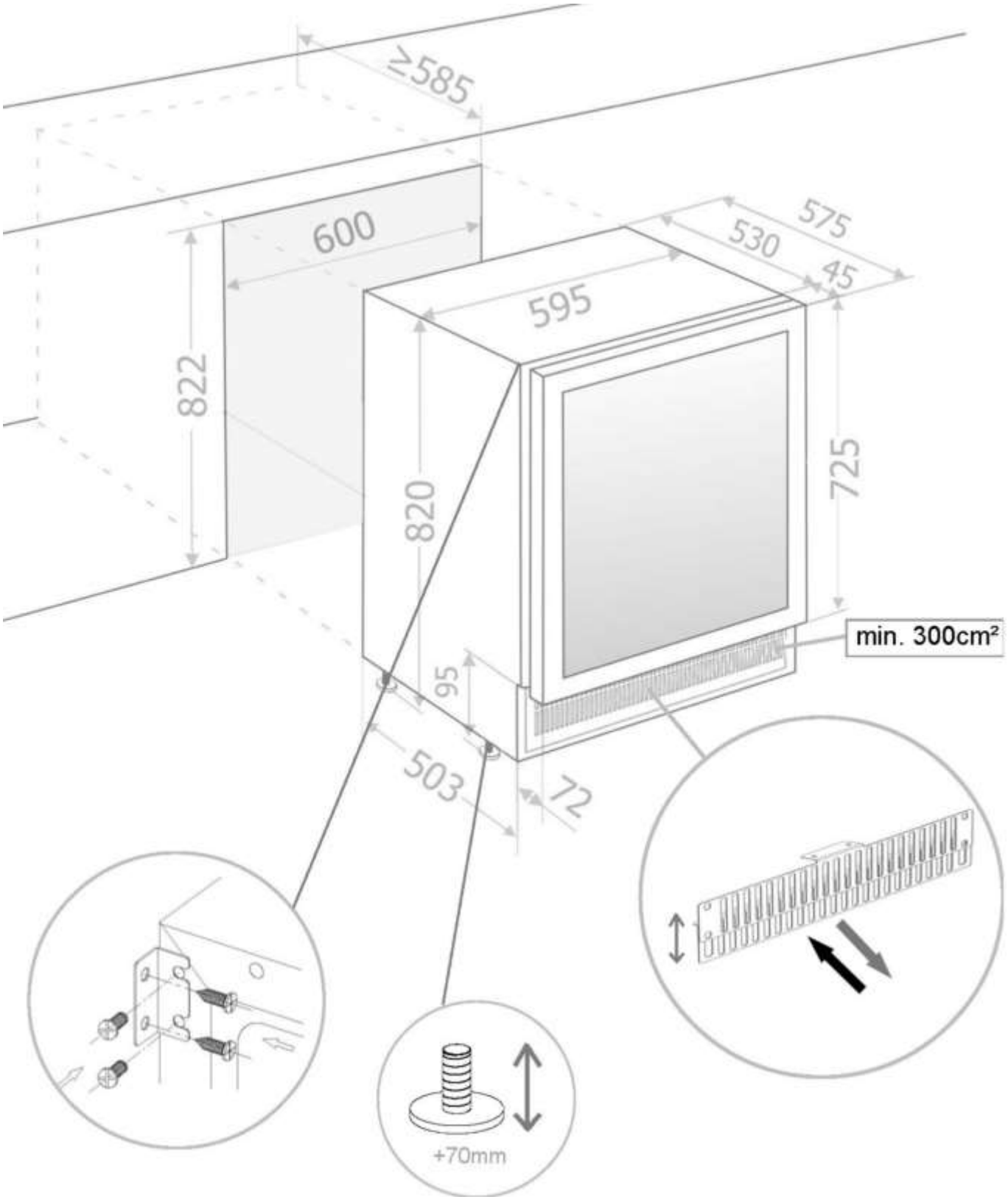

PVMB 60-46

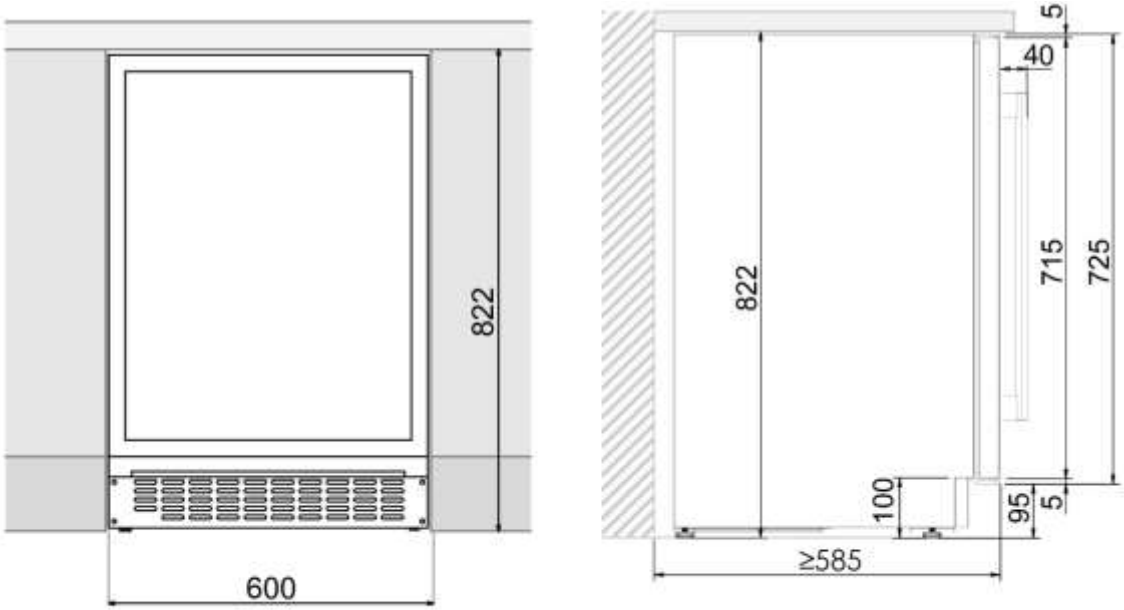

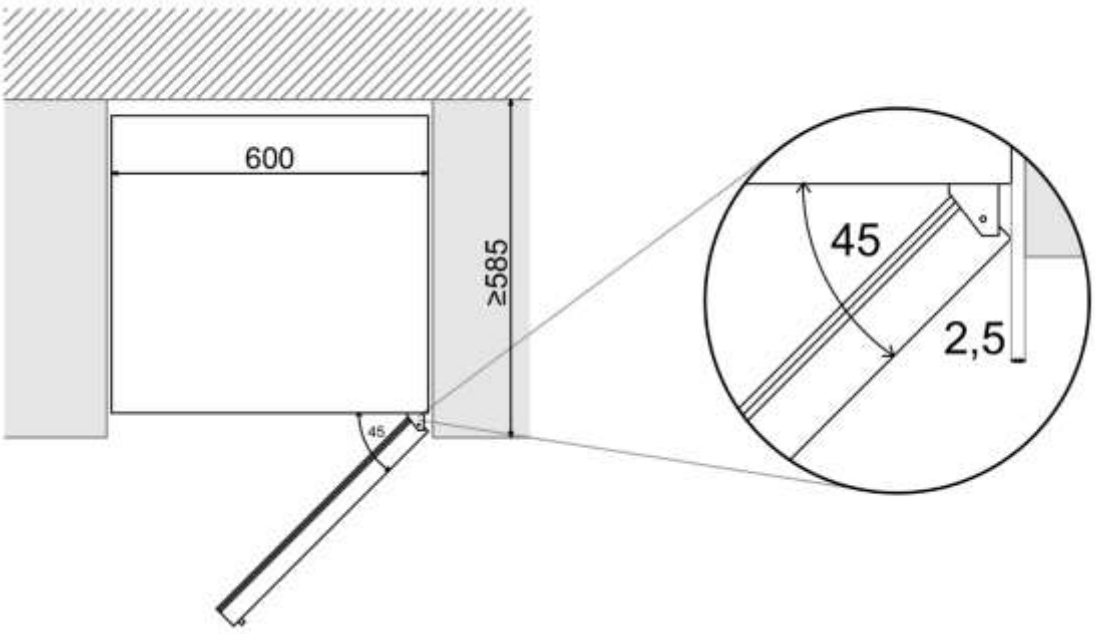

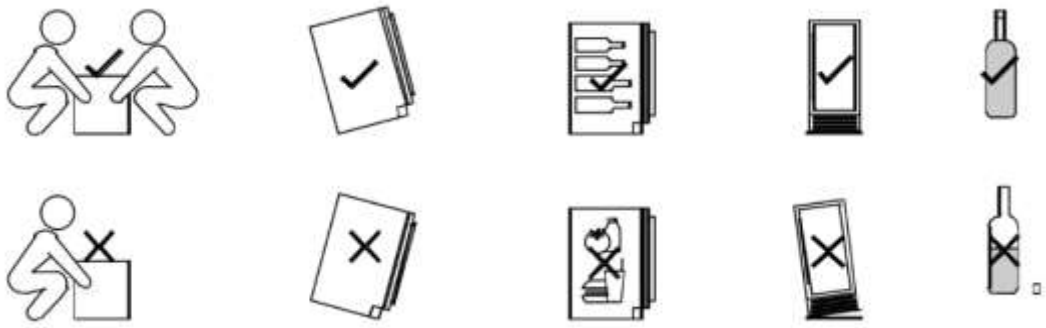

PVMAV 124-65 / PVMAVP 124-65

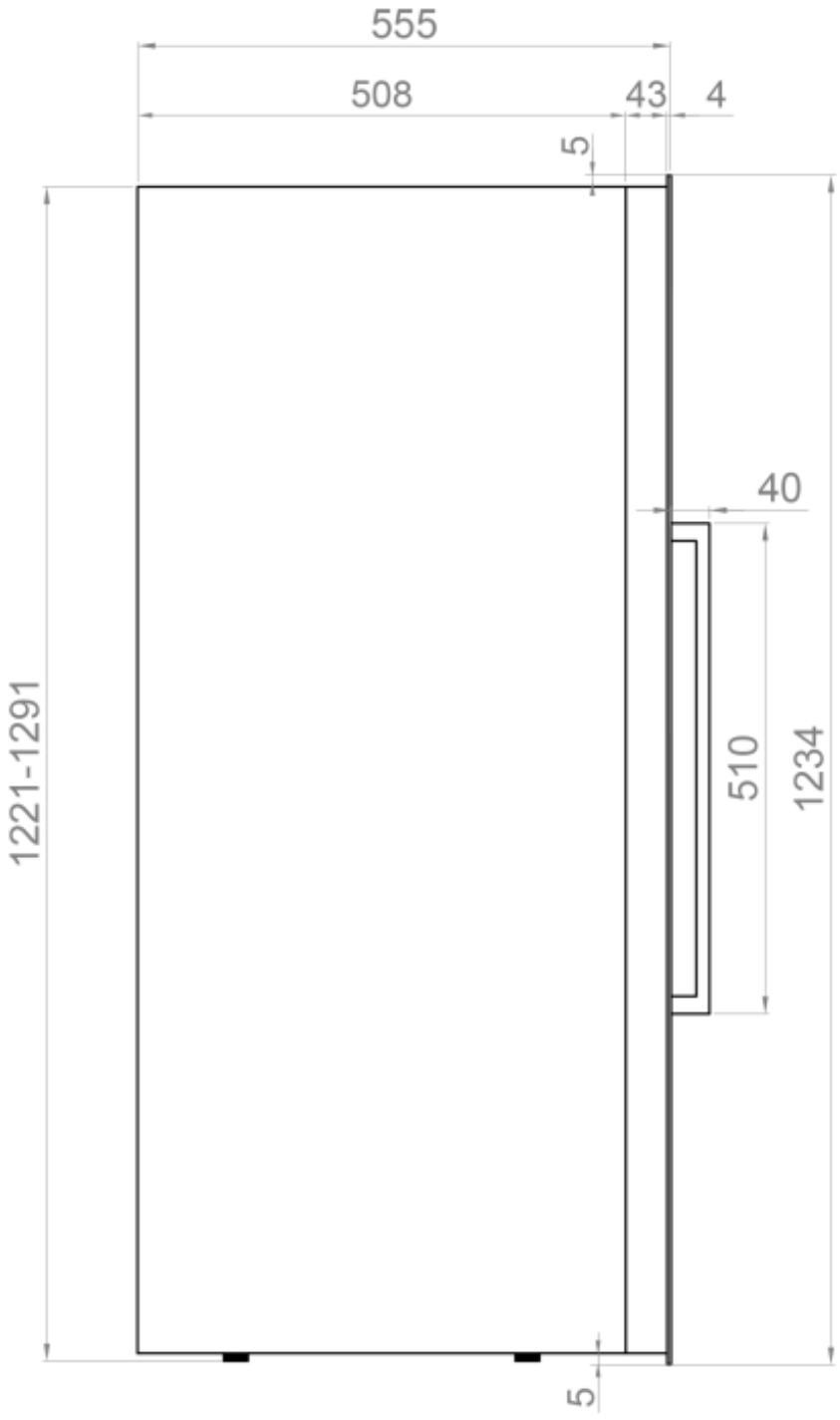

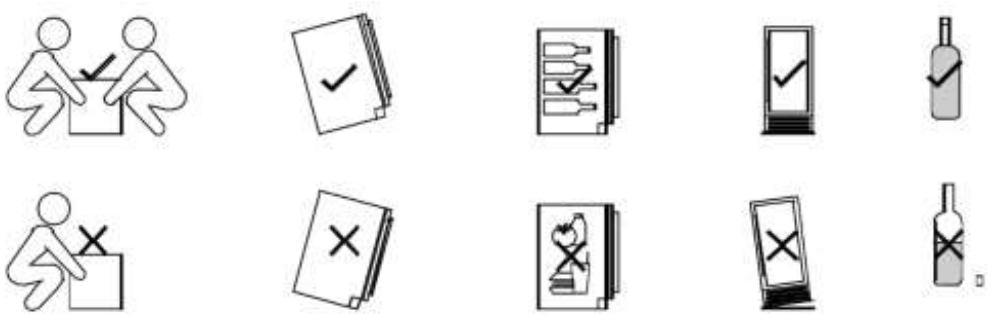

PVMAV 124-65 / PVMAVP 124-65

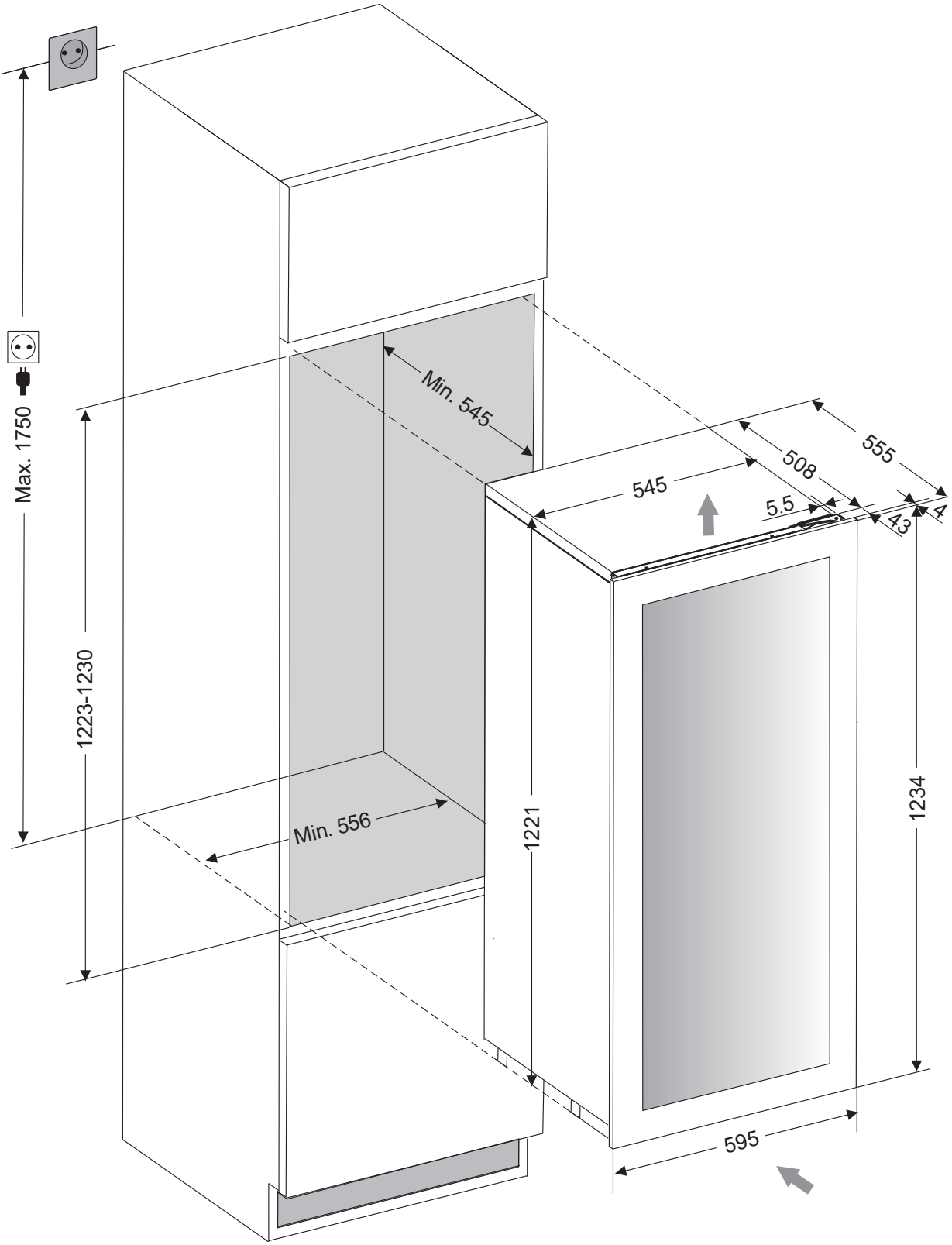

PVMAV 178-101 / PVMAVP 178-101

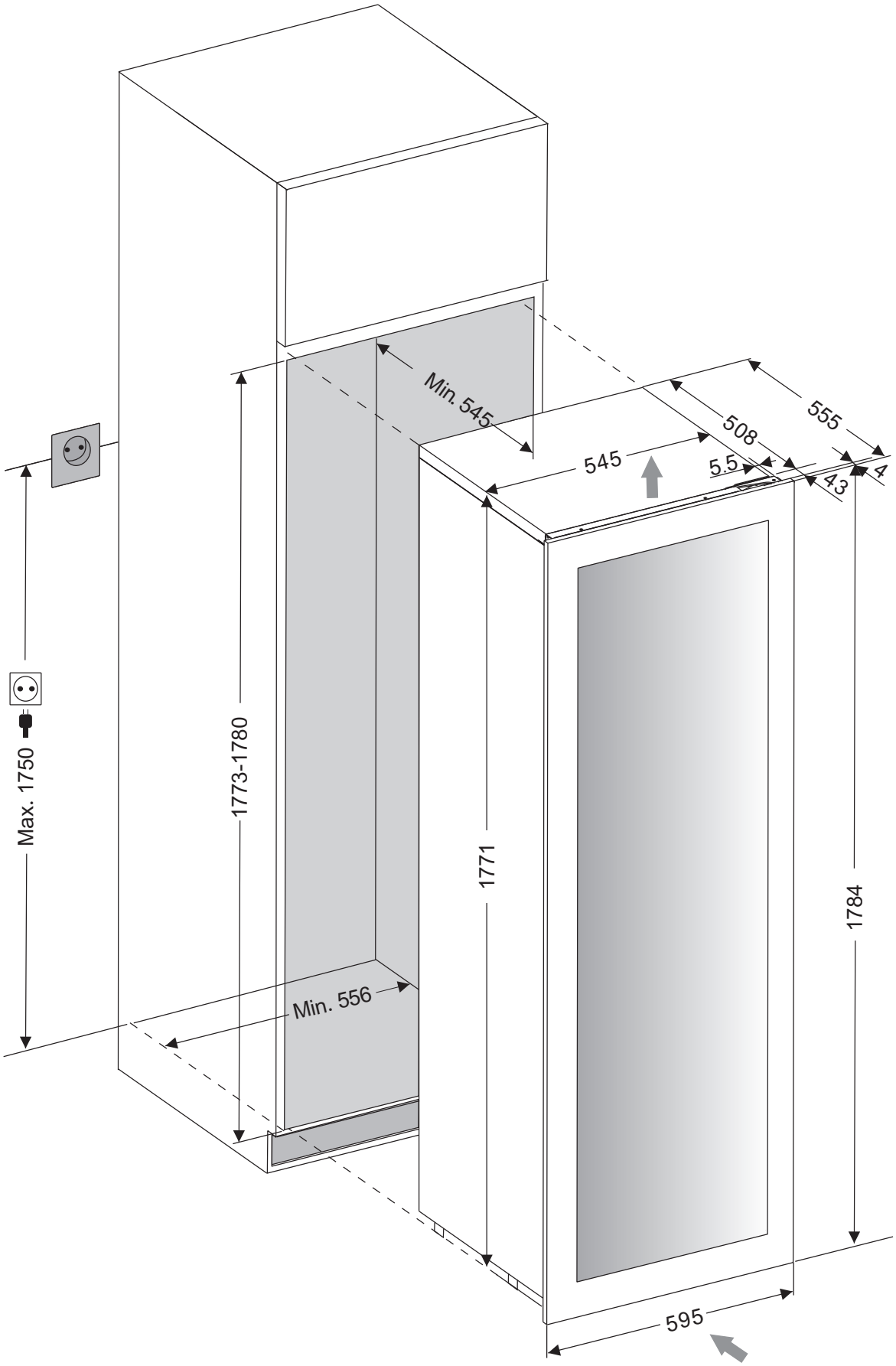

PVMAV 178-101 / PVMAVP 178-101

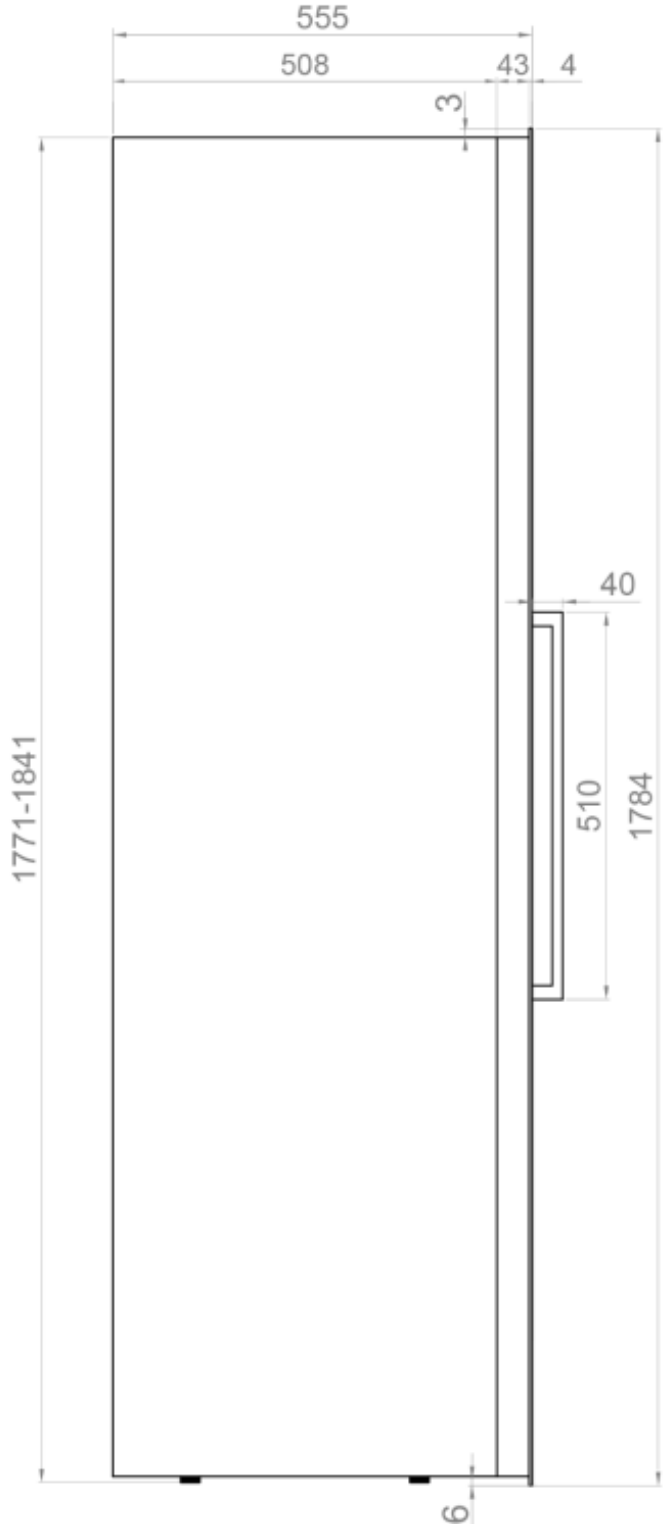

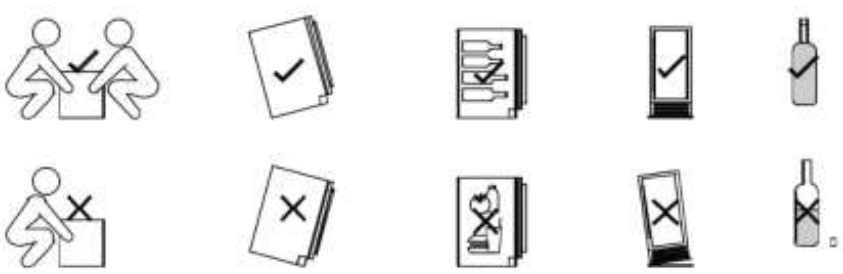

DISTRIBUCIÓN DE BOTELLAS

DISTRIBUIÇÃO DE GARRAFAS

DISTRIBUTION DE BOUTEILLES

BOTTLE DISTRIBUTION

DISTRIBUZIONE DELLE BOTTIGLIE

РАЗДАЧА БУТЫЛОК

PVMB 30-16

2
3
3
3
3
2
16

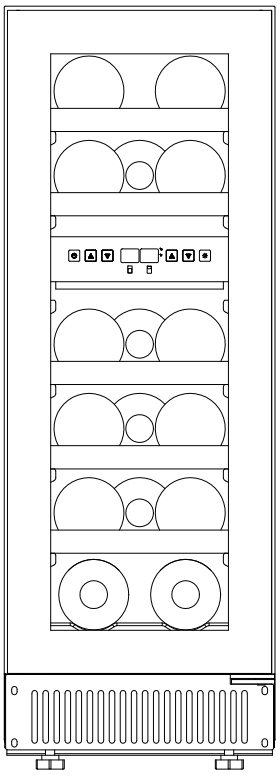

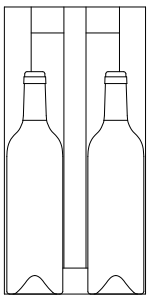

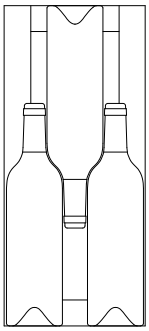

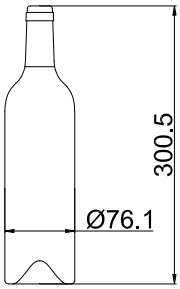

PVMB 40-28

4
5
10
5
4
28

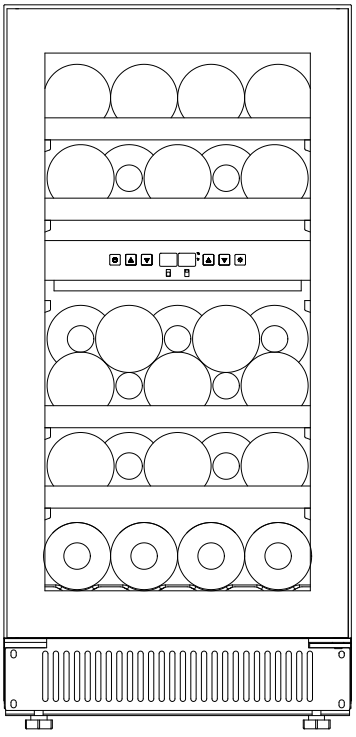

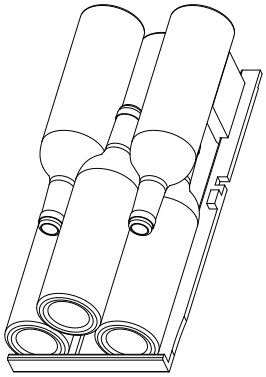

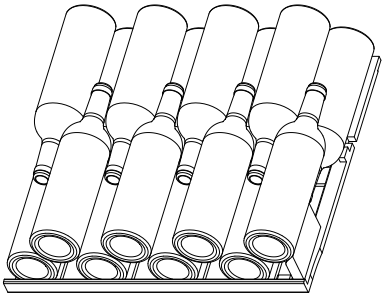

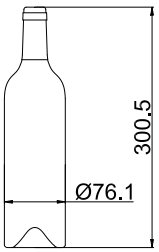

PVMB 30-16

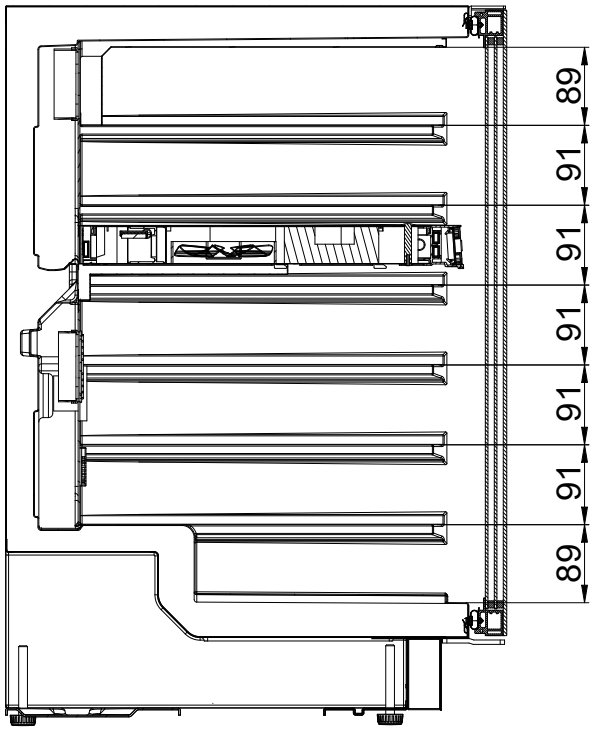

PVMB 40-28

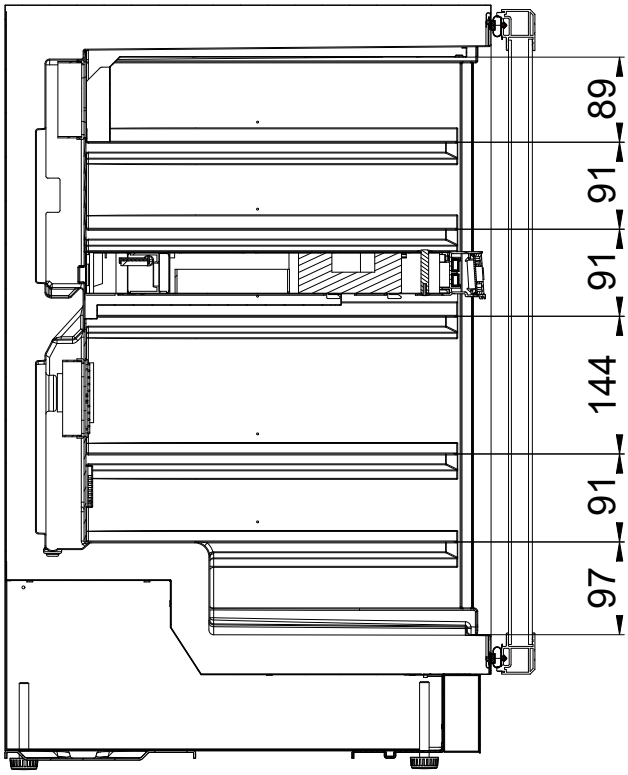

PVMBP HD 40-25

3
6
4
4
4
4
25

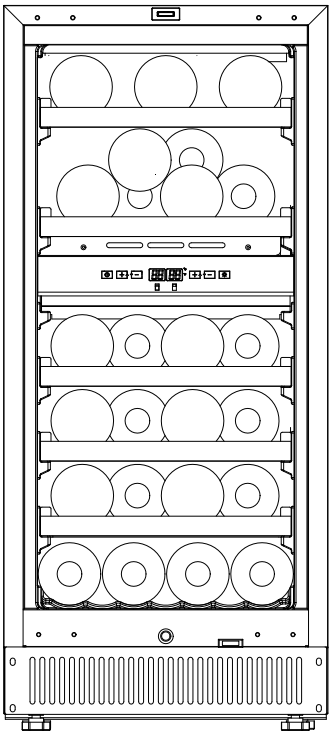

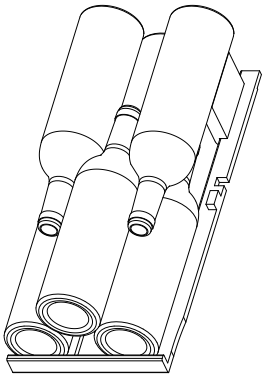

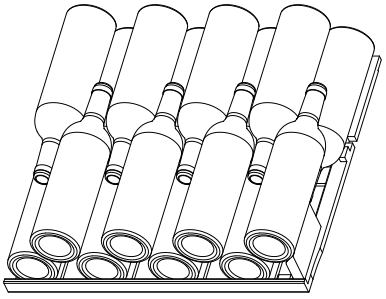

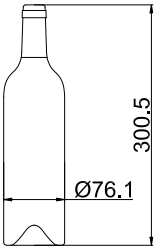

PVMB 60-46

8
8
8
8
8
6
46

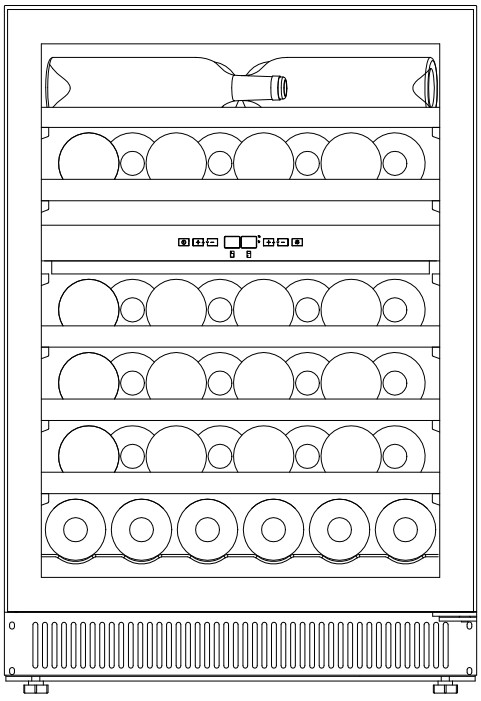

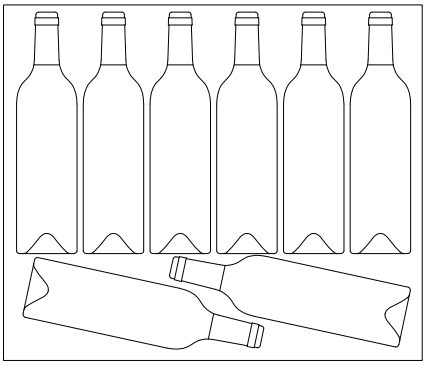

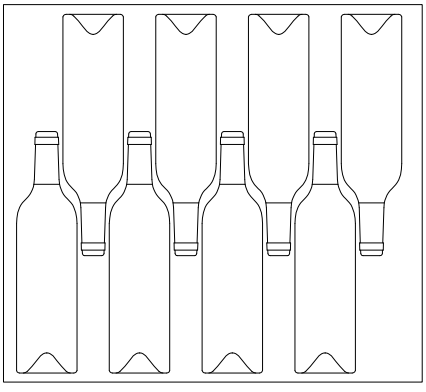

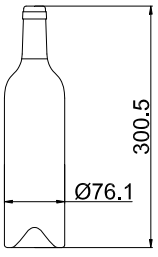

PVMBP HD 40-25

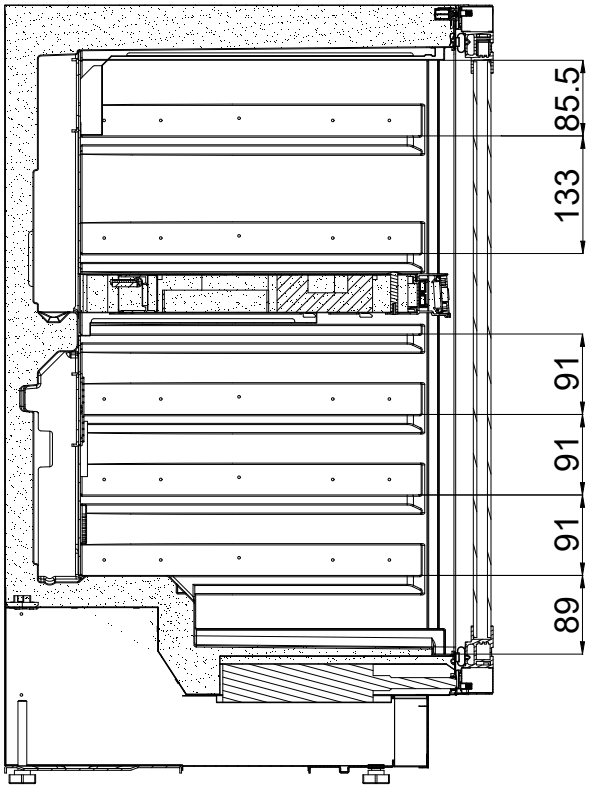

PVMB 60-46

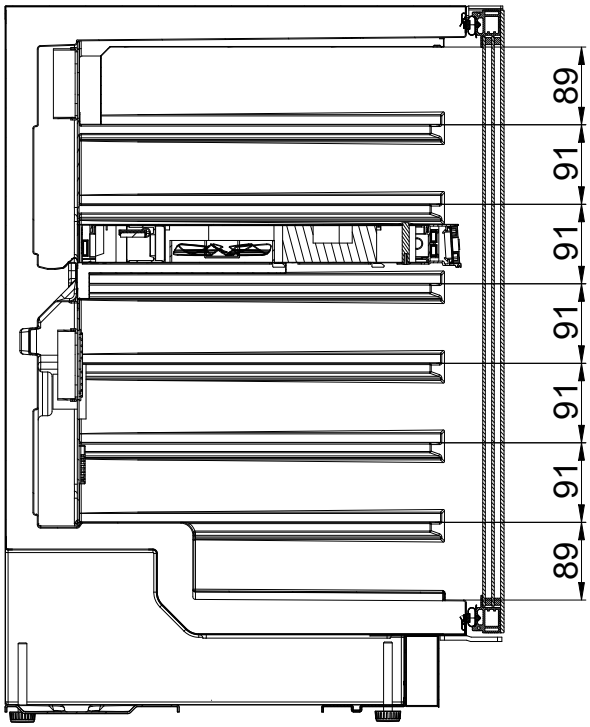

PVMBP 60-44

8
8
14
8
6
44

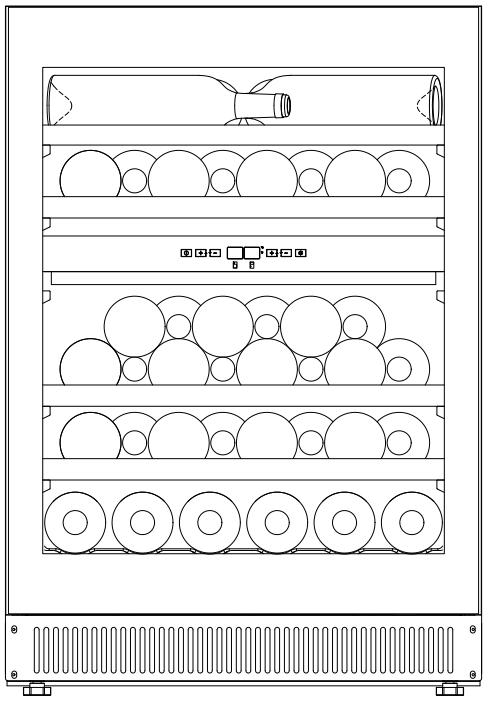

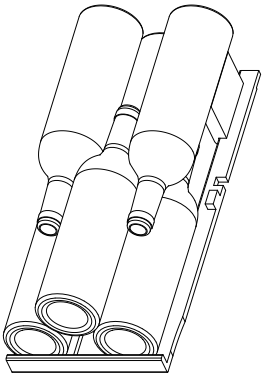

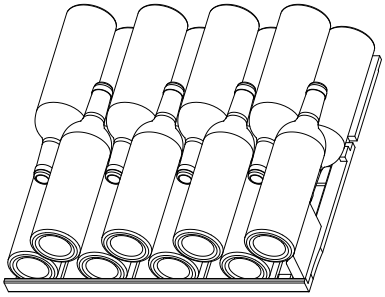

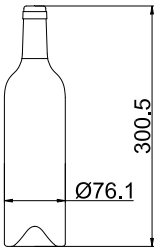

PVMBP HD 60-52

8
14
8
8
8
6
52

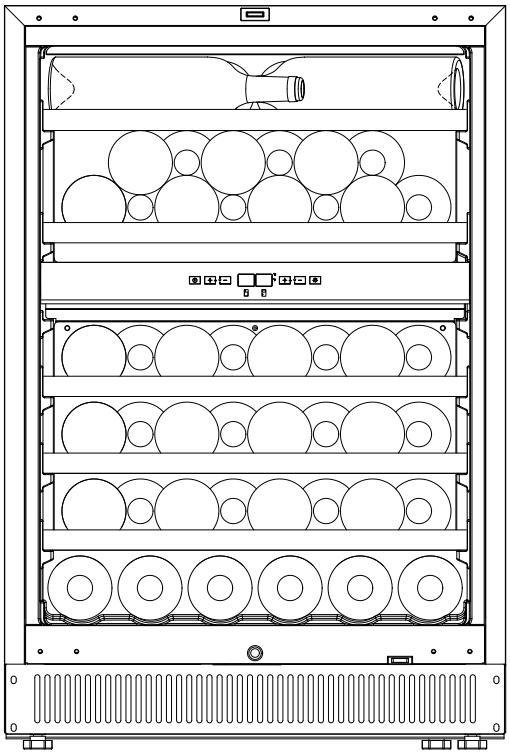

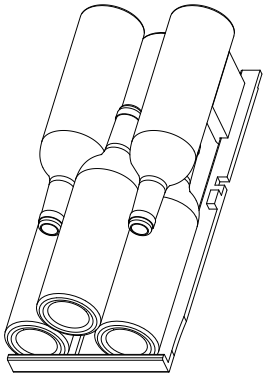

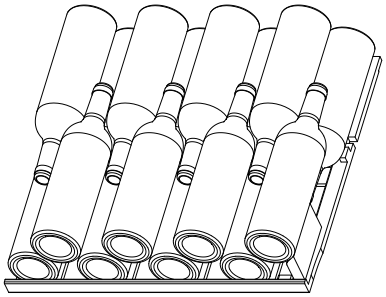

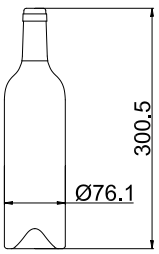

PVMBP 60-44

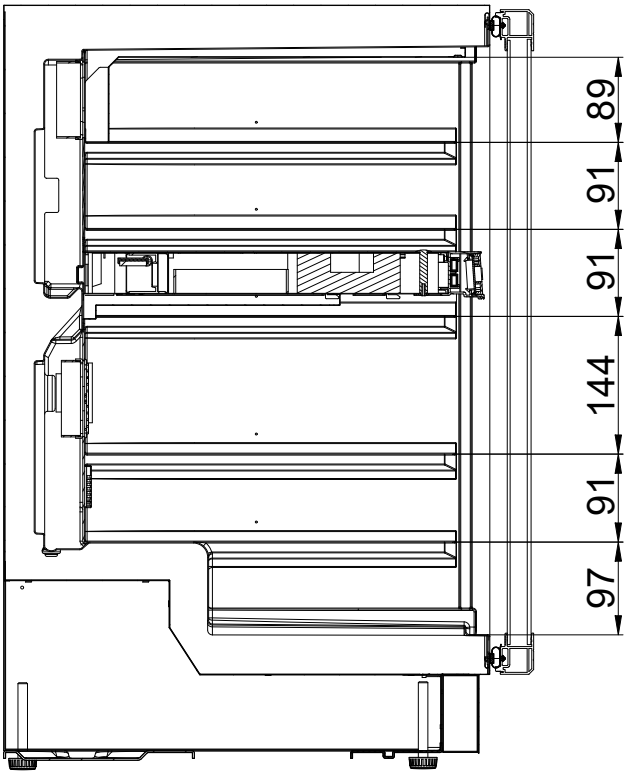

PVMBP HD 60-52

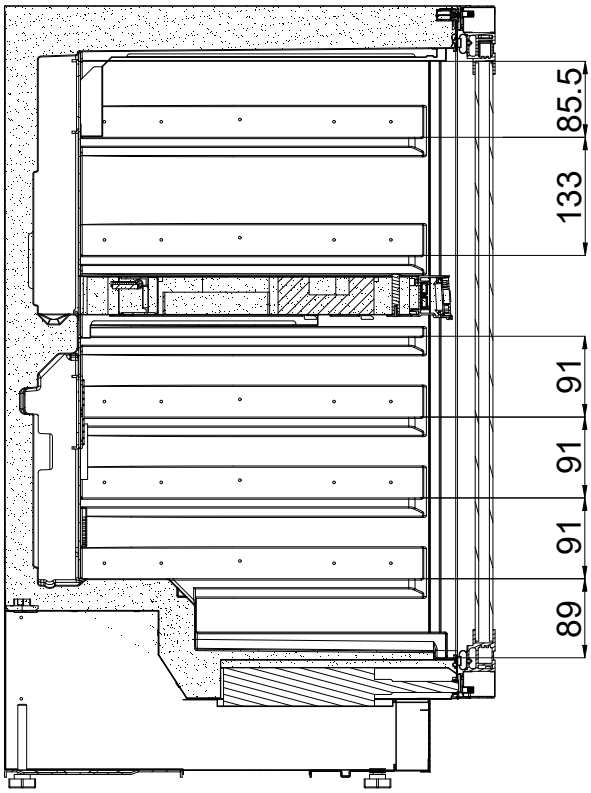

PVMAV 45-16 PVMAVP 45-16

5
5
6
16

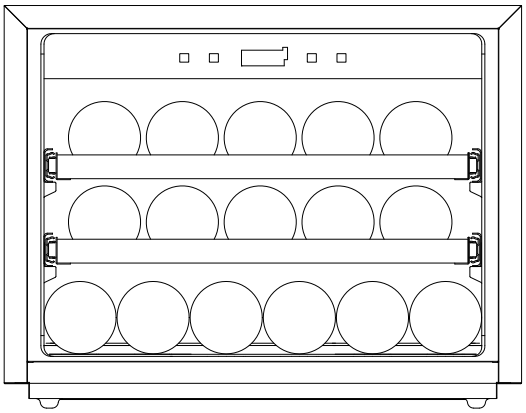

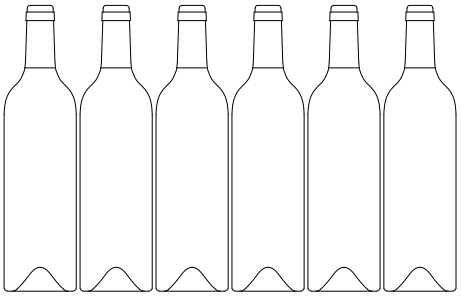

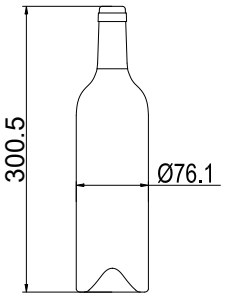

PVMAV 60-23 / PVMAVP 60-23

6
6
5
6
23

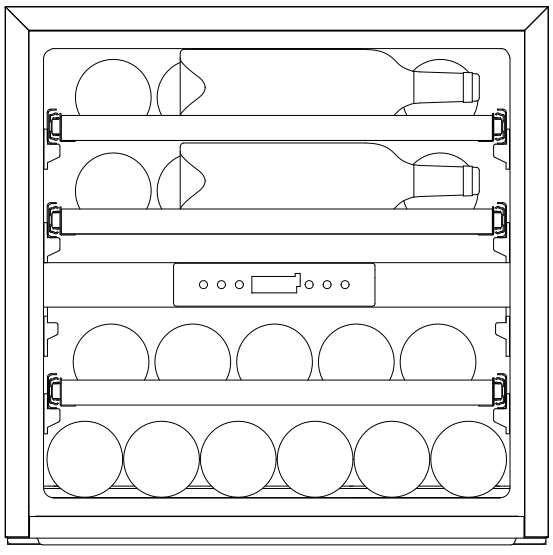

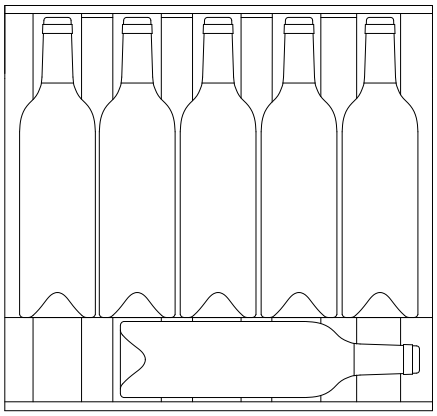

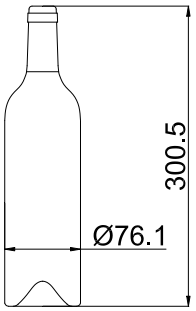

PVMAV 45-16 / PVMAVP 45-16

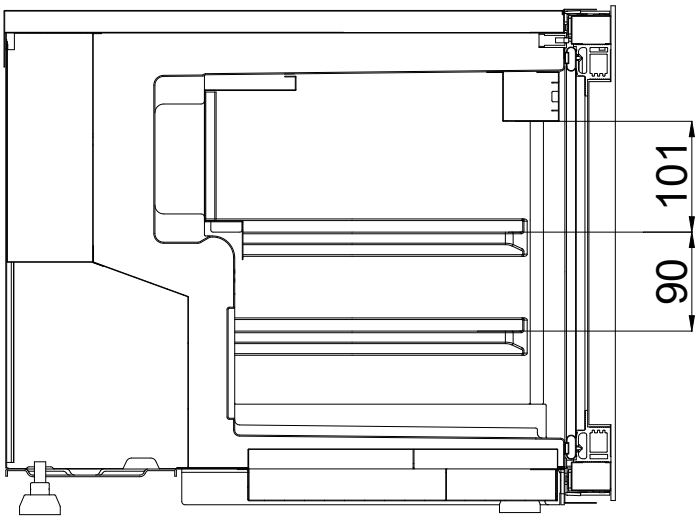

PVMAV 60-23 / PVMAVP 60-23

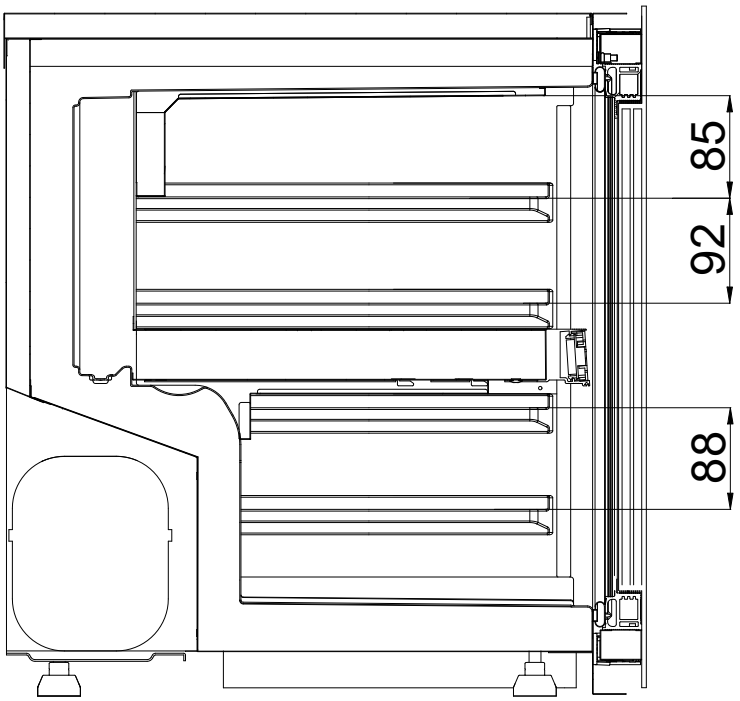

PVMAV 88-45 / PVMAVP 88-45

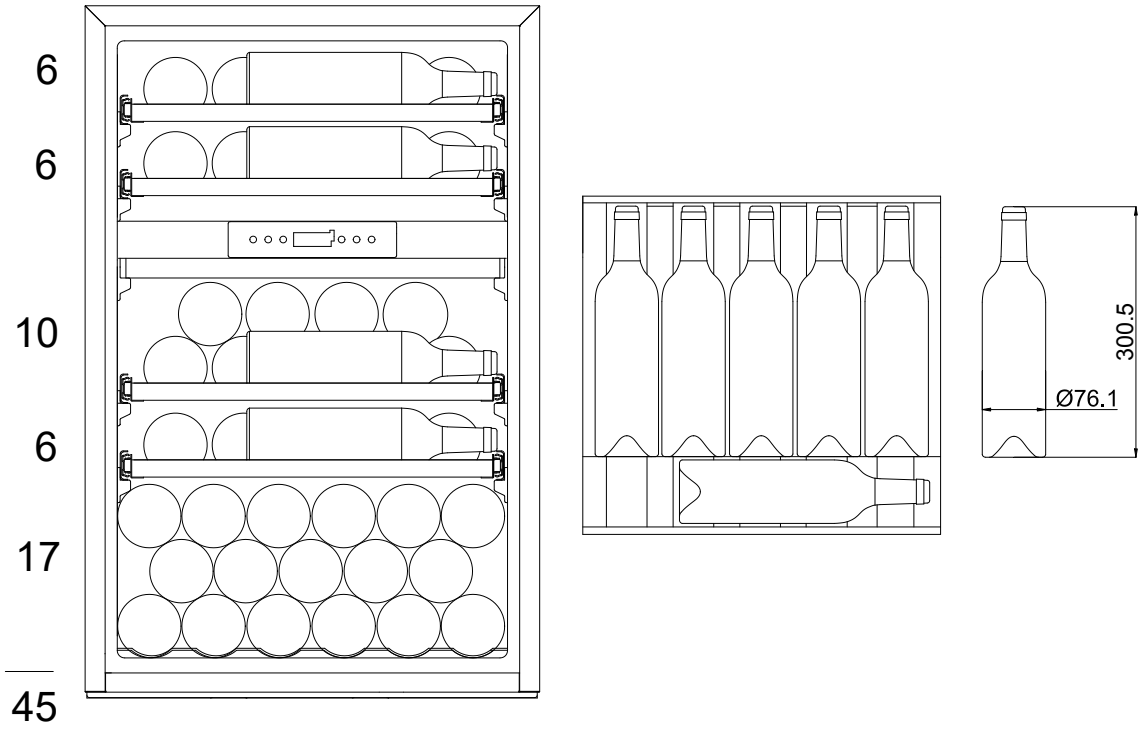

PVMAV 124-65 / PVMAVP 124-65

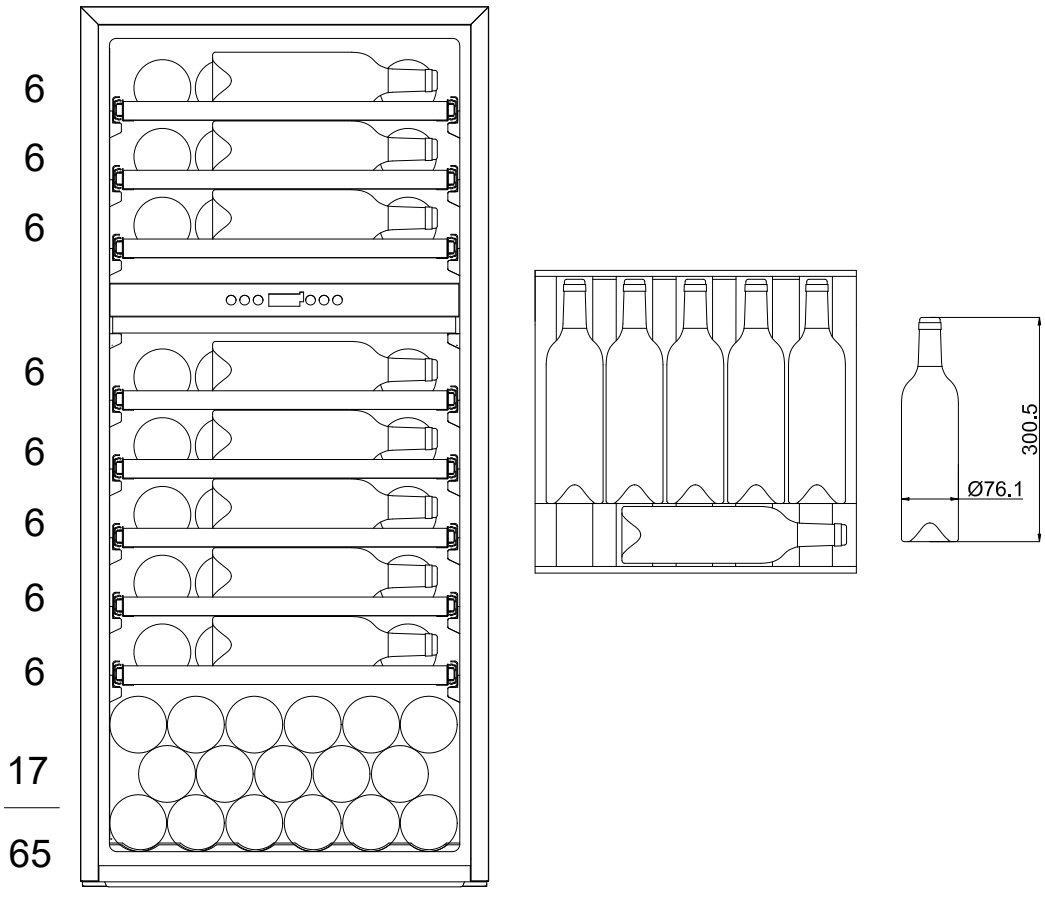

PVMAV 88-45 / PVMAVP 88-45

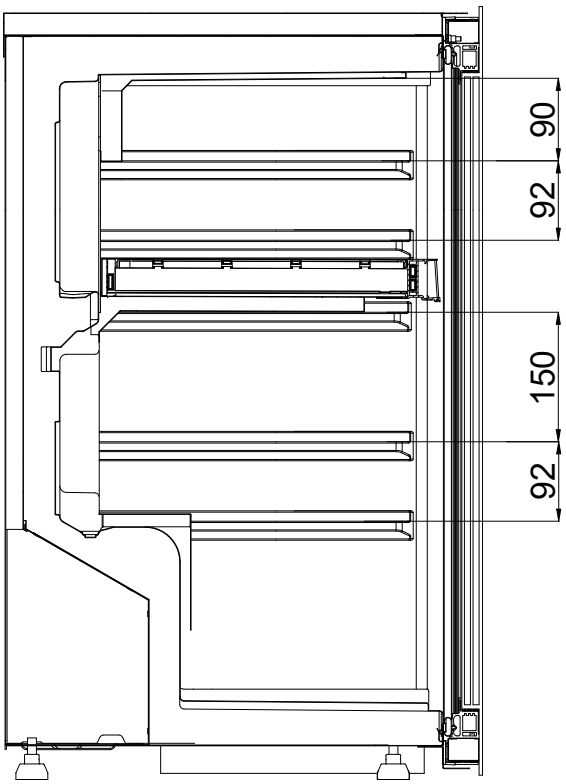

PVMAV 124-65 / PVMAVP 124-65

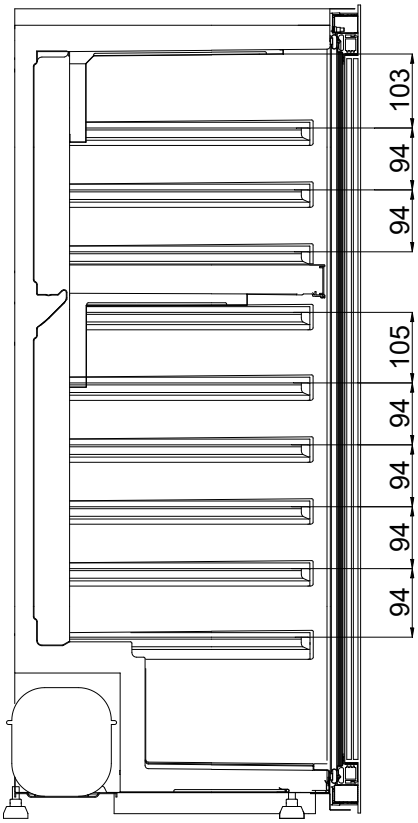

PVMBP HD 40-25

3
6
4
4
4
4
25

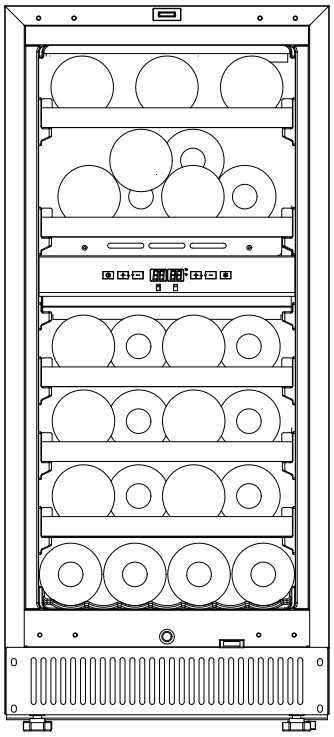

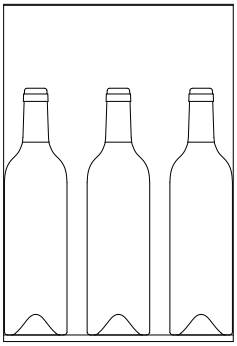

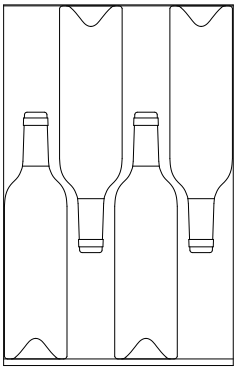

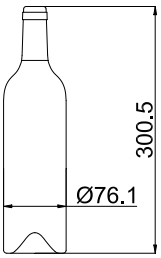

PVMB 60-46

8
8
8
8
8
6
46

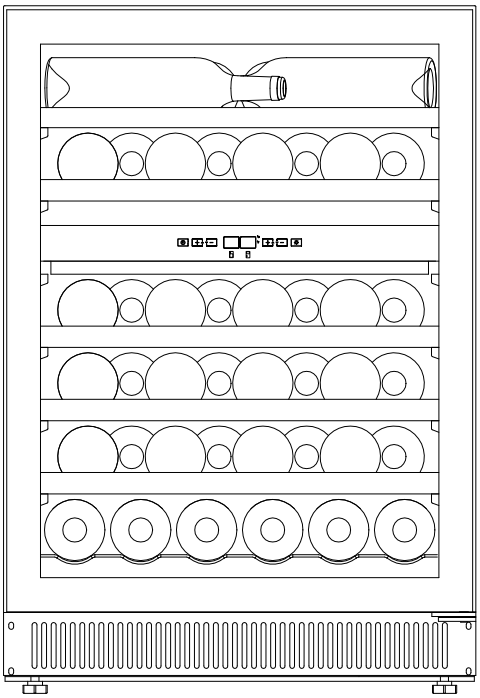

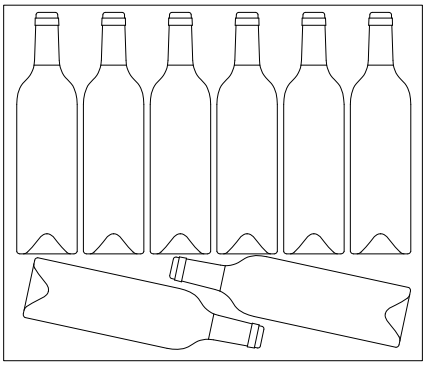

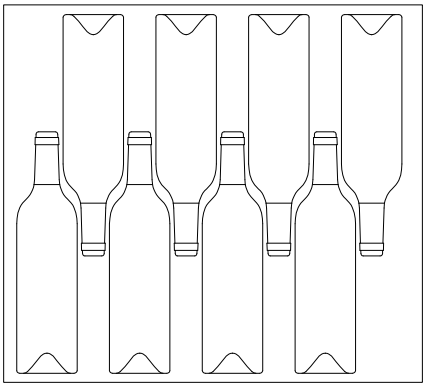

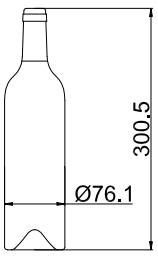

PVMBP HD 40-25

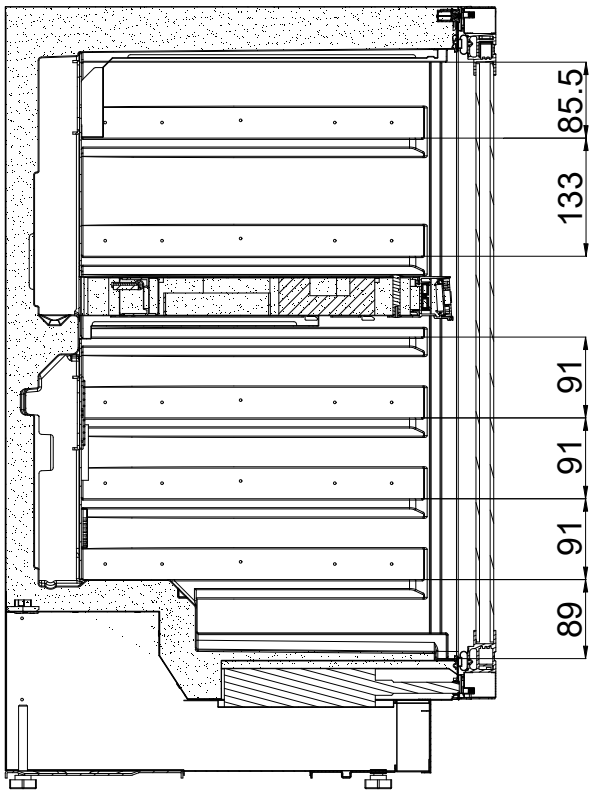

PVMB 60-46

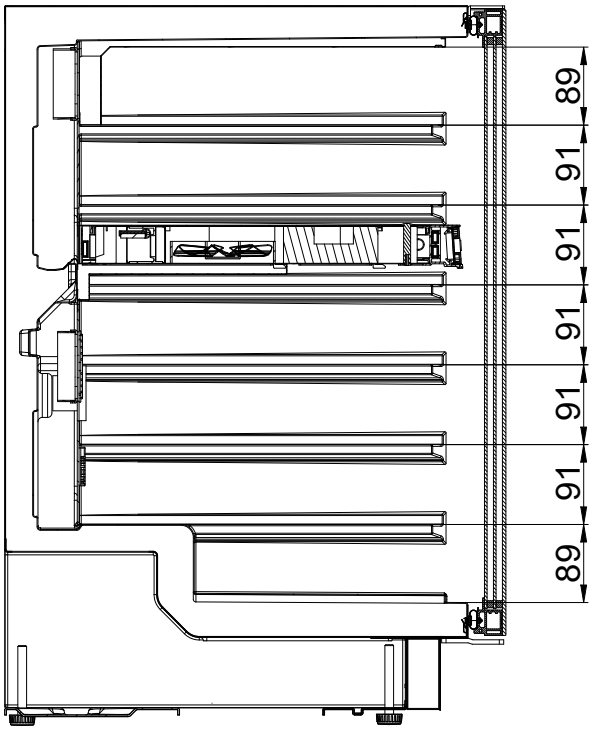

PVMBP 60-44

8
8
14
8
6
44

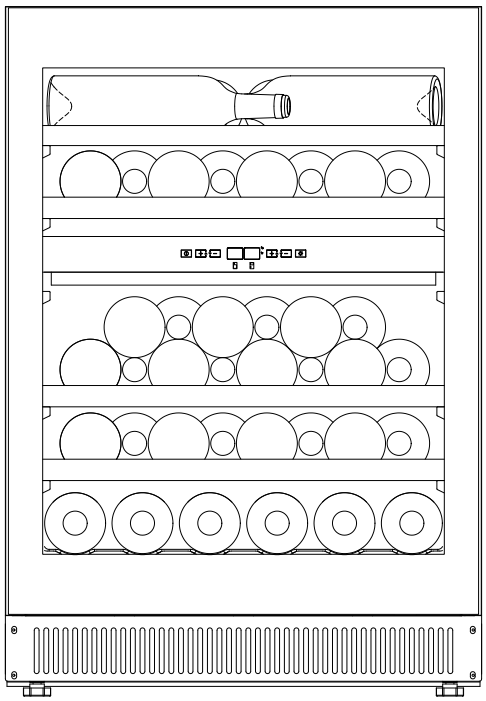

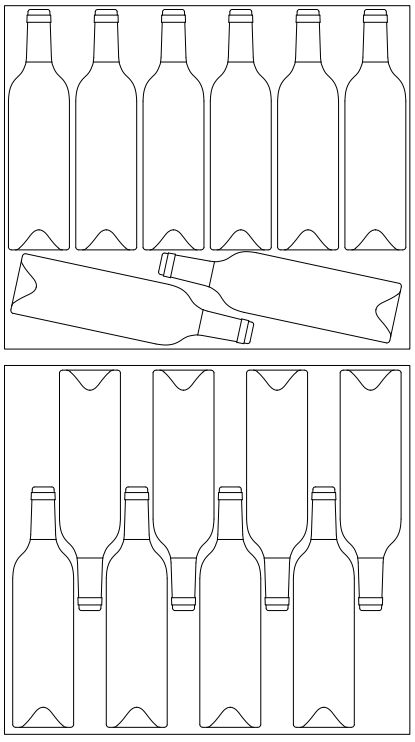

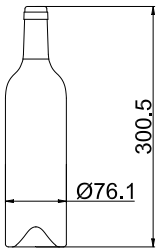

PVMBP HD 60-52

8
14
8
8
8
6
52

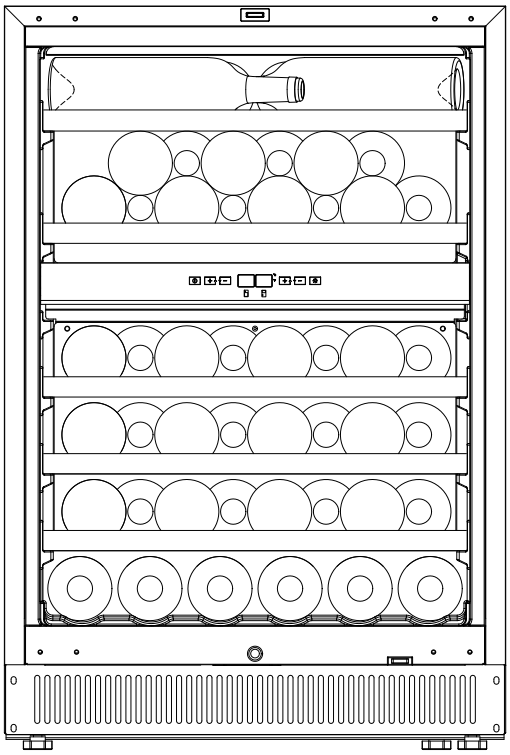

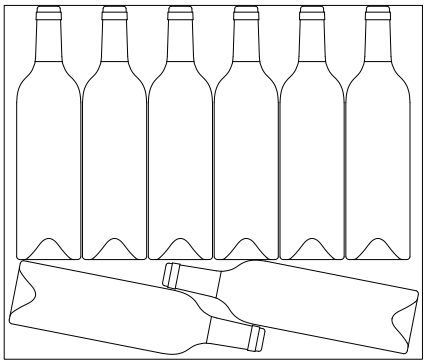

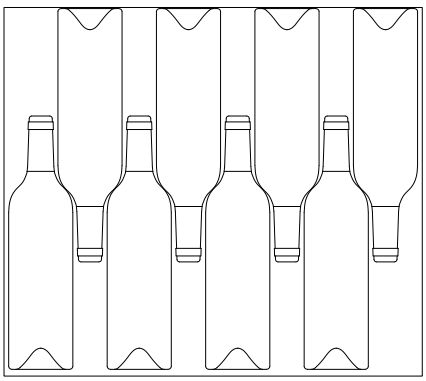

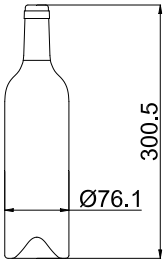

PVMBP 60-44

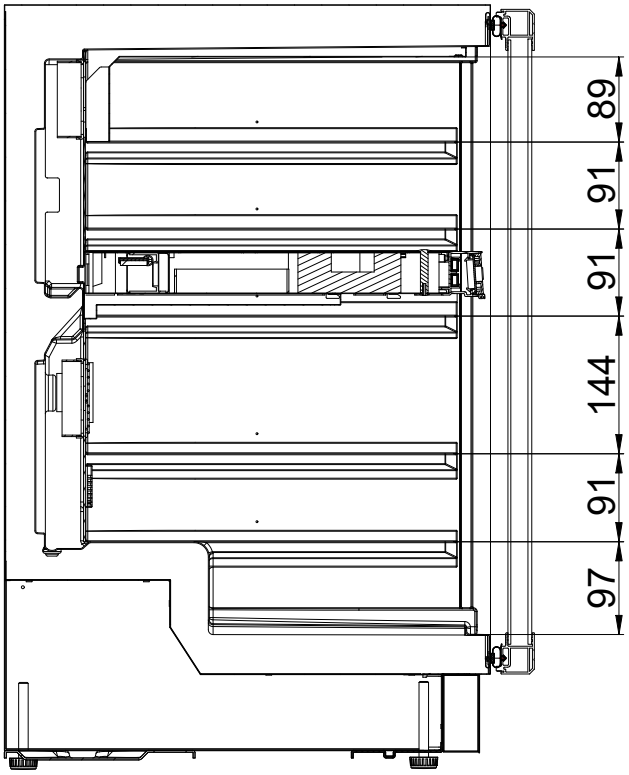

PVMBP HD 60-52

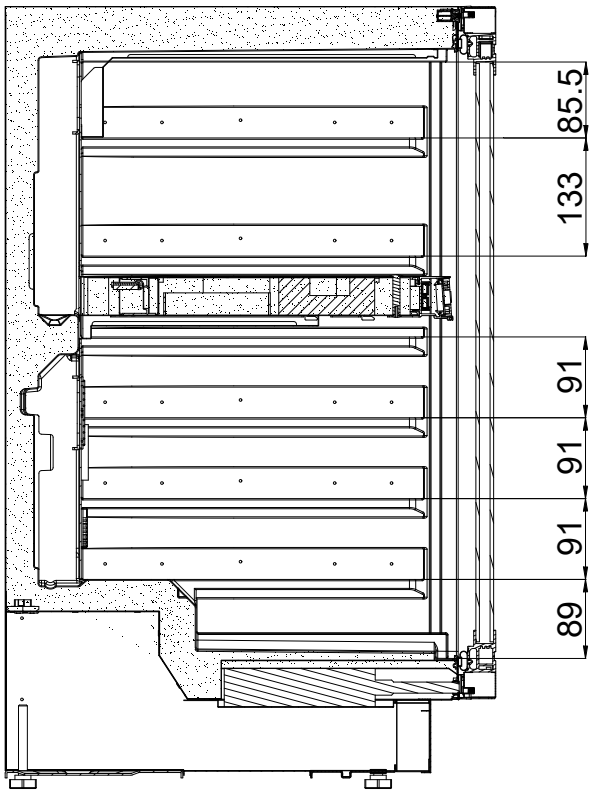

PVMAV 45-16 PVMAVP 45-16

5
5
6
16

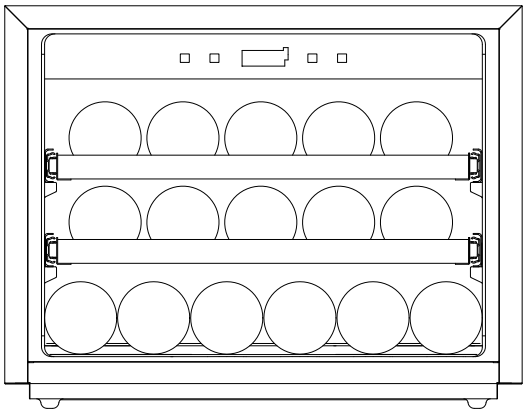

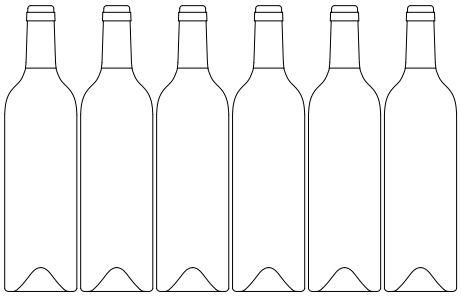

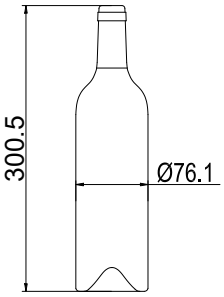

PVMAV 60-23 / PVMAVP 60-23

6
6
5
6
23

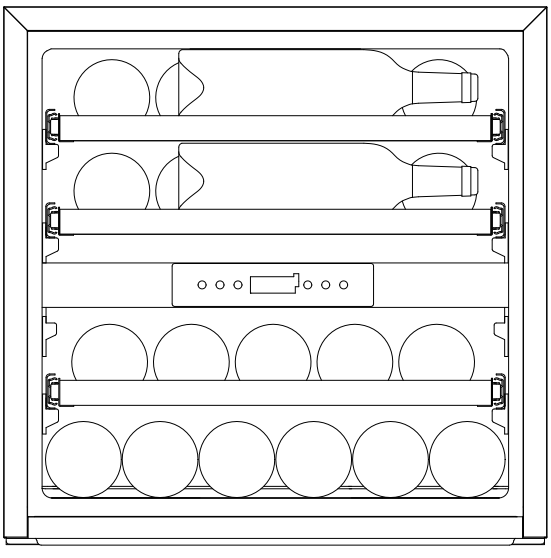

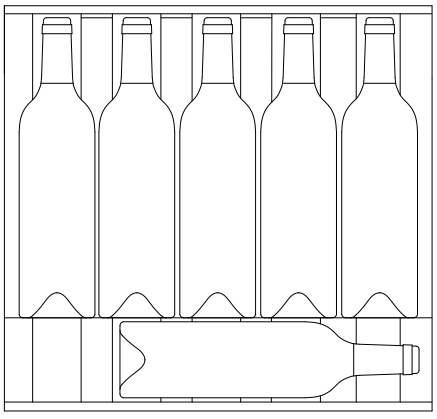

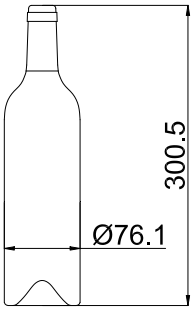

PVMAV 45-16 / PVMAVP 45-16

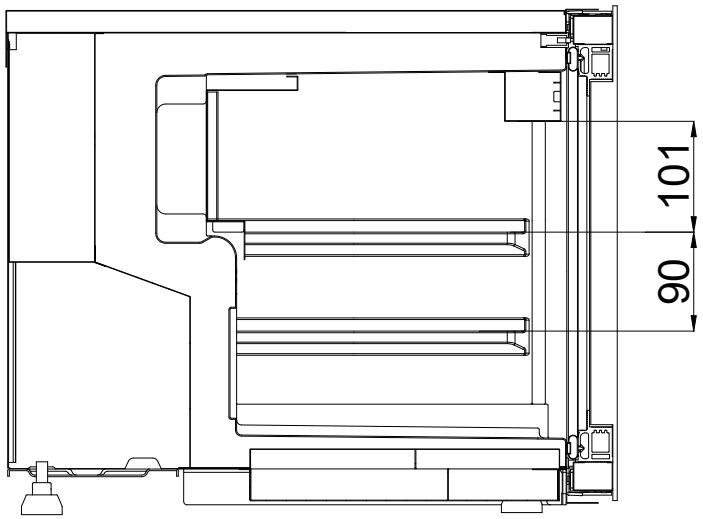

PVMAV 60-23 / PVMAVP 60-23

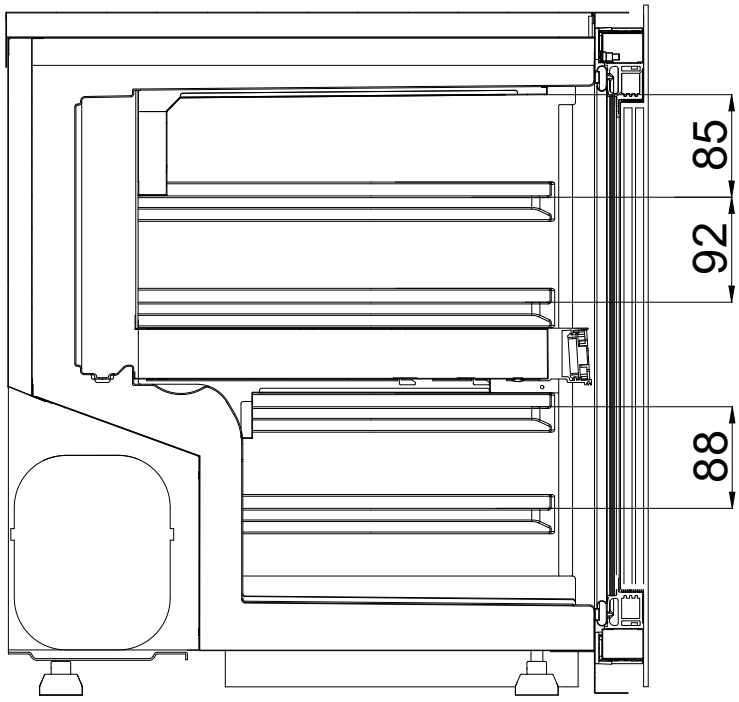

PVMAV 178-101 / PVMAVP 178-101

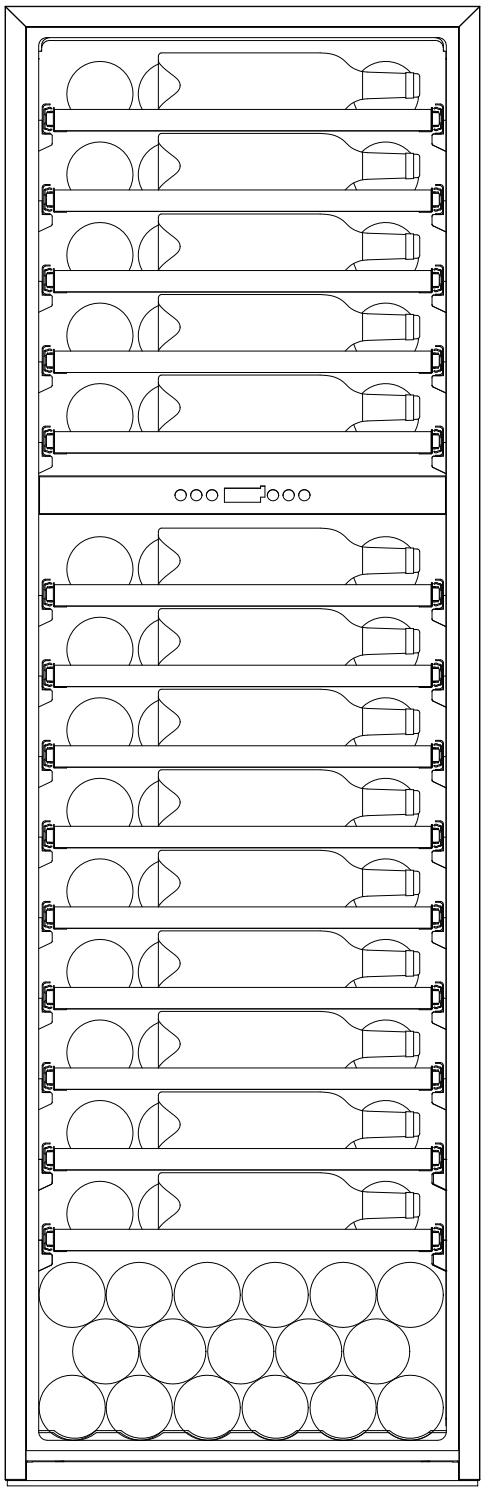

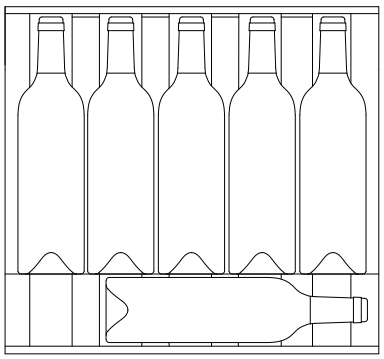

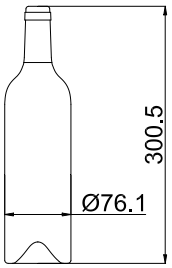

PVMAV 178-101 / PVMAVP 178-101

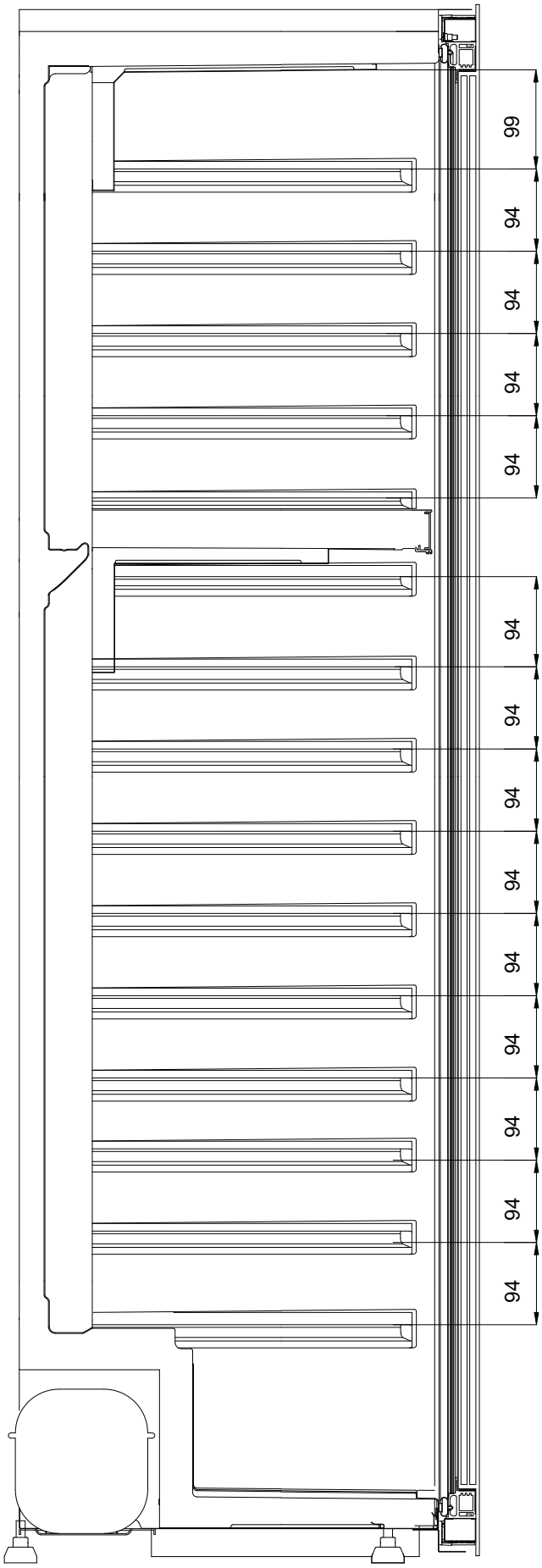

Pando
integralcooking

INOXPAN S.L

Pol. Ind. El Cros
Av. El Molí de les Mateves,11
Apdo. Correos nº 21
08310 ARGENTONA
(Barcelona - Spain)
Tel. +34 93 757 94 11
Fax +34 93 757 96 53
www.pando.es
com.pando@pando.es
Export: export@pando.es
Tel. 93 741 55 11

Pando www.pando.es

SERVICIO POST VENTA
España, Portugal y Andorra
www.pando.es/asistencia-tecnica/

SERVICE APRÉS VENTE
AFTER SALES SERVICE
Otros paises
Autres pays / Other countries
www.pando.es/en/after-sales-services/

Certificación del Sistema de Gestión de la Calidad
Environmental Management System Certification
UNE-EN ISO 14001:2015
ES20/208675

Sistema de Gestión de la Calidad
Quality Manage ment System
UNE-EN ISO 9001: 2015
ES19/86566

CE