Инструкция по эксплуатации
Машина для сушки белья

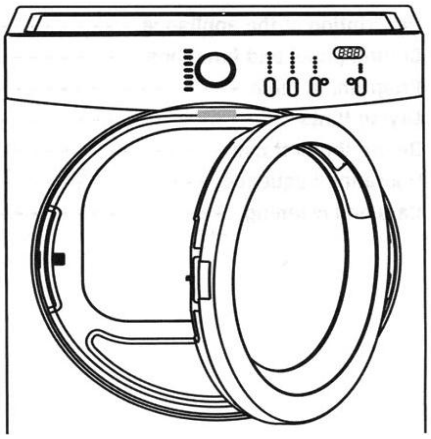

Модели XDEX75NZHS
Модели XDEX76NZHS

Произведено компанией Electrolux Home Products, NA

Спасибо, что выбрали нашу продукцию

Желаем Вам приятной работы с Вашим новым приобретением и надеемся, что при покупке новых домашних бытовых устройств Вы вновь выберите нашу компанию.
Прочтите, пожалуйста, внимательно эту инструкцию по эксплуатации и сохраняйте ее на протяжении всего времени жизни продукта как документ, к которому можно обратиться. В случае передачи устройства новому владельцу инструкция пользователя должна быть передана вместе с ним.

В данной инструкции используются следующие обозначения:

⚠ Важная информация относительно Вашей личной безопасности и информация о том, как избежать повреждения устройства
ⓘ Общая информация и рекомендации
Информация о защите окружающей среды

Содержание:

Меры безопасности 3-4
Описание устройства 4
Панель управления и функции 5-6
Таблица программ 7
Полезные советы 8
Перед первым включением 9
Последовательность действий 10
Уход и очистка 11
Что делать, если 12
Технические характеристики 13
Размеры 13
Установка 14
Забота об окружающей среде 18
Гарантия 19
Примечания 19

⚠ Меры безопасности

В интересах Вашей безопасности и для корректного использования перед установкой и первым включением устройства прочтите внимательно эту инструкцию, включая советы и предостережения. Чтобы избежать ненужных ошибок и несчастных случаев, важно убедиться, что все пользующиеся данным устройством хорошо знакомы с тем, как оно работает и правилами безопасности. Сохраните эту инструкцию и убедитесь, что она останется с устройством при его продаже или перемещении, так что все пользующиеся устройством на протяжении его жизни будут должным образом информированы об его использовании и технике безопасности.

Общая безопасность

- Опасно менять спецификации или пытаться каким-либо образом модифицировать данный продукт.
- Это устройство не предназначено для использования лицами (включая детей) с ограниченными физическими или умственными способностями, или недостатком опыта и знаний. Использование устройства такими лицами возможно только под присмотром лица, отвечающего за их безопасность, либо после инструктажа относительно использования устройства.
- Убедитесь в том, что маленькие домашние животные не забрались в барабан. Проверьте барабан перед использованием.
- Все предметы, такие как монеты, булавки, гвозди, шурупы, камни или любые другие твердые, острые материалы могут нанести серьезные повреждения и не должны быть помещены в машину.
- Чтобы избежать возгорания, вызванного пересушиванием, не используйте это устройство для сушки диванных подушек, стеганых одеял и подобного (эти вещи аккумулируют тепло).
- Предметы из вспененной резины, шапочки для душа, непромокаемый текстиль, прорезиненные вещи, одежда или подушки, оснащенные элементами из вспененной резины сушить в машине для сушки белья нельзя.
- После окончания работы стиральной машины всегда отключайте ее от электросети, помойте и обслужите.
- Ни в коем случае не пытайтесь починить устройство самостоятельно. Ремонт, осуществляемый лицами без соответствующего опыта, может привести к несчастным случаям или серьезному повреждению. Свяжитесь с ближайшим сервисным центром. Всегда настаивайте на оригинальных деталях.
- Вещи, которые были загрязнены такими веществами, как растительное масло, ацетон, бензин, керосин, пятновыводитель, скипидар, воск, средство для удаления воска перед тем, как сушить в машине для сушки белья, необходимо простирать в горячей воде с дополнительным количеством моющего средства.
- **Взрывоопасность:** никогда не сушите вещи, которые контактировали с легковоспламеняющимися растворителями (бензин, денатурированный спирт, жидкость для сухой очистки и подобное). Так как эти вещества горючи, они могут вызвать взрыв. Сушите в сушильной машине только постиранные водой вещи.
- **Опасность возгорания:** вещи, которые были испачканы растительным или сливочным маслом, могут самовозгораться в процессе сушки и не должны помещаться в машину для сушки белья.
- Убедитесь, что комната, где установлена сушильная машина, хорошо вентилируется, и в нее нет притока газов, которые могут воспламениться.
- Если Вы стирали белье с пятновыводителем, перед загрузкой в машину для сушки белья необходимо выполнить цикл дополнительного полоскания.
- Пожалуйста, убедитесь, что в карманах одежды, которая будет загружена в машину, случайно не остались газовые зажигалки или спички.

ПРЕДУПРЕЖДЕНИЕ! ОГНЕОПАСНО!
Никогда не останавливайте сушильную машину до окончания цикла сушки, если все вещи не будут сразу же вынуты и расправлены для снижения температуры и устранения возможности возгорания.

Установка

- Устройство тяжелое. При его перемещении требуется осторожность.
- Распаковывая устройство, убедитесь, что оно не повреждено. Если у вас возникают сомнения, то не используйте его, а свяжитесь с сервисным центром.
- Перед использованием устройства вся упаковка должна быть удалена.
- Если этого не сделать, устройство и окружающие предметы могут серьезно пострадать.
- Смотрите соответствующий раздел инструкции.
- Для того, чтобы вещи не повредились, финальная часть сушки представляет собой цикл охлаждения.
- Любая электрическая работа, необходимая при установке этого оборудования, должна производиться квалифицированным электриком или компетентным лицом.
- После установки устройства убедитесь, что оно не стоит на электрическом кабеле.
- Если машина расположена на застланном полу, пожалуйста, отрегулируйте ножки, чтобы воздух свободно циркулировал.
- После установки устройства убедитесь, что оно не пережимает и не стоит на электрическом кабеле или сливном шланге.

⚠ Меры безопасности, продолжение

Использование

- Это устройство разработано для домашнего использования и не должно использоваться в других целях. - Сушите в машине для сушки белья только ткани, разработанные для машинной сушки. Следуйте инструкциям на ярлычке к каждому предмету одежды. - Не сушите нестиранные вещи в сушильной машине. - Не перегружайте машину. Смотрите соответствующий раздел в инструкции. - Невыжатые вещи не должны помещаться в сушильную машину. - Одежду, контактировавшую с горючими веществами, нельзя сушить в машине для сушки белья. Если горючие жидкости использовались для очистки одежды, нужно быть осторожными и перед помещением в устройство убедиться, что они удалены с одежды. - Никогда не тяните за шнур, чтобы вынуть вилку из розетки. Всегда держитесь за саму вилку.	- Никогда не используйте устройство, если шнур питания, система управления, рабочая поверхность или корпус повреждены так, что доступны внутренности. - Смягчители ткани или похожие вещества должны использоваться по инструкции. **Безопасность детей** - Это устройство не предназначено для использования маленькими детьми и недееспособными лицами без надзора. - Нужно следить за маленькими детьми, чтобы они не играли с машиной. - Элементы упаковки (такие как пластиковая пленка, полистирол) могут быть опасны для детей – существует опасность удушения! Держите их вне досягаемости детей. - Все моющие средства храните в надежном месте вне досягаемости детей. - Убедитесь в том, что дети или домашние животные не забрались в барабан.

Описание устройства

1 Панель управления
2 Серийный номер/паспортная табличка
3 Подсветка барабана
4 Ручка открытия люка
5 Фильтр пуха
6 Регулируемые ножки
7 Отделение для подсоединения электропроводов (клемм)
8 Вентиляционное отверстие

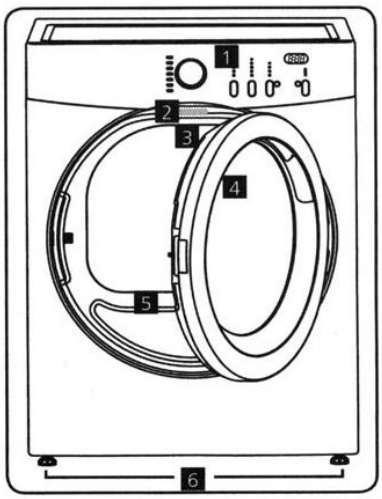

Подсветка барабана
Подсветка барабана включается при открытии люка стиральной машины и горит в течение 4 минут, либо до закрытия люка.

ВАЖНО!
Лампа внутреннего освещения должна заменяться нашим сервисным центром.

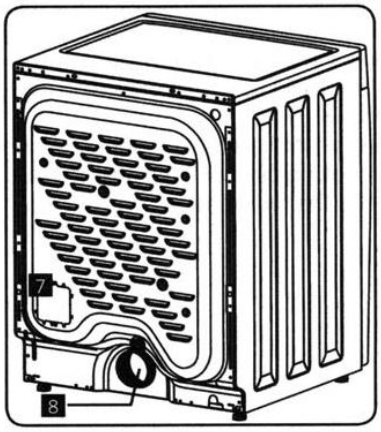

Панель управления

Информация
Ручка выбора программ, дисплей, различные кнопки и индикатор света люка будут обозначены во всей инструкции соответствующими номерами, указанными на следующем рисунке.

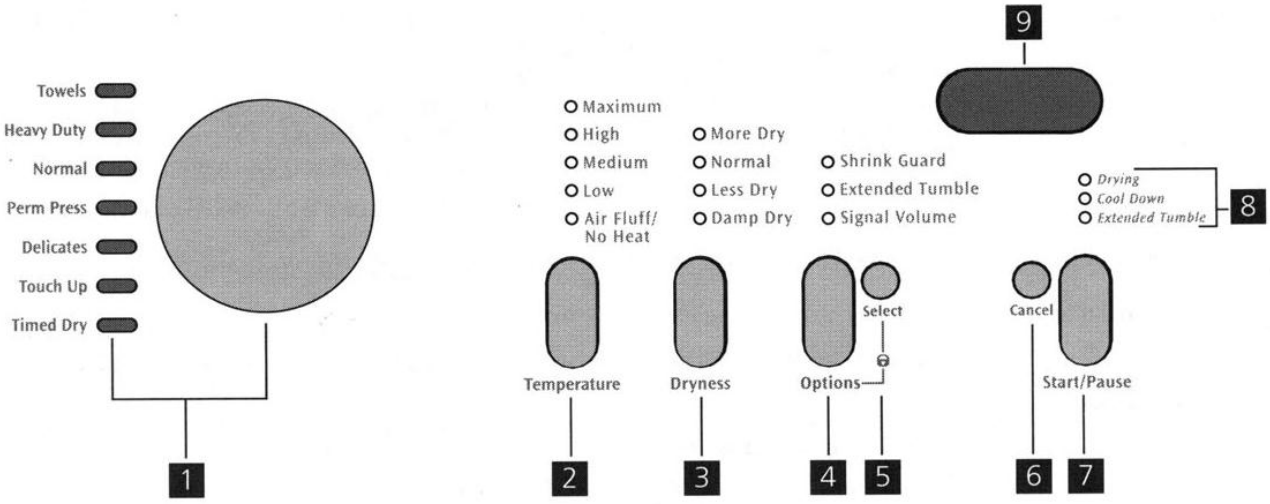

1	**Ручка выбора программ и лампочки индикатора выбранной программы**	Ручка выбора программ позволяет выбирать программу сушки. Она поворачивается по и против часовой стрелки. (Подробнее о программах сушки смотрите в «Таблице программ»).
2	**Кнопка Temperature (Выбор температуры)**	Эта кнопка позволяет изменять температуру сушки в соответствии с типом ткани, которая будет сушиться. (Подробнее смотрите в разделе «Полезные советы»). - **MAXIMUM (МАКСИМАЛЬНАЯ):** рекомендуется для прочных тканей и полотенец. - **HIGH (ВЫСОКАЯ):** рекомендуется для большинства х/б тканей. - **MEDIUM (СРЕДНЯЯ**): рекомендуется для не требующих глажения, легких тканей и для объемных загрузок. - **LOW (НИЗКАЯ):** рекомендуется для деликатных тканей. - **AIR FLUFF/NO HEAT** (ВОЗДУШНАЯ/БЕЗ ПОВЫШЕНИЯ ТЕМПЕРАТУРЫ): Эта настройка должна использоваться только с циклом Timed Dry (Сушка по времени) для просушки вещей, содержащих перо, пух, вспененную резину, пластиковые или резиноподобные материалы; для освежения одежды, чучел, подушек, одеял, обивок.
3	**Кнопка Dryness (Уровень сухости)**	Эта кнопка позволяет изменять желаемый уровень сухости тканей в конце автоматической программы. (Подробнее смотрите в разделе «Полезные советы»). - **MORE DRY (БОЛЕЕ СУХОЕ):** Если загрузка слишком влажная в конце программы, выбирайте этот уровень для подобных загрузок в дальнейшем. - **NORMAL (НОРМАЛЬНОЕ):** выбрирайте этот уровень сухости для большинства автоматических программ. - **LESS DRY (МЕНЕЕ СУХОЕ**): если загрузка пересушена по окончании программы, выбирайте этот уровень для подобных загрузок в дальнейшем. - **DAMP DRY (ВЛАЖНОЕ):** выбирайте этот уровень сухости для вещей, которые Вы хотите частично просушить перед развешиванием или глажением. **Примечание:** Не все уровни сухости доступны для каждой программы. Для наилучших результатов следуйте указаниям по уходу на ярлычке вещей. Уровень сухости не может выбираться для программы Timed Dry (Сушка по времени).

4	**Кнопка Options (Опции)**	Нажимая эту кнопку, можно выбрать одну из следующих опций: **- SHRINK GUARD (ЗАЩИТА ОТ УСАДКИ):** Выберите эту опцию, чтобы понизить первоначальную температуру сушки для защиты белья от пересушивания. **- EXTENDED TUMBLE (ПРОДЛЕННАЯ РАБОТА):** Выберите эту опцию, если белье не может быть вынуто сразу по окончании сушки. Работа продолжится, чтобы избежать сминания белья. Если выбрана опция звукового сигнала, то он периодически будет слышан. Белье может быть вынуто в любое время. **- SIGNAL VOLUME (ГРОМКОСТЬ СИГНАЛА):** Если вы выберите эту опцию, звуковой сигнал прозвучит при задании программы сушки, при неправильном выборе и в случае операционных проблем, а также по окончании программы. Можно выбрать один из 3-х уровней громкости сигнала, либо отключить его. Выберите желаемый уровень громкости или отключите его, нажав кнопку **5.**
5	**Кнопка Select (Выбор)**	Нажав эту кнопку, Вы можете подтвердить или отменить опции, выбранные нажатием кнопки **4.**
6	**Кнопка Cancel (Отмена/сброс)**	Нажмите эту кнопку, чтобы остановить программу сушки.
7	**Кнопка Start/Pause (Старт/пауза)**	Нажмите эту кнопку, чтобы начать, приостановить или возобновить программу сушки.
8	**Индикаторы**	Следующие индикаторы показывают текущую фазу сушки: **- DRYING (СУШКА)** **- COOLING DOWN (ОХЛАЖДЕНИЕ)** **- EXTENDED TUMBLE (ПРОДЛЕННАЯ РАБОТА)** (если опция выбрана)
9	**Дисплей**	На дисплее отображается следующая информация: - **Продолжительность выбранной программы**. Отображается на дисплее после выбора программы. Во время выполнения программы оставшееся время обновляется каждую минуту. - **Сообщение PAU (ПАУЗА)**: отображается поочередно со временем, оставшимся до окончания стирки, если процесс приостановлен. - **Сообщение LOC (БЛОКИРОВКА)**: отображается поочередно со временем, оставшимся до окончания стирки, если панель управления была Вами заблокирована.

Таблица программ

Программы сушки/ Фабрично предустановленные уровни и опции/ Вместимость загрузки/ Тип белья	**Доступные температуры**	**Доступные уровни сухости**	**Доступные опции**
TOWELS (ПОЛОТЕНЦА) (продолжительность программы приблизительно 60 мин.) Температура: Maximum (максимальная) Уровень сухости: More Dry (более сухое) Опции: Signal Volume (Громкость сигнала) Выберите эту программу для загрузки полотенец.	Maximum (максимальная) High (высокая)	More Dry (более сухое) Normal Dry (нормальное)	Signal volume (громкость сигнала)
HEAVY DUTY (ПОВЫШЕННАЯ МОЩНОСТЬ) (продолжительность программы приблизительно 45 мин.) Температура: Maximum (максимальная) Уровень сухости: Normal Dry (нормальное) Опции: Signal Volume (Громкость сигнала) Выберите эту программу для сушки прочной рабочей одежды.	Maximum (максимальная) High (высокая) Medium (средняя) Low (низкая)	More Dry (более сухое) Normal Dry (нормальное) Less Dry (менее сухое) Damp Dry (влажное)	Shrink guard (защита от усадки) Extended tumble (продленная работа) Signal volume (громкость сигнала)
NORMAL (НОРМАЛЬНАЯ) (продолжительность программы приблизительно 50 мин.) Температура: Maximum (максимальная) Уровень сухости: Normal Dry (нормальное) Опции: Signal Volume (Громкость сигнала) Выберите эту программу для сушки хлопчатобумажных вещей.	Maximum (максимальная) High (высокая) Medium (средняя) Low (низкая)	More Dry (более сухое) Normal Dry (нормальное) Less Dry (менее сухое) Damp Dry (влажное)	Shrink guard (защита от усадки) Extended tumble (продленная работа) Signal volume (громкость сигнала)
PERM PRESS (РАЗГЛАЖИВАНИЕ) (продолжительность программы приблизительно 40 мин.) Температура: Medium (средняя) Уровень сухости: Normal Dry (нормальное) Опции: Signal Volume (Громкость сигнала) Выберите эту программу для сушки х/б или смесевых тканей, которые потом не будут утюжиться.	High (высокая) Medium (средняя) Low (низкая)	Normal Dry (нормальное) Less Dry (менее сухое) Damp Dry (влажное)	Shrink guard (защита от усадки) Extended tumble (продленная работа) Signal volume (громкость сигнала)
DELICATES (ДЕЛИКАТНЫЕ ТКАНИ) (продолжительность программы приблизительно 20 мин.) Температура: Low (низкая) Уровень сухости: Less Dry (менее сухое) Опции: Shrink guard (защита от усадки), Extended tumble (продленная работа), Signal Volume (Громкость сигнала) Выберите эту программу для сушки вязаных и деликатных вещей.	Medium (средняя) Low (низкая)	Normal Dry (нормальное) Less Dry (менее сухое) Damp Dry (влажное)	Shrink guard (защита от усадки) Extended tumble (продленная работа) Signal volume (громкость сигнала)
TOUCH UP (УЛУЧШЕННАЯ) (продолжительность программы приблизительно 15 мин.) Температура: Low (низкая) Уровень сухости: не доступно Опции: Signal Volume (Громкость сигнала) Выберите эту программу для сушки хлопчатобумажных вещей.	Low (низкая)	Не доступно	Extended tumble (продленная работа) Signal volume (громкость сигнала)
TIMED DRY (СУШКА ПО ВРЕМЕНИ) (продолжительность программы от15 до 90 мин.) Уровень сухости: не доступно Опции: Signal Volume (Громкость сигнала) Выберите эту программу для сушки хлопчатобумажных вещей.	Maximum (максимальная) High (высокая) Medium (средняя) Low (низкая) Air Fluff/No heat (воздушная/без повышения температуры)	Не доступно	Shrink guard (защита от усадки) Extended tumble (продленная работа) Signal volume (громкость сигнала)

Полезные советы

Перед загрузкой белья
Никогда не сушите в машине следующие вещи: занавески, изделия из шерсти и шелка, ткани с металлической отделкой, нейлоновые колготки, объемные вещи, такие как куртки, пуховые одеяла, спальные мешки, стеганые пуховые одеяла и вещи, содержащие вспененную резину или материалы, похожие на нее.

- Всегда следуйте инструкциям на ярлычке одежды:

 можно сушить в машине

 нормальная сушка (высокая температура)

 деликатная сушка (низкая температура)

 нельзя сушить в машине

- Застегните наволочки и чехлы на застежки, так как небольшие вещи могут запутаться в них. Застегните кнопки, молнии и крючки, завяжите пояса и фартуки.
- Сортируйте белье согласно типу и уровню желаемого высушивания.
- Не пересушивайте белье, это поможет избежать сминания и сэкономить электроэнергию.
- Избегайте сушить темную одежду со светлыми пушистыми вещами, такими как полотенца, оставляющими ворсинки.
- Белье должно быть тщательно отжато перед сушкой.
- Вещи, не требующие глажения, также должны быть предварительно отжаты перед сушкой (в зависимости от устойчивости к сминанию приблизительно 30 сек., или используя специальную короткую программу отжима Вашей стиральной машины).
- Трикотажные вещи могут сесть во время сушки. Пожалуйста, не пересушивайте вещи этого типа. Рекомендуется учитывать усадку при выборе размера новых покупок.
- Чтобы избежать статического заряда по окончании сушки, используйте или смягчитель ткани при стирке белья, или кондиционер для тканей специально для сушильных машин.
- Выньте белье после окончания сушки.
- Если отдельные вещи все еще остаются влажными после сушки, поставьте короткую программу сушки (минимум 30 мин.). Это будет особенно необходимо для вещей с многослойными элементами (напр., воротниками, карманами и т.д.).

Убедитесь, то в белье не осталось металлических предметов (заколок для волос, булавок, иголок).
Застегните пуговицы на наволочках, все молнии, крючки и кнопки. Свяжите пояса или длинные ленты.
Удалите стойкие пятна перед стиркой. Потрите особенно загрязненные места со специальным моющим средством.
Особенно бережно обращайтесь с занавесками. Снимите крючки или положите их в мешок или сетку.

Максимальная загрузка
Рекомендуемая загрузка указана в «Таблице программ».
Общие правила:
Хлопок, лен: барабан полный, но не слишком плотно;
Синтетика: барабан полон не более, чем на половину;
Деликатные ткани и шерсть: барабан заполнен не более, чем на треть.
Стирка при максимальной загрузке позволяет наиболее эффективно использовать воду и электроэнергию.
Для сильно загрязненного белья уменьшите объем загрузки.
Старайтесь загрузить машину максимально, так как маленькие загрузки неэкономны.

Вес белья
Следующий вес является приблизительным:

купальный халат	1200 г
салфетка	100 г
пододеяльник	700 г
простыня	500 г
наволочка	200 г
скатерть	250 г
полотенце махровое	200 г
кухонное полотенце	100 г
ночная сорочка	200 г
женские трусы	100 г
мужская рабочая куртка	600 г
мужская рубашка	200 г
мужская пижама	500 г
блузка	100 г
мужские трусы	100 г

Перед первым включением

ВНИМАНИЕ!
Убедитесь, что подсоединение электричества соответствует инструкции по установке.
ВАЖНО!
Удалите все из барабана.
ВАЖНО!
Перед первым использованием машины для сушки белья рекомендуем положить несколько влажных вещей внутрь устройства и просушить в течение 30 минут. Внутри новой машины может быть пыль.

Блокировка для детской безопасности
Чтобы кто-нибудь случайно не запустил сушильную машину, нажимайте одновременно около 10 секунд кнопку **4** и **5,** пока на дисплее не отобразится сообщение «LOC» попеременно с ожидаемым временем цикла. Чтобы разблокировать панель управления, нажимайте одновременно около 10 секунд кнопку Options (опции) и Select (выбор), пока сообщение «LOC» не исчезнет.
Перед установлением другой программы необходимо отключить эту функцию.

Последовательность действий

1. Убедитесь, что фильтр пуха чист и находится на месте.

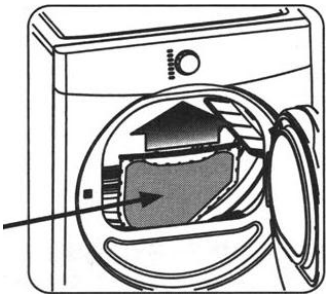

2. Загрузите машину и закройте люк.
Загружайте вещи свободно. Средняя влажная загрузка должна заполнить барабан на половину или на треть. Вещам нужно пространство, чтобы сушиться свободно для равномерной просушки и меньшего сминания. При желании положите пластинку смягчителя ткани для сушильных машин сверху на загруженное белье перед началом цикла. Для сохранения электроэнергии и времени, и чтобы избежать неравномерного просушивания и смятия белья, не перегружайте машину. При сушке больших вещей сушите только 2-3 за раз. Дозагружайте машину вещами среднего и маленького размера. Для деликатных или очень маленьких загрузок добавьте 2-3 похожие вещи, чтобы облегчить процесс сушки.



3. Выбирайте подходящую программу и установки для каждой загрузки. Поверните ручку выбора программ (**1**) в любом направлении, чтобы выбрать желаемую программу. На дисплее отобразится время сушки. Индикаторы подходящей температуры сушки, уровня сухости и опций будут гореть для выбранного цикла. (Подробнее смотрите в «Таблице программ»). Чтобы изменить температуру сушки и уровень сухости, нажимайте кнопки **Temperature (Выбор температуры)** (**2**) и **Dryness (Уровень сухости)** (**3**) и пролистайте их до желаемых настроек. Чтобы выбрать или удалить опцию, нажмите кнопку **Options (Опции) (4)**; после этого, пока индикатор мигает, нажмите кнопку **Select (Выбор) (5)**. Индикатор загорится, когда опция выбрана. Если опцию удалить, он погаснет. Регулировка программы будет запоминаться каждый раз после ее корректировки. Для возвращения к заводским установкам одновременно нажмите кнопки **Start/Pause (Старт/пауза) (7)** и **Select (Выбор) (5),** пока не прозвучит звуковой сигнал.

4. Начните программу нажатием кнопки 7.
Закройте люк и нажмите кнопку **Start (Старт) (7)**, чтобы начать программу. Машина не будет работать при открытом люке. Чтобы прервать программу, нажмите кнопку **Pause (Пауза) (7)**; нажмите кнопку **Start (Старт) (7)**, чтобы возобновить программу. Нажмите кнопку **Cancel (Отмена) (6)** для остановки программы. Если попытаться изменить программу, температуру, уровень сухости или опции после начала программы, индикаторы замигают и прозвучит звуковой сигнал. Чтобы изменить программу после того, как она началась, нажмите кнопку **Cancel (Отмена) (6)** и выберите новую программу. Чтобы изменить температуру, уровень сухости или опции после того, как программа началась, нажмите кнопку **Pause (Пауза) (7)** и сделайте новый выбор. Звуковой сигнал прозвучит в конце цикла, если была выбрана опция громкости сигнала.

5. По окончании программы:
- Быстро выньте вещи, развесьте их или сложите.
- Рекомендуется отключить устройство от сети.
- Очищайте фильтр после каждой программы сушки. Чистый фильтр гарантирует правильную работу устройства.

Уход и очистка

ВАЖНО:
Необходимо ОТКЛЮЧИТЬ устройство от электросети перед тем, как проводить любую очистку или работу по уходу и обслуживанию.

Очистка снаружи
Используйте только мыло и воду, затем тщательно протрите.

Важно: не используйте денатурированный спирт, растворитель и подобные вещества.

Очистка фильтра
Устройство будет хорошо работать только в том случае, если фильтр чистый.
Очищайте фильтр пуха после каждой загрузки. Наслоения на фильтре ограничивает продув воздуха, что приводит к увеличению времени сушки. Фильтр расположен внизу у отверстия люка.
Выньте фильтр движением по прямой вверх. Удалите пух и вставьте фильтр на место.

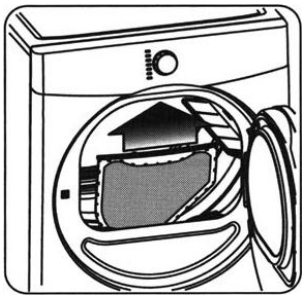

Очистка барабана и датчиков влажности
Иногда от использования пластинок для смягчения ткани при сушке в задней части барабана на фильтре пуха и датчиках влажности может образовываться восковой налет. Чтобы удалить этот налет, промойте их теплой мыльной водой. Насухо вытрите фильтр и поставьте на место. Не работайте с устройством, если фильтр не стоит на месте.

⚠ **ПРЕДУПРЕЖДЕНИЕ!**
Не используйте фурнитурные очистители или агрессивные чистящие средства для очистки машины.
Используйте влажную ткань, чтобы протереть экран и корпус.

Что делать, если…

ВАЖНО!
Некоторые проблемы происходят из-за недостатка простого обслуживания или недосмотра, которые можно легко решить без вызова специалиста. Перед тем, как связаться с сервисным центром, пожалуйста, проведите перечисленную ниже проверку.
Информировать о том, что во время запуска устройство не работает, может звуковой сигнал.
Как только проблема устранена, нажмите кнопку **8** для перезапуска программы. Если после всех проверок проблема остается, свяжитесь с локальным сервисным центром.

Неисправность	Возможная причина/ Решение
Устройство не запускается	Шнур электропитания плохо включен или вилка не плотно вставлена в розетку. - Убедитесь, что вилка плотно стоит в розетке. - Нажмите кнопку сброса или замените предохранитель. - Убедитесь, что электросеть не перегружена и что машина находится в отдельной цепи. Термальный ограничитель выключен. - Свяжитесь с авторизованным сервисом.
Машина работает, но не нагревает воздух	Есть 2 предохранителя в цепи устройства. Если один из двух перегорел, барабан может вращаться, но нагревания не будет (электрические модели). - Замените предохранитель.
Цикл сушки занимает слишком много времени, около устройства слишком жарко или пахнет горелым	Фильтр пуха засорен. - Убедитесь, что весь пух удален с фильтра перед началом следующего цикла. Не были соблюдены требования по выводному каналу. - Выводной канал должен быть минимум 100 мм в диаметре и изготовлен из прочного металла. - Установленный выводной канал не должен иметь перегибов более 90° и не должен превышать 2 м. Процедуры сушки не были соблюдены. - Смотрите «Последовательность действий». Выводной канал может быть засорен. - Очистите любое препятствие. Высокая влажность. - Используйте осушитель воздуха около машины для сушки белья.
Чрезмерное сминание	Машина перегружена. - Не перегружайте машину. Смотрите «Последовательность действий». Вещи оставались в машине слишком долго. - Вынимайте вещи из машины сразу после окончания цикла. Плохая сортировка вещей. - Смотрите «Последовательность действий». Слишком высокая температура сушки. - Следуйте инструкциям на ярлычке по уходу за вещью.

Технические характеристики

Информация по подключению к электросети	Информация по электрическому подключению дана на паспортной табличке над люком устройства
Вольтаж (V)	230-240, одна фаза [50 Гц] 220-230, одна фаза [60 Гц]
Мощность	4500 Ватт
Максимальная загрузка	Хлопок ..... 12кг Синтетические ткани..... 4 кг
Диапазон температур при домашней установке	+5°C 35°C
Частота (Гц)	50-60

Размеры

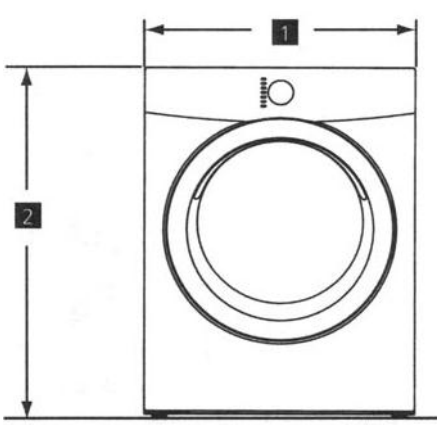

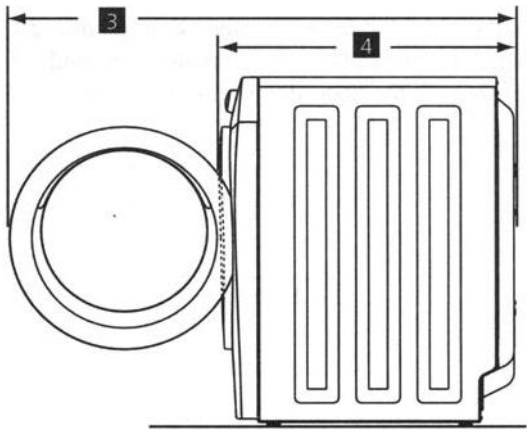

1	**Ширина машины для сушки белья**	68,5 см (27")
2	**Высота машины для сушки белья**	91,5 см (36")
3	**Глубина машины для сушки белья с открытым загрузочным люком**	129 см (50,8")
4	**Глубина машины для сушки белья с закрытым загрузочным люком**	75,5 см (29,75")

Установка

Расположение

Для Вашего удобства рекомендуется расположить машину для сушки белья близко к стиральной машине.

Машина для сушки белья должна быть установлена в чистом месте, где не скапливается грязь. Убедитесь, что нет мешающих предметов или материалов около вентиляционной решетки сзади устройства (например, бумаг, тряпок и т.п.).

Чтобы уровень шума и вибрации был на минимуме во время работы устройства, оно должно быть установлено на твердой выровненной поверхности. Когда машина установлена на постоянное место, убедитесь, что она стоит абсолютно ровно с помощью спиртового уровня. Если нет, поднимите или опустите ножки до тех пор, пока не выровняете.

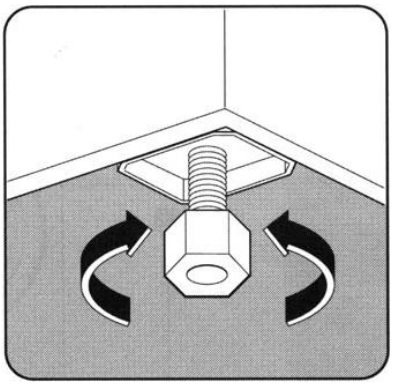

Ножки нельзя снимать.

Между ножками машины и полом не должно быть никаких предметов (ковриков, деревянных реек и т.п.). Это может вызвать перегрев, который нарушит работу устройства.

Вентиляция

Во время сушки машина выгоняет определенное количество теплого, очень влажного воздуха, и его нужно вывести из комнаты так быстро, насколько возможно, чтобы предотвратить появление конденсата. Вывод наружу нужно сделать через вентиляционную систему диаметром 100 мм, заканчивающуюся зафиксированной вентиляционной решеткой, прикрепленной к внешней стене. Машине для сушки белья должен быть обеспечен вывод паров на улицу. Вывод в дымоход, стену, потолок, чердак, подпол или любое другое закрытое помещение или строение запрещен. Продуктом выброса являются легко воспламеняющиеся частицы, поэтому если не обеспечить их вывод наружу, некоторые мелкие частицы могут накапливаться в помещении и создавать угрозу здоровью и риск огня.

ПРЕДУПРЕЖДЕНИЕ!

Нельзя подсоединять вентиляционный шланг машины для сушки белья к общей вытяжке или дымоходу, выводящих выбросы от устройств, работающих на топливе.

Используйте только жесткий или гибкий металлический выводной канал диаметром 100мм и вытяжку, которая имеет захлопывающуюся заслонку, открывающуюся во время работы машины для сушки белья. Заслонка автоматически закрывается при неработающем устройстве, чтобы избежать тяги и проникновение насекомых и грызунов. Чтобы избежать ограничения вывода, сохраните как минимум 30 см зазора между конечным выводом вытяжки и землей или любым другим препятствием.



ПРЕДУПРЕЖДЕНИЕ!

Дверь должна открываться внутрь помещения, в котором находится машина для сушки белья, не должна защелкиваться и не должна быть раздвижной.

Вентиляция, продолжение

Не загораживайте выводной конец вентиляционной системы и не используйте никаких винтов, заклепок или других крепежей, которые заходили бы в канал вывода. Это может задерживать частицы на заслонке, винтах или заклепках, загрязняя работу канала и создавая угрозу огня, увеличивая и время сушки. Используйте одобренное окончание трубы выводного канала

для завершения вывода канала наружу и изолируйте все соединения с помощью металлизированного скотча. Все входящие трубы каналов соединений ДОЛЖНЫ быть установлены по направлению потока воздуха.

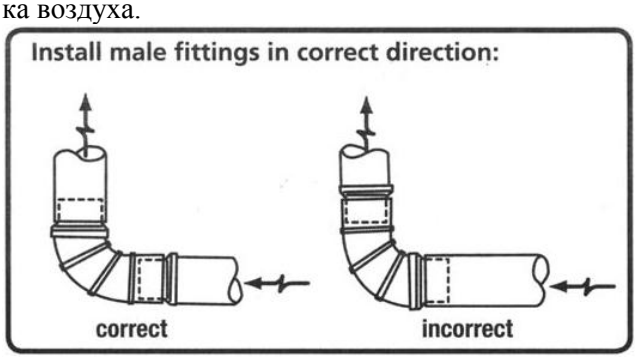

Установите входящее соединение в правильном направлении.

Количество поворотов на 90°	Максимальная длина жесткого металлического канала диаметром 100мм		
	ТИП ОКОНЧАНИЯ ТРУБЫ ВЫВОДНОГО КАНАЛА		
	(Предпочтительно)		
	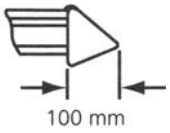	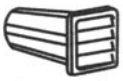	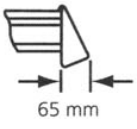
0	19,5м		14,6м
1	15,9м		12,2м
2	13,5м		9,8м
3	9,8м		7,3м
4	9,5м		4,9м

Превышение длины канала или числа колен, допустимых в таблице «Максимальная длина», может привести к скоплению частиц в выводной системе. Закупоривание системы может вызвать риск огня, а также увеличить время сушки.

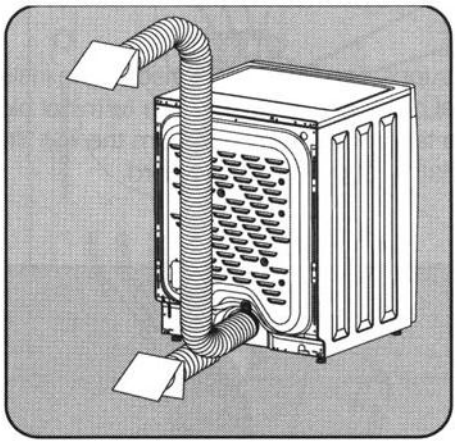

При установке гнущегося металлического вывода, не превышайте 2м общей длины канала.

Подсоединение к электросети
Эта машина разработана для работы с сетями 230-240V или 220-230V однофазного переменного тока, 50 или 60 Гц (в зависимости от страны конечного предназначения). Убедитесь, что домашняя электросеть может выдержать максимально требуемую нагрузку (4,5 Квт), также принимая во внимание другие используемые устройства.

Подсоедините машину к заземленной розетке, в соответствии с текущими правилами электропроводки.

⚠ **ПРЕДУПРЕЖДЕНИЕ!**
Производитель не несет никакой ответственности за ущерб или травму при несоблюдении вышеописанных условий безопасности. Если электрокабель необходимо установить или заменить, эта операция должна быть выполнена нашим сервисным центром.

ВАЖНО!
Электрокабель должен быть доступен после установки машины для сушки белья.
Сечения проводников должны иметь значения между 2,5мм2 - 4,0мм2.

Установка шнура питания
1. Отключите подачу электроэнергии к розетке.
2. Отвинтите винт **(1)**, крепящий крышку доступа к блоку клемм, который находится в нижнем углу сзади сушилки.
3. Сдвиньте крышку вверх, приблизительно на 1 мм и медленно оттолкните ее от задней панели.

ВАЖНО!
Фильтр радио помех прикреплен к внутренней нише крышки доступа к блоку клемм. Крышка доступа к блоку клемм может быть отсоединена от фильтра радио помех для облегчения установки шнура питания.

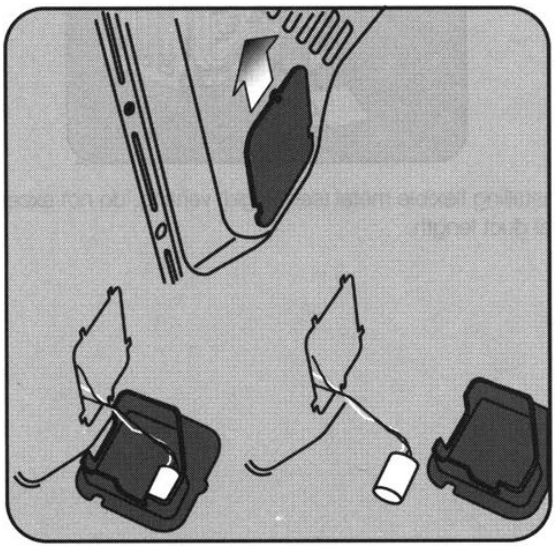

1	Винт крышки доступа
2	Блок клемм
3	Нейтральная (клемма «N»)
4	Клемма заземления (клемма)
5	Силовая линия (клемма «L»)
6	Внутреннее заземление (ЗЕЛЕНЫЙ винт)
7	Натяжение кабеля
8	Разъем возврата

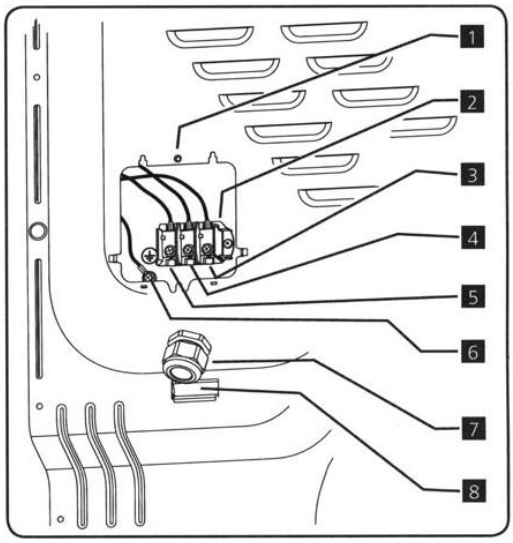

4. Ослабьте гайку натяжения кабеля**(7)** и проденьте силовой кабель через образовавшееся отверстие.
5. Продолжите продевать силовой кабель ниже доступа к клеммам, не закрепляя гайку.
6. Прикрепите нейтральный проводник силового кабеля и один из ЧЕРНЫХ проводов из фильтр радио помех на блок клемм. Зажмите винт.

ПРИМЕЧАНИЕ:
Если винт клеммы падает во время зажима провода, он попадет в разъем возврата **(8)** ниже панели доступа к блоку клемм.

7. Прикрепите проводник заземления силового кабеля и провод с ПРОЗРАЧНЫМ покрытием к клемме **(4)** на блоке клемм. Зажмите винт.
8. Прикрепите провод силовой линии силового кабеля и другой ЧЕРНЫЙ провод к клемме «L» **(5)** на блоке клемм. Зажмите винт.
9. Сдвиньте и завинтите гайку натяжения кабеля, закрепив силовой кабель.
10. Прикрепите фильтр радио помех к крышке доступа к блоку клемм.
11. Вставьте крышку блока клемм на прежнее место. Поставьте назад вынутый ранее винт.

ВАЖНО!
Натяжение кабеля подходит сечениям от 11,4 мм до 18мм. Если Ваша установка требует сечения кабеля, выходящего за эти параметры, приобретите и установите подходящий блок натяжения кабеля.

1	Винт крышки доступа
2	Блок клемм
3	Нейтральная (клемма «N»)
4	Клемма заземления (клемма)
5	Силовая линия (клемма «L»)
6	Внутреннее заземление (ЗЕЛЕНЫЙ винт)
7	Натяжение кабеля
8	Разъем возврата

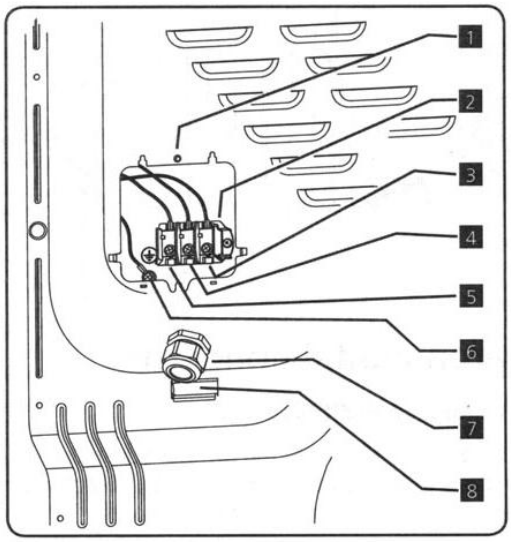

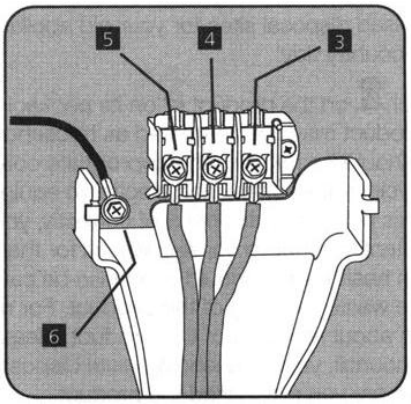

Общая установка

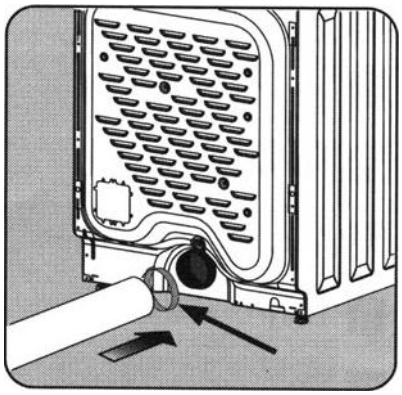

1. Подсоедините выводной канал к внешней выводной системе. Рекомендуется использование 100мм зажима для подсоединения машины для сушки белья к выводной системе. Используйте металлизированный скотч для изоляции всех остальные соединений.
2. Осторожно отодвиньте машину для сушки белья на ее конечную позицию. Отрегулируйте одну или более ножек, пока машина не будет устойчива на всех четырех ножках. Поместите уровень на верх сушильной машины. Машина ДОЛЖНА быть выровнена и оставаться устойчивой на всех четырех ножках. Покачайте попеременно углы машины для проверки устойчивости.

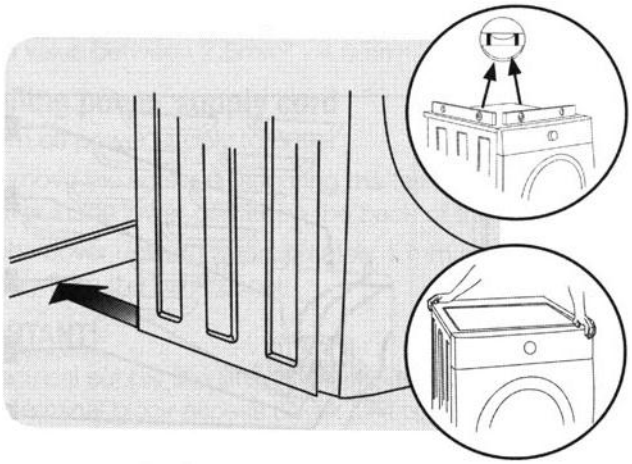

⚠ ВАЖНО:

Убедитесь перед включением шнура питания в розетку, что в автоматическом выключателе разомкнута цепь. Автоматический выключатель на 25 А

3. Вставьте силовой кабель в заземленную розетку.
4. Замкните цепь в автоматическом выключателе.
5. Прочтите инструкцию по использованию и уходу в начале этого руководства. Оно содержит ценную и полезную информацию, которая сбережет Ваше время и деньги.
6. Если у Вас возникают какие-либо вопросы во время первого включения, пожалуйста, просмотрите таблицу предсервисной проверки перед звонком в сервис.
7. Положите эту инструкцию недалеко от устройства для обращения при необходимости.

ПРИМЕЧАНИЕ:

Схема электропроводки и таблица технических характеристик находится внутри консоли машины.

Забота об окружающей среде

Упаковочные материалы

Материалы, отмеченные знаком ♺, могут быть подвержены повторной переработке. Это означает, что при утилизации в соответствующие контейнеры они могут быть переработаны повторно.

Старое устройство

Используйте авторизованные службы утилизации для устаревшего устройства. Помогите сохранить Вашу страну в чистоте!

Значок на продукте или упаковке указывает, что этот продукт не может быть утилизован как обычный домашний мусор. Вместо этого он должен быть передан в пункт сбора для переработки электрических и электронных устройств. Правильная утилизация этого продукта поможет предотвратить потенциальные негативные последствия на окружающую среду и здоровье человека, которые могут в противном случае быть причинены неправильной утилизацией. За более детальной информацией о переработке этого продукта, пожалуйста, свяжитесь с местной службой по утилизации домашних отходов или в магазин, где был приобретен продукт.

Экологические советы:

- Держите сетку от пуха чистой и установите выводную систему согласно нашим рекомендациям.
- Хорошо сортируйте белье и выбирайте соответствующую температуру и установки цикла. Выбираете автоматический цикл сушки всегда, когда возможно, для оптимального времени сушки.
- Сушите только с полной загрузкой. Отдельные вещи и маленькие загрузки обычно требуют больше времени на сушку.
- Избегайте излишней загрузки, добавления влажных вещей к частично сухим в загрузке и пересушивания.
- Сушите одну загрузку после другой, пользуясь тем, что машина прогрета.
- Открытие люка без надобности дает уйти теплому воздуху, что увеличивает время сушки.
- Если возможно, используйте машину для сушки белья в дни с низкой влажностью.
- Устанавливайте машину в помещении с температурой минимум 7°C.

МЕЖДУНАРОДНАЯ ГАРАНТИЯ

АВТОМАТИЧЕСКИЕ СТИРАЛЬНЫЕ МАШИНЫ - АВТОМАТИЧЕСКИЕ СУШИЛЬНЫЕ МАШИНЫ – БЫТОВЫЕ ИЗМЕЛЬЧИТЕЛИ МУСОРА - ВАРОЧНЫЕ ПОВЕРХНОСТИ - ВЫТЯЖКИ – ДУХОВЫЕ ШКАФЫ - ПЛИТЫ - ПОСУДОМОЕЧНЫЕ МАШИНЫ

Эта гарантия является действительной вне США и Пуэрто-Рико.
Для Вашей защиты как покупателя на это устройство распространяется гарантия как описано ниже.

ВАЖНО: Гарантия не будет действовать, если устройство подверглось любому несчастному случаю, при неправильном использовании, или ему был нанесен вред от огня, наводнения или других стихийных бедствий. Эта гарантия покрывает только детали, получаемые через наш авторизованный сервисный центр.

1 ГОД ГАРАНТИИ НА КОНСТРУКЦИЮ И МАТЕРИАЛЫ
В течение первого года от даты установки (нашим сервисным центром) мы починим или заменим (по нашему выбору) любую деталь, которая становится нерабочей из-за дефектов производства или материалов при нормальном использовании и обслуживании.

ОБЯЗАННОСТИ ПОКУПАТЕЛЯ:
1. Записать модель и серийный номер этой гарантии и храните ее с чеком или счёт-фактурой в качестве записи о дате установки.
2. Обеспечить правильное подключение и уход в соответствии с указаниями в инструкции пользователя для этого устройства.
3. Заплатить за транспортировку в сервисный центр и доставку устройства назад, работу по тестированию и ремонту устройства, включая стоимость деталей. В течение 1-го года гарантии эти оплаты являются обязанностью продавца, у которого было приобретено устройство, если иное не было оговорено во время приобретения устройства.
4. Заменять стекла и лампочки.

ОБРАЩЕНИЕ В СЕРВИС
Свяжитесь с продавцом по месту приобретения устройства или любым другим из наших авторизованных дилеров. Продавец свяжет Вас с нашим авторизованным сервисным центром.

НЕТ ДРУГИХ ГАРАНТИЙ, ВЫРАЖЕННЫХ ИЛИ ПОДРАЗУМЕВАЕМЫХ, ПОКРЫВАЮЩИХ ЭТО УСТРОЙСТВО. КРОМЕ ЭТОЙ ГАРАНТИИ. ЭТА ГАРАНТИЯ ЗАМЕНЯЕТ ВСЕ ОСТАЛЬНЫЕ ГАРАНТИИ, ДО СТЕПЕНИ, РАЗРЕЩЕННОЙ ЗАКОНОМ.

МЫ НИ В КОЕМ СЛУЧАЕ НЕ БУДЕМ ОТВЕТСТВЕННЫ ЗА ПОВРЕЖДЕНИЯ, НЕ ЗАВИСЯЩИЕ ОТ ПРОИЗВОДИТЕЛЯ, ИЛИ ЗА ЛЮБУЮ ОТСРОЧКУ В ВЫПОЛНЕНИИ ЭТОЙ ГАРАНТИИ ИЗ-ЗА НЕЗАВИСЯЩИХ ОТ НАС ПРИЧИН. ГАРАНТИЯ ОГРАНИЧЕНА ЗАМЕНОЙ ДЕТАЛЕЙ, КАК ОГОВАРИВАЛОСЬ ВЫШЕ.

ID09-816A

ELECTROLUX INTERNATIONAL COMPANY
PITTSBURGH, PA 15220, USA.

Пожалуйста, обратитесь к стр. 11 (в инструкции на английском) для следующего:
- Вместимость нетто указана только для европейского стандарта IEC/ISO 60335-2-11.