Weissgauff

РУКОВОДСТВО ПО ЭКСПЛУАТАЦИИ

ВСТРАИВАЕМАЯ ПОСУДОМОЕЧНАЯ МАШИНА

BDW 4539 Touch Inverter Autoopen Timer Floor

Перед использованием внимательно прочтите и изучите данное руководство.
Соблюдайте правила техники безопасности при работе с устройством.

СОДЕРЖАНИЕ

ПРАВИЛА ТЕХНИКИ БЕЗОПАСНОСТИ	3
ОПИСАНИЕ УСТРОЙСТВА	6
ИНСТРУКЦИИ ПО УСТАНОВКЕ	8
ПОРЯДОК РАБОТЫ	14
ПРОГРАММЫ И ФУНКЦИИ	20
РЕКОМЕНДАЦИИ ПО ЗАГРУЗКЕ ПОСУДЫ	24
ЧИСТКА И ТЕХНИЧЕСКОЕ ОБСЛУЖИВАНИЕ	28
ПОИСК И УСТРАНЕНИЕ НЕИСПРАВНОСТЕЙ	31
УТИЛИЗАЦИЯ	37
ТЕХНИЧЕСКИЕ ХАРАКТЕРИСТИКИ	38

Благодарим вас за приобретение посудомоечной машины Weissgauff!

Во избежание недоразумений перед первым включением вашей новой посудомоечной машины мы убедительно просим вас внимательно изучить данное руководство по эксплуатации.

Храните это руководство в течение всего периода эксплуатации посудомоечной машины и в случае передачи ее новому владельцу обязательно отдайте ему это руководство.

Изготовитель не несет ответственности за какие-либо повреждения или неисправности, возникшие в результате неправильно выполненной установки или несоблюдения правил по установке и эксплуатации, приведенных в данном руководстве.

ПРАВИЛА ТЕХНИКИ БЕЗОПАСНОСТИ

РАЗРЕШЕННОЕ ИСПОЛЬЗОВАНИЕ

Данное устройство относится к бытовой технике и предназначено для личного, семейного и домашнего использования в условиях, предусмотренных настоящим руководством и техническими характеристиками устройства.

Устройство не предназначено:

- для использования в целях извлечения прибыли (оказания услуг третьим лицам, коммерческого сервиса, сдачи в прокат, обеспечения потока клиентов/посетителей);
- для работы в режиме повышенной интенсивности (многосменном/непрерывном режиме, при систематическом использовании сверх параметров и назначений, указанных производителем);
- для эксплуатации в среде и/или условиях, не соответствующих требованиям настоящего руководства (в т. ч. по электропитанию, вентиляции, температуре/влажности, жесткости воды, установке и обслуживанию).

- Это устройство не предназначено для использования лицами (в том числе детьми) со сниженными физическими, сенсорными или умственными способностями, а также лицами, обладающими недостаточным опытом и знаниями, за исключением случаев, когда они находятся под наблюдением лица, отвечающего за их безопасность, или же получили от него все необходимые инструкции по использованию этого устройства.
- Используйте посудомоечную машину только по назначению и только в помещении. Она не предназначена для использования на яхтах, в самолетах, передвижных домах и аналогичных условиях.
- Не устанавливайте посудомоечную машину во влажных помещениях.
- Посудомоечная машина не предназначена для применения в коммерческих целях и служит только для использования в бытовых и аналогичных им условиях.

ПРАВИЛА БЕЗОПАСНОЙ ЭКСПЛУАТАЦИИ

- Во избежание серьезных травм или смертельного исхода неукоснительно соблюдайте все приведенные в настоящем руководстве инструкции по установке.
- Во время установки проследите, чтобы шнур электропитания не был слишком сильно или опасно изогнут или передавлен.
- Установите посудомоечную машину недалеко от сетевой розетки. Не подключайте ее через удлинители или тройники.
- При подключении посудомоечной машины к водопроводу используйте только новые шланги. Ни в коем случае не используйте повторно старые шланги от других устройств.
- В процессе установки проследите, чтобы сливной шланг не оказался под посудомоечной машиной.

- Не устанавливайте посудомоечную машину на ковер или ковровое покрытие, которые могут препятствовать нормальной циркуляции воздуха под ней, что может привести к перегреванию электрических компонентов и поломке машины.
- Следите, чтобы дети не играли с посудомоечной машиной.
- Не приступайте к использованию посудомоечной машины, не завершив процедуру установки.
- Ни в коем случае не садитесь и не вставайте на дверцу или на корзины для посуды. Не ставьте никакие тяжелые предметы на открытую дверцу. Посудомоечная машина может опрокинуться вперед.
- Старайтесь не открывать дверцу работающей посудомоечной машины. Для обеспечения вашей безопасности при открывании дверцы выполнение программы приостанавливается, поэтому общее время мытья посуды увеличивается.
- Если вам все же требуется открыть дверцу, делайте это с предельной осторожностью, чтобы на вас не попала горячая вода.
- При загрузке грязной посуды соблюдайте следующие меры предосторожности:
  - располагайте острые предметы таким образом, чтобы они не повредили уплотнитель дверцы;
  - во избежание травм ставьте ножи и прочие предметы с острыми концами острием вниз или кладите их горизонтально.
- Не мойте в посудомоечной машине посуду из пластмассы за исключением изделий, имеющих маркировку, подтверждающую их пригодность для мытья в посудомоечной машине. Если пластмассовое изделие не имеет такой маркировки, проверьте рекомендации его изготовителя.
- Используйте только моющие средства и ополаскиватели, рекомендованные для использования в автоматической посудомоечной машине. Ни в коем случае не используйте жидкое или твердое мыло, а также средства для стирки.
- Храните все моющие средства в недоступном для детей месте. Не подпускайте детей к открытой дверце посудомоечной машины, поскольку внутри может оставаться моющее средство.
- Некоторые моющие средства для посудомоечных машин являются сильно щелочными. Они могут представлять большую опасность при проглатывании. Избегайте контакта моющих средств с кожей и глазами и следите, чтобы дети не подходили близко к открытой дверце посудомоечной машины.
- Избегайте контакта с водой, сливаемой из посудомоечной машины: она может быть очень горячей.
- Не оставляйте дверцу открытой, поскольку за нее можно запнуться и упасть.
- При повреждении шнура электропитания во избежание возможной опасности он должен быть заменен изготовителем, представителем сервисной службы или иным лицом с аналогичными полномочиями и квалификациями. Ни в коем случае не используйте посудомоечную машину, если шнур электропитания поврежден или потрескался.
- Ни в коем случае не используйте посудомоечную машину, если какие-либо из ее компонентов (включая шнур электропитания) повреждены или отсутствуют или если она полностью или частично разобрана.

- Не ремонтируйте посудомоечную машину и не заменяйте какие-либо ее детали самостоятельно. Если иное не указано в данном руководстве по эксплуатации, все работы по ремонту и техническому обслуживанию должны выполняться квалифицированными специалистами. Используйте только разрешенные заводские детали.
- Не разбирайте и не ремонтируйте машину самостоятельно.
- Удаляйте пыль или иные загрязнения со шнура электропитания.
- Перед очисткой посудомоечной машины обязательно отключайте ее от электросети.
- При извлечении вилки из розетки не тяните за шнур электропитания. Всегда беритесь только за корпус вилки. Не беритесь за вилку мокрыми или влажными руками.
- Прежде чем вставлять вилку в розетку, убедитесь, что на штырях вилки нет влаги или пыли.
- Во время очистки посудомоечной машины не разбрызгивайте воду внутри нее или на ее внешние поверхности.
- При появлении необычных звуков, запаха химических веществ, дыма или запаха дыма незамедлительно отключите посудомоечную машину от электросети.
- Если посудомоечная машина не будет использоваться в течение длительного времени, извлеките вилку из розетки и закройте водопроводный кран.
- Храните все упаковочные материалы (например, полиэтиленовые пакеты и пенопласт) в недоступном для детей месте. Они могут стать причиной удушения.
- Перед утилизацией посудомоечной машины снимите дверцу, чтобы дети или мелкие животные не могли закрыться изнутри.

ТРАНСПОРТИРОВКА И ХРАНЕНИЕ

Изделие необходимо транспортировать и хранить в оригинальной упаковке в соответствии с указанными на нем знаками по обращению. Будьте осторожны при погрузке, разгрузке и транспортировке. При транспортировке и хранении следует защитить изделие от воздействия атмосферных осадков и механических повреждений.

ОПИСАНИЕ УСТРОЙСТВА

ПРИМЕЧАНИЕ

Все изображения в настоящем руководстве приведены только для справки. Ориентируйтесь на внешний вид и функциональные особенности своей посудомоечной машины.

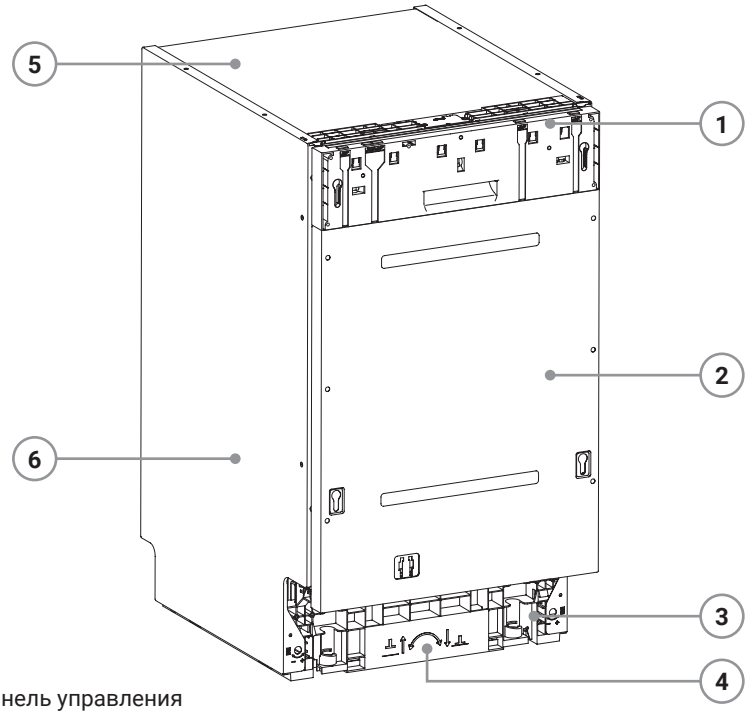

① — панель управления
② — дверца
③ — ножки
④ — основание
⑤ — верхняя панель
⑥ — боковая панель

- Каждая посудомоечная машина перед отправкой с завода подвергается тщательному контролю качества для обеспечения ее надежной эксплуатации.
- В вашей новой посудомоечной машине могли остаться капли или следы воды, образовавшиеся в ходе проведения контрольных испытаний на заводе-изготовителе. Это не является дефектом.

ВНУТРЕННЕЕ УСТРОЙСТВО

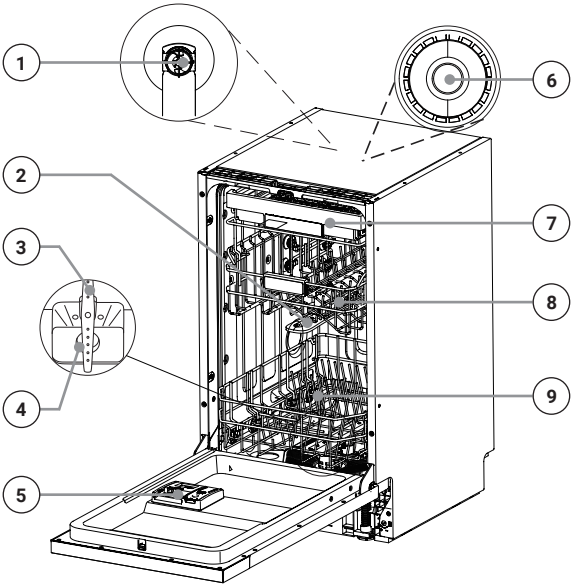

① – верхний разбрызгиватель
② – средний разбрызгиватель
③ – нижний разбрызгиватель
④ – фильтр
⑤ – отсек для моющего средства и ополаскивателя
⑥ – подсветка
⑦ – верхняя корзина для столовых приборов
⑧ – верхняя корзина для посуды
⑨ – нижняя корзина для посуды

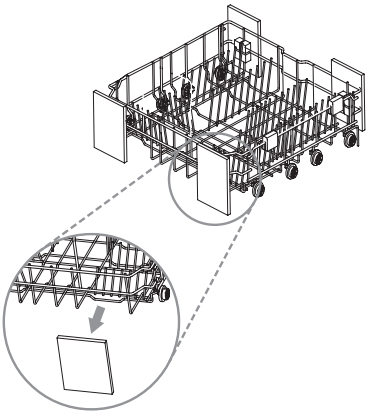

Перед установкой удалите все упаковочные материалы снаружи и внутри посудомоечной машины.

КОМПЛЕКТ ПОСТАВКИ

 Руководство по эксплуатации	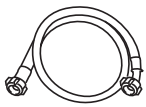 Заливной шланг	 Воронка для соли	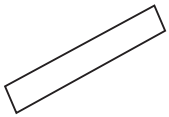 Парозащитная лента
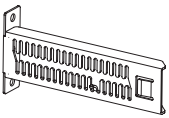 Крепеж цоколя	 Заглушки	 Ролики	 Винты

ИНСТРУКЦИИ ПО УСТАНОВКЕ

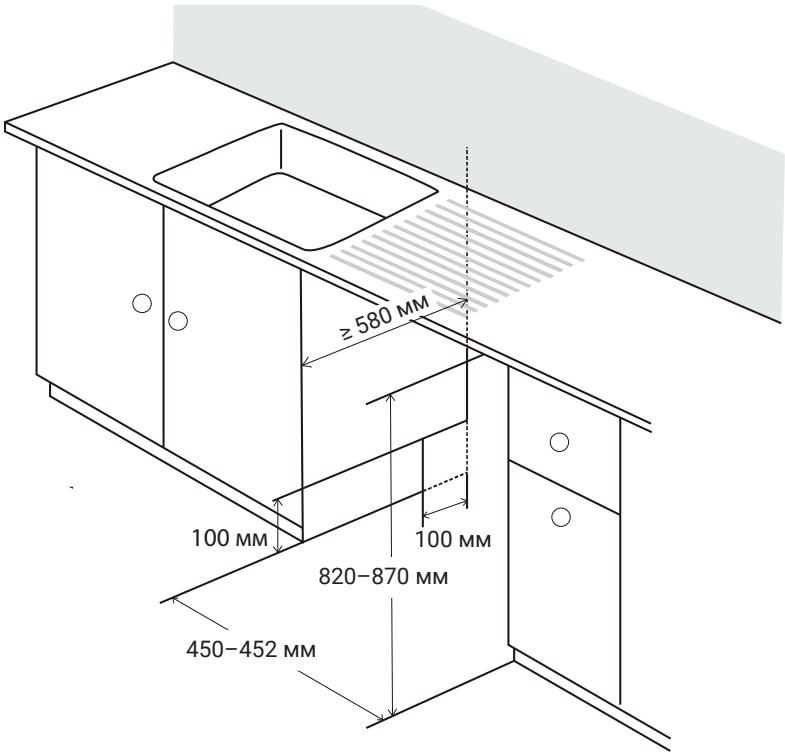

- Установите посудомоечную машину на ровную устойчивую поверхность.
- Подготовьте в боковых стенках ниши отверстия для шлангов и шнура электропитания (примерно 100x100 мм).
- Чтобы облегчить подсоединение заливного и сливного шлангов, эти отверстия должны располагаться как можно ближе к раковине.
- Для обеспечения хорошего слива воды рекомендуется установить посудомоечную машину на расстоянии не более 1 метра от точки слива.
- При установке машины в углу помещения между ней и стеной необходимо оставить зазор не менее 50 мм.
- Прежде чем задвигать машину в подготовленную нишу, необходимо выровнять ее по высоте со столешницей.
- Чтобы деревянный корпус мебели не набух под воздействием влаги, его необходимо защитить герметиком или водостойкой краской.
- Проследите, чтобы сливной шланг позади машины лежал свободно, не перекручивался и не был натянут.
- Не подкладывайте ничего под ножки посудомоечной машины.

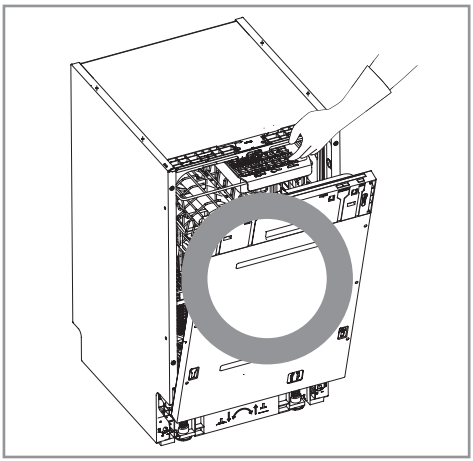

Чтобы переместить или приподнять машину, приоткройте дверцу и возьмитесь за верхнюю крышку.

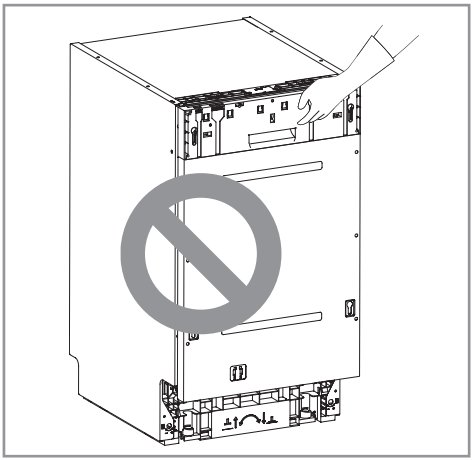

Передвигая или приподнимая посудомоечную машину, ни в коем случае не беритесь за ручку. В противном случае вы можете сломать дверцу или петли дверцы.

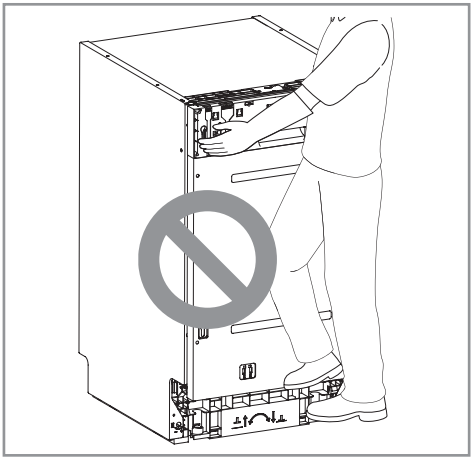

ПРЕДУПРЕЖДЕНИЕ

Ни в коем случае не упирайтесь коленом в дверцу машины.

ВЫРАВНИВАНИЕ ПОСУДОМОЕЧНОЙ МАШИНЫ

Если машину не выровнять, возможны утечка воды, помехи при закрывании дверцы или шумы во время работы.

- Во избежание утечки воды и для обеспечения более эффективной работы машины ее необходимо выровнять.
- По окончании установки убедитесь, что машина стоит строго горизонтально.
- Если машина качается при надавливании на углы верхней крышки, необходимо заново отрегулировать высоту ножек.
- Если ширина ниши меньше рекомендованного значения, положение и ориентацию машины необходимо отрегулировать особенно тщательно. В противном случае ее использование будет затруднено.
- Если при открывании дверцы возникает трение или дверцу заклинивает, это означает, что машина плохо выровнена.

РЕГУЛИРОВКА ВЫСОТЫ НОЖЕК

Чтобы машина стояла строго горизонтально, отрегулируйте высоту ножек.

При повороте ножки по часовой стрелке соответствующий угол приподнимается, а при повороте против часовой стрелки — опускается. Отрегулируйте все четыре ножки, чтобы машина стояла строго горизонтально по всем направлениям: спереди назад, справа налево и по диагонали.

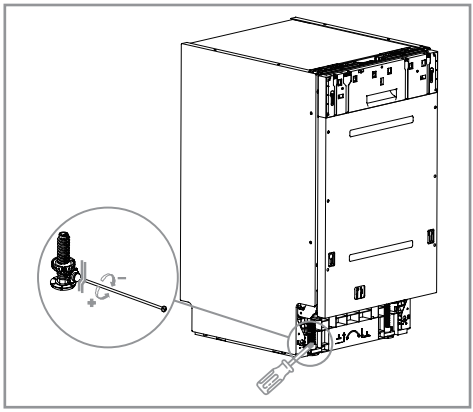

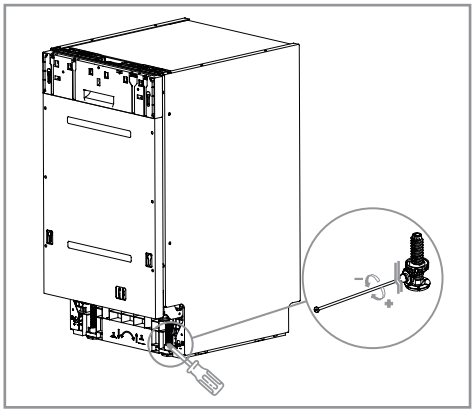

Ситуация 1: дверца перекошена вправо

- Подберите необходимую высоту задней левой ножки, поворачивая ее против часовой стрелки.
- Проверьте, свободно ли двигается дверца. При необходимости повторите эту процедуру, пока дверца не будет нормально открываться и закрываться.

Ситуация 2: дверца перекошена влево

- Подберите необходимую высоту задней правой ножки, поворачивая ее против часовой стрелки.
- Проверьте, свободно ли двигается дверца. При необходимости повторите эту процедуру, пока дверца не будет нормально открываться и закрываться.

ПОДСОЕДИНЕНИЕ СЛИВНОГО ШЛАНГА

Если конец сливного шланга не дотягивается до сливной трубы на кухне, можно использовать устойчивый к воздействию высокой температуры и моющих средств удлинитель шланга (не входит в комплект поставки). Такие удлинители можно приобрести в специализированном магазине.

ПОДСОЕДИНЕНИЕ К СИФОНУ

Прежде чем приступать к установке, проверьте сифон под раковиной. Если слив в сифон затруднен, на дисплее может отобразиться код ошибки E2.

Аккуратно протяните сливной шланг через отверстие в стенке кухонного модуля. Шланг может порваться, касаясь острых краев отверстия. Для защиты сливного и заливного шлангов от повреждения сгладьте острые края напильником.

Для предупреждения сифонного эффекта можно сделать следующее:

Способ 1
При подсоединении сливного шланга к сифону его необходимо изогнуть дугой вверх и закрепить у нижней поверхности столешницы.

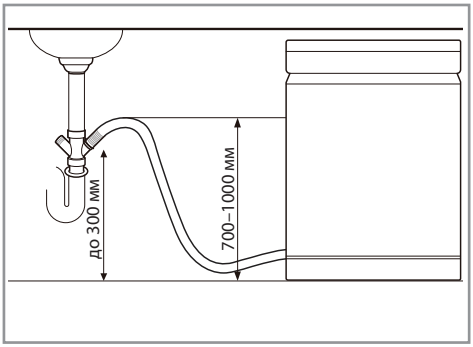

Способ 2
При подсоединении сливного шланга к отдельному стояку (1) необходимо обеспечить герметичность в месте подсоединения (2). В противном случае возможно появление неприятных запахов.

Диаметр стояка должен быть не менее 40 мм.

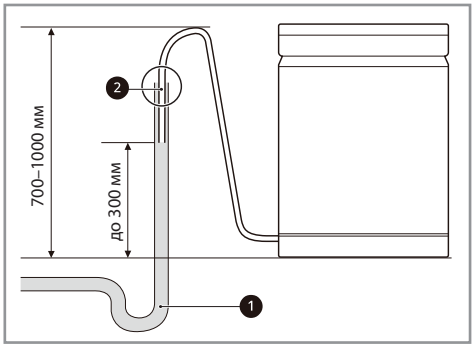

ПОДСОЕДИНЕНИЕ К ВОДОПРОВОДУ

МЕРЫ ПРЕДОСТОРОЖНОСТИ

- Убедитесь, что на заливной шланг установлена прокладка. Используйте только новый заливной шланг, входящий в комплект поставки.
- Все посудомоечные машины перед отправкой с завода проходят контрольные испытания с заливанием в них воды. Поэтому внутри посудомоечной машины может оставаться вода. Это нормально.
- Напор воды в водопроводе должен быть в диапазоне от 0,03 до 1,0 МПа.
- Если напор воды превышает 1,0 МПа, установите редуктор давления воды.
- При подсоединении заливного шланга к водопроводному крану соблюдайте осторожность, чтобы не повредить резьбу.
- Откройте кран и проверьте места подсоединения шланга соединения на герметичность.
- Регулярно проверяйте шланги и при необходимости заменяйте их.
- Убедитесь, что шланги не повреждены и не перекручиваются.

ПОДСОЕДИНЕНИЕ ЗАЛИВНОГО ШЛАНГА

Проверьте резиновые прокладки с обеих сторон шланга. Эти прокладки необходимо вставить в резьбовое соединение каждого шланга, чтобы предотвратить утечку воды.



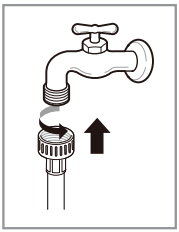

Вручную подсоедините заливной шланг к крану и плоскогубцами затяните гайку, повернув ее на 2/3 оборота.

Подсоединив заливной шланг к крану, откройте кран, чтобы удалить посторонние частицы (грязь, песок или опилки), которые могли остаться в водопроводной трубе или шланге. Слейте воду в ведро и проверьте ее температуру.

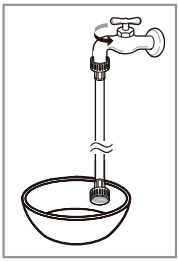

Вручную подсоедините заливной шланг к клапану подачи воды и плоскогубцами затяните гайку, повернув ее на 2/3 оборота.



ПОДКЛЮЧЕНИЕ К ЭЛЕКТРОСЕТИ

- Посудомоечную машину необходимо подключить к заземленной розетке, установленной в соответствии со всеми действующими нормативными требованиями к монтажу электропроводки. В электросети необходимо установить автоматический выключатель или предохранитель с задержкой срабатывания, рассчитанный на силу тока не менее 15 А.
- В системе электропроводки, к которой будет подключаться посудомоечная машина, должна быть реализована однофазная схема с заземлением.
- Не располагайте шнур электропитания позади машины. Розетка должна находиться сбоку от нее на расстоянии не более 1,2 м.

МЕРЫ ПРЕДОСТОРОЖНОСТИ

- Не подключайте посудомоечную машину через удлинители или тройники.
- Для предотвращения опасности поражения электрическим током перед началом установки извлеките предохранитель, отключите автоматический выключатель или вытащите вилку из розетки.
- Для подключения посудомоечной машины используйте только розетку, правильно установленную и заземленную в соответствии со всеми действующими нормативными требованиями.
- Все работы по техническому обслуживанию должны выполняться только квалифицированными специалистами.
- Непрофессионально выполненный ремонт может привести к травмам или серьезной поломке вашего устройства.
- Во избежание перегрузки в электросети подключайте свое устройство только к сети, которая соответствуют всем требованиям к номинальному напряжению и заземлению.

ЗАВЕРШЕНИЕ УСТАНОВКИ И ПРОВЕРКИ

- Проверьте, правильно ли установлена посудомоечная машина.
- Включите электропитание.
- Включите подачу воды.
- Убедитесь, что дверца машины свободно открывается и закрывается.
  - При необходимости снова выровняйте посудомоечную машину.
  - Если дверца не закрывается, убедитесь, что корзина для посуды стоит ровно (см. рисунок).
  - Убедитесь, что внутри машины не осталось никаких элементов упаковки.
- Включите машину и запустите любую программу мойки для проверки правильности ее работы.
- Проверьте сливной и заливной шланги на отсутствие утечек.

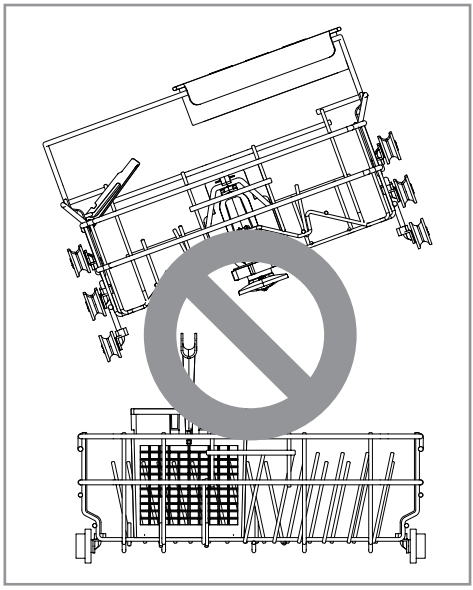

- Ознакомьтесь со всеми инструкциями по технике безопасности.
- Для достижения наилучших результатов мойки следуйте указаниям по загрузке грязной посуды в машину, приведенным в главе «Рекомендации по загрузке посуды».
- Перед загрузкой посуды в машину счищайте с нее любые нерастворимые объекты, такие как кости, зубочистки и бумажные салфетки.

ЗАГРУЗКА ПОСУДЫ

- Загружайте только предметы, подходящие для мытья в посудомоечной машине.
- Перед загрузкой посуды в посудомоечную машину удалите с нее твердые пережаренные остатки пищи.
- Ставьте глубокую посуду под углом, чтобы с нее легче стекала вода и она быстрее сохла.

Не загружайте в посудомоечную машину нетермостойкие изделия или предметы с декоративными элементами из металла.

КРАТКОЕ РУКОВОДСТВО ПО НАЧАЛУ РАБОТЫ

- **Откройте дверцу.**
- **Загрузите посуду в посудомоечную машину.**

  Удалите с посуды фрагменты пищи, кости и любые другие твердые и нерастворимые остатки. Выдвиньте поочередно корзины для посуды и загрузите посуду в соответствии с указаниями, приведенными в данном руководстве.

- **Добавьте моющее средство.**

  Добавьте рекомендованное количество моющего средства в отсек и закройте крышку согласно инструкциям в этом руководстве. Если посуду требуется предварительно замочить, насыпьте немного моющего средства в углубление на крышке отсека.

- **Включите посудомоечную машину.**

  Нажмите кнопку электропитания. Загорается индикатор электропитания.

- **Проверьте ополаскиватель.**

  Если ополаскиватель в посудомоечной машине заканчивается, загорается индикатор ополаскивателя. Добавьте ополаскиватель, чтобы повысить эффективность сушки.

- **Выберите программу и дополнительные функции.**

  Выберите наиболее подходящую программу и дополнительные функции. Загораются соответствующие индикаторы.

- **Запустите выполнение программы.**

  Нажмите кнопку «Старт/Пауза» и закройте дверцу машины. Машина начинает работу, индикатор «Луч на полу» показывает обратный отсчет времени.

  Если открыть дверцу во время выполнения программы, посудомоечная машина остановится. Закройте дверцу, чтобы возобновить выполнение программы.

Открывать дверцу во время работы машины или сразу по завершении программы мойки не рекомендуется, так как горячий пар может стать причиной ожогов.

- **Цикл мойки завершен.**

  По завершении цикла мойки подается звуковой сигнал, и через несколько минут машина автоматически выключается. Теперь из нее можно достать посуду.



Сначала рекомендуется доставать посуду из нижней корзины, а затем из верхней. При такой последовательности действий вода из верхней корзины не будет капать на посуду в нижней корзине.

- Чтобы использовать посудомоечную машину максимально экономично с точки зрения потребления электроэнергии и расхода воды, полностью заполняйте корзины для посуды, но не перегружайте их.

СИСТЕМА СМЯГЧЕНИЯ ВОДЫ

В посудомоечной машине имеется система смягчения воды, позволяющая снизить жесткость водопроводной воды. Эта система в определенной степени смягчает заливаемую в машину воду, обеспечивая более качественное мытье посуды.

РЕКОМЕНДАЦИИ

- Для достижения удовлетворительных результатов мытья требуется мягкая вода, иначе на посуде и внутри посудомоечной машины остаются разводы.
- Если жесткость водопроводной воды превышает определенный уровень, ее необходимо смягчать, то есть удалять из нее известковые примеси, засыпав в систему смягчения воды специальную соль. Необходимый уровень расхода соли определяется в зависимости от жесткости водопроводной воды.
- Если смягчать воду не требуется, посудомоечную машину можно использовать без специальной соли, но в этом случае рекомендуется настроить уровень расхода соли H0, чтобы индикатор напоминания о необходимости засыпать соль не горел постоянно.

ПРОВЕРКА ЖЕСТКОСТИ ВОДЫ

- Узнайте жесткость воды у вас дома в своей водопроводной компании.
- Настройте уровень расхода соли (то есть степень смягчения воды) в посудомоечной машине в соответствии с жесткостью водопроводной воды.

НАСТРОЙКА СИСТЕМЫ СМЯГЧЕНИЯ ВОДЫ

Отрегулируйте уровень расхода соли в соответствии с жесткостью водопроводной воды у вас дома. В системе смягчения воды доступно 9 уровней: с H0 (соль не используется) по H8 (максимальный расход соли). По умолчанию на заводе установлен уровень H5. Чтобы его изменить, выполните следующую процедуру:

- Включите посудомоечную машину. Нажмите кнопку «Выбор зоны мытья» и удерживайте ее 3 секунды. Машина переходит в режим настройки.
- Сначала на дисплее отображается настроенный уровень расхода ополаскивателя. При необходимости измените его (см. раздел «Настройка уровня расхода ополаскивателя») и повторно нажмите кнопку «Выбор зоны мытья».
- Теперь отображается настроенный уровень расхода соли. Чтобы его изменить, нажмите кнопку «Сушка горячим воздухом» необходимое число раз.
- Выбрав требуемый уровень расхода соли, нажмите кнопку электропитания, чтобы подтвердить заданные значения и выключить посудомоечную машину.

ЗАСЫПАНИЕ СОЛИ В СИСТЕМУ СМЯГЧЕНИЯ ВОДЫ

- Перед запуском программы мойки необходимо убедиться, что в отсеке для соли есть соль. Если соли недостаточно, на дисплее загорается индикатор соли, за исключением случаев, когда настроен уровень расхода соли H0.

Для предотвращения коррозии сразу же после засыпания соли необходимо запустить любую программу мойки, чтобы удалить частицы соли и соленую воду, которые могли остаться вокруг отверстия.

- Чтобы засыпать соль, сначала извлеките нижнюю корзину для посуды.
- Откройте отсек для соли, повернув крышку на нем против часовой стрелки.

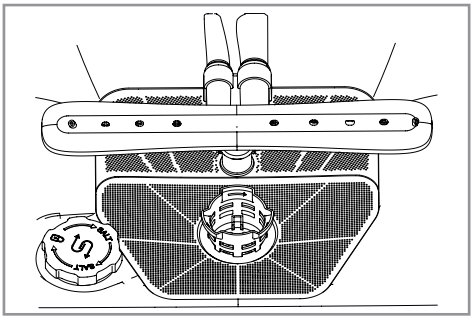

- Вставьте в отверстие воронку и засыпьте в отсек не более 650 г соли.

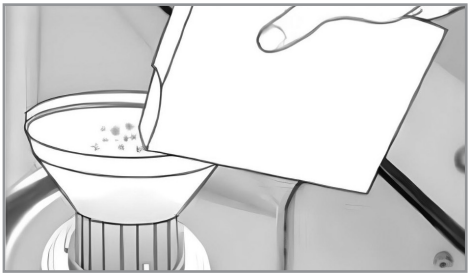

- Если вы выполняете эту процедуру перед первым использованием машины, долейте в отсек для соли воду. В остальных случаях доливать воду не требуется.
- Плотно закрутите крышку отсека для соли.
- Запустите любую программу без посуды, чтобы удалить остатки соли из моечной камеры.

Соль для посудомоечных машин можно приобрести отдельно.

МЕРЫ ПРЕДОСТОРОЖНОСТИ

- Во избежание поломки вашей машины не добавляйте в систему смягчения воды никакие моющие средства.
- Удалите частицы соли вокруг крышки отсека для соли. В противном случае соленая вода может повредить посудомоечную машину и посуду.
- Чтобы плотно закрыть отсек для соли, держите крышку строго горизонтально и поверните ее по часовой стрелке. Если плохо закрыть отсек для соли, из него в камеру посудомоечной машины будет попадать соленая вода, которая может привести к образованию ржавчины.

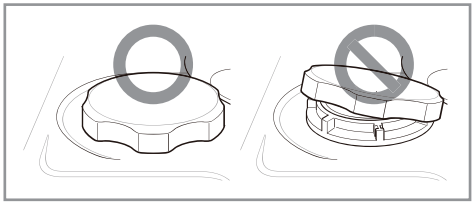

После засыпания соли необходимо обязательно запустить любую программу мойки без посуды.
В противном случае частицы соли и капли соленой воды, которые могли остаться вокруг отверстия, могут привести к образованию ржавчины или повредить посудомоечную машину.

ДОБАВЛЕНИЕ МОЮЩЕГО СРЕДСТВА В ОТСЕК

Требуемое количество моющего средства зависит от количества посуды и степени ее загрязненности.

Перед запуском программы мойки добавьте моющее средство в соответствующий отсек.

- Чтобы открыть отсек для моющего средства, нажмите на кнопку на его крышке.

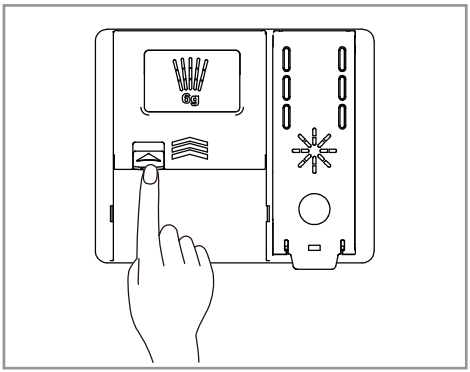

- Засыпьте моющее средство в отсек. Его уровень должен находиться между отметками «15» и «25».

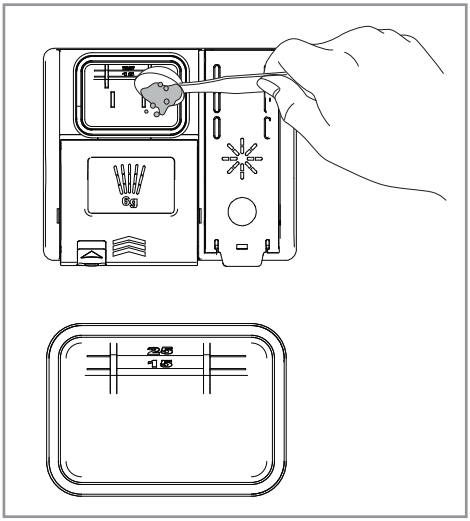

  - В случае жесткой воды или сильно загрязненной посуды уровень моющего средства может находиться выше отметки «25».
  - В случае мягкой воды или слабозагрязненной посуды уровень моющего средства может находиться ниже отметки «15».

- Закройте крышку отсека для моющего средства, сдвинув ее, чтобы закрылась защелка.

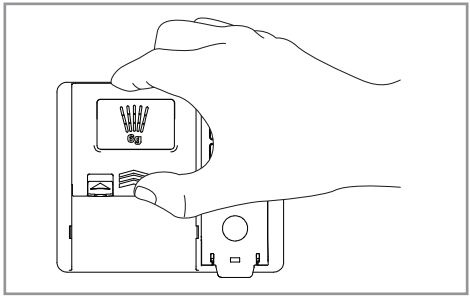

- Если необходимо замачивание, добавьте небольшое количество моющего средства в углубление на крышке отсека для моющего средства.

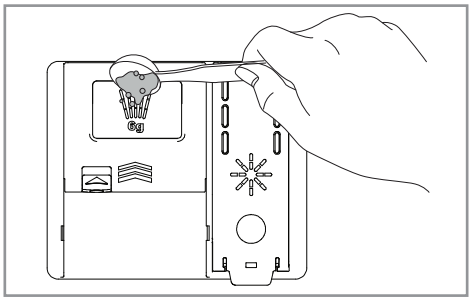

Допускается использование только специальных моющих средств. Неподходящее моющее средство может привести к образованию пены, которая заполнит камеру машины во время работы. Обильное пенообразование снижает эффективность мойки и может привести к утечке воды.

РЕКОМЕНДАЦИИ

Во избежание поломки, закрывая дверцу машины, не тяните за отсек для моющего средства.

- После завершения программы мойки рекомендуется проверить, полностью ли смылось моющее средство.
- Некоторые таблетки моющего средства для посудомоечных машин могут застревать в дозаторе из-за их большого размера. Перед запуском программы такие таблетки можно класть на дно камеры посудомоечной машины рядом с фильтром.
- Не используйте таблетки для мытья посуды при запуске коротких циклов мойки. В этом случае таблетки могут растворяться не полностью, на посуде будут оставаться остатки моющего средства, а эффективность мытья будет снижена.
- При использовании избыточного количества моющего средства на посуде и на внутренних поверхностях посудомоечной машины может образовываться пленка, ухудшающая результаты мытья.
- Благодаря использованию жидкого ополаскивателя вода легче стекает с посуды после последнего ополаскивания, что повышает эффективность сушки. Ополаскиватель предотвращает образование на посуде пятен и белого налета, вызванных жесткой водой, но он не удаляет остатки моющего средства.

Моющие средства и ополаскиватели для посудомоечной машины содержат те же химические вещества, что и прочие товары бытовой химии. Поэтому их необходимо хранить в недоступном для детей месте.

ЗАЛИВАНИЕ ОПОЛАСКИВАТЕЛЯ

Ополаскиватель использовать необязательно, но он рекомендуется для удаления пятен от воды с посуды и повышения эффективности сушки.

Когда ополаскиватель заканчивается, на дисплее загорается индикатор ополаскивателя. Чтобы залить ополаскиватель, выполните следующую процедуру.

- Откройте крышку отсека для ополаскивателя.
- Залейте жидкий ополаскиватель до максимального уровня. Заполнив отсек, дайте ополаскивателю отстояться. В противном случае пузырьки воздуха могут ухудшить результаты сушки.
- Закройте крышку отсека. Ополаскиватель будет автоматически дозироваться во время последнего цикла ополаскивания.

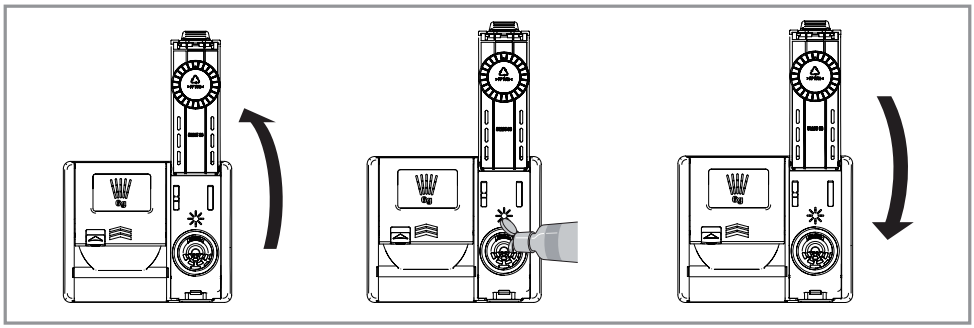

РЕКОМЕНДАЦИИ

- Выбирайте только жидкий ополаскиватель, предназначенный для использования в посудомоечной машине.
- Не заливайте ополаскиватель выше максимального уровня.
- После заливания ополаскивателя в отсек обязательной вытрите весь ополаскиватель, пролившийся вокруг отсека.
- Если вы не планируете использовать ополаскиватель, настройте уровень расхода d0, чтобы индикатор напоминания о необходимости залить ополаскиватель не горел постоянно.

НАСТРОЙКА УРОВНЯ РАСХОДА ОПОЛАСКИВАТЕЛЯ

Уровень расхода ополаскивателя можно отрегулировать в соответствии с вашими потребностями.

Всего доступно 9 уровней расхода ополаскивателя: с d0 (ополаскиватель не используется) по d8 (максимальный расход ополаскивателя). По умолчанию на заводе установлен уровень d3. Чтобы его изменить, выполните следующую процедуру:

- Включите посудомоечную машину. Нажмите кнопку «Выбор зоны мытья» и удерживайте ее 3 секунды. Машина переходит в режим настройки.
- На дисплее отображается настроенный уровень расхода ополаскивателя. Чтобы его изменить, нажмите кнопку «Сушка горячим воздухом» необходимое число раз.
- Нажмите кнопку электропитания, чтобы подтвердить выбранное значение и выключить посудомоечную машину, или кнопку «Выбор зоны мытья», чтобы продолжить процесс настройки.

СОВЕТЫ ПО ВЫБОРУ УРОВНЯ РАСХОДА ОПОЛАСКИВАТЕЛЯ

- Если у вас дома жесткая вода и вы обнаруживаете отложения кальция на посуде, установите более высокий уровень расхода ополаскивателя.
- Слишком низкий уровень расхода ополаскивателя может привести к появлению пятен и полос на посуде и снижению эффективности сушки.
- Слишком высокий уровень расхода ополаскивателя приводит к повышенному пенообразованию, в результате чего результаты мытья ухудшаются.

ЧАСТОТА ДОБАВЛЕНИЯ ОПОЛАСКИВАТЕЛЯ

- Частота добавления ополаскивателя зависит от частоты мытья посуды и настроенного уровня расхода ополаскивателя.
- Когда необходимо залить ополаскиватель, загорается индикатор ополаскивателя, за исключением случаев, когда настроен уровень расхода ополаскивателя d0.

ПРОГРАММЫ И ФУНКЦИИ

ПАНЕЛЬ УПРАВЛЕНИЯ

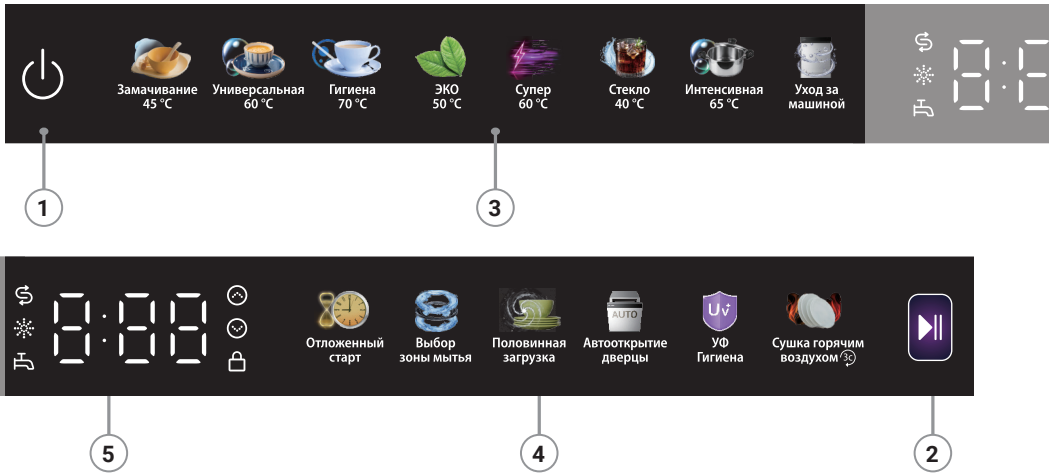

(1) КНОПКА ЭЛЕКТРОПИТАНИЯ

- Нажмите эту кнопку для включения и выключения электропитания.
- Нажмите эту кнопку, чтобы отключить электропитание после завершения цикла мойки.

(2) КНОПКА «СТАРТ/ПАУЗА»

- Нажмите эту кнопку, чтобы запустить цикл мойки.
- Нажмите эту кнопку и удерживайте ее 3 секунды, чтобы отменить выполнение программы и принудительно слить воду из посудомоечной машины.

(3) КНОПКИ ВЫБОРА ПРОГРАММЫ

- Для выбора программы мойки коснитесь соответствующей кнопки.

(4) КНОПКИ ДОПОЛНИТЕЛЬНЫХ ФУНКЦИЙ

Отложенный старт

- Настройте программу и нажмите кнопку «Отложенный старт», чтобы задать время отложенного старта. При каждом нажатии этой кнопки время отложенного старта увеличивается на один час.
- Время отложенного старта можно настроить в диапазоне от 1 до 24 часов. Отображаемое ни дисплее время — это время до завершения цикла мойки, включающее время ожидания и время выполнения программы мойки.
- Завершив настройку, нажмите кнопку «Старт/Пауза». На дисплее начинается обратный почасовой отсчет времени.
- Чтобы отменить выполнение программы с отложенным стартом, откройте дверцу, нажмите кнопку «Отложенный старт» и удерживайте ее некоторое время.

Выбор зоны мытья

- Используйте эту функцию для запуска машины при неполной загрузке.
- Эта функция позволяет экономить воду и электроэнергию за счет использования только нижней или только верхней корзины для посуды. Мытье происходит только в выбранной зоне.

Половинная загрузка

- Данная функция позволяет отрегулировать подачу воды для мытья меньшего количества посуды.

Автоматическое открывание дверцы

- Эта дополнительная функция специально разработана для ускорения процесса сушки посуды. Если включить эту функцию, нажав кнопку «Автооткрытие дверцы», дверца машины автоматически откроется после завершения цикла мойки.

УФ/Гигиена

- Эта дополнительная функция позволяет стерилизовать и дезинфицировать камеру посудомоечной машины и посуду на последнем этапе программы мойки.

Сушка горячим воздухом

- Если активировать эту функцию, посуда в конце цикла мойки обдувается горячим воздухом, что обеспечивает ее более эффективное высушивание.
- Нажмите эту кнопку и удерживайте ее 3 секунды, чтобы перейти в режим настройки.

5 ДИСПЛЕЙ

Индикатор ополаскивателя

- Этот индикатор загорается, когда ополаскиватель заканчивается. Он автоматически погаснет, если добавить ополаскиватель или задать уровень расхода ополаскивателя .

Индикатор соли

- Этот индикатор загорается, когда количество соли оказывается недостаточным. Он автоматически гаснет после засыпания соли в отсек.
- Поскольку соль различных брендов на рынке имеет частицы разного размера, а жесткость воды может варьироваться, растворение соли в воде может занять несколько часов. Поэтому индикатор соли может не гаснуть некоторое время после засыпания соли в машину.

Индикатор проблем с подачей воды

- Этот индикатор загорается при обнаружении проблем с подачей воды (например, если закрыт водопроводный кран или имеются перебои в подаче воды).

Цифровой дисплей

- На цифровом дисплее на панели управления отображается расчетное время выполнения программы.
- После выбора программы и дополнительных функций на нем отображается общее время, которое потребуется для выполнения программы.
- Во время работы на дисплее отображается оставшееся время выполнения.

Время выполнения программы может корректироваться в зависимости от степени загрязненности посуды.

Индикатор выбора зоны мытья

- При настройке функции «Выбор зоны мытья» загорается индикатор выбранной в настоящий момент зоны (верхней или нижней).

Индикатор блокировки от детей

- Блокировка от детей позволяет предотвратить случайное изменение настроек во время работы. При выборе этой функции все кнопки на панели управления будут заблокированы, кроме кнопки электропитания.
- При включении данной функции дверца не блокируется.
- Чтобы включить или отключить функцию блокировки от детей, во время выполнения программы нажмите кнопку выбранной программы и удерживайте ее в течение 3 секунд.
- При выключении посудомоечной машины блокировка от детей снимается автоматически.

ИНДИКАТОР «ЛУЧ НА ПОЛУ»

- Индикатор «Луч на полу» показывает обратный отсчет времени выполнения программы.

ПРОГРАММЫ МОЙКИ

Программы		Степень загрязненности	Расход воды (л)*	Время (мин.)**	Температура (°C)	Потребление электроэнергии (кВт·ч)*
Замачивание 45 °C	Подходит для замачивания грязной посуды, ожидавшей мытья в машине несколько дней. Удаляет запахи и размягчает устойчивые загрязнения.	—	2,9	20	45	0,202
Универсальная 60 °C	Подходит для удаления с посуды обычных, присохших и пригоревших остатков пищи, содержащих крахмал или белок.	любая	11,9	105	60	0,745
Гигиена 70 °C	Специальная программа для удаления присохших и твердых остатков пищи, подходит для мытья износостойких изделий.	слабая	8,7	90	70	0,759
ЭКО 50 °C	Самая экономичная программа мойки для ежедневного мытья среднезагрязненной посуды.	средняя	10,0	285	50	0,511
Супер 60 °C	Подходит для удаления слабых загрязнений на максимально быстрой скорости.	слабая	8,7	29	60	0,546

Программы		Степень загрязненности	Расход воды (л)*	Время (мин.)**	Температура (°C)	Потребление электроэнергии (кВт·ч)*
Стекло 40 °C	Специальная программа для бережного мытья хрупкой стеклянной посуды.	слабая	8,7	135	40	0,675
Интенсивная 65 °C	Подходит для мытья посуды, кастрюль и сковород с сильными загрязнениями.	сильная	11,9	120	65	0,802
Уход за машиной	Эта функция используется для очистки внутренних компонентов посудомоечной машины и устранения остаточных загрязнений, запаха, белесых пятен и пр. При использовании этой функции не рекомендуется ставить посуду в машину.	—	8,7	85	60	0,733

* Фактический расход воды может варьироваться в зависимости от уровня загрязнения посуды и жесткости воды.

** Фактическое время выполнения программы и отображаемое расчетное время выполнения программы могут различаться в зависимости от выбранных дополнительных функций, уровня загрязненности посуды, температуры и жесткости воды.

*** Выбирайте программу «ЭКО» для энергосберегающего мытья посуды. Эта программа является наиболее эффективной с точки зрения потребления электроэнергии и расхода воды для мытья среднезагрязненной посуды.

РЕКОМЕНДАЦИИ ПО ЗАГРУЗКЕ ПОСУДЫ

Для достижения наилучших результатов при мытье посуды соблюдайте следующие рекомендации.

- Перед загрузкой посуды в машину стряхивайте с нее крупные частицы пищи, в том числе кости.
- Прежде чем ставить в машину посуду с подгоревшими остатками пищи, ее рекомендуется замочить.
- Размещайте глубокие кастрюли, миски и салатники вверх дном.
- Убедитесь, что предметы не касаются друг друга.
- Очень широкую посуду следует ставить под углом, чтобы вода могла свободно с нее стекать.
- Не устанавливайте посуду отверстием вверх.
- Не ставьте очень высокие предметы в угол корзины для посуды.
- Убедитесь, что мелкие предметы не выпадут из корзины, проскользнув сквозь прутья. Такие предметы рекомендуется класть в корзину для столовых приборов.
- В посудомоечной машине не рекомендуется мыть предметы с узким горлышком, поскольку в них плохо попадает вода и результаты мытья будут неудовлетворительными.

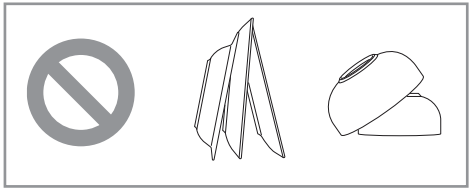

ПОСУДА, НЕ ПРИГОДНАЯ ДЛЯ ПОСУДОМОЕЧНОЙ МАШИНЫ

Сочетание высокой температуры воды и моющего средства в посудомоечной машине может повредить некоторые предметы. Поэтому не мойте в посудомоечной машине следующие изделия:

- изделия из меди или анодированного алюминия;
- посуду, расписанную вручную сусальным серебром или золотом;
- посуду из дерева или кости;
- железную посуду или посуду, неустойчивую к коррозии;
- изделия из пластмассы, не предназначенные для мытья в посудомоечной машине;
- дорогую посуду, например столовое серебро и тарелки с золотой окантовкой;
- хрупкие изделия, такие как хрустальные бокалы.

- Не мойте в посудомоечной машине кастрюли или сковороды с пластмассовыми ручками, так как ручки могут повредиться под воздействием высоких температур и моющего средства.
- Пятна несмываемой или стойкой губной помады на стекле могут при мытье в посудомоечной машине не удалиться.
- Некоторые продукты, такие как морковь, помидоры и кетчуп, могут содержать натуральные красители. Если на посуде осталось большое количество таких продуктов, это может привести к изменению цвета пластмассовых элементов посудомоечной машины. Однако такое изменение цвета не повлияет на их долговечность.
- Изменение цвета пластмассовых элементов может также произойти при мытье изделий из серебра.

ЗАГРУЗКА ПОСУДЫ В НИЖНЮЮ КОРЗИНУ

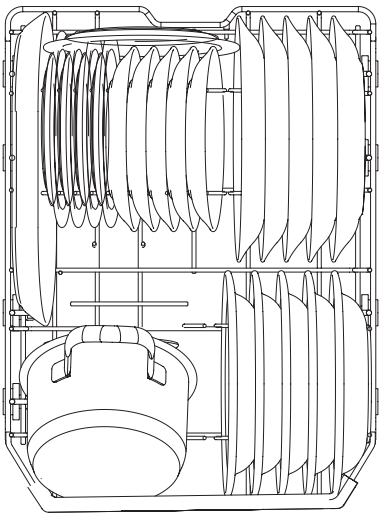

- В нижнюю корзину рекомендуется ставить самую грязную посуду (кастрюли и сковороды), поскольку более сильные струи воды обеспечивают максимально эффективное мытье.
- Тарелки должны стоять вертикально и быть обращены к центру корзины. Кастрюли, сковороды, большие салатники и миски необходимо перевернуть дном вверх.
- Устанавливайте блюда, тарелки и т. п. между зубьями корзины.
- Небольшие предметы, такие как чашки, бокалы или небольшие тарелки, рекомендуется ставить не в нижнюю, а в верхнюю корзину.
- Убедитесь, что крупные предметы, а также ручки кастрюль или сковород не мешают вращению разбрызгивателя и открыванию крышки отсека для моющего средства.

ЗАГРУЗКА ПОСУДЫ В ВЕРХНЮЮ КОРЗИНУ

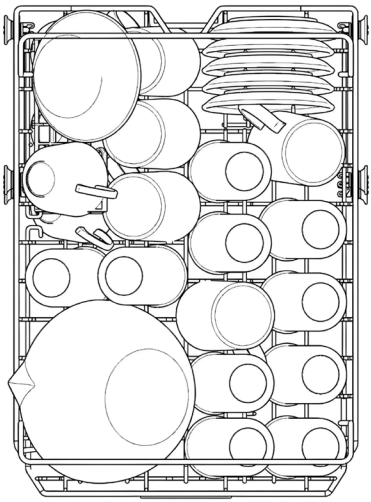

- При размещении чашек и стаканов избегайте областей, в которых имеются зубья для тарелок. В противном случае они могут быть повреждены или на них останутся пятна от воды.
- Чтобы предотвратить повреждение бокалов или стаканов, ставьте их таким образом, чтобы они не соприкасались с другими предметами.
- Ставьте посуду вверх дном, чтобы облегчить процесс мытья и сушки.
- Не кладите посуду друг на друга.
- Дополнительные чашки или иные некрупные предметы можно разместить на полке для чашек (в зависимости от модели).

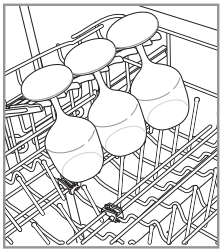

- Убедитесь, что посуда не будет мешать вращению разбрызгивателей над верхней корзиной и под ней.

- При загрузке в верхнюю корзину высоких предметов, таких как кружки, стаканы или бокалы, полку для чашек можно сложить.

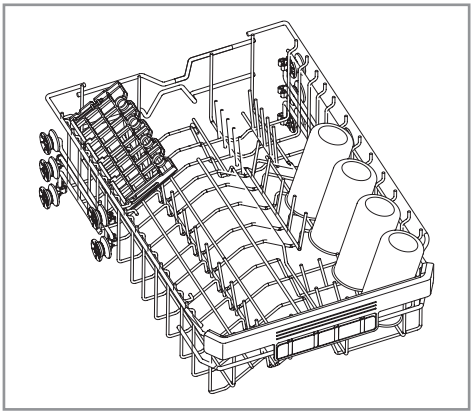

РЕГУЛИРОВКА ВЫСОТЫ УСТАНОВКИ ВЕРХНЕЙ КОРЗИНЫ ДЛЯ ПОСУДЫ

Для удобства пользования в посудомоечной машине предусмотрен механизм регулировки высоты верхней корзины. Регулируя высоту, можно создать большое пространство в нижней или верхней части машины в соответствии с вашими потребностями или уменьшить высоту, когда корзина пустая или загружена.

Перемещение корзины в нижнее положение

Выдвиньте верхнюю корзину для посуды из посудомоечной машины и переставьте направляющие в положение между вторым и третьим рядами роликов.

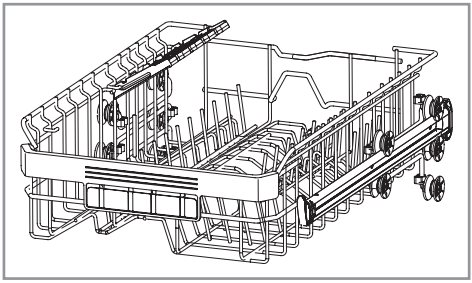

Перемещение корзины в верхнее положение

Выдвиньте верхнюю корзину для посуды из посудомоечной машины и переставьте направляющие в положение между первым и вторым рядами роликов.

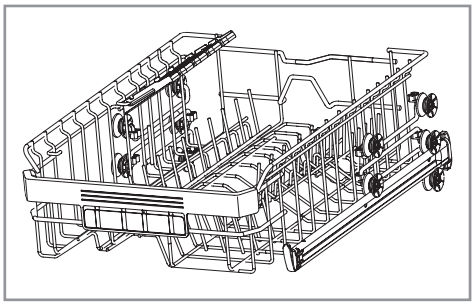

Приступая к регулировке высоты корзины, убедитесь, что в ней нет посуды. В противном случае посуда может разбиться или вы можете получить травму.

РЕКОМЕНДАЦИИ

- Прежде чем задвигать верхнюю корзину в посудомоечную машину, обязательно убедитесь, что ее обе стороны находятся на одной высоте. Если корзина будет перекошена, дверца посудомоечной машины не закроется, и вы не сможете подсоединить средний разбрызгиватель к отверстию для подачи воды.
- Отрегулировав высоту корзины, убедитесь, что разбрызгиватель вращается свободно.
- Убедитесь, что посуда в нижней корзине не препятствует вращению разбрызгивателя.

ИСПОЛЬЗОВАНИЕ ВЕРХНЕЙ КОРЗИНЫ ДЛЯ СТОЛОВЫХ ПРИБОРОВ

- Эта корзина специально предназначена для мытья столовых приборов и большинства кухонных инструментов.
- Разделители в корзине помогают отделять столовые приборы друг от друга, предотвращая их повреждение и улучшая результаты мытья.
- Очень грязные столовые приборы и кухонные инструменты с присохшими следами пищи лучше положить в среднюю корзину, где мытье происходит более интенсивно.

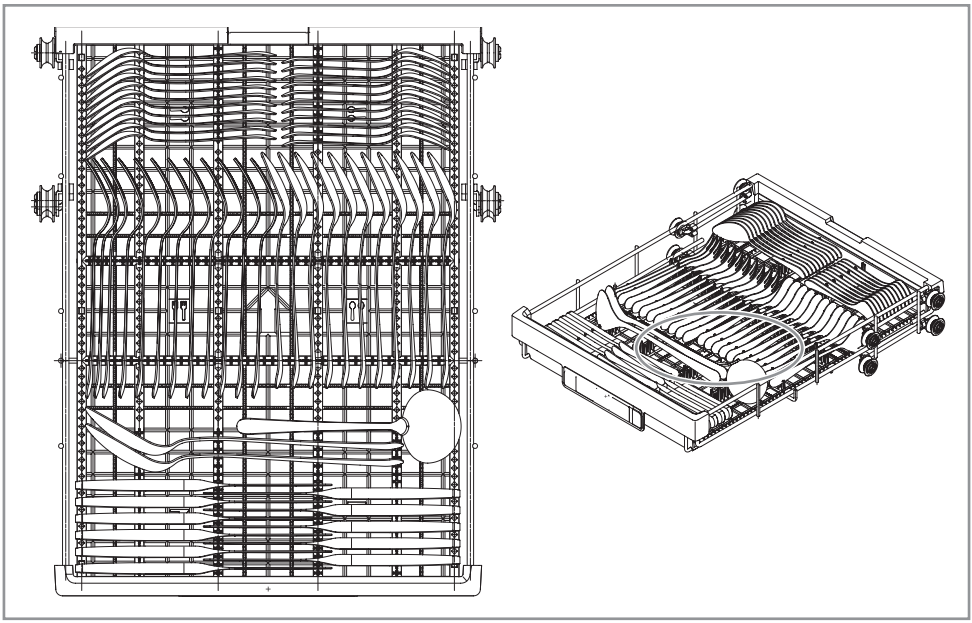

Соблюдайте осторожность при загрузке и выгрузке предметов с острыми краями. Кладите ножи лезвием вниз, чтобы снизить риск получения травмы.

Для поддержания посудомоечной машины в рабочем состоянии и предотвращения поломок важно регулярно проверять состояние как ее внешних, так и внутренних компонентов (включая фильтр и разбрызгиватели).

При очистке как внешних, так и внутренних поверхностей посудомоечной машины ни в коем случае не используйте бензин или растворители, чтобы избежать опасности возникновения пожара или взрыва.

РЕКОМЕНДАЦИИ

- Если посудомоечная машина длительное время не использовалась, запустите программу «Уход за машиной» без моющего средства, чтобы очистить рабочую камеру машины. После завершения программы протрите внешние поверхности и камеру машины согласно инструкциям в этой главе.
- Если вы планируете долго отсутствовать в теплое время года, закройте водопроводный кран и отключите подачу напряжения на машину (вытащив вилку из розетки или выключив автоматический выключатель), а также очистите фильтр, камеру и отсек для моющих средств, чтобы предотвратить образование неприятных запахов.
- Если вы планируете долго отсутствовать в холодное время года и существует риск замерзания, примите меры против замерзания воды в водопроводе и внутри посудомоечной машины. Обратитесь для этого к квалифицированному специалисту.

Во избежание травм при проведении работ по техническому обслуживанию и очистке надевайте перчатки и/или защитную одежду.

ОЧИСТКА ВНЕШНИХ ПОВЕРХНОСТЕЙ

- В большинстве случаев внешние поверхности посудомоечной машины можно протереть мягкой влажной тряпкой или губкой, а затем вытереть насухо мягкой тряпкой.
- Если корпус посудомоечной машины изготовлен из нержавеющей стали, можно использовать чистящее средство для нержавеющей стали.

Незамедлительно удаляйте любые следы растительного масла, попавшие на внешние поверхности.

- Во избежание обесцвечивания или повреждения внешних поверхностей не используйте для их очистки спиртосодержащие чистящие средства, растворители, отбеливатели, бензин, легковоспламеняющиеся жидкости или абразивные средства.

ОЧИСТКА КАМЕРЫ ПОСУДОМОЕЧНОЙ МАШИНЫ

- Регулярно протирайте внутренние поверхности посудомоечной машины мягкой влажной тряпкой или губкой, удаляя остатки пищи и грязь.
- Чтобы удалить белесые пятна и запахи внутри посудомоечной машины, налейте в чашку или миску уксус, поставьте ее в верхнюю корзину и запустите любую программу без посуды и без моющего средства.

Уксус — это кислота, и при частом использовании он может повредить ваши электробытовые приборы.

ОЧИСТКА ФИЛЬТРА

Чтобы предотвратить появление запахов и возможные проблемы со сливом воды, регулярно удаляйте остатки пищи из фильтра.

- Извлеките нижнюю корзину для посуды и зафиксируйте нижний разбрызгиватель.
- Поверните стакан фильтра против часовой стрелки и извлеките блок фильтра, состоящий из стакана, металлического сетчатого фильтра и фильтра тонкой очистки.

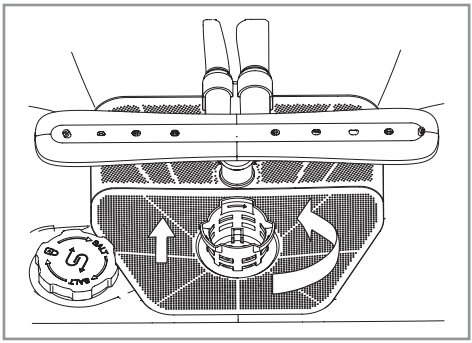

- После извлечения блока фильтра осмотрите его и при необходимости удалите все посторонние предметы.
- Промойте все элементы фильтра под проточной водой и очистите мягкой щеткой. Перед установкой на место соберите блок фильтра.

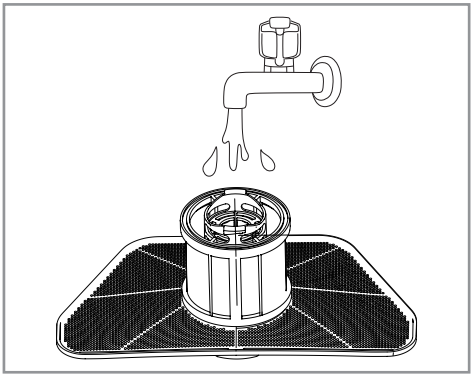

- Установите блок фильтра на место и поверните стакан фильтра по часовой стрелке до щелчка.

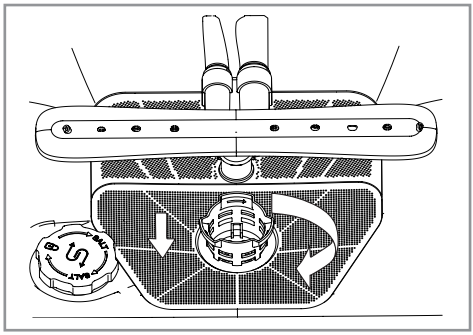

При очистке металлических элементов фильтра остерегайтесь острых краев.

РЕКОМЕНДАЦИИ

- Для обеспечения наилучших результатов при мытье посуды очищайте фильтр после каждого цикла мойки. Накопившиеся в фильтре остатки пищи могут приводить к появлению специфического неприятного запаха.
- Очищайте фильтр мягкой щеткой не реже одного раза в месяц.
- Для очистки фильтра используйте неабразивные чистящие средства и теплую воду.
- Перед запуском цикла мойки убедитесь, что фильтр собран правильно. При установке его на место необходимо обязательно услышать щелчок.

ОЧИСТКА РАЗБРЫЗГИВАТЕЛЕЙ

Если отверстия разбрызгивателей засорены остатками пищи, посуда может плохо промываться вследствие неправильного разбрызгивания воды.

Рекомендуется очищать разбрызгиватель каждые две недели.

ОЧИСТКА НИЖНЕГО РАЗБРЫЗГИВАТЕЛЯ

- Убедитесь, что отверстия в разбрызгивателе не засорены фрагментами пищи.
- Булавкой или иным острым предметом удалите остатки пищи, блокирующие отверстия.

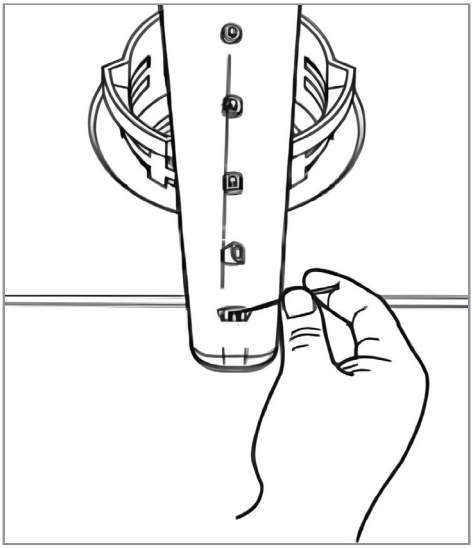

ОЧИСТКА СРЕДНЕГО РАЗБРЫЗГИВАТЕЛЯ

- Выдвиньте верхнюю корзину для посуды вперед и убедитесь, что отверстия разбрызгивателя не засорены частицами пищи.
- Для очистки среднего разбрызгивателя поверните гайку в его основании против часовой стрелки и снимите разбрызгиватель, потянув его вниз.

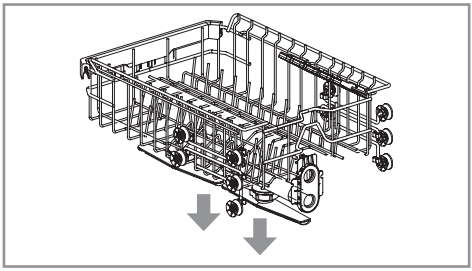

- Удалите частицы пищи, промыв или встряхнув разбрызгиватель.
- Булавкой или иным острым предметом удалите остатки пищи, блокирующие отверстия.

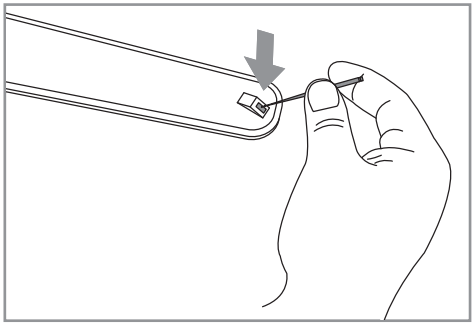

- После удаления остатков пищи промойте отверстия разбрызгивателя под проточной водой.
- После очистки установите средний разбрызгиватель на место. Поверните гайку по часовой стрелке, чтобы зафиксировать разбрызгиватель в исходном положении.

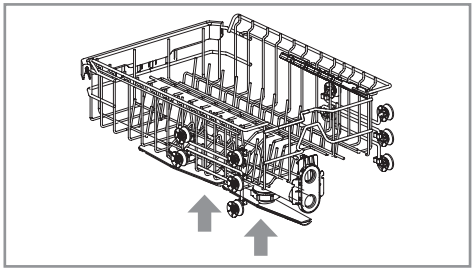

- Установив разбрызгиватель на место, убедитесь, что его вращению ничего не мешает.

ПОИСК И УСТРАНЕНИЕ НЕИСПРАВНОСТЕЙ

ЧАСТО ЗАДАВАЕМЫЕ ВОПРОСЫ

Обязательно ли использовать ополаскиватель для посудомоечной машины?	Мы настоятельно рекомендуем использовать ополаскиватель для улучшения результатов сушки. Без его использования на посуде и внутренних поверхностях машины может оставаться вода. Ополаскиватель помогает удалить большую часть воды с посуды после ополаскивания для подготовки посуды к циклу сушки.
Почему на посуде после мытья остается мутный белый налет?	Этот налет обычно образуется в результате химической реакции между минералами в воде и моющим средством. Не используйте слишком много моющего средства. См. рекомендации по количеству моющего средства в разделе «Добавление моющего средства в отсек». Расход воды в этой модели меньше, чем в традиционных посудомоечных машинах, поэтому добавление ополаскивателя поможет удалить этот налет.
Как удалить белый налет с внутренней поверхности машины?	Засыпьте 5 столовых ложек (40 г) порошка лимонной кислоты в отсек для моющего средства. Запустите программу «Уход за машиной» один раз без моющего средства.
Почему посудомоечная машина издает свистящие звуки?	Важно определить продолжительность шума и время, когда он возникает (на каком этапе цикла мойки). Свист может появляться, когда в посудомоечную машину заливается вода, что является нормой. Если напор воды слишком большой, звук может быть громче. Если звук слишком громкий, возможно, необходимо отрегулировать водопроводный кран и уменьшить напор воды.
Может ли эта машина выполнять принудительный слив воды?	Обычно посудомоечная машина автоматически сливает всю воду после завершения цикла мойки. Чтобы вручную слить образовавшуюся в камере воду, нажмите кнопку электропитания и удерживайте ее 3 секунды. Выполнение программы будет остановлено и будет произведен слив воды. После слива воды электропитание машины будет отключено.
Нужно ли ополаскивать посуду перед ее загрузкой в посудомоечную машину?	Нет. Чтобы мыть посуду в посудомоечной машине, ее можно предварительно не ополаскивать. В большинстве случае, мытье посуды в посудомоечной машине позволяет сократить потребление электроэнергии и расход воды, а предварительное ополаскивание, наоборот, увеличивает их, никак не влияя на качество мытья.

САМОДИАГНОСТИКА

В этой машине имеется автоматическая система мониторинга ошибок, которая обнаруживает и диагностирует проблемы на ранней стадии. Если ваша посудомоечная машина не работает должным образом или совсем не работает, перед обращением в сервисный центр выполните следующие проверки.

Проблема	Возможные причины и способ устранения
Посудомоечная машина не работает.	**Не была настроена программа мойки.** Нажмите кнопку электропитания, настройте программу мойки и закройте дверцу.
	Плохо закрыта дверца. Убедитесь, что дверца полностью закрыта и зафиксирована в закрытом состоянии.
	Не машину не подается напряжение. Подключите машину к электросети.
	Перегорел предохранитель или сработал автоматический выключатель. Замените предохранитель или включите автоматический выключатель.
Индикаторы не включаются.	**Вилка посудомоечной машины не вставлена в розетку.** Подключите машину к электросети.
В машине появился неприятный запах.	**Предыдущая программа была остановлена до ее завершения, и в посудомоечной машине осталась вода.** Убедитесь, что в посудомоечной машине нет посуды, включите электропитание, выберите функцию отмены программы, чтобы слить остатки воды, а затем запустите программу «Интенсивная» с моющим средством.
	На дне посудомоечной машины или в фильтре остались фрагменты пищи. Очистите фильтр и камеру посудомоечной машины согласно инструкциям в разделе «Чистка и техническое обслуживание».
	Грязная посуда была надолго оставлена внутри машины. Налейте уксус в стакан или миску, установите посуду с уксусом в верхней корзине. (Помните, что уксус — это кислота, и при частом использовании он может повредить электробытовые приборы.)
После завершения цикла мойки на дне машины осталась вода.	**Сливной шланг пережат или засорился.** Проверьте шланг или устраните засор.

Проблема	Возможные причины и способ устранения
На стеклянной посуде остались мутные разводы.	**Использовано слишком много моющего средства в сочетании с жесткой водой.** Используйте меньше моющего средства и ополаскивателя.
На посуде остались черные или серые следы.	**Во время мытья посуда касалась алюминиевых предметов.** В следующий раз измените способ размещения посуды.
На внутренних поверхностях машины образовался желтый или коричневый налет.	**Это могут быть пятна от кофе или чая.** Удалите пятна с помощью чистящего средства.
На посуде остаются фрагменты пищи.	**Выбрана неправильная программа.** Выберите подходящую программу в соответствии со степенью загрязненности и типом грязной посуды.
	Использовано неподходящее моющее средство. Используйте рекомендованное моющее средство.
	Низкий напор воды на входе. Убедитесь, что напор воды соответствует значению, указанному в технических характеристиках.
	Отверстия в разбрызгивателях засорены. Очистите разбрызгиватели.
	Посуда в корзинах была размещена неправильно. Убедитесь, что посуда не препятствует вращению разбрызгивателей и не мешает открыванию крышки отсека для моющего средства.
	Засорился фильтр. Очистите фильтр.
Раздаются шумы.	**Некоторые шумы во время работы машины являются нормой.** Шум может возникать во время работы сливного насоса.
	Посудомоечная машина плохо выровнена. Отрегулируйте высоту ножек, чтобы выровнять машину.
Посуда плохо сохнет.	**В отсеке для ополаскивателя отсутствует ополаскиватель.** Долейте ополаскиватель в посудомоечную машину.
Разбрызгиватель вращается неравномерно.	**Отверстия разбрызгивателя засорены остатками пищи.** Очистите разбрызгиватель.

Проблема	Возможные причины и способ устранения
Верхняя корзина для посуды перекошена.	**Корзина установлена неправильно.** См. инструкции в разделе «Регулировка высоты верхней корзины».
Дверца не закрывается полностью.	**Корзина для посуды установлена неправильно.** Чтобы правильно закрыть дверцу, придавите ее, пока не раздастся характерный щелчок.
Вода подтекает с передней стороны машины.	**Посудомоечная машина плохо выровнена.** Убедитесь, что машина выровнена по горизонтали и вертикали. См. инструкции по выравниванию в главе «Инструкции по установке».
	Используется неправильное моющее средство. Если к утечке воды привело чрезмерное пенообразование, дайте пене осесть, а затем промойте внутреннюю камеру машины.
На посуде остались пятна.	**Посудомоечная машина была перегружена.** Не перегружайте посудомоечную машину.
	Вы неправильно разместили посуду. Убедитесь, что посуда размещена правильно.
	Низкий напор воды. Убедитесь, что напор воды соответствует значению, указанному в технических характеристиках.
	Недостаточное количество моющего средства. Добавьте рекомендуемое количество моющего средства. См. информацию об оптимальном количестве в разделе «Добавление моющего средства в отсек».
	В отсеке для ополаскивателя отсутствует ополаскиватель. Долейте ополаскиватель в посудомоечную машину.
	Внутри машины скопилась жесткая вода. Извлеките посуду и корзину для столовых приборов. Оставьте только корзины для посуды. Для достижения наилучших результатов возьмите 3 столовые ложки (40 г) порошка лимонной кислоты и запустите программу «Уход за машиной» без моющего средства. Если лимонной кислоты у вас нет, можно использовать белый уксус, налив его в миску и поставив ее в верхнюю корзину.
На дисплее отображается один из кодов: d0, d1, d2, d3, d4, d5, d6, d7 **или** d8.	**Вы случайно перешли в режим настройки уровня расхода ополаскивателя.** Это не коды ошибок. Они указывают на текущий уровень расхода ополаскивателя. См. дополнительные сведения в разделе «Настройка уровня расхода ополаскивателя».

КОДЫ ОШИБОК

При возникновении неполадок или ошибок в работе посудомоечной машины подается предупреждающий сигнал, а индикатор «Луч на полу» загорается красным цветом. Чтобы определить причину возникшей проблемы, посмотрите, какой индикатор мигает на панели управления.

Код ошибки	Причины и способ устранения
E1	**Проблемы с подачей воды.** • Убедитесь, что заливной шланг не засорен, не пережат и в нем нет замерзшей воды. • Проверьте напор воды.
E2	**Проблемы со сливом.** • Убедитесь, что сливной шланг не засорен, не пережат и в нем нет замерзшей воды.
	Вентиляционное отверстие заблокировано. • Очистите вентиляционное отверстие.
	Засорился фильтр. • Очистите фильтр.
E3	**Предупреждение об аномально высокой температуре.** • Отключите посудомоечную машину от электросети и обратитесь в сервисный центр.
E4	**Утечка воды.** • Посудомоечная машина перестает работать, подается звуковой сигнал, периодически включается сливной насос. • Отключите подачу воды в посудомоечную машину и обратитесь в сервисный центр.
E5	**Неисправность датчика температуры.** • Отключите посудомоечную машину от электросети и обратитесь в сервисный центр.
E61 / E62	**Ошибки обмена данными.** • Отключите посудомоечную машину от электросети и обратитесь в сервисный центр.
E7	**Неисправность в системе заливания воды.** • Отключите посудомоечную машину от электросети и обратитесь в сервисный центр.

Код ошибки	Причины и способ устранения
E9	**Неисправность перепускного клапана.** • Отключите посудомоечную машину от электросети и обратитесь в сервисный центр.
E11	**Предупреждение о пониженной мощности.** • Отключите посудомоечную машину от электросети и обратитесь в сервисный центр.
E10 / E1A / E1b	**Неисправность двигателя.** • Отключите посудомоечную машину от электросети и обратитесь в сервисный центр.
E1C / E1d / E1E	**Неисправность двигателя.** • Отключите посудомоечную машину от электросети и обратитесь в сервисный центр.
E13	**Неисправность вентилятора.** • Отключите посудомоечную машину от электросети и обратитесь в сервисный центр.
E14	**Неисправность системы блокировки дверцы.** • Отключите посудомоечную машину от электросети и обратитесь в сервисный центр.

Если после выполнения всех приведенных в этой главе проверок вам не удалось устранить проблему, ни в коем случае не пытайтесь ремонтировать посудомоечную машину самостоятельно. Обратитесь для диагностики и ремонта в авторизованный сервисный центр.

УТИЛИЗАЦИЯ

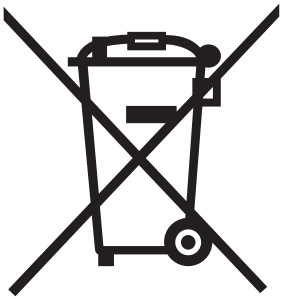

ПРАВИЛЬНАЯ УТИЛИЗАЦИЯ УСТРОЙСТВА

Эта маркировка указывает, что по истечении срока службы данное устройство не подлежит утилизации вместе с другими бытовыми отходами. Чтобы предотвратить возможный вред для окружающей среды и здоровья людей в результате неконтролируемой утилизации отходов, утилизируйте это устройство ответственно, способствуя таким образом экологически безопасному повторному использованию материальных ресурсов.

Чтобы утилизировать отслужившее свой срок устройство, сдайте его в пункт раздельного сбора отходов электронного оборудования или обратитесь в магазин, где вы его приобрели. Продавец, возможно, сможет транспортировать это устройство для его экологически безопасной переработки.

Для обеспечения безопасности детей перед утилизацией этого устройства отрежьте шнур электропитания как можно ближе к корпусу.

Данное устройство соответствует директиве ЕС 2012/19/EU по утилизации отходов электрического и электронного оборудования, и на нем нанесено классификационное обозначение отходов электрического и электронного оборудования.

Кроме того, это устройство соответствует директиве ЕС 2011/56/EU по ограничению использования вредных веществ и не содержит никаких опасных или запрещенных материалов, перечисленных в этой директиве.

УТИЛИЗАЦИЯ УПАКОВОЧНЫХ МАТЕРИАЛОВ

Упаковка предназначена для защиты устройства от повреждений во время транспортировки. Она произведена из пригодных для переработки материалов в соответствии с государственными нормативами по охране окружающей среды. Не утилизируйте упаковочные материалы вместе с обычными бытовыми отходами, а сдайте их в пункт раздельного сбора мусора, адрес которого можно узнать в местных органах власти. Вторичное использование упаковочных материалов позволяет снизить использование сырья в производственном процессе и объем отходов, свозимых на мусорные полигоны.

ТЕХНИЧЕСКИЕ ХАРАКТЕРИСТИКИ

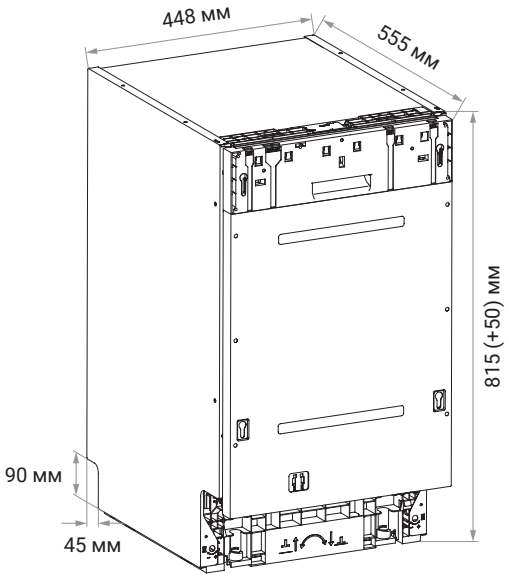

Название модели	**BDW 4539 Touch Inverter Autoopen Timer Floor**
Тип монтажа	Встраиваемая
Число стандартных комплектов посуды	10
Класс энергоэффективности	A+++
Номинальное напряжение	220–240 В~
Номинальная частота	50 Гц
Напор воды	0,03–1,0 МПа
Номинальная мощность	1920 Вт
Потребление электроэнергии	143 кВт·ч/год
Расход воды	2800 л/год
Уровень шума	49 дБ
Габариты (ШхГхВ)	448 x 555 x 815 (мм)
Вес нетто/брутто	28/32 кг