gorenje

BCM4537DBG



www.gorenje.com

Instruction manual / Compact oven with microwave
EN 4

Инструкция по зксплуатации / Духового шкафа с СВЧ
RU 41

Іске пайдалану нұқсаулығы / Шағын толқынды пеш
KZ 79

DEAR CUSTOMER

We sincerely thank you for your purchase. We believe you will soon find ample evidence that you can really rely on our products. To make the use of the appliance easier, we attach these comprehensive instruction manual.

The instructions should aid you in getting familiar with your new appliance. Please, read them carefully before using the appliance for the first time.

In any case, please make sure the appliance was supplied to you undamaged. Should you identify and transport damage, contact your sales representative or the regional warehouse from where the product was delivered. You will find the telephone number on the receipt or delivery report.

We wish you a lot of pleasure with your new household appliance.



The appliance for household use for heating food and beverages using electromagnetic energy, for indoor use only.

INSTRUCTIONS FOR USE

These instructions are intended for the user.carefully read the instructions and save them for future reference.

They describe the cooker and how to use it. They also apply to different types of appliances, therefore you may find some descriptions of functions that may not apply to your appliance.

PRECAUTIONS TO AVOID POSSIBLE EXPOSURE TO EXCESSIVE MICROWAVE ENERGY

(a) Do not attempt to operate this oven with the door open since this can result in harmful exposure to microwave energy. It is important not to break or tamper with the safety interlocks.

(b) Do not place any object between the oven front face and the door or allow soil or cleaner residue to accumulate on sealing surfaces.

(c) **WARNING:** If the door or door seals are damaged, the oven must not be operated until it has been repaired by a competent person.

ADDENDUM

If the apparatus is not maintained in a good state of cleanliness, its surface could be degraded and affect the lifespan of the apparatus and lead to a dangerous situation.

IMPORTANT SAFETY INSTRUCTIONS

WARNING

To reduce the risk of fire, electric shock, injury to persons or exposure to excessive microwave oven energy when using your appliance, follow basic precautions, including the following:

- Read and follow the specific: "PRECAUTIONS TO AVOID POSSIBLE EXPOSURE TO EXCESSIVE MICROWAVE ENERGY".
- This appliance can be used by children aged from 8 years and above and persons with reduced physical, sensory or mental capabilities or lack of experience and knowledge if they have been given supervision or instruction concerning use of the appliance in a safe way and understand the hazards involved. Children shall
- not play with the appliance. Cleaning and user maintenance shall not be made by children unless they are aged from 8 years and above and supervised.
- Keep the appliance and its cord out of reach of children less than 8 years.
- If the supply cord is damaged, it must be replaced by the manufacturer, its service agent or similarly qualified persons in order to avoid a hazard.
- **WARNING:** Ensure that the appliance is switched off before replacing the lamp to avoid the possibility of electric shock.

- The temperature of accessible surfaces may be high when the appliance is operating.
- Don't use under the worksurface and that it must not be subject to spillage from containers onto surfaces under which the appliance is installed.
- This appliance is a Group 2 Class B ISM equipment. Group 2 contains all ISM (Industrial, Scientific and Medical) equipment in which radio-frequency energy is intentionally generated and/or used in the form of electromagnetic radiation for the treatment of material, and spark erosion equipment.
- Class B equipment is suitable for use in domestic establishments and establishments directly connected to a low voltage power supply network.
- **WARNING:** It is hazardous for anyone other than a competent person to carry out any service or repair operation that involves the removal of a cover which gives protection against exposure to microwave energy.
- **WARNING:** Liquids and other foods must not be heated in sealed containers since they are liable to explode.
- This appliance is intended to be used in household and similar applications such as:
  - staff kitchen areas in shops, offices and other working environments;
  - farm houses;

  - by clients in hotels, motels and other residential type environments;
  - bed and breakfast type environments.
- Only use utensils that are suitable for use in microwave ovens.
- Metallic containers for food and beverages are not allowed during microwave cooking.
- When heating food in plastic or paper containers, keep an eye on the oven due to the possibility of ignition.
- The microwave oven is intended for heating food and beverages. Drying of food or clothing and heating of warming pads, slippers, sponges, damp cloth and similar can lead to risk of injury, ignition or fire.
- If smoke is observed, switch off or unplug the appliance and keep the door closed in order to stifle any flames.
- Microwave heating of beverages can result in delayed eruptive boiling, therefore care must be taken when handling the container.
- The contents of feeding bottles and baby food jars shall be stirred or shaken and the temperature checked before consumption, in order to avoid burns.
- Eggs in their shell and whole hard-boiled eggs should not be heated in microwave ovens since they can explode, even after microwave heating has ended.

- The oven should be cleaned regularly and any food deposits removed.
- Failure to maintain the oven in a clean condition could lead to deterioration of the surface that could adversely affect the life of the appliance and possibly result in a hazardous situation.
- Only use the temperature probe recommended for this oven. (For ovens provided with a facility to use a temperature-sensing probe.)
- Care should be taken not to displace the turntable when removing containers from the appliance. (For fixed appliances and built-in appliances being used equal or higher than 900mm above the floor and having detachable turntables. But this is not applicable for appliances with horizontal bottom hinged door.)
- The appliance shall not be cleaned with a steam cleaner.
- **WARNING:** When the appliance is operated in the combination mode, children should only use the oven under adult supervision due to the temperatures generated.
- **WARNING:** Accessible parts can become hot during use. Young children should be kept away.
- Steam cleaner is not to be used.
- Do not use harsh abrasive cleaners or sharp metal scrapers to clean the oven door glass since they can scratch the surface, which can result in shattering of the glass.

- **WARNING:** The appliance and its accessible parts become hot during use.
  Care should be taken to avoid touching heating elements. Children less than 8 years of age shall be kept away unless continuously supervised.
- During use the appliance becomes hot.
  Care should be taken to avoid touching heating elements inside the oven.
- The appliance must not be installed behind a decorative door in order to avoid overheating. (This is not applicable for appliances with decorative door.) If, for cleaning, the user sets the control to a position higher than that for normal cooking purposes, the surfaces may get hotter than usual and children should be kept away.
  33. The microwave oven must be operated with the decorative door open. (For ovens with a decorative door.)
- The microwave oven is intended to be used built-in.
- Surface of a storage drawer can get hot.
- **WARNING:** Ensure that the cavity does not contain any items or utensils that are not suitable for the use with the microwave oven before you operate the appliance.
- **WARNING:** Do not use the cavity for storing combustible products, cooking utensils, or food and similar when the microwave oven is not in use.

- The cavity lighting is a main function, which can facilitate users to clean and observe the food being cooked, etc. When users no longer need the lighting, for energy conservation, please close the oven door, the light will turn off automatically at this time. (For the oven with the cavity lighting.)
- Do not operate the microwave oven when empty: Avoid running the microwave without food inside to prevent overheating and potential damage to the cavity.
- Do not use the microwave oven continuously for an extended period, as it may activate the overheating protection mechanism and stop heating. Once the oven has cooled down, it can be used again.

READ CAREFULLY AND KEEP FOR FUTURE REFERENCE
HOUSEHOLD USE ONLY
(NOT FOR COMMERCIAL USE)



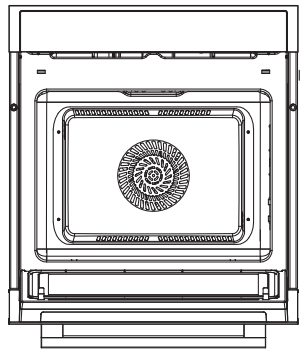

[01] x 1

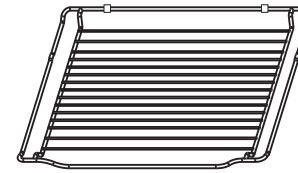

[02] x 1

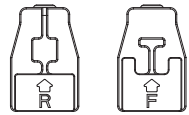

[03] x 2 [04] x 2

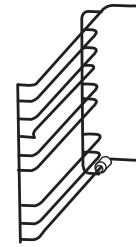

[05] x 1

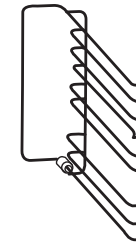

[06] x 1

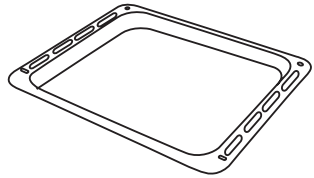

[07] x 1



[8] x 2



[9] x 2



[10] x 2

Causes of damage

Caution!

- Creation of sparks: Metal e.g. a spoon in a glass must be kept at least 2 cm from the oven walls and the inside of the door. Sparks could irreparably damage the glass on the inside of the door.
- Water in the hot cooking compartment: Never pour water into the hot cooking compartment. This will cause steam. The temperature change can cause damage.
- Moist food: Do not store moist food in the closed cooking compartment for long periods.
  Do not use the appliance to store food. This can lead to corrosion.
- Cooling with the appliance door open: Only leave the cooking compartment to cool with the door closed.
  Do not trap anything in the appliance door. Even if the door is only slightly ajar, the fronts of adjacent units may be damaged over time.
- Heavily soiled seal: If the seal is very dirty, the appliance door will no longer close properly during operation.
  The fronts of adjacent units could be damaged.
  Always keep the seal clean.
- Operating the microwave without food: Operating the appliance without food in the cooking compartment may lead to overloading. Never switch on the appliance unless there is food in the cooking compartment. An exception to this rule is a short crockery test (see the section "Microwave, suitable crockery").
- Using the appliance door for standing on or placing objects on: Do not stand or place anything on the open appliance door. Do not place ovenware or accessories on the appliance door.
- Transporting the appliance: Do not carry or hold the appliance by the door handle. The door handle cannot support the weight of the appliance and could break.
- Microwave popcorn: Never set the microwave power too high.
  Use a power setting no higher than 600 watts. Always place the popcorn bag on a glass plate. The disc may jump if overloaded.
- Liquid that has boiled over must not be allowed to run through the turntable drive into the interior of the appliance. Monitor the cooking process. Choose a shorter cooking time initially, and increase the cooking time as required.
- The oven should be cleaned regularly and any food deposits removed since they may explode, even after microwave heating has ended.
- Failure to maintain the oven in a clean condition could lead to deterioration of the surface that could adversely affect the life of the appliance and possibly result in a hazardous situation.

INSTALLATION

Installation Fitted units

- This appliance is only intended to be fully fitted in a kitchen.
- This appliance is not designed to be used as a tabletop appliance or inside a cabinet.
- The fitted cupboard must not have a back wall behind the appliance.
- A gap of at least 45 mm must be maintained between the wall and the base or back panel of the unit above.
- The fitted cupboard must have a ventilation opening of 250cm^2 on the front. To achieve this, cut back the base panel or fit a ventilation grille.
- Ventilation slots and intakes must not be covered.
- The safe operation of this appliance can only be guaranteed if it has been installed in accordance with these installation instructions.
- The fitter is liable for any damage resulting from incorrect installation.
- The units into which the appliance is fitted must be heat-resistant up 90°C.
- Don't use under the work surface and that it must not be subject to spillage from containers onto surfaces under which the appliance is installed.

Installation dimensions

The dimensions in the figures are in mm. Installation height not less than 850mm.

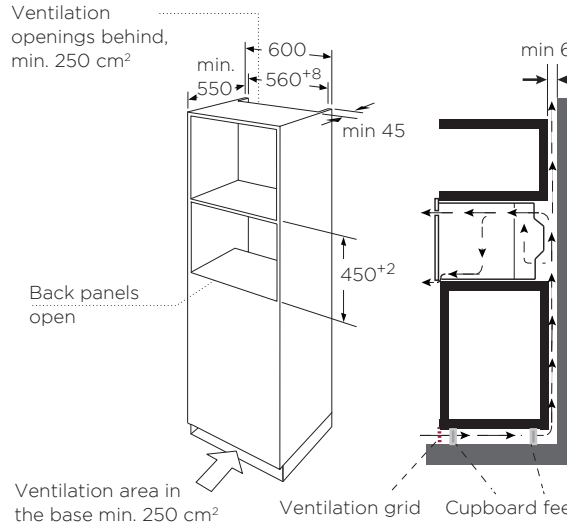

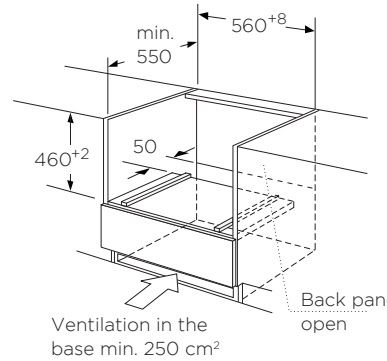

Note: There should be gap above the oven.

Building in

- Do not hold or carry the appliance by the door handle. The door handle cannot hold the weight of the appliance and may break off.

1. Carefully push the microwave into the box, making sure that it is in the centre.
2. Open the door and fasten the microwave with the screws that were supplied.

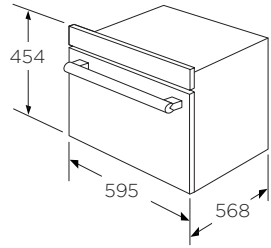

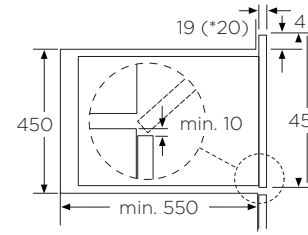

*20 mm for metal fascias

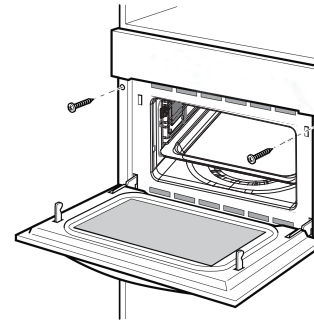

- Fully insert the appliance and centre it.
- Do not kink the connecting cable.
- Screw the appliance into place.
- The gap between the worktop and the appliance must not be closed by additional battens.

Important information

Electrical connection with plug (only for some models, subject to our products)
The appliance is fitted with a plug and must only be connected to a properly installed earthed socket.
Only a qualified electrician who takes the appropriate regulations into account may install the socket, or replace the connecting cable. If the plug is no longer accessible following installation, an all-pole isolating switch must be present on the installation side with a contact gap of at least 3 mm. Contact protection must be ensured by the installation.
Fuse protection: see instructions for use-technical data.

YOUR NEW APPLIANCE

Use this section to familiarise yourself with your new appliance.
The control panel and the individual operating controls are explained. You will find information on the cooking compartment and the accessories.

Control panel

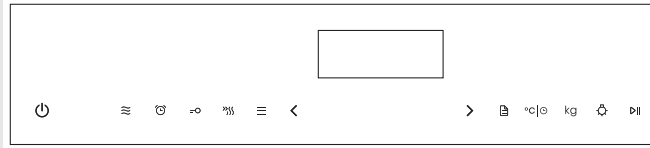

Touch keys

The touch keys are used to set the various additional functions. On the display, you can read the values that you have set.

Symbol	Function
⏻	Cancel
≋	Microwave
⏰	Kitchen Timer
⊸	Lock Function For Children
)))	Preheat
☰	Heating Function
< >	Parameter Adjustment
🗎	Defrost / Auto Menu
°C | ◷	Temperature / Clock
kg	Weight Setting
☼	Light Bulb
▷II	Start / Pause

Function and screen display

Use the function keys to set the type of cooking.

Function	Use
Conventional	The top and bottom elements work together to provide conventional cooking. The oven needs to be preheated to the required temperature: ideal for slow cooking dishes such as casseroles and stews.
Convection	For baking on several levels (e.g. baking trays of chocolate chip cookies).
Conventional + Fan	Convenient and time savings, up to 4 dishes can be cooked simultaneously on different shelves without mixing of taste or smell.
Radiant Grilling	Best results can be obtained from using the top shelf for small items and lower shelves for larger items.
Double Grill + Fan	For gratin dishes and finishing roasted vegetables.
Double Grilling	The inside radiant elements and outside top element work simultaneously giving a rapid and even grilling heat, therefore effectively browning the top surface of the food.
Pizza	Pizza is perfectly cooked with extra heat from both bottom and sides of the oven, guaranteeing pizza bases are crispy.
Lower Heater Element	This is ideal for slow cooking dishes such as casseroles, stews.
Microwave	Defrost, reheat and cooking.
MW + Convection	For reducing large portions' cooking time with browning finish.
MW +Double Grill +Fan	This function is suitable where quick browning is required; will cook the ingredients down to the core.
MW + Pizza	This function is suitable where quick under browning is required; will cook the ingredients down to the core.
Defrost	3 defrosting programmes

Parameter adjustment

Use the adjusting keys to set the parameters.

Parameter	Function
Auto menu	Select 13 auto menus. From P01 to P13.
Temperature	Select the temperature of cooking (°C).  : 100-235  : 50-250
	 : 50-235 : 100-235
	 : 100-250 : 100-235
	 : 50-250 : 50-235
	 : 50-250  : 50-250
	 : 50-250
Weight	Set the weight of cooking.
Time	Set the time of cooking.
Microwave	Select microwave power. 900W, 600W, 400W, 200W, 100W.

Cooling fan

Your appliance has a cooling fan. The cooling fan switches on during operation. The hot air escapes above the door. The cooling fan continues to run for a certain time after operation.

Caution!
Do not cover the ventilation slots. Otherwise, the appliance will overheat.

Notes

- The appliance remains cool during microwave operation. The cooling fan will still switch on. The fan may run on even when microwave operation has ended.
- Condensation may appear on the door window, interior walls and floor. This is normal and does not adversely affect microwave operation. Wipe away the condensation after cooking.

Note:
Type and quantity of accessories is subject to actual demand.

Grill rack

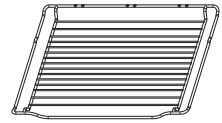

For grilling, e.g. steaks, sausages and for toasting bread.

Baking tray

For safety reasons, the baking tray should be placed on the side hanger instead of being placed directly on the bottom board of the cavity.

Baking tray- Enamel tray

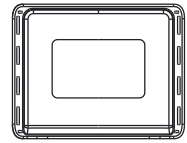

For making cake roll and roasting whole chicken.
When cooking with microwave function, the use of enamel tray is prohibited.

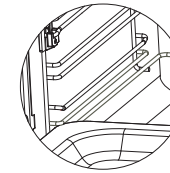

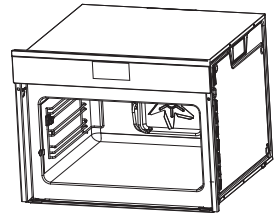

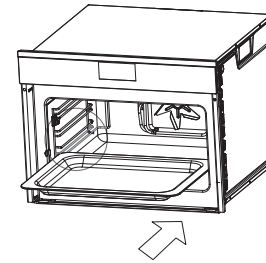

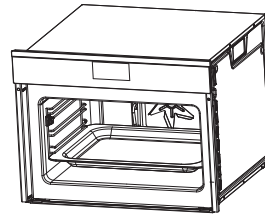

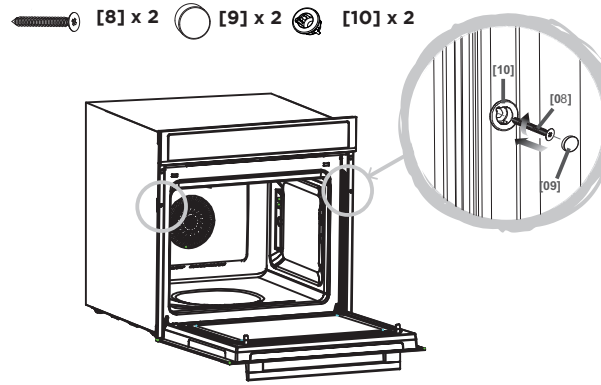

Once the oven has been lifted into place inside the appliance housing, locate the two holes in the casing of the oven and fix it into place using [08], [09] and [10].
Caution: Do not over tighten the screws [08] to avoid damage to the oven or appliance housing - use a screwdriver only!

Installation of the ceramic clips and side rails

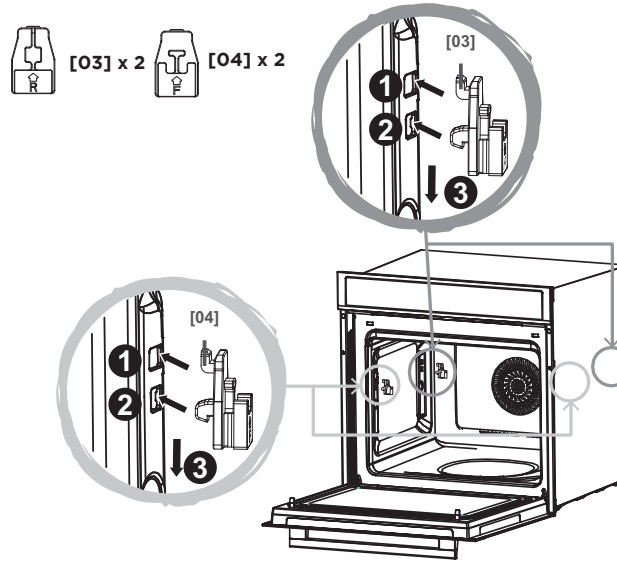

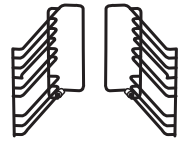

[05] x 1 [06] x 1

Left side rail installation [05]

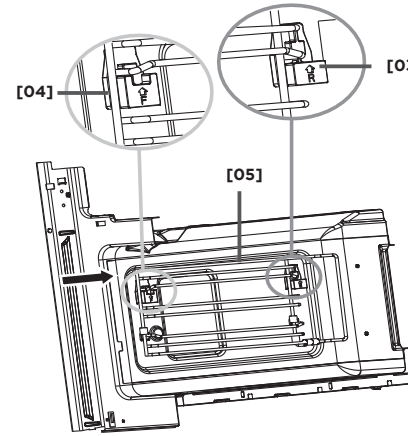

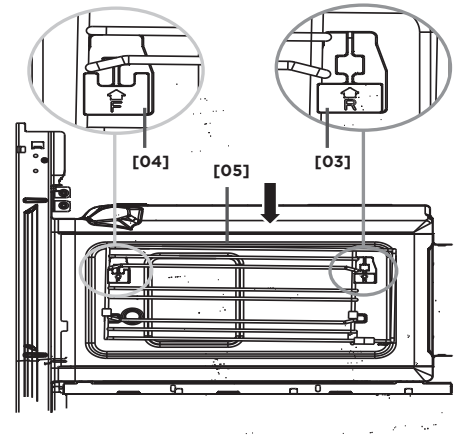

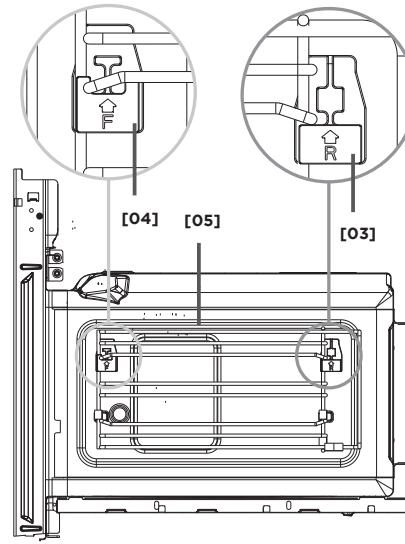

Right side rail installation [06]

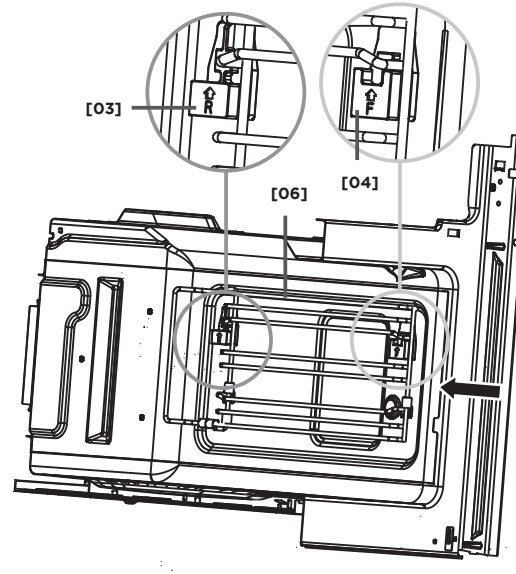

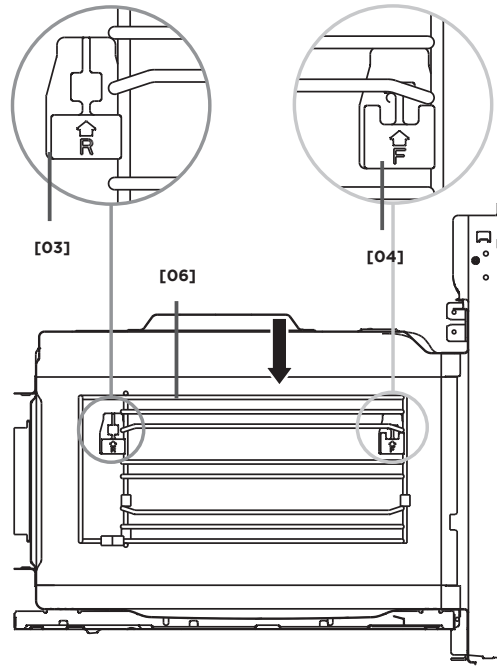
R
F
[03]
[06]
[04]

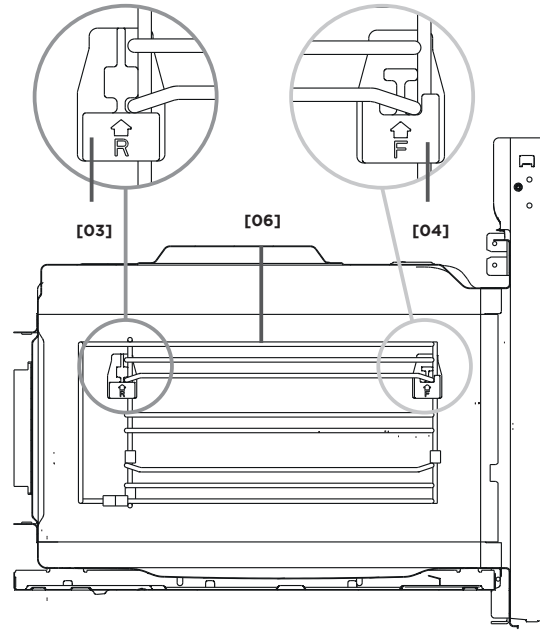
R
TL
[03]
[06]
[04]

Before using the appliance for the first time

Here you will find everything you need to do before using your oven to prepare food for the first time. First read the section on IMPORTANT SAFETY INSTRUCTIONS.

Setting the clock

1. In standby mode, touch °C | ⏲ once, and then “00:00” will display.
2. Touch ❮ or ❯ to set the hour figures.
3. Touch °C | ⏲ to confirm.
4. Touch ❮ or ❯ to set the minute figures.
5 . Touch °C | ⏲ to confirm. The clock is set.

Notes

• To reset the clock, please repeat step 1 to step 5.
• The clock is a 24-hour display.

Cleaning the accessories

Before you use the accessories for the first time, clean them thoroughly with hot soapy water and a soft dish cloth.

Heating up the oven

To remove the new cooker smell, heat up the oven when it is empty and closed. 0.5 hour with ⊛ Convection at 250 °C is ideal.
Ensure that no packaging remnants have been left in the cooking compartment.

1. In standby mode, touch ☰ once, and then ⎺ will display.
2. Touch ☰ repeatedly until ⊛ displays.
3. Touch ❮ or ❯ to set the temperature to 250°C.
4. Touch °C | ⏲ once to enter the cooking time setting.
5. Touch ❮ or ❯ to set the cooking time to “h0:30”.
6. Touch ⏯ to confirm. The oven begins to heat up.

Setting the oven

There are various ways in which you can set your oven. Here we will explain how you can select the desired type of heating and temperature or grill setting. You can also select the oven cooking time for your dish.

Setting the type of heating and temperature

Example: 〰 Radiant Grilling at 200 °C for 25 minutes with the preheating.

1. In standby mode, touch ☰ once, and then ⎺ will display.
2. Touch ☰ repeatedly until 〰 displays.
3. Touch ❮ or ❯ to set the temperature to 200°C.

4. Touch °C | ⏲ once to enter the cooking time setting.
5. Touch ❮ or ❯ to set the cooking time to “h0:25”.
6. Touch ⏯ to confirm. The oven begins to heat up.

Note

• The maximum cooking time is 9 hours.

Opening the oven door during operation
Operation is suspended. After closing the door, touch ⏯ once. Operation continues.

Pausing operation
Touch ⏯ once to pause operation. Then touch ⏯ again to continue the operation.

Changing the cooking time
During operation, touch °C | ⏲ once, the cooking time flashes, and then touch ❮ or ❯ to change the cooking time.

Changing the temperature
During operation, touch ❮ or ❯ to change the temperature.

Cancelling operation
This can be done at any time. Touch ⏻ on ce to enter into the standby mode.

Rapid Preheating

With rapid preheating, your oven reaches the set temperature particularly quickly.

Rapid Preheating is available for the following types of heating:

- Conventional
- Convection
- Conventional + Fan
- Radiant Grilling
- Double Grill + Fan
- Double Grilling
- Pizza
- Lower Heater Element

Notes

• Do not open the oven door during preheating, otherwise the preheating process will be canceled.
• When the set temperature is below 100°C, the preheating function cannot be used.

To ensure an ven cooking result, only put your food in the cooking compartment when the preheating phase is complete.

1. Setting the type of heating, temperature, ture, and cooking time.
2. Touch ⁾⁾⁾ once. The oven begins to preheat.

The preheating process is complete
When preheating is completed, the oven will sound. Open the oven door and place the food in the oven. Close the oven door. Then touch ▷|| to continue the operation.

The microwave

Microwaves are converted to heat in foodstuffs.
The microwave can be used solo, i.e. on its own, or in combination with a different type of heating. You will find information about ovenware and how to set the microwave.

Notes regarding ovenware

Suitable ovenware
Suitable dishes are heat-resistant ovenware made of glass, glass ceramic, porcelain, ceramic or heat-resistant plastic. These materials allow microwaves to pass through.

You can also use serving dishes. This saves you having to transfer food from one dish to another. You should only use ovenware with decorative gold or silver trim if the manufacturer guarantees that they are suitable for use in microwaves.
Unsuitable ovenware
Metal ovenware is unsuitable. Metal does not allow microwaves to pass through. Food in covered metal containers will remain cold.
Caution!
Creation of sparks: metal – e.g. a spoon in a glass – must be kept at least 2 cm from the oven walls and the inside of the door.
Sparks could destroy the glass on the inside of the door.
Ovenware test
Do not switch on the microwave unless there is food inside. The following ovenware test is the only exception to this rule.

Perform the following test if you are unsure whether your ovenware is suitable for use in the microwave:

1. Heat the empty ovenware at maximum power for 1/2 to 1 minute.
2. Check the temperature occasionally during that time.

The ovenware should still be cold or warm to the touch.
The ovenware is unsuitable if it becomes hot or sparks are generated.

Microwave power

100W	- Defrosting sensitive/delicate foods - Defrosting irregularly-shaped foods - Softening ice cream - Allowing dough to rise
200W	- Defrosting - Melting chocolate and butter
400W	- Cooking rice, soup
600W	- Reheating - Cooking mushrooms, shellfish - Cooking dishes containing eggs and cheese
900W	- Boiling water, reheating - Cooking chicken, fish, vegetables

Note

- The maximum cooking time at 900W microwave power is 30 minutes, while the maximum cooking time at all other microwave power levels is 90 minutes.

Setting the microwave

Example: Set microwave power to 200 W and cooking time to 17 minutes.

1. In standby mode, touch ≋ once. And the default microwave power “900W” and the default cooking time will display.
2. Touch ❮ or ❯ to set the cooking time to “17:00”.
3. Touch ≋ once to enter the power level setting.
4. Touch ❮ or ❯ to set the power level to 200W.
5. Touch ▷|| to start cooking.

Opening the oven door during operation
Operation is suspended. After closing the door, touch ▷|| once. Operation continues.

Pausing operation
Touch ▷|| once to pause operation. Then touch ▷|| again to continue the operation.

Changing the cooking time
During operation, touch ❮ or ❯ to change the cooking time.

Changing the microwave power setting
During operation, touch ≋ once, the microwave power flashes, and then touch ❮ or ❯ to change the microwave power.

Cancelling operation
This can be done at any time. Touch ⏻ once to enter into the standby mode.

MicroCombi operation

This function involves the simultaneous operation of the grill and the microwave. Using the microwave cooks your dishes more quickly, while still ensuring they are nicely browned. The microwave power is fixed at 300 W and cannot be adjusted.

Setting Microwave Combi operation

Example: Use the ≋ MW + Pizza function at 190°C for 17 minutes.

1. In standby mode, touch ≋ once. And the default microwave power “900W” and the default cooking time will display.
2. Touch ☰ repeatedly to choose the combination cooking mode until ≋ displays.
3. Touch ❮ or ❯ to set the temperature to 190°C.
4. Touch °C | ⏲ once to enter the cooking time setting.
5. Touch ❮ or ❯ to set the cooking time to “h0:17”.
6. Touch ⏯ to start cooking.

Opening the oven door during operation
Operation is suspended. After closing the door, touch ⏯ once. Operation continues.

Pausing operation
Touch ⏯ once to pause operation. Then touch ⏯ again to continue the operation.

Changing the cooking time
During operation, touch °C | ⏲ once, the cooking time flashes, and then touch ❮ or ❯ to change the cooking time.

Changing the temperature
During operation, touch ❮ or ❯ to change the temperature.

Cancelling operation

This can be done at any time. Touch ⏻ on ce to enter into the standby mode.

Automatic programmes

The automatic programmes enable you to prepare food very easily. You select the programme and enter the weight of your food. The automatic programme makes the optimum setting.

You can choose from 13 auto menus.

Setting a auto menu

1. In standby mode, touch 📄 twice to enter the auto menu function. "P01" will display.
2. Touch ❮ or ❯ to select the auto menu you want.
3. Touch kg once to enter the weight setting.
4. Touch ❮ or ❯ to set the weight of the food.
5. Touch ⏯ to start cooking.

Auto Menu

Programme no.	Item	Weight(kg)	Accessory layer and accessory
P 01**	Fresh vegetables	0.2 0.4 0.6	Flat heating surface, grill rack
P 02**	Potatoes peeled /cooked	0.2 0.4 0.7	Flat heating surface, grill rack
P 03	Baked potatoes	0.4 1.0	3rd layer, grill rack
P 04	Chicken pieces (frozen)	0.4	3rd layer, grill rack
P 05*	Sponge cake	0.4 0.5 0.6	2nd layer, grill rack
P 06*	Apple pie	2.4	2nd layer, grill rack
P 07*	Quiche	1.0	3rd layer, grill rack
P 08**	Reheat soup	0.2 0.4 0.6	Flat heating surface, grill rack
P 09**	Reheat plate	0.2 0.3	Flat heating surface, grill rack
P 10**	Reheat sauce/stew	0.1 0.2 0.3	Flat heating surface, grill rack

Programme no.	Item	Weight(kg)	Accessory layer and accessory
P 11	Frozen pizza	0.2 0.4 0.6	3rd layer, grill rack
P 12*	Frozen oven chips	0.3 0.4 0.5	3rd layer, enamel tray
P 13	Lasagna	1.6	3rd layer, grill rack

Notes

- For the menus “P04, P06, P07, P13”, please skip the step 3 and step 4.
- From the bottom to the top, the number of layers is from the first to the fourth.
- The programmes with a * are preheated. During preheating, the preheating symbol is on. After preheating, you will hear an alarm.
- The programmes with ** only use the microwave function.

Changing the programme

Once you have started the programme, the programme number and weight cannot be changed.

Changing the cooking time

If using automatic programmes, you cannot change the cooking time.

Cancelling operation

This can be done at any time. Touch ⏻ on ce to enter into the standby mode.

Defrosting programmes

You can use the 3 defrosting programmes to defrost meat, poultry and fish.

1. In standby mode, touch 📄 once, then ❄ and "d01" will display.
2. Touch ❮ or ❯ to select the type of the food.
3. Touch kg once to enter the weight setting.
4. Touch ❮ or ❯ to set the weight of the food.
5. Touch ⏯ to start defrosting.

Programme no.	Defrost	Weight range in kg
d 01*	Meat	0.1 - 1.5
d 02*	Poultry	0.1 - 1.5
d 03*	Fish	0.1 - 0.8

*The buzzer will sound to remind you to turn the food over during defrosting. If no operation, the oven will continue working.

Notes

- Preparing food
  Use food that has been frozen at -18 °C and stored in portionsized quantities that are as thin as possible.
  Take the food to be defrosted out of all packaging and weigh it.
  You need to know the weight to set the programme.
- Liquid will be produced when defrosting meat or poultry.
  Drain off this liquid when turning meat and poultry and under no circumstances use it for other purposes or allow it to come into contact with other foods.
- Ovenware
  Place the food in a microwaveable shallow dish, e.g. a china or glass plate, but do not cover.
- Resting time
  The defrosted food should be left to stand for an additional 10 to 30 minutes until it reaches an even temperature. Large pieces of meat require a longer standing time than smaller pieces. Flat pieces of meat and items made from minced meat should be separated from each other before leaving to stand.
  After this time, you can continue to prepare the food, even though thick pieces of meat may still be frozen in the middle.
  The giblets can be removed from poultry at this point.

Setting the kitchen timer

1. In standby mode, touch ⏰ once, and then “00:00” will display.
2. Touch ❮ or ❯ to set the desired time.
   The maximum time value is 24 hours.
3. Touch ⏰ to confirm. The timer starts counting down.

Notes

- The kitchen timer is a timer.
- When the timer is running together with other cooking programs, touch to check the remaining time.

Lock function for children

You can use this function to disable the screen buttons and prevent your child from accidentally turning the oven on.

To activate the lock:

In standby mode, touch and hold for three seconds.
A beep sounds and the locked icon will display.

To deactivate the lock:

In the locked state, touch and hold for three seconds.
A beep sounds.

CARE AND CLEANING

With careful care and cleaning your microwave oven will retain its looks and remain good order. We will explain here how you should care for and clean your appliance correctly.

⚠ Risk of electric shock.!

Penetrating moisture may cause an electric shock. Do not use any high-pressure cleaners or steam cleaners.

⚠ Risk of burns!

Never clean the appliance immediately after switching off. Let the appliance cool down.

⚠ Risk of serious damage to health!

Microwave energy may escape if the cooking compartment door or the door seal is damaged. Never use the appliance if the cooking compartment door or the door seal is damaged. Contact the after-sales service.

Notes

- Slight differences in colour on the front of the appliance are caused by the use of different materials, such as glass, plastic and metal.
- Shadows on the door panel which look like streaks, are caused by reflections made by the oven light.
- Unpleasant odours, e.g. after fish has been prepared, can be removed very easily. Add a few drops of lemon juice to a cup of water. Place a spoon into the container as well, to prevent delayed boiling. Heat the water for 1 to 2 minutes at maximum microwave power.

Cleaning agents

To ensure that the different surfaces are not damaged by using the wrong cleaning agent, observe the information in the table. Do not use.

- sharp or abrasive cleaning agents,
- metal or glass scrapers to clean the glass in the appliance door.
- metal or glass scrapers to clean the door seal,
- hard scouring pads and sponges,
- cleaning agents with high concentrations of alcohol.

Wash new sponge cloths thoroughly before use.
Allow all surfaces to dry thoroughly before using the appliance again.

Area	Cleaning agents
Appliance front	Hot soapy water: Clean with a dish cloth and dry with a soft cloth. Do not use glass cleaners or metal or glass scrapers for cleaning.
Appliance front with stainless steel	Hot soapy water: Clean with a dish cloth and dry with a soft cloth. Remove flecks of limescale, grease, starch and albumin (e.g. egg white) immediately. Corrosion can form under such residues. Special stainless steel cleaning agents can be obtained from the after-sales service or from specialist shops. Do not use glass cleaners or metal or glass scrapers for cleaning.
Cooking compartment	Hot soapy water or a vinegar solution: Clean with a dish cloth and dry with a soft cloth. If the oven is very dirty: Do not use oven spray or other aggressive oven cleaners or abrasive materials. Scouring pads, rough sponges and pan cleaners are also unsuitable. These items scratch the surface. Allow the interior surfaces to dry thoroughly.
Recess in cooking compartment	Damp cloth: Ensure that no water seeps through the turntable drive into the appliance interior.
Wire racks	Hot soapy water: Clean using stainless steel cleaning agent or in the dishwasher.
Door panels	Glass cleaner: Clean with a dish cloth. Do not use a glass scraper.
Seal	Hot soapy water: Clean with a dish cloth, do not scour. Do not use a metal or glass scraper for cleaning.

MALFUNCTION TABLE

Malfunctions often have simple explanations. Please refer to the malfunction table before calling the after-sales service.

If a meal does not turn out exactly as you wanted, refer to the Expert Cooking Guide section, where you will find plenty of cooking tips and tricks.

⚠ Risk of electric shock!

Incorrect repairs are dangerous. Repairs may only be carried out by one of our trained after-sales engineers.

Malfunction table

Problem	Possible cause	Remedy/information
The appliance does not work.	Faulty circuit breaker.	Look in the fuse box and check that the circuit breaker for the appliance is in working order.
	Plug not plugged in.	Plug in the plug.
	Power cut	Check whether the kitchen light works.
The appliance does not work. 🔒 appears in the display panel.	Childproof lock is active.	Deactivate the childproof lock (see section: Childproof lock).
The microwave does not switch on.	Door not fully closed.	Check whether food residue or debris is trapped in the door.
It takes longer than before for the food to heat up in the microwave.	The selected microwave power level is too low.	Select a higher power level.
	A larger amount than usual has been placed in the appliance.	Double the amount = almost double the cooking time.
	The food was colder than usual.	Stir or turn the food during cooking.
A particular operating mode or power level cannot be set.	The temperature, power level or combined setting is not possible for this operating mode.	Choose permitted settings.

Problem	Possible cause	Remedy/information
E-01 appears in the display panel.	The thermal safety switch-off function has been activated.	Call the after-sales service.
E-04 appears in the display panel.	The thermal safety switch-off function has been activated.	Call the after-sales service.
E-17 appears in the display panel.	Rapid heating has failed.	Call the after-sales service.

ACRYLAMIDE IN FOODSTUFFS

Which foods are affected?
Acrylamide is mainly produced in grain and potato products that are heated to high temperatures, such as potato crisps, chips, toast, bread rolls, bread, fine baked goods (biscuits, gingerbread, cookies).

	Tips for keeping acrylamide to a minimum when preparing food.
General	Keep cooking times to a minimum. Cook meals until they are golden brown, but not too dark. Large, thick pieces of food contain less acrylamide.
Baking biscuits Oven chips	Max. 200 °C in Top/bottom heating or max. 180 °C in 3D hot air or hot air mode. Max. 190° C in Top/bottom heating or ma x. 170 °C in 3D hot air or hot air mode. Egg white and egg yolk reduce the formation of acrylamide. Distribute thinly and evenly over the baking tray. Cook at least 400 g at once on a baking tray so that the chips do not dry out.

ENERGY AND ENVIRONMENT TIPS

Here you can find tips on how to save energy when baking and roasting and how to dispose of your appliance properly.

Saving energy

- Only preheat the oven if this is specified in the recipe or in the operating instruction tables.
- Use dark, black lacquered or enamelled baking tins. They absorb the heat particularly well.
- Open the oven door as infrequently as possible while you are cooking, baking or roasting.
- It is best to bake several cakes one after the other. The oven is still warm. This reduces the baking time for the second cake.
  You can also place two loaf tins next to each other.
- For longer cooking times, you can switch the oven off 10 minutes before the end of the cooking time and use the residual heat to finish cooking.

Environmentally-friendly disposal

Dispose of packaging in an environmentally-friendly manner.



This appliance complies with European Directive 2012/19/EC on Waste Electrical and Electronic Equipment (WEEE). The directive gives a framework for the collection and recycling of old appliances, which is valid across the EU.

Heating food

⚠ Risk of scalding!

There is a possibility of delayed boiling when a liquid is heated.
This means that the liquid reaches boiling temperature without the usual steam bubbles rising to the surface.
Even if the container only moves a little, the hot liquid can suddenly boil over and spatter. When heating liquids, always place a spoon in the container. This will prevent delayed boiling.

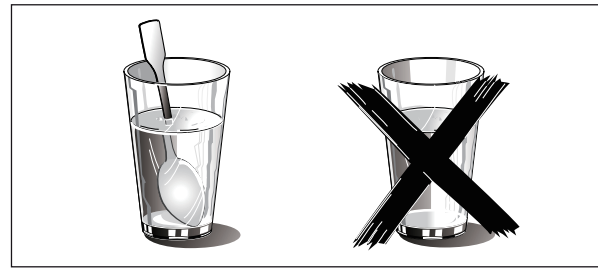

SPECIFICATIONS

Power consumption.	230V~ 50Hz 1650W
Output power	900W
Grill heater	2200W
Convection power	1700W
Maximum power	3000W
Outside Dimensions.	595*568*454mm
Oven Capacity	50L
Weight.	38.8kg
Noise level.	Lc < 63 dB (A)

GUARANTEE & SERVICE

If you need information or if you have a problem, please contact the Gorenje Customer Care Centre in your country (you find its phone number in the worldwide guarantee leaflet). If there is no Customer Care Centre in your country, go to your local Gorenje dealer or contact the Service department of Gorenje domestic appliances.

Eventual mismatches in colour shades between different appliances or components within a single design line may occur due to various factors, such as different angles under which the appliances are observed, different coloured backgrounds, materials, and room illumination.

For personal use only!

Additional recommendations for cooking with microwave and useful advices can be found on web side:

http://www.gorenje.com.br

WISHES YOU A LOT OF PLEASURE WHILE USING YOUR APPLIANCE

gorenje

We reserve the right to any changes and errors in the instructions for use.

УВАЖАЕМЫЙ ПОКУПАТЕЛЬ

Благодарим вас за покупку и надеемся, что вы сами сможете убедиться в надежности наших изделий. Желаем, чтобы пользование духовкой доставило вам удовольствие.

Настоящая инструкция поможет вам быстрее познакомиться с вашей новой духовкой. Внимательно прочитайте инструкцию перед использованием прибора.Обязательно сохраните инструкцию и другую прилагаемую документацию. При передаче прибора новому владельцу не забудьте передать также эти документы.

Инструкция по эксплуатации предназначена для потребителя. В ней описывается духовка и управление ей. Инструкция разработана для нескольких типов приборов, поэтому может включать описание отдельных функций, которых нет в вашей модели.



Прибор предназначен только для использования в домашних условиях для подогрева еды с помощью электромагнитных волн.Использовать только внутри помещений.

ИНСТРУКЦИЯ ПО ИСПОЛЬЗОВАНИЮ

Настоящая инструкция поможет вам быстрее познакомиться с вашим новым Духовым шкафом. Внимательно прочитайте инструкцию перед использованием прибора.Обязательно сохраните инструкцию и другую прилагаемую документацию. При передаче прибора новому владельцу не забудьте вместе с ним передать также эти документы.

МЕРЫ ПРЕДОСТОРОЖНОСТИ ДЛЯ ИЗБЕЖАНИЯ ВОЗМОЖНОГО ВОЗДЕЙСТВИЯ ЧРЕЗМЕРНОГО МИКРОВОЛНОВОГО ИЗЛУЧЕНИЯ

(a) Не пытайтесь эксплуатировать эту печь с открытой дверцей, так как это может привести к вредному воздействию микроволновой энергии. Важно не повреждать и не вмешиваться в работу защитных блокировок.

(b) Не размещайте никаких предметов между передней частью печи и дверцей и не допускайте накопления грязи или остатков чистящих средств на уплотнительных поверхностях.

(c) **ПРЕДУПРЕЖДЕНИЕ:** Если дверца или уплотнитель дверцы повреждены, печь не должна эксплуатироваться до тех пор, пока её не отремонтирует компетентное лицо.

ДОПОЛНЕНИЕ

Если прибор не содержится в чистоте, его поверхность может ухудшиться, что повлияет на срок службы прибора и приведёт к опасной ситуации.

ВАЖНЫЕ ИНСТРУКЦИИ ПО БЕЗОПАСНОСТИ

ПРЕДУПРЕЖДЕНИЕ

Чтобы снизить риск пожара, электрического удара, травм и воздействия чрезмерной микроволновой энергии при использовании вашего прибора, соблюдайте основные меры предосторожности:

- Прочитайте и следуйте конкретным: " МЕРЫ ПРЕДОСТОРОЖНОСТИ ДЛЯ ИЗБЕЖАНИЯ ВОЗМОЖНОГО ВОЗДЕЙСТВИЯ ЧРЕЗМЕРНОЙ МИКРОВОЛНОВОЙ ЭНЕРГИИ ".
- Этот прибор может использоваться детьми в возрасте от 8 лет и старше, а также лицами с ограниченными физическими, сенсорными или умственными возможностями или недостатком опыта и знаний, если им предоставлен надзор или инструкции по безопасному использованию прибора и они понимают связанные с этим опасности.
  Дети не должны играть с прибором.
  Чистка и техническое обслуживание пользователем не должны выполняться детьми, если им не исполнилось 8 лет и они.
- Держите прибор и его шнур вне досягаемости детей младше 8 лет.
- Если сетевой шнур поврежден, он должен быть заменен производителем, его сервисным агентом или аналогично квалифицированным лицом. лицами, чтобы избежать опасности.

- **ПРЕДУПРЕЖДЕНИЕ:** Убедитесь, что прибор выключен перед заменой лампы, чтобы избежать возможности электрического удара.
- Температура доступных поверхностей может быть высокой во время работы прибора.
- Не используйте под рабочей поверхностью, и прибор не должен подвергаться попаданию жидкости из контейнеров на поверхности, под которыми он установлен.
- Этот прибор относится к оборудованию ISM группы 2 класса B. Группа 2 включает все ISM (Промышленное, Научное и Медицинское) оборудование, в котором радиочастотная энергия намеренно генерируется и/или используется в виде электромагнитного излучения для обработки материалов и искровой оборудование.
- Оборудование класса B подходит для использования в домашних условиях и в учреждениях, непосредственно подключенных к сети низковольтного электроснабжения.
- **ПРЕДУПРЕЖДЕНИЕ:** Опасно для любого, кроме компетентного специалиста, выполнять любые работы по обслуживанию или ремонту, связанные с снятием крышки, обеспечивающей защиту от воздействия микроволновой энергии.
- **ПРЕДУПРЕЖДЕНИЕ:** Жидкости и другие продукты питания не должны нагреваться в герметичных контейнерах, так как они могут взорваться.

- Этот прибор предназначен для использования в домашних и аналогичных условиях, таких как: кухни для персонала в магазинах, офисах и других рабочих помещениях;
  - фермерские дома;
  - клиентами в отелях, мотелях и других жилых помещениях;
  - помещения типа «ночлег и завтрак».
- Используйте только посуду, подходящую для использования в микроволновых печах.
- Металлические контейнеры для пищи и напитков не допускаются при приготовлении в микроволновке.
- При разогреве пищи в пластиковых или бумажных контейнерах следите за печью из-за возможности возгорания.
- Микроволновая печь предназначена для разогрева пищи и напитков. Сушка пищи или одежды, а также разогрев грелок, тапочек, губок, влажных тряпок и подобных предметов может привести к риску травмы, возгоранию или пожару.
- Если наблюдается дым, выключите или отключите прибор от сети и держите дверь закрытой, чтобы подавить пламя.
- Нагревание напитков в микроволновке может привести к задержанному бурному кипению, поэтому при обращении с контейнером следует соблюдать осторожность.

- Содержимое бутылочек для кормления и баночек с детским питанием должно быть перемешано или встряхнуто и температура проверена перед употреблением, чтобы избежать ожогов.
- Яйца в скорлупе и целые вкрутую сваренные яйца не следует нагревать в микроволновых печах, так как они могут взорваться, даже после окончания микроволнового.
- Духовку следует регулярно чистить и удалять остатки пищи.
- Несоблюдение чистоты духовки может привести к ухудшению поверхности, что может негативно сказаться на сроке службы прибора и возможно привести к опасной ситуации.
- Используйте только температурный зонд, рекомендованный для этой духовки. (Для духовок, оснащённых возможностью использования температурного зонда.)
- Следует соблюдать осторожность, чтобы не сместить вращающийся поддон при извлечении контейнеров. из прибора. (Для стационарных приборов и встроенных приборов, используемых на высоте равной или выше 900 мм от пола и имеющих съемные поворотные столы. Но это не применяется к приборам с горизонтальной дверцей, открывающейся снизу.
- Прибор не должен очищаться пароочистителем.

- **ПРЕДУПРЕЖДЕНИЕ:** При работе прибора в комбинированном режиме дети должны использовать духовку только под присмотром взрослых из-за возникающих температур.
- **ПРЕДУПРЕЖДЕНИЕ:** Доступные части могут нагреваться во время использования. Маленькие дети должны находиться вдали.
- Пароочиститель использовать нельзя.
- Не используйте жесткие абразивные чистящие средства или острые металлические скребки для очистки стекла дверцы духовки, так как они могут поцарапать поверхность, что может привести к разрушению стекла.
- **ПРЕДУПРЕЖДЕНИЕ:** Прибор и его доступные части нагреваются во время использования. Следует избегать прикосновения к нагревательным элементам. Дети младше 8 лет должны находиться вдали, если за ними не осуществляется постоянный присмотр
- Во время использования прибор становится горячим. Следует избегать прикосновений к нагревательным элементам внутри духовки.
- Прибор не должен устанавливаться за декоративной дверцей, чтобы избежать перегрева. (Это не применяется к приборам с декоративной дверцей.) Если для очистки пользователь устанавливает управление в положение выше, чем

для обычного приготовления, поверхности могут нагреваться сильнее обычного, и детей следует держать подальше.

- Микроволновая печь должна эксплуатироваться с открытой декоративной дверцей
  (Для духовок с декоративной дверцей.)
- Микроволновая печь предназначена для встроенного использования.
- Поверхность выдвижного ящика для хранения может нагреваться.
- **ПРЕДУПРЕЖДЕНИЕ:** Убедитесь, что в камере нет предметов или посуды, непригодных для использования в микроволновой печи, перед включением прибора.
- **ПРЕДУПРЕЖДЕНИЕ:** Не используйте камеру для хранения горючих продуктов, кухонной посуды или пищи и подобных предметов, когда микроволновая печь не используется.
- Освещение камеры является основной функцией, которая облегчает пользователям очистку и наблюдение за приготовлением пищи и т.д. Когда пользователям больше не нужно освещение, для экономии энергии, пожалуйста, закройте дверцу духовки, свет автоматически выключится в этот момент.
- Не эксплуатируйте микроволновую печь пустой: избегайте работы микроволновки без пищи внутри, чтобы предотвратить перегрев и возможное повреждение камеры.

- Не используйте микроволновую печь непрерывно в течение длительного времени, так как это может активировать механизм защиты от перегрева и остановить нагрев. После того как духовка остынет, её можно использовать снова.

ВНИМАТЕЛЬНО ПРОЧИТАЙТЕ И СОХРАНИТЕ ДЛЯ БУДУЩЕГО ИСПОЛЬЗОВАНИЯ ТОЛЬКО ДЛЯ ДОМАШНЕГО ПРИМЕНЕНИЯ (НЕ ДЛЯ КОММЕРЧЕСКОГО ИСПОЛЬЗОВАНИЯ)

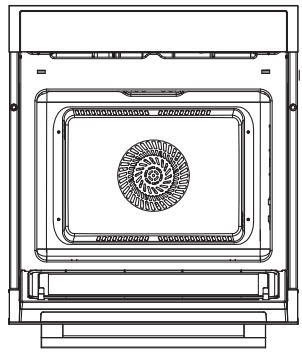

[01] x 1

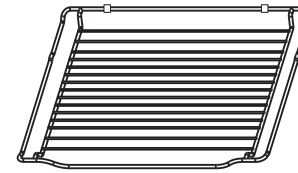

[02] x 1

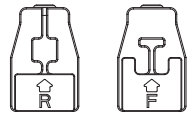

[03] x 2 [04] x 2

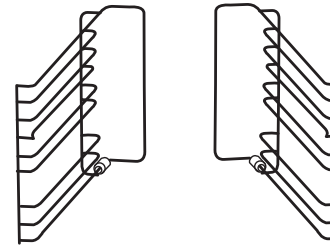

[05] x 1 [06] x 1

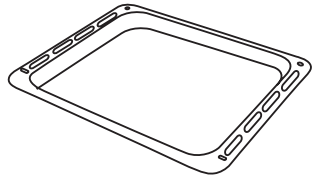

[07] x 1



[8] x 2



[9] x 2



[10] x 2

Причины повреждений

Внимание !

- Образование искр: Металл, например ложка в стекле, должен находиться не менее чем в 2 см от стенок духовки и внутренней стороны дверцы. Искры могут необратимо повредить стекло на внутренней стороне дверцы.
- Вода в горячей камере приготовления: Никогда не наливайте воду в горячую камеру приготовления. Это вызовет пар.
  Изменение температуры может привести к повреждению.
- Влажная пища: Не храните влажную пищу в закрытой камере приготовления длительное время.
  Не используйте прибор для хранения пищи. Это может привести к коррозии.
- Охлаждение с открытой дверцей прибора: Оставляйте камеру приготовления остывать только с закрытой дверцей. Не зажимайте ничего в дверце прибора. Даже если дверца приоткрыта лишь немного, фасады соседних устройств могут со временем повредиться.
- Сильно загрязнённая уплотнительная резинка: если уплотнитель очень грязный, дверца прибора во время работы больше не будет закрываться должным образом. Фасады соседних устройств могут быть повреждены. Всегда держите уплотнитель в чистоте.
- Работа микроволновки без пищи: эксплуатация прибора без пищи в камере приготовления может привести к перегрузке. Никогда не включайте прибор, если в камере приготовления нет пищи.
- в камере приготовления. Исключением из этого правила является короткий тест посуды (см. раздел «Микроволновка, подходящая посуда»
- Использование дверцы прибора или размещения предметов: Не вставайте и не ставьте ничего на открытую дверцу прибора. Не ставьте посуду для духовки или аксессуары на дверцу прибора.
- Переноска прибора: не переносите и не держите прибор за ручку дверцы. Ручка дверцы не может выдержать вес прибора и может сломаться.
- Приготовление попкорна с микроволной: Никогда не устанавливайте мощность микроволновой печи слишком высокой. Используйте уровень мощности не выше 600 ватт. Всегда помещайте пакет с попкорном на стеклянную тарелку. Диск может подпрыгнуть при перегрузке.
- Жидкость, которая выкипела, не должна попадать через привод поворотного стола внутрь прибора. Контролируйте процесс приготовления. Сначала выберите более короткое время приготовления и при необходимости увеличьте его.
- Духовку следует регулярно чистить, а любые остатки пищи удалять, так как они могут взорваться, даже после окончания микроволнового нагрева.
- Несоблюдение чистоты духовки может привести к ухудшению поверхности, что негативно скажется на сроке службы прибора и может привести к опасной ситуации.

УСТАНОВКА

Мебель для встраивания

- Этот прибор предназначен только для полной установки на кухне.
- Этот прибор не предназначен для использования как настольный прибор или внутри шкафа.
- Встроенный шкаф не должен иметь задней стенки за прибором.
- Между стеной и основанием или задней панелью верхнего шкафа должен быть зазор не менее 45 мм.
- Встроенный шкаф должен иметь вентиляционное отверстие площадью 250 см² спереди. Для этого обрежьте основание панели или установите вентиляционную решетку.
- Вентиляционные отверстия и воздухозаборники не должны быть закрыты.
- Безопасная эксплуатация этого прибора гарантируется только при установке в соответствии с этими инструкциями по установке.
- Установщик несет ответственность за любой ущерб, вызванный неправильной установкой.
- Шкафы, в которые встроен прибор, должны быть термостойкими до 90°C.
- Не используйте прибор под рабочей поверхностью, и на нее не должны попадать жидкости из емкостей, расположенных над поверхностями, под которыми установлен прибор.

Размеры для установки

Размеры на рисунках указаны в мм. Высота установки не менее 850 мм.

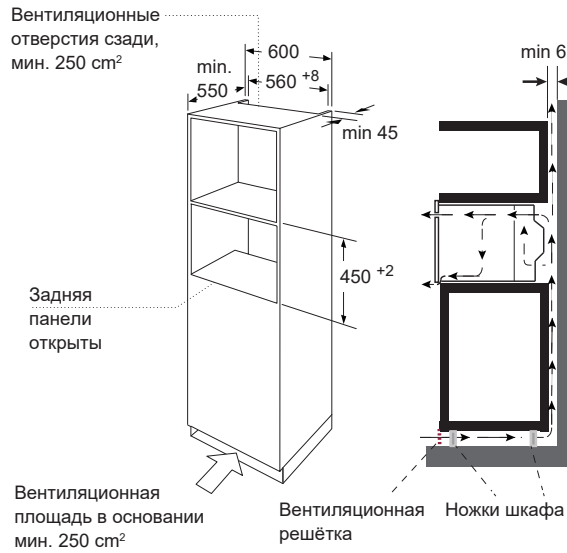

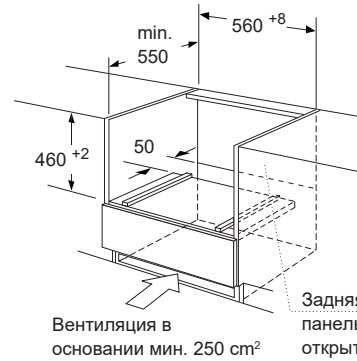

Примечание: над духовкой должен быть зазор.

Встраивание

- Не держите и не переносите прибор за ручку дверцы. Ручка дверцы не выдерживает вес прибора и может сломаться.

1. Аккуратно вставьте духовку в нишу, убедившись, что она находится по центру.
2. Откройте дверцу и закрепите микроволновку винтами, которые были в комплекте.

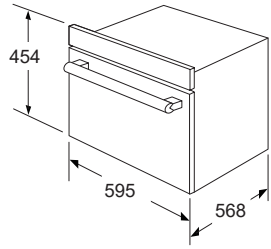

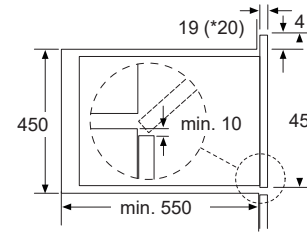

* 20 мм для металлических фасадов

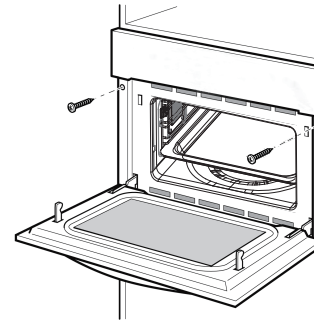

- Полностью вставьте прибор и отцентруйте.
- Не перегибайте соединительный кабель.
- Закрепите прибор на месте закрутив саморезы.
- Зазор между рабочей поверхностью и прибором не должен быть закрыт дополнительными рейками.

Важная информация

Электрическое подключение с вилкой (только для некоторых моделей, в зависимости от наших продуктов)
Прибор оснащён вилкой и должен подключаться только к правильно установленной заземлённой розетке. Розетку может установить или соединительный кабель заменить только квалифицированный электрик с учётом соответствующих норм.
Если после установки вилка становится недоступной, на стороне установки должен быть установлен двухполюсный изолирующий выключатель с контактным разрывом не менее 3 мм. Защита контактов должна обеспечиваться установкой.
Защита предохранителем: см. инструкцию по эксплуатации - технические данные.

ВАШ НОВЫЙ ПРИБОР

Используйте этот раздел, чтобы ознакомиться с вашим новым прибором.
Панель управления и отдельные органы управления объяснены. Вы найдете информацию о камере приготовления и аксессуарах

Панель управления

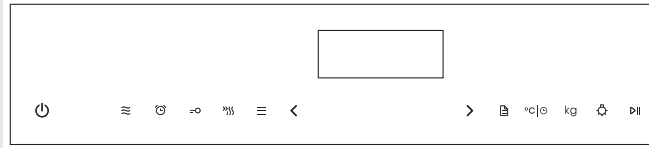

Сенсорные клавиши

Сенсорные клавиши используются для установки различных дополнительных функций.
На дисплее отображаются установленные вами значения.

Символ	Функция
⏻	Отмена
≋	Микроволновка
⏰	Кухонный таймер
⊸	Функция блокировки для детей
⁞≋	Предварительный разогрев
☰	Функции нагрева
< >	Настройка параметров
🗎	Разморозка / Автоматическое меню
°c|⊙	Температура / Часы
kg	Установка веса
☼	Лампочка
⏯	Старт / Пауза

Функция и отображение на экране

Используйте функциональные клавиши для установки типа приготовления.

Функция	Использование
 Обычный нагрев	Верхний и нижний элементы работают вместе, обеспечивая обычное приготовление. Духовку необходимо предварительно разогреть до требуемой температуры. Идеально подходит для медленного приготовления блюд, таких как запеканки и рагу
 Конвекция	Для выпечки на нескольких уровнях (например, противни с шоколадным печеньем).
 Обычный + Вентилятор	Удобно и экономит время, до 4 блюд можно готовить одновременно на разных уровнях без смешивания вкусов и запахов.
Гриль	Лучшие результаты достигаются при использовании верхнего уровня для мелких изделий и нижнего уровня для крупных.
 Двойной гриль + вентилятор	Для блюд с гратеном и доведения до готовности жареных овощей.
 Двойной гриль	Внутренние излучающие элементы и внешний верхний элемент работают одновременно, обеспечивая быстрое и равномерное гриль-нагревание, эффективно подрумянивая верхнюю поверхность
 Пицца	Пицца идеально приготовлена с дополнительным нагревом как снизу, так и по бокам духовки, что гарантирует хрустящую корочку пиццы.
Нижний нагревательный элемент	Это идеально подходит для медленного приготовления блюд, таких как запеканки, рагу.
 Микроволновка	Разморозка, разогрев и приготовление.
 СВЧ + Конвекция	Для сокращения времени приготовления больших порций с корочкой.
 СВЧ + Двойной гриль + Вентилятор	Эта функция подходит, когда требуется быстрая корочка; приготовит ингредиенты до самой сердцевины.
 СВЧ + Пицца	Эта функция подходит, когда требуется быстрое подрумянивание; приготовит ингредиенты до самой сердцевины.
 Разморозка	3 программы разморозки.

Настройка параметров

Используйте клавиши регулировки для установки параметров.

Параметр	Функция
Автоматическое меню	Выберите 13 автоматических программ. От P01 до P13.
Температура	Выберите температуру приготовления (°C). : 100-235 : 50-250  : 50-235 : 100-235  : 100-250 : 100-235  : 50-235 : 50-250  : 50-250  : 50-250  : 50-250
Вес	Установите вес для приготовления.
Время	Установите время приготовления.
Микроволновка	Выберите мощность микроволновой печи. 900W , 600W , 400W , 200W , 100W.

Охлаждающий вентилятор

В вашем приборе есть охлаждающий вентилятор. Охлаждающий вентилятор включается во время работы. Горячий воздух выходит над дверцей Охлаждающий вентилятор продолжает работать некоторое время после окончания работы.

Внимание !
Не закрывайте вентиляционные отверстия. В противном случае прибор перегреется.

Примечания
- Прибор остается холодным во время работы микроволновки. Вентилятор охлаждения всё равно включится. Вентилятор может работать даже после окончания работы микроволновки.
- На стекле дверцы, внутренних стенках и дне может появиться конденсат. Это нормально и не влияет отрицательно на работу микроволновки. Протрите конденсат после приготовления.

Примечание:
Тип и количество аксессуаров зависит от фактической потребности.

Решетка для гриля

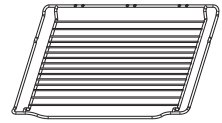

Для гриля, например, стейков, колбас и для поджаривания хлеба.

Противень

В целях безопасности противень следует размещать в боковых металлических направляющих и не ставить непосредственно на дно камеры приготовления.

Противень - Эмалированный противень

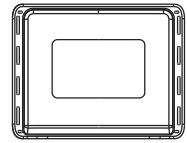

Для приготовления рулета и запекания целой курицы.
При приготовлении с функцией микроволновой печи использование эмалированного противня запрещено.

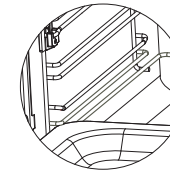

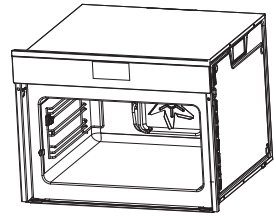

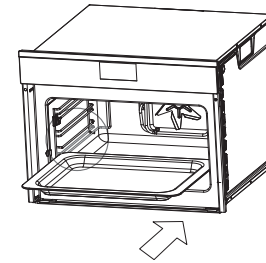

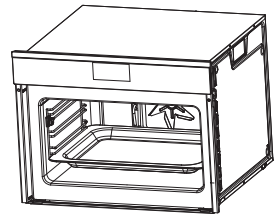

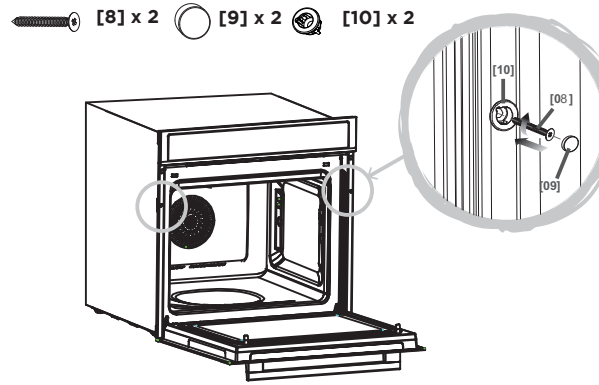

После установки духовки на место внутри корпуса прибора найдите два отверстия в корпусе духовки и закрепите её с помощью [08], [09] и [10].
Внимание: не затягивайте винты [08] слишком сильно, чтобы избежать повреждения духовки или корпуса прибора — используйте только отвертку!

Установка керамических зажимов и боковых направляющих

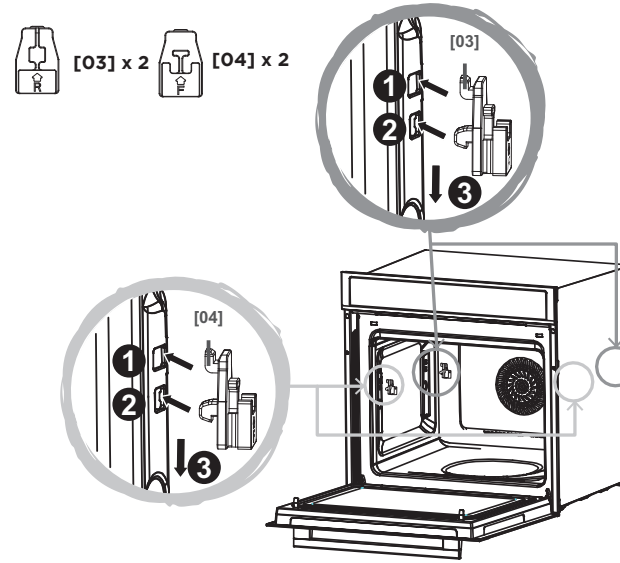

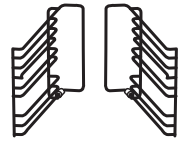

[05] x 1 [06] x 1

Установка левой боковой направляющей [05]

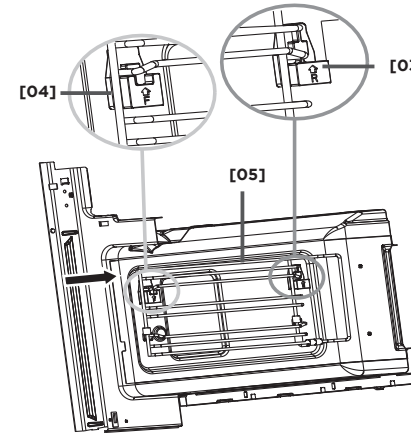

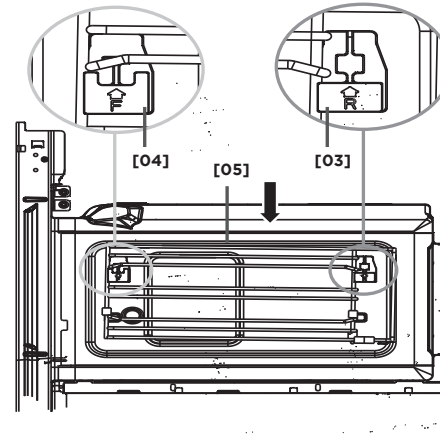

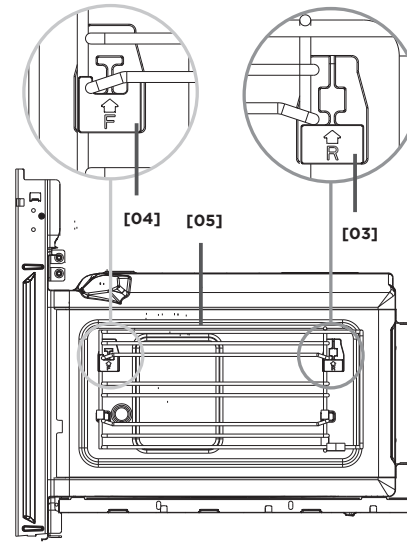

Установка правой боковой направляющей [06]

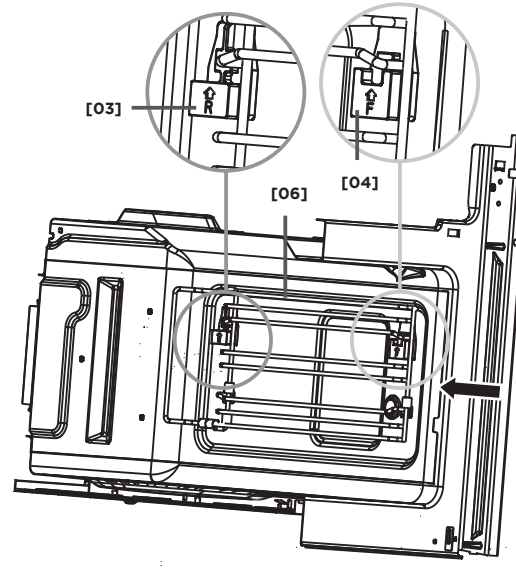

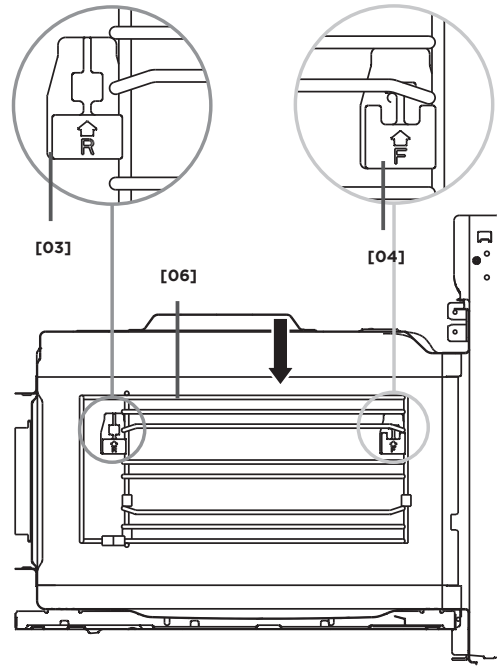
R
F
[03]
[06]
[04]

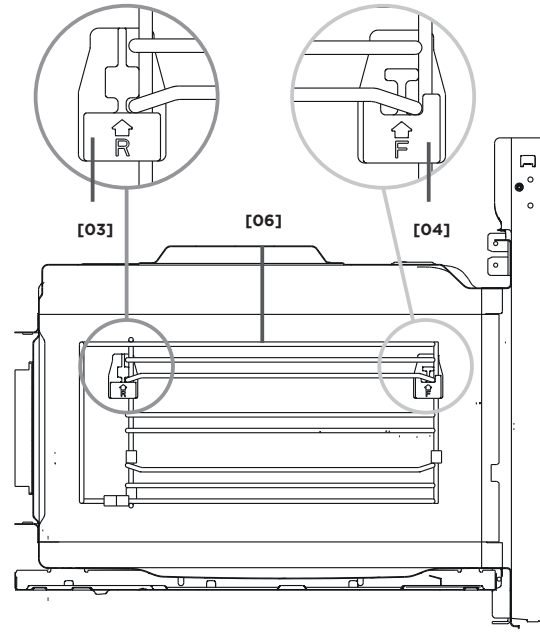
R
TL
[03]
[06]
[04]

Перед первым использованием прибора

Здесь вы найдете все, что необходимо сделать перед первым использованием вашей духовки для приготовления пищи. Сначала прочитайте раздел ВАЖНЫЕ ИНСТРУКЦИИ ПО БЕЗОПАСНОСТИ.

Установка часов

1. В режиме ожидания коснитесь °C | ⏲ один раз, и затем отобразится "00:00".
2. Коснитесь ❮ или ❯ , чтобы установить часы.
3. Коснитесь °C | ⏲ , чтобы подтвердить.
4. Коснитесь ❮ или ❯ , чтобы установить минуты.
5. Коснитесь °C | ⏲ , чтобы подтвердить. Часы установлены.

Примечания

- Чтобы сбросить часы, повторите шаги с 1 по 5.
- Часы отображаются в 24-часовом формате.

Чистка аксессуаров

Перед первым использованием тщательно очистите аксессуары горячей мыльной водой и мягкой кухонной тряпкой.

Разогрев духовки

Чтобы устранить запах новой плиты, разогрейте духовку, когда она пуста и закрыта. Идеально 0,5 часа с конвекцией при 250°C. Убедитесь, что в камере приготовления не осталось упаковочных материалов.

1. В режиме ожидания нажмите ☰ один раз, затем ⎺ будет отображаться.
2. Нажимайте ☰ повторно, пока не появится ⊛ отображение.
3. Нажмите ❮ или ❯, чтобы установить температуру на 250°C.
4. Нажмите °C | ⏲ один раз, чтобы перейти к установке времени приготовления.
5. Нажмите ❮ или ❯, чтобы установить время приготовления на "h0 : 30".
6. Нажмите ▷|| для подтверждения. Духовка начинает нагреваться.

Настройка духовки

Существует несколько способов настройки вашей духовки. Здесь мы объясним, как выбрать желаемый тип нагрева и температуру или режим гриля. Вы также можете установить время приготовления блюда в духовке.

Настройка типа нагрева и температуры

Пример: 〰 лучистый гриль при 200 °C в течение 25 минут с предварительным разогревом.

1. В режиме ожидания коснитесь ☰ один раз, затем ▔ будет отображаться.
2. Повторно коснитесь ☰ до тех пор, пока 〰 отобразится.
3. Коснитесь ❮ или ❯, чтобы установить температуру на 200°C.
4. Нажмите °C | ◷ один раз, чтобы перейти к установке времени приготовления.
5. Коснитесь ❮ или ❯, чтобы установить время приготовления на "h0 : 25".
6. Коснитесь ▷|| для подтверждения. Духовка начинает нагреваться.

Примечания

• Максимальное время приготовления — 9 часов.

Открытие дверцы духовки во время работы

Работа приостанавливается. После закрытия дверцы коснитесь один раз. Работа продолжается ▷||.

Приостановка работы

Нажмите ▷|| один раз, чтобы приостановить работу. Затем нажмите ▷|| снова, чтобы продолжить работу.

Изменение времени приготовления

Во время работы нажмите °C | ◷ один раз, время приготовления начнет мигать, затем нажмите ❮ или ❯, чтобы изменить время приготовления.

Изменение температуры

Во время работы нажмите ❮ или ❯, чтобы изменить температуру.

Отмена работы

Это можно сделать в любое время. Нажмите ⏻ один раз, чтобы войти для перехода в режим ожидания.

Быстрый предварительный разогрев

При быстром предварительном разогреве ваша духовка достигает заданной температуры особенно быстро.

Быстрый предварительный разогрев доступен для следующих типов нагрева:

▪ ▁ Обычный	▪ Конвекция
▪ Обычный + вентилятор	▪ 〰 Излучающий гриль
▪ 〰 Двойной гриль + вентилятор	▪ 〰 Двойной гриль
▪ Пицца	▪ ▁ Нижний нагревательный элемент

Примечания

- Не открывайте дверцу духовки во время предварительного разогрева, иначе процесс предварительного разогрева будет отменён.
- Когда установленная температура ниже 100 °C, функция предварительного разогрева не может быть использована.

Чтобы обеспечить результат приготовления в духовке, помещайте пищу в камеру приготовления только после завершения фазы предварительного разогрева.

1. Установка типа нагрева, температуры и времени приготовления.
2. Нажмите ⁾⁾⁾⁾ один раз. Духовка начинает предварительный разогрев.

Процесс предварительного разогрева завершён.
Когда предварительный разогрев завершён, духовка подаст звуковой сигнал. Откройте дверцу духовки и поместите пищу в духовку.
Закройте дверцу духовки. Затем нажмите ▷|| , чтобы продолжить работу

Микроволновка

Микроволны преобразуются в тепло в пищевых продуктах. Микроволновку можно использовать отдельно, то есть самостоятельно, или в сочетании с другим типом нагрева. Вы найдёте информацию о посуде для духовки и о том, как настроить микроволновку.

Примечания по поводу посуды для духовки

Подходящая посуда для духовки
Подходящая посуда — это термостойкая посуда из стекла, стеклокерамики, фарфора, керамики или термостойкого пластика. Эти материалы пропускают микроволны.
Вы также можете использовать сервировочную посуду. Это избавляет вас от необходимости перекладывать пищу из одной посуды в другую. Используйте посуду с декоративной золотой или серебряной отделкой только если производитель гарантирует их пригодность для использования в микроволновке.

Неподходящая посуда для духовки
Металлическая посуда для духовки непригодна. Металл не пропускает микроволны. Еда в закрытых металлических контейнерах останется холодной.

Внимание !

Образование искр: металл – например, ложка в стекле – должен находиться не менее чем в 2 см от стенок духовки и внутренней стороны дверцы.

Искры могут повредить стекло на внутренней стороне двери.

Тест посуды для духовки

Не включайте микроволновку, если внутри нет пищи.

Следующий тест посуды является единственным исключением из этого правила.

Выполните следующий тест, если вы не нуверены что ваша посуда подходит для использования в микроволновке.

1. Нагрейте пустую посуду на максимальной мощности в тецении 30 сек. - 1 минуты.
2. Периодически проверяйте температуру в это время.

Посуда должна быть холодной или теплой на ощупь.

Посуду нельзя использовать, если она становится горячей или появляются искры.

Мощность микроволновой печи

100W	- Размораживание чувствительных / деликатных продуктов - Размораживание продуктов неправильной формы. - Размягчение мороженого - Поднятие теста
200W	- Размораживание - Растапливание шоколада и масла
400W	- Приготовление риса, супа
600W	- Подогрев - Приготовление грибов, моллюсков - Приготовление блюд, содержащих яйца и сыр
900W	- Кипячение воды, разогрев - Приготовление курицы, рыбы, овощей

Примечание

Максимальное время приготовления при мощности микроволновой печи 900 Вт составляет 30 минут, в то время как максимальное время приготовления при всех остальных уровнях мощности микроволновой печи составляет 90 минут.

Настройка микроволновой печи

Пример: Установите мощность микроволновой печи на 200 Вт и время приготовления на 17 минут.

1. В режиме ожидания коснитесь ≋ один раз. И отобразятся мощность микроволновой печи по умолчанию "900 Вт" и время приготовления по умолчанию.
2. Коснитесь ❮ или ❯, чтобы установить время приготовления на "17:00".
3. Коснитесь ≋ один раз, чтобы войти в настройку уровня мощности.
4. Коснитесь ❮ или ❯, чтобы установить уровень мощности на 200 Вт.
5. Коснитесь ▷|| , чтобы начать приготовление.

Открытие дверцы духовки во время работы
Работа приостановлена. После закрытия дверцы коснитесь ▷|| один раз. Работа продолжается.

Приостановка работы
Коснитесь ▷|| один раз, чтобы приостановить работу.
Затем снова коснитесь ▷||, чтобы продолжить работу.

Изменение времени приготовления
Во время работы коснитесь ❮ или ❯, чтобы изменить время приготовления.

Изменение настройки мощности микроволновки
Во время работы коснитесь ≋ один раз, мощность микроволновки мигает, а затем коснитесь ❮ или ❯, чтобы изменить мощность микроволновки.

Отмена работы
Это можно сделать в любое время. Коснитесь ⏻ один раз для входа для перехода в режим ожидания.

Режим Комбинированный нагрев с микроволнами

Эта функция предусматривает одновременную работу гриля и микроволновки. Использование микроволновки позволяет готовить блюда быстрее, при этом обеспечивая их красивое подрумянивание. Мощность микроволновки фиксирована на уровне 300 Вт и не может быть отрегулирована.

Настройка режима Комбинированный нагрев с микроволнами

Пример: используйте ≋ Функция СВЧ + Пицца при 190°C в течение 17 минут.

1. В режиме ожидания коснитесь ≋ один раз. И отобразятся мощность микроволновой печи по умолчанию "900 Вт" и время приготовления по умолчанию.

2. Коснитесь ☰ несколько раз, чтобы выбрать режим комбинированного приготовления, пока не появится ≋ ⊛ .
3. Нажмите ❮ или ❯ , чтобы установить температуру на 190°C.
4. Нажмите °C | ⏲ один раз, чтобы войти в настройку времени приготовления.
5. Нажмите ❮ или ❯ , чтобы установить время приготовления на "h0 : 17".
6. Коснитесь ▷II , чтобы начать приготовление.

Открытие дверцы духовки во время работы
Работа приостановлена. После закрытия двери нажмите ▷II один раз. Работа продолжается.

Приостановка работы
Нажмите ▷II один раз, чтобы приостановить работу. Затем нажмите ▷II снова to, чтобы продолжить работу.

Изменение времени приготовления
Во время работы нажмите °C | ⏲ один раз, время приготовления начнет мигать, затем нажмите ❮ или ❯ , чтобы изменить время приготовления.

Изменение температуры
Во время работы нажмите ❮ или ❯ , чтобы изменить температуру.

Отмена работы
Это можно сделать в любое время. Коснитесь ⏻ один раз для отключения и перехода в режим ожидания.

Автоматические программы

Автоматические программы позволяют очень легко приготовить пищу. Вы выбираете программу и вводите вес вашей пищи.
Автоматическая программа устанавливает оптимальные параметры Вы можете выбрать из 13 авто-программ.

Настройка авто-программ

1. В режиме ожидания нажмите 🗎 дважды, чтобы войти в функцию авто-программ. Отобразится "P01".
2. Нажмите ❮ или ❯ , чтобы выбрать нужную авто-программу.
3. Нажмите kg один раз, чтобы войти в настройку веса.
4. Нажмите ❮ или ❯ чтобы установить вес пищи.
5. Коснитесь ▷II , чтобы начать приготовление.

Авто-программы

Номер программы	Пункт	Вес (кг)	Слой с Уровень установки аксессуара и аксессуар
P 01**	Свежие овощи	0.2 0.4 0.6	Дно камеры приготовления, решетка для гриля
P 02**	Картофель очищенный / вареный	0.2 0.4 0.7	Дно камеры приготовления, решетка для гриля
P 03	Запеченный картофель	0.4 1.0	3-й уровень, решетка для гриля
P 04	Куриные кусочки (замороженные)	0.4	3-й уровень, решетка для гриля
P 05*	Бисквит	0.4 0.5 0.6	2-й уровень, решетка для гриля
P 06*	Яблочный пирог	2.4	2-й уровень, решетка для гриля
P 07*	Киш	1.0	3-й уровень, решетка для гриля
P 08**	Подогреть суп	0.2 0.4 0.6	Дно камеры приготовления, решетка для гриля
P 09**	Подогреть тарелку	0.2 0.3	Дно камеры приготовления, решетка для гриля
P 10**	Подогреть соус / рагу	0.1 0.2 0.3	Дно камеры приготовления, решетка для гриля
P 11	Замороженная пицца	0.2 0.4 0.6	3-уровень, решетка для гриля
P 12*	Замороженный картофель фри для духовки	0.3 0.4 0.5	3-й уровень, эмалированный противень
P 13	Лазанья	1.6	3-й уровень решетка для гриля

Примечания

- Для меню "P04, P06, P07, P13" пропустите шаг 3 и шаг 4.
- Снизу вверх количество уровней нумеруется с первого по четвертый.

- Программы с * предварительно разогреваются. Во время предварительного разогрева индикатор разогрева включен.
- После предварительного разогрева прозвучит сигнал.

**Программы используют только функцию микроволновой печи.

Изменение программы

После запуска программы номер программы и вес изменить нельзя.

Изменение времени приготовления

При использовании автоматических программ время приготовления изменить нельзя.

Отмена работы

Это можно сделать в любое время. Коснитесь ⏻ один раз для выхода и перехода в режим ожидания.

Программы разморозки

Вы можете использовать 3 программы разморозки для разморозки мяса, птицы и рыбы.

1. В режиме ожидания прикосновение 📄 один раз, затем ❄ и "d01" * отобразится.
2. Нажмите ❮ или ❯ , чтобы выбрать тип пищи.
3. Нажмите kg один раз, чтобы войти в настройку веса.
4. Нажмите ❮ или ❯ , чтобы установить вес пищи.
5. Нажмите ⏯ , чтобы начать разморозку.

Программа №	Разморозка	Диапазон веса в кг
d 01*	Мясо	0.1 - 1.5
d 02*	Птица	0.1 - 1.5
d 03*	Рыба	0.1 - 0.8

* Звуковой сигнал напомнит вам перевернуть пищу во время разморозки. Если не выполнять никаких действий, духовка продолжит работу.

Примечания

- Подготовка пищи

  Используйте пищу, которая была заморожена при -18 °C и хранится в порционных количествах как можно более тонкой толщины.

  Достаньте пищу для разморозки из всей упаковки и взвесьте её. Вам нужно знать вес, чтобы установить программу.
- При разморозке мяса или птицы выделяется жидкость. Слейте эту жидкость при переворачивании мяса и птицы и ни в коем случае не используйте её для других целей и не допускайте контакта с другой пищей.

- Посуда для духовки
  Поместите пищу в неглубокую посуду, пригодную для микроволновки, например, фарфоровую или стеклянную тарелку, но не накрывайте.
- Время отдыха
  Размороженную пищу следует после разморозки отложить на дополнительное время от 10 до 30 минут, пока она не достигнет равномерной температуры. Крупные куски мяса требуют более длительного времени отдыха, чем мелкие. Плоские куски мяса и изделия из фарша следует отделить друг от друга перед временем отдыха.
  После этого времени можно продолжать приготовление пищи, хотя толстые куски мяса могут оставаться замороженными в середине.
  В этот момент можно удалить потроха из птицы.

Установка кухонного таймера

1. В режиме ожидания коснитесь ⏲ один раз, затем "00:00" для отображения.
2. Коснитесь ❮ или ❯, чтобы установить желаемое время. Максимальное значение времени — 24 часа.
3. Коснитесь ⏲ для подтверждения. Таймер начинает обратный отсчет.

Примечания

- Кухонный таймер — это таймер.
- Когда таймер работает вместе с другими программами приготовления, нажмите ⏲, чтобы проверить оставшееся время.

Функция блокировки для детей

Вы можете использовать эту функцию, чтобы отключить кнопки на экране и предотвратить случайное включение печи вашим ребёнком.

Для активации блокировки:
В режиме ожидания нажмите и удерживайте ⊸ в течение трёх секунд.
Звучит звуковой сигнал, и на дисплее появится значок блокировки.

Для деактивации блокировки:
В заблокированном состоянии нажмите и удерживайте ⊸ в течение трёх секунд.
Звучит звуковой сигнал.

УХОД И ЧИСТКА

При тщательном уходе и чистке ваша микроволновая печь сохранит внешний вид и останется в хорошем состоянии. Здесь мы объясним, как правильно ухаживать за прибором и чистить его.

⚠ Риск электрического удара. !

Проникающая влага может вызвать электрический удар. Не используйте высоконапорные очистители или пароочистители.

⚠ Риск ожогов!

Никогда не очищайте прибор сразу после выключения. Дайте прибору остыть.

⚠ Риск серьезного вреда здоровью!

Микроволновая энергия может выйти наружу, если дверца камеры приготовления или уплотнитель дверцы повреждены. Никогда не используйте прибор, если дверца камеры приготовления или уплотнитель дверцы повреждены. Свяжитесь с сервисным центром.

Примечания

- Незначительные различия в цвете на передней панели прибора вызваны использованием различных материалов, таких как стекло, пластик и металл.
- Тени на дверной панели, похожие на полосы, вызваны отражениями от лампы духовки.
- Неприятные запахи, например, после приготовления рыбы, можно очень легко устранить. Добавьте несколько капель лимонного сока в чашку с водой. Также поместите в контейнер ложку, чтобы предотвратить задержку закипания. Нагревайте воду 1–2 минуты на максимальной мощности микроволновки.

Чистящие средства

Чтобы различные поверхности не повредились из-за использования неправильного чистящего средства, соблюдайте информацию в таблице. Не используйте.

- острые или абразивные чистящие средства, металлические или стеклянные скребки для чистки стекла в дверце прибора.
- металлические или стеклянные скребки для чистки уплотнителя дверцы,
- жесткие чистящие губки и губки,
- чистящие средства с высоким содержанием спирта.

Перед использованием тщательно вымойте новые губчатые тряпки. Дайте всем поверхностям полностью высохнуть перед повторным использованием прибора.

Область	Чистящие средства
Передняя часть прибора	Горячая мыльная вода : Чистите тряпкой для посуды и вытирайте мягкой тканью. Не используйте стеклоочистители или металлические либо стеклянные скребки для чистки.
Передняя часть прибора из нержавеющей стали	Горячая мыльная вода : Чистите тряпкой для посуды и вытирайте мягкой тканью. Удаляйте пятна известкового налёта, жира, крахмала и альбумина (например, белок яйца) немедленно. Под такими остатками может образовываться коррозия. Специальные чистящие средства для нержавеющей стали можно приобрести в сервисном центре или специализированных магазинах. Не используйте стеклоочистители или металлические либо стеклянные.
Камера приготовления	Горячая мыльная вода или уксусный раствор : Чистите тряпкой для посуды и вытирайте мягкой тканью. Если духовка очень грязная: не используйте спрей для духовок или другие агрессивные чистящие средства и абразивные материалы. Жесткие губки, грубые губки и чистящие средства для сковородок также непригодны. Эти предметы царапают поверхность. Дайте внутренним поверхностям полностью высохнуть.
Выемка в камере приготовления (в зависимости от модели)	Влажная ткань: Убедитесь, что вода не просачивается через привод поворотного стола внутрь прибора.
Проволочные решетки	Горячая мыльная вода : Чистите с помощью средства для чистки нержавеющей стали или в посудомоечной машине.
Дверные панели	Средство для мытья стекол: Чистите кухонной тряпкой. Не используйте стеклоочиститель.
Уплотнитель	Горячая мыльная вода: Чистите кухонной тряпкой, не используйте абразивные средства. Не используйте металлический или стеклянный скребок для чистки.

ТАБЛИЦА НЕИСПРАВНОСТЕЙ

Неисправности часто имеют простые объяснения. Пожалуйста, обратитесь к таблице неисправностей перед вызовом сервисного центра.
Если блюдо получилось не совсем так, как вы хотели, обратитесь к разделу «Эксперт по приготовлению», где вы найдете множество советов и хитростей по готовке.

⚠ Риск электрического удара!

Неправильный ремонт опасен. Ремонт может выполняться только нашими обученными сервисными инженерами.

Таблица неисправностей

Проблема	Возможная причина	Решение / информация
Прибор не работает.	Неисправный автоматический выключатель.	Проверьте в распределительном щите, что автоматический выключатель для прибора исправен.
	Вилка не вставлена.	Вставьте вилку в розетку.
	Отключение электроэнергии.	Проверьте, работает ли кухонный свет.
Прибор не работает. 🔒 появляется на дисплее.	Детский замок активирован.	Деактивируйте детский замок (см. раздел: Детский замок).
Микроволновка не включается.	Дверца не полностью закрыта.	Проверьте, не застряли ли остатки пищи или мусор в дверце.
Еда нагревается дольше обычного. в микроволновке	Выбран слишком низкий уровень мощности микроволновки.	Выберите более высокий уровень мощности.
	В прибор помещено большее, чем обычно, количество.	Удвоенное количество = почти удвоенное время приготовления.
	Еда была холоднее обычного.	Перемешивайте или переворачивайте пищу во время приготовления.
Определённый режим работы или уровень мощности, температура, мощность или комбинированный уровень не могут быть установлены	Настройка невозможна для этого режима работы.	Выбирайте разрешённые настройки.

Проблема	Возможная причина	Решение / информация
E-01 появляется на панели дисплея.	Функция теплового предохранителя отключена. активирована.	Обратитесь в сервисный центр.
E-04 появляется на панели дисплея.	Функция теплового предохранителя отключена. активирована.	Обратитесь в сервисный центр.
E-17 появляется на панели дисплея.	Быстрый нагрев не сработал.	Обратитесь в сервисный центр.

АКРИЛАМИД В ПИЩЕВЫХ ПРОДУКТАХ

Какие продукты подвержены воздействию?
Акриламид в основном образуется в зерновых и картофельных продуктах, которые нагреваются до высоких температур, таких как картофельные чипсы, ломтики тост, булочки, хлеб, тонкая выпечка (печенье, пряники, кукисы).

	Советы по минимизации содержания акриламида при приготовлении пищи
Общее	Сокращайте время приготовления до минимума. Готовьте блюда до золотистого цвета, но не слишком темного. Крупные, толстые куски пищи содержат меньше акриламида.
Выпечка печенья Картофель фри в духовке	Макс. 200 °C при верхнем/нижнем нагреве или макс. 180 °C в режиме 3D горячего воздуха. Макс. 190 °C при верхнем/нижнем нагреве или макс. 170 °C в режиме 3D горячего воздуха. Белок и желток яйца уменьшают образование акриламида. Распределяйте тонким и равномерным слоем по противню. Готовьте не менее 400 г за один раз на противне, чтобы чипсы не высыхали.

СОВЕТЫ ПО ЭНЕРГОСБЕРЕЖЕНИЮ И ОХРАНЕ ОКРУЖАЮЩЕЙ СРЕДЫ

Здесь вы можете найти советы о том, как экономить энергию при выпечке и жарке, а также как правильно утилизировать ваш прибор.

Экономия энергии

- Предварительно разогревайте духовку только если это указано в рецепте или в таблицах инструкций по эксплуатации.
- Используйте тёмные, чёрные лакированные или эмалированные формы для выпечки. Они особенно хорошо поглощают тепло.
- Открывайте дверцу духовки как можно реже во время приготовления, выпечки или жарки.
- Лучше всего выпекать несколько тортов один за другим. Духовка всё ещё тёплая. Это сокращает время выпечки второго торта. Вы также можете поставить две формы для хлеба рядом друг с другом.
- При длительном времени приготовления можно выключить духовку за 10 минут до окончания и использовать остаточное тепло для завершения приготовления.

Экологически безопасная утилизация

Утилизируйте упаковку экологически безопасным способом.



Этот прибор соответствует Европейской директиве 2012 / 19 / ЕС по отходам электрического и электронного оборудования (WEEE). Директива устанавливает рамки для сбора и переработки старых приборов, действующие по всей территории.

Нагревание пищи

⚠ Риск ожогов!

Существует возможность задержанного закипания при нагревании жидкости.
Это означает, что жидкость достигает температуры кипения без обычного подъема паровых пузырьков на поверхность. Даже если контейнер немного сдвинется, горячая жидкость может внезапно закипеть и разбрызгаться. При нагревании жидкостей всегда кладите ложку в контейнер.

Это предотвратит задержку закипания.

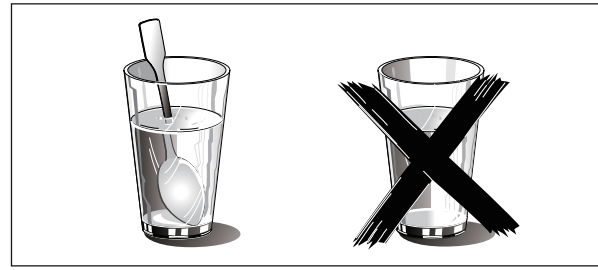

Технические данные

Потребляемая мощность ..... 230В~ 50Гц 1650Вт
Исходящая мощность 900Вт
Гриль 2200Вт
Конвекционный нагреватель 1700Вт
Максимальная мощность 3000Вт
Внешние размеры прибора 595*568*454mm
Объём 50L
Вес 38.8kg
Уровень шума ..... Lc<63dB(A)

ГАРАНТИЯ И СЕРВИС

Если вам нужна информация или у вас возникла проблема, обратитесь в центр обслуживания клиентов Gorenje в вашей стране (номер телефона указан в брошюре по международной гарантии). Если в вашей стране нет центра обслуживания клиентов, обратитесь к местному дилеру Gorenje или в сервисную службу Gorenje по бытовой технике.

Возможны незначительные расхождения в оттенках цвета между различными приборами или компонентами одной серии из-за различных факторов, таких как разные углы обзора приборов, разный цвет фона, материалы и освещение помещения.

Только для личного пользования!

Экстра рекомендации по приготовлению пищи в микроволновой печи и полезные советы можно найти на сайте:

http:// www.gorenje.com.br

ЖЕЛАЕМ ВАМ ПОЛУЧИТЬ МАКСИМАЛЬНОЕ УДОВОЛЬСТВИЕ ОТ ИСПОЛЬЗОВАНИЯ ВАШЕГО ПРИБОРА

gorenje

Мы оставляем за собой право на внесение изменений и допускаем возможность наличия ошибок в инструкции по эксплуатации.

ҚҰРМЕТТІ САТЫП АЛУШЫ!

Сізге біздің бұйымды сатып алғаныңыз үшін алғысымызды білдіреміз және бұйымдарымыздың сенімділігіне көз жеткізесіз деп сенеміз. Шағын толқынды пештің сізге қуаныш сыйлауын тілейміз.

Осы нұсқаулық сіздің жаңа шағын толқынды пешіңізбен тезірек танысуыңызға көмектеседі. Аспапты пайдаланар алдында нұсқаулықты мұқият оқып шығыңыз. Нұсқаулықты және басқа қоса тіркелетін құжаттаманы міндетті түрде сақтап қойыңыз. Аспапты жаңа иесіне беру кезінде осы құжаттарды да беруді ұмытпаңыз.

Іске пайдалану нұсқаулығы тұтынушыға арналған.
Онда шағын толқынды пеш және оны басқару сипатталады. Нұсқаулық аспаптардың бірнеше түрлері үшін әзірленген, сондықтан сіздің моделіңізде жоқ жекелеген функциялардың сипатталуын қамтуы мүмкін.



Аспап үй жағдайында электрмагнитті толқындардың көмегімен үй-жайдың ішінде пайдалану үшін ғана, тағам мен сусындарды жылыту және дайындау үшін арналған.

Пайдалану жөніндегі нұсқаулық

Осы нұсқаулық сіздің жаңа шағын толқынды пешіңізбен тезірек танысуыңызға көмектеседі. Аспапты пайдаланар алдында нұсқаулықты мұқият оқып шығыңыз. Нұсқаулықты және басқа қоса тіркелетін құжаттаманы міндетті түрде сақтап қойыңыз. Аспапты жаңа иесіне беру кезінде осы құжаттарды да беруді ұмытпаңыз.

АРТЫҚ МИКРОТОЛҚЫН ЭНЕРГИЯСЫНА МҮМКІН БОЛАТЫН ШЕКТЕН ТЫС ҰШЫРАУДАН ҚАУІПСІЗДІК ШАРАЛАРЫ МИКРОТОЛҚЫН ЭНЕРГИЯСЫ

(a) Пеш есігі ашық күйде жұмыс істеуге тырыспаңыз, себебі бұл микротолқынды энергияға зиянды әсер етуге әкелуі мүмкін. Қауіпсіздік аралықтарын бұзбау және оларға қол сұқпау маңызды.

(b) Пештің алдыңғы беті мен есік арасында ешқандай зат қоймаңыз және тығыздауыш беттерінде кір немесе тазартқыш қалдықтарының жиналуына жол бермеңіз.

(c) **ЕСКЕРТУ:** Егер есік немесе есіктің тығыздағыштары зақымдалған болса, пеш білікті маман тарапынан жөнделмейінше жұмыс істетілмеуі тиіс.

ҚОСЫМША

Құрылғыны таза күйде ұстау маңызды, әйтпесе оның беті бүлініп, құрылғының қызмет ету мерзіміне әсер етіп, қауіпті жағдайға әкелуі мүмкін.

МАҚЫЗДЫ ҚАУІПСІЗДІК НҰСҚАУЛАМАЛАРЫ

ЕСКЕРТУ

Өрт, электр соққысы, жарақат алу немесе құрылғыны пайдалану кезінде микротолқынды энергияның шектен тыс әсерінен қорғау үшін негізгі сақтық шараларын, соның ішінде келесі ережелерді

- Арнайы нұсқауларды оқып, орындаңыз : " АРТЫҚ МИКРОТОЛҚЫНДЫ ЭНЕРГИЯҒА МҮМКІН ҚАТЕРДЕН ҚАШУ ҮШІН АБАЙЛАУ ШАРАЛАРЫ ".
- Бұл құрылғы 8 жастан асқан балалар мен физикалық, сезімтал немесе ақыл-ой қабілеттері төмен адамдарға немесе тәжірибе мен білім жетіспейтін тұлғаларға құрылғыны қауіпсіз пайдалану туралы нұсқау немесе бақылау берілген жағдайда пайдалануға болады және қауіпті түсінеді. Балалар құрылғымен ойнамауы тиіс. Тазалау және пайдаланушы қызметі 8 жастан асқан және бақылаудағы балалардан басқа адамдармен орындалуы тиіс.
- Құрылғы мен оның сымын 8 жасқа дейінгі балалардың қолы жетпейтін жерде ұстаңыз.
- Егер қуат сымы зақымдалса, оны өндіруші, оның қызмет көрсету агенті немесе сол сияқты білікті тұлға ауыстыруы тиіс қауіптен аулақ болу үшін адамдар.
- **ЕСКЕРТУ:** Электр соққысының алдын алу үшін шамды ауыстырмас бұрын құрылғының өшірілгеніне көз жеткізіңіз.

- Құрылғы жұмыс істеген кезде қолжетімді беттердің температурасы жоғары болуы мүмкін.
- Құрылғы орнатылған бет астында қолданбаңыз және контейнерлерден төгілулер құрылғы орнатылған беттерге түспеуі тиіс.
- Бұл құрылғы 2-топ B сыныпты ISM жабдығы болып табылады. 2-топқа барлық ISM (Өнеркәсіптік, Ғылыми және Медициналық) жабдықтары кіреді, онда радио жиілік энергиясы материалды өңдеу және искралы эрозия үшін электромагниттік сәулелену түрінде әдейі өндіріледі және/немесе жабдық.
- B сыныпты жабдық үй шаруашылықтарында және төмен кернеулі электр желісіне тікелей қосылған мекемелерде қолдануға.
- **ЕСКЕРТУ:** Микротолқынды энергияға ұшыраудан қорғаныс беретін қақпақты алып тастауды қажет ететін кез келген қызмет көрсету немесе жөндеу жұмыстарын білікті адамнан басқа ешкім орындауы қауіпті.
- **ЕСКЕРТУ:** Сұйықтықтар мен басқа тағамдар. қақпақпен тығыздалған контейнерлерде қыздырылмауы тиіс, себебі олар жарылуы мүмкін.
- Бұл құрылғы тұрмыстық және ұқсас қолдану салаларында пайдалануға арналған, мысалы: дүкендердегі, кеңселердегі және басқа жұмыс орталарындағы қызметкерлер асханалары ;
  • шаруашылық үйлері ;

- қонақүйлерде, мотельдерде және басқа тұрғын типтес орталарда клиенттер үшін ;
- жатақхана және таңғы ас ұсынатын типтес орталар.

- Тек микротолқынды пеште қолдануға жарамды ыдыстарды пайдаланыңыз.
- Микротолқынды пеште тағам мен сусындарды металдан жасалған контейнерлерде қыздыруға тыйым салынады
- Пластик немесе қағаз контейнерлерде тағамды қыздырғанда, тұтану мүмкіндігіне байланысты пешті бақылауда ұстаңыз.
- Микротолқынды пеш тағам мен сусындарды қыздыруға арналған. Тағамды немесе киімді кептіру, жылыту жастықшаларын, үй аяқ киімдерін, қол сүлгілерін, дымқыл маталарды және ұқсас заттарды қыздыру жарақат алу, тұтану немесе өрт қауіпін тудыруы мүмкін.
- Егер түтін байқалса, құрылғыны өшіріңіз немесе электр желісінен ажыратыңыз және отты сөндіру үшін есікті жабық ұстаңыз.
- Сусындарды микротолқынды пеште қыздыру кешіктірілген атқылау қайнауына әкелуі мүмкін, сондықтан ыдысты ұстап жатқанда абай болу қажет.
- Сәбилерге арналған бөтелкелер мен тағам банктерінің мазмұны араластырылуы немесе шайқалуы және күйіп қалмау үшін тұтынар алдында температурасы тексерілуі керек.

- Қабығындағы жұмыртқалар мен бүтін қатты қайнатылған жұмыртқаларды микротолқынды пеште қыздырмау керек, себебі олар микротолқынды пештің қыздыруы аяқталғаннан кейін де жарылуы мүмкін.
- Пеш үнемі тазалануы және кез келген тағам қалдықтары жойылуы тиіс.
- Пешті таза күйде ұстамау құрылғының бетінің нашарлауына әкелуі мүмкін, бұл құрылғының қызмет ету мерзіміне кері әсерін тигізіп, қауіпті жағдайға себеп болуы ықтимал.
- Тек осы пешке ұсынылған температура зондын пайдаланыңыз. (Температураны сезетін зондты қолдану мүмкіндігі бар пештер үшін.)
- Ыдыстарды алып жатқанда айналмалы табақты ығыстырмауға абай болу керек. құрылғыдан. (Тұрақты құрылғылар мен еденнен 900 мм немесе
- одан жоғары орнатылған және алынбалы айналмалы табақтары бар кіріктірілген құрылғылар үшін. Бірақ бұл көлденең төменгі ілмекті есігі бар құрылғыларға қолданылмайды.)
- Құрылғы бу тазалағышпен тазаланбауы керек.
- **ЕСКЕРТУ:** Құрылғы комбинация режимінде жұмыс істегенде, балалар пешті ересек адамның бақылауымен ғана пайдалануы керек, себебі температура жоғары болады.
- **ЕСКЕРТУ:** Қол жетімді бөліктер қолдану кезінде ыстық болуы мүмкін. Жас балалар алыстатылуы керек.

- Бу тазалағыш қолданылмауы керек.
- Пеш есігінің шынысын тазалау үшін қатты абразивті тазалағыштар немесе өткір металл қырғыштарды қолданбаңыз, себебі олар бетті сызатуы мүмкін, бұл шынының сынуына әкеледі.
- **ЕСКЕРТУ:** Құрылғы және оның қол жетімді бөліктері қолдану кезінде ыстық болады Жылытқыш элементтерге тигуден сақ болу керек. 8 жасқа дейінгі балалар үнемі бақылаусыз қалмауы керек.
- Құрылғыны пайдалану кезінде ол ыстық болады. Пештің ішіндегі жылытқыш элементтерге тигуден сақ болу керек.
- Құрылғыны артық қызудан сақтау үшін оны сәндік есіктің артында орнатуға болмайды. (Бұл сәндік есігі бар құрылғыларға қолданылмайды.) Егер тазалау үшін пайдаланушы басқаруды қалыпты пісіру деңгейінен жоғары қойса, беттер әдеттегіден ыстық болуы мүмкін және балалардан алыс ұстау керек.
- Микротолқынды пеш сәндік есік ашық күйде жұмыс істеуі тиіс. (Сәндік есігі бар пештер үшін.)
- Микротолқынды пеш кіріктірілген түрде пайдалануға арналған.
- Сақтау тартпасының беті ыстық болуы мүмкін.
- **ЕСКЕРТУ:** Құрылғыны іске қоспас бұрын микротолқынды пештің қуысында микротолқынды пешпен пайдалануға жарамсыз заттар немесе ыдыстар жоқ екеніне көз.

- **ЕСКЕРТУ:** Микротолқынды пеш пайдаланылмай жатқанда қуысында жанғыш заттарды, пісіру ыдыстарын немесе тағам мен ұқсас заттарды сақтамаңыз
- Қуыстың жарығы негізгі функция болып табылады, ол пайдаланушыларға тағамды тазалау және пісіріліп жатқан тағамды бақылауға көмектеседі және т.б.
  Пайдаланушылар жарыққа қажеті жоқ кезде, энергияны үнемдеу үшін пеш есігін жабыңыз, сол кезде жарық автоматты түрде өшеді. (Қуыстың жарығы бар пеш үшін
- Микротолқынды пешті бос күйінде пайдаланбаңыз: Қуыстың қызып кетуін және зақымдануын болдырмау үшін ішіне тағамсыз микротолқынды пешті іске қоспаңыз.
- Микротолқынды пешті ұзақ уақыт үздіксіз пайдаланбаңыз, себебі бұл қызып кетуден қорғау механизмін іске қосып, қыздыруды тоқтатуы мүмкін. Пеш салқындағаннан кейін қайта пайдалануға болады.

НАЗАРЛАП ОҚЫҢЫЗ ЖӘНЕ КЕЛЕСІ ҚОЛДАНУ ҮШІН САҚТАП ҚОЙЫҢЫЗ ҮЙДЕГІ ПАЙДАЛАНУ ҮШІН (КОММЕРЦИЯЛЫҚ ПАЙДАЛАНУҒА ЖОҚ)

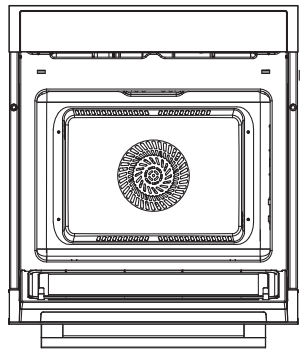

[01] x 1

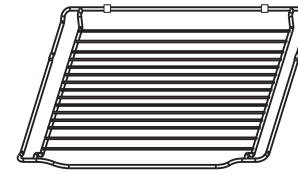

[02] x 1

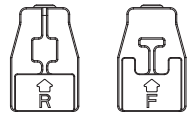

[03] x 2 [04] x 2

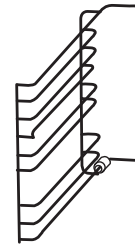

[05] x 1

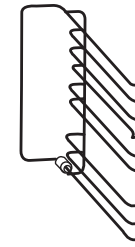

[06] x 1

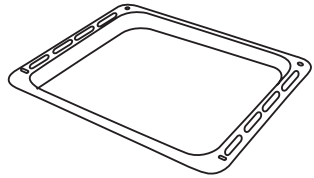

[07] x 1



[8] x 2



[9] x 2



[10] x 2

Зақымдану себептері

Сақ болыңыз !

- Искра пайда болуы : Металл, мысалы, шыныдағы қасық пештің қабырғаларынан және есіктің ішкі жағынан кемінде 2 см қашықтықта болуы керек. Искра есіктің ішіндегі шыныны қайтымсыз зақымдауы мүмкін.
- Ыстық пісіру бөліміндегі су : Ыстық пісіру бөліміне ешқашан су құймаңыз. Бұл бу пайда болады. Температураның өзгеруі зақым келтіруі мүмкін.
- Ылғалды тағам : Ылғалды тағамды жабық пісіру бөлімінде ұзақ уақыт сақтамаңыз.
- Құрылғыны тағам сақтау үшін пайдаланбаңыз. Бұл коррозияға әкелуі мүмкін.
- Құрылғы есігі ашық күйде салқындату : Пісіру бөлімін тек есік жабық күйде салқындатуға қалдырыңыз. Құрылғы есігінде ештеңені қысымдамаңыз. Есігі сәл ғана ашық болса да, көрші құрылғылардың алдыңғы беттері уақыт өте зақымдалуы мүмкін.
- Қатты ластанған тығыздағыш: Егер тығыздағыш өте лас болса, құрылғы есігі жұмыс кезінде дұрыс жабылмайды. Көрші құрылғылардың алдыңғы беттері зақымдалуы мүмкін. Тығыздағышты әрқашан таза ұстаңыз.
- Микротолқынды пешті тағамсыз пайдалану: Пісіру бөлімінде тағамсыз құрылғыны пайдалану шамадан тыс жүктелуге әкелуі мүмкін. Пісіру бөлімінде тағам болмаса, құрылғыны ешқашан қоспаңыз.
- Пісіру бөлімінде. Бұл ережеге бір ғана ерекшелік бар — қысқа ыдыс-аяқ сынағы (қараңыз «Микротолқынды пеш, қолайлы ыдыс-аяқ» бөлімін).
- Құрылғы есігінен тұру немесе заттар қою: Ашық құрылғы есігінде тұрмаңыз және ештеңе қоймаңыз. Құрылғы есігіне пеш ыдыстары немесе керек-жарақтар қоймаңыз.
- Құрылғыны тасымалдау: Құрылғыны есік тұтқасынан ұстамаңыз және көтермеңіз. Есіктің тұтқасы құрылғының салмағын көтере алмайды және сынуы мүмкін.
- Микротолқынды попкорн: микротолқынды қуатты ешқашан тым жоғары қоймаңыз. Қуат деңгейін 600 ваттан жоғары қоймаңыз. Попкорн сөмкесін әрқашан шыны табаққа қойыңыз. Диск артық жүктелсе секіріп кетуі мүмкін.
- Қайнаған сұйықтық айналмалы табақ қозғалтқышына және құрылғының ішіне ағып кетпеуі керек. Пісіру процесін бақылаңыз. Бастапқыда қысқа пісіру уақытын таңдаңыз, қажет болған жағдайда пісіру уақытын ұлғайтыңыз.
- Пешті үнемі тазалап, кез келген тағам қалдықтарын алып тастаңыз, себебі олар микротолқынды қыздыру аяқталғаннан кейін де жарылуы мүмкін.
- Пешті таза күйде ұстамау құрылғының бетінің нашарлауына әкелуі мүмкін, бұл құрылғының қызмет ету мерзіміне кері әсер етіп, қауіпті жағдай туғызуы ықтимал.

ОРНАТУ

Орнатылған құрылғылар

- Бұл құрылғы тек ас үйде толық орнату үшін арналған.
- Бұл құрылғы үстел үсті құрылғысы немесе шкаф ішінде қолдануға арналмаған.
- Құрылғының артында орнатылған шкафтың артқы қабырғасы болмауы керек.
- Қабырға мен құрылғының үстіндегі бірлік негізі немесе артқы панелі арасында кемінде 45 мм алшақтық сақталуы тиіс.
- Орнатылған шкафтың алдыңғы жағында 250 см² желдету ашасы болуы керек. Осыны қамтамасыз ету үшін, негіздік панельді кесіп тастаңыз немесе желдету торын орнатыңыз.
- Желдету тесіктері мен ауа қабылдағыштары жабылмауы тиіс.
- Бұл құрылғының қауіпсіз жұмысы тек осы орнату нұсқауларына сәйкес орнатылған жағдайда ғана кепілдендіріледі
- Орнатушы дұрыс орнатпаудан туындаған кез келген зиян үшін жауапты.
- Құрылғы орнатылған бірліктер 90 °C дейін жылуға төзімді болуы керек.
- Жұмыс бетінің астында қолданбаңыз және құрылғы орнатылған беттердің астына контейнерлерден төгілулер түспеуі тиіс.

Орнату өлшемдері

Суреттердегі өлшемдер мм-де көрсетілген. Орнату биіктігі 850 мм кем емес.

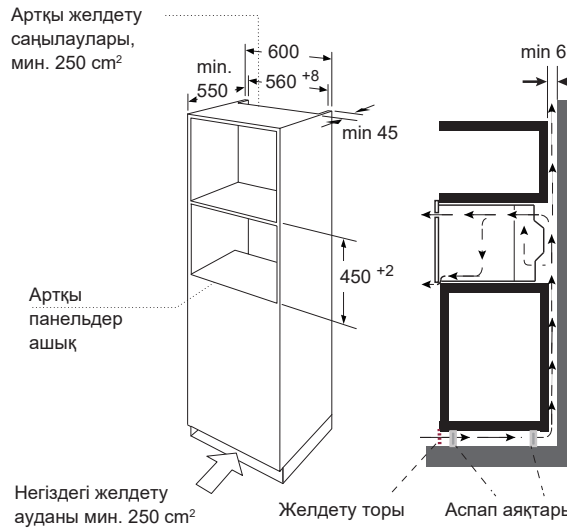

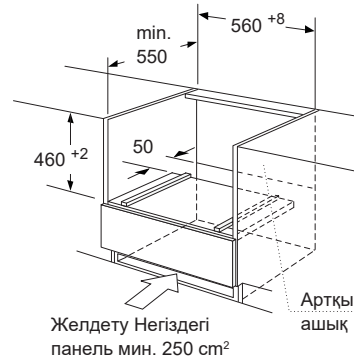

Ескерту : Пештің үстінде бос орын болуы керек.

Орнату

- Құрылғыны есіктің тұтқасынан ұстамаңыз және көтермеңіз. Есіктің тұтқасы құрылғының салмағын көтере алмайды және сынуы мүмкін.

1. Микротолқынды пешті қорапқа мұқият итеріп, оның ортасында екеніне көз жеткізіңіз.
2. Есікті ашып, микротолқынды пешті берілген бұрандалармен бекітіңіз.

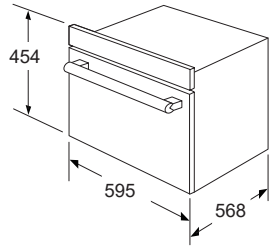

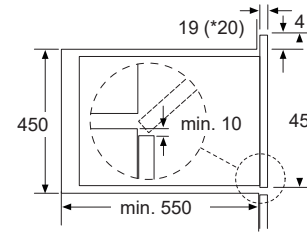

* металл фасциялары үшін 20 мм

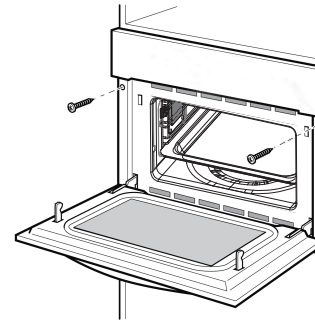

- Құрылғыны толық енгізіп, ортасына орналастырыңыз.
- Қосылу сымын бүктемеу керек.
- Құрылғыны орнына бұраңыз.
- Жұмыс үстелі мен құрылғы арасындағы саңылау қосымша тақтайшалармен жабылмауы керек.

Маңызды ақпарат

Қосқыш арқылы электр қосылымы (тек кейбір модельдер үшін, біздің өнімдерге қатысты)
Құрылғы қосқышпен жабдықталған және тек дұрыс орнатылған жерленген розеткаға қосылуы керек. Розетканы орнату немесе қосылу сымын ауыстыру тек тиісті ережелерді ескеретін білікті электрик арқылы жүзеге асырылуы тиіс. Орнатудан кейін қосқышқа қол жеткізу мүмкін болмаса, орнату жағында кемінде 3 мм байланыс саңылауы бар барлық полюсті оқшаулағыш қосқыш болуы керек. Байланыс қорғанысы орнату арқылы қамтамасыз етілуі тиіс.
Қорғаныс сақинасы: пайдалану нұсқаулығындағы техникалық деректерді қараңыз.

СІЗДІҢ ЖАҢА ҚҰРЫЛҒЫҢЫЗ

Бұл бөлімді жаңа құрылғыңызбен танысу үшін пайдаланыңыз. Басқару панелі және жеке басқару элементтері түсіндірілді. Сіз пісіру бөлімі және керек-жарақтар туралы ақпарат таба аласыз

Басқару панелі

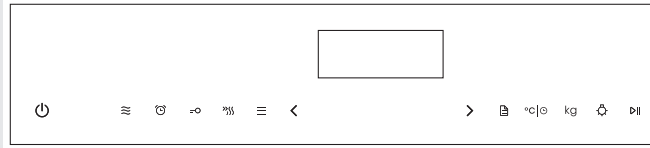

Тиіспелі түймелер

Тиіспелі түймелер әртүрлі қосымша функцияларды орнату үшін қолданылады.
Дисплейде сіз орнатқан мәндерді көре аласыз.

Символ	Функция
⏻	Бас тарту
≋	Микротолқынды пеш
⏰	Ас үй таймері
⊸	Балаларға арналған құлыптау функциясы
⁾⁾⁾	Алдын ала қыздыру
☰	Қыздыру функциясы
< >	Параметрлерді реттеу
🗎	Еріту / Авто мәзір
°c | ⊙	Температура / Сағат
kg	Салмақты орнату
☼	Шам
⏯	Бастау / Үзіліс

Функция және экран дисплейі

Пісіру түрін орнату үшін функция пернелерін пайдаланыңыз.

Функция		Қолдану
	Дәстүрлі	Жоғарғы және төменгі элементтер дәстүрлі пісіруді қамтамасыз ету үшін бірге жұмыс істейді. Пеш қажетті температураға алдын ала қыздырылуы керек Кассролдар мен бұқтырылған тағамдар сияқты баяу пісіруге өте ыңғайлы.
	Конвекция	Бірнеше деңгейде пісіру үшін (мысалы, шоколад чипті печеньелердің пісіру табалары).
	Дәстүрлі + Желдеткіш	Ыңғайлы және уақыт үнемдеу, дәм мен иіс араласпай, әртүрлі сөрелерде бір уақытта 4 тағамға дейін пісіруге болады.
	Жылытқыш гриль	Ең жақсы нәтижеге кіші заттар үшін жоғарғы сөрені, ал үлкен заттар үшін төменгі сөрелерді пайдалану арқылы қол жеткізуге болады.
	Қос гриль + желдеткіш	Гратен тағамдары мен қуырылған көкөністерді аяқтау үшін.
	Қос грильдеу	Ішкі жылытқыш элементтері мен сыртқы жоғарғы элемент бір уақытта жұмыс істеп, жылдам және біркелкі гриль жылуын береді, сондықтан тағамның жоғарғы бетін тиімді қоңырлатады.
	Пицца	Пицца пештің төменгі және бүйір бөліктерінен қосымша жылумен мінсіз пісіріледі, бұл пицца негіздерінің қытырлақ болуын қамтамасыз етеді.
	Төменгі жылытқыш элементі	Бұл кассерольдер, бұқтырмалар сияқты баяу пісіру тағамдары үшін өте қолайлы.
	Микротолқынды пеш	Еріту, қайта қыздыру және пісіру.
	МТ + Конвекция	Үлкен бөліктердің пісіру уақытын қоңыр түске дейін азайту үшін.
	МТ + Қос гриль + Вентилятор	Бұл функция жылдам қоңыр түске бояу қажет болғанда қолайлы; ингредиенттерді ішкі бөлігіне дейін пісіреді.
	МТ + Пицца	Бұл функция жылдам төменгі қоңыр түске бояу қажет болғанда қолайлы; ингредиенттерді ішкі бөлігіне дейін пісіреді.
	Еріту	3 еріту бағдарламасы.

Параметрді баптау

Параметрлерді орнату үшін баптау түймелерін пайдаланыңыз.

Параметр	Функция
Авто мәзір	13 авто мәзірді таңдаңыз. P01-ден P13-ке дейін.
Температура	Пісіру температурасын таңдаңыз (°C). : 100-235 : 50-250 : 50-235 : 100-235 : 100-250 : 100-235 : 50-250 : 50-235 : 50-250 : 50-250 : 50-250
Салмақ	Пісіру салмағын орнатыңыз.
Уақыт	Пісіру уақытын орнатыңыз.
Микротолқынды пеш	Микротолқынды қуатты таңдаңыз. 900W , 600W , 400W , 200W , 100W .

Салқындату желдеткіші

Сіздің құрылғыңызда салқындату желдеткіші бар. Салқындату желдеткіші жұмыс кезінде қосылады. Ыстық ауа есіктің үстінен шығады Жұмыс аяқталғаннан кейін салқындату желдеткіші белгілі бір уақыт бойы жұмыс істей береді.

Сақ болыңыз !
Вентиляциялық тесіктерді жабуға болмайды. Олай етсеңіз, құрылғы қызып кетеді.

Ескертпелер

- Микротолқынды пеш жұмыс істеген кезде құрылғы салқын болады.
  Салқындату желдеткіші әлі де қосылады. Микротолқынды пеш жұмысы аяқталғаннан кейін де желдеткіш жұмыс істей беруі мүмкін
- Есіктің терезесінде, ішкі қабырғаларда және еденде конденсат пайда болуы мүмкін. Бұл қалыпты жағдай және микротолқынды пештің жұмысына теріс әсер етпейді. Пісіруден кейін конденсатты сүртіңіз.

Ескерту:
Аксессуарлардың түрі мен саны нақты қажеттілікке байланысты.

Гриль торы

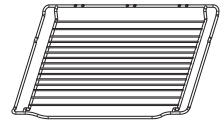

Грильдеу үшін, мысалы, стейктер, шұжықтар және нанды тосттау үшін.

Пісіру табасы

Қауіпсіздік себептері бойынша, пісіру табасы пештің қуысының төменгі тақтасына тікелей қойылмай, бүйір ілгішке орналастырылуы керек.

Пісіру табасы - Эмаль таба

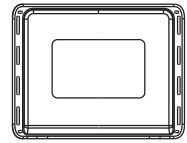

Торт рулетін жасау және бүтін тауықты қуыру үшін.
Микротолқынды функциямен пісіргенде эмаль табаны қолдану тыйым салынады.

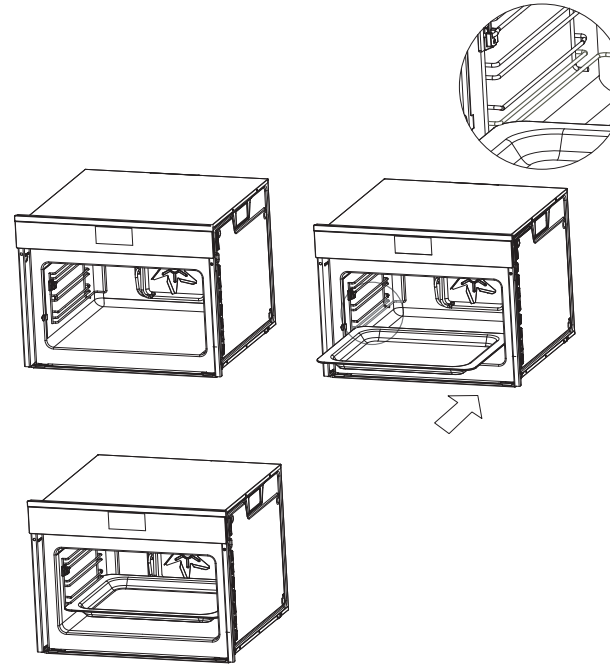

[8] x 2 [9] x 2 [10] x 2

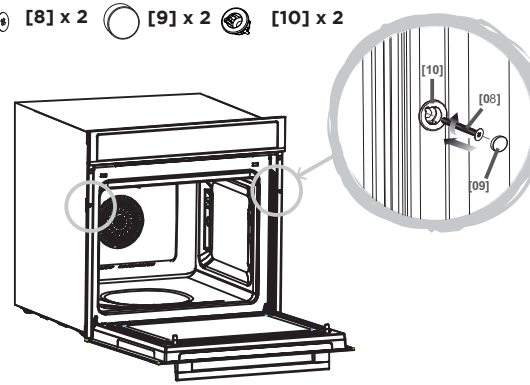

Пеш құрылғы қорабына орнатылғаннан кейін, пештің қаптамасындағы екі тесікті тауып, оны [08], [09] және [10] пайдаланып орнына бекітіңіз.
Ескерту: Пешке немесе құрылғы қорабына зақым келтірмеу үшін [08] бұрандаларды тым қатты бұрамаңыз - тек бұрағыш қолданыңыз!

Керамикалық қысқыштар мен бүйірлік рельстерді орнату

[03] x 2 [04] x 2

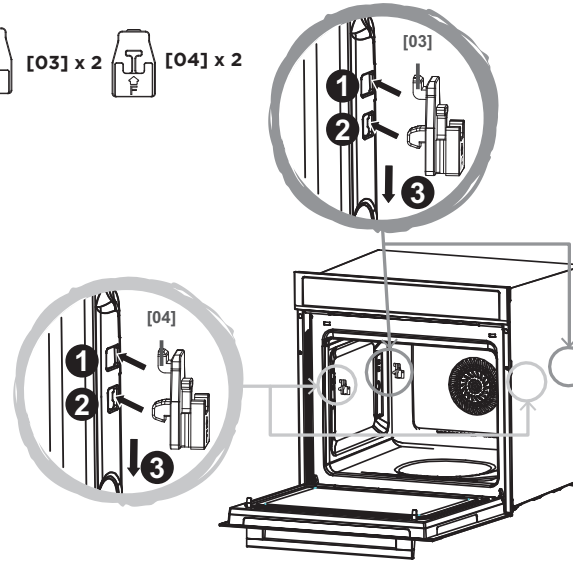

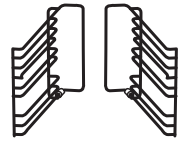

[05] x 1 [06] x 1

Сол жақ бүйірлік рельсті орнату [05]

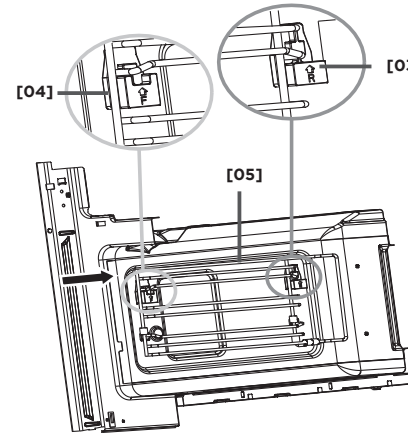

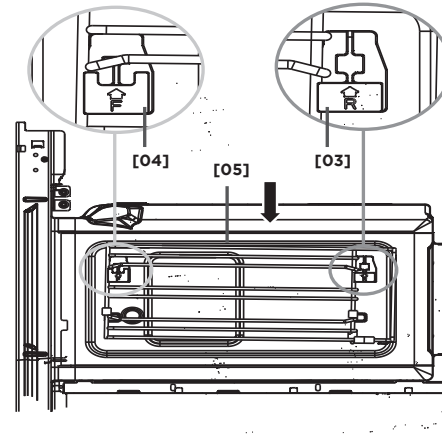

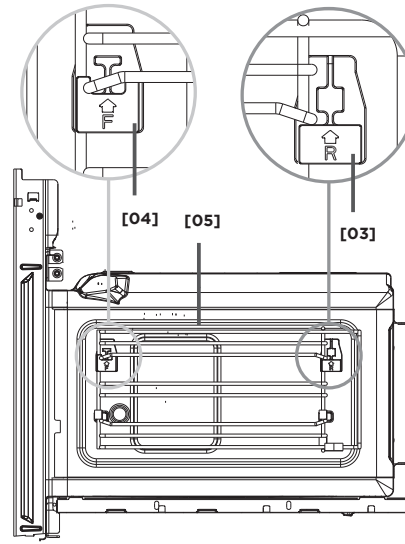

Оң жақ темір жолды орнату [06]

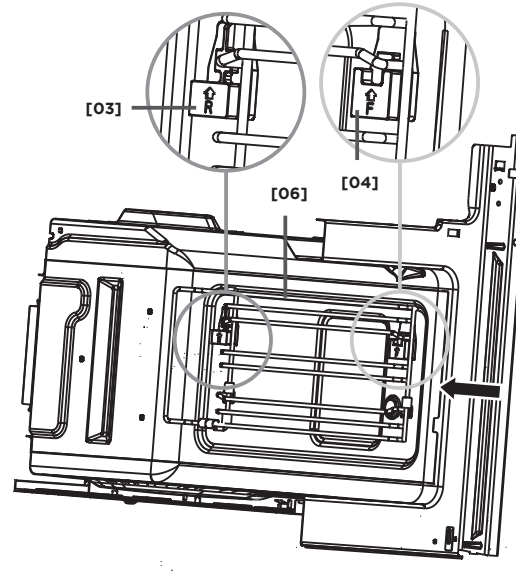

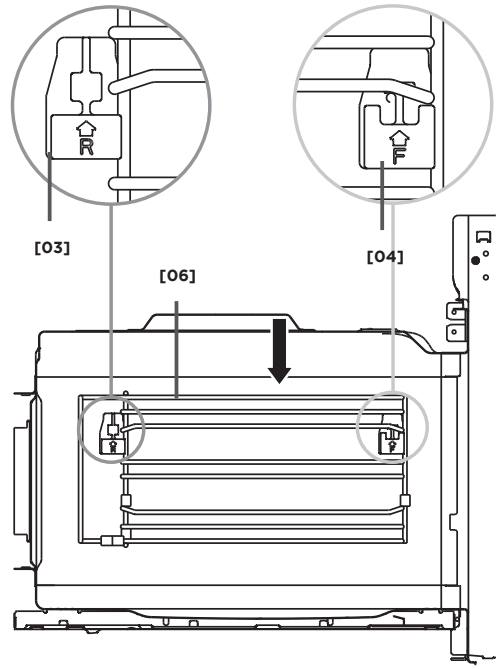
R
F
[03]
[06]
[04]

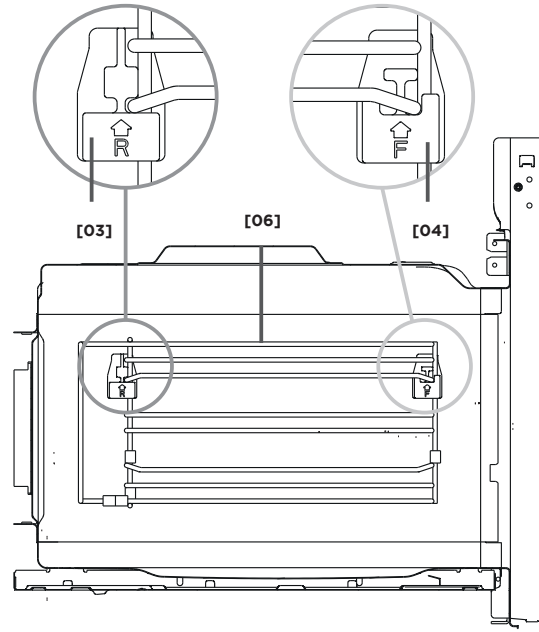
R
TL
[03]
[06]
[04]

Құрылғыны алғаш рет қолданар алдында

Мұнда сіз пешті алғаш рет тамақ дайындау үшін қолданар алдында не істеу керектігін таба аласыз. Алдымен МАҢЫЗДЫ ҚАУІПСІЗДІК НҰСҚАУЛАР бөлімін оқыңыз.

Сағатты орнату

1. Күту режимінде °C | ⏲ түймесін бір рет басыңыз, содан кейін "00:00" көрсетіледі.
2. Сағат сандарын орнату үшін ❮ немесе ❯ түймесін басыңыз.
3. Растау үшін °C | ⏲ түймесін басыңыз.
4. Минут сандарын орнату үшін ❮ немесе ❯ түймесін басыңыз.
5. Растау үшін °C | ⏲ түймесін басыңыз. Сағат орнатылды.

Ескертпелер

- Сағатты қалпына келтіру үшін 1-ден 5-ке дейінгі қадамдарды қайталаңыз.
- Сағат 24 сағаттық көрсетілімде.

Аксессуарларды тазалау

Аксессуарларды алғаш рет қолданар алдында ыстық сабынды су мен жұмсақ ыдыс шүберегімен мұқият тазалаңыз.

Пешті қыздыру

Жаңа пештің иісін кетіру үшін пешті бос және жабық күйде қыздырыңыз. 0,5 сағат 250 °C конвекция 🌀 режимінде ең қолайлы. Пісіру бөлімінде орау қалдықтарының қалмағанына көз жеткізіңіз.

1. Күту режимінде ☰ бір рет түртіңіз, содан кейін ⎺ көрсетіледі.
2. Дисплей көрсеткенше ☰ бірнеше 🌀 рет түртіңіз.
3. Температураны 250 °C-қа орнату үшін ❮ немесе ❯ түртіңіз.
4. Пісіру уақытын орнату үшін °C | ⏲ бір рет түртіңіз.
5. Пісіру уақытын "h0 : 30" етіп орнату үшін ❮ немесе ❯ түртіңіз.
6. Растау үшін ▷|| түртіңіз. Пеш қыза бастайды.

Пешті баптау

Пешті баптаудың әртүрлі жолдары бар. Мұнда сіз қалай қажетті қыздыру түрін және температураны немесе гриль баптауын таңдай алатыныңызды түсіндіреміз.
Сондай-ақ тағамыңызға пештің пісіру уақытын таңдай аласыз.

Қыздыру түрі мен температураны баптау

Мысал: Алдын 〰 ала қыздырумен 200 °C-де 25 минут радиациялық гриль.

1. Күту режимінде, бір рет ☰ түртіңіз, содан кейін ⎺ көрсетіледі.

2. ☰ түртіңіз, көрсетілгенге 〰 дейін көрсетіледі.
3. Температураны 200 °C-ге орнату үшін ❮ немесе ❯ түртіңіз.
4. Пісіру уақытын орнату үшін °C | ⏲ бір рет түртіңіз.
5. Пісіру уақытын "h0 : 25" етіп орнату үшін ❮ немесе ❯ түртіңіз.
6. Растау үшін ▷|| түртіңіз. Пеш қыза бастайды.

Ескертпелер

• Максималды пісіру уақыты 9 сағат.

Жұмыс кезінде пеш есігін ашу Жұмыс тоқтатылады. Есікті жапқаннан кейін бір рет ▷|| түртіңіз. Жұмыс жалғасады.

Жұмысты уақытша тоқтату
Операцияны тоқтату үшін бір рет ▷|| түртіңіз. Қайтадан ▷|| Операцияны жалғастыру үшін түртіңіз.

Пісіру уақытын өзгерту
Операция кезінде °C | ⏲ бір рет түртіңіз, пісіру уақыты жыпылықтайды, содан кейін пісіру уақытын өзгерту үшін ❮ немесе ❯.

Температураны өзгерту
Операция кезінде температураны өзгерту үшін ❮ немесе ❯ түртіңіз.

Операцияны болдырмау
Бұл кез келген уақытта орындалуы ⏻ кіру үшін бір рет түртіңіз мүмкін. Күту режиміне өту үшін түртіңіз.

Жылдам алдын ала қыздыру

Жылдам алдын ала қыздыру кезінде пеш орнатылған температураға ерекше тез жетеді.
Жылдам алдын ала қыздыру келесі қыздыру түрлерінде қолжетімді:

▪ Дәстүрлі	▪ Конвекция
▪ Дәстүрлі + Желдеткіш	▪ Жылытқыш гриль
▪ Қос гриль + желдеткіш	▪ Қос грильдеу
▪ Пицца	▪ Төменгі қыздырғыш элемент

Ескертпелер

- Алдын ала қыздыру кезінде пеш есігін ашпаңыз, әйтпесе алдын ала қыздыру процесі тоқтатылады.
- Орнатылған температура 100 °C төмен болғанда, алдын ала қыздыру функциясын қолдануға болмайды.

Пеште пісіру нәтижесін қамтамасыз ету үшін, тағамды тек алдын ала қыздыру кезеңі аяқталғаннан кейін пісіру бөліміне қойыңыз.

1. Қыздыру түрін, температураны және пісіру уақытын орнату.
2. ⁾⁾⁾ түймесін бір рет басыңыз. Пеш алдын ала қыздыруды бастайды.

Алдын ала қыздыру процесі аяқталды
Алдын ала қыздыру аяқталған кезде, пеш дыбыс шығарады. Пеш есігін ашып, тағамды пешке қойыңыз. Пеш есігін жабыңыз. Содан кейін операцияны жалғастыру үшін ▷|| түймесін басыңыз.

Микротолқынды пеш

Микротолқындар тағамдарда жылуға айналады. Микротолқынды пеш жеке, яғни өздігінен немесе басқа қыздыру түрімен бірге қолданылуы мүмкін. Пеш ыдыстары туралы және микротолқынды пешті қалай орнату туралы ақпаратты таба аласыз.

Пеш ыдыстарына қатысты ескертпелер

Сәйкес пеш ыдыстары
Сәйкес ыдыстар - бұл шыныдан, шыны керамикадан, фарфордан, керамикадан немесе жылуға төзімді пластиктен жасалған жылуға төзімді пеш ыдыстары. Бұл материалдар микротолқындардың өтуіне мүмкіндік береді.
Сіз сондай-ақ қызмет көрсету ыдыстарын пайдалана аласыз. Бұл тағамды бір ыдыстан екінші ыдысқа ауыстыруды болдырмайды. Пеш ыдыстарын тек өндіруші микротолқынды пеште қолдануға жарамды екенін кепілдік берген жағдайда ғана алтын немесе күміс безендіруі бар пеш ыдыстарын пайдалану керек.

Қолайсыз пеш ыдыстары
Металл пеш ыдыстары қолайсыз. Металл микротолқындардың өтуіне мүмкіндік бермейді. Қақпақпен жабылған металл ыдыстағы тағам суық күйінде қалады.

Сақ болыңыз !

Искра пайда болуы: металл – мысалы, шыныдағы қасық – пештің қабырғаларынан және есіктің ішкі жағынан кемінде 2 см қашықтықта болуы керек Искралар есіктің ішіндегі шынының зақымдауы мүмкін.

Пеш ыдысын тексеру
Ішінде тағам болмаса, микротолқынды пешті қоспаңыз. Төмендегі пеш ыдысын тексеру осы ережеге жалғыз ерекшелік болып табылады.

Пеш ыдысы микротолқынды пеште қолдануға жарамды ма сіздің екеніне сенімсіз болсаңыз, келесі тексеруді орындаңыз:

1. Бос пеш ыдысын максималды қуатта 1-2 минут қыздырыңыз.
2. Осы уақыт ішінде температураны ара-тұра тексеріңіз.
Пеш ыдысы әлі де суық немесе жылы болуы керек.
Егер пеш ыдысы ыстық болып кетсе немесе ұшқындар пайда болса, ол жарамсыз болып табылады.

Микротолқынды қуат

100W	- Сезімтал / нәзік тағамдарды еріту - Тәртіпсіз пішінді тағамдарды еріту. - Балмұздақ жұмсарту - Қамырдың көтерілуіне мүмкіндік беру
200W	- Еріту Қолайсыз пеш ыдыстары - Шоколад пен майды еріту
400W	- Күріш, сорпа пісіру
600W	- Қайта қыздыру - Қаңқалы саңырауқұлақтар мен теңіз өнімдерін пісіру - Жұмыртқа мен ірімшік қосылған тағамдарды пісіру
900W	- Суды қайнату, қайта қыздыру - Тауық, балық, көкөністерді пісіру

Ескерту
900W микротолқынды қуатта максималды пісіру уақыты 30 минут, ал басқа барлық микротолқынды қуат деңгейлерінде максималды пісіру уақыты 90 минут.

Микротолқынды пешті баптау

Мысал: Микротолқынды қуатты 200 W-қа және пісіру уақытын 17 минутқа орнатыңыз.

1. Күту режимінде ≋ бір рет түртіңіз. Және әдепкі микротолқынды қуат "900W" және әдепкі пісіру уақыты көрсетіледі.
2. Пісіру уақытын "17:00" етіп орнату үшін ❮ немесе ❯ түртіңіз.
3. Қуат деңгейін ≋ орнату үшін бір рет түртіңіз.
4. Қуат деңгейін 200W етіп орнату үшін ❮ немесе ❯ түртіңіз.
5. Пісіруді бастау үшін ▷|| түртіңіз.

Операция кезінде пеш есігін ашу
Операция тоқтатылады. Есікті жапқаннан кейін, ▷|| түймесін бір рет басыңыз. Операция жалғасады.

Жұмысты уақытша тоқтату
Операцияны тоқтату үшін ▷|| бір рет түртіңіз.
Операцияны жалғастыру үшін қайтадан ▷|| түймесін басыңыз.
Пісіру уақытын өзгерту
Операция кезінде пісіру уақытын өзгерту үшін ❮ немесе ❯ түймесін басыңыз.
Жұмыс кезінде микротолқынды қуат параметрін өзгерту үшін түртіп ≋ бір рет, микротолқынды қуат жыпылықтайды, содан кейін түртіңіз ❮ немесе ❯ микротолқынды қуатты өзгерту үшін.

Операцияны болдырмау
Бұл кез келген уақытта орындалуы мүмкін. Күту режиміне өту үшін ⏻ бір рет басу арқылы кіру түймесін басыңыз.

MicroCombi операциясы

Бұл функция гриль мен микротолқынды пештің бір уақытта жұмыс істеуін қамтиды. Микротолқынды пешті пайдалану тағамдарыңызды тезірек пісіреді, сонымен қатар оларды жақсы қоңырлатады. Микротолқынды қуат 300 Вт-қа орнатылған және өзгертілмейді.

Микротолқынды Combi операциясын
орнату Мысал: ≋ 190 °C-де MW + Пицца функциясы минут бойы пайдаланыңыз.

1. Күту режимінде ≋ түймесін бір рет басыңыз. Және әдепкі микротолқынды қуат "900W" және әдепкі пісіру уақыты көрсетіледі.
2. Құрама пісіру режимін таңдау үшін ☰ түймесін бірнеше рет басыңыз, ≋ көрсетілгенше.
3. Температураны 190 °C-қа орнату үшін ❮ немесе ❯ түймесін басыңыз.

4. Пісіру уақытын орнату үшін °C | ⏲ түймесін бір рет басыңыз.
5. Пісіру уақытын "h0 : 17" етіп орнату үшін ❮ немесе ❯ түймесін басыңыз.
6. Пісіруді бастау үшін ▷|| түртіңіз.

Операция кезінде пеш есігін ашу
Операция тоқтатылады. Есікті жапқаннан кейін, операцияны жалғастыру үшін ▷|| түймесін бір рет басыңыз

Жұмысты уақытша тоқтату
Операцияны тоқтату үшін ▷|| түймесін бір рет басыңыз.
Операцияны жалғастыру үшін ▷|| түймесін қайта басыңыз.

Пісіру уақытын өзгерту
Операция кезінде °C | ⏲ бір рет түртіңіз, пісіру уақыты жыпылықтайды, содан кейін пісіру уақытын өзгерту үшін ❮ немесе ❯.

Температураны өзгерту
Операция кезінде температураны өзгерту үшін ❮ немесе ❯ түртіңіз.

Операцияны болдырмау
Бұл кез келген уақытта орындалуы мүмкін. Күту режиміне өту үшін ⏻ бір рет басу арқылы кіру түймесін басыңыз.

Автоматты бағдарламалар

Автоматты бағдарламалар тағамды өте оңай дайындауға мүмкіндік береді. Бағдарламаны таңдап, тағамның салмағын енгізесіз. Автоматты бағдарлама оңтайлы баптауды жасайды. Сіз 13 автоматты мәзірден таңдай аласыз.

Автоматты мәзірді орнату

1. Күту режимінде, автоматты мәзір функциясына кіру үшін 🗎 түймесін екі рет басыңыз. "P01" көрсетіледі.
2. Қалаған автоматты мәзірді таңдау үшін ❮ немесе ❯ түймесін басыңыз.
3. Салмақ баптауына кіру үшін kg түймесін бір рет басыңыз.
4. Тағамның салмағын орнату үшін ❮ немесе ❯ түймесін басыңыз.
5. Пісіруді бастау үшін ▷|| түртіңіз.

Автоматты мәзір

Бағдарлама № . _	Тауар	Салмақ (кг)	Қосымша қабат және қосымша
P 01**	Жаңа көкөністер	0.2 0.4 0.6	Тегіс қыздыру беті, гриль торы
P 02**	Картоп қабығы алынған / пісірілген	0.2 0.4 0.7	Тегіс қыздыру беті, гриль торы
P 03	Пісірілген картоп	0.4 1.0	3-ші қабат, гриль торы
P 04	Тауық етінің бөліктері (мұздатылған)	0.4	3-ші қабат, гриль торы
P 05*	Бисквит	0.4 0.5 0.6	2-ші қабат, гриль торы
P 06*	Алма бәліші	2.4	2-ші қабат, гриль торы
P 07*	Киш	1.0	3-ші қабат, гриль торы
P 08**	Сорпаны қайта қыздыру	0.2 0.4 0.6	Тегіс қыздыру беті, гриль торы
P 09**	Табақты қайта қыздыру	0.2 0.3	Тегіс қыздыру беті, гриль торы
P 10**	Қуырдақ / тұздықты қайта қыздыру	0.1 0.2 0.3	Тегіс қыздыру беті, гриль торы
P 11	Мұздатылған пицца	0.2 0.4 0.6	3-шіқабат, гриль торы
P 12*	Мұздатылған пеш чипсы	0.3 0.4 0.5	3-ші қабат, эмаль таба
P 13	Лазанья	1.6	3-ші қабат гриль сөресі

Ескертпелер :

- «P04, P06, P07, P13» мәзірлері үшін 3-қадам мен 4-қадамды өткізіп жіберіңіз.
- Төменнен жоғарыға қарай қабат саны бірінші қабаттан төртінші қабатқа дейін.

- * белгісі бар бағдарламалар алдын ала қыздырылған. Алдын ала қыздыру кезінде алдын ала қыздыру белгішесі қосылады. Алдын ала қыздырғаннан кейін дабыл естіледі.
- Бағдарламалар тек микротолқынды функцияны пайдаланады.

Бағдарламаны өзгерту

Бағдарламаны бастағаннан кейін бағдарлама нөмірі мен салмағын өзгерту мүмкін емес.

Пісіру уақытын өзгерту

Автоматты бағдарламаларды қолданғанда пісіру уақытын өзгерту мүмкін емес.

Операцияны болдырмау

Бұл кез келген уақытта орындалуы мүмкін. Күту режиміне өту үшін ⏻ кіру үшін бір рет басыңыз түймесін басыңыз.

Еріту бағдарламалары

Ет, құс және балықты еріту үшін 3 еріту бағдарламасын қолдануға болады.

1. Күту режимінде, түртіңіз бір рет, содан кейін және "d01" * көрсетіледі.
2. Тағам түрін таңдау үшін ❮ немесе ❯ түймесін басыңыз.
3. Салмақ баптауына кіру үшін kg түймесін бір рет басыңыз.
4. Тағамның салмағын орнату үшін ❮ немесе ❯ түймесін басыңыз.
5. Еріту бастау үшін ⏯ түймесін басыңыз.

Бағдарлама №	Еріту	Салмақ диапазоны кг-да
d 01*	Ет	0.1 - 1.5
d 02*	Құс еті	0.1 - 1.5
d 03*	Балық	0.1 - 0.8

* Еріту кезінде тағамды аудару қажеттігін еске салу үшін зуммер дыбысы шығады. Ешқандай әрекет болмаса, пеш жұмысын жалғастыра береді.

Ескертпелер

- Тағам дайындау

  -18 °C температурада мұздатылған және мүмкіндігінше жұқа порцияларға бөлінген тағамды пайдаланыңыз.

  Ерітуге арналған тағамды барлық орамдардан шығарып, таразыға қойыңыз.

  Бағдарламаны орнату үшін салмақты білу қажет.
- Ет немесе құс етін еріткенде сұйықтық пайда болады. Ет пен құс етін аударғанда осы сұйықтықты төгіп тастаңыз және оны басқа мақсатта пайдалануға немесе басқа тағамдармен жанасуына жол бермеңіз.

- Пеш ыдыстары
  Азықты микротолқынды пешке арналған жалпақ ыдысқа қойыңыз, мысалы, фарфор немесе шыны табақ, бірақ жабуға болмайды.
- Демалу уақыты
  Ерітілген азық 10-нан 30 минутқа дейін біркелкі температураға жеткенше тұруы керек. Үлкен ет кесектері кіші кесектерге қарағанда ұзақ тұруды талап етеді. Жұмсақ ет кесектері мен тартылған еттен жасалған заттар тұру алдында бір-бірінен бөлінуі керек.
  Осы уақыттан кейін, қалың ет кесектері ортасында әлі де мұздақ болса да, тағамды дайындауды жалғастыруға болады.
  Бұл сәтте құс етінің ішкі мүшелерін алып тастауға болады.

Ас үй таймерін орнату

1. Күту режимінде, «00:00» ⏲ бір рет, содан кейін көрсетіледі.
2. Қажетті уақытты орнату үшін ❮ немесе ❯ түймесін басыңыз.
   Максималды уақыт мәні 24 сағат.
3. Растау үшін ⏲ түймесін басыңыз. Таймер санақтан бастайды.

Ескертпелер

- Ас үй таймері - таймер.
- Таймер басқа пісіру бағдарламаларымен бірге жұмыс істегенде, қалған уақытты тексеру үшін ⏲ түймесін басыңыз.

Балаларға арналған құлыптау функциясы

Бұл функцияны экран түймелерін өшіру және балаңыздың пешті кездейсоқ қосуын болдырмау үшін қолдануға болады.

Құлыпты қосу үшін:
Күту режимінде, ⊸ түймесін үш секунд басып тұрыңыз.
Бип дыбысы шығып, құлыпталған белгішесі көрсетіледі.

Құлыпты өшіру үшін:
Құлыпталған күйде, ⊸ түймесін үш секунд басып тұрыңыз.
Бип дыбысы шығады.

КҮТІМ ЖӘНЕ ТАЗАЛАУ

Микротолқынды пешіңізді мұқият күтіп, тазалаумен оның көрінісі сақталып, жақсы күйде қалады. Бұл жерде құрылғыңызды дұрыс күтіп, тазалау жолдарын түсіндіреміз.

⚠ Электр соққысы қаупі!

Су енуі электр соққысына әкелуі мүмкін. Жоғары қысымды тазалағыштар мен бу тазалағыштарды қолданбаңыз.

⚠ Жанудың қаупі!

Құрылғыны өшіргеннен кейін дереу тазалауға болмайды. Құрылғыны салқындауына мүмкіндік беріңіз.

⚠ Денсаулыққа ауыр зиян келу қаупі !

Егер пісіру бөлімі есігі немесе есіктің тығыздағышы зақымдалған болса, микротолқынды энергия шығып кетуі мүмкін. Пісіру бөлімі есігі немесе есіктің тығыздағышы зақымдалған болса, құрылғыны ешқашан пайдаланбаңыз. Сатудан кейінгі қызметке хабарласыңыз.

Ескертпелер

- Құрылғының алдыңғы бетінде түсінің аздап өзгеруі шыны, пластик және металл сияқты әртүрлі материалдардың қолданылуынан болады.
- Пеш шамының шағылысуынан есік панеліндегі жолақ тәрізді көлеңкелер пайда болады.
- Балық пісіргеннен кейінгі сияқты жағымсыз иістерді өте оңай жоюға болады . Суға бірнеше тамшы лимон шырынын қосыңыз . Кеш қайнауды болдырмау үшін ыдысқа қасықты да салыңыз . Суды максималды микротолқынды қуатта 1-2 минут қыздырыңыз.

Тазалау құралдары

Әртүрлі беттерді дұрыс емес тазалау құралдарын қолданудан зақымданудан қорғау үшін кестедегі ақпаратты сақтаңыз. Қолданбаңыз.

- өткір немесе абразивті тазартқыш заттар,
- құрылғы есігінің шынысын тазалау үшін металл немесе шыны қырғыштар.
- есік тығыздағышын тазалау үшін металл немесе шыны қырғыштар,
- қатты тазартқыш төсемдер мен қол сүлгілері,
- спирттің жоғары концентрациясы бар тазалағыш құралдар.

Жаңа сүлгілерді қолданар алдында жақсылап жуыңыз. Құрылғыны қайта пайдаланбас бұрын барлық беттерді толық құрғатыңыз.

Аудан	Тазалау құралдары
Құрылғының алдыңғы бөлігі	Ыстық сабынды су: Ыдыс шүберегімен тазалап, жұмсақ шүберекпен құрғатыңыз. Тазалау үшін шыны тазартқыштар немесе металл не шыны қырғыштарды қолданбаңыз.
Құрылғының алдыңғы бөлігі тот баспайтын болатпен	Ыстық сабынды су : Ыдыс шүберегімен тазалап, жұмсақ шүберекпен құрғатыңыз. Лайлы дақтарды, майды, крахмалды және альбуминді (мысалы, жұмыртқа ақуызы) дереу алып тастаңыз. Мұндай қалдықтардың астында коррозия пайда болуы мүмкін . Арнайы тот баспайтын болат тазартқыш заттарды сатудан кейінгі қызметтен немесе мамандандырылған дүкендерден алуға болады. Тазалау үшін шыны тазартқыштар немесе металл не шыны қырғыштарды.
Пісіру бөлімі	Ыстық сабынды су немесе сірке суы ерітіндісі: Ыдыс шүберегімен тазалап, жұмсақ шүберекпен құрғатыңыз . Егер пеш өте лас болса : Пеш спрейін немесе басқа агрессивті пеш тазартқыштарын немесе абразивті материалдарды қолданбаңыз . Тазартқыш төсемдер, қатты қол сүлгілері және таба тазалағыштар да жарамсыз. Бұл заттар бетті сызады Ішкі.
Пісіру бөліміндегі ойық	Ылғалды шүберек: Айналмалы табақ қозғалтқышына су кірмеуін қадағалаңыз.
Сым сөрелер	Ыстық сабынды су : Тот баспайтын болат тазалағыш құралмен немесе ыдыс жуғышта тазалаңыз.
Есіктің панельдері	Шыны тазалағыш: Ыдыс шүберегімен тазалаңыз. Шыны қырғышты қолданбаңыз.
Тығыздағыш	Ыстық сабынды су : Ыдыс шүберегімен тазалаңыз, сүртпеңіз. Тазалау үшін металл немесе шыны қырғыш қолданбаңыз.

АҚАУЛЫҚ КЕСТЕСІ

Ақаулықтардың көбінің қарапайым себептері болады. Сатудан кейінгі қызметке хабарласпас бұрын ақаулық кестесіне жүгініңіз.
Егер тағам дәл қалағаныңыздай шықпаса, Кулинарлық кеңестер бөлімін қараңыз, онда көптеген пісіру кеңестері мен амалдары бар.

⚠ Электр соққысы қаупі!

Дұрыс емес жөндеулер қауіпті. Жөндеулер тек біздің білікті сатудан кейінгі инженерлеріміздің бірі арқылы жүзеге асырылуы мүмкін.

Ақаулық кестесі

Мәселе	Мүмкін себеп	Шешім / ақпарат
Құрылғы жұмыс істемейді.	Ақаулы автоматты қосқыш.	Пайдалану құрылғысының автоматты сөндіргішінің жұмыс істеп тұрғанын тексеру үшін сақтандырғыш қорабын қараңыз.
	Штепсель қосылмаған.	Штепсельді қосыңыз.
	Электр қуатының үзілуі	Ас үй шамының жұмыс істеп тұрғанын тексеріңіз.
Құрылғы жұмыс істемейді. 🔒 көрсеткіш панелінде пайда болады.	Балалардан қорғаныс құлпы қосулы.	Балаларға арналған құлыпты өшіріңіз (қараңыз бөлім: Балаларға арналған құлып).
Микротолқынды пеш қосылмайды.	Есігі толық жабылмаған.	Есікте тағам қалдықтары немесе қоқыс тұрып қалғанын тексеріңіз.
Тағамды қыздыру бұрынғыдан ұзақ уақыт алады. микротолқынды пеште қыздыру үшін.	Таңдалған микротолқынды қуат деңгейі тым төмен.	Жоғары қуат деңгейін таңдаңыз.
	Құрылғыға әдеттегіден көп мөлшер қойылған.	Мөлшерді екі есе арттыру = пісіру уақытының шамамен екі есе ұлғаюы.
	Тағам әдеттегіден суық болды.	Пісіру кезінде тағамды араластырыңыз немесе аударыңыз.
Белгілі бір жұмыс режимі немесе қуат температурасы, қуат деңгейі немесе біріктірілген деңгей орнатылмайды.	Бұл жұмыс режимі үшін баптау мүмкін емес.	Рұқсат етілген параметрлерді таңдаңыз.

Мәселе	Мүмкін себеп	Шешім / ақпарат
E-01 дисплей панелінде көрінеді.	Термиялық қауіпсіздік қосқышы - сөндіру функциясы іске қосылды.	Сатудан кейінгі қызметке хабарласыңыз.
E-04 дисплей панелінде көрінеді.	Термиялық қауіпсіздік қосқышы - сөндіру функциясы іске қосылды.	Сатудан кейінгі қызметке хабарласыңыз.
E-17 дисплей панелінде көрінеді.	Жылдам қыздыру сәтсіз болды.	Сатудан кейінгі қызметке хабарласыңыз.

АЗЫҚ-ТҮЛІКТЕГІ АКРИЛАМИД

Қай тағамдарға әсер етеді?
Акриламид негізінен жоғары температурада қыздырылған дәнді және картоп өнімдерінде түзіледі, мысалы, картоп чипсы, чипсы, тост, нан бұршағы, нан, нәзік пісірілген өнімдер (печенье, зімбір печеньесі, печенье).

	Азық-түлікті дайындағанда акриламидті азайту бойынша кеңестер.
Жалпы	Пісіру уақытын мүмкіндігінше қысқа ұстаңыз. Тамақты алтын қоңыр түске дейін пісіріңіз, бірақ тым қараңғы болмауы керек. Үлкен, қалың тағам бөліктерінде акриламид аз болады.
Печенье пісіру Пеште чипсы	Жоғарғы/төменгі қыздыруда максимум 200 °C немесе 3D ыстық ауа немесе ыстық ауа режимінде максимум 180 °C. Максимум Жоғарғы/төменгі қыздыруда 190 °C немесе 3D ыстық ауа немесе ыстық ауа режимінде максимум 170°C. Ақ жұмыртқа мен сары жұмыртқа акриламид түзілуін азайтады. Пісіру табасына жұқа және біркелкі таратыңыз. Чипсының кебуін болдырмау үшін пісіру табасында бір уақытта кемінде 400 г пісіріңіз.

ЭНЕРГИЯ ЖӘНЕ ҚОРШАҒАН ОРТАҒА ҚАТЫСТЫ КЕҢЕСТЕР

Мұнда сіз пісіру және қуыру кезінде энергияны қалай үнемдеуге және құрылғыны дұрыс тастауға болатыны туралы кеңестер таба аласыз.

Энергияны үнемдеу

- Пешті тек рецептте немесе пайдалану нұсқаулығындағы кестелерде көрсетілген жағдайда алдын ала қыздырыңыз.
- Қара, қара эмальдалған немесе эмальдалған пісіру табаларын пайдаланыңыз. Олар жылуды ерекше жақсы сіңіреді.
- Пісіру, пісіру немесе қуыру кезінде пеш есігін мүмкіндігінше сирек ашыңыз.
- Бірінен соң бірі бірнеше торт пісіру ең жақсы әдіс. Пеш әлі жылы. Бұл екінші торттың пісіру уақытын қысқартады.
- Сіз сондай-ақ екі нан пісіру табасын бір-бірінің қасына қоюға болады.
- Ұзақ пісіру уақытында пешті пісіру уақытының соңынан 10 минут бұрын өшіріп, қалған жылуды пайдаланып пісіруді аяқтауға болады

Қоршаған ортаға зиянсыз жою

Орамды қоршаған ортаға зиянсыз түрде тастаңыз.



Бұл құрылғы Еуропалық директива 2012 / 19 / ЕС Электрлік және электрондық қалдықтар (WEEE) туралы талаптарына сәйкес келеді. Директива ескі құрылғыларды жинау және қайта өңдеу үшін ЕО бойынша жарамды негіз береді.

Азық-түлікті қыздыру

⚠ Қайнау күйігі қаупі!

Сұйықтық қыздырылғанда кешіктірілген қайнау болуы мүмкін. Бұл сұйықтық қайнау температурасына жеткенімен, әдеттегі бу көпіршіктері бетіне шықпайтынын білдіреді. Құты аздап қозғалғанда да, ыстық сұйықтық кенеттен қайнап, шашырауы мүмкін. Сұйықтықты қыздырғанда әрқашан ыдысқа қасық салыңыз. Бұл кешіктірілген қайнауды болдырмайды.

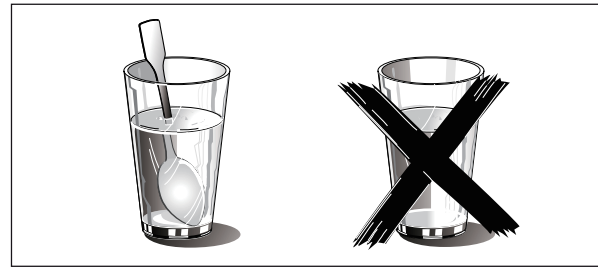

ЕРЕКШЕЛІКТЕРІ

Тұтынатын қуаты	230В~ 50Гц 1650Вт
Бастапқы қуаты	900Вт
Гриль	2200Вт
Конвекционный нагреватель	1700Вт
Максималды қуат	3000Вт
Аспаптың ішкі өлшемдері	595*568*454mm
Көлемі	50L
Салмағы	38.8kg
Шуыл деңгейі	Lc<63dB(A)

КЕПІЛДІК ЖӘНЕ ҚЫЗМЕТ

Если вам нужна информация или у вас возникла проблема, обратитесь в центр обслуживания клиентов Gorenje в вашей стране (номер телефона указан в брошюре по международной гарантии). Если в вашей стране нет центра обслуживания клиентов, обратитесь к местному дилеру Gorenje или в сервисную службу Gorenje по бытовой технике.

Возможны незначительные расхождения в оттенках цвета между различными приборами или компонентами одной серии из-за различных факторов, таких как разные углы обзора приборов, разный цвет фона, материалы и освещение помещения.

Только для личного пользования!

Дополнительные рекомендации по приготовлению пищи в микроволновой печи и полезные советы можно найти на сайте:

http:// www.gorenje.com.br

ЖЕЛАЕМ ВАМ ПОЛУЧИТЬ МАКСИМАЛЬНОЕ УДОВОЛЬСТВИЕ ОТ ИСПОЛЬЗОВАНИЯ ВАШЕГО ПРИБОРА

gorenje

Мы оставляем за собой право на внесение изменений и допускаем возможность наличия ошибок в инструкции по эксплуатации.

www.gorenje.com.br