BOSCH

**Register** your new device on MyBosch now and get free benefits: **bosch-home.com/welcome**

MyBosch

# Fridge-freezer

**KIL82..**


| | | | |
|---|---|---|---|
| **[da]** | Betjeningsvejledning | Køle-/ frysekombination | 5 |
| **[no]** | Bruksanvisning | Kjøle-/frysekombinasjon | 27 |
| **[sv]** | Bruksanvisning | Kyl-/ fryskombination | 48 |
| **[fi]** | Käyttöohje | Jääkaappipakastin | 67 |

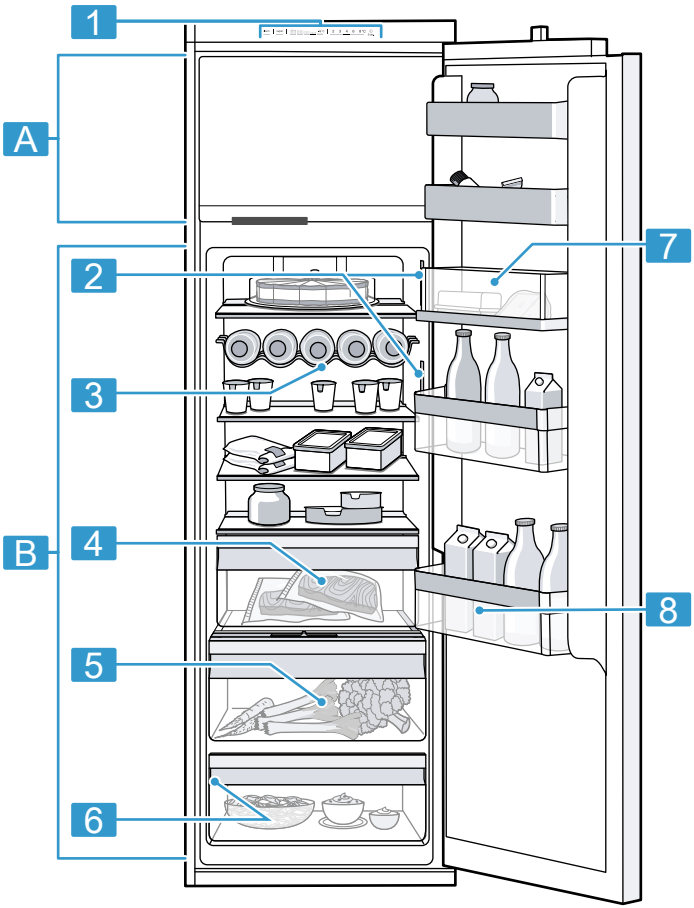


1

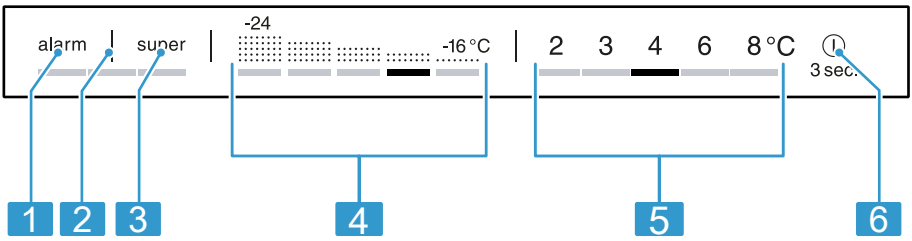


2

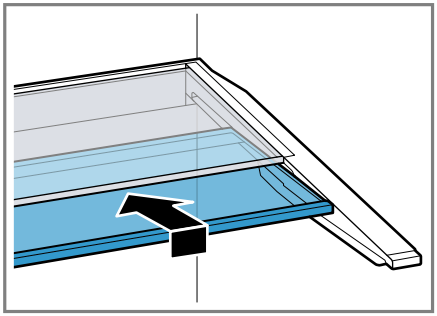

3

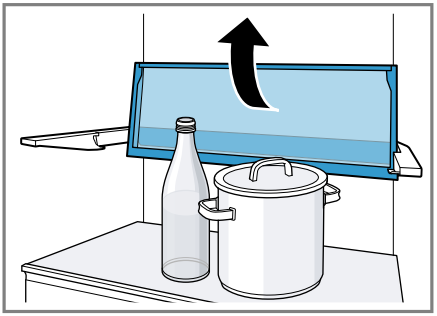

4

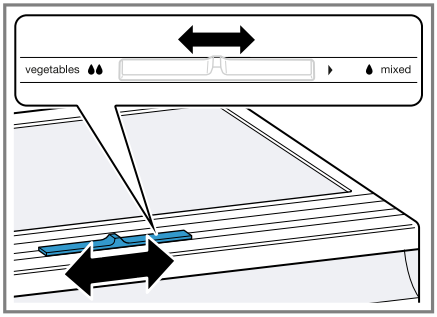


5







6

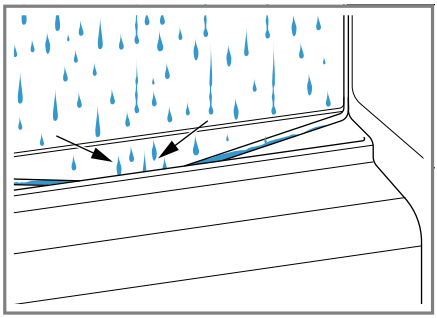

7

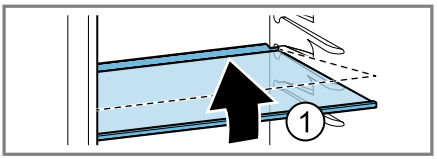


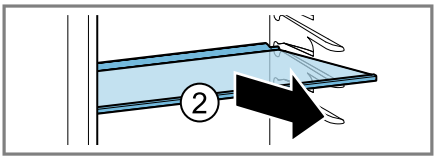


8

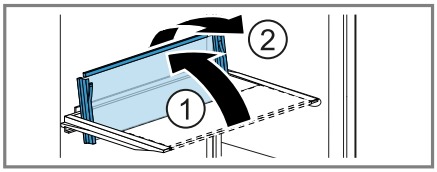


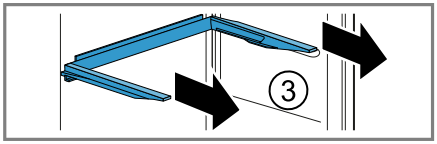


9

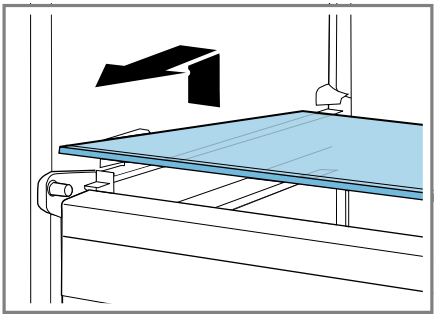

10

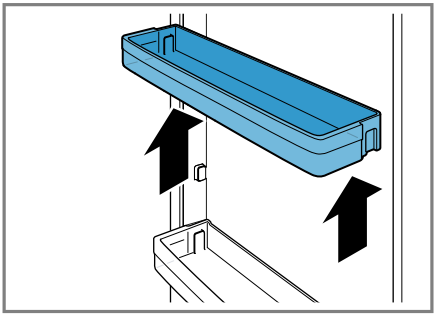

11

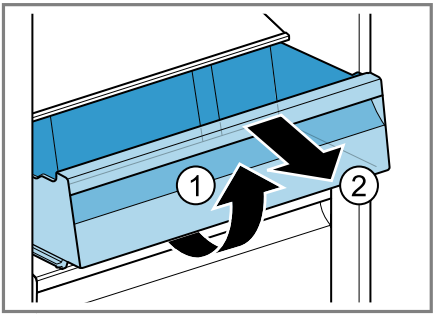


12

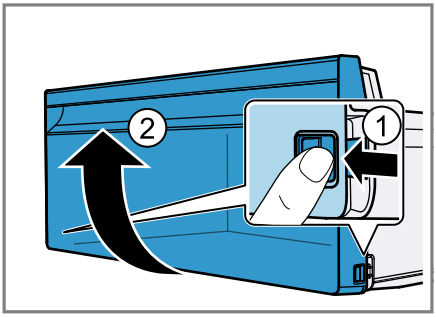


13

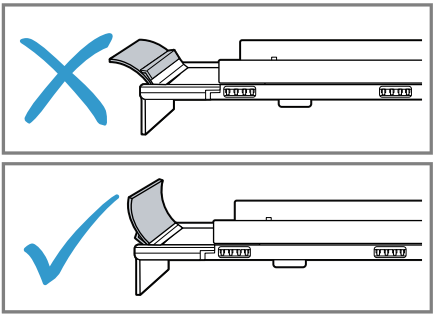

14

**Der findes yderligere oplysninger og forklaringer online. Skan QR-koden på forsiden.**



# Indholdsfortegnelse


**1 Sikkerhed ..... 6**
1.1 Generelle henvisninger ..... 6
1.2 Bestemmelsesmæssig brug ..... 6
1.3 Begrænsning af brugerkreds ..... 6
1.4 Sikker transport ..... 7
1.5 Sikker installation ..... 7
1.6 Sikker brug ..... 8
1.7 Beskadiget apparat ..... 10

**2 Undgå materielle skader ..... 11**

**3 Miljøbeskyttelse og besparelse ..... 11**
3.1 Bortskaffelse af emballage ..... 11
3.2 Energibesparelse ..... 11

**4 Opstilling og tilslutning ..... 12**
4.1 Leveringsomfang ..... 12
4.2 Betingelser for opstillingssted ..... 12
4.3 Montage af apparat ..... 13
4.4 Forberede apparatet til den første ibrugtagning ..... 13
4.5 Elektrisk tilslutning ..... 13

**5 Lær apparatet at kende ..... 13**
5.1 Apparat ..... 13
5.2 Betjeningsfelt ..... 13

**6 Udstyr ..... 14**
6.1 Hylde ..... 14
6.2 Variabel hylde ..... 14
6.3 Flaskehylde ..... 14
6.4 Opbevaringsbeholder ..... 14
6.5 Frugt- og grøntsagsbeholder med fugtighedsregulator ..... 14
6.6 Smør- og osteboks ..... 15
6.7 Dørhylde ..... 15
6.8 Tilbehør ..... 15

**7 Generel betjening ..... 15**
7.1 Tænde apparatet ..... 15
7.2 Tips om brugen ..... 15
7.3 Slukke apparat ..... 15
7.4 Indstille temperatur ..... 15

**8 Ekstrafunktioner ..... 16**
8.1 Superfunktion ..... 16
8.2 Sabbat-modus ..... 16

**9 Alarm ..... 16**
9.1 Døralarm ..... 16

**10 Kølerum ..... 16**
10.1 Tips om opbevaring af madvarer i kølerummet ..... 16
10.2 Kuldezoner i kølerummet ..... 17
10.3 Mærkaten OK ..... 17

**11 Fryserum ..... 17**
11.1 Fryserumsdør ..... 17
11.2 Frysekapacitet ..... 17
11.3 Tips om opbevaring af madvarer i fryserummet ..... 18
11.4 Tips om nedfrysning af friske madvarer ..... 18
11.5 Frostvarers holdbarhed ved –18 °C ..... 18
11.6 Optøningsmåder for frostvarer ..... 18

**12 Afrimning ..... 19**
12.1 Afrimning af kølerum ..... 19
12.2 Afrimning af fryserummet ..... 19

**13 Rengøring og pleje ..... 19**
13.1 Forberede apparat til rengøring ..... 19
13.2 Rengøre apparatet ..... 20
13.3 Rengøre kondensvandrende og afløbshul ..... 20
13.4 Tage udstyrsdele ud ..... 20
13.5 Afmontage af dele i apparatet ..... 21

**14 Afhjælpning af fejl ..... 21**
14.1 Strømsvigt ..... 23
14.2 Udførelse af apparatets selvtest ..... 24
**15 Opbevaring og bortskaffelse . 24**
15.1 Tage apparatet ud af drift ..... 24
15.2 Bortskaffelse af udtjent apparat ..... 24
**16 Kundeservice ..... 25**
16.1 Produktnummer (E-Nr.) og fabrikationsnummer (FD-Nr.) ... 25
**17 Tekniske data ..... 25**

# 1 Sikkerhed

Overhold følgende sikkerhedsanvisninger.

## 1.1 Generelle henvisninger

- Læs denne vejledning omhyggeligt igennem.
- Opbevar vejledningen og produktinformationerne til senere brug, og giv dem videre til en senere ejer.
- Tilslut ikke apparatet i tilfælde af en transportskade.

## 1.2 Bestemmelsesmæssig brug

Dette apparat er kun beregnet til indbygning.

Anvend kun apparatet:

- Til køling og nedfrysning af levnedsmidler, til fremstilling af isterninger.
- i privat husholdning og i lukkede rum i huslige omgivelser.
- Op til en højde på maksimalt 2000 m over havets overflade.

## 1.3 Begrænsning af brugerkreds

Dette apparat kan bruges af børn, der er fyldt 8 år, samt af personer med begrænsede fysiske, sensoriske eller psykiske evner eller manglende erfaring og/eller viden, hvis de overvåges eller er blevet instrueret i en sikker brug af apparatet og har forstået de farer, der kan være forbundet med brugen af apparatet.
Børn må ikke bruge apparatet til leg.
Rengøring og brugervedligeholdelse må ikke udføres af børn, medmindre de overvåges.
Børn mellem 3 og 8 år må ikke ilægge / udtage varer fra køle-/fryseskabet.

## 1.4 Sikker transport

**⚠ ADVARSEL – Fare for tilskadekomst!**
Apparatets høje vægt kan medføre skader ved løft.
- ▸ Løft ikke apparatet alene.

## 1.5 Sikker installation

**⚠ ADVARSEL – Fare for elektrisk stød!**
Ukorrekte installationer er farlige.
- ▸ Apparatet må kun tilsluttes og bruges iht. angivelserne på typeskiltet.
- ▸ Apparatet må kun tilsluttes et strømnet med vekselstrøm via en stikdåse med jord, der er installeret forskriftsmæssigt.
- ▸ Jordledningssystemet, der beskytter husets elinstallation, skal være installeret forskriftsmæssigt.
- ▸ Forsyn aldrig apparatet via en ekstern kontaktanordning, f.eks. tidsur eller fjernstyring.
- ▸ Når apparatet er monteret, skal nettilslutningsledningens netstik være frit tilgængeligt, eller hvis dette ikke er muligt, skal der være monteret en afbryderanordning i den faste elektriske installation, som opfylder de gældende installationsbestemmelser.
- ▸ Sørg under opstilling af apparatet for, at nettilslutningsledningen ikke kommer i klemme eller bliver beskadiget.

En beskadiget isolering af nettilslutningsledningen er farlig.
- ▸ Nettilslutningsledningen må aldrig komme i kontakt med varmekilder.

**⚠ ADVARSEL – Eksplosionsfare!**
Hvis apparatets ventilationsåbninger er lukket, kan der i tilfælde af en lækage i kølekredsløbet opstå en brændbar gas-/luftblanding.
- ▸ Tildæk ikke ventilationsåbningerne i apparatets kabinet eller i indbygningskabinettet.

**⚠ ADVARSEL – Brandfare!**
Det er farligt at anvende en forlænget nettilslutningsledning og ikke-godkendte adaptere.
- ▸ Brug ikke forlængerledning eller multistikdåser.
- ▸ Brug kun adaptere og nettilslutningsledninger, der er godkendt af producenten.

- Hvis nettilslutningsledningen er for kort, og en længere nettilslutningsledning ikke er til rådighed, så kontakt en autoriseret elinstallatør for at tilpasse installationen i huset.

Flytbare multistikdåser eller netdele kan blive overophedet og medføre brand.

- Flytbare multistikdåser eller netdele må ikke placeres på bagsiden af apparaterne.

**⚠ ADVARSEL – Fare for elektrisk stød!**

Brug af apparatet uden jording er farligt.

- I Danmark er apparatet kun godkendt til brug i forbindelse med en stikkontakt type E.

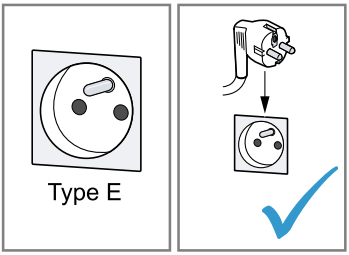


## 1.6 Sikker brug

**⚠ ADVARSEL – Fare for elektrisk stød!**

Indtrængende fugtighed kan forårsage et elektrisk stød.

- Anvend kun apparatet i lukkede rum.
- Udsæt aldrig apparatet for ekstrem varme og fugt.
- Brug ikke damprenser eller højtryksrenser til at rengøre apparatet.

**⚠ ADVARSEL – Fare for kvælning!**

Børn kan trække emballagemateriale over hovedet eller vikle sig ind i det og blive kvalt.

- Opbevar emballagematerialet utilgængeligt for børn.
- Lad ikke børn lege med emballagemateriale.

Børn kan indånde eller sluge smådele og dermed blive kvalt.

- Opbevar smådele utilgængeligt for børn.
- Lad ikke børn lege med smådele.

### ⚠ ADVARSEL – Eksplosionsfare!

Hvis kølekredsløbet beskadiges, kan der løbe brændbar kølevæske ud og eksplodere.

- Der må ikke anvendes andre mekaniske hjælpemidler eller andre midler til fremskyndelse af afrimningen end det, der er anbefalet af producenten.
- Frigør fastfrosne madvarer med en stump genstand, f.eks. skaftet på en træske.

Produkter med brandbare drivgasser og eksplosive stoffer kan eksplodere, f.eks. spraydåser.

- Produkter med brandbare drivgasser samt eksplosive stoffer må ikke opbevares i apparatet.

### ⚠ ADVARSEL – Brandfare!

Elektriske apparater inde i apparatet kan medføre brand, f.eks. varmeapparater eller elektriske ismaskiner.

- Der må ikke anvendes elektriske apparater inde i apparatet.

### ⚠ ADVARSEL – Fare for tilskadekomst!

Beholdere med kulsyreholdige drikkevarer kan eksplodere.

- Beholdere med kulsyreholdige drikkevarer må ikke opbevares i fryserummet.

Øjenskader som følge af brændbare kølemidler og skadelige gasser.

- Rør i kølemiddelkredsløbet og isoleringen må ikke beskadiges.

### ⚠ ADVARSEL – Fare for forfrysning!

Kontakt med frostvarer og kolde overflader kan medfører kuldeforbrændinger.

- Tag aldrig frostvarer i munden, som lige er taget ud af fryserummet.
- Undgå længerevarende hudkontakt med frostvarer, is og overflader i fryserummet.

### ⚠ PAS PÅ! – Fare for sundhedsskade!

Overhold følgende anvisninger for at undgå, at madvarer fordærves.

- Hvis døren står åben i længere tid, kan der ske en betydelig temperaturstigning i rummene inde i apparatet.

- ▸ Rengør regelmæssigt de overflader, som kommer i berøring med madvarer og tilgængelige afløbssystemer.
- ▸ Opbevar råt kød og fisk i egnede beholdere i køleskabet, så de ikke kommer i berøring med andre madvarer eller drypper på dem.
- ▸ Hvis køle-/fryseapparatet ikke bruges i længere tid, skal det slukkes, afrimes, rengøres og døren skal stå åben for at undgå skimmeldannelse.

Dele af metal eller med metal-look i apparatet kan indeholde aluminium. Når sure madvarer kommer i kontakt med aluminium, kan der blive overført aluminium-ioner til madvarerne.

- ▸ Spis ikke forurenede madvarer.

## 1.7 Beskadiget apparat

**⚠ ADVARSEL – Fare for elektrisk stød!**

Et beskadiget apparat eller en beskadiget nettilslutningsledning er farlig.

- ▸ Brug aldrig et beskadiget apparat.
- ▸ Træk aldrig i nettilslutningsledningen for at afbryde apparatets forbindelse til strømnettet. Tag altid fat i nettilslutningsledningens netstik, og træk det ud.
- ▸ Hvis apparatet eller nettilslutningsledningen er beskadiget, så træk straks nettilslutningsledningens netstik ud, eller slå sikringen fra i sikringsskabet.
- ▸ Kontakt kundeservice. →*Side 25*

Ukorrekte reparationer er farlige.

- ▸ Kun fagpersonale, der er uddannet til det, må udføre reparationer på apparatet.
- ▸ Der må kun anvendes originale reservedele til reparation af apparatet.
- ▸ Hvis nettilslutningsledningen eller apparattilslutningsledningen til apparatet bliver beskadiget, skal den udskiftes med en speciel nettilslutningsledning eller en speciel apparattilslutningsledning, som kan fås hos producenten eller dennes kundeservice.

**⚠ ADVARSEL – Brandfare!**



Hvis rørene beskadiges, kan der løbe brændbart kølemiddel ud og undslippe skadelige gasser, som kan antændes.

- ▸ Hold åben ild og antændelseskilder væk fra apparatet.
- ▸ Udluft rummet.
- ▸ Sluk for apparatet. →*Side 15*
- ▸ Træk nettilslutningsledningens netstik ud, eller slå sikringen fra i sikringsskabet.
- ▸ Kontakt kundeservice. →*Side 25*

# 2 Undgå materielle skader

**BEMÆRK!**

Hvis sokkel, udtræk eller apparatets døre bruges til at sidde eller stå på, kan apparatet blive beskadiget.

- ▸ Stå ikke på sokkel, udtræk eller døre, og brug dem ikke til støtte.

Tilsmudsning med olie eller fedt kan gøre kunststofdele og dørtætninger porøse.

- ▸ Kunststofdele og dørtætninger skal holdes fri for olie og fedt.

Apparatets metaldele eller dele med et metallisk udseende kan indeholde aluminium. Aluminium korroderer og bliver misfarvet ved kontakt med syreholdige madvarer.

- ▸ Opbevar madvarerne indpakket i apparatet.

Udstyr og tilbehør, der rengøres i opvaskemaskinen, kan blive deformeret eller misfarvet.

- ▸ Rengør aldrig udstyr og tilbehør i opvaskemaskinen.

# 3 Miljøbeskyttelse og besparelse

## 3.1 Bortskaffelse af emballage

Alt emballagemateriale er miljøvenligt og egnet til genbrug.

- ▸ Bortskaf de enkelte dele adskilt efter art.

## 3.2 Energibesparelse

Overholdes disse henvisninger, forbruger dit apparat mindre strøm.

### Valg af opstillingssted

- Beskyt apparatet mod direkte sollys.
- Apparatet skal opstilles med så stor afstand som muligt fra radiatorer, komfurer og andre varmekilder:
  - Hold en afstand på 30 mm til el- eller gaskomfurer.
  - Hold en afstand på 300 mm til olie- eller kulfyrede komfurer.
- De udvendige ventilationsåbninger må aldrig tildækkes eller blokeres.

### Energibesparelse under driften

**Bemærk:** Placeringen af udstyrsdelene har ingen indflydelse på apparatets energiforbrug.

- Åbn kun apparatet kortvarigt, og luk det omhyggeligt.
- De indvendige ventilationsåbninger og de udvendige ventilationsgitre må aldrig tildækkes eller blokeres.
- Transporter indkøbte madvarer i en køletaske, og læg dem hurtigt ind i apparatet.
- Lad varme levnedsmidler og drikkevarer køle af, inden de sættes ind.
- Læg frostvarer til optøning i kølerummet for at udnytte kulden fra frostvarerne.
- Der skal altid være lidt plads mellem madvarerne og bagvæggen.
- Afrim fryserummet regelmæssigt.
- Åbn kun fryserummet kortvarigt, og luk det omhyggeligt.

# 4 Opstilling og tilslutning

## 4.1 Leveringsomfang

Kontroller efter udpakningen alle dele for transportskader, og om leveringen er fuldstændig.
Kontakt forhandlere eller kundeservice →*Side 25* i tilfælde af reklamationer.

Leveringen består af:

- Indbygningsapparat
- Udstyr og tilbehør [1]
- Montagemateriale
- Montagevejledning
- Betjeningsvejledning
- Kundeserviceliste
- Garanti-dokumenter [2]
- Energimærkning
- Oplysninger om energiforbrug og støj

## 4.2 Betingelser for opstillingssted

⚠ **ADVARSEL**
**Eksplosionsfare!**
Hvis apparatet er opstillet i et for lille rum, kan der opstå en brændbar gas-/luftblanding i tilfælde af en lækage i kølekredsløbet.

- Apparatet må kun opstilles i et rum, som har et volumen på minimum 1 $m^3$ pr. 8 g kølemiddel. Kølemiddelmængden står på typeskiltet.
  → *"Apparat", Fig.* **1**/6 *Side 13*

Apparatets vægt fra fabrikken kan være op til 65 kg afhængigt af modellen.
For at kunne bære apparatets vægt skal underlaget være tilstrækkelig stabilt.
Dette køleskab er beregnet til brug ved omgivende temperaturer fra 10 °C til 38 °C.
Apparatet er fuldt funktionsdygtigt indenfor den tilladte rumtemperatur. Hvis apparatet er i drift ved lavere rumtemperaturer, kan beskadigelse af apparatet ned til en rumtemperatur på 5 °C udelukkes.

### Nichemål

Vær opmærksom på nichens mål, når apparatet indbygges i en niche. Ved afvigelser kan der opstå problemer i forbindelse med installationen af apparatet.

[1] Afhængigt af apparatets udstyr
[2] Ikke i alle lande

**Nichedybde**

Indbyg apparatet i den anbefalede nichedybde på 560 mm.
Ved en ringere nichedybde øges energiforbruget en smule. Nichedybden skal være på mindst 550 mm.

**Nichebredde**

Der kræves en indvendig nichebredde i indbygningsmøblet på mindst 560 mm.

**Over-og-under-opstilling og side-ved-side-opstilling**

Hvis 2 køleapparater skal opstilles oven på hinanden eller ved siden af hinanden, skal der være en afstand på mindst 150 mm mellem apparaterne. Visse specielle apparater kan opstilles uden denne minimumafstand. Spørg forhandleren eller køkkenplanlæggeren til råds.

### 4.3 Montage af apparat

- Monter apparatet iht. den medfølgende montagevejledning.

### 4.4 Forberede apparatet til den første ibrugtagning

1. Tag oplysningsmaterialet ud.
2. Fjern beskyttelsesfolier og transportsikringer, som f.eks. klæbestrimler og karton.
3. Den første rengøring af apparatet.
→*Side 20*

### 4.5 Elektrisk tilslutning

1. Stik tilslutningsledningens apparatstik ind i apparatet.
2. Sæt nettilslutningsledningens netstik til apparatet i en stikdåse i nærheden af apparatet.
Apparatets tilslutningsdata står på typeskiltet.
→ *"Apparat", Fig.* **1** / 6 *Side 13*
3. Kontroller, om netstikket sidder ordentligt fast.

✔ Nu er apparatet klar til brug.

## 5 Lær apparatet at kende

### 5.1 Apparat

Her kan du finde en oversigt over apparatets bestanddele.
→*Fig.* **1**

| | |
|---|---|
| A | Fryserum →*Side 17* |
| B | Kølerum →*Side 16* |
| 1 | Betjeningsfelt →*Side 13* |
| 2 | Belysning |
| 3 | Flaskehylde →*Side 14*[1] |
| 4 | Opbevaringsbeholder →*Side 14* |
| 5 | Frugt- og grøntsagsbeholder med fugtighedsregulator →*Side 14* |
| 6 | Typeskilt →*Side 25* |
| 7 | Smør- og osteboks →*Side 15*[1] |
| 8 | Dørhylde til store flasker →*Side 15* |

### 5.2 Betjeningsfelt

Via betjeningsfeltet indstilles alle apparatets funktioner, og du informeres om driftstilstanden.
→*Fig.* **2**

[1] Afhængigt af apparatets udstyr

| | |
|---|---|
| 1 | alarm deaktiverer advarselssignalet. |
| 2 | I aktiverer eller deaktiverer Sabbat-modus. |
| 3 | super aktiverer eller deaktiverer Superfunktion. |
| 4 | Viser den indstillede temperatur i fryserummet i °C. |
| 5 | Viser den indstillede temperatur i kølerummet i °C. |
| 6 | ⏻ 3 sec. tænder eller slukker for apparatet. |

# 6 Udstyr

Apparatets udstyr afhænger af modellen.

## 6.1 Hylde

Om ønsket kan hylden tages ud og flyttes til en anden placering.
→ *"Tage hylder ud", Side 20*

## 6.2 Variabel hylde

Med den variable hylde kan der skaffes plads til høje kølevarer på hylden nedenunder, som f.eks. kander eller flasker.
Den forreste del af den variable hylde kan trækkes ud og skydes ind under den bagerste del af den variable hylde.
→ *Fig.* **3**
Ved behov for mere plads kan den forreste og den bagerste del af den variable hylde klappes op.
→ *Fig.* **4**

## 6.3 Flaskehylde

Opbevar flasker sikker på flaskehylden.
Om ønsket kan flaskehylden tages ud og flyttes til en anden placering.
→ *"Tage hylder ud", Side 20*

## 6.4 Opbevaringsbeholder

I opbevaringsbeholderen er der lavere temperaturer end i selve kølerummet. Der kan ind i mellem forekomme temperaturer under 0 °C.
For at opnå temperaturer i nærheden af 0 °C i opbevaringsbeholderen, skal kølerumstemperaturen indstilles til 2 °C. → *Side 15*
Udnyt de ekstra lave temperaturer i opbevaringsbeholderen til opbevaring af letfordærvelige madvarer, f.eks. fisk, kød og pålæg.

## 6.5 Frugt- og grøntsagsbeholder med fugtighedsregulator

Opbevar frisk frugt og grøntsager uden indpakning i frugt- og grøntsagsbeholderen.
Snittet frugt eller grøntsager skal opbevares tildækket eller lufttæt indpakket.
Med fugtighedsregulatoren kan luftfugtigheden i frugt- og grøntsagsbeholderen tilpasses. Derved kan frisk frugt og grønt opbevares længere end ved almindelig opbevaring.
→ *Fig.* **5**

Luftfugtigheden i frugt- og grøntsagsbeholderen kan indstilles svarende til arten og mængden af madvarerne ved at flytte fugtighedsregulatoren:

- Skyd regulatoren mod venstre for en lav luftfugtighed 💧, når der primært opbevares frugt, blandet indhold eller ved større mængder madvarer.
- Skyd regulatoren mod højre for en høj luftfugtighed 💧💧, når der primært opbevares grøntsager eller ved små mængder.

Der kan danne sig kondensvand i frugt- og grøntsagsbeholderen af-

hængigt af arten og mængden af, hvad der opbevares.
Fjern kondensvandet med en tør klud, og indstil en lavere luftfugtighed med fugtighedsregulatoren.
For at bevare kvalitet og aroma skal kuldefølsom frugt og grøntsager opbevares udenfor apparatet ved temperaturer fra ca. 8 °C til 12 °C. Dette gælder f.eks. for ananas, bananer, citrusfrugter, agurker, squash, peberfrugter, tomater og kartofler.

### 6.6 Smør- og osteboks

Opbevar smør og hårde oste i smør- og osteboksen.

### 6.7 Dørhylde

Om ønsket kan dørhylden tages ud og flyttes til en anden placering.
→ *"Tage dørhylde ud", Side 21*

### 6.8 Tilbehør

Anvend originalt tilbehør. Det er tilpasset til apparatet.
Apparatets tilbehør afhænger af modellen.

#### Æggehylde

Opbevar æg sikkert i æggehylden.

## 7 Generel betjening

### 7.1 Tænde apparatet

1. Elektrisk tilslutning af apparatet.
→*Side 13*
**Bemærk:** Tryk vedvarende på ⏻ **3 sec.** i 3 sekunder, hvis apparatet forinden er blevet slukket via betjeningsfeltet.

✔ Apparatet begynder at køle.

2. Indstil den ønskede temperatur.
→*Side 15*

### 7.2 Tips om brugen

- Når der er blevet tændt for apparatet, varer det flere timer, inden den indstillede temperatur opnås.
Læg ikke madvarer ind, før den indstillede temperatur er nået.
- Pas på, når døren lukkes, at den ikke bliver blokeret af de opbevarede madvarer.
- Når døren lukkes, kan der opstå et undertryk. Døren er i så fald vanskelig at åbne. Vent et øjeblik, til undertrykket er udlignet.
- Temperaturen i apparatet varierer afhængigt af følgende faktorer:
  - Hvor hyppigt apparatet åbnes
  - Mængden af opbevarede madvarer
  - Temperaturen af friske madvarer, der lægges ind
  - Omgivende temperatur
  - Direkte sollys

### 7.3 Slukke apparat

▸ Tryk vedvarende på ⏻ **3 sec.** i 3 sekunder.

### 7.4 Indstille temperatur

#### Indstille kølerumstemperatur

▸ Tryk på den ønskede temperatur.
Den anbefalede temperatur i kølerummet er 4 °C.
→ *"Mærkaten OK", Side 17*

#### Indstilling af fryserumstemperatur

▸ Tryk på den ønskede temperatur.
**Bemærk:** Eftersom fryserumstemperaturen afhænger af kølerumstemperaturen og af temperaturen i omgivelserne, kan temperaturen i fryserummet ikke indstilles helt nøjagtigt.
Den anbefalede temperatur i fryserummet er –18 °C.

# 8 Ekstrafunktioner

Oplysninger om, hvilke ekstra funktioner, der kan indstilles i apparatet.

## 8.1 Superfunktion

Ved Superfunktion køles kølerummet og fryserummet kraftigere.
Aktiver Superfunktion 4 til 6 timer, inden der lægges madvarer i større mængder end 2 kg ind.
Anvend Superfunktion for at udnytte frysekapaciteten.
→ *"Frysekapacitet", Side 17*

**Bemærk:** Når Superfunktion er aktiveret, kan driftslydene være noget højere.

### Aktiver Superfunktion

- ▸ Tryk på **super**.
- ✔ **super** lyser.

**Bemærk:** Efter ca. 50 timer skifter apparatet til normal drift.

### Deaktiver Superfunktion

- ▸ Tryk på **super**.

## 8.2 Sabbat-modus

For at apparatet også kan benyttes under sabbatten, deaktiverer Sabbat-modus alle funktioner, der ikke er absolut nødvendige.

I Sabbat-modus er følgende funktioner deaktiveret:

- Alarm
- Indvendig belysning
- Akustiske signaler
- Meddelelser i betjeningsfeltet

**Bemærk:** I Sabbat-modus slukkes belysningen af betjeningsfeltet. I lyser med reduceret lysstyrke.

### Aktivering af Sabbat-modus

- ▸ Tryk vedvarende på I i 15 sekunder mellem **alarm** og **super**, til der lyder et akustisk signal.
- ✔ I lyser.

**Bemærk:** Efter ca 80 timer skifter apparatet til normal drift.

### Deaktivering af Sabbat-modus

- ▸ Tryk vedvarende på I i 15 sekunder mellem **alarm** og **super**, til der lyder et akustisk signal.

# 9 Alarm

## 9.1 Døralarm

Hvis apparatets dør står åben i længere tid, aktiveres døralarmen.
Der lyder et advarselssignal, **alarm** blinker, og den indstillede temperatur for det pågældende rum blinker.

### Deaktivering af døralarm

- ▸ Luk apparatdøren, eller tryk på **alarm**.
- ✔ Advarselssignalet er slukket.

# 10 Kølerum

Der kan opbevares kød, pålæg, fisk, mælkeprodukter, æg, tilberedte retter og bagværk i kølerummet.
Temperaturen kan indstilles fra 2 °C til 8 °C.
Kølingen gør det muligt at opbevare letfordærvelige fødevarer i korte og mellemlange tidsrum. Jo lavere den valgte temperatur er, desto længere holdes madvarerne friske.

## 10.1 Tips om opbevaring af madvarer i kølerummet

- Opbevar kun friske og fejlfri madvarer.

- Opbevar madvarerne lufttæt indpakket eller tildækket.
- For ikke at hindre luftcirkulationen og for at undgå, at madvarerne fryser, må madvarerne ikke placeres med direkte kontakt op ad bagvæggen.
- Lad først varme retter og drikke køle af.
- Overhold producentens angivelser om mindste holdbarhedsdato eller forbrugsdato.

## 10.2 Kuldezoner i kølerummet

Luftcirkulationen i kølerummet danner forskellige kuldezoner.

### Koldeste zone

Den koldeste zone er mellem pilen, der er præget ind i siden, og hylden nedenunder.

**Tip:** Opbevar letfordærvelige madvarer som f.eks. fisk, pålæg og kød i den koldeste zone.

### Varmeste zone

Den varmeste zone er helt foroven ved døren.

**Tip:** Opbevar robuste madvarer, som f.eks. hård ost og smør, i den varmeste zone. På den måde kan ost udvikle sin aroma, og smørret kan smøres uden problemer.

## 10.3 Mærkaten OK

Med mærkaten OK kan det kontrolleres, om den anbefalede temperatur i kølerummet for sikker opbevaring af madvarer på +4 °C eller derunder er opnået.
Mærkaten OK følger ikke med ved alle modeller.
Hvis mærkaten ikke viser OK, skal temperaturen reduceres trinvist.
→ *"Indstille kølerumstemperatur", Side 15*

Når apparatet er taget i brug, kan det vare op til 12 timer, før den indstillede temperatur er nået.




Korrekt indstilling

# 11 Fryserum

Fryserummet bruges til opbevaring af frostvarer, til nedfrysning af madvarer og til fremstilling af isterninger.
Temperaturen kan indstilles fra −16 °C til −24 °C.
Ved længerevarende opbevaring af madvarer skal temperaturen være −18 °C eller derunder.
Som dybfrost kan letfordærvelige madvarer opbevares i længere tid.
De lave temperaturer forsinker eller standser fordærvelse.

## 11.1 Fryserumsdør

For at frostvarerne i fryseren ikke skal tø op, og så fryserummet ikke bliver dækket af for meget is, skal fryserumsdøren altid lukkes korrekt.

**Bemærk:** Når døren til fryserummet lukkes, kan der opstå et undertryk. Døren til fryserummet er i så fald vanskelig at åbne igen. Vent et øjeblik, til undertrykket er udlignet.

## 11.2 Frysekapacitet

Frysekapaciteten angiver, hvilken mængde madvarer, der kan fryses helt igennem, i løbet af et vist antal timer.
Angivelser vedr. frysekapacitet findes på typeskiltet.
→ *"Apparat", Fig.* **1** / 6 *Side 13*

### Forudsætninger for frysekapacitet

1. Aktiver Superfunktion ca. 24 timer, før der lægges friske madvarer i fryseren.
   → *"Aktiver Superfunktion", Side 16*
2. Opbevar større mængder friske madvarer nederst tæt ved bagvæggen. Der fryses de hurtigst igennem.

## 11.3 Tips om opbevaring af madvarer i fryserummet

- Opbevar madvarerne lufttæt indpakket.
- Madvarer, der skal fryses ned, må ikke komme i berøring med allerede frosne madvarer.
- Fordel madvarerne over et stort område i fryserummet.

## 11.4 Tips om nedfrysning af friske madvarer

- Brug kun friske og fejlfri madvarer til nedfrysning.
- Frys madvarerne ned portionsvis.
- Tilberedte madvarer er mere velegnede til nedfrysning end madvarer, der kan spises i rå tilstand.
- Grøntsager skal vaskes, skæres i mindre stykker og blancheres inden nedfrysningen.
- Frugt skal vaskes, sten og kerner skal fjernes og eventuelt skrælles inden nedfrysning. Tilsæt eventuelt sukker eller askorbinsyreopløsning.
- Egnede madvarer til nedfrysning er f.eks. bagværk, fisk og skaldyr, kød, vildt og fjerkræ, æg uden skal, ost, smør, kvark, færdigretter og madrester.
- Uegnede madvarer til nedfrysning er f.eks. bladsalat, radiser, æg med skal, vindruer, rå æbler og pærer, yoghurt, syrnet fløde, crème fraiche og mayonnaise.

### Indpakning af frostvarer

Egnet indpakningsmateriale og korrekt indpakningsmåde bevarer produktkvaliteten i vidt omfang og forhindrer frostskader.

1. Læg madvarerne i emballagen.
2. Tryk luften ud.
3. Emballagen skal lukkes lufttæt, så madvarerne ikke mister smagen eller tørrer ud.
4. Emballagen skal mærkes med indhold og dato.

## 11.5 Frostvarers holdbarhed ved –18 °C

| Madvare | Opbevaringstid |
|---|---|
| Fisk, pålæg, tilberedte retter og bagværk | op til 6 måneder |
| Fjerkræ, kød | op til 8 måneder |
| Grøntsager, frugt | op til 12 måneder |

## 11.6 Optøningsmåder for frostvarer

**⚠ PAS PÅ!**

**Fare for sundhedsskade!**

Under optøningen kan bakterier formere sig, så frysevarerne bliver fordærvede.

- ▸ Helt eller delvist optøede frostvarer må ikke fryses ned igen.
- ▸ De optøede frostvarer skal koges eller steges, før de fryses ned igen.
- ▸ Den maksimale opbevaringstid må i så fald ikke længere udnyttes fuldt ud.

- Tø animalske madvarer, f.eks. fisk, kød, ost og kvark, op i kølerummet.
- Tø brød op ved stuetemperatur.
- Tilbered madvarerne med mikrobølger, i bageovn eller på kogesektionen, når de skal spises med det samme.

# 12 Afrimning

## 12.1 Afrimning af kølerum

Som følge af apparatets konstruktion dannes der vanddråber eller rim på kølerummets bagvæg under driften. Bagvæggen i kølerummet afrimes automatisk.
→ *Fig.* **6**
Kondensvandet løber via afløbsrenden ud gennem afløbshullet ned i fordampningsskålen og skal derfor ikke tørres bort.
Vær opmærksom på følgende, for at kondensvandet skal kunne løbe af, og der ikke dannes ubehagelig lugt: Rengøre kondensvandrende og afløbshul →*Side 20*.

## 12.2 Afrimning af fryserummet

Fryserummet afrimes ikke automatisk. Et rimlag i fryserummet forringer kuldeafgivelsen til frostvarerne og øger strømforbruget.

### Afrimning af fryserummet

Fryserummet skal afrimes med regelmæssige mellemrum.

1. Aktiver Superfunktion ca. 4 timer før afrimningen.
   → *"Aktiver Superfunktion", Side 16*
   Derved opnår madvarerne en meget lav temperatur, så de kan opbevares ved stuetemperatur i længere tid.
2. Tag frostvarerne ud, og opbevar dem på et koldt sted i mellemtiden. Tildæk frostvarerne med tæpper eller avispapir evt. sammen med fryseelementer.
3. Sluk for apparatet. →*Side 15*
4. Afbryd apparatets forbindelse til strømnettet.
   Træk nettilslutningsledningens netstik ud, eller slå sikringen fra i sikringsskabet.
5. ⚠ **ADVARSEL – Fare for forbrænding!**
   Meget varmt vand, vandsprøjt og damp kan medføre forbrændinger.
   ▸ Fyld kun varmt og ikke kogende vand i gryden til brug ved afrimningen.

   For at fremskynde afrimningen:
   Sæt en gryde med varmt, men ikke kogende vand på et grydeunderlag ind i fryserummet.
6. Tør det optøede vand op med en klud eller svamp.
7. Gnid fryserummet tørt med en blød tør klud.
8. Elektrisk tilslutning af apparatet. →*Side 13*
9. Læg frostvarerne ind. →*Side 18*

# 13 Rengøring og pleje

Rengør og plej maskinen omhyggeligt, så maskinen forbliver funktionsdygtig længe.
Rengøring af utilgængelige steder skal udføres af kundeservice. Rengøring udført af kundeservice kan medføre udgifter.

## 13.1 Forberede apparat til rengøring

1. Sluk for apparatet. →*Side 15*

2. Afbryd apparatets forbindelse til strømnettet.
   Træk nettilslutningsledningens netstik ud, eller slå sikringen fra i sikringsskabet.
3. Tag alle madvarer ud, og opbevar dem et køligt sted.
   Læg eventuelt fryseelementer på madvarerne.
4. Hvis der har dannet sig et rimlag, skal det afrimes.
5. Tag alle udstyrsdele og tilbehør ud af apparatet. →*Side 20*

## 13.2 Rengøre apparatet

**⚠ ADVARSEL**
**Fare for elektrisk stød!**
Indtrængende fugtighed kan forårsage et elektrisk stød.
- Brug ikke damprenser eller højtryksrenser til at rengøre apparatet.

Det kan være farligt, hvis der trænger væske ind i belysningen eller betjeningselementer.
- Vand fra rengøringen må ikke trænge ind i belysningen eller betjeningselementerne.

**BEMÆRK!**
Uegnede rengøringsmidler kan beskadige apparatets overflader.
- Brug ikke hårde skuresvampe eller rengøringssvampe.
- Der må ikke anvendes stærke eller skurende rengøringsmidler.
- Brug ikke rengøringsmidler med højt indhold af alkohol.

Hvis der kommer væske i afløbshullet, kan fordampningsskålen løbe over.
- Skyllevandet må ikke løbe ned i afløbshullet.

Udstyr og tilbehør, der rengøres i opvaskemaskinen, kan blive deformeret eller misfarvet.
- Rengør aldrig udstyr og tilbehør i opvaskemaskinen.

1. Forbered apparat til rengøring. →*Side 19*
2. Rengør apparatet, udstyrsdelene, tilbehørsdelene og dørtætningerne med en opvaskeklud, lunkent vand og lidt pH-neutralt opvaskemiddel.
3. Tør grundigt efter med en blød, tør klud.
4. Sæt udstyrsdelene ind, og monter de udtagelige apparatdele.
5. Elektrisk tilslutning af apparatet. →*Side 13*
6. Læg madvarerne ind.

## 13.3 Rengøre kondensvandrende og afløbshul

Afløbsrenden og afløbsrøret skal rengøres med regelmæssige mellemrum, så kondensvandet kan løbe ud.

1. Tag opbevaringsbeholderen ud. →*Side 21*
2. Tag hylden over frugt- og grøntsagsbeholder ud. →*Side 21*
3. Rengør forsigtigt kondensvandrenden og afløbshullet, f.eks. med en vatpind.
   →*Fig.* **7**



## 13.4 Tage udstyrsdele ud

Tag udstyrsdelene ud af apparatet, når de skal rengøres grundigt.

### Tage hylder ud

- Løft hylden lidt foran ①, træk den fremad, og tag den ud ②.
  →*Fig.* **8**

### Udtagning af den variable hylde

- Klap begge hyldens dele op ①, tag dem ud sammen ②, og tag derefter skinnen ud ③.
  → *Fig.* **9**

### Tage fryserumshylde ud

- Træk fryserumshylden ud, og tag den ud.
  → *Fig.* **10**

### Tage dørhylde ud

- Løft dørhylden lidt opad, og tag den ud.
  → *Fig.* **11**

### Udtagning af opbevaringsbeholder

1. Træk opbevaringsbeholderen ud til anslaget.
2. Løft opbevaringsbeholderen foran ①, og tag den ud ②.
   → *Fig.* **12**

### Udtagning af frugt- og grøntsagsbeholder

### Fjernelse af beholderfront

Af hensyn til bedre rengøring kan fronterne tages af frugt- og grøntsagsbeholderen og frostvarebeholderen.

- Tryk indgrebskrogene på siden af beholderen ind ①, og tag beholderens frontstykke af med en drejende bevægelse ②.
  → *Fig.* **13**

## 13.5 Afmontage af dele i apparatet

Bestemte dele kan tages ud af apparatet, når det skal rengøres grundigt.

### Hylde over frugt- og grøntsagsbeholder

For en grundig rengøring kan afdækningen over frugt- og grøntsagsbeholderen afmonteres.

### Udtagning af hylde over frugt- og grøntsagsbeholder

1. Tag opbevaringsbeholderen ud. → *Side 21*
2. Tag frugt- og grøntsagsbeholderen ud. → *Side 21*

### Isætning af hylde over frugt- og grøntsagsbeholder

1. Sørg form, at spoileren på hylden over frugt- og grøntsagsbeholderen er placeret korrekt.
   → *Fig.* **14**
2. Sæt hylden ind over frugt- og grøntsagsbeholderen.

# 14 Afhjælpning af fejl

Mindre fejl ved apparatet kan afhjælpes selv. Læs oplysningerne om fejlafhjælpning, inden kundeservice kontaktes. Sådan undgås unødige omkostninger.

**⚠ ADVARSEL**
**Fare for elektrisk stød!**
Ukorrekte reparationer er farlige.
- Kun fagpersonale, der er uddannet til det, må udføre reparationer på apparatet.
- Der må kun anvendes originale reservedele til reparation af apparatet.
- Hvis nettilslutningsledningen eller apparattilslutningsledningen til apparatet bliver beskadiget, skal den udskiftes med en speciel nettilslutningsledning el-

ler en speciel apparattilslutningsledning, som kan fås hos producenten eller dennes kundeservice.

| Fejl | Årsag og fejlafhjælpning |
|---|---|
| Apparatet køler ikke, indikatorer og belysning lyser. | Demotilstanden er aktiveret.<br>**1.** Sluk for apparatet. →*Side 15*<br>**2.** Vent 2 minutter.<br>**3.** Tænd for apparatet igen. →*Side 15*<br>**4.** Vent 1 minut, og tryk derefter vedvarende på **°C**, til der lyder 4 akustiske signaler.<br>**5.** Kontroller efter kort tid, om apparatet køler. |
| LED-belysningen fungerer ikke. | Forskellige årsager er mulige.<br>▸ Kontakt kundeservice.<br>Nummeret til kundeservice findes på den medfølgende kundeserviceoversigt. |
| Kompressoren aktiveres hyppigere og i længere tid. | Apparatet blev åbnet hyppigt.<br>▸ Åbn ikke apparatets dør unødigt. |
| | De udvendige ventilationsåbningerne er dækket til.<br>▸ Fjern hindringer fra de udvendige ventilationsåbninger. |
| | Ingen fejl. Moderne kølemaskiner aktiveres hyppigere og har forskellige effekttrin for at køle mere effektivt.<br><br>▸ Fjern hindringer fra de udvendige ventilationsåbninger.<br>▸ Apparatet skal opstilles med så stor afstand som muligt fra radiatorer, komfurer og andre varmekilder. Undgå længerevarende direkte sollys på apparatet.<br>▸ Fryserummet skal afrimes med regelmæssige mellemrum. →*Side 19*<br>▸ Åbn kun apparatets dør så kort som nødvendigt.<br>▸ Lad først varme retter og drikke køle af, før de sættes ind. |
| Der dannes et frostlag på kølerummets bagvæg. | Ingen fejl. Moderne kølemaskiner sørger for en ensartet temperatur i kølerummet. Kølerummets bagvæg bliver automatisk afrimet med regelmæssige mellemrum.<br><br>▸ Åbn kun apparatets dør så kort som nødvendigt.<br>▸ Pak madvarer lufttæt ind, eller tildæk madvarerne. |

| Fejl | Årsag og fejlafhjælpning |
|---|---|
| Der dannes et frostlag på kølerummets bagvæg. | ▸ Lad først varme retter og drikke køle af, før de sættes ind.<br>▸ Der skal være lidt afstand mellem madvarerne og indervæggene. |
| Der lyder et advarselssignal, indstillet temperatur (kølerum) og **alarm** blinker. | Kølerumsdøren er åben.<br>▸ Luk kølerumsdøren. |
| Temperaturen afviger meget fra indstillingen. | Forskellige årsager er mulige.<br>**1.** Sluk for apparatet. →*Side 15*<br>**2.** Tænd for apparatet igen efter ca. 5 minutter. →*Side 15*<br>▸ Kontroller temperaturen igen efter et par timer, hvis temperaturen er for høj.<br>▸ Kontroller temperaturen igen næste dag, hvis temperaturen er for lav. |
| Bunden af kølerummet er våd. | Kondensvandrenden eller afløbshullet er tilstoppede.<br>▸ Rengør kondensvandrenden og afløbshullet. →*Side 20* |
| Apparatet brummer, bobler, summer, gurgler eller klikker. | Ingen fejl. En motor er i gang, f.eks. køleaggregat, ventilator. Der løber kølemiddel gennem rørene. Motor, kontakter eller magnetventiler tænder/slukker.<br>Ingen handling nødvendig. |
| Apparatet støjer. | Udstyrsdele vipper eller klemmer.<br>▸ Kontroller de udtagelige udstyrsdele, og isæt dem eventuelt rigtigt ind. |
| | Flasker eller beholdere rører ved hinanden.<br>▸ Flyt flasker eller beholder væk fra hinanden. |
| | Superfunktion er aktiveret.<br>Ingen handling nødvendig. |

## 14.1 Strømsvigt

Under et strømsvigt stiger temperaturen i apparatet, derved reduceres opbevaringstiden, og frostvarernes kvalitet forringes.

På vores webside for apparatet findes opbevaringstiderne for frostvarer i tilfælde af en fejl i de tekniske data.

**Bemærkninger**

- Åbn apparatet så lidt som muligt under strømsvigtet, og læg ikke yderligere madvarer ind.

- Kontroller madvarernes kvalitet umiddelbart efter strømsvigtet.
  - Kasser dybfrostvarer, som er varmere end 5 °C.
  - Kog eller steg let optøede dybfrostvarer, og spis dem med det samme, eller frys dem ned igen.

### 14.2 Udførelse af apparatets selvtest

Apparatet har en selvtest-funktion, som viser fejl, som kundeservice kan afhjælpe.

1. Sluk for apparatet. →*Side 15*
2. Afbryd apparatets forbindelse til strømnettet.
   Træk nettilslutningsledningens netstik ud, eller slå sikringen fra i sikringsskabet.
3. Tilslut apparatet elektrisk igen efter 5 minutter. →*Side 13*
4. Tryk indenfor et minut, efter at apparatet er tændt, vedvarende på **super** i 3 til 5 sekunder, til der lyder et akustisk signal.

✔ Apparatets selvtest starter, når temperaturindikatorerne begynder at lyse efter hinanden.

✔ Apparatets temperatursensorer er i orden, hvis der lyder 2 akustiske signaler, når apparatets selvtest er afsluttet, og temperaturindikatoren viser den indstillede temperatur. Apparatet går over til normal drift.

✔ Kontakt kundeservice, hvis der efter apparatets selvtest lyder 5 akustiske signaler, og LED'erne i temperaturindikatoren lyser med forskellige lysstyrke. LED'erne giver kundeservice oplysninger om den foreliggende fejl.

5. Tryk på , så apparatet skifter til normal drift.

✔ Superkøling er aktiveret, og **super** lyser.

6. Deaktiver Superkøling.
7. Indstil temperaturen. →*Side 15*

## 15 Opbevaring og bortskaffelse

### 15.1 Tage apparatet ud af drift

1. Sluk for apparatet. →*Side 15*
2. Afbryd apparatets forbindelse til strømnettet.
   Træk nettilslutningsledningens netstik ud, eller slå sikringen fra i sikringsskabet.
3. Tag alle madvarer ud.
4. Afrim apparatet. →*Side 19*
5. Rengør apparatet. →*Side 20*
6. Lad apparatet stå åbent for at sikre tilstrækkelig ventilation inde i det.

### 15.2 Bortskaffelse af udtjent apparat

Ved miljørigtig bortskaffelse kan værdifulde råstoffer genindvindes.

**⚠ ADVARSEL**
**Fare for sundhedsskade!**
Børn kan lukke sig inde i apparatet og komme i livsfare.

- For at gøre det besværligt for børn at klatre ind må hylder og beholdere ikke tages ud af apparatet.
- Sørg for at holde børn væk fra et udtjent apparat.

**⚠ ADVARSEL**
**Brandfare!**
Hvis rørene beskadiges, kan der løbe brændbart kølemiddel ud og undslippe skadelige gasser, som kan antændes.

- Rør i kølemiddelkredsløbet og isoleringen må ikke beskadiges.

1. Træk nettilslutningsledningens netstik ud.
2. Skær nettilslutningsledningen over.

3. Bortskaf apparatet miljørigtigt. Hvis der er tvivl om genbrugsordningerne, og om hvor genbrugspladserne er placeret, så kan forhandleren, kommunen eller de kommunale myndigheder kontaktes for at få yderligere information.



Dette apparat er klassificeret iht. det europæiske direktiv 2012/19/EU om affald af elektrisk- og elektronisk udstyr (waste electrical and electronic equipment - WEEE). Dette direktiv angiver rammerne for indlevering og recycling af kasserede apparater gældende for hele EU.

# 16 Kundeservice

Funktionsrelevante originale reservedele iht. den pågældende forordning om miljøvenligt design kan fås hos vores kundeservice i en periode på mindst 10 år fra apparatets markedsføring i Det Europæiske Økonomiske Samarbejdsområde.

**Bemærk:** Anvendelse af kundeservice er gratis inden for rammerne af producentens lokalt gældende garantibetingelser. Minimumsvarigheden af garantien (producentens garanti for privatforbrugere) er 2 år i Det Europæiske Økonomiske Samarbejdsområde iht. til de gældende lokale garantibetingelser. Garantibetingelserne har ingen indvirkninger på andre rettigheder eller krav, der gør sig gældende for dig iht. lokal ret.

Der findes detaljerede oplysninger om garantiperiode og garantibetingelser for det aktuelle land via QR-koden på det medfølgende dokument om servicekontakter hos vores kundeservice, forhandleren eller på vores website.
Hav apparatets produktnummer (E-Nr.) og fabrikationsnummer (FD-Nr.) parat, hvis du kontakter kundeservice.
Der findes kontaktdata til kundeservice via QR-koden på det medfølgende dokument om servicekontakter og garantibetingelser eller på vores website.

## 16.1 Produktnummer (E-Nr.) og fabrikationsnummer (FD-Nr.)

Produktnummeret (E-Nr.) og fabrikationsnummeret (FD-Nr.) findes på apparatets typeskilt.
→ *"Apparat", Fig.* **1** / 6 *Side 13*
Skriv dataene ned, så du hurtigt kan finde apparatets data og telefonnummeret til kundeservice.

# 17 Tekniske data

Kølemiddel, nytteindhold og yderligere tekniske angivelser findes på typeskiltet.
→ *"Apparat", Fig.* **1** / 6 *Side 13*
Dette produkt indeholder en lyskilde i energieffektivitetsklasse E. Lyskilden fås som reservedel og må kun udskiftes af fagpersonale, der er uddannet til dette.
Der findes yderligere oplysninger om den aktuelle model på internettet under *https://eprel.ec.europa.eu/*[1].
Denne webadresse linker til den offi-

[1] Gælder kun for lande i Det Europæiske Økonomiske Samarbejdsområde

cielle EU-produktdatabase EPREL. Følg derefter anvisningerne om modelsøgning. Model-ID'et fremgår af tegnene før skråstregen i produktnummeret (E-Nr.) på typeskiltet. Alternativt findes model-ID'et også på første linje på EU-energimærket.

**Du kan finne mer informasjon og forklaringer på Internett. Skann QR-koden på tittelsiden.**



# Innholdsfortegnelse

**1 Sikkerhet ..... 28**
1.1 Generelle merknader ..... 28
1.2 Korrekt bruk ..... 28
1.3 Begrensning av brukerkretsen ..... 28
1.4 Sikker transport ..... 29
1.5 Sikker installasjon ..... 29
1.6 Sikker bruk ..... 30
1.7 Apparat med skader ..... 32

**2 Unngå materielle skader ..... 32**

**3 Miljøvern og innsparing ..... 33**
3.1 Avfallsbehandling av emballasje ..... 33
3.2 Energisparing ..... 33

**4 Oppstilling og tilkobling ..... 33**
4.1 Leveringsinnhold ..... 33
4.2 Kriterier for oppstillingsted ..... 34
4.3 Montering av apparatet ..... 34
4.4 Klargjøre apparatet til å tas i bruk ..... 34
4.5 Koble apparatet til strøm ..... 34

**5 Bli kjent med ..... 35**
5.1 Apparat ..... 35
5.2 Betjeningspanel ..... 35

**6 Utstyr ..... 35**
6.1 Hylle ..... 35
6.2 Variabel hylle ..... 35
6.3 Flaskehylle ..... 35
6.4 Lagringsbeholder ..... 35
6.5 Frukt- og grønnsaksbeholder med fuktighetsregulator ..... 36
6.6 Smør- og ostbeholder ..... 36
6.7 Dørhylle ..... 36
6.8 Tilbehør ..... 36

**7 Grunnleggende betjening ..... 36**
7.1 Slå på apparatet ..... 36
7.2 Merknader om bruk ..... 36
7.3 Slå av apparatet ..... 37
7.4 Innstilling av temperatur ..... 37

**8 Tilleggsfunksjoner ..... 37**
8.1 Superfunksjon ..... 37
8.2 Sabbatmodus ..... 37

**9 Alarm ..... 38**
9.1 Døralarm ..... 38

**10 Kjølerom ..... 38**
10.1 Tips når du skal legge inn varer i kjølerommet ..... 38
10.2 Kuldesonene i kjølerommet .. 38
10.3 OK-klistremerke ..... 38

**11 Fryserom ..... 39**
11.1 Fryseromsdør ..... 39
11.2 Frysekapasitet ..... 39
11.3 Tips for oppbevaring av varer i fryserommet ..... 39
11.4 Tips for nedfrysning av ferske matvarer ..... 39
11.5 Frysevarenes holdbarhet ved –18 °C ..... 40
11.6 Metoder for opptining av frysevarer ..... 40

**12 Avriming ..... 40**
12.1 Avriming av kjølerommet ..... 40
12.2 Avriming av fryserom ..... 40

**13 Rengjøring og pleie ..... 41**
13.1 Klargjøre apparatet for rengjøring ..... 41
13.2 Rengjøring av apparatet ..... 41
13.3 Rengjør rennen for avrimingsvann og avløpshullet ..... 41
13.4 Uttak av utstyrsdeler ..... 42
13.5 Demontere deler fra apparatet ..... 42

**14 Utbedring av feil ..... 43**
14.1 Strømbrudd ..... 45
14.2 Utfør egentest av apparatet .. 45
**15 Oppbevaring og avfalls-behandling ..... 45**
15.1 Ta apparatet ut av bruk ..... 45
15.2 Avfallsbehandling av gammelt apparat ..... 46
**16 Kundeservice ..... 46**
16.1 Produktnummer (E-Nr.) og produksjonsnummer (FD) ..... 46
**17 Tekniske data ..... 47**

# 1 Sikkerhet

Følg sikkerhetsanvisningene nedenfor.

## 1.1 Generelle merknader

- Les nøye gjennom denne anvisningen.
- Oppbevar veiledningen og produktinformasjonen for senere bruk eller for en senere eier.
- Ikke koble til apparatet dersom det har transportskader.

## 1.2 Korrekt bruk

Dette apparatet er kun beregnet på innbygging.

Apparatet må kun brukes:
- til å kjøle og fryse matvarer og lage isbiter
- i private husholdninger og i lukkede rom hjemme.
- opp til høyde på maks 2000 m over havet.

## 1.3 Begrensning av brukerkretsen

Dette apparatet kan brukes av barn fra og med 8 år og av personer med redusert fysiske, sensoriske eller mentale evner eller mangel på erfaring og/eller kunnskap, dersom de blir overvåket eller har fått opplæring i en sikker bruk av apparatet og dessuten har forstått farene som kan resultere av feil bruk.
Barn må ikke få leke med apparatet.
Rengjøring og brukervedlikehold må ikke utføres av barn uten oppsyn.
Barn mellom 3 og 8 år har lov til å fylle og tømme kombiskapet.

## 1.4 Sikker transport

**⚠ ADVARSEL – Fare for personskade!**
Apparatets høye vekt kan føre til personskader når det løftes.
- Ikke løft apparatet alene.

## 1.5 Sikker installasjon

**⚠ ADVARSEL – Fare for elektrisk støt!**
Ukyndige installasjoner er farlig.
- Maskinen må kun tilkobles og brukes i henhold til angivelsene på typeskiltet.
- Maskinen skal bare kobles til et strømnett med vekselstrøm via en forskriftsmessig montert jordet stikkontakt.
- Systemet for husets PE-leder må være forskriftsmessig installert.
- Maskinen må aldri forsynes med strøm via en ekstern bryteranordning, f.eks. tidsur eller fjernstyring.
- Hvis apparatet er innebygd, må støpselet på strømledningen være fritt tilgjengelig. Hvis fri tilgang ikke er mulig, må det i henhold til regelverket være montert en allpolet skillebryter i den faste elektriske installasjonen.
- Når du stiller opp apparatet, må du påse at strømkabelen ikke kommer i klem eller får skader.

Hvis isolasjonen på strømledningen er skadet, er dette farlig.
- La aldri strømkabelen være i kontakt med varmekilder.

**⚠ ADVARSEL – Eksplosjonsfare!**
Hvis apparatets lufteåpninger er tildekket, kan det oppstå en brennbar blanding av gass og luft ved lekkasje i kjølekretsløpet.
- Ikke dekk til lufteåpningene i apparathuset eller monteringshuset.

**⚠ ADVARSEL – Brannfare!**
Det er farlig å bruke en forlenget strømledning og ikke godkjent adapter.
- Ikke bruk forlengelseskabler eller strømskinner.
- Bruk kun strømledninger som er godkjent av produsenten.
- Hvis strømledningen er for kort og det ikke finnes en lenger strømledning, må du kontakte et elektrikerfirma for å tilpasse husinstallasjonen.

Flyttbare grenuttak eller adaptere kan bli overopphetet og føre til brann.

- ▸ Ikke plasser flyttbare grenuttak eller adaptere på baksiden av apparatene.

## 1.6 Sikker bruk

**⚠ ADVARSEL – Fare for elektrisk støt!**

Fuktighet som trenger inn, kan forårsake elektrisk støt.

- ▸ Apparatet skal kun brukes i lukkede rom.
- ▸ Utsett aldri apparatet for kraftig varme eller fuktighet.
- ▸ Ikke bruk dampstråle eller høytrykksspyler for å rengjøre apparatet.

**⚠ ADVARSEL – Kvelningsfare!**

Barn kan få emballasjen over hodet eller vikle seg inn i den og kveles.

- ▸ Hold emballasjen borte fra barn.
- ▸ Barn må ikke få leke med emballasjen.

Barn kan puste inn eller svelge smådeler og bli kvalt.

- ▸ Hold smådeler borte fra barn.
- ▸ Ikke la barn leke med smådeler.

**⚠ ADVARSEL – Eksplosjonsfare!**

Skader på kjølekretsløpet kan føre til at brennbart kjølemiddel lekker ut og eksploderer.

- ▸ Ikke prøv å påskynde avrimingen med andre mekaniske innretninger eller annet utstyr enn det som anbefales av produsenten.
- ▸ Løsne fastfryste matvarer med en butt gjenstand, f.eks. skaftet på en tresleiv.

Produkter med brennbare drivgasser og eksplosive stoffer kan eksplodere, f.eks. spraybokser.

- ▸ Ikke oppbevar produkter med brannfarlig drivgass eller eksplosive stoffer i apparatet.

**⚠ ADVARSEL – Brannfare!**

Elektrisk utstyr inne i apparatet, f.eks. varmeapparater eller elektriske isbitmaskiner, kan føre til brann.

- ▸ Ikke bruk elektrisk utstyr inne i apparatet.

### ⚠ ADVARSEL – Fare for personskade!

Beholdere med kullsyreholdige drikkevarer kan sprekke.

- Ikke oppbevar beholdere med kullsyreholdige drikkevarer i fryserommet.

Det kan oppstå øyeskader hvis det spruter ut brennbart kjølemiddel og skadelige gasser.

- Rørene for kretsløpet til kuldemiddelet og isolasjonen må ikke skades.

### ⚠ ADVARSEL – Fare for frostskader!

Kontakt med frysevarer og kalde overflater kan gi frostskader.

- Du må aldri ta frysevarer i munnen straks etter de blir tatt ut av fryserommet.
- Unngå at huden har lengre kontakt med frosne varer, is eller overflater i fryserommet.

### ⚠ FORSIKTIG – Fare for helseskader!

For å unngå forurensning av matvarer må du følge følgende anvisninger.

- Hvis døren står åpen over lengre tid, kan temperaturen stige betraktelig i rommene i apparatet.
- De flatene som kommer i kontakt med matvarer og tilgjengelige avløpssystemer, må rengjøres regelmessig.
- Rått kjøtt og rå fisk bør oppbevares i egnede beholdere slik at det ikke kommer i kontakt med andre matvarer eller drypper på dem.
- Hvis kombiskapet blir stående tomt over lengre tid, må du slå det av, avrime det, rengjøre det og la døren stå åpen, slik at du unngår muggdannelse.

Apparatdeler som er av metall eller har et metallisk utseende, kan inneholde aluminium. Dersom syrlige matvarer kommer i kontakt med aluminiumet i apparatet, kan aluminiumsionene smitte over på matvarene.

- Ikke spis forurensede matvarer.

## 1.7 Apparat med skader

**⚠ ADVARSEL – Fare for elektrisk støt!**

En vaskemaskin med skader eller en strømledning med skader er farlig.

- ▸ Bruk aldri apparatet hvis det har skader.
- ▸ Dra aldri i strømledningen når du skal koble vaskemaskinen fra strømnettet. Dra alltid i pluggen på strømledningen.
- ▸ Hvis vaskemaskinen eller strømledningen er skadet, må du dra ut støpselet eller slå av sikringen i sikringsskapet umiddelbart.
- ▸ Ta kontakt med kundeservice. →*Side 46*

Ukyndige reparasjoner er farlig.

- ▸ Kun opplært fagpersonell skal utføre reparasjoner på maskinen.
- ▸ Det må kun brukes originale reservedeler til reparasjon av maskinen.
- ▸ Dersom det oppstår skader på strømledningen eller apparatets forbindelseskabel, må den skiftes ut med en spesiell strømledning eller spesiell forbindelseskabel for apparatet, som kan bestilles hos produsenten eller kundeservice.

**⚠ ADVARSEL – Brannfare!**



Ved skader på rørene kan det sprute ut brennbart kjølemiddel eller sive ut farlige gasser som kan antennes.

- ▸ Hold ild og tennkilder unna apparatet.
- ▸ Luft rommet.
- ▸ Slå av apparatet. →*Side 37*
- ▸ Trekk ut støpselet eller slå av sikringen i sikringsskapet.
- ▸ Ta kontakt med kundeservice. →*Side 46*

# 2 Unngå materielle skader

**OBS**

Hvis man sitter eller trår på sokkelen, uttrekkene eller apparatdørene, kan apparatet bli skadet.

- ▸ Ikke klatre opp på eller støtt deg på sokkelen, skuffene eller dørene.

Tilsmussing fra olje og fett gjøre plastdelene og dørtetningen porøse.

- ▸ Plastdeler og dørtetninger må holdes frie for olje og fett.

Apparatdeler som er av metall eller har et metallisk utseende, kan inneholde aluminium. Ved kontakt

med syreholdig mat korroderer aluminiumet og misfarges.
- ▸ Oppbevar kun emballerte matvarer i apparatet.

Hvis du vasker utstyrsdeler og tilbehør i oppvaskmaskin, kan de bli deformert eller misfarget.
- ▸ Du må aldri vaske utstyrsdeler og tilbehør i oppvaskmaskin.

# 3 Miljøvern og innsparing

## 3.1 Avfallsbehandling av emballasje

Emballasjematerialene er miljøvennlige og resirkulerbare.
- ▸ Kildesortér de enkelte komponentene etter type avfall.

## 3.2 Energisparing

Dersom du tar hensyn til disse merknadene, forbruker apparatet ditt mindre strøm.

### Valg av oppstillingssted

- Apparatet må beskyttes mot direkte sollys.
- Apparatet må settes opp med størst mulig avstand til varmeovner, komfyrer og andre varmekilder:
  - Hold 30 mm avstand til elektriske komfyrer eller gasskomfyrer.
  - Hold 300 mm avstand til olje- eller kullkomfyrer.
- De utvendige ventilasjonsåpningene må aldri dekkes til eller lukkes.

### Spar strøm ved bruk

**Merk:** Plasseringen av utstyrsdelene har ingen innflytelse på apparatets strømforbruk.

- Apparatet må bare åpnes et kort øyeblikk og lukkes nøye.
- De innvendige og utvendige ventilasjonsåpningene må aldri dekkes til eller lukkes.
- Frakt de innkjøpte matvarene i en kjølebag og legg dem snarest mulig inn i apparatet.
- Varme mat- og drikkevarer må avkjøles før de settes inn.
- Utnytt kulden fra frysevarene ved å legge dem til tining i kjølerommet.
- La det alltid være litt plass mellom matvarene og bakveggen i skapet.
- Fryserommet må avrimes regelmessig.
- Fryserommet må bare åpnes et kort øyeblikk og lukkes nøye.

# 4 Oppstilling og tilkobling

## 4.1 Leveringsinnhold

Etter fjerning av emballasjen må du kontrollere alle delene med henblikk på transportskader og forvisse deg om at ingen deler mangler.
Ved reklamasjoner kan du henvende deg til forhandleren eller til vår kundeservice →*Side 46*.

Leveringen består av:
- Innbyggingsapparat
- Utstyr og tilbehør [1]
- Monteringsmateriell
- Monteringsveiledning
- Bruksanvisning
- Kundeserviceoversikt

[1] Avhengig av apparatets utstyr

- Garantivedlegg [1]
- Energimerking
- Informasjon om strømforbruk og støy

## 4.2 Kriterier for oppstillingsted

**⚠ ADVARSEL**
**Eksplosjonsfare!**
Hvis apparatet står i et for lite rom, kan det oppstå en brennbar blanding av gass og luft ved lekkasje i kjølekretsløpet.

- Apparatet må kun stilles opp i et rom med volum på minst 1 $m^3$ per 8 g kjølemiddel. Kjølemiddelmengden står på typeskiltet.
  → *"Apparat", Fig.* **1** / 6 *Side 35*

Vekten på apparatet kan være opptil 65 kg, alt etter modell.
Underlaget må være tilstrekkelig stabilt for å tåle vekten av apparatet.
Dette kjøleskapet er konstruert for bruk ved omgivelsestemperaturer på mellom 10 °C og 38 °C.
Apparatet er fullt funksjonsdyktig innenfor den tillatte romtemperaturen. Dersom apparatet brukes ved kaldere romtemperaturer, kan skader på apparatet utelukkes ved en romtemperatur på ned til 5 °C.

### Mål på nisje

Vær obs på nisjemålene når du skal bygge inn apparatet i nisjen. Ved avvik kan det oppstå problemer under installasjonen av apparatet.

### Nisjedybde

Bygg inn apparatet i anbefalt nisjedybde på 560 mm.
Hvis nisjedybden er mindre, vil strømopptaket forhøyes litt. Nisjedybden må være minst 550 mm.

### Nisjebredde

Apparatet krever at nisjen har en innvendig bredde på minst 560 mm.

### Over-og-under- og side-ved-side-oppstilling

Hvis du skal stille opp 2 kjøleapparater over eller ved siden av hverandre, må det være en avstand på minst 150 mm mellom dem. Utvalgte apparater kan stilles opp uten minsteavstand. Ta kontakt med forhandler eller kjøkkenplanlegger for mer informasjon.

## 4.3 Montering av apparatet

- Monter apparatet i henhold til monteringsanvisningen.

## 4.4 Klargjøre apparatet til å tas i bruk

1. Ta ut informasjonsmaterialet.
2. Fjern beskyttelsesfilmen og transportsikringene, f.eks. teip og papp.
3. Rengjør apparatet for første gang.
   → *Side 41*

## 4.5 Koble apparatet til strøm

1. Sett støpselet til nettkabelen inn i apparatet.
2. Koble støpselet på apparatets strømkabel til en stikkontakt i nærheten av apparatet.
   Du finner tilkoblingsdata for maskinen på typeskiltet.
   → *"Apparat", Fig.* **1** / 6 *Side 35*
3. Kontroller at støpselet sitter forsvarlig i stikkontakten.

✔ Nå er apparatet klar til bruk.

[1] Ikke i alle land

# 5 Bli kjent med

## 5.1 Apparat

Her finner du en oversikt over apparatets komponenter.
→ *Fig.* **1**

| | |
|---|---|
| A | Fryserom →*Side 39* |
| B | Kjølerom →*Side 38* |
| 1 | Betjeningspanel →*Side 35* |
| 2 | Belysning |
| 3 | Flaskehylle →*Side 35*[1] |
| 4 | Lagringsbeholder →*Side 35* |
| 5 | Frukt- og grønnsaksbeholder med fuktighetsregulator →*Side 36* |
| 6 | Typeskilt →*Side 47* |
| 7 | Smør- og ostbeholder →*Side 36*[1] |
| 8 | Dørhylle for store flasker →*Side 36* |

## 5.2 Betjeningspanel

Ved hjelp av betjeningsfeltet stiller du inn alle apparatets funksjoner, og du får informasjon om driftsstatus.
→ *Fig.* **2**

| | |
|---|---|
| 1 | alarm slår av varseltonen. |
| 2 | I slår døgnmodusen på eller av. |
| 3 | super slår Superfunksjon på eller av. |
| 4 | Viser innstilt temperatur i fryserommet i °C. |
| 5 | Viser innstilt temperatur i kjølerommet i °C. |
| 6 | ⏻ 3 sec. slår apparatet på og av. |

# 6 Utstyr

Apparatets utstyr er modellavhengig.

## 6.1 Hylle

For å kunne variere hyllene etter behov kan du ta ut en hylle og sette den inn igjen på et annet sted.
→ *"Ta ut hylle", Side 42*

## 6.2 Variabel hylle

Bruk den variable hyllen når du skal oppbevare høye kjølevarer i hyllen under, f.eks. kanner eller flasker.
Du kan trekke ut fremre del av den variable hyllen og skyve den under bakre del av den variable hyllen.
→ *Fig.* **3**
Ved behov for økt plass kan du klappe sammen fremre og bakre del av den variable hyllen ved å klappe dem opp.
→ *Fig.* **4**

## 6.3 Flaskehylle

Oppbevar flasker sikkert i flaskehyllen.
For å kunne variere flaskehyllen etter behov kan du ta den ut og sette den inn igjen på et annet sted.
→ *"Ta ut hylle", Side 42*

## 6.4 Lagringsbeholder

I lagringsbeholderen er det lavere temperaturer enn i kjølerommet. Det kan tidvis forekomme temperaturer under 0 °C.

[1] Avhengig av apparatets utstyr

For å få temperaturer nær 0 °C i lagringsbeholderen stiller du kjøleromstemperaturen på 2 °C.
→ *Side 37*
Benytt deg av de lavere temperaturene i beholderen til oppbevaring av matvarer som lett blir bedervet, f.eks. fisk, kjøtt og pålegg.

### 6.5 Frukt- og grønnsaksbeholder med fuktighetsregulator

Oppbevar fersk frukt og ferske grønnsaker uten innpakning i frukt- og grønnsaksbeholderen.
Oppskåret frukt og oppskårne grønnsaker skal oppbevares tildekket eller pakket lufttett.
Ved hjelp av fuktighetsregulatoren kan du tilpasse luftfuktigheten i frukt- og grønnsaksbeholderen. Dermed kan fersk frukt og ferske grønnsaker oppbevares lenger enn vanlig.
→ *Fig.* **5**

Still inn luftfuktigheten i frukt- og grønnsaksbeholderen etter type og mengde av matvarene ved å skyve på fuktighetsregulatoren:
- Skyv mot venstre for lav luftfuktighet ♦ hvis du oppbevarer mest frukt, ved blandet eller høy belastning.
- Skyv mot høyre for høy luftfuktighet ♦♦ hvis du oppbevarer mest grønnsaker eller ved lav belastning.

Alt etter mengden og typen varer som lagres, kan det dannes kondens i frukt- og grønnsaksbeholderen.
Fjern kondensvannet med en tørr klut og still inn lav luftfuktighet med fuktighetsregulatoren.
For å bevare kvaliteten og aromaen bør du oppbevare kuldeømfintlig frukt og kuldeømfintlige grønnsaker utenfor apparatet ved temperaturer på ca. 8 C bis 12 C, f.eks. ananas, bananer, sitrusfrukter, agurker, squash, paprika, tomater og poteter.

### 6.6 Smør- og ostbeholder

Oppbevar smør og hard ost i smør- og ostbeholderen.

### 6.7 Dørhylle

For å variere dørhyllen etter behov kan du ta den ut og sette den inn et annet sted.
→ *"Ta ut dørhylle", Side 42*

### 6.8 Tilbehør

Bruk originaltilbehør. Dette er tilpasset ditt apparat.
Apparatets tilbehør varierer, avhengig av modell.

**Eggeskål**

Oppbevar egg i eggeskålen.

## 7 Grunnleggende betjening

### 7.1 Slå på apparatet

1. Koble apparatet til strømmen.
→ *Side 34*
**Merk:** Dersom apparatet er blitt slått av på betjeningspanelet, holder du ⏻ **3 sec.** inne i 3 sekunder.
✔ Apparatet begynner å kjøle.
2. Still inn ønsket temperatur.
→ *Side 37*

### 7.2 Merknader om bruk

- Når du har slått på apparatet, tar det opptil flere timer før den innstilte temperaturen er nådd.
Ikke legg inn matvarer før den innstilte temperaturen er nådd.

- Pass på at døren ikke blokkeres av varene som lagres, når du lukker døren.
- Når du lukker døren, kan det oppstå et undertrykk. Da blir døren tung å åpne igjen. Vent et øyeblikk til undertrykket er utlignet.
- Temperaturen i apparatet kan variere avhengig av følgende betingelser:
  – hvor ofte apparatet åpnes
  – fyllmengde
  – temperaturen på matvarer som akkurat er lagt inn
  – Omgivelsestemperatur
  – direkte sollys

## 7.3 Slå av apparatet

▸ Hold ⏻ **3 sec.** inne i 3 sekunder.

## 7.4 Innstilling av temperatur

### Stille inn temperatur i kjølerommet

▸ Trykk på ønsket temperatur. Anbefalt temperatur i kjølerommet er 4 °C.
→ *"OK-klistremerke", Side 38*

### Stille inn temperaturen i fryserommet

▸ Trykk på ønsket temperatur.
**Merk:** Siden fryseromstemperaturen er avhengig av temperaturen i kjølerommet og omgivelsestemperaturen, kan ikke fryseromstemperaturen innstilles nøyaktig. Anbefalt temperatur i fryserommet er –18 °C.

# 8 Tilleggsfunksjoner

Finn ut hvilke tilleggsfunksjoner som finnes på apparatet ditt.

## 8.1 Superfunksjon

Ved Superfunksjon vil kjølerommet og fryserommet kjøle enda sterkere. Slå på Superfunksjon 4 til 6 timer før du skal legge inn en matvaremengde på 2 kg eller mer.
Bruk Superfunksjon til å utnytte frysekapasiteten.
→ *"Frysekapasitet", Side 39*

**Merk:** Når Superfunksjon er slått på, kan det komme mer støy fra apparatet.

### Slå på Superfunksjon

▸ Trykk på **super**.
✔ **super** lyser.

**Merk:** Etter 50 timer går apparatet over i vanlig modus.

### Slå av Superfunksjon

▸ Trykk på **super**.

## 8.2 Sabbatmodus

For at du også skal kunne bruke apparatet på sabbaten, vil sabbatsmodus slå av alle funksjoner som ikke er strengt nødvendige.

I sabbatsmodus er følgende funksjoner slått av:
- Alarm
- Innvendig belysning
- Lydsignaler
- Meldinger i betjeningspanelet

**Merk:** I sabbatsmodus slår belysningen seg av i betjeningspanelet. I lyser med redusert styrke.

### Slå på sabbatmodus

▸ Hold I mellom **alarm** og **super** inne i 15 sekunder inntil det lyder et akustisk signal.
✔ I lyser.

**Merk:** Etter ca. 80 timer stilles apparatet om til normaldrift.

### Slå av sabbatmodus

- Hold l mellom **alarm** og **super** inne i 15 sekunder inntil det lyder et akustisk signal.

# 9 Alarm

## 9.1 Døralarm

Døralarmen slår seg på når døren på apparatet har stått åpen lenge.
Du hører en varseltone, **alarm** blinker, og innstilt temperatur for den gjeldende hyllen blinker.

### Deaktivere døralarmen

- Lukk apparatdøren eller trykk på **alarm**.

✔ Varseltonen er slått av.

# 10 Kjølerom

I kjølerommet kan du oppbevare kjøtt, pølser, fisk, melkeprodukter, egg, tilberedte retter og bakevarer. Temperaturen kan stilles inn fra 2 °C til 8 °C.
Ved kjølelagring kan du også lagre lett-bedervelige matvarer i en kort eller middels lang periode. Jo lavere temperatur som er valgt, desto lenger holder matvarene seg ferske.

## 10.1 Tips når du skal legge inn varer i kjølerommet

- Legg bare inn ferske matvarer av god kvalitet.
- Oppbevar matvarene i lufttett forpakning eller tildekket.
- For ikke å forringe luftsirkulasjonen og for å unngå at varene fryser, må du ikke plassere varene i direkte kontakt med bakveggen.
- Varme retter eller drikkevarer må avkjøles først.
- Vær obs på holdbarhetsdatoen eller forbruksdatoen som er angitt av produsenten.

## 10.2 Kuldesonene i kjølerommet

Luftsirkulasjonen i kjølerommet gjør at det oppstår forskjellige kuldesoner.

### Den kaldeste sonen

Den kaldeste sonen er mellom pilen som er innpreget på siden og den hyllen som ligger under denne pilen.

**Tips:** Oppbevar matvarer som lett blir bedervet, f. eks. fisk, pålegg og kjøtt, i den kaldeste sonen.

### Den varmeste sonen

Den varmeste sonen er øverst i døren.

**Tips:** Oppbevar robuste matvarer i den varmeste sonen, f.eks. hard ost og smør. På denne måten kan osten få utfolde sin aroma og smøret blir værende i en tilstand slik at det kan smøres på.

## 10.3 OK-klistremerke

Med OK-klistremerket kan du kontrollere om matvarenes anbefalte temperaturområder på +4 °C eller kaldere nås i kjølerommet.
OK-klistremerket leveres ikke med alle modellene.
Når klistremerket ikke viser OK, må temperaturen senkes trinnvis.
→ *"Stille inn temperatur i kjølerommet", Side 37*
Etter at apparatet er tatt i bruk, kan det ta opptil 12 timer før den innstilte temperaturen er nådd.




Korrekt innstilling

# 11 Fryserom

I fryserommet kan du oppbevare dypfryste varer, fryse ned mat og lage isbiter.
Temperaturen kan stilles inn fra −16 °C til −24 °C.
Matvarer som skal oppbevares over lang tid, bør oppbevares ved −18 °C eller lavere.
I fryserommet kan du oppbevare bedervelige matvarer over lang tid. De lave temperaturene bremser eller stopper bedervelsesprosessen.

## 11.1 Fryseromsdør

For at frysevarene ikke skal tine og fryserommet ikke skal bli så nedrimet, må du alltid lukke fryseromsdøren.

**Merk:** Når du lukker døren til fryserommet, kan det oppstå et undertrykk. Da blir fryseromsdøren tung å åpne igjen. Vent et øyeblikk til undertrykket er utlignet.

## 11.2 Frysekapasitet

Maksimal frysekapasitet angir hvilken mengde av matvarer som kan gjennomfryses på så og så mange timer.
Du finner opplysninger om maksimal frysekapasitet på typeskiltet.
→ *"Apparat", Fig. 1 / 6 Side 35*

### Forutsetninger for frysekapasitet

1. Ca. 24 timer før du legger inn ferske matvarer, må du slå på Superfunksjon.
   → *"Slå på Superfunksjon", Side 37*
2. Oppbevar større mengder ferske matvarer nede ved bakveggen. Der fryses de raskest.

## 11.3 Tips for oppbevaring av varer i fryserommet

- Oppbevar matvarene i lufttett forpakning.
- Matvarer som skal fryses, må ikke komme i berøring med fryste matvarer.
- Fordel maten over hele flaten i fryserommet.

## 11.4 Tips for nedfrysning av ferske matvarer

- Du må kun fryse ned ferske og feilfrie matvarer.
- Frys ned matvarer porsjonsvis.
- Tilberedte matvarer er bedre egnet enn matvarer som spises rå.
- Grønnsaker skal vaskes, kuttes opp og blancheres før de fryses.
- Før frukt fryses, skal den vaskes, kjernene fjernes, den skal ev. skrelles, eventuelt kan den sukres eller du tilsetter en oppløsning med askorbinsyre.
- Matvarer som egner seg til å fryses ned, er for f.eks. bakevarer, fisk og sjømat, kjøtt, vilt og fjærkre, egg uten skall, ost, smør, cottage cheese, ferdigretter og måltidsrester.
- Matvarer som ikke egner seg til å fryses ned, er f.eks. bladsalat, reddiker, egg med skall, druer, røde epler og pærer, yoghurt, rømme, crème fraîche og majones.

### Innpakking av frysevarer

Hvis du velger egnet emballasjemateriale og riktig type emballasje, kan du i stor grad bevare produktkvaliteten og unngå frostskader.

1. Legg matvarene i emballasjen.
2. Trykk ut luften.

3. Lukk emballasjen lufttett, slik at matvarene ikke mister smak eller tørker ut.
4. Skriv innhold og dato for nedfrysning på emballasjen.

### 11.5 Frysevarenes holdbarhet ved –18 °C

| Type mat | Oppbevaringstid |
|---|---|
| Fisk, pålegg, tilberedte retter, bakst | Opptil 6 måneder |
| Fjærkre, kjøtt | Opptil 8 måneder |
| Frukt, grønnsaker | Opptil 12 måneder |

### 11.6 Metoder for opptining av frysevarer

⚠ **FORSIKTIG**
**Fare for helseskader!**
Ved opptining kan bakterier formere seg, og de frosne varene kan bli bedervet.
- ▸ Frysevarer som er helt eller delvis opptint, må ikke fryses ned igjen.
- ▸ Først etter at varene er kokt eller stekt, kan de fryses ned på nytt.
- ▸ Den maksimale lagringstiden må ikke lenger utnyttes.

- Tin opp animalske matvarer i kjølerommet, som fisk, kjøtt, ost og cottage cheese.
- Brød skal tines i romtemperatur.
- Matvarer som skal nytes umiddelbart, tilberedes i mikrobølgeovn, i stekeovn eller på koketoppen.

## 12 Avriming

### 12.1 Avriming av kjølerommet

Når apparatet er i bruk, legger det seg avrimingsvann eller rim på bakveggen i kjølerommet. Bakveggen i kjølerommet avrimes automatisk.
→*Fig.* **6**
Avrimingsvannet renner ned i fordampningsskålen via vannrennen og avløpshullet. Det trenger ikke å tørkes bort.
For at avrimingsvannet skal kunne renne bort og for å unngå luktdannelse, må du ta hensyn til følgende informasjon: Rengjør rennen for avrimingsvann og avløpshullet
→*Side 41*.

### 12.2 Avriming av fryserom

Fryserommet avrimes ikke automatisk. Rimlag i fryserommet reduserer kjøleeffekten på frysevarene og øker strømforbruket.

**Avriming av fryserom**

Avrim fryserommet regelmessig.

1. Slå på Superfunksjon ca. 4 timer før avrimingen.
   → *"Slå på Superfunksjon", Side 37*
   Da vil matvarene oppnå svært lave temperaturer, og du kan oppbevare dem lenger i romtemperatur.
2. Ta ut frysevarene og oppbevar dem midlertidig på et kjølig sted. Pakk inn frysevarene i tepper eller avispapir med kjøleelementer hvis du har.
3. Slå av apparatet. →*Side 37*
4. Koble apparatet fra strømnettet. Trekk ut støpselet eller slå av sikringen i sikringsskapet.
5. ⚠ **ADVARSEL – Forbrennings-fare!**
   Varmt vann, vannsprut og damp kan føre til forbrenning.
   - ▸ Kjelen som brukes til tiningen, må kun fylles med varmt vann, ikke med kokende vann.

For å fremskynde avrimingen kan du sette en kjele med varmt, men ikke kokende vann på et underlag i fryserommet.

6. Tørk opp avrimingsvannet med en myk klut eller en svamp.
7. Tørk fryserommet helt tørt med en myk, tørr klut.
8. Koble apparatet til strømmen. →*Side 13*
9. Legg inn frysevarene. →*Side 39*

# 13 Rengjøring og pleie

Rengjør og vedlikehold vaskemaskinen omhyggelig, slik at den holder seg funksjonsdyktig i lang tid.

Rengjøring av utilgjengelige steder må utføres av kundeservice. Rengjøring som utføres av kundeservice kan medføre kostnader.

## 13.1 Klargjøre apparatet for rengjøring

1. Slå av apparatet. →*Side 37*
2. Koble apparatet fra strømnettet. Trekk ut støpselet eller slå av sikringen i sikringsskapet.
3. Ta alle matvarene ut av apparatet og oppbevar dem på et kjølig sted. Hvis du har kjøleelementer, kan du legge dem oppå matvarene.
4. Hvis du ser et rimlag, så avrim det.
5. Ta alle utstyrsdeler og tilbehørsdeler ut av apparatet. →*Side 42*

## 13.2 Rengjøring av apparatet

**⚠ ADVARSEL**

**Fare for elektrisk støt!**

Fuktighet som trenger inn, kan forårsake elektrisk støt.

- Ikke bruk dampstråle eller høytrykksspyler for å rengjøre apparatet.

Væske i belysningen eller på betjeningselementene kan være farlig.

- Vaskevannet må ikke få trenge inn i belysningen eller betjeningselementene.

**OBS**

Uegnede rengjøringsmidler kan skade apparatets overflater.

- Ikke bruk harde skureputer eller vaskesvamper.
- Ikke bruk sterke eller skurende rengjøringsmidler.
- Ikke bruk sterkt alkoholholdige rengjøringsmidler.

Dersom det kommer væske i avløpshullet, kan fordampningsskålen renne over.

- Vaskevannet må ikke havne i avløpshullet.

Hvis du vasker utstyrsdeler og tilbehør i oppvaskmaskin, kan de bli deformert eller misfarget.

- Du må aldri vaske utstyrsdeler og tilbehør i oppvaskmaskin.

1. Klargjør apparatet for rengjøring. →*Side 41*
2. Rengjør apparatet, utstyret, tilbehørsdelene og dørtetningene med en klut, lunkent vann og litt pH-nøytralt oppvaskmiddel.
3. Tørk alt sammen grundig etterpå med en myk, tørr klut.
4. Sett inn utstyrsdelene og monter de demonterbare apparatdelene.
5. Koble apparatet til strømmen. →*Side 13*
6. Legg inn matvarene.

## 13.3 Rengjør rennen for avrimingsvann og avløpshullet

For at avrimingsvannet skal kunne renne bort, må du rengjøre rennen og avløpshullet med jevne mellomrom.

1. Ta ut lagringsbeholderen.
   →*Side 42*
2. Ta ut hyllen over frukt- og grønnsaksbeholderen. →*Side 42*
3. Rengjør avrimingsvannrennen og avløpshullet forsiktig, f.eks. med en vattpinne.
   →*Fig.* **7**

## 13.4 Uttak av utstyrsdeler

Hvis du vil rengjøre utstyrsdelene grundig, tar du dem ut av apparatet.

### Ta ut hylle

- Løft litt på fremre del av hyllen ①, trekk den ut og fjern den ②.
  →*Fig.* **8**

### Ta ut variabel hylle

- Vipp begge delene av hyllen oppover ①, ta dem ut samlet ② og ta deretter ut skinnen ③.
  →*Fig.* **9**

### Ta ut fryseromshyllen

- Trekk ut fryseromshyllen og ta den ut.
  →*Fig.* **10**

### Ta ut dørhylle

- Løft litt på dørhyllen og ta den ut.
  →*Fig.* **11**

### Ta ut lagringsbeholderen

1. Trekk lagringsbeholderen ut til stopp.
2. Løft litt på fremre del av lagringsbeholderen ① og ta den ut ②.
   →*Fig.* **12**

### Ta ut frukt- og grønnsaksbeholderen

#### Ta av beholderfront

For at rengjøringen skal gå lettere, kan du ta av fronten på frukt- og grønnsaksbeholderen og frysevarebeholderen.

- Trykk inn de avfjærede krokene på siden av beholderen ① og fjern fronten fra beholderen med en dreiebevegelse ②.
  →*Fig.* **13**

## 13.5 Demontere deler fra apparatet

Dersom du vil rengjøre apparatet grundig, kan du demontere bestemte deler fra apparatet.

### Hylle over frukt- og grønnsaksbeholderen

Når du skal foreta en grundig rengjøring av lokket til frukt- og grønnsaksbeholderen, kan du demontere det.

#### Ta ut hyllen over frukt- og grønnsaksbeholderen

1. Ta ut lagringsbeholderen.
   →*Side 42*
2. Ta ut frukt- og grønnsaksbeholderen. →*Side 42*

#### Sette inn hylle over frukt- og grønnsaksbeholderen

1. Pass på at spoileren på hyllen over frukt- og grønnsaksbeholderen er posisjonert riktig.
   →*Fig.* **14**
2. Sett inn hyllen over frukt- og grønnsaksbeholderen.

# 14 Utbedring av feil

Du kan selv utbedre små feil på apparatet. Benytt deg av informasjonen om feilsøking før du tar kontakt med kundeservice. På den måten unngår du unødige kostnader.

⚠ **ADVARSEL**
**Fare for elektrisk støt!**
Ukyndige reparasjoner er farlig.
- Kun opplært fagpersonell skal utføre reparasjoner på maskinen.
- Det må kun brukes originale reservedeler til reparasjon av maskinen.
- Dersom det oppstår skader på strømledningen eller apparatets forbindelseskabel, må den skiftes ut med en spesiell strømledning eller spesiell forbindelseskabel for apparatet, som kan bestilles hos produsenten eller kundeservice.

| Feil | Årsak og feilsøking |
|---|---|
| Apparatet kjøler ikke, indikatorene og lyset lyser. | Utstillingsmodus er slått på.<br>**1.** Slå av apparatet. →*Side 37*<br>**2.** Vent 2 minutter.<br>**3.** Slå apparatet på igjen. →*Side 36*<br>**4.** Vent 1 minutter og hold deretter **°C** inne inntil du hører 4 lydsignaler.<br>**5.** Etter en kort stund kontrollerer du om apparatet kjøler. |
| LED-belysningen fungerer ikke. | Ulike årsaker er mulige.<br>▸ Ta kontakt med kundeservice.<br>Du finner kundeservicenummeret i den vedlagte kundeserviceoversikten. |
| Kompressoren slår seg på oftere og lenger. | Apparatet er blitt åpnet ofte.<br>▸ Ikke åpne apparatdøren unødig. |
| | Utvendige ventilasjonsåpninger er tildekket.<br>▸ Fjern hindringer fra de utvendige ventilasjonsåpningene. |
| | Ingen feil. Moderne kjøleapparater slår seg oftere på og har forskjellige effekttrinn for å kunne kjøle mer effektivt.<br><br>▸ Fjern hindringer fra de utvendige ventilasjonsåpningene. |

| Feil | Årsak og feilsøking |
|---|---|
| Kompressoren slår seg på oftere og lenger. | ▸ Sett opp apparatet med størst mulig avstand til varmeovner, komfyrer og andre varmekilder. Unngå vedvarende, direkte solstråling på apparatet.<br>▸ Avrim fryserommet regelmessig. →*Side 40*<br>▸ Åpne apparatdøren så kort som mulig.<br>▸ La varme retter og drikkevarer avkjøles før de settes inn. |
| På bakveggen til kjølerommet dannes det et frostlag. | Ingen feil. Moderne kjøleapparater sørger for en jevn temperatur i kjølerommet. Bakveggen i kjølerommet avrimes automatisk med jevne mellomrom.<br><br>▸ Åpne apparatdøren så kort som mulig.<br>▸ Pakk matvarene lufttett eller dekk dem til.<br>▸ La varme retter og drikkevarer avkjøles før de settes inn.<br>▸ La det alltid være litt plass mellom matvarene og de innvendige veggene. |
| Du hører en varseltone, den innstilte temperaturen (kjølerom) og **alarm** blinker. | Døren til kjølerommet står åpen.<br>▸ Lukk døren til kjølerommet. |
| Temperaturen avviker veldig fra innstillingen. | Ulike årsaker er mulige.<br>**1.** Slå av apparatet. →*Side 37*<br>**2.** Slå på apparatet igjen etter ca. 5 minutter. →*Side 36*<br>▸ Hvis temperaturen er for høy, må du kontrollere den på nytt etter et par timer.<br>▸ Hvis temperaturen er for lav, må du kontrollere den på nytt neste dag. |
| Bunnen i kjølerommet er vått. | Rennen for avrimingsvann eller avløpshullet er tett.<br>▸ Rengjør rennen for avrimingsvann og avløpshullet. →*Side 41*<br> |
| Apparatet brummer, bobler, surrer, gurgler eller klikker. | Ingen feil. En motor er i gang, f.eks. kuldeaggregatet eller ventilatoren. Kjølemiddel strømmer igjennom rørene. Motoren, brytere eller magnetventiler slår seg på eller av.<br>Ingen tiltak er nødvendig. |

| Feil | Årsak og feilsøking |
|---|---|
| Apparatet avgir støy. | Utstyrsdelene vakler eller klemmer seg fast.<br>▸ Kontroller de avtagbare tilbehørsdelene og monter dem eventuelt på nytt. |
| | Flasker eller kar kommer borti hverandre.<br>▸ Flytt flaskene eller karene fra hverandre. |
| | Superfunksjon er slått på.<br>Ingen tiltak er nødvendig. |

## 14.1 Strømbrudd

Under strømbrudd øker temperaturen i apparatet, noe som fører til at lagringstiden forkortes og kvaliteten på frysevarene forringes.
Under tekniske data på vår nettside om ditt apparat finner du lagringstid for frysevarer ved feil.

**Merknader**

- Åpne apparatet minst mulig under strømbrudd, og ikke legg inn flere varer.
- Sjekk kvaliteten på matvarene rett etter strømbruddet.
  - Frysevarer som har tint og er varmere enn 5 °C, må kastes.
  - Frysevarer som bare har begynt å tine litt, skal kokes eller stekes og enten spises straks eller fryses på nytt.

## 14.2 Utfør egentest av apparatet

Apparatet har en selvtest som viser funksjonsfeil som kundeservice kan rette opp.

1. Slå av apparatet. →*Side 37*
2. Koble apparatet fra strømnettet. Trekk ut støpselet eller slå av sikringen i sikringsskapet.
3. Koble apparatet til strømmen igjen etter 5 minutter. →*Side 13*
4. I løpet av et minutt etter at du har slått på apparatet, må du holde **super** inne i 3 til 5 sekunder, inntil du hører et lydsignal.

✔ Apparatets egentest starter når temperaturindikatorene lyser opp etter hverandre.
✔ Hvis du hører 2 lydsignaler etter apparatets egentest og temperaturindikatoren viser den innstilte temperaturen, er apparatets temperatursensorer i orden. Apparatet går over i vanlig modus.
✔ Dersom apparatets selvtest etterfølges av 5 lydsignaler og LED-ene i temperaturindikatoren lyser i forskjellig styrke, må du melde fra til kundeservice. LED-ene gir kundeservice opplysninger om den feilen som foreligger.

5. Trykk på slik at apparatet går over til normal drift.

✔ Superkjøling er slått på, og **super** lyser.

6. Slå av Superkjøling.
7. Innstilling av temperatur. →*Side 37*

# 15 Oppbevaring og avfallsbehandling

## 15.1 Ta apparatet ut av bruk

1. Slå av apparatet. →*Side 37*
2. Koble apparatet fra strømnettet. Trekk ut støpselet eller slå av sikringen i sikringsskapet.
3. Ta ut alle matvarene.
4. Avrim apparatet. →*Side 40*

5. Rengjør apparatet. →*Side 41*
6. La apparatdøren stå åpen for å sikre at det luftes innvendig.

## 15.2 Avfallsbehandling av gammelt apparat

Med miljøvennlig avfallsbehandling kan verdifulle råstoffer gjenvinnes.

**⚠ ADVARSEL**
**Fare for helseskader!**
Barn kan bli sperret inne i apparatet og havne i livsfare.
- For å forhindre at barn klatrer inn i apparatet, bør hyller og beholdere ikke tas ut.
- Hold barn borte fra utrangerte apparater.

**⚠ ADVARSEL**
**Brannfare!**
Ved skader på rørene kan det sprute ut brennbart kjølemiddel eller sive ut farlige gasser som kan antennes.
- Rørene for kretsløpet til kuldemiddelet og isolasjonen må ikke skades.

1. Trekk ut strømkabelens støpsel.
2. Kapp av strømkabelen.
3. Kast apparatet på en miljøvennlig måte.
   Du kan innhente informasjon om aktuelle muligheter for avfallsbehandling hos en spesialisert forhandler eller hos kommuneadministrasjonen der du bor.



Dette apparatet er klassifisert i henhold til det europeiske direktivet 2012/19/EU om avhending av elektrisk- og elektronisk utstyr (waste electrical and electronic equipment – WEEE). Direktivet angir rammene for innlevering og gjenvinning av innbytteprodukter.

# 16 Kundeservice

Innenfor EØS får du funksjonsrelevante original-reservedeler i samsvar med gjeldende økodesigndirektivet hos vår kundeservice i minst 10 år fra apparatet bringes ut på markedet.

**Merk:** I rammen av gjeldende regler lokalt for produsentens garantivilkår er bruk av kundeservice gratis. Garantiens minste varighet (produsentgaranti for private forbrukere) innenfor EØS er 2 år, iht. gjeldende lokale garantivilkår. Garantivilkårene har ingen innvirkning på andre rettigheter eller krav som lokal lovgivning gir.

Du finner detaljert informasjon om garantitid og garantivilkår i ditt land ved å skanne QR-koden i det vedlagte dokumentet om servicekontakter og garanti, hos kundeservice, forhandler eller på nettsiden vår.
Når du tar kontakt med kundeservice, trenger du produktnummer (E-Nr.) og produksjonsnummer (FD) for apparatet.
Du finner kontaktinformasjonen til kundeservice ved å skanne QR-koden i det vedlagte dokumentet om servicekontakter og garanti eller på nettsiden vår.

## 16.1 Produktnummer (E-Nr.) og produksjonsnummer (FD)

Du finner produktnummeret (E-Nr.) og produksjonsnummeret (FD) på apparatets typeskilt.
→ *"Apparat", Fig.* **1** / 6 *Side 35*

Du kan skrive ned opplysningene, slik at du har data for apparatet og telefonnummeret til kundeservice raskt tilgjengelig når du trenger dem.

# 17 Tekniske data

Kjølemiddel, nettovolum og andre tekniske opplysninger står på typeskiltet.
→ *"Apparat", Fig.* **1** / 6 *Side 35*
Dette produktet har en lyskilde i energieffektklasse E. Lyskilden er tilgjengelig som reservedel og skal kun skiftes ut av opplært fagpersonale. Nærmere informasjon om din modell finner du på Internett på *https://eprel.ec.europa.eu/*[1]. Nettstedet lenker til den offisielle EU-produktdatabasen EPREL. Følg deretter anvisningene for modellsøket. Modellkoden består av tegnene foran skråstreken i produktnummeret (E-Nr.) på typeskiltet. Alternativt finner du også modellkoden i første linje i EU-energimerkingen.

[1] Gjelder kun for land innenfor EØS

**Det finns mer information och förklaringar online. Scanna QR-koden på omslaget.**



# Innehållsförteckning

**1 Säkerhet ..... 49**
1.1 Allmänna anvisningar ..... 49
1.2 Användning för avsett ändamål ..... 49
1.3 Begränsning av användarkretsen ..... 49
1.4 Säker transport ..... 50
1.5 Säker installation ..... 50
1.6 Säker användning ..... 51
1.7 Skadad enhet ..... 52

**2 Förhindra sakskador ..... 53**

**3 Miljöskydd och sparsamhet ..... 53**
3.1 Förpackningsmaterialet ..... 53
3.2 Spara energi ..... 53

**4 Uppställning och anslutning .... 54**
4.1 Medföljande tillbehör ..... 54
4.2 Kriterier för uppställningsplatsen ..... 54
4.3 Montera enheten ..... 55
4.4 Förbereda enheten för första användningen ..... 55
4.5 Elanslutning av apparaten ..... 55

**5 Lär känna ..... 55**
5.1 Enhet ..... 55
5.2 Kontrollfält ..... 56

**6 Inredning ..... 56**
6.1 Hylla ..... 56
6.2 Flexibel hylla ..... 56
6.3 Flaskhylla ..... 56
6.4 Lagringslåda ..... 56
6.5 Frukt- och grönsakslåda med fuktighetsregulator ..... 56
6.6 Smör- och ostfack ..... 57
6.7 Dörrhyllor ..... 57
6.8 Tillbehör ..... 57

**7 Användningsprincip ..... 57**
7.1 Slå på enheten ..... 57
7.2 Användningsanvisningar ..... 57
7.3 Slå av enheten ..... 57
7.4 Ställa in temperaturen ..... 57

**8 Extrafunktioner ..... 57**
8.1 Superfunktion ..... 57
8.2 Sabbatläge ..... 58

**9 Larm ..... 58**
9.1 Dörrlarm ..... 58

**10 Kylfack ..... 58**
10.1 Tips för livsmedelsförvaring i kylfacket ..... 58
10.2 Kylfackets kylzoner ..... 58
10.3 OK-dekalen ..... 59

**11 Frysfack ..... 59**
11.1 Frysfackslucka ..... 59
11.2 Infrysningskapacitet ..... 59
11.3 Tips för livsmedelsförvaring i frysfacket ..... 59
11.4 Tips för infrysning av färska livsmedel ..... 59
11.5 Frysvarornas hållbarhet vid −18°C ..... 60
11.6 Upptiningsmetoder för frysvaror ..... 60

**12 Avfrostning ..... 60**
12.1 Frosta av kylfacket ..... 60
12.2 Upptining i frysfack ..... 60

**13 Rengöring och skötsel ..... 61**
13.1 Förbereda enheten för rengöring ..... 61
13.2 Rengöra enheten ..... 61
13.3 Rengöra smältvattenränna och avloppshål ..... 62
13.4 Ta ut inredningsdetaljerna .... 62
13.5 Ta ur enhetens delar ..... 62

**14 Avhjälpning av fel ..... 63**
14.1 Strömavbrott ..... 65
14.2 Gör självtest på enheten ..... 65
**15 Lagring och avfallshantering . 65**
15.1 Uttjänt enhet ..... 65
15.2 Omhändertagande av begagnade apparater ..... 65
**16 Kundtjänst ..... 66**
16.1 Produktnummer (E-nr.) och tillverkningsnummer (FD) ..... 66
**17 Tekniska data ..... 66**

# 1 Säkerhet

Följ säkerhetsanvisningarna nedan.

## 1.1 Allmänna anvisningar

- Läs igenom anvisningen noga.
- Förvara bruksanvisningen och produktinformationen för senare användning eller till nästa ägare.
- Anslut inte enheten om den har transportskador.

## 1.2 Användning för avsett ändamål

Den här apparaten är bara avsedd för inbyggnad.

Använd bara enheten för:

- för att kyla och frysa in livsmedel och göra isbitar.
- i privata hushåll och i slutna utrymmen i hemmiljö.
- upp till 2000 m höjd över havet.

## 1.3 Begränsning av användarkretsen

Denna apparat kan användas av barn från 8 år och äldre och av personer med begränsad fysisk, sensorisk eller mental förmåga eller brist på erfarenhet och/eller kunskap såvida detta sker under uppsikt eller om de undervisats i hur man säkert använder apparaten och förstått de faror som kan uppstå i samband med felaktig användning.
Låt inte barn leka med enheten.
Rengöring och användarskötsel får inte utföras av barn om de inte står under uppsikt.
Barn från 3 år och yngre än 8 år får sätta in och ta ut ur kylen/frysen.

## 1.4 Säker transport

### ⚠ VARNING – Risk för personskador!!

Apparaten är tung och kan orsaka personskador vid lyft.

- ▸ Försök inte att lyfta apparaten ensam.

## 1.5 Säker installation

### ⚠ VARNING – Risk för elstötar!!

Obehöriga installationer är farliga.

- ▸ Anslut och använd bara maskinen enligt uppgifterna på typskylten.
- ▸ Elanslut bara maskinen via ett rätt installerat, jordat uttag för växelström.
- ▸ Skyddsledarsystemet i byggnadens elanläggning måste vara installerat enligt gällande föreskrifter.
- ▸ Mata aldrig maskinen via externbrytare som t.ex. timer eller fjärrkontroll.
- ▸ Om apparaten är inbyggd måste nätanslutningsledningens stickkontakt vara fritt tillgänglig eller, ifall fri tillgång inte är möjlig, den fasta elinstallationen innehålla en inbyggd frånskiljare enligt anläggningsbestämmelserna.
- ▸ Se noga till när apparaten ställs upp att nätanslutningsledningen inte blir klämd eller skadad.

Skadad sladdisolering är farligt.

- ▸ Låt aldrig nätkabeln komma i kontakt med värmekällor.

### ⚠ VARNING – Explosionsrisk!!

Är enhetens ventilationsöppningar täckta, så kan en läcka i kylsystemet ge en brännbar gas-luftblandning.

- ▸ Täck inte ventilationsöppningarna i enhetens hölje eller stommen.

### ⚠ VARNING – Brandrisk!!

Det är farligt att använda förlängningssladdar och otillåtna adaptrar.

- ▸ Använd inte förlängningsnätkablar eller grenuttag.
- ▸ Använd enbart adaptrar och nätanslutningskablar som är godkända av tillverkaren.

- Om nätanslutningskabeln är för kort och ingen längre nätanslutningskabel finns tillgänglig måste du kontakta en behörig elektriker för att anpassa byggnadens elinstallation.

Lösa grenuttag och nätdelar kan bli överhettade och orsaka brand.

- Lägg inte lösa grenuttag eller nätdelar på baksidan av enheten.

## 1.6 Säker användning

**⚠ VARNING – Risk för elstötar!!**

Inträngande fukt kan orsaka en elektrisk stöt.

- Använd bara maskinen i slutna utrymmen.
- Exponera aldrig maskinen för kraftig värme och fukt.
- Använd inte ångrengöring eller högtryckstvätt för att rengöra apparaten.

**⚠ VARNING – Kvävningsrisk!!**

Barn kan dra förpackningsmaterial över huvudet eller trassla in sig i det och kvävas.

- Låt inte barn komma i närheten av förpackningsmaterial.
- Låt inte barn leka med förpackningsmaterialet.

Barn kan andas in eller svälja smådelar och kvävas av dem.

- Låt inte barn komma i närheten av smådelar.
- Låt inte barn leka med smådelar.

**⚠ VARNING – Explosionsrisk!!**

Blir kylsystemet skadat, så kan brännbart kylmedium tränga ut och explodera.

- Använd inte andra mekaniska anordningar och hjälpmedel än de som tillverkaren rekommenderar för att snabba på avfrostningen.
- Lossa fastfrusna livsmedel med trubbigt föremål, t.ex. en träslev.

Produkter med brännbara drivgaser och explosiva ämnen kan explodera, t.ex. sprayburkar.

- Förvara inga produkter med brännbara drivgaser och explosiva ämnen i enheten.

**⚠ VARNING – Brandrisk!!**

Elenheter inuti enheten kan börja brinna, t.ex. värmeelement eller elismaskiner.

- Använd inte elenheter inuti enheten.

**⚠ VARNING – Risk för personskador!!**
Burkar med kolsyrade drycker kan spricka.
▸ Förvara inga burkar med kolsyrade drycker i frysfacket.
Risk för ögonskador pga. utträngande brännbara kylmedier och farliga gaser.
▸ Skada inte rören i köldmediekretsen eller isoleringen.

**⚠ VARNING – Risk för köldskador!!**
Kontakt med frysvaror och kalla ytor kan ge frysbränna.
▸ Stoppa aldrig frysvaror i munnen direkt från frysfacket.
▸ Undvik långvarig hudkontakt med frysvaror, is och ytor i frysfacket.

**⚠ FÖRSIKTIGT – Risk för hälsoskada!!**
Följ anvisningarna nedan för att undvika kontaminering av livsmedlen.
▸ Står dörren öppen läng, så blir temperaturökningen i enhetens fack avsevärd.
▸ Rengör regelbundet ytor som har kontakt med livsmedel och avloppssystem.
▸ Förvara rått kött och rå fisk i lämpliga behållare i kylskåpet, så att de inte har kontakt eller droppar på andra livsmedel.
▸ Ska kylen/frysen stå tom ett tag, slå av enheten, frosta av, rengör och lämna dörren öppen för att undvika mögelbildning.
Delar av metall eller med metallutseende i enheten kan innehålla aluminium. Kommer sura livsmedel i kontakt med aluminium, så kan aluminiumjoner bli överförda till livsmedlet.
▸ Ät inte kontaminerade livsmedel.

## 1.7 Skadad enhet

**⚠ VARNING – Risk för elstötar!!**
Skadad maskin eller sladd är farligt.
▸ Slå inte på skadad enhet.
▸ Dra aldrig i sladden för att göra maskinen strömlös. Dra alltid i kontakten, inte sladden.
▸ Dra direkt ur sladdens kontakt eller slå av säkringen i proppskåpet om maskin eller sladd är skadade.
▸ Ring service. →*Sid. 66*

Obehöriga reparationer är farliga.
- ▸ Det är bara specialutbildad personal som får reparera maskinen.
- ▸ Maskinen får bara repareras med originalreservdelar.
- ▸ Om nätkabeln eller apparatens anslutningskabel skadas måste den bytas ut mot en speciell nätkabel eller anslutningskabel som du kan beställa från tillverkaren eller tillverkarens kundtjänst.

**⚠ VARNING – Brandrisk!!**



Vid skadade rör kan brännbart kylmedium och farliga gaser tränga ut och antändas.
- ▸ Håll eld och tändkällor borta från enheten.
- ▸ Vädra ur rummet.
- ▸ Slå av enheten. →*Sid. 57*
- ▸ Dra ur sladden eller slå av säkringen i proppskåpet.
- ▸ Ring service. →*Sid. 66*

# 2 Förhindra sakskador

**OBS**

Enheten kan bli skadad om du sätter eller ställer dig på sockel, lådor och dörrar.
- ▸ Kliv eller stöd inte på sockel, lådor eller dörrar.

Olje- och fettkontaminering kan göra plastdetaljer och dörrtätningar porösa.
- ▸ Håll plastdetaljer och dörrtätningar olje- och fettfria.

Delar av metall eller med metallutseende i enheten kan innehålla aluminium. Aluminium korroderar och missfärgas vid kontakt med syrliga livsmedel.
- ▸ Förvara bara förpackade livsmedel i enheten.

Maskindiskar du inredningsdetaljer och tillbehör, så kan de bli deformerade och missfärgade.
- ▸ Maskindiska aldrig inredningsdetaljer och tillbehör.

# 3 Miljöskydd och sparsamhet

## 3.1 Förpackningsmaterialet

Förpackningsmaterialen är miljövänliga och återvinningsbara.
- ▸ Källsortera och omhänderta de olika beståndsdelarna.

## 3.2 Spara energi

Om du följer anvisningarna förbrukar apparaten mindre energi.

### Välja uppställningsplats

- Skydda enheten mot direkt solljus.
- Ställ upp enheten med så stort avstånd som möjligt till element, spisar och andra värmekällor:
  – håll 30 mm avstånd till el- och gashällar.
  – Håll 300 mm avstånd till olje- och kolspisar.
- Täck aldrig för eller sätt igen de yttre ventilationsöppningarna.

### Spara effekt vid användning

**Notering:** Placeringen av inredningsdetaljerna påverkar inte enhetens effektförbrukning.

- Öppna bara enheten ett kort tag och stäng den ordentligt.
- Täck aldrig för eller sätt igen de inre eller yttre ventilationsöppningarna.
- Transportera inköpta matvaror i kylväska och lägg dem snabbt i enheten.
- Låt varm mat och dryck svalna innan du ställer in dem i enheten.
- Lägg frysvaror i kylfacket för upptining för att dra nytta av frysvarornas kyla.
- Lämna alltid lite plats mellan matvarorna och bakväggen.
- Frosta av frysfacket regelbundet.
- Öppna bara frysfacket ett kort tag och stäng det ordentligt.

# 4 Uppställning och anslutning

## 4.1 Medföljande tillbehör

Kontrollera efter uppackningen att inga delar är transportskadade och att leveransen är komplett.
Om du har anmärkningar ska du kontakta återförsäljaren eller vår kundtjänst →*Sid. 66*.

Leveransen består av:

- Inbyggnadsenhet
- Inredning och tillbehör [1]
- Monteringsmaterial
- Monteringsanvisning
- Bruksanvisning
- Serviceförteckning
- Garantibilaga [2]
- Energimärkning
- Information om effektförbrukning och ljudnivå

## 4.2 Kriterier för uppställningsplatsen

**⚠ VARNING**
**Explosionsrisk!!**
Står enheten i ett för litet utrymme, så kan en läcka i kylsystemet ge en brännbar gas-luftblandning.

- ▸ Ställ upp enheten i utrymmen som har en volym om minst 1 $m^3$ per 8 g kylmedium. Mängden kylmedium står på typskylten.
  → *"Enhet", Fig.* **1** / 6 *Sid. 55*

Enhetens vikt kan allt efter modell vara upp till 65 kg.
Underlaget måste vara tillräckligt stabilt för att klara enhetens vikt.

[1] Allt efter apparatens utrustning
[2] Inte i alla länder

Kylskåpet är avsett för användning i omgivningstemperaturer från 10°C till 38°C.
Enheten är fullt funktionsduglig inom den tillåtna rumstemperaturen.
Om enheten används vid lägre rumstemperatur uppstår inga skador på enheten ned till rumstemperaturer om 5°C.

**Nischmått**

Håll nischmåtten vid nischinbyggnad av enheten. Avvikelser kan ge problem vid enhetsinstallationen.

**Nischdjup**

Rekommenderat nischdjup vid inbyggnad är 560 mm.
Vid mindre nischdjup ökar effektförbrukningen något. Nischdjupet måste vara minst 550 mm.

**Nischbredd**

Enheten kräver en stomnischbredd på minst 560 mm.

**Over-and-under- och side-by-side-uppställning**

Håll minst 150 mm-avstånd vid uppställning av 2 kylfrysar på eller bredvid varandra. Vissa enheter går att ställa upp utan minimiavstånd. Fråga återförsäljaren eller köksplaneraren.

### 4.3 Montera enheten

- Montera enheten enligt den medföljande monteringsanvisningen.

### 4.4 Förbereda enheten för första användningen

1. Ta ur informationsmaterialet.
2. Ta bort skyddsfolier och transportsäkringar, t.ex. tejp och kartong.
3. Rengör enheten en första gång.
→ *Sid. 61*

### 4.5 Elanslutning av apparaten

1. Sätt sladdens kontakt i enheten.
2. Sätt in nätanslutningens nätstickkontakt i ett eluttag nära apparaten.
Maskinens anslutningsuppgifter står på typskylten.
→ *"Enhet", Fig.* **1** / 6 *Sid. 55*
3. Kontrollera att nätstickkontakten sitter ordentligt fast.

✔ Apparaten är nu klar att användas.

## 5 Lär känna

### 5.1 Enhet

Här finns en översikt över apparatens beståndsdelar.
→ *Fig.* **1**

| | |
|---|---|
| A | Frysfack → *Sid. 59* |
| B | Kylfack → *Sid. 58* |
| 1 | Kontrollfält → *Sid. 56* |
| 2 | Belysning |
| 3 | Flaskhylla → *Sid. 56*[1] |
| 4 | Lagringslåda → *Sid. 56* |
| 5 | Frukt- och grönsakslåda med fuktighetsregulator → *Sid. 56* |
| 6 | Typskylt → *Sid. 66* |
| 7 | Smör- och ostfack → *Sid. 57*[1] |
| 8 | Dörrhylla för stora flaskor → *Sid. 57* |

[1] Allt efter apparatens utrustning

### 5.2 Kontrollfält

Med kontrollfält ställer du in apparatens alla funktioner och får information om drifttillståndet.
→ *Fig.* **2**

| | |
|---|---|
| 1 | alarm slår av varningssignalen. |
| 2 | I slår på och av sabbatläget. |
| 3 | super slår på och av Superfunktion. |
| 4 | Visar inställd frysfackstemperatur i °C. |
| 5 | Visar inställd kylfackstemperatur i °C. |
| 6 | ⏻ 3 sec. slår på och av enheten. |

## 6 Inredning

Enhetens inredning är modellberoende.

### 6.1 Hylla

Ta ur och sätt i hyllan igen på annat ställe, om det behövs.
→ *"Ta ut hyllan", Sid. 62*

### 6.2 Flexibel hylla

Använd den flexibla hyllan vid förvaring av höga kylvaror som t.ex. kannor eller flaskor på hyllan under.
Du kan dra ur den flexibla hyllans framdel och skjuta in den under bakdelen.
→ *Fig.* **3**
Behöver du mer plats, så kan du fälla ihop den flexibla hyllans främre och bakre del.
→ *Fig.* **4**

### 6.3 Flaskhylla

Ställ flaskorna säkert på flaskhyllan.

Ta ur och sätt i flaskhyllan igen på annat ställe, om det behövs.
→ *"Ta ut hyllan", Sid. 62*

### 6.4 Lagringslåda

I lagringslådan är temperaturen lägre än i kylfacket. Temperaturen kan ibland bli lägre än 0°C.
Ställ in kylfackstemperaturen på 2°C för att få temperaturer nära 0°C i lagringslådan. →*Sid. 57*
Använd lagringslådans lägre temperatur för att förvara småkänsliga livsmedel, t.ex. fisk, kött och korv.

### 6.5 Frukt- och grönsakslåda med fuktighetsregulator

Förvara färsk frukt och grönsaker oförpackade i frukt- och grönsakslådan.
Lägg in skurna frukter och grönsaker övertäckta eller lufttätt förpackade.
Du kan reglera luftfuktigheten i frukt- och grönsakslådan med fuktighetsregulatorn. På så sätt kan färsk frukt och grönsaker förvaras längre än vid konventionell förvaring.
→ *Fig.* **5**

Du kan ställa in luftfuktigheten i frukt- och grönsakslådan efter den livsmedelstyp och -mängd du lägger i genom att skjuta på fuktighetsregulatorn:

- Skjut åt vänster för låg luftfuktighet 💧 vid förvaring av mest frukt, blandade eller stora mängder.
- Skjut åt höger för hög luftfuktighet 💧💧 vid förvaring av mest grönsaker eller små mängder.

Beroende på förvarad mängd och livsmedeltyp kan det bildas kondensvatten i frukt- och grönsakslådan.
Torka upp kondensvattnet med torr trasa och ställ in fuktighetsregulatorn på lägre luftfuktighet.

Förvara köldkänsliga frukter och grönsaker som t.ex. ananas, bananer, citrusfrukter, gurka, zucchini, paprika, tomater och potatis utanför enheten vid temperaturer om ca 8°C till 12°C för att bevara kvalitet och smak.

### 6.6 Smör- och ostfack

Förvara smör och hårdost i smör- och ostfacket.

### 6.7 Dörrhyllor

Ta ur och sätt i dörrhyllorna igen på andra ställen, om det behövs.
→ *"Ta ut dörrhyllan", Sid. 62*

### 6.8 Tillbehör

Använd originaltillbehör. Det är anpassade till enheten.
Tillbehören till din apparat är modellberoende.

#### Ägghylla

Lägg äggen säkert på ägghyllan.

## 7 Användningsprincip

### 7.1 Slå på enheten

1. Elanslut enheten. →*Sid. 55*
   **Notering:** Slog du av enheten med kontrollfält tidigare, tryck på ⏻ **3 sec.** i 3 sekunder.
✔ Enheten börjar kyla.
2. Ställ in den temperatur du vill ha. →*Sid. 57*

### 7.2 Användningsanvisningar

- Det tar flera timmar för enheten att uppnå inställd temperatur efter att du slagit på den.
  Lägg inte in livsmedel förrän inställd temperatur är uppnådd.
- Se till så att dörren inte blockeras av det förvarade vid dörrstängning.
- Det kan bli undertryck när du stänger dörren. Dörren blir svåröppnad. Vänta lite tills undertrycket utjämnats.
- Temperaturen i enheten kan variera pga. följande förhållanden:
  – hur ofta du öppnar enheten
  – hur mycket du har i enheten
  – Temperatur, färskförvarade livsmedel
  – Omgivningstemperatur
  – Direkt solljus

### 7.3 Slå av enheten

▸ Tryck 3 sekunder på ⏻ **3 sec.**.

### 7.4 Ställa in temperaturen

#### Ställa in kylfackstemperaturen

▸ Tryck på den temperatur som du vill ha.
Rekommenderad kylfackstemperatur är 4°C.
→ *"OK-dekalen", Sid. 59*

#### Ställa in frysfackstemperaturen

▸ Tryck på den temperatur som du vill ha.
**Notering:** Eftersom frysfackstemperaturen beror på kylfacks- och omgivningstemperaturen, så går den inte att ställa in exakt.
Rekommenderad frysfackstemperatur är –18°C.

## 8 Extrafunktioner

Ta reda på vilka extrafunktioner enheten har.

### 8.1 Superfunktion

Superfunktion kyler kyl- och frysfack kraftigare.
Slå på Superfunktion 4 till 6 timmar innan du ska lägga in livsmedelsmängder från 2 kg.

Använd Superfunktion för att utnyttja infrysningskapaciteten.
→ *"Infrysningskapacitet", Sid. 59*

**Notering:** När Superfunktion är på, så kan enheten låta mer.

**Slå på Superfunktion**

- ▸ Tryck på **super**.
- ✔ **super** lyser.

**Notering:** Enheten slår om till normalläge efter ca 50 timmar.

**Slå av Superfunktion**

- ▸ Tryck på **super**.

## 8.2 Sabbatläge

Sabbatläget slår av alla funktioner som inte är nödvändiga så att du kan använda enheten även under sabbaten.

Följande funktioner är av vid sabbatläge:

- Larm
- Innerbelysning
- Ljudsignaler
- Kontrollindikeringar

**Notering:** Kontrollbelysningen är av vid sabbatläge. I lyser med sänkt ljusstyrka.

**Slå på sabbatläge**

- ▸ Håll I intryckt mellan **larm** och **super** i 15 sekunder tills enheten ger ljudsignal.
- ✔ I tänds.

**Notering:** Enheten slår om till normalläge efter ca 80 timmar.

**Slå av sabbatläge**

- ▸ Håll I intryckt mellan **larm** och **super** i 15 sekunder tills enheten ger ljudsignal.

# 9 Larm

## 9.1 Dörrlarm

Om dörren står öppen för länge, så löser dörrlarmet ut.
Enheten ger varningssignal, **alarm** blinkar och resp. facks inställda temperatur blinkar.

**Slå av dörrlarmet**

- ▸ Stäng dörren eller tryck på **alarm**.
- ✔ Varningssignalen slår av.

# 10 Kylfack

I kylfacket förvarar du kött, korv, fisk, mejeriprodukter, ägg, tillagad mat och bakverk.
Temperaturen går att ställa in från 2°C till 8°C.
Tack vare kylförvaringen kan du även förvara småkänsliga livsmedel under kort till medellång tid. Ju lägre temperatur du väljer, desto längre håller sig livsmedlen färska.

## 10.1 Tips för livsmedelsförvaring i kylfacket

- Förvara bara färska, felfria livsmedel.
- Lägg in livsmedlen lufttätt förpackade eller övertäckta.
- Lägg inte livsmedlen med direktkontakt mot bakväggen så att luftcirkulation och livsmedelsinfrysning påverkas.
- Låt varm mat och dryck svalna först.
- Följ tillverkarens bäst-före-datum eller förbrukningsdatum.

## 10.2 Kylfackets kylzoner

Luftcirkulationen i kylfacket ger olika kylzoner.

### Kallaste zonen

Den kallaste zonen är mellan den präglade pilen på sidan och underliggande hylla.

**Tips!:** Förvara småkänsliga livsmedel i den kallaste zonen, t.ex. fisk, korv, kött.

### Varmaste zonen

Den varmaste zonen är högst upp på dörren.

**Tips!:** Förvara tåliga livsmedel som t.ex. hårdost och smör i den varmaste zonen. Ost kan på så sätt vidareutveckla sin smak, smöret blir bredbart.

## 10.3 OK-dekalen

Med OK-dekalen kan du kontrollera om kylfacket har uppnått säkert temperaturintervall om +4°C eller lägre som rekommenderas för livsmedel. OK-dekalen finns inte på alla modeller.
Om dekalen inte visar OK, så sänker du temperaturen stegvis.
→ *"Ställa in kylfackstemperaturen", Sid. 57*
Det kan ta upp till 12 timmar innan inställd temperatur blir uppnådd när du slår på enheten.

OK

Rätt inställning

# 11 Frysfack

I frysfacket kan du förvara frysmat, frysa in livsmedel och göra isbitar. Temperaturen går att ställa in från −16°C till −24°C.
Långtidsförvaring av livsmedel bör ske vid −18°C eller lägre.
Frysförvaringen gör att du kan långtidsförvara även känsliga livsmedel.
Den låga temperaturen saktar ned eller stoppa nedbrytningen.

## 11.1 Frysfacksluckа

Stäng alltid frysfacksluckan så att frysvarorna inte tinar och frysfacket inte isar igen.

**Notering:** Det kan bli undertryck när du stänger frysfacksluckan. Frysfacksluckan blir svåröppnad. Vänta lite tills undertrycket utjämnats.

## 11.2 Infrysningskapacitet

Infrysningskapaciteten anger hur stor mängd matvaror som går att genomfrysa på ett visst antal timmar. Uppgifter om infrysningskapacitet finns på typskylten.
→ *"Enhet", Fig.* **1** / 6 *Sid. 55*

### Förutsättningar för fryskapaciteten

1. Slå på Superfunktion ca 24 timmar innan du ska lägga in färska livsmedel.
   → *"Slå på Superfunktion", Sid. 58*
2. Förvara större mängder färska livsmedel nedtill nära bakväggen. Där blir de snabbast genomfrysta.

## 11.3 Tips för livsmedelsförvaring i frysfacket

- Lägg in livsmedlen lufttätt förpackade.
- Låt inte matvaror du ska frysa in komma i kontakt med redan frysta matvaror.
- Bred ut livsmedlen i frysfacket.

## 11.4 Tips för infrysning av färska livsmedel

- Frys bara in färska och felfria livsmedel.
- Frys in livsmedlen portionsvis.

- Tillagade livsmedel är lämpligare än råa, ätbara livsmedel.
- Skölj, hacka och blanchera grönsaker före infrysning.
- Skölj, kärna ur och skala eventuellt frukten och tillsätt eventuellt socker eller askorbinsyrelösning.
- Lämpliga livsmedel att frysa in är t.ex. bakverk, fisk och skaldjur, kött, vilt och fågel, ägg utan skal, ost, smör, kvarg, färdigmat och matrester.
- Olämpliga livsmedel att frysa in är t.ex. bladsallad, rädisor, ägg med skal, vindruvor, röda äpplen och päron, yoghurt, gräddfil, crème fraîche och majonäs.

**Förpacka frysvaror**

Rätt förpackningsmaterial och -typ bibehåller produktkvaliteten och undviker frysbränna.

1. Lägg livsmedlen i förpackningen.
2. Tryck ur luften.
3. Förslut förpackningen lufttätt, så att matvarorna inte förlorar i smak eller torkar ut.
4. Märk förpackningen med innehåll och infrysningsdatum.

### 11.5 Frysvarornas hållbarhet vid –18°C

| Livsmedel | Förvaringstid |
|---|---|
| Fisk, korv, tillagad mat, bakverk | upp till 6 månader |
| Fågel, kött | upp till 8 månader |
| Grönsaker, frukt | upp till12 månader |

### 11.6 Upptiningsmetoder för frysvaror

**⚠ FÖRSIKTIGT**

**Risk för hälsoskada!!**

Upptiningen kan ge bakterietillväxt som förstör frysvarorna.

- ▸ Frys inte in helt eller delvis upptinade frysvaror igen.
- ▸ Frys in igen först efter kokning eller stekning.
- ▸ Utnyttja då inte den maximala förvaringstiden helt.

- Tina animaliska livsmedel som t.ex. fisk, kött, ost och kvarg i kylfacket.
- Tina bröd i rumstemperatur.
- Tillaga mat du ska äta direkt i mikro, ugn eller på häll.

## 12 Avfrostning

### 12.1 Frosta av kylfacket

Det bildas kondensdroppar eller frost på kylfackets bakvägg vid användning. Kylfackets bakvägg är självavfrostande.
→*Fig.* **6**
Smältvattnet rinner via smältvattenrännan ned i avloppshålet till förångarskålen, så du behöver inte torka upp det.
Följ informationen nedan så att smältvattnet kan rinna ut och för att undvika dålig lukt: Rengöra smältvattenränna och avloppshål →*Sid. 62*.

### 12.2 Upptining i frysfack

Frysfacket har ingen automatisk avfrostning. Frostskikt i frysfacket påverkar infrysningskapaciteten och ger högre strömförbrukning.

**Frosta av frysfacket**

Frosta av frysfacket regelbundet.

1. Slå på Superfunktion ca 4 timmar för avfrostningen.
   → *"Slå på Superfunktion", Sid. 58*
   Då får matvarorna en mycket låg temperatur och du kan förvara dem längre tid vid rumstemperatur.
2. Ta ut frysvarorna och förvara dem tillfälligt på en kall plats. Linda in frysgodset i täcken eller tidningspapper med ev. kylklampar.
3. Slå av enheten. →*Sid. 57*
4. Gör enheten strömlös.
   Dra ur sladden eller slå av säkringen i proppskåpet.
5. ⚠ **VARNING – Risk för brännskador!!**
   Varmvatten, vattenstänk och ånga kan ge brännskador.
   ▸ Fyll bara grytan med varmt, inte kokande, vatten vid avfrostning.

   Snabba på avfrostningen, ställ en gryta med varmt, inte kokande, vatten på grytunderlägg i frysfacket.
6. Torka upp smältvattnet med mjuk trasa eller svamp.
7. Torka torrt frysfacket med mjuk, torr trasa.
8. Elanslut enheten. →*Sid. 13*
9. Lägg in frysvarorna. →*Sid. 59*

# 13 Rengöring och skötsel

Du måste rengöra och sköta om maskinen noga för att den ska fungera. Rengöring av svårtillgängliga ställen måste utföras av kundtjänsten. Kundtjänstens rengöring kan orsaka kostnader.

## 13.1 Förbereda enheten för rengöring

1. Slå av enheten. →*Sid. 57*
2. Gör enheten strömlös.
   Dra ur sladden eller slå av säkringen i proppskåpet.
3. Ta ut alla livsmedel och förvara dem på kallt ställe.
   Lägg kylklampar ovanpå livsmedlen, om du har sådana.
4. Finns det ett frostskikt, frosta av.
5. Ta ut alla inrednings- och tillbehörsdetaljer ur enheten. →*Sid. 62*

## 13.2 Rengöra enheten

⚠ **VARNING**
**Risk för elstötar!!**
Risk för stötar om fukt tränger in.
▸ Använd inte ångrengöring eller högtryckstvätt för att rengöra apparaten.

Vätska i belysning eller kontroller kan vara farligt.
▸ Sköljvattnet får inte komma in i belysning eller kontroller.

**OBS**
Olämpliga rengöringsmedel kan skada apparatens ytor.
▸ Använd inga hårda skurbollar eller putssvampar.
▸ Använd inga starka eller repande rengöringsmedel.
▸ Använd inte starkt alkoholhaltiga rengöringsmedel.

Det kan rinna över i förångarskålen när det kommer vätska i avloppshålet.
▸ Sköljvattnet får inte komma in i avloppshålet.

Maskindiskar du inredningsdetaljer och tillbehör, så kan de bli deformerade och missfärgade.
▸ Maskindiska aldrig inredningsdetaljer och tillbehör.

1. Förbereda enheten för rengöring. →*Sid. 61*
2. Rengör enhet, inrednings-, tillbehörsdetaljer och dörrtätningar med

disktrasa, ljummet vatten och lite pH-neutralt diskmedel.
3. Torka torrt ordentligt med mjuk, torr trasa.
4. Sätt i inredningsdetaljerna och montera urtagbara enhetsdelar.
5. Elanslut enheten. →*Sid. 13*
6. Lägg in livsmedlen.

## 13.3 Rengöra smältvattenränna och avloppshål

Rengör regelbundet smältvattenränna och avrinningshål så att smältvattnet kan rinna ut.

1. Ta ur lagringslådan. →*Sid. 62*
2. Ta bort hyllan ovanför frukt- och grönsakslådan. →*Sid. 62*
3. Rengör försiktigt smältvattenränna och avrinningshål, t.ex. med bomullstops.
   →*Fig.* **7**

## 13.4 Ta ut inredningsdetaljerna

Ta ut inredningsdetaljerna ur enheten så att du kan rengöra dem ordentligt.

### Ta ut hyllan

▸ Lyft hyllan framtill ① och ta ur den ②.
→*Fig.* **8**

### Ta ur den flexibla hyllan

▸ Fäll upp båda hylldelarna ①, ta ur dem ihop ② och ta sedan ur skenorna ③.
→*Fig.* **9**

### Ta ur frysfackshyllan

▸ Dra ut och ta ur frysfackshyllan.
→*Fig.* **10**

### Ta ut dörrhyllan

▸ Lyft och ta ur dörrhyllan.
→*Fig.* **11**

### Ta ur lagringslådan

1. Dra ut lagringslådan ända till anslaget.
2. Lyft lagringslådan framtill ① och ta ur den ②.
   →*Fig.* **12**

### Ta ur frukt- och grönsakslådan

### Ta av lådfronten

Det går att ta av fronten på frukt- och grönsakslådan och fryslådan så att du kommer åt att rengöra bättre.

▸ Tryck in lådans sidosnäppen ① och vrid av fronten från lådan ②.
→*Fig.* **13**

## 13.5 Ta ur enhetens delar

Det går att ta ur vissa delar i enheten om du ska rengöra den ordentligt.

### Hyllan ovanför frukt- och grönsakslådan

Det går att ta ur skyddet till frukt- och grönsakslådan om du ska rengöra den ordentligt.

### Ta bort hyllan över frukt- och grönsakslådan

1. Ta ur lagringslådan. →*Sid. 62*
2. Ta ur frukt- och grönsakslådan. →*Sid. 62*

### Sätta i hyllan ovanför frukt- och grönsakslådan

1. Se till så att avvisaren på hyllan ovanför frukt- och grönsakslådan är rätt positionerad.
   →*Fig.* **14**
2. Sätt i hyllan ovanför frukt- och grönsakslådan.

# 14 Avhjälpning av fel

Småfel på enheten kan du åtgärda själv. Använd informationen om felåtgärder innan du kontaktar service. Då slipper du onödiga kostnader.

**⚠ VARNING**
**Risk för elstötar!!**
Obehöriga reparationer är farliga.
- Det är bara specialutbildad personal som får reparera maskinen.
- Maskinen får bara repareras med originalreservdelar.
- Om nätkabeln eller apparatens anslutningskabel skadas måste den bytas ut mot en speciell nätkabel eller anslutningskabel som du kan beställa från tillverkaren eller tillverkarens kundtjänst.

| Fel | Orsak och felsökning |
|---|---|
| Enheten kyler inte, indikeringar och belysning lyser. | Utställningsläget är på.<br>**1.** Slå av enheten. →*Sid. 57*<br>**2.** Vänta 2 minuter.<br>**3.** Slå på enheten igen. →*Sid. 57*<br>**4.** Vänta 1 minut och håll sedan in **°C** tills du får 4 ljudsignaler.<br>**5.** Kontrollera efter en stund om enheten kyler. |
| LED-belysningen fungerar inte. | Olika orsakar är möjliga.<br>▸ Ring service!<br>Servicenumren hittar du i den medföljande serviceförteckningen. |
| Kylmaskineriet slår på allt oftare och är igång längre. | Dörren har öppnats ofta.<br>▸ Öppna inte enhetens dörr i onödan. |
| | Yttre ventilationsöppningarna är täckta.<br>▸ Ta bort hinder framför de yttre ventilationsöppningarna. |
| | Inget fel. Moderna kylmaskiner slår på oftare och har olika effektlägen för effektivare kylning.<br><br>▸ Ta bort hinder framför de yttre ventilationsöppningarna.<br>▸ Ställ upp enheten med så stort avstånd som möjligt till värmeelement, spisar och andra värmekällor. Undvik långvarigt, direkt solljus på enheten.<br>▸ Frosta av frysfacket regelbundet. →*Sid. 60*<br>▸ Öppna enhetens dörr så kort som det går.<br>▸ Låt varm mat och dryck svalna före förvaring. |

| Fel | Orsak och felsökning |
|---|---|
| Det bildas ett frostskikt på kylfackets baksida. | Inget fel. Moderna kylmaskiner ger jämnare temperatur i kylfacket. Kylfackets baksida frostas av automatiskt med jämna mellanrum.<br><br>▸ Öppna enhetens dörr så kort som det går.<br>▸ Förpacka livsmedlen lufttätt eller täck över dem.<br>▸ Låt varm mat och dryck svalna före förvaring.<br>▸ Lämna alltid lite plats mellan livsmedel och innerväggar. |
| Enheten ger varningssignal, inställd temperatur (kylfack) och **alarm** blinkar. | Kylfacksluckan är öppen.<br>▸ Stäng kylfacksluckan. |
| Temperaturen avviker kraftigt från inställningen. | Olika orsakar är möjliga.<br>**1.** Slå av enheten. →*Sid. 57*<br>**2.** Slå på enheten igen efter ca 5 minuter. →*Sid. 57*<br>▸ Om temperaturen är för hög måste du kontrollera den igen efter ett par timmar.<br>▸ Om temperaturen är för låg måste du kontrollera den igen nästa dag. |
| Det är blött på kylfackets botten. | Smältvattenrännan eller avloppshålet är igentäppta.<br>▸ Rengör smältvattenrännan och avloppshålet. →*Sid. 62*<br> |
| Enheten brummar, bubblar, surrar, gurglar eller klickar. | Inget fel. En motor är igång, t.ex. kylaggregat, fläkt. Kylmediet flödar genom rören. Motor, brytare eller magnetventiler slår på eller av.<br>Ingen åtgärd behövs. |
| Enheten låter konstigt.<br> | Inredningsdetaljerna vickar eller nyper.<br>▸ Kontrollera de uttagbara inredningsdetaljerna och sätt ev. i dem igen. |
| | Flaskor eller burkar har kontakt.<br>▸ Flytta isär flaskor och burkar lite. |
| | Superfunktion är på.<br>Ingen åtgärd behövs. |

## 14.1 Strömavbrott

Vid strömavbrott stiger temperaturen i enheten. Det kortar förvaringstiden och sänker frysgodsets kvalitet.
I tekniska data på enhetens webbsajt hittar du förvaringstider för frysgods vid fel.

**Noteringar**

- Öppna enheten så lite som möjligt vid strömavbrott och lägg inte i mer livsmedel.
- Kontrollera livsmedelskvaliteten direkt efter strömavbrott.
  - Släng frysgods som tinat och är varmare än 5°C.
  - Koka eller stek lätt tinat frysgods och ät eller frys in igen.

## 14.2 Gör självtest på enheten

Enheten har en självtestfunktion som visar fel som service kan åtgärda.

1. Slå av enheten. →*Sid. 57*
2. Gör enheten strömlös.
   Dra ur sladden eller slå av säkringen i proppskåpet.
3. Elanslut enheten igen efter 5 minuter. →*Sid. 13*
4. Inom en minut från det att du slagit på, håll **super** intryckt 3 till 5 sekunder tills enheten ger ljudsignal.

✔ Självtestet går igång när temperatursindikeringarna tänds i tur och ordning.
✔ Får du 2 ljudsignaler och inställd temperatur på temperaturindikeringen efter enhetens självtest, så är enhetens temperaturgivare OK. Enheten övergår till normalläge.
✔ Ger enheten 5 ljudsignaler i slutet av självtestet och temperaturindikeringens LED:er lyser med olika ljusstyrka, kontakta service. LED:erna ger service information om det flaggade felet.

5. Tryck på så att enheten slår om till normalläge.

✔ Superkylning är på och **super** lyser.

6. Slå av Superkylning.
7. Ställ in temperaturen. →*Sid. 57*

# 15 Lagring och avfallshantering

## 15.1 Uttjänt enhet

1. Slå av enheten. →*Sid. 57*
2. Gör enheten strömlös.
   Dra ur sladden eller slå av säkringen i proppskåpet.
3. Ta ut alla livsmedel.
4. Frosta av enheten. →*Sid. 60*
5. Rengör enheten. →*Sid. 61*
6. Låt dörren vara öppen så att du vädrar ur enheten inuti.

## 15.2 Omhändertagande av begagnade apparater

Genom en miljökompatibel avfallshantering kan värdefulla råmaterial återanvändas.

**⚠ VARNING**
**Risk för hälsoskada!!**
Barn kan bli instängda i enheten, vilket kan medföra livsfara.

- ▸ För att göra det svårare för barn att klättra in bör du låta hyllor och lådor vara kvar i apparaten.
- ▸ Låt inte barn komma i närheten av begagnade apparater.

**⚠ VARNING**
**Brandrisk!!**
Om rören skadas kan brännbart köldmedium och skadliga gaser tränga ut och antändas.

- ▸ Skada inte rören i köldmediekretsen eller isoleringen.

1. Ta ut nätanslutningsledningens stickkontakt.
2. Klipp av nätanslutningsledningen.
3. Omhänderta enheten miljövänligt. Information om aktuell avfallshantering kan du få hos återförsäljare och kommun.



Denna enhet är märkt i enlighet med der europeiska direktivet 2012/19/EU om avfall som utgörs av eller innehåller elektroniska produkter (waste electrical and electronic equipment - WEEE). Direktivet anger ramarna för inom EU giltigt återtagande och korrekt återvinning av uttjänta enheter.

# 16 Kundtjänst

Funktionsrelevanta originalreservdelar enligt gällande ekodesignförordning går att beställa från service minst 10 år efter lanseringen av maskinen inom EES.

**Notering:** Kundtjänstens åtgärder är kostnadsfria inom ramen för tillverkarens lokalt gällande garantivillkor. Garantitidens minsta längd (tillverkargaranti för enskilda konsumenter) inom den europeiska ekonomiska sfären är 2 år enligt gällande lokala garantivillkor. Garantivillkoren påverkar inte andra rättigheter och krav som du kan åberopa enligt lokal lagstiftning.

Utförligare information om garantitid och -villkor i ditt land hittar du med QR-koden på medföljande dokument map. servicekontakter och garantivillkor, hos service, återförsäljare eller på vår webbsajt.
När du kontaktar kundtjänsten behöver du ha apparatens produktnummer (E-nr.) och tillverkningsnummer (FD).
Service kontaktinfo hittar du med QR-koden på medföljande dokument map. servicekontakter och garantivillkor eller på vår webbsajt.

## 16.1 Produktnummer (E-nr.) och tillverkningsnummer (FD)

Produktnumret (E-nr.) och tillverkningsnumret (FD) står på maskinens typskylt.
→ *"Enhet", Fig.* 1 / 6 *Sid. 55*
Skriv upp dina apparatuppgifter och telefonnumret till kundtjänsten så att du snabbt kan hitta dem.

# 17 Tekniska data

Kylmedium, nettovolym och övriga tekniska uppgifter finns på typskylten.
→ *"Enhet", Fig.* 1 / 6 *Sid. 55*
Produkten innehåller en ljuskälla med energieffektivitetsklass E. Ljuskällan finns som reservdel och det är bara behörig elektriker som får byta den. Mer information om din modell finns på Internet under *https://eprel.ec.europa.eu/*[1]. Webbadressen länkar till den officiella EU-produktdatabasen EPREL. Följ sedan anvisningarna för modellsökning. Modellbeteckningen framgår av tecknen före snedstrecket i produktnumret (E-Nr.) på typskylten. Du hittar även modellbeteckningen på energimärkningens första rad.

[1] Gäller bara för länder inom den europeiska ekonomiska sfären

**Löydät lisätietoja ja selityksiä verkosta. Skannaa QR-koodn sivun otsikosta.**



# Sisällysluettelo


**1 Turvallisuus ..... 68**
1.1 Yleisiä ohjeita ..... 68
1.2 Määräyksenmukainen käyttö .. 68
1.3 Käyttäjien rajoitukset ..... 68
1.4 Turvallinen kuljetus ..... 69
1.5 Turvallinen asennus ..... 69
1.6 Turvallinen käyttö ..... 70
1.7 Viallinen laite ..... 72

**2 Esinevahinkojen välttäminen ... 73**

**3 Ympäristönsuojelu ja säästö .... 73**
3.1 Pakkausmateriaalin hävittäminen ..... 73
3.2 Energiansäästö ..... 73

**4 Asennus ja liitäntä ..... 73**
4.1 Toimituksen sisältö ..... 73
4.2 Sijoituspaikkaa koskevat kriteerit ..... 74
4.3 Laitteen asentaminen ..... 74
4.4 Laitteen esivalmistelu ensimmäistä käyttöä varten .... 74
4.5 Laitteen liittäminen sähköverkkoon ..... 75

**5 Tutustuminen ..... 75**
5.1 Laite ..... 75
5.2 Ohjauspaneeli ..... 75

**6 Varusteet ..... 75**
6.1 Hylly ..... 75
6.2 Muunneltava hylly ..... 75
6.3 Pullohylly ..... 76
6.4 Kylmäsäilytyslokero ..... 76
6.5 Hedelmä- ja vihanneslaatikko, jossa kosteuden säädin ..... 76
6.6 Voi- ja juustolokero ..... 76
6.7 Ovihylly ..... 76
6.8 Varusteet ..... 76

**7 Käytön perusteet ..... 77**
7.1 Laitteen kytkeminen päälle ..... 77
7.2 Käyttöä koskevia huomautuksia ..... 77
7.3 Laitteen kytkeminen pois päältä ..... 77
7.4 Lämpötilan säätäminen ..... 77

**8 Lisätoiminnot ..... 77**
8.1 Super-toiminto ..... 77
8.2 Sapatti-tila ..... 78

**9 Hälytys ..... 78**
9.1 Ovihälytys ..... 78

**10 Jääkaappiosa ..... 78**
10.1 Vihjeitä elintarvikkeiden säilyttämisestä jääkaapissa .. 78
10.2 Jääkaappiosan kylmäalueet ..... 79
10.3 Tarra OK ..... 79

**11 Pakastinosa ..... 79**
11.1 Pakastinosan ovi ..... 79
11.2 Pakastusteho ..... 79
11.3 Vihjeitä elintarvikkeiden sijoittamisesta pakastinosaan ..... 80
11.4 Vinkkejä tuoreiden elintarvikkeiden pakastamisesta ..... 80
11.5 Pakasteiden säilyvyys lämpötilassa –18 °C ..... 80
11.6 Pakasteiden sulatusmenetelmät ..... 80

**12 Sulatus ..... 81**
12.1 Sulatus jääkaappiosassa ..... 81
12.2 Sulaminen pakastinosassa ... 81

**13 Puhdistus ja hoito ..... 81**
13.1 Laitteen esivalmistelu puhdistusta varten ..... 81
13.2 Laitteen puhdistaminen ..... 82

13.3 Sulamisvesikourun ja poistoreiän puhdistaminen .... 82
13.4 Varusteosien poistaminen ..... 82
13.5 Laitteen osien irrottaminen .... 83
**14 Toimintahäiriöiden korjaaminen ..... 83**
14.1 Sähkökatko ..... 85
14.2 Laitteen itsetestin tekeminen ..... 86
**15 Säilytys ja hävittäminen ..... 86**
15.1 Laitteen poistaminen käytöstä ..... 86
15.2 Käytöstä poistetun laitteen hävittäminen ..... 86
**16 Huoltopalvelu ..... 87**
16.1 Mallinumero (E-nro) ja valmistusnumero (FD) ..... 87
**17 Tekniset tiedot ..... 87**

# 1 Turvallisuus

Noudata seuraavia turvallisuusohjeita.

## 1.1 Yleisiä ohjeita

- Lue tämä ohje huolellisesti.
- Säilytä ohjeet ja tuotetiedot myöhempää käyttötarvetta tai mahdollista uutta omistajaa varten.
- Jos laitteessa on kuljetusvaurioita, älä kytke laitetta käyttöön.

## 1.2 Määräyksenmukainen käyttö

Tämä laite on tarkoitettu ainoastaan kalusteeseen asennettavaksi.

Käytä laitetta vain:

- elintarvikkeiden jäähdyttämiseen ja pakastamiseen ja jääpalojen valmistamiseen.
- yksityisissä kotitalouksissa ja kodinomaisen ympäristön suljetuissa tiloissa.
- enintään 2000 m korkeudella merenpinnasta.

## 1.3 Käyttäjien rajoitukset

Kahdeksanvuotiaat ja sitä vanhemmat lapset ja sellaiset henkilöt, joilla on alentunut fyysinen, aistillinen tai henkinen toimintakyky tai joilta puuttuu kokemusta ja/tai tietoa laitteen käytöstä, saavat käyttää laitetta vain valvonnan alaisena tai kun heille on neuvottu, miten laitetta käytetään turvallisesti ja he ovat ymmärtäneet laitteesta aiheutuvat vaarat.
Lapset eivät saa leikkiä laitteella.

Lapset eivät saa puhdistaa laitetta tai tehdä sille mitään käyttäjälle kuuluvia huoltotöitä ilman valvontaa.
Iältään 3 vuoden ja 8 vuoden välillä olevat lapset saavat käyttää jääkaappipakastinta ottaakseen sieltä tuotteita tai täyttääkseen laitetta.

## 1.4 Turvallinen kuljetus

**⚠ VAROITUS – Loukkaantumisvaara!**
Laitteen suuri paino voi aiheuttaa tapaturmia laitetta nostettaessa.
- ▸ Älä nosta laitetta yksin.

## 1.5 Turvallinen asennus

**⚠ VAROITUS – Sähköiskun vaara!**
Epäasianmukaiset asennukset ovat vaarallisia.
- ▸ Liitä laite ainoastaan tyyppikilvessä olevien tietojen mukaiseen sähköverkkoon.
- ▸ Liitä laite vain määräysten mukaisesti asennetun, maadoitetun pistorasian kautta vaihtovirtaverkkoon.
- ▸ Talon suojamaadoitusjärjestelmän täytyy olla asennettu määräysten mukaisesti.
- ▸ Älä syötä laitteeseen virtaa ulkoisella kytkentälaitteella, esimerkiksi kellokytkimellä tai kauko-ohjaimella.
- ▸ Kun laite on asennettu, verkkojohdon pistokkeeseen pitää päästä vapaasti käsiksi, tai jos sitä ei ole mahdollista pitää ulottuvilla, kiinteään sähköliitäntään on oltava asennettu asennusmääräysten mukainen katkaisin.
- ▸ Laitetta asentaessasi varmista, että verkkojohto ei jää puristuksiin eikä vahingoitu.

Verkkojohdon viallinen eristys on vaarallinen.
- ▸ Varmista, että verkkojohto ei koske lämmönlähteisiin.

**⚠ VAROITUS – Räjähdysvaara!**
Jos laitteen ilmanvaihtoaukot ovat kiinni, kylmäainevuodon yhteydessä voi muodostua palava kaasun ja ilman seos.
- ▸ Älä peitä laitteen kotelossa tai asennussyvennyksessä olevia ilmanvaihtoaukkoja.

### ⚠ VAROITUS – Tulipalovaara!

Jatkojohdon ja hyväksymättömän adapterin käyttö on vaarallista.

- ▸ Älä käytä jatkojohtoja tai haaroitusrasioita.
- ▸ Käytä vain valmistajan hyväksymiä adaptereita ja verkkojohtoja.
- ▸ Jos verkkojohto on liian lyhyt eikä pidempää johtoa ole saatavilla, ota yhteyttä sähköalan erikoisliikkeeseen talon sähköasennusten muuttamista varten.

Kannettavat haaroitusrasiat tai kannettavat verkkolaitteet voivat ylikuumentua ja aiheuttaa tulipalon.

- ▸ Älä sijoita kannettavia haaroitusrasioita tai kannettavia verkkolaitteita laitteiden taakse.

## 1.6 Turvallinen käyttö

### ⚠ VAROITUS – Sähköiskun vaara!

Laitteeseen pääsevä kosteus voi aiheuttaa sähköiskun.

- ▸ Käytä laitetta vain suljetuissa tiloissa.
- ▸ Älä altista laitetta voimakkaalle kuumuudelle tai kosteudelle.
- ▸ Älä käytä laitteen puhdistukseen höyry- tai painepesuria.

### ⚠ VAROITUS – Tukehtumisvaara!

Lapset saattavat leikkiessään esim. vetää pakkausmateriaaleja päähänsä tai kääriytyä niihin ja tukehtua.

- ▸ Pidä pakkausmateriaali poissa lasten ulottuvilta.
- ▸ Älä anna lasten leikkiä pakkausmateriaalilla.

Lapset voivat vetää henkeen tai niellä pieniä osia ja tukehtua niihin.

- ▸ Pidä pienet osat poissa lasten ulottuvilta.
- ▸ Älä anna lasten leikkiä pienillä osilla.

### ⚠ VAROITUS – Räjähdysvaara!

Jos kylmäainekierto vaurioituu, palavaa kylmäainetta voi valua ulos ja se voi räjähtää.

- ▸ Älä käytä sulatuksen nopeuttamiseen muita kuin valmistajan suosittelemia mekaanisia laitteita tai muita välineitä.
- ▸ Irrota kiinni jäätyneet elintarvikkeet tylpällä esineellä, esimerkiksi puulusikan varrella.

Palavia ponnekaasuja ja räjähdysalttiita aineita sisältävät tuotteet, esim. suihkepullot, voivat räjähtää.

- ▸ Älä säilytä laitteessa palavia ponnekaasuja ja räjähdysalttiita aineita sisältäviä tuotteita.

### ⚠ VAROITUS – Tulipalovaara!

Laitteen sisällä olevat sähkölaitteet voivat aiheuttaa tulipalon, esimerkiksi lämmittimet tai sähkötoimiset jääpalakoneet.

- ▸ Älä käytä sähkölaitteita laitteen sisällä.

### ⚠ VAROITUS – Loukkaantumisvaara!

Hiilihappoisia juomia sisältävät astiat saattavat rikkoutua.

- ▸ Älä säilytä pakastinosassa hiilihappoisia juomia sisältäviä astioita.

Palavan kylmäaineen ja vahingollisten kaasujen valuminen aiheuttaa silmävammoja.

- ▸ Varo vahingoittamasta kylmäainekierron putkia ja eristystä.

### ⚠ VAROITUS – Paleltumavaara!

Pakasteiden ja kylmien pintojen koskettaminen voi aiheuttaa kylmäpalovamman.

- ▸ Älä laita pakastimesta otettuja tuotteita heti suuhun.
- ▸ Vältä pidempää kosketusta pakasteisiin, jäähän tai pakastinosan pintoihin.

### ⚠ HUOMAA – Terveysriski!

Noudata elintarvikkeiden likaantumisen välttämiseksi seuraavia ohjeita.

- ▸ Jos ovi pidetään auki pidemmän aikaa, seurauksena voi olla lämpötilan merkittävä nousu laitteen lokeroissa.
- ▸ Puhdista säännöllisesti pinnat, jotka voivat päästä kosketuksiin elintarvikkeiden ja käsiksi päästävien poistojärjestelmien kanssa.
- ▸ Säilytä raakaa lihaa ja kalaa jääkaapissa tarkoitukseen sopivissa astioissa siten, että ne eivät kosketa muita elintarvikkeita tai niistä ei pääse valumaan mitään muiden elintarvikkeiden päälle.
- ▸ Jos jääkaappipakastin on pidemmän aikaa tyhjänä, kytke laite pois päältä, sulata ja puhdista laite ja jätä ovi auki, jotta vältät homeen muodostumisen.

Laitteessa olevat metalliosat tai metallilta näyttävät osat saattavat sisältää alumiinia. Jos happamat elintarvikkeet pääsevät kosketuksiin laitteessa olevan alumiinin kanssa, alumiini-ionit voivat siirtyä elintarvikkeisiin.

- ▸ Älä nauti saastuneita elintarvikkeita.

## 1.7 Viallinen laite

**⚠ VAROITUS – Sähköiskun vaara!**

Viallinen laite tai verkkojohto on vaarallinen.

- ▸ Älä käytä vaurioitunutta laitetta.
- ▸ Älä vedä verkkojohdosta, kun irrotat laitteen sähköverkosta. Vedä aina verkkojohdon pistokkeesta.
- ▸ Jos laite tai verkkojohto on rikki, irrota heti verkkojohdon pistoke tai kytke sulake sulakerasiassa pois päältä.
- ▸ Soita huoltopalveluun. →*Sivu 87*

Epäasianmukaiset korjaukset ovat vaarallisia.

- ▸ Laitteen korjaustöitä saavat tehdä vain alan ammattilaiset.
- ▸ Laitteen korjaukseen saa käyttää vain alkuperäisiä varaosia.
- ▸ Jos verkkoliitäntäjohto tai laitteen liitäntäjohto vaurioituu, sen tilalle tulee vaihtaa erityinen verkkoliitäntäjohto tai laitteen liitäntäjohto, joka on saatavana valmistajalta tai valmistajan huoltopalvelun kautta.

**⚠ VAROITUS – Tulipalovaara!**



Jos putket vaurioituvat, palava kylmäaine ja vahingolliset kaasut voivat valua ulos ja syttyä palamaan.

- ▸ Pidä avotuli ja sytytyslähteet poissa laitteen läheltä.
- ▸ Tuuleta huonetta.
- ▸ Kytke laite pois päältä. →*Sivu 77*
- ▸ Irrota verkkojohdon pistoke tai kytke sulake sulakerasiassa pois päältä.
- ▸ Soita huoltopalveluun. →*Sivu 87*

# 2 Esinevahinkojen välttäminen

**HUOMIO**
Laite voi vaurioitua, jos sokkelin, ulos vedettävien osien tai laitteen ovien päälle istutaan tai astutaan.

- ▸ Älä astu sokkelin, ulosvedettävien osien tai ovien päälle tai nojaa niihin.

Öljyn tai rasvan likaamat muoviosat ja tiivisteet voivat muuttua huokoisiksi.

- ▸ Pidä muovipinnat ja ovitiivisteet puhtaina öljystä ja rasvasta.

Laitteessa olevat metalliosat tai metallilta näyttävät osat saattavat sisältää alumiinia. Alumiini hapettuu ja muuttaa väriään joutuessaan kosketuksiin happoa sisältävien elintarvikkeiden kanssa.

- ▸ Säilytä elintarvikkeita laitteessa vain pakattuina.

Jos puhdistat varusteosia ja lisävarusteita astianpesukoneessa, ne voivat muuttaa muotoaan tai värjäytyä.

- ▸ Älä pese varusteosia ja lisävarusteita astianpesukoneessa.

# 3 Ympäristönsuojelu ja säästö

## 3.1 Pakkausmateriaalin hävittäminen

Pakkausmateriaalit ovat ympäristöystävällisiä ja kierrätyskelpoisia.

- ▸ Hävitä yksittäiset osat lajiteltuina.

## 3.2 Energiansäästö

Laitteesi kuluttaa vähemmän sähköä, kun noudatat näitä ohjeita.

**Sijoituspaikan valinta**

- Älä altista laitetta suoralle auringonpaisteelle.
- Sijoita laite mahdollisimman kauas lämpöpattereista, liedestä ja muista lämmönlähteistä:
  - pidä 30 mm:n etäisyys sähkö- ja kaasuliesiin.
  - pidä 300 mm:n etäisyys öljy- tai hiililämmitteisiin liesiin.
- Älä peitä tai sulje ulkopuolisia ilmankiertoaukkoja.

**Energiaa säästävä käyttö**

**Huomautus:** Varusteiden sijoittelu ei vaikuta laitteen energiankulutukseen.

- Avaa laite vain hetkeksi ja sulje se huolellisesti.
- Älä peitä tai sulje sisäpuolisia ilmastointiaukkoja tai ulkopuolisia ilmankiertoaukkoja.
- Vie ostamasi elintarvikkeet kotiin kylmälaukussa ja aseta ne nopeasti kylmälaitteeseen.
- Anna lämpimien elintarvikkeiden ja juomien jäähtyä ennen laitteeseen sijoittamista.
- Sulata pakasteet jääkaapissa, jolloin voit käyttää niistä lähtevää kylmyyttä jääkaapin jäähdyttämiseen.
- Jätä elintarvikkeiden ja takaseinän väliin aina jonkin verran tilaa.
- Sulata pakastinosa säännöllisesti.
- Avaa pakastinosa vain hetkeksi ja sulje se huolellisesti.

# 4 Asennus ja liitäntä

## 4.1 Toimituksen sisältö

Kun olet poistanut kaikki osat pakkauksesta, tarkasta, että niissä ei ole kuljetusvaurioita ja että kaikki osat ovat mukana.

Jos sinulla on reklamoitavaa, käänny jälleenmyyjän puoleen tai ota yhteyttä huoltopalveluumme →*Sivu 87*.

Toimitus koostuu seuraavista:
- Kalusteisiin sijoitettava laite
- Varusteet ja lisävarusteet [1]
- Asennusmateriaali
- Asennusohje
- Käyttöohje
- Huoltopalveluluettelo
- Takuukortti [2]
- Energiamerkki
- Tietoa energiankulutuksesta ja äänitasosta

## 4.2 Sijoituspaikkaa koskevat kriteerit

**⚠ VAROITUS**
**Räjähdysvaara!**
Jos laite sijoitetaan liian pieneen huoneeseen, kylmäainevuodon yhteydessä voi muodostua palava kaasun ja ilman seos.
- ▸ Sijoita laite vain huoneeseen, jonka tilavuus on vähintään 1 $m^3$ per 8 g kylmäainetta. Kylmäaineen määrä on ilmoitettu tyyppikilvessä.
  → *"Laite", Kuva* **1**/6 *Sivu 75*

Laitteen paino voi olla tehdasasenteisena mallista riippuen jopa 65 kg.
Alustan pitää olla riittävän vakaa, jotta se voi kantaa laitteen painon.
Tämä jääkaappi on tarkoitettu käytettäväksi ympäristön lämpötiloissa 10...38 °C.
Kylmälaite toimii tehokkaasti, kun käyttöpaikan lämpötila on sallitun rajoissa.
Jos laitetta käytetään alhaisemmissa lämpötiloissa, laitteen vahingoittuminen voidaan estää, kun käyttöpaikan huonelämpötila on vähintään 5 °C.

### Asennustilan mitat

Ota huomioon asennusmitat, kun asennat laitteen syvennykseen. Jos tästä poiketaan, laitteen asennuksessa voi ilmaantua ongelmia.

### Asennussyvennyksen syvyys

Asenna laite suoriteltuun 560 mm syvyiseen asennussyvennkseen.
Jos asennustilan syvyys on pienempi, energiankulutus kasvaa jonkin verran.
Asennustilan syvyyden pitää olla vähintään 550 mm.

### Asennussyvennyksen leveys

Laitteen vaatima asennustilan sisäleveys on vähintään 560 mm.

### Sijoitus Over-and-Under ja Side-by-Side

Jos haluat sijoittaa 2 kylmälaitetta päällekkäin tai vierekkäin, laitteiden välisen etäisyyden pitää olla vähintään 150 mm. Tietyt laitteet voidaan sijoittaa ilman vähimmäisetäisyyttä. Kysy neuvoa alan liikkeestä tai keittiösuunnittelijalta.

## 4.3 Laitteen asentaminen

- ▸ Asenna laite mukana toimitetun asennusohjeen mukaan.

## 4.4 Laitteen esivalmistelu ensimmäistä käyttöä varten

**1.** Poista informaatiomateriaali.

[1] Laitteen varustuksesta riippuen
[2] Ei kaikissa maissa

2. Poista suojakalvot ja kuljetustuet, esim. liimanauhat ja kartonki.
3. Puhdista laite ennen ensimmäistä käyttöä. →*Sivu 82*

### 4.5 Laitteen liittäminen sähköverkkoon

1. Kytke verkkoliitäntäjohdon laitepistoke laitteeseen.
2. Liitä verkkojohdon verkkopistoke laitteen läheisyydessä olevaan pistorasiaan.
   Laitteen liitäntätiedot löytyvät tyyppikilvestä.
   → *"Laite", Kuva* **1** */* 6 *Sivu 75*
3. Tarkista verkkopistokkeen kiinnitys.

✔ Laite on nyt toimintavalmis.

## 5 Tutustuminen

### 5.1 Laite

Tästä löydät yleiskuvan laitteen osista.
→*Kuva* **1**

| | |
|---|---|
| A | Pakastinosa →*Sivu 79* |
| B | Jääkaappiosa →*Sivu 78* |
| 1 | Ohjauspaneeli →*Sivu 75* |
| 2 | Sisävalo |
| 3 | Pullohylly →*Sivu 76*[1] |
| 4 | Kylmäsäilytyslokero →*Sivu 76* |
| 5 | Hedelmä- ja vihanneslaatikko, jossa kosteuden säädin →*Sivu 76* |
| 6 | Tyyppikilpi →*Sivu 87* |
| 7 | Voi- ja juustolokero →*Sivu 76*[1] |
| 8 | Ovihylly suurikokoisille pulloille →*Sivu 76* |

### 5.2 Ohjauspaneeli

Käyttöpaneelin avulla asetetaan laitteen toiminnot ja nähdään tiedot sen käyttötilasta.
→*Kuva* **2**

| | |
|---|---|
| 1 | alarm kytkee varoitusäänen pois päältä. |
| 2 | I kytkee Sapatti-käyttötavan päälle tai pois päältä. |
| 3 | super kytkee Super-toiminto päälle tai pois päältä. |
| 4 | Näyttää pakastinosan asetetun lämpötilan Celsius-asteina (°C). |
| 5 | Näyttää jääkaappiosan asetetun lämpötilan Celsius-asteina (°C). |
| 6 | ⏻ 3 sec. kytkee laitteen päälle tai pois päältä. |

## 6 Varusteet

Laitteen varusteet ovat mallikohtaisia.

### 6.1 Hylly

Voit vaihtaa tarvittaessa hyllyn paikkaa ottamalla hyllyn pois paikaltaan ja asettamalla sen toiseen paikkaan.
→ *"Hyllyn poistaminen", Sivu 82*

### 6.2 Muunneltava hylly

Käytä muunneltavaa hyllyä, jotta voit säilyttää sen alapuolella olevalla hyllyllä korkeita viileätuotteita, esim. kannuja tai pulloja.

[1] Laitteen varustuksesta riippuen

Voit vetää muunneltavan hyllyn etuosan pois paikaltaan ja työntää sen muuntuvan hyllyn takaosan alle.
→ *Kuva* **3**
Jos tarvitset enemmän tilaa, voit kääntää muunneltavan hyllyn etu- ja takaosan yhdessä ylös.
→ *Kuva* **4**

## 6.3 Pullohylly

Pullohyllyssä voit säilyttää pulloja turvallisesti.
Voit vaihtaa tarvittaessa pullohyllyn paikkaa ottamalla pullohyllyn pois paikaltaan ja asettamalla sen toiseen paikkaan.
→ *"Hyllyn poistaminen", Sivu 82*

## 6.4 Kylmäsäilytyslokero

Säilytyslaatikossa on alhaisempi lämpötila kuin jääkaappiosassa. Lämpötila voi olla ajoittain alle 0 °C. Jotta kylmäsäilytyslokerossa saavutetaan lähellä 0 °C oleva lämpötila, säädä jääkaappiosan lämpötila arvoon 2 °C. →*Sivu 77*
Käytä kylmäsäilytyslokeron matalampaa lämpötilaa herkästi pilaantuvien elintarvikkeiden, esim. kalan, lihan ja makkaran säilytykseen.

## 6.5 Hedelmä- ja vihanneslaatikko, jossa kosteuden säädin

Säilytä tuoreita hedelmiä ja vihanneksia ilman pakkausta hedelmä- ja vihanneslaatikossa.
Säilytä paloiteltuja hedelmiä ja vihanneksia kannen alla tai ilmatiiviisti pakattuina.
Kosteussäätimen avulla voit säätää hedelmä- ja vihanneslaatikon ilmankosteuden sopivaksi. Näin tuoreet hedelmät ja vihannekset säilyvät pitempään kuin perinteisessä säilytyksessä.
→ *Kuva* **5**

Säädä hedelmä- ja vihanneslaatikon ilmankosteus säilytettävien elintarvikkeiden lajin ja määrän mukaan siirtämällä kosteussäädintä:

- Valitse siirtämällä vasemmalle matala ilmankosteus ♦, kun säilytetään pääasiassa hedelmiä ja erityyppisiä tuotteita tai kun tuotteita on runsaasti.
- Valitse siirtämällä oikealle korkea ilmankosteus ♦♦, kun säilytetään pääasiassa vihanneksia tai kun tuotteita on vähän.

Hedelmä- ja vihanneslokeroon voi muodostua kondenssivettä säilytettävien elintarvikkeiden tyypistä ja määrästä riippuen.
Pyyhi kondenssivesi pois kuivalla liinalla ja säädä ilmankosteus säätimellä matalaksi.
Säilytä kylmänarat hedelmät ja vihannekset laitteen ulkopuolella lämpötilassa n. 8 °C - 12 °C, jotta niiden laatu ja aromit säilyvät, esim. ananas, banaanit, sitrushedelmät, kurkut, kesäkurpitsa, paprika, tomaatit ja perunat.

## 6.6 Voi- ja juustolokero

Säilytä voita ja kovia juustoja voi- ja juustolokerossa.

## 6.7 Ovihylly

Voit vaihtaa tarvittaessa ovihyllyn paikkaa ottamalla ovihyllyn pois paikaltaan ja asettamalla sen toiseen paikkaan.
→ *"Ovihyllyn poistaminen", Sivu 83*

## 6.8 Varusteet

Käytä alkuperäisiä varusteita. Ne on suunniteltu laitettasi varten.

Laitteiden varusteet ovat mallikohtaisia.

**Kananmunalokero**

Säilytä kananmunat turvallisesti kananmunalokerossa.

# 7 Käytön perusteet

## 7.1 Laitteen kytkeminen päälle

1. Liitä laite sähköverkkoon. →*Sivu 75*
   **Huomautus:** Jos laite kytkettiin edellä pois päältä ohjauspaneelin kautta, pidä ⏻ **3 sec.** painettuna 3 sekunnin ajan.
✔ Laitteen jäähdytyskoneisto käynnistyy.
2. Valitse haluamasi lämpötila. →*Sivu 77*

## 7.2 Käyttöä koskevia huomautuksia

- Asetettu lämpötila saavutetaan vasta useiden tuntien kuluttua laitteen päälle kytkemisestä. Älä aseta laitteeseen elintarvikkeita ennen kuin asetettu lämpötila on saavutettu.
- Varmista ovea sulkiessasi, etteivät säilytettävät elintarvikkeet estä oven avaamista.
- Kun suljet oven, saattaa muodostua alipaine. Oven avaaminen uudelleen on vaikeaa. Odota hetken, kunnes alipaine tasaantuu.
- Lämpötila laitteessa vaihtelee seuraavien olosuhteiden takia:
  – Laitteen avaamistiheys
  – Täyttömäärä
  – Tuoreena varastoitujen elintarvikkeiden lämpötila
  – Ympäristön lämpötila
  – Suora auringonpaiste

## 7.3 Laitteen kytkeminen pois päältä

▸ Pidä ⏻ **3 sec.** painettuna 3 sekunnin ajan.

## 7.4 Lämpötilan säätäminen

**Jääkaappiosan lämpötilan säätäminen**

▸ Paina haluamaasi lämpötilaa. Jääkaappiosan suositeltu lämpötila on 4 °C.
→ *"Tarra OK", Sivu 79*

**Pakastinosan lämpötilan säätäminen**

▸ Paina haluamaasi lämpötilaa.
**Huomautus:** Koska pakasteosan lämpötila riippuu jääkaappiosan ja ympäristön lämpötilasta, pakasteosan lämpötilaa ei voi säätää tarkasti.
Pakastinosan suositeltu lämpötila on –18 °C.

# 8 Lisätoiminnot

Tutustu laitteen säädettävissä oleviin lisätoimintoihin.

## 8.1 Super-toiminto

Toiminnolla Super-toiminto jääkaappiosa ja pakastinosa jäähtyvät tavallistakin tehokkaammin. Kytke Super-toiminto päälle 4 - 6 tuntia ennen kuin sijoitat laitteeseen elintarvikkeita 2 kg tai enemmän. Käyttääksesi hyväksesi koko pakastustehon käytä toimintoa Super-toiminto.
→ *"Pakastusteho", Sivu 79*

**Huomautus:** Kun Super-toiminto on kytketty päälle, laite saattaa olla äänekkäämpi.

### Super-toiminto kytkeminen päälle

▸ Paina **super**.
✔ **super** palaa.

**Huomautus:** Laite kytkeytyy n. 50 tunnin kuluttua normaalikäytölle.

### Toiminnon Super-toiminto kytkeminen pois päältä

▸ Paina **super**.

## 8.2 Sapatti-tila

Jotta voit käyttää laitetta myös sapattina, sapatti-tila kytkee pois päältä kaikki toiminnot, joita ei välttämättä tarvita.

Sapatti-tilassa on seuraavat toiminnot kytketty pois päältä:
- Hälytys
- Sisävalo
- Äänimerkit
- Viestit ohjauspaneelissa

**Huomautus:** Sapatti-tilassa ohjauspaneelin valo kytkeytyy pois päältä. I palaa himmennettynä.

### Sapatti-tilan kytkeminen päälle

▸ Pidä I kohtien **alarm** ja **super** välillä 15 sekunnin ajan painettuna, kunnes kuulet äänimerkin.
✔ I palaa.

**Huomautus:** Laite kytkeytyy n. 80 tunnin kuluttua normaalitoimintaan.

### Sapatti-tilan kytkeminen pois päältä

▸ Pidä I kohtien **alarm** ja **super** välillä 15 sekunnin ajan painettuna, kunnes kuulet äänimerkin.

# 9 Hälytys

## 9.1 Ovihälytys

Oven hälytysääni kytkeytyy päälle, kun laitteen ovi on pitempään auki. Kuuluu varoitusääni, **alarm** vilkkuu ja kyseisen lokeron asetettu lämpötila vilkkuu.

### Ovihälytyksen kytkeminen pois päältä

▸ Sulje laitteen ovi tai paina **alarm**.
✔ Varoitusääni on kytketty pois päältä.

# 10 Jääkaappiosa

Jääkaappiosassa voidaan säilyttää lihaa, makkaroita, kalaa, maitotuotteita, kananmunia, valmistettuja ruokia ja leivonnaisia. Lämpötila voidaan säätää välille 2 °C - 8 °C.
Kylmäsäilytyksessä myös helposti pilaantuvat elintarvikkeet säilyvät lyhyen tai keskipitkän ajan. Mitä matalampi on valittu lämpötila, sitä pidempään elintarvikkeet säilyvät tuoreina.

## 10.1 Vihjeitä elintarvikkeiden säilyttämisestä jääkaapissa

- Säilytä vain tuoreita ja virheettömiä elintarvikkeita.
- Säilytä elintarvikkeita ilmatiiviisti pakattuina tai kannellisissa astioissa.
- Välttääksesi ilmankierron heikkenemisen ja elintarvikkeiden jäätyminen älä sijoita elintarvikkeita suoraan kosketukseen takaseinää vasten.
- Anna lämpimien ruokien ja juomien jäähtyä ensin.

- Huomioi valmistajan ilmoittama vähimmäissäilyvyysaika tai viimeinen käyttöpäivä.

## 10.2 Jääkaappiosan kylmäalueet

Ilman kierto saa jääkappiosassa aikaan erilaisia kylmäalueita.

### Kylmin alue

Kylmin alue on laitteen sivuseinään merkityn nuolen ja sen alapuolella olevan hyllyn välissä.

**Ohje:** Säilytä herkästi pilaantuvia elintarvikkeita, esim. kalaa, makkaraa ja lihaa, kylmimmällä alueella.

### Lämpimin alue

Lämpimin alue on ovessa aivan ylhäällä.

**Ohje:** Säilytä lämpimimmällä alueella hyvin säilyviä elintarvikkeita, esim. kovia juustoja ja voita. Näin juuston aromit tulevat paremmin esille ja voi pysyy pehmeämpänä.

## 10.3 Tarra OK

OK-tarralla voit tarkastaa, onko jääkaappiosassa elintarvikkeiden säilyttämiseen suositeltu turvallinen lämpötila +4 °C tai kylmempi.
OK-tarra ei sisälly kaikkiin laitemalleihin.
Jos OK ei tule näkyviin tarraan, säädä lämpötila vähitellen alhaisemmaksi.
→ *"Jääkaappiosan lämpötilan säätäminen", Sivu 77*
Kun kylmälaite otetaan käyttöön, oikean lämpötilan saavuttaminen voi kestää 12 tuntia.




Oikea säätö

# 11 Pakastinosa

Pakastinosassa voit säilyttää pakasteita, pakastaa elintarvikkeita ja valmistaa jääpaloja.
Lämpötilan voi säätää välille −16 °C - −24 °C.
Elintarvikkeiden pidempiaikainen säilytys edellyttää vähintään −18 °C:een lämpötilaa.
Pakasteina voidaan pilaantuviakin elintarvikkeita säilyttää pitkän aikaa.
Matalat lämpötilat hidastavat tai pysäyttävät pilaantumisen.

## 11.1 Pakastinosan ovi

Jotta varastoidut pakasteet eivät sula ja pakastinosaan ei muodostu niin runsaasti jäätä, sulje pakastinosan ovi aina.

**Huomautus:** Kun suljet pakastinosan oven, saattaa muodostua alipaine. Pakastinosan oven avaaminen uudelleen on vaikeaa. Odota hetken, kunnes alipaine tasaantuu.

## 11.2 Pakastusteho

Pakastusteho kertoo, kuinka paljon elintarvikkeita voidaan pakastaa tietyssä ajassa siten, että ne jäätyvät läpikotaisin.
Pakastustehoa koskevat tiedot löydät tyyppikilvestä.
→ *"Laite", Kuva* **1** */* 6 *Sivu 75*

### Pakastustehon edellytykset

1. Kytke Super-toiminto päälle n. 24 tuntia ennen tuoreiden elintarvikkeiden sijoittamista laitteeseen.
   → *"Super-toiminto kytkeminen päälle", Sivu 78*
2. Säilytä suuremmat määrät tuoreita elintarvikkeita alhaalla takaseinän lähellä. Siellä ne pakastuvat nopeimmin.

## 11.3 Vihjeitä elintarvikkeiden sijoittamisesta pakastinosaan

- Säilytä elintarvikkeita ilmatiiviisti pakattuina.
- Älä päästä pakastettavia elintarvikkeita kosketuksiin jo pakastettujen elintarvikkeiden kanssa.
- Jaa elintarvikkeet mahdollisimman laajalle alalle pakastinosassa.

## 11.4 Vinkkejä tuoreiden elintarvikkeiden pakastamisesta

- Pakasta vain tuoreita ja virheettömiä elintarvikkeita.
- Pakasta elintarvikkeet annoksina.
- Ruoaksi valmistetut elintarvikkeet sopivat paremmin kuin raakoina nautittavat elintarvikkeet.
- Pese, pilko ja ryöppää vihannekset ennen pakastusta.
- Pese hedelmät ennen pakastusta, poista siemenet ja kuori tarvittaessa, lisää tarvittaessa sokeria tai askorbiinihappoa.
- Pakastamiseen soveltuvia elintarvikkeita ovat esim. leivonnaiset, kala ja äyriäiset, liha, riista ja linnunliha, kuoritut kananmunat, juusto, voi, rahka, valmisruoat ja ruoantähteet.
- Pakastamiseen eivät sovellu elintarvikkeet kuten esim. lehtisalaatit, retiisit, kananmunat kuorineen, viinirypäleet, raa'at omenat ja päärynät, jogurtti, hapankerma, Crème Fraîche ja majoneesi.

### Pakasteiden pakkaaminen

Tarkoitukseen sopiva pakkausmateriaali ja oikean tyyppiset pakkaukset säilyttävät tuotteiden laadun hyvänä, ja voit välttää pakastuksen aiheuttaman tuotteiden kuivumisen.

1. Sijoita elintarvikkeet pakkaukseen.
2. Poista ilma pakkauksesta.
3. Sulje pakkaus ilmatiiviisti, jotta elintarvikkeet eivät menetä makuaan tai kuivu.
4. Merkitse pakkaukseen sisältö ja pakastuspäivämäärä.

## 11.5 Pakasteiden säilyvyys lämpötilassa –18 °C

| Elintarvike | Säilytyssaika |
|---|---|
| Kala, makkara, valmistetut ruoat, leivonnaiset | enintään 6 kuukautta |
| Lintu, liha | enintään 8 kuukautta |
| Vihannekset, hedelmät | enintään 12 kuukautta |

## 11.6 Pakasteiden sulatusmenetelmät

**⚠ HUOMAA**

**Terveysriski!**

Pakasteita sulatettaessa saattavat bakteerit lisääntyä, jolloin pakasteet voivat pilaantua.

- ▸ Älä pakasta uudelleen osittain tai kokonaan sulaneita pakasteita.
- ▸ Voit pakastaa ne uudelleen, kun olet ensin valmistanut ne ruoaksi keittämällä tai paistamalla.
- ▸ Tällaisten pakasteiden säilyvyys ei enää vastaa maksimaalista säilyvyysaikaa.

- Sulata eläinperäiset elintarvikkeet jääkaappiosassa, esim. kala, liha, juusto, rahka.
- Sulata leipä huoneenlämmössä.

- Valmista heti syötävät elintarvikkeet mikroaaltouunissa, uunissa tai liedellä.

# 12 Sulatus

## 12.1 Sulatus jääkaappiosassa

Jääkaappiosan takaseinään muodostuu käytön aikana toiminnasta johtuen sulamisvesipisaroita tai huurretta. Jääkaappiosan takaseinä sulaa automaattisesti.
→*Kuva* **6**
Sulamisvesi valuu sulamisvesikourun kautta poistoreikään ja haihdutusmaljaan, eikä sitä tarvitse pyyhkiä pois.
Jotta sulamisvesi pääsee poistumaan ja vältetään hajujen muodostuminen, ota huomioon seuraavat tiedot: Sulamisvesikourun ja poistoreiän puhdistaminen →*Sivu 82*.

## 12.2 Sulaminen pakastinosassa

Pakastinosa ei sula automaattisesti. Pakastelokerossa oleva huurrekerros heikentää pakastustehoa ja sähkönkulutus lisääntyy.

### Pakastinosan sulattaminen

Sulata pakastinosa säännöllisesti.

1. Kytke Super-toiminto päälle n. 4 tuntia ennen sulatusta.
   → *"Super-toiminto kytkeminen päälle", Sivu 78*
   Tällöin elintarvikkeet ovat erittäin kylmiä ja niitä voidaan säilyttää pidempään huoneenlämmössä.
2. Poista pakasteet ja säilytä ne viileässä paikassa. Kääri pakasteet peitteisiin tai sanomalehtipaperiin ja kylmävaraajiin, jos niitä on käytettävissä.
3. Kytke laite pois päältä. →*Sivu 77*
4. Irrota laite sähköverkosta.
   Irrota verkkojohdon pistoke tai kytke sulake sulakerasiassa pois päältä.
5. ⚠ **VAROITUS – Palovammavaara!**
   Kuuma vesi, roiskevesi ja höyry voivat aiheuttaa palovammoja.
   ▸ Täytä sulatusta varten oleva kattila vain kuumalla, älä kiehuvalla vedellä.

   Voit nopeuttaa sulamista asettamalla kuumalla, ei kiehuvalla, vedellä täytetyn kattilan alustan päälle pakastinosaan.
6. Pyyhi sulamisvesi pois pehmeällä liinalla tai sienellä.
7. Kuivaa pakastinosa pehmeällä, kuivalla liinalla.
8. Liitä laite sähköverkkoon. →*Sivu 13*
9. Aseta pakasteet laitteeseen. →*Sivu 80*

# 13 Puhdistus ja hoito

Puhdista ja hoida laitetta huolellisesti, jotta se pysyy pitkään toimintakuntoisena.
Ulottumattomissa olevat kohdat on puhdistettava huoltopalvelun toimesta. Huoltopalvelun suorittama puhdistus voi aiheuttaa kustannuksia.

## 13.1 Laitteen esivalmistelu puhdistusta varten

1. Kytke laite pois päältä. →*Sivu 77*
2. Irrota laite sähköverkosta.
   Irrota verkkojohdon pistoke tai kytke sulake sulakerasiassa pois päältä.

3. Poista kaikki elintarvikkeet ja säilytä niitä viileässä paikassa. Jos mahdollista, aseta kylmävaraajia elintarvikkeiden päälle.
4. Jos sisällä on huurrekerros, sulata se.
5. Poista kaikki varusteosat laitteesta. →*Sivu 82*

## 13.2 Laitteen puhdistaminen

**⚠ VAROITUS**
**Sähköiskun vaara!**
Laitteeseen pääsevä kosteus voi aiheuttaa sähköiskun.
- Älä käytä laitteen puhdistukseen höyry- tai painepesuria.

Lamppuun tai valitsimiin pääsevä kosteus voi aiheuttaa vaaroja.
- Pesuvettä ei saa päästä valaisimiin tai valitsimiin.

**HUOMIO**
Soveltumattomat puhdistusaineet voivat vahingoittaa laitteen pintoja.
- Älä käytä kovia hankaustyynyjä tai puhdistussieniä.
- Älä käytä voimakkaita tai hankaavia puhdistusaineita.
- Älä käytä vahvasti alkoholipitoisia puhdistusaineita.

Jos poistoreikään pääsee nestettä, haihdutusmalja voi valua yli.
- Pesuvettä ei saa päästä poistoreikään.

Jos puhdistat varusteosia ja lisävarusteita astianpesukoneessa, ne voivat muuttaa muotoaan tai värjäytyä.
- Älä pese varusteosia ja lisävarusteita astianpesukoneessa.

1. Esivalmistele laite puhdistusta varten. →*Sivu 81*
2. Puhdista laite, varusteosat, laitteen osat ja ovitiivisteet talousliinalla, haalealla vedellä ja pienellä määrällä PH-neutraalia astianpesuainetta.
3. Kuivaa huolellisesti pehmeällä, kuivalla liinalla.
4. Aseta varusteosat paikoilleen ja asenna irrotettavat laitteen osat.
5. Liitä laite sähköverkkoon. →*Sivu 13*
6. Aseta elintarvikkeet jääkaappiin.

## 13.3 Sulamisvesikourun ja poistoreiän puhdistaminen

Jotta sulamisvesi pääsee poistumaan, puhdista sulamisvesikouru ja poistoreikä säännöllisesti.

1. Ota kylmäsäilytyslokero pois paikaltaan. →*Sivu 83*
2. Poista hedelmä- ja vihanneslaatikon yläpuolella oleva hylly. →*Sivu 83*
3. Puhdista sulamisvesikouru ja poistoaukko varovasti, esim. vanupuikolla. →*Kuva* **7**

## 13.4 Varusteosien poistaminen

Kun haluat puhdistaa varusteosat huolellisesti, poista ne laitteesta.

### Hyllyn poistaminen

- Nosta hyllyä edestä ①, vedä ulos ja ota pois paikaltaan ②. →*Kuva* **8**

### Muunneltavan hyllyn poistaminen

- Käännä hyllyn molemmat osat ylös ①, ota yhdessä pois

paikoiltaan ② ja poista lopuksi kisko ③.
→*Kuva* **9**

### Pakastinosan hyllyn poistaminen

▸ Vedä pakastinosan hylly ulos ja ota se pois paikaltaan.
→*Kuva* **10**

### Ovihyllyn poistaminen

▸ Nosta ovihyllyä ja ota se pois paikaltaan.
→*Kuva* **11**

### Kylmäsäilytyslokeron poistaminen

1. Vedä kylmäsäilytyslaatikko ulos vasteeseen saakka.
2. Nosta kylmäsäilytyslaatikkoa edestä ① ja ota se pois paikaltaan ②.
→*Kuva* **12**

### Hedelmä- ja vihanneslaatikon poistaminen

### Laatikon etuosan irrotus

Voit irrottaa hedelmä- ja vihanneslaatikon ja pakastelaatikoiden etuosan puhdistuksen helpottamiseksi.

▸ Paina laatikon sivuilla olevat kiinnityskoukut sisään ① ja irrota laatikon etuosa kiertoliikkeellä laatikosta ②.
→*Kuva* **13**

## 13.5 Laitteen osien irrottaminen

Kun haluat puhdistaa laitteen perusteellisesti, voit poistaa laitteesta tietyt osat.

### Hylly hedelmä- ja vihanneslaatikon yläpuolella

Kun haluat puhdistaa hedelmä- ja vihanneslaatikon kannen perusteellisesti, voit irrottaa sen.

### Hedelmä- ja vihanneslaatikon yläpuolella olevan hyllyn irrotus

1. Ota kylmäsäilytyslokero pois paikaltaan. →*Sivu 83*
2. Ota hedelmä- ja vihanneslaatikko pois paikaltaan. →*Sivu 83*

### Hedelmä- ja vihanneslaatikon yläpuolella olevan hyllyn asennus

1. Varmista, että ilmanohjain hedelmä- ja vihanneslaatikon yläpuolella olevalla hyllyllä on oikeassa asennossa.
→*Kuva* **14**
2. Aseta hylly paikalleen hedelmä- ja vihanneslaatikon yläpuolelle.

# 14 Toimintahäiriöiden korjaaminen

Voit poistaa itse laitteen pienet toimintahäiriöt. Tutustu häiriöiden korjaamisesta annettuihin ohjeisiin ennen kuin otat yhteyden huoltopalveluun. Näin vältät turhia kustannuksia.

**⚠ VAROITUS**
**Sähköiskun vaara!**
Epäasianmukaiset korjaukset ovat vaarallisia.
▸ Laitteen korjaustöitä saavat tehdä vain alan ammattilaiset.
▸ Laitteen korjaukseen saa käyttää vain alkuperäisiä varaosia.

- Jos verkkoliitäntäjohto tai laitteen liitäntäjohto vaurioituu, sen tilalle tulee vaihtaa erityinen verkkoliitäntäjohto tai laitteen liitäntäjohto, joka on saatavana valmistajalta tai valmistajan huoltopalvelun kautta.

| Vika | Syy ja vianhaku |
|---|---|
| Laitteen jäähdytys ei toimi, näytöt ja sisävalo toimivat. | Demotoiminto on kytketty päälle.<br>**1.** Kytke laite pois päältä. →*Sivu 77*<br>**2.** Odota 2 minuuttia.<br>**3.** Kytke laite taas päälle. →*Sivu 77*<br>**4.** Odota 1 minuutti ja pidä sen jälkeen **°C** painettuna, kunnes on kuulunut 4 äänimerkkiä.<br>**5.** Tarkasta hetken kuluttua, toimiiko laitteen jäähdytys. |
| LED-valo ei pala. | Mahdollisia syitä on useita.<br>▸ Soita huoltopalveluun.<br>Huoltopalvelun puhelinnumeron löydät mukana toimitetusta huoltopalveluluettelosta. |
| Jäähdytyskoneisto käynnistyy yhä useammin ja yhä pitemmäksi aikaa. | Laitteen ovi on avattu usein.<br>▸ Älä avaa laitteen ovea turhaan. |
| | Ulkopuoliset ilmankiertoaukot ovat peitossa.<br>▸ Poista esteet ulkopuolisten ilmankiertoaukkojen edestä. |
| | Tämä ei ole vika. Nykyaikaiset jäähdytyskoneistot kytkeytyvät useammin päälle ja niissä on erilaisia tehotasoja, jotta jäähdyttäminen on tehokkaampaa.<br><br>▸ Poista esteet ulkopuolisten ilmankiertoaukkojen edestä.<br>▸ Sijoita laite mahdollisimman kauas lämpöpattereista, liedestä ja muista lämmönlähteistä. Vältä suoraa, laitteeseen kohdistuvaa auringonpaistetta.<br>▸ Sulata pakastinosa säännöllisesti. →*Sivu 81*<br>▸ Avaa laitteen ovi vain tarvittavaksi ajaksi.<br>▸ Anna lämpimien ruokien ja juomien jäähtyä ensin ennen säilytystä. |
| Jääkaappiosan takaseinään muodostuu huurrekerros. | Tämä ei ole vika. Nykyaikaiset jäähdytyskoneistot huolehtivat tasaisemmasta lämpötilasta jääkaappiosassa. Jääkaappiosan takaseinä sulatetaan säännöllisesti automaattisesti.<br> |

| Vika | Syy ja vianhaku |
|---|---|
| Jääkaappiosan takaseinään muodostuu huurrekerros. | ▸ Avaa laitteen ovi vain tarvittavaksi ajaksi.<br>▸ Pakkaa elintarvikkeet ilmatiiviisti tai peitä ne.<br>▸ Anna lämpimien ruokien ja juomien jäähtyä ensin ennen säilytystä.<br>▸ Jätä elintarvikkeiden ja sisäseinien välille aina jonkin verran tilaa. |
| Kuuluu varoitusääni, asetettu lämpötila (jääkaappiosa) ja **alarm** vilkkuvat. | Jääkaappiosan ovi on auki.<br>▸ Sulje jääkaappiosan ovi. |
| Lämpötila poikkeaa hyvin paljon asetetusta lämpötilasta. | Mahdollisia syitä on useita.<br>**1.** Kytke laite pois päältä. →*Sivu 77*<br>**2.** Kytke laite n. 5 minuutin kuluttua taas päälle. →*Sivu 77*<br>▸ Jos lämpötila on liian korkea, tarkista lämpötila uudelleen parin tunnin kuluttua.<br>▸ Jos lämpötila on liian alhainen, tarkista lämpötila uudelleen seuraavana päivänä. |
| Jääkaappiosan pohja on märkä. | Sulamisvesikouru tai poistoreikä on tukossa.<br>▸ Puhdista sulamisvesikouru ja poistoaukko. →*Sivu 82* |
| Laitteesta kuuluu muriseva, pulputtava, suriseva, loriseva tai napsuttava ääni. | Tämä ei ole vika. Moottori käy, esim. jäähdytyskoneisto, puhallin. Kylmäaine kulkee putkien läpi. Moottori, katkaisimet tai magneettiventtiilit kytkeytyvät päälle tai pois päältä.<br>Toimenpiteitä ei tarvita. |
| Laite on äänekäs. | Varusteosat heiluvat tai jumittuvat.<br>▸ Tarkasta, ovatko poistettavat varusteet kunnolla paikoillaan ja korjaa tarvittaessa niiden asentoa. |
| | Pullot tai astiat koskevat toisiinsa.<br>▸ Siirrä pullot ja astiat erilleen toisistaan. |
| | Super-toiminto on kytketty päälle.<br>Toimenpiteitä ei tarvita. |

## 14.1 Sähkökatko

Lämpötila nousee laitteessa sähkökatkon aikana, jolloin pakasteiden säilytysaika lyhenee ja laatu heikkenee.
Laitetta koskevalta verkkosivultamme löydät tekniset tiedot ja pakasteiden säilytysajan häiriötapauksessa.

**Huomautukset**
- Avaa laite sähkökatkon aikana mahdollisimman harvoin äläkä varastoi siihen lisää elintarvikkeita.
- Tarkasta elintarvikkeiden laatu välittömästi sähkökatkon jälkeen.
  – Hävitä pakasteet, jotka ovat sulaneet ja joiden lämpötila on yli 5 °C.
  – Keitä tai paista kevyesti sulaneet pakasteet ja joko nauti ne tai pakasta ne kypsinä uudelleen.

## 14.2 Laitteen itsetestin tekeminen

Laitteessa on itsetestaustoiminto, joka näyttää häiriöt, jotka huoltopalvelu voi korjata.

1. Kytke laite pois päältä. →*Sivu 77*
2. Irrota laite sähköverkosta. Irrota verkkojohdon pistoke tai kytke sulake sulakerasiassa pois päältä.
3. Liitä laite 5 minuutin kuluttua taas sähköverkkoon. →*Sivu 13*
4. Pidä **super** painettuna yhden minuutin kuluttua päällekytkemisestä 3 - 5 sekunnin ajan, kunnes kuulet äänimerkin.

✔ Laitteen itsetestaus käynnistyy, kun lämpötilanäytöt syttyvät peräjälkeen.

✔ Jos laitteen itsetestauksen päätyttyä kuuluu 2 äänimerkkiä ja lämpötilanäytössä näkyy asetettu lämpötila, laitteen lämpötilatunnistimet ovat kunnossa. Laite siirtyy normaalikäyttöön.

✔ Jos laitteen itsetestauksen päätyttyä kuuluu 5 äänimerkkiä ja lämpötilanäytön LED-valot palavat eri kirkkauksilla, ota yhteys huoltopalveluun. LED-valot antavat huoltopalvelulle viitteitä tapahtuneesta häiriöstä.

5. Paina , jotta laite siirtyy normaalikäyttöön.

✔ Super-jäähdytys on kytketty päälle ja **super** palaa.

6. Kytke Super-jäähdytys pois päältä.
7. Aseta lämpötila. →*Sivu 77*

# 15 Säilytys ja hävittäminen

## 15.1 Laitteen poistaminen käytöstä

1. Kytke laite pois päältä. →*Sivu 77*
2. Irrota laite sähköverkosta. Irrota verkkojohdon pistoke tai kytke sulake sulakerasiassa pois päältä.
3. Poista kaikki elintarvikkeet.
4. Sulata laite. →*Sivu 81*
5. Puhdista laite. →*Sivu 82*
6. Jätä laite auki, jotta varmistat sisätilan tuulettumisen.

## 15.2 Käytöstä poistetun laitteen hävittäminen

Ympäristön huomioivan hävittämisen avulla arvokkaita raaka-aineita voidaan käyttää uudelleen.

**⚠ VAROITUS**
**Terveysriski!**
Lapset voivat leikkiessään lukita itsensä vahingossa laitteeseen ja joutua hengenvaaraan.
- Jätä hyllyt ja laatikot laitteeseen, jotta lapset eivät pääse sen sisään niin helposti.
- Pidä lapset loitolla käytöstä poistetusta laitteesta.

**⚠ VAROITUS**
**Tulipalovaara!**
Jos putket vaurioituvat, laitteesta voi vuotaa palavaa kylmäainetta ja

vahingollisia kaasuja, jotka voivat syttyä palamaan.

- Varo vahingoittamasta kylmäainekierron putkia ja eristystä.

1. Irrota verkkojohdon pistoke pistorasiasta.
2. Katkaise verkkojohto.
3. Hävitä laite ympäristöystävällisesti. Tarkempia tietoja kierrätysmahdollisuuksista saat kodinkoneliikkeistä sekä paikkakuntasi jätehuollosta vastaavilta viranomaisilta.



Tämän laitteen merkintä perustuu käytettyjä sähkö- ja elektroniikkalaitteita (waste electrical and electronic equipment - WEEE) koskevaan direktiiviin 2012/19/EU. Tämä direktiivi määrittää käytettyjen laitteiden palautus- ja kierrätys-säännökset koko EU:n alueella.

# 16 Huoltopalvelu

Ekosuunnittelua koskevan asetuksen mukaisia toiminnan kannalta oleellisia osia on saatavilla huoltopalvelumme kautta vähintään 10 vuoden ajan laitteen markkinoille saattamisen jälkeen Euroopan talousalueella.

**Huomautus:** Huoltopalvelu on valmistajan paikallisen takuun puitteissa maksuton. Takuu (valmistajan takuu yksityisille kuluttajille) on Euroopan talousalueella voimassa vähintään 2 vuotta paikallisten takuuehtojen mukaisesti. Takuuehdoilla ei ole vaikutusta muihin paikallisten lakien takaamiin oikeuksiin tai vaateisiin.

Lisätietoja käyttömaan takuuajasta ja takuuehdoista saat QR-koodista, joka on mukana olevassa huoltoyhteystietoja ja takuuehtoja koskevassa dokumentissa, huoltopalvelustamme, kauppiaaltasi tai verkkosivultamme.
Kun otat yhteyden huoltopalveluun, tarvitset laitteen mallinumeron (E-Nr.) ja valmistusnumeron (FD).
Huoltopalvelun yhteystiedot saat QR-koodista, joka on mukana olevassa huoltoyhteystietoja ja takuuehtoja koskevassa dokumentissa, tai verkkosivultamme.

## 16.1 Mallinumero (E-nro) ja valmistusnumero (FD)

Mallinumero (E-nro) ja valmistusnumero (FD) on merkitty koneen tyyppikilpeen.
→ *"Laite", Kuva* **1** / 6 *Sivu 75*
Merkitse laitteen tiedot ja huoltopalvelun puhelinnumero muistiin, niin löydät ne taas nopeasti.

# 17 Tekniset tiedot

Kylmäaine-, käyttötilavuus- ja muut tekniset tiedot löydät tyyppikilvestä.
→ *"Laite", Kuva* **1** / 6 *Sivu 75*
Tämä tuote sisältää energiatehokkuusluokkaan E kuuluvan valonlähteen. Valonlähde on saatavilla varaosana, ja sen saa vaihtaa vain koulutettu ammattilainen. Lisätietoja laitemallistasi löydät internetistä osoitteesta *https://eprel.ec.europa.eu/*[1]. Tämä verkko-osoite linkittyy viralliseen EU-

[1] Koskee vain Euroopan talousalueen maita

tuotetietokantaan EPREL. Noudata sitten mallihakua koskevia ohjeita. Mallitunnus muodostuu tyyppikilvessä mallinumeron (E-Nr.) vinoviivan edessä olevista merkeistä. Vaihtoehtoisesti löydät mallitunnuksen myös EU-energiamerkin ensimmäiseltä riviltä.

# Thank you for buying a Bosch Home Appliance!

Register your new device on MyBosch now and profit directly from:

- **Expert tips & tricks for your appliance**
- **Warranty extension options**
- **Discounts for accessories & spare-parts**
- **Digital manual and all appliance data at hand**
- **Easy access to Bosch Home Appliances Service**

Free and easy registration – also on mobile phones:
**www.bosch-home.com/welcome**

# Looking for help? You'll find it here.

Expert advice for your Bosch home appliances, help with problems or a repair from Bosch experts.
Find out everything about the many ways Bosch can support you:
**www.bosch-home.com/service**
Contact data of all countries are listed in the attached service directory.

**BSH Hausgeräte GmbH**
Carl-Wery-Straße 34
81739 München, GERMANY
www.bosch-home.com

A Bosch Company

**9001881317** (050429)
da, no, sv, fi