RUS Руководство по эксплуатации

МИКРОВОЛНОВАЯ ПЕЧЬ

DMG2121X / DMG2121A

De Dietrich

УВАЖАЕМЫЙ ПОКУПАТЕЛЬ!

Откройте для себя технику De Dietrich и испытайте незабываемые эмоции при работе с нашими приборами.

Наша техника привлекает внимание с первого взгляда, а непревзойденное качество дизайна говорит само за себя. Благодаря неподвластному времени стилю и изысканному покрытию каждый элемент дизайна становится шедевром, при этом гармонично сочетаясь с остальными деталями. К этим приборам так и хочется прикоснуться!

Дизайн продукции De Dietrich базируется на использовании надежного и высококачественного сырья. Наш принцип – применять в работе только лучшие материалы.

Объединяя самые современные технологии и благородные материалы, мы производим первоклассные приборы, которые помогут Вам максимально раскрыть кулинарные способности и получить удовольствие от приготовления Ваших любимых блюд.

De Dietrich

Всю информацию по бренду Вы найдете по адресу:
www.dedietrich-official.ru



Важно: перед включением прибора внимательно изучите данное руководство, чтобы быстрее ознакомиться с работой прибора.

Уважаемый покупатель!

Благодарим Вас за выбор продукции компании **De Dietrich**.

Настоятельно рекомендуем Вам тщательно ознакомиться с указаниями, приведенными в данном Руководстве, так как это позволит Вам получить наилучшие результаты от использования прибора.

СОХРАНЯЙТЕ ДАННОЕ РУКОВОДСТВО ДЛЯ ДАЛЬНЕЙШЕГО ИСПОЛЬЗОВАНИЯ.

Храните инструкцию под рукой. При передаче прибора другому владельцу к нему следует приложить данное Руководство!

СРОК ГАРАНТИЙНОГО ОБСЛУЖИВАНИЯ

Срок гарантийного обслуживания для данного бытового прибора составляет 12 месяцев с даты покупки прибора.

СРОК СЛУЖБЫ

Срок службы для данного бытового прибора составляет 60 месяцев с даты изготовления прибора.

Компания ООО «Хомаер» является официальным эксклюзивным дистрибьютором бытовой техники De Dietrich.

Информационная линия ООО «Хомаер»
Москва: +7 (495) 781 00 33
Санкт-Петербург: +7 (812) 680 28 68
Официальный сайт: dedietrich-official.ru

Список авторизованных дилеров De Dietrich
можно уточнить по телефонам:
Москва +7 (495) 781 00 33
Санкт-Петербург +7 (812) 680 28 68

СОДЕРЖАНИЕ

ВАЖНЫЕ УКАЗАНИЯ ПО БЕЗОПАСНОСТИ 7
ДЛЯ СНИЖЕНИЯ ОПАСНОСТИ ТРАВМ НЕОБХОДИМО ЗАЗЕМЛИТЬ УСТАНОВКУ 9
ОЧИСТКА 10
ПОСУДА 10
1 НАСТРОЙКА ПЕЧИ 13
Названия деталей и аксессуаров печи 13
Установка поворотного стола 13
2 УСТАНОВКА И ПОДКЛЮЧЕНИЕ 14
3 ИНСТРУКЦИЯ ПО УСТАНОВКЕ 15
4 ИНСТРУКЦИЯ ПО ЭКСПЛУАТАЦИИ 18
1. Установка часов 19
2. Готовка в микроволновой печи 19
3. Гриль или комбинированная готовка 20
4. Разморозка по массе 21
5. Разморозка по времени 21
6. Многоступенчатая готовка 21
7. Кухонный таймер 21
8. Авто меню 21
9. Быстрая готовка 23
10. Функция блокировки от детей 23
11. Функция запроса 23
12. Технические характеристики 23
13. Открытие дверцы печи 23
5. ДИАГНОСТИКА И УСТРАНЕНИЕ НЕИСПРАВНОСТЕЙ 24
6. ПОСЛЕПРОДАЖНОЕ ОБСЛУЖИВАНИЕ 25
Сервисная служба De Dietrich 25

МЕРЫ ПРЕДОСТОРОЖНОСТИ ВО ИЗБЕЖАНИЕ ЧРЕЗМЕРНОГО ВОЗДЕЙСТВИЯ МИКРОВОЛНОВОЙ ЭНЕРГИИ

a) Не пытайтесь использовать печь с открытой дверцей, поскольку это может вызвать вредное воздействие микроволновой энергии. Не допускается поломка или модификация защитных замков.
b) Запрещается помещать любые объекты между лицевой стороной печи и дверцей или допускать скопление грязи или остатков чистящего средства на уплотнительных поверхностях.
c) ВНИМАНИЕ! В случае повреждения двери или уплотнений запрещается использовать печь, пока она не будет отремонтирована компетентным специалистом.

ДОПОЛНЕНИЕ

Если не поддерживать надлежащую чистоту прибора, его поверхность может быть повреждена, что повлияет на срок службы прибора и может привести к опасной ситуации.

ТЕХНИЧЕСКИЕ ХАРАКТЕРИСТИКИ

Модель:	DMG2121X / DMG2121A
Номинальное напряжение:	230 В~50 Гц
Номинальная входная мощность (микроволновая печь):	1450 Вт
Номинальная выходная мощность (микроволновая печь):	900 Вт
Номинальная входная мощность (гриль):	1000 Вт

ВАЖНЫЕ УКАЗАНИЯ ПО БЕЗОПАСНОСТИ

⚠ВНИМАНИЕ!

Чтобы снизить опасность пожара, поражения током, травм и чрезмерного воздействия энергии микроволновой печи при использовании прибора необходимо соблюдать базовые меры предосторожности, в том числе следующие:

– Прочитайте и соблюдайте следующее: «МЕРЫ ПРЕДОСТОРОЖНОСТИ ВО ИЗБЕЖАНИЕ ЧРЕЗМЕРНОГО ВОЗДЕЙСТВИЯ МИКРОВОЛНОВОЙ ЭНЕРГИИ».

– Может использоваться детьми от 8 лет и лицами с ограниченными физическими, сенсорными или психическими возможностями или не имеющими необходимого опыта и знаний, если они находятся под надзором или получили инструкции по безопасному использованию прибора и понимают сопутствующие опасности.

Дети не должны играть с устройством. Запрещается разрешать выполнять очистку и обслуживание устройства детям, если они не старше 8 лет и не находятся под надзором. Детям младше 8 лет не разрешается находиться вблизи устройства, если они не находятся под надзором.

– Устройство и его шнур питания следует держать вне досягаемости детей в возрасте до 8 лет.

– Во избежание опасности, в случае повреждения шнура питания его должен заменить производитель, агент по сервисному обслуживанию или иное квалифицированное лицо. (для устройств с приложением типа Y)

– ⚠ ВНИМАНИЕ!

Чтобы избежать опасности поражения током, перед заменой лампы необходимо убедиться, что устройство выключено.

– ⚠ ВНИМАНИЕ!

Выполнение сервисных или ремонтных работ со снятием крышки, обеспечивающей защиту от воздействия микроволновой энергии, опасно для всех, кроме компетентных специалистов.

– ⚠ ВНИМАНИЕ!

Запрещается нагревать жидкости и другие продукты в закрытых контейнерах, потому что они могут взорваться.

– При нагревании продуктов в пластиковых или бумажных контейнерах необходимо наблюдать за печью в связи с опасностью возгорания.

– Использовать можно только посуду, предназначенную для микроволновых печей.

– В случае появления дыма необходимо выключить устройство или отключить его от электросети и оставить дверцу закрытой, чтобы пламя погасло.

– Нагревание напитков в микроволновой печи может привести к отложенному взрывному кипению, и поэтому при переносе контейнера с такими напитками следует соблюдать осторожность.

– Содержимое бутылочек для кормления и банок с детским питанием необходимо размешать или потрясти, а перед его употреблением необходимо проверить температуру во избежание ожогов.

– Запрещается нагревать в микроволновых печах яйца в скорлупе и целые яйца, сваренные вкрутую, поскольку они могут взорваться даже после окончания нагревания.

– Необходимо регулярно проводить очистку печи с удалением любых отложений пищевых продуктов.

– Неспособность обеспечить чистоту печи может привести к повреждению поверхности, что может отрицательно повлиять на срок службы устройства и может привести к опасной ситуации.

– Допускается использовать только датчики температуры, рекомендованные для данной печи (для печей, оборудованных для использования датчиков температуры).

– Микроволновую печь следует использовать при открытой декоративной дверце. (Для печей с декоративной дверцей).

– Данное устройство предназначено для использования в домашних и иных подобных условиях:
  - на кухнях для персонала в магазинах, офисах и других рабочих помещениях;
  - клиентами в отелях, мотелях и иных подобных заведениях;
  - на фермах;
  - в местах, где предоставляются ночлег и завтрак.
– Микроволновая печь предназначена для подогрева продуктов питания и напитков. Сушка продуктов питания или одежды, подогрев грелок, тапок, влажной ткани, губок и иных предметов влечет опасность травмы или возгорания.
– Запрещается использовать в микроволновой печи металлические контейнеры для продуктов и напитков.
– Запрещается очищать устройства с помощью парового очистителя.
– Извлекая контейнеры из прибора, следует следить за тем, чтобы не сместить поворотный стол.

  (Это касается стационарных и встроенных приборов, которые используются на высоте не менее 900 мм от пола и имеют съемные поворотные столы. Однако это не относится к приборам с горизонтальной откидывающейся вниз дверцей.)
– Микроволновая печь является встраиваемым прибором.
– Запрещается использовать паровой очиститель.
– Поверхность ящика для хранения может нагреваться.
– ⚠ ВНИМАНИЕ! Во время использования прибор и его доступные части нагреваются. Не касайтесь нагревательных элементов. Детям младше 8 лет не разрешается находиться вблизи устройства, если они не находятся под надзором.
– Во время использования прибор нагревается. Не касайтесь нагревательных элементов внутри печи.
– ⚠ ВНИМАНИЕ! Во время использования доступные части могут нагреваться. Маленьких детей не следует подпускать к прибору.
– Во избежание перегрева запрещается устанавливать прибор за декоративной дверцей. (Это не относится к устройствам, оборудованным декоративной дверцей).
– ⚠ ВНИМАНИЕ! Когда прибор работает в комбинированном режиме, детям разрешается использовать печь только под наблюдением взрослых в связи с высокой температурой.
– Запрещается использовать жесткие абразивные чистящие средства или металлические скребки для очистки стекла дверцы печи, потому что они могут поцарапать поверхность, в результате чего стекло может разрушиться.

ПРОЧИТАЙТЕ ВНИМАТЕЛЬНО И СОХРАНИТЕ ДЛЯ СПРАВКИ

ДЛЯ СНИЖЕНИЯ ОПАСНОСТИ ТРАВМ НЕОБХОДИМО ЗАЗЕМЛИТЬ УСТАНОВКУ

⚠ ОПАСНОСТЬ

Опасность поражения током. Прикосновение к некоторым внутренним компонентам может привести к серьезным травмам или смерти. Запрещается разбирать устройство.

⚠ ВНИМАНИЕ!

Опасность поражения током. Неправильное заземление может привести к поражению электрическим током. Запрещается подключать устройство в розетку, пока оно не будет установлено и заземлено надлежащим образом. Настоящее устройство должно быть заземлено. В случае электрического короткого замыкания заземление снижает опасность поражения током и обеспечивает путь отвода электрического тока. Настоящее устройство оборудовано шнуром с проводом заземления и контактом заземления в штекере.

Штекер необходимо включить в правильно установленную и заземленную розетку. Если вам не полностью понятны инструкции по заземлению или у вас имеются сомнения относительно заземления устройства, обратитесь к квалифицированному электрику или специалисту по сервисному обслуживанию.

Если необходимо использовать удлинитель, используйте только удлинитель с 3-проводным шнуром.

– В комплект входит короткий шнур для снижения опасности запутаться или споткнуться о более длинный шнур.
– Если используется длинный шнур или удлинитель:

1) Номинальные электрические параметры шнура или удлинителя должны быть не ниже электрических параметров устройства.

2) Для удлинителя допускается использовать только 3-проводной шнур с заземлением.

3) Длинный шнур должен быть расположен так, чтобы он не висел над столешницей или рабочей поверхностью, где его можно случайно зацепить или где его могут потянуть дети.

ОЧИСТКА

– Необходимо отключить устройство от источника питания.
– Внутреннюю поверхность печи следует очищать после использования с помощью влажной ткани.
– Аксессуары следует очищать обычным способом с использованием мыльной воды.
– Рама дверцы, уплотнение и прилегающие детали необходимо аккуратно очищать влажной тканью в случае их загрязнения.
– Запрещается использовать жесткие абразивные чистящие средства или металлические скребки для очистки стекла дверцы печи, потому что они могут поцарапать поверхность, в результате чего стекло может разрушиться.
– Совет по очистке: для удобства очистки внутренних стенок печи, с которыми могли соприкасаться пищевые продукты: Поместите половинку лимона в глубокую тарелку, налейте 300 мл (1/2 пинты) воды и нагревайте на мощности 100 % в течение 10 минут. Протрите печь начисто мягкой влажной тканью.

ПОСУДА

⚠ ОСТОРОЖНО

Опасность получения травмы

Выполнение сервисных или ремонтных работ со снятием крышки, обеспечивающей защиту от воздействия микроволновой энергии, опасно для всех, кроме компетентных специалистов. Ознакомьтесь с инструкциями в разделе

«Материалы, которые разрешено и запрещено использовать в микроволновой печи». Неметаллическую посуду из некоторых материалов может быть небезопасно использовать в микроволновой печи.

В случае сомнений вы можете испытать посуду, следуя описанной ниже процедуре.

Испытание посуды:

– Поместите в безопасный контейнер, предназначенный для микроволновой печи, испытываемую посуду и налейте 1 чашку холодной воды (250 мл).
– Нагревайте 1 минуту на максимальной мощности.
– Потрогайте посуду. Если пустая посуда теплая, не следует использовать ее в микроволновой печи.
– Не нагревайте дольше 1 минуты.

Материалы, разрешенные для использования в микроволновой печи

Посуда	Замечания
Глазурованная посуда	Следуйте указаниям производителя. Дно глазурованной посуды должно находиться на расстоянии не менее 3/16 дюйма (5 мм) над поворотным столом. При неправильном использовании возможна поломка поворотного стола.
Столовая посуда	Используйте только предназначенную для микроволновой печи. Следуйте указаниям производителя. Не используйте посуду с трещинами и сколами.
Стеклянные банки	Всегда снимайте крышку. Используйте только для подогрева продуктов до теплого состояния. Большинство стеклянных банок не термостойкие и могут разбиться.
Стеклянная посуда	Используйте только термостойкую стеклянную посуду, предназначенную для микроволновой печи. Убедитесь в отсутствии металлической каемки. Не используйте посуду с трещинами и сколами.
Пакеты для микроволновой печи	Следуйте указаниям производителя. Не закрывать металлической стяжкой. Делайте прорези для выхода пара.
Бумажные тарелки и чашки	Используйте только для быстрого подогрева / приготовления. Не оставляйте микроволновую печь без присмотра во время готовки.
Бумажные полотенца	Используйте, чтобы закрывать продукты при подогреве и для поглощения жира. Допускается использовать под наблюдением при быстром подогреве.
Пергаментная бумага	Используйте для предотвращения разбрызгивания или как обертку для приготовления на пару.
Пластик	Используйте только предназначенную для микроволновой печи. Следуйте указаниям производителя. Должна иметься маркировка «Безопасно для использования в микроволновой печи». Некоторые пластиковые контейнеры могут начать плавиться при нагревании находящихся внутри продуктов. В «мешках для варки» и плотно закрытых пластиковых пакетах необходимо сделать разрезы или проколы или обеспечить вентиляцию согласно указаниям производителя.

Материалы, запрещенные для использования в микроволновой печи

Полиэтиленовая обертка	Используйте только предназначенную для микроволновой печи. Используйте для накрывания продуктов во время приготовления для сохранения влаги. Не допускайте соприкосновения полиэтиленовой обертки с пищевыми продуктами.
Термометры	Использовать только предназначенные для микроволновой печи (термометры для мяса и выпечки).
Восковая бумага	Используйте для предотвращения разбрызгивания и удержания влаги.
Алюминиевые контейнеры	Возможно искрение. Пищевые продукты следует переложить в посуду, безопасную для использования в микроволновой печи.
Коробки с металлической ручкой	Возможно искрение. Пищевые продукты следует переложить в посуду, безопасную для использования в микроволновой печи.
Металлическая посуда или посуда с металлической каемкой	Металл экранирует пищевые продукты от микроволновой энергии. Металлическая каемка может вызвать искрение.
Металлические стяжки	Могут вызвать искрение и пожар в микроволновой печи.
Бумажные пакеты	Могут вызвать возгорание в печи.
Пенопласт	Пенопласт может расплавиться или загрязнить жидкость под воздействием высокой температуры.
Дерево	Дерево в микроволновой печи высохнет и может расколоться или треснуть.

1 НАСТРОЙКА ПЕЧИ

Названия деталей и аксессуаров печи

Извлеките печь и все материалы из коробки и внутренней части печи. Ваша печь поставляется в комплекте со следующими аксессуарами:

Стеклянный поддон	1
Кольцевой узел поворотного стола	1
Инструкция	1

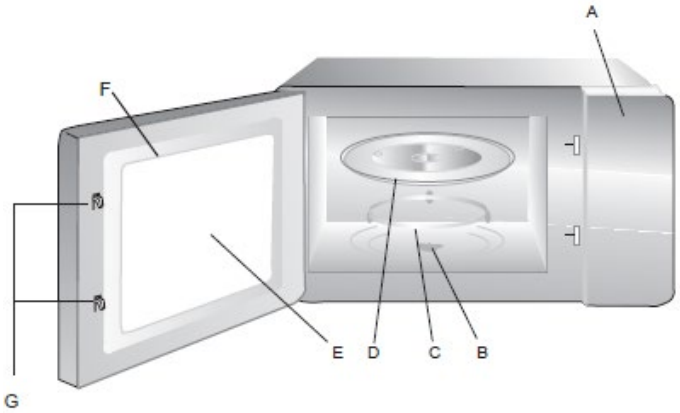

A. Панель управления
B. Вал поворотного стола
C. Кольцевой узел поворотного стола
D. Стеклянный поддон
E. Смотровое окошко
F. Узел дверцы
G. Защитная система блокировки

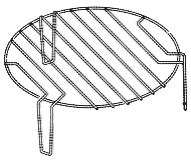

Подставка для гриля (нельзя использовать в режиме микроволновой печи, ставится на стеклянный поддон)

Установка поворотного стола



a) Никогда не устанавливайте стеклянный поддон в перевернутом положении. Стеклянный поддон нельзя фиксировать.
b) Стеклянный поддон и кольцевой узел поворотного стола всегда должны использоваться при готовке.
c) Все пищевые продукты и контейнеры при готовке следует помещать на стеклянный поддон.
d) В случае возникновения трещин или поломки стеклянного поддона или кольцевого узла поворотного стола следует обратиться в ближайший авторизованный сервисный центр.

2 УСТАНОВКА И ПОДКЛЮЧЕНИЕ

1. Данный прибор предназначен исключительно для домашнего использования.
2. Эта печь является встраиваемым прибором. Она не предназначена для установки на столе или в шкафу.
3. При установке следует соблюдать специальные инструкции.
4. Прибор можно установить в настенный шкаф шириной 60 см.
5. Прибор имеет штекер. Его следует подключать только к надлежащим образом установленной заземленной розетке.
6. Напряжение сети должно соответствовать напряжению, указанному на паспортной табличке прибора.
7. Устанавливать розетку и заменять соединительный кабель должен только квалифицированный электрик. Если после установки штекер становится недосягаемым, на линии питания прибора необходимо установить всеполюсное отключающее устройство с расстоянием размыкания контактов не менее 3 мм.
8. Запрещается использовать адаптеры, многоместные адаптеры и удлинители. Перегрузка может привести к возгоранию.

Во время работы доступные поверхности могут быть горячими.



3 ИНСТРУКЦИЯ ПО УСТАНОВКЕ

Обратите внимание

Электрические соединения

Прибор имеет штекер. Его следует подключать только к надлежащим образом установленной заземленной розетке. Устанавливать розетку и заменять соединительный кабель должен только квалифицированный электрик в соответствии с действующими нормами.

Если после установки штекер становится недосягаемым, на линии питания прибора необходимо установить всеполюсный разъединитель с расстоянием размыкания контактов не менее

3 мм. При установке необходимо обеспечить защиту контактов.

Встроенные приборы

В шкафу, в который устанавливается печь, не должно быть задней стенки позади прибора. Минимальная высота установки: 850 мм.

Вентиляционные отверстия и воздухозаборники не должны быть закрыты.

Установка печи — Рис. 2

Примечание. Не защемляйте и не перегибайте шнур питания.



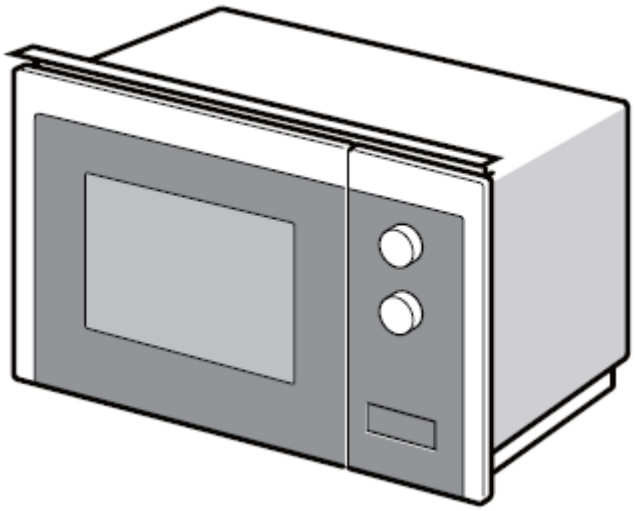

1

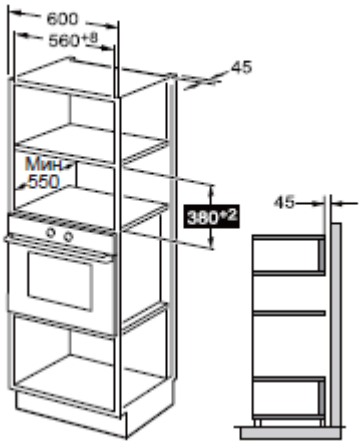

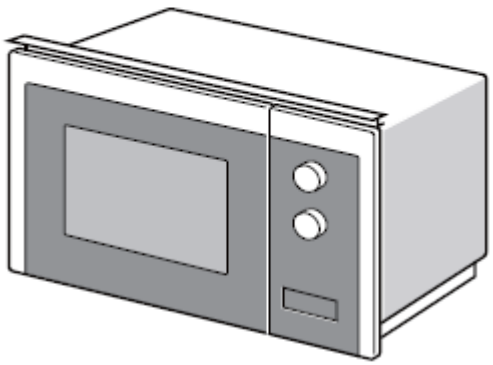

2

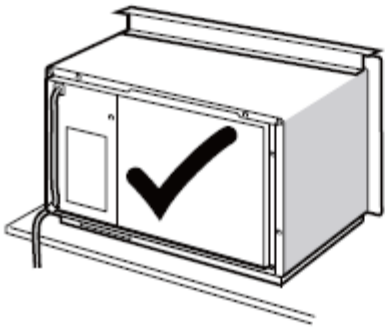

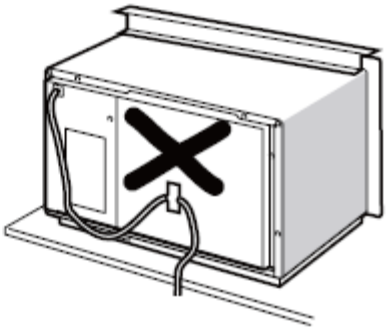

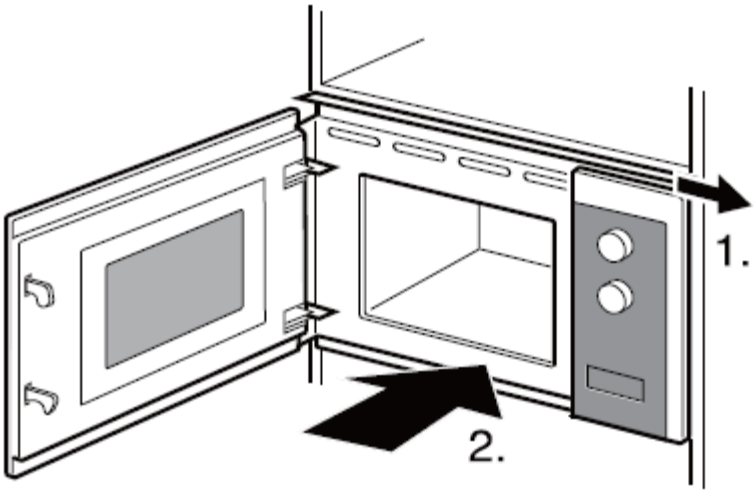
1.
2.

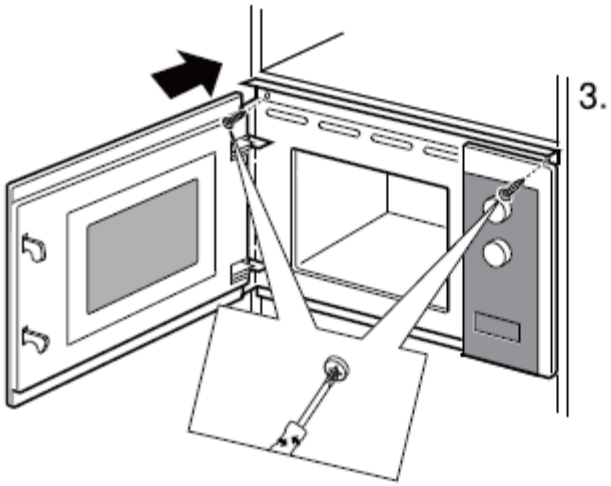
3.

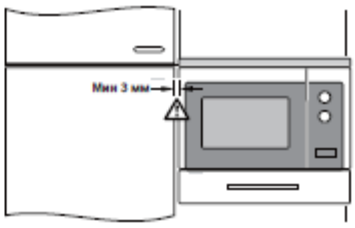
Мин 3 мм

4 ИНСТРУКЦИЯ ПО ЭКСПЛУАТАЦИИ

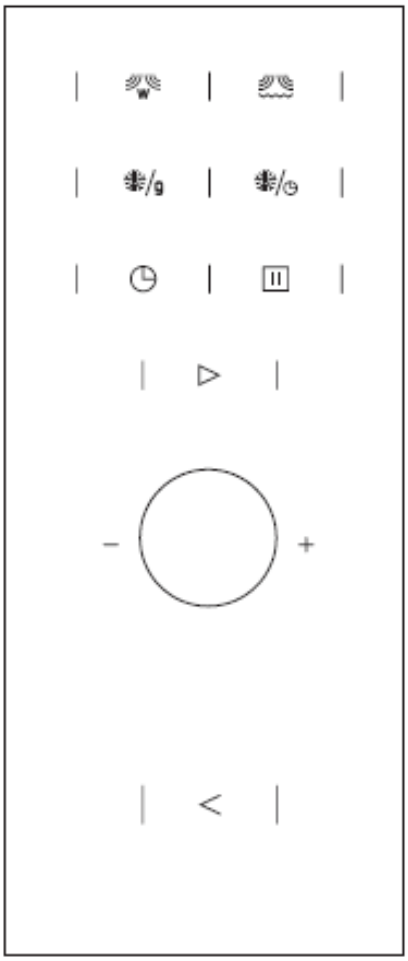

	Микроволновая печь
	Гриль/комб. режим
	Вес размораживания
	Время размораживания
	Таймер кухни/часы
	Стоп/очистить
	Старт/+30с/ Подтвердить

В этой микроволновой печи используется современная электронная система управления для регулировки параметров.

1. Установка часов

При подключении микроволновой печи к электросети на дисплее отображаются цифры 0:00, зуммер звучит один раз. Печь перейдет в состояние ожидания.

1) Нажмите кнопку «Таймер кухни/часы» два раза, начнут мигать цифры часов;
2) Поверните « » для изменения часов, диапазон ввода 0--23.
3) Нажмите кнопку «Таймер кухни/часы» для подтверждения, начнут мигать цифры минут.
4) Поверните « » для изменения минут» для изменения минут, диапазон ввода 0--59.
5) Нажмите кнопку «Таймер кухни/часы» для завершения настройки часов. Начнет мигать символ «:». Отобразится текущее время.

Примечание. Если часы не установлены, они не будут работать после включения.

2. Готовка в микроволновой печи

1) Нажмите кнопку «Микроволновая печь» один раз, на дисплее появится надпись «P100».
2) Нажмите кнопку «Микроволновая печь» еще раз или поверните « », чтобы выбрать мощность печи. По очереди будут отображаться значения мощности «P100», «P80», «P50», «P30», «P10».
3) Нажмите кнопку «Старт/+30с/Подтвердить» для подтверждения настройки.
4) Поверните « » для настройки времени готовки. (Максимальное время готовки составляет 95 минут).
5) Нажмите кнопку «Старт/+30с/Подтвердить», чтобы начать готовку.

ПРИМЕЧАНИЕ. Шаги регулировки времени переключателя:

0---1 мин	: 5 секунд
1---5 мин	: 10 секунд
5---10 мин	: 30 секунд
10---30 мин	: 1 минута
30---95 мин	: 5 минут

Таблица мощности микроволновой печи

Мощность микроволновой печи	**Высокая**	**Умер. высокая**	**Средняя**	**Умер. средняя**	**Низкая**
Дисплей	P100	P80	P50	P30	P10

3. Гриль или комбинированная готовка

Нажмите кнопку «Гриль/комб. режим» еще раз или поверните «», чтобы выбрать желаемую мощность, и на дисплее появится надписи «G», «C-1» или «C-2».

Нажмите кнопку «Старт/+30с/Подтвердить» для подтверждения мощности. Поверните «» для настройки времени готовки.

(Максимальное время готовки составляет 95 минут). Нажмите кнопку «Старт/+30с/Подтвердить» еще раз, чтобы начать готовку.

Пример. Если вы хотите использовать 55 % мощности печи и 45 % мощности гриля для готовки (C-1) в течение 10 минут, выполните следующие действия.

1) Нажмите кнопку «Гриль/комб. режим» один раз, и на дисплее появится надпись «G».
2) Нажмите кнопку «Гриль/комб. режим» еще раз, пока на дисплее не появится надпись «C-1».
3) Нажмите кнопку «Старт/+30с/Подтвердить» для подтверждения.
4) Поворачивайте «» для регулировки времени готовки, пока на дисплее не появится «10:00».
5) Нажмите кнопку «Старт/+30с/Подтвердить», чтобы начать готовку.

Инструкции по мощности для комбинированной готовки:

Программа	Дисплей	Мощность микроволновой печи	Мощность гриля
Гриль	G	0%	100%
Комб. 1	C-1	55%	45%
Комб. 2	C-2	36%	64%

Примечание. Когда пройдет половина времени готовки на гриле, дважды прозвучит звуковой сигнал. Это нормально. Для более высокого качества готовки следует перевернуть продукт, закрыть дверцу и нажать кнопку «Старт/

+30с/Подтвердить», чтобы продолжить готовку. Если никаких операций не будет выполнено, печь продолжит работу.

4. Разморозка по массе

1) Нажмите кнопку «Вес размораживания» один раз, и на дисплее появится надпись «dEF1».
2) Поверните «», чтобы выбрать массу продукта. Допустимая масса от 100 до 2000 г.
3) Нажмите кнопку «Старт/+30с/Подтвердить», чтобы начать размораживание.

Примечание. Когда пройдет половина времени размораживания, дважды прозвучит звуковой сигнал. Это нормально. Для более высокого качества разморозки следует перевернуть продукт, закрыть дверцу и нажать кнопку «Старт/+30с/ Подтвердить», чтобы продолжить готовку. Если никаких операций не будет выполнено, печь продолжит работу.

5. Разморозка по времени

1) Нажмите кнопку «Время размораживания» два раза на дисплее появится надпись «dEF2».
2) Поверните «», чтобы выбрать время готовки. Максимальное время составляет 95 минут.
3) Нажмите кнопку «Старт/+30с/Подтвердить», чтобы начать размораживание.

Примечание. Когда пройдет половина времени размораживания, дважды прозвучит звуковой сигнал. Это нормально. Для более высокого качества разморозки следует перевернуть продукт, закрыть дверцу и нажать кнопку «Старт/+30с/ Подтвердить», чтобы продолжить готовку. Если никаких операций не будет выполнено, печь продолжит работу.

6. Многоступенчатая готовка

Можно задать не более 2 ступеней готовки. Если одна из ступеней — размораживание, эта ступень автоматически устанавливается как первая. После завершения этапа зуммер звучит один раз, и начинается следующий этап.

Примечание. Авто меню и быструю готовку нельзя задать как часть многоступенчатой готовки.

Например, вы хотите размораживать продукт в течение 5 минут, затем готовить на мощности 80 % в течение 7 минут. Выполните следующие действия:

1) Нажмите кнопку «Время размораживания» два раза на дисплее появится надпись «dEF2».
2) Поверните «», чтобы изменить время готовки на 5 минут;
3) Нажмите кнопку «Микроволновая печь» один раз, на дисплее появится надпись «P100».
4) Нажмите кнопку «Микроволновая печь» еще раз, чтобы выбрать желаемую мощность печи, пока на дисплее не появится надпись «P80»;
5) Нажмите кнопку «Старт/+30с/Подтвердить» для подтверждения.
6) Поверните «», чтобы изменить время готовки на 7 минут;
7) Нажмите кнопку «Старт/+30с/Подтвердить», чтобы начать готовку.

7. Кухонный таймер

1) Нажмите кнопку «Таймер кухни/часы» один раз, и на дисплее появится надпись «00:00».
2) Поверните «», чтобы ввести нужное время. (Максимальное время готовки составляет 95 минут).
3) Нажмите кнопку «Старт/+30с/Подтвердить» для подтверждения настройки.
4) Когда наступит заданное на таймере время, зуммер прозвенит 5 раз. Если установлены часы (24-часовая система), на дисплее появится текущее время.

Примечание. Время на кухонном таймере отличается от 24-часового формата. Кухонный таймер — это таймер.

8. Авто меню

1. В состоянии ожидания поверните «» вправо, чтобы выбрать меню.
2. Нажмите кнопку «Старт/+30с/Подтвердить» для подтверждения выбранного меню.
3. Поворачивайте «», чтобы выбрать массу продукта.
4. Нажмите кнопку «Старт/+30с/Подтвердить» чтобы начать готовку.

Таблица меню:

Меню	Масса	печи
Пицца	200 г	С-2
	400 г	
Мясо	250 г	100% (микр.)
	350 г	
	450 г	
Овощи	200 г	100% (микр.)
	300 г	
	400 г	
Паста	50 г (на 450 г холодной воды)	80% (микр.)
	100 г (на 800 г холодной воды)	
Картофель	200 г	100% (микр.)
	400 г	
	600 г	
Рыба	250 г	80% (микр.)
	350 г	
	450 г	
Напиток	1 чашка (около 120 мл)	100% (микр.)
	2 чашки (около 240 мл)	
	3 чашки (около 360 мл)	
Попкорн	50 г	100% (микр.)
	100 г	

9. Быстрая готовка

1. В состоянии ожидания нажмите кнопку «Старт/+30с/Подтвердить», чтобы включить готовку на мощности 100 % на 30 секунд. Каждое следующее нажатие этой кнопки увеличивает время на 30 секунд. Максимальное время готовки составляет 95 минут.
2. При работе микроволновой печи, гриля, комбинированной готовке или при разморозке по времени каждое нажатие кнопки «Старт/+30с/Подтвердить» увеличивает время готовки.
3. При использовании авто меню и разморозки по массе время готовки нельзя изменять нажатием кнопки «Старт/+30с/Подтвердить».
4. В состоянии ожидания поверните «» влево, чтобы задать время готовки. После настройки времени готовки нажмите кнопку «Старт/+30с/Подтвердить», чтобы начать готовку в микроволновой печи на мощности 100 %.

10. Функция блокировки от детей

Блокировка: В состоянии ожидания нажмите кнопку «Стоп/очистить» и удерживайте ее 3 секунды для перехода в режим блокировки от детей. Если установлены часы, на дисплее появится текущее время, если нет — надпись «».

Выход из режима блокировки: В режиме блокировки нажмите кнопку «Стоп/очистить» и удерживайте ее 3 секунды до снятия блокировки.

11. Функция запроса

1. При работе микроволновой печи, гриля, комбинированной готовке, нажмите кнопку «Микроволновая печь» или «Гриль/комб. режим», чтобы на дисплее на 3 секунды отобразилась текущая мощность.
2. Если установлены часы, во время готовки нажмите кнопку «Таймер кухни/часы», чтобы проверить текущее время. Время будет отображено на 3 секунды.

12. Технические характеристики

1. Если во время готовки открывалась дверца, закройте дверцу, а затем нажмите кнопку «Старт/+30с/Подтвердить», чтобы продолжить готовку.
2. Если после установки программы готовки кнопка «Старт/+30с/Подтвердить» не нажимается в течение 1 минут. отображается текущее время. Настройка отменяется.
3. При правильном нажатии зуммер звучит один раз, при недостаточном нажатии зуммер не звучит.

13. Открытие дверцы печи

При нажатии на кнопку «<» дверца печи откроется.

5. ДИАГНОСТИКА И УСТРАНЕНИЕ НЕИСПРАВНОСТЕЙ

	Нормальная работа
Микроволновая печь создает помехи для приема телевизионного сигнала	Во время работы микроволновой печи возможны помехи при приеме радио- и телевизионных сигналов. Эти помехи аналогичны вызываемым небольшими бытовыми электроприборами, такими как миксеры, пылесосы и электрические вентиляторы. Это нормальное явление.
Тусклый свет в микроволновой печи	При готовке в микроволновой печи на низкой мощности свет в печи может быть тусклым. Это нормальное явление.
Скопление пара на дверце, выход горячего воздуха из вентиляционных отверстий	Во время готовки от продуктов может исходить пар. Большая часть будет выходить через вентиляционные отверстия. Однако некоторая часть может скапливаться на холодных поверхностях, таких как дверца печи. Это нормальное явление.
Случайный запуск печи без продуктов.	Запрещается запускать устройство без продуктов внутри. Это очень опасно.

Неисправность	**Возможная причина**	**Решение**
Печь не включается	(1) Возможно шнур питания неплотно подключен.	Отключите шнур. Подождите 10 секунд и снова подключите его.
	(2) Сработал предохранитель или автомат.	Замените предохранитель или установите автомат в исходное положение (ремонт выполняется квалифицированным специалистом нашей компании)
	(3) Проблема с розеткой.	Протестируйте розетку с другими электрическими приборами.
Печь не нагревается.	(4) Дверца закрыта неплотно.	Плотно закройте дверцу.



Согласно директиве ЕС об отходах электрического и электронного оборудования (WEEE) такие отходы необходимо собирать и перерабатывать отдельно. Если в будущем вам потребуется утилизировать прибор, не выбрасывайте его с бытовыми отходами. Отправьте этот прибор в пункт сбора отходов электрического и электронного оборудования (при наличии).

6. ПОСЛЕПРОДАЖНОЕ ОБСЛУЖИВАНИЕ

ПРИМЕЧАНИЕ

В целях постоянного совершенствования наших продуктов мы оставляем за собой право вносить изменения в их технические, функциональные или эстетические характеристики с учетом уровня технического прогресса.

Запишите здесь номера, указанные на вашем приборе, чтобы в будущем их можно было легко найти.

Сервисная служба De Dietrich

По вопросам сервисного обслуживания просьба обращаться в Единый контактный центр сервисной службы:

- по телефону 8 (800) 707-85-70;

- по электронной почте

service.msk@home-holding.ru;

- через мессенджеры

+7 (968) 598-20-64 (сообщения).

ЗВОНКИ ДЛЯ ПОЛУЧЕНИЯ ОБСЛУЖИВАНИЯ

Любой ремонт вашего прибора должен выполняться квалифицированным специалистом с лицензией на работу с продуктами соответствующей марки. Для более эффективной обработки вашего звонка сообщите полные характеристики вашего прибора (коммерческий номер, номер обслуживания, серийный номер). Эти сведения указаны на паспортной табличке оборудования.

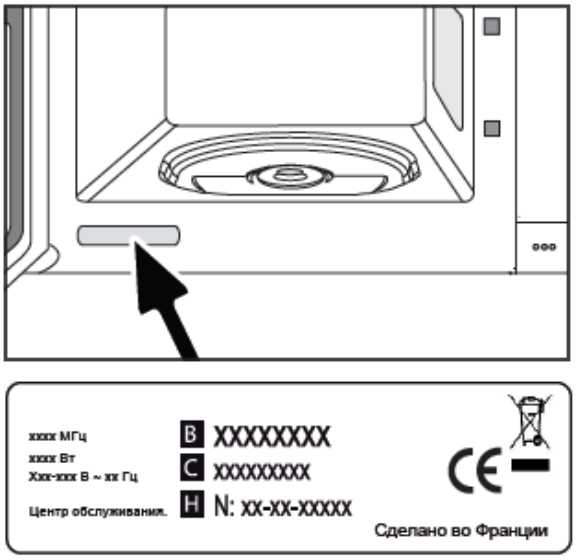

B: коммерческий номер

C: номер обслуживания

H: серийный номер