Thinking of you
Electrolux



ERF4111DOW
ERF4111DOX

PT FRIGORÍFICO MANUAL DE INSTRUÇÕES 2
ES FRIGORÍFICO MANUAL DE INSTRUCCIONES 28

ÍNDICE

1. INSTRUÇÕES DE SEGURANÇA 3
2. DESCRIÇÃO DO PRODUTO 6
3. PAINEL DE CONTROLO 6
4. UTILIZAÇÃO DIÁRIA 8
5. SUGESTÕES E CONSELHOS ÚTEIS 12
6. MANUTENÇÃO E LIMPEZA 13
7. RESOLUÇÃO DE PROBLEMAS 14
8. COMO UTILIZAR O DISPENSADOR DE ÁGUA COM O FILTRO PUREADVANTAGE 17
9. INSTALAÇÃO 23
10. RUÍDOS 25
11. DADOS TÉCNICOS 27

ESTAMOS A PENSAR EM SI

Obrigado por ter adquirido um aparelho Electrolux. Escolheu um produto que traz consigo décadas de experiência profissional e inovação. Engenhoso e elegante, foi concebido a pensar em si. Assim, quando o utilizar, terá a tranquilidade de quem sabe que terá sempre óptimos resultados.

Bem-vindo(a) à Electrolux.

Visite o nosso website para:

Resolver problemas e obter conselhos de utilização, catálogos e informações sobre serviços:
www.electrolux.com

Registar o seu produto para beneficiar de um serviço melhor:
www.electrolux.com/productregistration

Adquirir acessórios, consumíveis e peças de substituição originais para o seu aparelho:
www.electrolux.com/shop

APOIO AO CLIENTE E ASSISTÊNCIA

Recomendamos a utilização de peças de substituição originais.
Quando contactar a Assistência, certifique-se de que tem os seguintes dados disponíveis.
A informação encontra-se na placa de características. Modelo, PNC, Número de Série.

Aviso / Cuidado - Informações de segurança.

Informações gerais e conselhos úteis

Informações ambientais

Sujeito a alterações sem aviso prévio.

1. ⚠ INSTRUÇÕES DE SEGURANÇA

Para a sua própria segurança e para garantir uma utilização correcta, antes de instalar e usar o aparelho pela primeira vez, leia atentamente este manual do utilizador, incluindo as suas sugestões e advertências. Para evitar erros e acidentes desnecessários, é importante que todas as pessoas que utilizam o aparelho conheçam o seu funcionamento e as características de segurança. Guarde estas instruções e certifique-se de que elas acompanham o aparelho em caso de transferência ou venda, para que todos os que venham a usá-lo estejam devidamente informados quanto à sua utilização e segurança.
Para sua segurança e da propriedade, guarde as precauções destas instruções de utilização, uma vez que o fabricante não é responsável pelos danos causados por omissão.

1.1 Segurança para crianças e pessoas vulneráveis

- Este aparelho não se destina a ser utilizado por pessoas (incluindo crianças) com capacidades físicas, sensoriais ou mentais reduzidas ou sem experiência e conhecimento, excepto se lhes tiver sido dada supervisão ou instrução relativa à utilização do aparelho por uma pessoa responsável pela sua segurança.

  As crianças devem ser vigiadas para assegurar que não brincam com o aparelho.
- Mantenha todas as embalagens fora do alcance das crianças. Existe o risco de asfixia.
- Se eliminar o aparelho retire a ficha da tomada, corte o cabo eléctrico (o mais perto do aparelho possível) e retire a porta para evitar que crianças a brincar sofram choques eléctricos ou se fechem dentro do aparelho.
- Se este aparelho, com vedantes de porta magnéticos for substituir um aparelho mais velho com fecho de mola (lingueta) na porta ou tampa, certifique-se de que o fecho de mola está desactivado antes de eliminar o velho aparelho. Tal irá evitar que se torne numa armadilha fatal para uma criança.

1.2 Segurança geral

⚠ **ADVERTÊNCIA**
Mantenha desobstruídas as aberturas de ventilação do aparelho ou da estrutura onde este se encontra instalado.

Mantenha desobstruídas as aberturas de ventilação do aparelho ou da estrutura onde este se encontra instalado.

- O aparelho destina-se à conservação de alimentos e/ou bebidas em ambiente doméstico normal, conforme explicado neste folheto de instruções.
- Não utilize um dispositivo mecânico ou qualquer meio artificial para acelerar o processo de descongelação.
- Não utilize outros aparelhos eléctricos (como máquinas de fazer gelados) dentro dos aparelhos de refrigeração, excepto se estiverem aprovados para esse fim pelo fabricante.
- Não danifique o circuito de refrigeração.
- O circuito de refrigeração do aparelho contém isobutano (R600a), um gás natural com um alto nível de compatibilidade ambiental, mas inflamável.

  Durante o transporte e a instalação do aparelho, certifique-se de que nenhum dos componentes do circuito de refrigeração fica danificado.

  Se o circuito de refrigeração for danificado:
  - evite chamas vivas e fontes de ignição
  - ventile totalmente a divisão onde o aparelho se encontra
- É perigoso alterar as especificações ou modificar este produto de qualquer forma. Quaisquer danos no cabo poderão provocar um curto-circuito, incêndio e/ou choque eléctrico.

ADVERTÊNCIA
A substituição de qualquer componente eléctrico (cabo de alimentação, ficha, compressor) tem de ser efectuada por um agente de assistência certificado ou por pessoal técnico qualificado, para evitar danos.

1. Não é permitido prolongar o cabo de alimentação com extensões.
2. Certifique-se de que a ficha não fica esmagada ou danificada pela parte de trás do aparelho. Uma ficha esmagada ou danificada pode sobreaquecer e causar um incêndio.
3. Certifique-se de que consegue alcançar a ficha do aparelho.
4. Não puxe o cabo de alimentação.
5. Se a tomada estiver solta, não introduza a ficha. Existe o risco de choque eléctrico ou incêndio.
6. O aparelho não deve funcionar sem a tampa da lâmpada (se prevista) de iluminação interior.

- Este aparelho é pesado. Tenha cuidado quando o deslocar.
- Não retire os itens do compartimento do congelador, nem toque neles, se estiver com as mãos húmidas/molhadas, pois pode sofrer abrasões na pele ou queimaduras provocadas pelo gelo.
- Evite a exposição prolongada do aparelho à luz solar directa.
- As lâmpadas (se previstas) utilizadas neste aparelho são lâmpadas especiais, seleccionadas apenas para electrodomésticos. Não são adequadas para iluminação doméstica.

1.3 Utilização diária

- Não coloque panelas quentes nas partes de plástico do aparelho.
- Não guarde gases ou líquidos inflamáveis no aparelho, porque podem explodir.
- Não coloque alimentos directamente em frente à saída de ar na parede traseira. (Se o aparelho for do tipo Frost Free - sem gelo)
- Depois de descongelados, os alimentos não devem ser recongelados.
- Guarde alimentos congelados pré-embalados de acordo com as instruções do fabricante do alimento congelado.
- As recomendações de armazenamento dos fabricantes do aparelho devem ser estritamente cumpridas. Consulte as respectivas instruções.
- Não coloque bebidas gaseificadas dentro do congelador, uma vez que cria pressão no recipiente, podendo fazer com que expluda, provocando danos no aparelho.
- Os gelados de gelo podem provocar queimaduras de gelos se forem consumidos imediatamente depois de retirados do aparelho.

1.4 Limpeza e manutenção

- Antes da manutenção, desligue o aparelho e retire a ficha da tomada.
- Não limpe o aparelho com objectos de metal.
- Não utilize objectos afiados para remover o gelo do aparelho. Utilize um raspador de plástico.
- Nunca utilize um secador de cabelo ou outro aparelho de aquecimento para acelerar a descongelação. O calor excessivo pode danificar o interior de plástico e a humidade pode entrar no sistema eléctrico tornando-o activo.

1.5 Instalação

Para efectuar a ligação eléctrica, siga atentamente as instruções fornecidas nos parágrafos específicos.

- Desembale o aparelho e verifique se existem danos. Não ligue o aparelho se estiver danificado. Em caso de danos, informe imediatamente o local onde o adquiriu. Nese caso, guarde a embalagem.
- É recomendável aguardar pelo menos duas horas antes de ligar o aparelho, para permitir que o óleo regresse ao compressor.
- Assegure uma circulação de ar adequada à volta do aparelho, caso contrário pode provocar sobreaquecimento. Para garantir uma ventilação suficiente, siga as instruções relevantes para a instalação.

- Sempre que possível, a traseira do aparelho deve ficar virada para uma parede para evitar toques nas partes quentes (compressor, condensador) e possíveis queimaduras.
- Não coloque o aparelho perto de radiadores ou fogões.
- Certifique-se de que a ficha de alimentação fica acessível após a instalação do aparelho.
- Ligue apenas a uma fonte de água potável (se a ligação de água estiver prevista).

1.6 Assistência Técnica

- Quaisquer trabalhos eléctricos necessários para a manutenção do aparelho devem ser efectuados por um electricista qualificado ou pessoa competente.
- Não remova a cobertura da luz LED. Contacte o serviço pós-venda mais próximo para a substituição da placa de luz LED, caso esta seja necessária.
- A manutenção deste produto deve ser efectuada por um centro de assistência autorizado, o qual deverá utilizar apenas peças sobressalentes originais.

1.7 Protecção ambiental



Este aparelho não contém gases que possam danificar a camada de ozono, tanto no circuito refrigerante como nos materiais de isolamento. O aparelho não deverá ser eliminado juntamente com o lixo doméstico. A espuma de isolamento contém gases inflamáveis: o aparelho deverá ser eliminado de acordo com as normas aplicáveis que pode obter junto das autoridades locais. Evite danificar a unidade de arrefecimento, especialmente na parte traseira, perto do permutador de calor. Os materiais utilizado neste aparelho marcados pelo símbolo ♺ são recicláveis.

2. DESCRIÇÃO DO PRODUTO

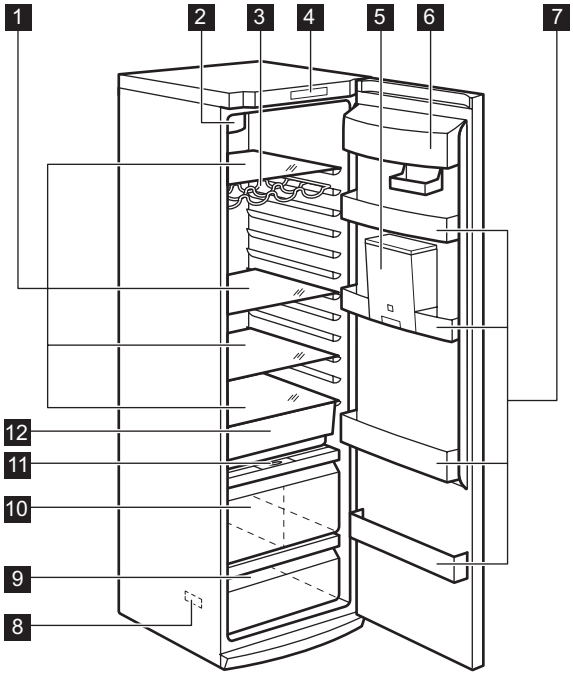

1 Prateleiras de vidro
2 Refrigeração ventilada
3 Prateleira para garrafas
4 Painel de comandos
5 Dispensador de água
6 Prateleira da manteiga
7 Prateleiras da porta
8 Placa de características
9 Gaveta Crispfresh
10 Gaveta Crispfresh
11 Controlo de humidade
12 Gaveta Freshzone

3. PAINEL DE CONTROLO

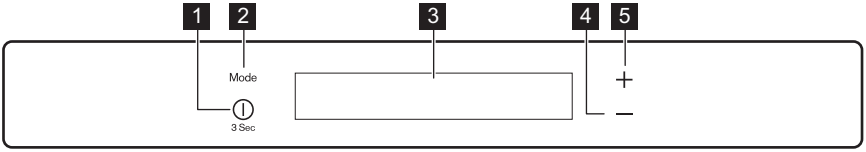

1 Botão ON/OFF
2 Botão Mode
3 Display
4 Botão de diminuição da temperatura
5 Botão de aumento da temperatura

É possível alterar o som predefinido dos botões para outro mais audível premindo simultaneamente o botão Mode e o botão

de diminuição da temperatura durante alguns segundos. A alteração é reversível.

3.1 Display

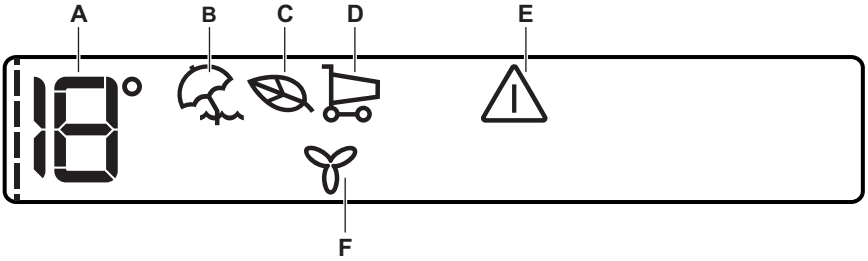

A) Indicador de temperatura
B) Modo Férias
C) Modo Eco
D) Modo "Shopping"
E) Indicador de porta aberta
F) Modo FreeStore

Após a selecção do botão de Modo ou do botão da Temperatura, a animação ---- inicia.
Após a selecção da temperatura, a animação fica intermitente por alguns minutos.

3.2 Ligar

Para ligar o aparelho, efectue os seguintes passos:

1. Ligue a ficha do aparelho à tomada.
2. Prima o botão ON/OFF se o display estiver desligado.
3. Se o display indicar DEMO, o aparelho está em modo de demonstração. Consulte o parágrafo "O que fazer se...".
4. Os indicadores de temperatura apresentam a temperatura pré-definida.

Para seleccionar uma temperatura diferente, consulte "Regulação da temperatura".

3.3 Desligar

Para desligar o aparelho, efectue os passos seguintes:

1. Prima o botão ON/OFF durante 3 segundos.
2. O display desliga-se.
3. Para desligar o aparelho da corrente, desligue a ficha de alimentação eléctrica da tomada.

3.4 Regulação da temperatura

A temperatura regulada do frigorífico pode ser ajustada premindo o botão da temperatura.
Temperatura predefinida regulada: +5 °C para o frigorífico.
Os indicadores de temperatura apresentam a temperatura regulada.
A temperatura regulada será alcançada dentro de 24 horas.

Após uma falha de energia a temperatura regulada permanece memorizada.

3.5 EcoMode

Para optimizar a conservação dos alimentos, seleccione EcoMode.
Para activar a função:

1. Prima o botão Mode até aparecer o ícone correspondente.

   O indicador de temperatura apresenta a temperatura seleccionada:

   – para o frigorífico: +4 °C

Para desactivar a função:

1. Prima o botão Mode para seleccionar outra função ou prima o botão Mode até todos os ícones especiais desaparecerem.

A função desactiva-se se seleccionar uma temperatura diferente.

3.6 ShoppingMode

Se necessitar de guardar muitos alimentos que estejam à temperatura ambiente, por exemplo, após fazer as compras, sugerimos que active a função ShoppingMode para arrefecer os produtos mais rapidamente e evitar aquecer os outros alimentos que já estejam no frigorífico.
Para activar a função:

1. Prima o botão Mode até aparecer o ícone correspondente.

A função ShoppingMode é desactivada automaticamente cerca de 6 horas depois.
Para desactivar a função antes do seu fim automático:

1. Prima o botão Mode para seleccionar outra função ou prima o botão Mode até todos os ícones especiais desaparecerem.

A função desactiva-se se seleccionar uma temperatura diferente para o frigorífico.

3.7 Modo Férias

Esta função permite manter o frigorífico fechado e vazio durante um longo período de férias sem a formação de maus odores.

O compartimento do frigorífico deve estar vazio quando a função Férias estiver activada.

Para activar a função:

1. Prima o botão Mode até aparecer o ícone correspondente.

   O indicador de temperatura do frigorífico apresenta a temperatura seleccionada.

Para desactivar a função:

1. Prima o botão Mode para seleccionar outra função ou prima o botão Mode até todos os ícones especiais desaparecerem.

A função desactiva-se se seleccionar uma temperatura diferente para o frigorífico.

3.8 Modo FreeStore

Para activar a função:

1. Prima o botão Mode até aparecer o ícone correspondente.
2. Aparece o indicador FreeStore.

Para desactivar a função:

1. Prima o botão Mode para seleccionar outra função ou prima o botão Mode até todos os ícones especiais desaparecerem.

Se a função for activada automaticamente, o indicador FreeStore não será apresentado (consulte “Utilização diária”).
A activação do modo FreeStore aumenta o consumo de energia.

3.9 Alarme de porta aberta

Ouve-se um sinal acústico se a porta permanecer aberta durante alguns minutos. As condições do alarme de porta aberta são indicadas por:

- indicador de Alarme intermitente
- alarme sonoro acústico

Quando as condições normais são restabelecidas (porta fechada), o alarme pára. Durante o alarme, o alarme sonoro pode ser desligado premindo qualquer botão.

4. UTILIZAÇÃO DIÁRIA

4.1 Armazenamento de alimentos congelados

Quando ligar pela primeira vez ou após um período sem utilização, antes de colocar os produtos no compartimento, deixe o aparelho em funcionamento, no mínimo, durante 2 horas.

As gavetas do congelador asseguram que é rápido e fácil encontrar a embalagem pretendida. Se forem armazenadas grandes quantidades de alimentos, retire todas as gavetas, excepto a gaveta inferior, que deve estar colocada no lugar para permitir uma boa circulação de ar. Em todas as prateleiras é possível colocar alimentos que fiquem até 15 mm da porta.

Em caso de descongelação acidental, por exemplo, devido a falta de electricidade, se a alimentação estiver desligada durante mais tempo do que aquele indicado na tabela de características técnicas em "tempo de reinício", os alimentos descongelados têm de ser consumidos rapidamente ou cozinhados imediatamente e depois novamente congelados (depois de arrefecerem).

4.2 Congelação de alimentos frescos

O compartimento do congelador é adequado para congelar alimentos frescos e conservar alimentos congelados e ultra-congelados a longo prazo.
Para congelar alimentos frescos, active a função Fast Freeze pelo menos 24 horas antes de colocar os alimentos a congelar no compartimento do congelador.
Coloque os alimentos frescos a congelar no compartimento inferior.
A quantidade máxima de alimentos que podem ser congelados em 24 horas está indicada na **placa de características**, uma etiqueta presente no interior do aparelho.
O processo de congelação demora 24 horas: durante este período, não coloque novos alimentos para congelar.

4.3 Descongelação

Antes de serem utilizados, os alimentos congelados e ultra-congelados podem ser descongelados no compartimento do frigorífico ou à temperatura ambiente, dependendo do tempo disponível para esta operação.
Os artigos pequenos podem ser cozinhados ainda congelados, directamente do congelador: neste caso, a confecção demora mais tempo.

4.4 DYNAMICAIR

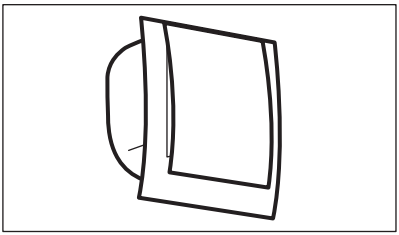

O compartimento do frigorífico está equipado com um dispositivo que permite a refrigeração rápida dos alimentos e uma temperatura mais uniforme no compartimento.
Este dispositivo activa-se automaticamente quando necessário, por exemplo, para uma recuperação rápida da temperatura após a abertura da porta ou quando a temperatura ambiente é demasiado elevada.
Permite-lhe ligar o dispositivo manualmente quando necessário (consulte "Função DYNAMICAIR ").

O dispositivo DYNAMICAIR pára quando a porta é aberta e reinicia de imediato após o fecho da porta.

4.5 Indicador de temperatura

O termóstato requer ajuste

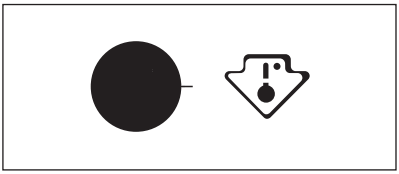

Temperatura correcta

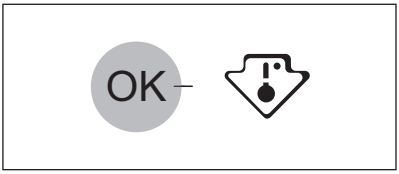

Para ajudar a controlar o aparelho correctamente, instalámos um indicador de temperatura no frigorífico.
O símbolo na parte lateral indica a área mais fria do frigorífico.
A área mais fria vai desde a prateleira de vidro da gaveta de fruta e legumes até ao símbolo ou à prateleira que estiver colocada à altura do símbolo.
Para armazenar os alimentos correctamente, certifique-se de que o indicador de temperatura apresenta “OK”.
Se não aparecer “OK”, ajuste o controlador da temperatura para uma regulação mais fria e aguarde 12 horas até voltar a verificar o estado do indicador de temperatura.
Após colocar alimentos frescos no aparelho ou após ter tido a porta aberta durante bastante tempo, é normal que a indicação “OK” desapareça.

4.6 Prateleiras móveis

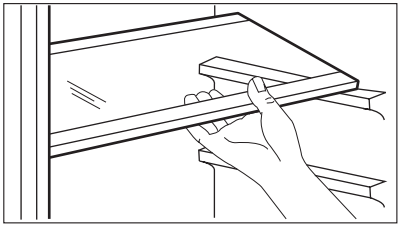

As paredes do frigorífico têm várias calhas que lhe permitem posicionar as prateleiras como preferir.

4.7 Prateleira de garrafas

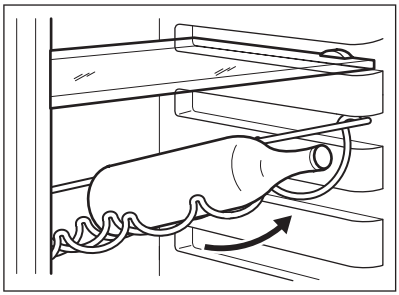

Coloque as garrafas (com a abertura voltada para a frente) na prateleira pré-posicionada.

Se a prateleira estiver posicionada horizontalmente, coloque apenas garrafas fechadas.
Esta prateleira de suporte de garrafas pode ser inclinada de forma a armazenar garrafas já abertas. Para obter este resultado, puxe a prateleira para cima de forma a poder rodar para cima e ser colocada no próximo nível acima.

4.8 Posicionamento das prateleiras da porta

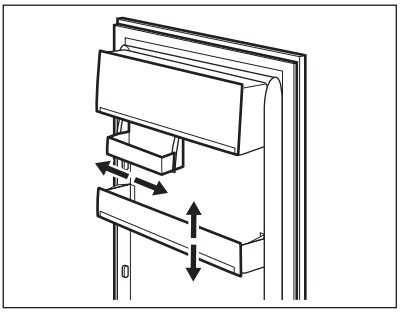

Para permitir o armazenamento de embalagens de alimentos de várias dimensões, as prateleiras da porta podem ser colocadas a diferentes alturas.
Para isso, proceda do seguinte modo: puxe gradualmente a prateleira na direcção das setas até se soltar e, de seguida, reposicione conforme necessário.

4.9 Controlo de humidade

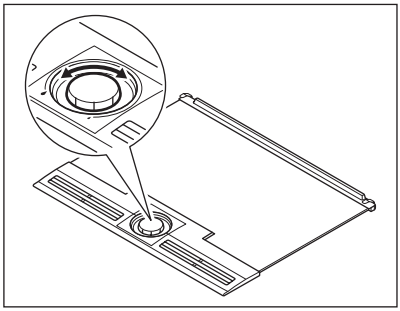

Quando guardar legumes e fruta no frigorífico, é aconselhável guardar esses produtos na gaveta. O frigorífico garante uma temperatura baixa que reduz a velocidade da deterioração. Em condições normais, quando a gaveta de legumes não está totalmente carregada e contém uma mistura de legumes e fruta, o controlo de humidade deve estar na posição de humidade elevada indicada pela gota grande. Isso significa que a grelha superior está fechada e que a humidade é elevada no interior da gaveta. Esta deve ser a regulação normal. Por vezes, quando a gaveta está muito cheia, existe o risco de os produtos serem arrefecidos com menos eficácia e é recomendável abrir a grelha de ventilação na direcção da gota pequena. Os legumes arrefecem normalmente através da evaporação de água, pelo que existe o risco de formação de gotas e acumulação de água no interior se a grelha de ventilação estiver fechada. Entre os produtos que libertam mais água estão a alface, os cogumelos, os brócolos e as cenouras. Se a gaveta contiver maçãs e outros frutos, pode ser boa ideia manter a grelha de ventilação um pouco aberta se existir o risco de acumulação de etileno no interior. O etileno é uma hormona de crescimento que alguns frutos e legumes libertam e que pode deteriorar ou acelerar o envelhecimento de outros.

4.10 Gaveta CrispFresh

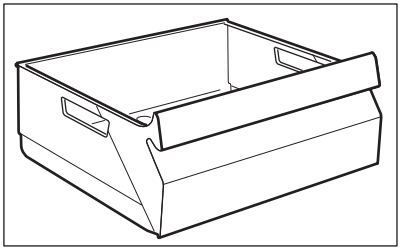

A gaveta é adequada para conservar fruta e legumes.

4.11 Gaveta Freshzone

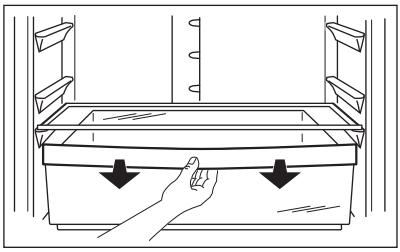

A gaveta FreshZone é adequada para guardar alimentos frescos como peixe, carne e marisco, pois a temperatura é mais baixa no seu interior do que no resto do frigorífico.

5. SUGESTÕES E CONSELHOS ÚTEIS

5.1 Conselhos para poupar energia

- Não abra muitas vezes a porta nem a deixe aberta mais tempo do que o necessário.
- Se a temperatura ambiente for alta e o regulador de temperatura se encontrar na definição de baixa temperatura com o aparelho completamente cheio, o compressor pode funcionar continuamente, causando gelo no evaporador. Se isto acontecer, coloque o regulador de temperatura em definições mais quentes, para permitir a descongelação automática, poupando assim no consumo de electricidade.

5.2 Conselhos para a refrigeração de alimentos frescos

Para obter o melhor desempenho:

- não guarde alimentos quentes ou líquidos que se evaporam no frigorífico
- cubra ou embrulhe os alimentos, particularmente se tiverem um cheiro forte
- posicione os alimentos de modo a que o ar possa circular livremente em redor

5.3 Conselhos para a refrigeração

Conselhos úteis:
Carne (todos os tipos) : embrulhe em sacos de politeno e coloque na prateleira de vidro acima da gaveta de vegetais.
Por motivos de segurança, guarde desta forma por um dia ou dois no máximo.
Alimentos cozinhados, pratos frios, etc.: devem estar cobertos e podem ser colocados em qualquer prateleira.
Fruta e legumes: devem ser bem lavados e colocados nas gavetas especiais fornecidas. O sumo de limão pode alterar a cor das peças de plástico do frigorífico se es-

tiver em contacto com elas. Por conseguinte, recomendamos que mantenha os citrinos em recipientes separados.
Manteiga e queijo: estes devem ser colocados em recipientes herméticos especiais ou embrulhados em folha de alumínio ou sacos de politeno para excluir o máximo de ar possível.

Garrafas: devem estar fechadas e devem ser armazenadas na prateleira de garrafas da porta.
Bananas, batatas, cebolas e alho, se não estiverem embalados, não devem ser guardados no frigorífico.

6. MANUTENÇÃO E LIMPEZA

6.1 Limpeza do interior

Antes de utilizar o aparelho pela primeira vez, limpe o interior e todos os acessórios internos com água morna e sabão neutro de modo a remover o cheiro típico de um produto novo, de seguida seque minuciosamente.

Não utilize detergentes ou pós abrasivos, pois estes danificam o acabamento.

CUIDADO
Retire a ficha da tomada antes de efectuar qualquer operação de manutenção.

Este aparelho contém hidrocarbonetos na sua unidade de arrefecimento; a manutenção e a recarga devem, por isso, ser efectuadas exclusivamente por técnicos autorizados.

6.2 Limpeza periódica

O equipamento tem de ser limpo regularmente:

- limpe o interior e os acessórios com água morna e sabão neutro.
- verifique regularmente os vedantes de porta e limpe-os para se certificar de que estão limpos e sem resíduos.
- lave e seque minuciosamente.

Não puxe, desloque nem danifique quaisquer tubos e/ou cabos dentro do armário.
Nunca utilize detergentes, pós abrasivos, produtos de limpeza muito perfumados ou cera de polir para limpar o interior, pois isto irá danificar a superfície e deixar um odor forte.

Limpe o condensador (grelha preta) e o compressor que está no fundo do aparelho, com uma escova. Esta operação irá melhorar o desempenho do aparelho e poupar consumo de electricidade.

Tenha cuidado para não danificar o sistema de arrefecimento.

Muitos agentes de limpeza de superfícies de cozinhas contêm químicos que podem atacar/danificar os plásticos usados neste aparelho. Por esta razão é aconselhável que a estrutura exterior deste aparelho seja limpa apenas com água morna com um pouco de solução de limpeza adicionada.

6.3 Descongelar o frigorífico

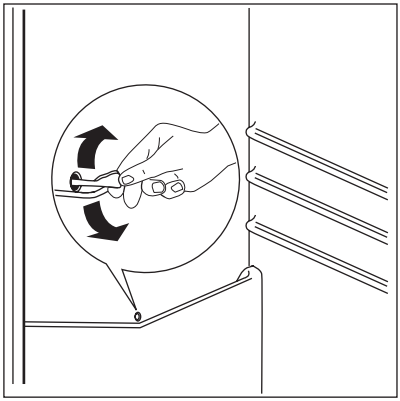

O gelo é automaticamente eliminado do evaporador do compartimento do frigorífico sempre que o compressor motorizado pára, durante o funcionamento normal. A água resultante da descongelação é descarregada por um orifício de descarga para um recipiente especial colocado na parte traseira do aparelho, sobre o compressor de motor, onde se evapora.
É importante limpar periodicamente o orifício de descarga da água resultante da descongelação, no centro do canal do compartimento do frigorífico, para evitar que um fluxo excessivo de água pingue sobre os alimentos.
Utilize o acessório de limpeza especial fornecido, que irá encontrar já inserido no orifício de descarga.

7. RESOLUÇÃO DE PROBLEMAS

Durante o funcionamento do aparelho, podem ocorrer algumas pequenas falhas que não requerem a intervenção de um técnico. A tabela seguinte dá informações sobre estas falhas para evitar custos de assistência desnecessários.

O funcionamento do aparelho é acompanhado de alguns sons (som do compressor e de circulação). Isto é normal e não indica qualquer anomalia.

O aparelho funciona de forma descontinuada, pelo que a paragem do compressor não significa que esteja sem corrente. É por este motivo que não pode tocar nos elementos eléctricos do aparelho antes de o desligar da corrente.

Problema	Causa possível	Solução
O aparelho emite demasiado ruído.	O aparelho não está apoiado correctamente.	Verifique se o aparelho está estável (todos os pés e rodas devem estar no chão). Consulte "Nivelamento".
O alarme sonoro soa. O ícone do alarme pisca.	A porta não está bem fechada.	Consulte "Alarme de porta aberta".
o quadrado superior ou inferior é apresentado no display da temperatura.	Ocorreu um erro na medição da temperatura	Entre em contacto com um representante de assistência (o sistema de refrigeração continuará a manter os produtos alimentares frios, mas a regulação da temperatura não será possível)

Problema	Causa possível	Solução
"dEMo" aparece no display.	O aparelho está no modo de demonstração.	Mantenha o botão OK premido durante 10 segundos a partir do momento em que ouvir um sinal sonoro longo e o display se apagar por um breve momento: o aparelho começa a funcionar normalmente.
O compressor funciona continuamente.	O regulador da temperatura pode estar mal regulado.	Defina uma temperatura superior.
	A porta não está bem fechada.	Consulte "Fechar a porta".
	A porta foi aberta demasiadas vezes.	Não mantenha a porta aberta mais tempo do que o necessário.
	A temperatura dos alimentos está demasiado elevada.	Deixe que a temperatura dos alimentos diminua até à temperatura ambiente antes de os guardar.
	A temperatura ambiente está demasiado elevada.	Reduza a temperatura ambiente.
Há fluxo de água para o interior do frigorífico.	A saída de água está obstruída.	Limpe a saída de água.
	Há alimentos a impedir que a água escorra para o colector de água.	Certifique-se de que os alimentos não tocam na placa posterior.
Escorre água para o chão.	A saída de água descongelada não está ligada ao tabuleiro de evaporação, por cima do compressor.	Encaixe o tubo de saída de água descongelada no tabuleiro de evaporação.
A temperatura no aparelho está demasiado baixa.	O regulador da temperatura pode estar mal regulado.	Defina uma temperatura superior.
A temperatura no aparelho está demasiado elevada.	O regulador da temperatura pode estar mal regulado.	Seleccione uma temperatura inferior.
	A porta não está bem fechada.	Consulte "Fechar a porta".
	A temperatura dos alimentos está demasiado elevada.	Deixe que a temperatura dos alimentos diminua até à temperatura ambiente antes de os guardar.

Problema	Causa possível	Solução
A temperatura no frigorífico está demasiado elevada.	Não há circulação de ar frio no aparelho.	Certifique-se de que o ar frio pode circular no aparelho.
	Foram colocadas grandes quantidades de alimentos para serem arrefecidos ao mesmo tempo.	Insira quantidades mais pequenas de alimentos a arrefecer em simultâneo.
O aparelho não funciona.	O aparelho está desligado.	Ligue o aparelho.
	A ficha de alimentação eléctrica não está correctamente inserida na tomada.	Ligue a ficha correctamente à tomada.
	O aparelho não tem alimentação. Não existe voltagem na tomada eléctrica.	Ligue um aparelho eléctrico diferente à tomada. Verifique o disjuntor. Contacte um electricista qualificado.
A lâmpada não funciona.	A lâmpada está avariada.	Consulte "Substituir a lâmpada".
	A porta permaneceu aberta durante demasiado tempo.	Feche a porta.
A porta interfere com a grelha de ventilação.	O aparelho não está nivelado.	Consulte "Nivelamento".
Porta desalinhada.	O aparelho não está nivelado.	Consulte "Nivelamento".

Se estes conselhos não resultarem, contacte o Serviço de Assistência da marca mais próximo.

7.1 Substituir a lâmpada

O aparelho está equipado com uma luz interior LED de longa duração.
Apenas a assistência está autorizada a substituir o dispositivo de iluminação.
Contacte o seu centro de assistência.

7.2 Fechar a porta

1. Limpe as juntas da porta.
2. Se necessário, ajuste a porta. Consulte "Instalação".
3. Se necessário, substitua as juntas defeituosas da porta. Contacte o Centro de Assistência Técnica.

8. COMO UTILIZAR O DISPENSADOR DE ÁGUA COM O FILTRO PUREADVANTAGE

8.1 Sistema de filtragem de água PUREADVANTAGE

Componentes internos:

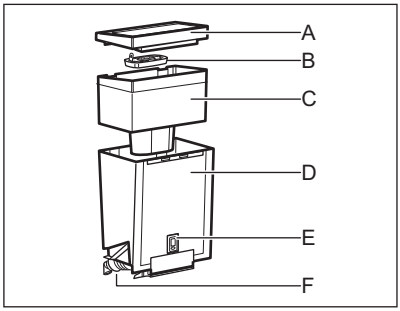

- A. Protecção + tampa
- B. Filtro PUREADVANTAGE
- C. Depósito interno
- D. Depósito da água
- E. Filtro PUREADVANTAGE - indicador electrónico de substituição do filtro
- F. Válvula + vedante

Componentes externos:

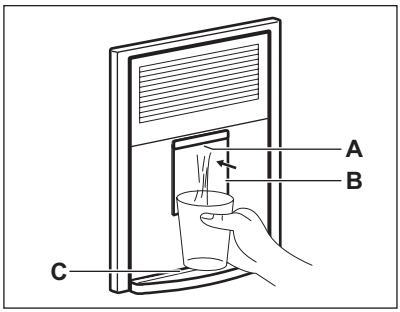

- A. Dispensador
- B. Alavanca da água
- C. Tabuleiro de recolha de gotas de água

8.2 Operações iniciais para utilizar o dispensador de água

1. Remova a fita adesiva e qualquer outro sistema de protecção do conjunto do reservatório

2. limpe os componentes, conforme descrito em “Limpeza do dispensador de água”, para remover eventuais resíduos.

8.3 Limpeza do dispensador de água

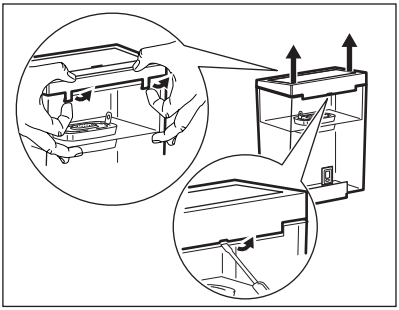

- Liberte os dois elementos de bloqueio nos lados do depósito, conforme indicado nas figuras:
- retire o filtro PUREADVANTAGE do sistema de filtragem de água
- pressione os elementos de bloqueio no centro e desloque para cima
- mova o bloqueador na direcção do depósito central.
- Empurre o depósito na direcção da válvula.
- Remova a protecção e o depósito interno
- Desenrosque a válvula rodando-a para a esquerda (tenha atenção para não perder o vedante da válvula, pois este é necessário para o funcionamento correcto).
- Lave a tampa do depósito, a válvula e o vedante com uma solução de água morna e detergente neutro. Enxagúe e insira-os no orifício da porta durante a limpeza dos restantes componentes (para evitar fugas de ar frio do frigorífico).
- Lave o depósito e o depósito interno com uma solução de água morna e detergente neutro e enxagúe-os em seguida.
- Após a limpeza das componentes do depósito, retire a válvula da porta do frigorífico e instale o depósito pela ordem inversa (4;3;2;1) à da desmontagem (tenha em atenção o posicionamento da junta vedante da válvula).
- Coloque o depósito na porta, na direcção da válvula.
- Trave os elementos de bloqueio pela ordem inversa ao do desbloqueio.
- Volte a inserir o filtro PUREADVANTAGE no depósito interno.

8.4 Como utilizar o filtro PUREADVANTAGE

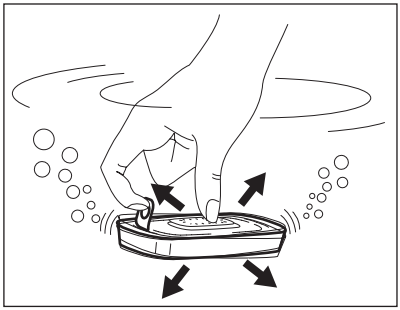

Passo 1: Preparar o filtro
Para preparar o filtro PUREADVANTAGE, remova a embalagem protectora (nota: o filtro e a embalagem interior poderão parecer húmidos mas é apenas condensação).
Mergulhe o filtro em água fria e agite-o suavemente para remover eventuais bolhas de ar. O filtro está agora pronto a ser usado.
Ao contrário de outros filtros de água, não é necessário embeber previamente o novo filtro PUREADVANTAGE.

Passo 2: Inserir no depósito interno

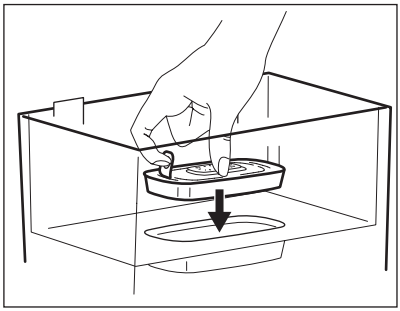

Retire a protecção. Antes de inserir o filtro, retire o depósito interno e lave-o, enxagúe-o e seque-o bem.
Em seguida, limpe bem o interior do depósito de água com um pano húmido e seque-o.
Coloque o filtro no depósito do filtro e empurre para baixo até fazer “click”.
O filtro deve ficar na devida posição mesmo que vire o depósito interno de cima para baixo.

Passo 3: Enxaguar o filtro

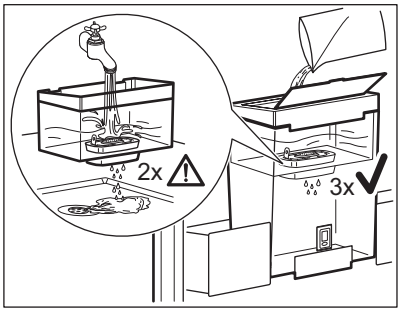

Retire o depósito interno do sistema de filtragem de água PUREADVANTAGE, encha-o com água fria da torneira e deixe que a água passe pelo filtro.
Despeje para o lava-loiça os dois primeiros enchimentos. Estes dois primeiros enchimentos servem para limpar o filtro.
Em seguida, coloque o depósito interno no sistema de filtragem de água PUREADVANTAGE.
Volte a colocar a protecção no depósito e pressione-a cuidadosamente para baixo para garantir que fica na devida posição.

Passo 4: Reabastecer o depósito de água

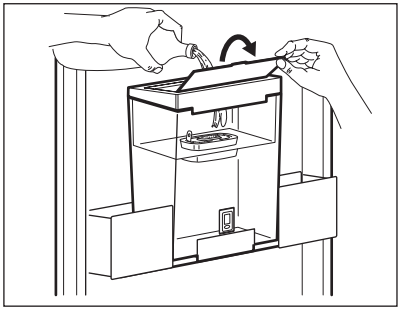

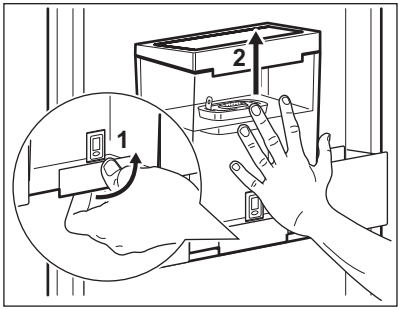

Para encher o depósito com água fria, basta abrir a tampa no topo e despejar um jarro de água da torneira, conforme indicado na figura (utilize a tampa de cada vez que desejar reabastecer com água) ou retire o depósito da água (puxando a pega (1) e removendo-o do respectivo lugar (2)) enchendo-o com água fria da torneira.

Para não entornar água durante o fecho e a abertura da porta do frigorífico, recomendamos que não encha totalmente o depósito de água, ficando pelo máximo de 4 litros.

Se não tiver utilizado toda a água filtrada existente no depósito, no prazo de 1 a 2 dias, despeje a água restante e lave o depósito antes de voltar a enchê-lo.

Aguarde até que a água seja filtrada e repita o “Passo 4” quantas vezes desejar, até que o depósito de água esteja cheio.

8.5 Remover o filtro com a pega

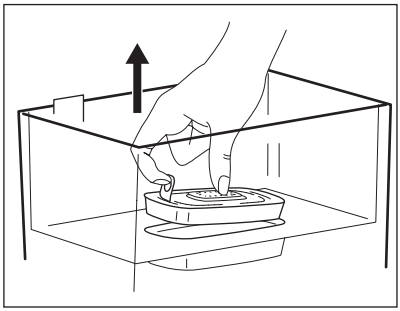

Para substituir o filtro após quatro semanas, basta puxá-lo pela pega que está no topo do filtro e retirá-lo do depósito interno e repetir os passos 1 a 3 descritos acima.

8.6 Indicador PUREADVANTAGE

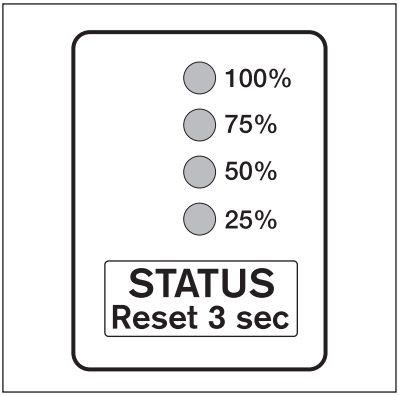

Para obter o máximo desempenho do filtro e um agradável sabor, é importante substituir regularmente o filtro PUREADVANTAGE. A PUREADVANTAGE recomenda a substituição do filtro a cada quatro semanas.
O Indicador PUREADVANTAGE avisa automaticamente quando for necessário substituir o filtro.
O Indicador PUREADVANTAGE mede o tempo de utilização recomendada do filtro.
O Indicador PUREADVANTAGE encontra-se na parte da frente do depósito de água.

Activar o Indicador

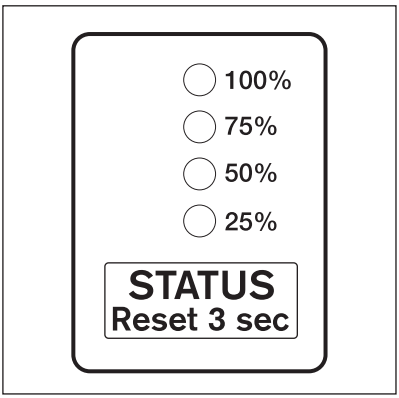

Para activar o Indicador, prima o botão na tampa e mantenha-o premido até surgirem todas as quatro barras no display e piscarem duas vezes. O Indicador está agora configurado.

Controlar o funcionamento

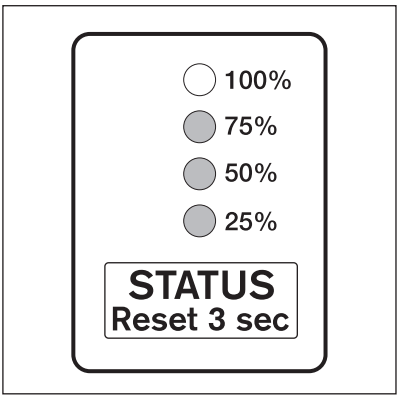

Os pontos intermitentes no Indicador indicam que está a funcionar.

Indicador de vida útil

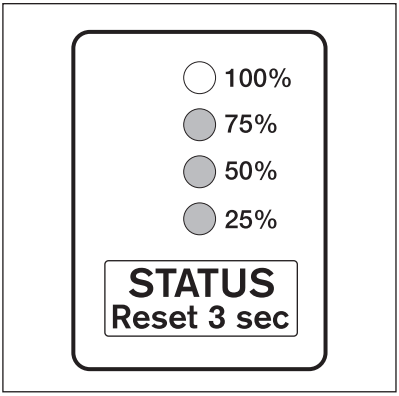

O indicador de vida útil foi concebido para ser usado apenas com filtros PUREADVANTAGE.

O indicador de vida útil avisa quando for necessário substituir o filtro PUREADVANTAGE™. Cada ponto significa a duração de uma semana. A duração recomendada do filtro PUREADVANTAGE™ é de quatro semanas (30 dias), ou seja, quatro pontos (100%). Após cada semana, desaparece um círculo para indicar a vida útil restante do filtro. O indicador de vida útil funciona da seguinte forma:

1. Prima o botão STATUS para activar o display.
2. Para ver o estado do filtro PUREADVANTAGE™ em qualquer momento, prima o botão durante 0,5 - 2 segundos. Por exemplo, se as quatro luzes acenderem, o filtro está 100% novo e restam quatro semanas de utilização
3. Para repor o temporizador, prima o botão durante 3 segundos ou mais.
4. Substitua o filtro PUREADVANTAGE™ quanto todas as luzes estiverem intermitentes

8.7 Informações importantes

- O orifício da válvula da porta do frigorífico tem de estar fechado com a válvula da água durante o funcionamento normal do aparelho.
- Utilize apenas água potável. A utilização de outro tipo de bebida pode deixar resíduos, sabor ou cheiro no reservatório e na torneira.
- É possível ouvir alguns ruídos provocados pela entrada de ar durante a saída da água do reservatório.
- Se a água não fluir facilmente, volte a pressionar a alavanca. Mantenha o copo debaixo da torneira durante alguns instantes para garantir que recolhe toda a água.
- Não utilize bebidas gaseificadas como refrigerantes. A bebida pode verter devido à pressão do gás.
- Lembre-se de que a água é um produto alimentar. Consuma a água filtrada no prazo de um a dois dias.
- Se não utilizar o sistema de filtragem de água PUREADVANTAGE durante um longo período de tempo (férias, etc.), recomendamos que despeje a água existente e que deixe o filtro dentro do depósito.

  Antes de voltar a usar o sistema, retire o filtro e repita os passos 1 a 4 de “Como utilizar o filtro PUREADVANTAGE”.
- O sistema de filtragem de água PUREADVANTAGE foi concebido para ser utilizado apenas com água potável fornecida pelos serviços municipais (nota: esta água é constantemente controlada e, de acordo com os regulamentos legais, própria para consumo) ou com água de fontes de fornecimento privadas que tenha sido testada e classificada como água potável própria para consumo.

  Se receber instruções das autoridades para ferver a água da torneira, a água filtrada pelo filtro PUREADVANTAGE também necessitará de ser fervida. Quando as instruções para ferver a água deixarem de estar em vigor, é necessário limpar todo o sistema de filtragem e inserir um novo filtro.

Poderá obter mais informações sobre a utilização de filtros PUREADVANTAGE e sobre o Indicador no guia informativo da PUREADVANTAGE.

Poderá adquirir filtros PUREADVANTAGE novos e Indicadores através da rede de serviços ao consumidor da Electrolux

9. INSTALAÇÃO

ADVERTÊNCIA
Leia as "Informações de segurança" cuidadosamente para a sua segurança e funcionamento correcto do aparelho antes de o instalar.

9.1 Posicionamento

Instale este aparelho num local com uma temperatura ambiente que corresponde à classe climática indicada na placa de dados do aparelho:

Classe climática	Temperatura ambiente
SN	+10 °C a + 32 °C
N	+16 °C a + 32 °C
ST	+16 °C a + 38 °C
T	+16 °C a + 43 °C

9.2 Localização

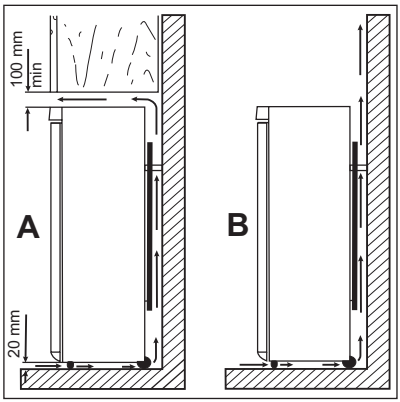

O aparelho deve ser instalado num local afastado de fontes de calor, como radiadores, termoacumuladores, luz solar directa, etc. Certifique-se de que o ar pode circular livremente atrás do aparelho. Para garantir o melhor desempenho possível se o aparelho estiver debaixo de uma unidade suspensa na parede, a distância mínima entre o topo do aparelho e a unidade de parede deve ser pelo menos 100 mm. Em todo o caso, deve-se evitar colocar o aparelho debaixo de uma unidade suspensa na parede. O nivelamento preciso é garantido por um ou vários pés ajustáveis na base do aparelho.

ADVERTÊNCIA
Deve ser possível desligar o aparelho da corrente eléctrica; a ficha de alimentação eléctrica tem de estar facilmente acessível após a instalação.

9.3 Ligação eléctrica

Antes de ligar, certifique-se de que a tensão e a frequência indicadas na placa de dados correspondem à fonte de alimentação doméstica.
O aparelho deve ter uma ligação à terra.
A ficha do cabo de alimentação é fornecida com um contacto para este objectivo. Se a tomada da fonte de alimentação doméstica não estiver ligada à terra, ligue o aparelho a uma ligação à terra separada, em conformidade com as normas actuais, consultando um electricista qualificado.

O fabricante declina toda a responsabilidade caso as precauções de segurança acima não sejam cumpridas.

Este aparelho cumpre com as directivas. E.E.C.

9.4 Espaçadores traseiros

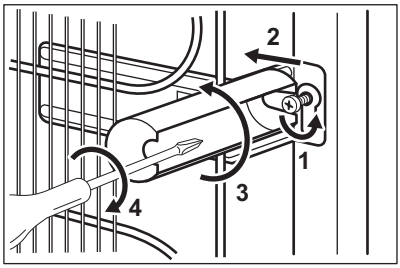

Pode encontrar os dois espaçadores no saco da documentação.
Execute estes passos para instalar os espaçadores:

1. Liberte o parafuso.
2. Encaixe o espaçador debaixo do parafuso.
3. Rode o espaçador para a posição correcta.
4. Volte a apertar os parafusos.

9.5 Nivelamento

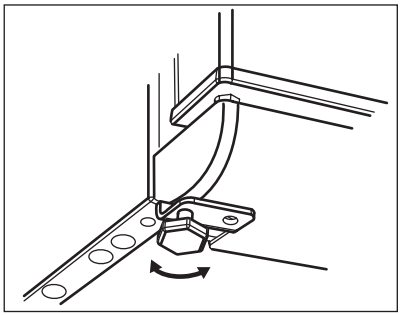

Um nivelamento preciso evita vibrações, ruído e a deslocação do aparelho durante o funcionamento. Para ajustar a altura do aparelho, aperte ou desaperte os dois pés dianteiros ajustáveis.

9.6 Reversibilidade da porta

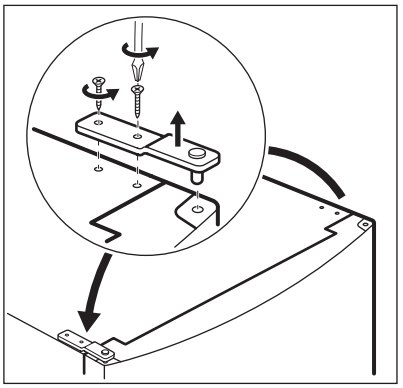

Recomendamos que execute as seguintes operações com a ajuda de outra pessoa que irá segurar as portas do aparelho durante as operações.

Para mudar o sentido de abertura da porta, execute estes passos:

- Retire a ficha da tomada eléctrica.
- Desaperte a cavilha superior e aperte-a no lado oposto.
- Remova a porta.

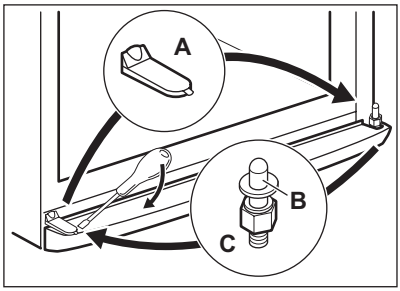

- Retire o rodapé.
- Retire o tampo (A) e coloque-o no lado oposto.
- Desaparafuse a dobradiça inferior (C) e as anilhas (B)
- Coloque a cavilha e as anilhas no lado oposto.

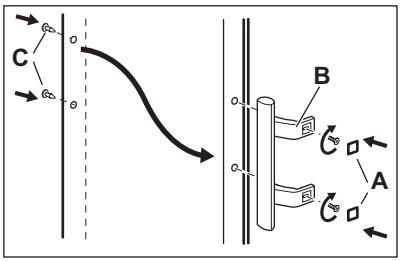

- Volte a apertar a dobradiça superior.
- Volte a instalar a porta.
- Retire os tampos. (B) Retire os pinos. (A)
- Desaperte as pegas e fixe-as no lado oposto. (C)
- Coloque os pinos (A) no lado oposto
- Faça uma verificação final para garantir que:
  - Todos os parafusos estão apertados.
  - A porta abre e fecha correctamente.

Se a temperatura ambiente for baixa (por exemplo, no Inverno), a junta pode não se moldar perfeitamente ao aparelho. Neste caso, aguarde que a junta adira naturalmente.
Caso não queira executar as operações acima mencionadas, contacte o Serviço Pós-venda mais próximo. Os custos da inversão da abertura das portas pelo técnico do Serviço Pós-venda serão suportados por si.

10. RUÍDOS

Existem alguns ruídos durante o funcionamento normal (compressor, circulação do refrigerante).

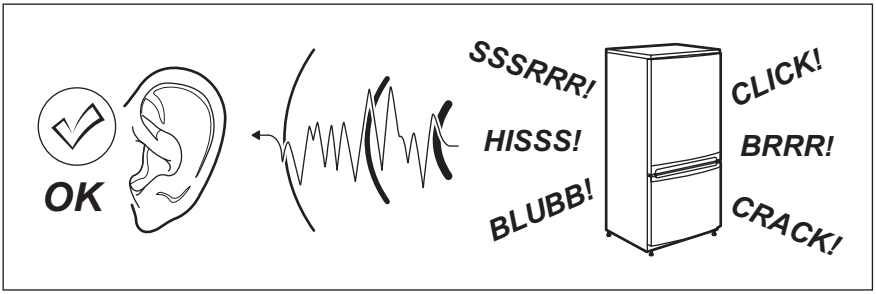
OK
SSSRRR!
HISSS!
BLUBB!
CLICK!
BRRR!
CRACK!

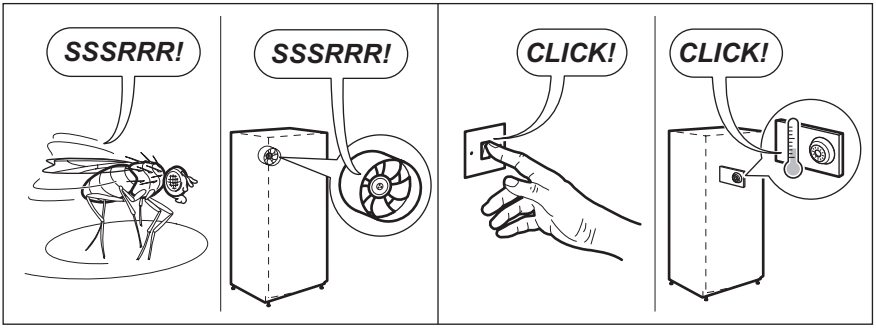
SSSRRR!
SSSRRR!
CLICK!
CLICK!

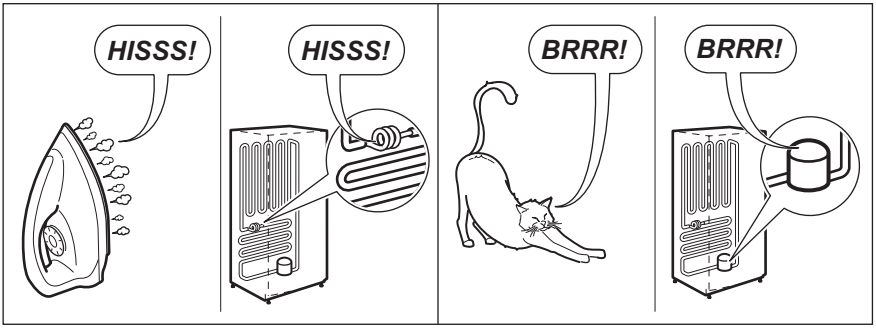
HISSS!
HISSS!
BRRR!
BRRR!

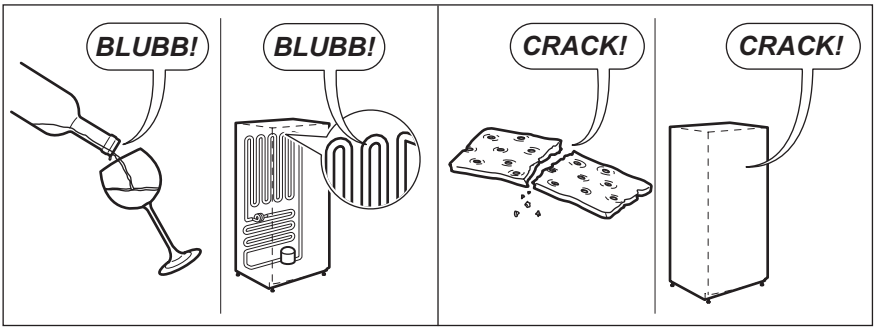
BLUBB!
BLUBB!
CRACK!
CRACK!

11. DADOS TÉCNICOS

Dimensão		
	Altura	2010 mm
	Largura	595 mm
	Profundidade	658 mm
Voltagem		230-240 V
Frequência		50 Hz

As informações técnicas encontram-se na placa de características no lado esquerdo do interior do aparelho e na etiqueta de energia.

12. PREOCUPAÇÕES AMBIENTAIS

Recicle os materiais que apresentem o símbolo . Coloque a embalagem nos contentores indicados para reciclagem. Ajude a proteger o ambiente e a saúde pública através da reciclagem de aparelhos eléctricos e electrónicos. Não elimine os aparelhos que tenham o símbolo juntamente com os resíduos domésticos. Coloque o produto num ponto de recolha para reciclagem local ou contacte as suas autoridades municipais.

ÍNDICE DE MATERIAS

1. INSTRUCCIONES DE SEGURIDAD 29
2. DESCRIPCIÓN DEL PRODUCTO 32
3. PANEL DE MANDOS 32
4. USO DIARIO 34
5. CONSEJOS ÚTILES 38
6. MANTENIMIENTO Y LIMPIEZA 39
7. SOLUCIÓN DE PROBLEMAS 40
8. CÓMO UTILIZAR EL DISPENSADOR DE AGUA CON CARTUCHO DE FILTRO PUREADVANTAGE 43
9. INSTALACIÓN 49
10. RUIDOS 52
11. DATOS TÉCNICOS 53

PENSAMOS EN USTED

Gracias por adquirir un producto Electrolux. Ha escogido un producto que contiene décadas de experiencia e innovación profesionales. Ingenioso y elegante, se ha diseñado pensando en usted. Así que, siempre que lo utilice puede tener la seguridad de que conseguirá excelentes resultados.

Bienvenido a Electrolux.

Visite nuestro sitio web para:

Obtener consejos, folletos, soluciones a problemas e información de servicio:
www.electrolux.com

Registrar su producto para recibir un mejor servicio:
www.electrolux.com/productregistration

Adquirir accesorios, artículos de consumo y recambios originales para su aparato:
www.electrolux.com/shop

ATENCIÓN Y SERVICIO AL CLIENTE

Le recomendamos que utilice recambios originales.
Al contactar con el Servicio, cerciórese de tener la siguiente información a mano.
La información se puede encontrar en la placa de características. Modelo, PNC, Número de serie.

Advertencia - Precaución-Información sobre seguridad.

Datos y recomendaciones generales

Información medioambiental

Salvo modificaciones.

1. ⚠ INSTRUCCIONES DE SEGURIDAD

Por su seguridad y para garantizar el funcionamiento correcto del aparato, antes de instalarlo y utilizarlo por primera vez lea atentamente este manual del usuario, incluidos los consejos y advertencias. Para evitar errores y accidentes, es importante que todas las personas que utilicen el aparato estén perfectamente al tanto de su funcionamiento y de las características de seguridad. Conserve estas instrucciones y no olvide mantenerlas junto al aparato en caso de su desplazamiento o venta para que quienes lo utilicen a lo largo de su vida útil dispongan siempre de la información adecuada sobre el uso y la seguridad.
Por la seguridad de personas y bienes, siga las normas de seguridad indicadas en estas instrucciones, ya que el fabricante no se hace responsable de daños provocados por omisiones.

1.1 Seguridad de niños y personas vulnerables

- Este electrodoméstico no está diseñado para que lo usen personas (incluidos niños) con discapacidad física, sensorial o mental, o con experiencia y conocimiento insuficientes, a menos que una persona responsable de su seguridad les supervise o instruya en el uso del electrodoméstico.

  No permita que los niños jueguen con el electrodoméstico.
- Mantenga los materiales de embalaje alejados de los niños. Existe riesgo de asfixia.
- Si va a desechar el aparato, extraiga el enchufe de la toma, corte el cable de conexión (tan cerca del aparato como pueda) y retire la puerta para impedir que los niños al jugar puedan sufrir descargas eléctricas o quedar atrapados en su interior.
- Si este aparato, que cuenta con juntas de puerta magnéticas, sustituirá a un aparato más antiguo con cierre de muelle (pestillo) en la puerta, cerciórese de inutilizar el cierre de muelle antes de desechar el aparato antiguo. Evitará así que se convierta en una trampa mortal para niños.

1.2 Instrucciones generales de seguridad

⚠ **ADVERTENCIA**
Mantenga libres de obstrucciones las aberturas de ventilación del alojamiento del aparato o de la estructura empotrada.

Mantenga libres de obstrucciones las aberturas de ventilación del alojamiento del aparato o de la estructura empotrada.

- El aparato está diseñado para conservar los alimentos y bebidas de una vivienda normal, como se explica en este folleto de instrucciones.
- No utilice dispositivos mecánicos ni medios artificiales para acelerar el proceso de descongelación.
- No utilice otros aparatos eléctricos (como máquinas para hacer helados) dentro de aparatos de refrigeración, a menos que el fabricante haya autorizado su utilización para estos fines.
- No dañe el circuito del refrigerante.
- El circuito del refrigerante del aparato contiene isobutano (R600a). Se trata de un gas natural con un alto nivel de compatibilidad medioambiental, aunque es inflamable.

  Durante el transporte y la instalación del aparato, cerciórese de que ninguno de los componentes del circuito del refrigerante sufra daños.

  Si el circuito del refrigerante resulta dañado:

  – mantenga el aparato alejado de las llamas y de cualquier fuente de combustión

  – ventile bien la habitación en la que se encuentra el aparato
- Es peligroso alterar las especificaciones o modificar este producto en modo alguno. Cualquier daño en el cable de alimentación puede provocar un cortocircuito, un incendio o una descarga eléctrica.

ADVERTENCIA
Los componentes eléctricos (cable de alimentación, enchufe, compresor) debe sustituirlos un técnico autorizado o personal de reparaciones profesional a fin de evitar riesgos.

1. El cable de alimentación no se debe prolongar.
2. Compruebe que la parte posterior del aparato no aplaste ni dañe el enchufe. Un enchufe aplastado o dañado puede recalentarse y provocar un incendio.
3. Cerciórese de que tiene acceso al enchufe del aparato.
4. No tire del cable de alimentación.
5. Si la toma de red está floja, no introduzca el enchufe. Existe riesgo de descarga eléctrica o incendio.
6. No utilice el aparato sin la tapa de la bombilla (si está provisto de ella) de iluminación interior.

- Este aparato es pesado. Debe tener precauciones durante su desplazamiento.
- No retire ni toque elementos del compartimento congelador con las manos húmedas o mojadas, ya que podría sufrir abrasión de la piel o quemaduras por congelación.
- Evite la exposición prolongada del aparato a la luz solar directa.
- Las bombillas que se utilizan en este aparato (si está provisto de ellas) son especiales, y se han seleccionado exclusivamente para uso en aparatos domésticos. No pueden utilizarse para la iluminación de la vivienda.

1.3 Uso diario

- No coloque recipientes calientes sobre las piezas plásticas del aparato.
- No almacene gas ni líquido inflamable en el aparato, ya que podrían estallar.
- No coloque alimentos directamente contra la salida de aire de la pared posterior. (Si el aparato es No Frost, es decir, no acumula escarcha.)
- Los alimentos que se descongelen no deben volver a congelarse.
- Guarde los alimentos congelados, que se adquieren ya envasados, siguiendo las instrucciones del fabricante.
- Se deben seguir estrictamente las recomendaciones del fabricante del aparato sobre el almacenamiento. Consulte las instrucciones correspondientes.
- No coloque bebidas carbonatadas o con gas en el congelador, ya que se genera presión en el recipiente, que podría estallar y dañar el aparato.
- Si se consumen polos helados retirados directamente del aparato, se pueden sufrir quemaduras causadas por el hielo.

1.4 Cuidado y limpieza

- Desenchufe el aparato antes de realizar cualquier tarea de reparación o mantenimiento.
- No limpie el aparato con objetos metálicos.
- No utilice objetos afilados para eliminar el hielo del aparato. Utilice un raspador plástico.
- No utilice secadores de pelo ni otros aparatos de calefacción para acelerar la descongelación. El exceso de calor puede dañar el interior de plástico; la humedad podría penetrar en el sistema eléctrico y provocar un cortocircuito.

1.5 Instalación

Para realizar la conexión eléctrica, siga atentamente las instrucciones de los párrafos correspondientes.

- Desembale el aparato y compruebe que no tiene daños. No conecte el aparato si está dañado. Informe de los posibles daños de inmediato a la tienda donde lo adquirió. En ese caso, conserve el material de embalaje.
- Es recomendable esperar al menos dos horas antes de conectar el aparato, para permitir que el aceite regrese al compresor.
- El aparato debe contar con circulación de aire adecuada alrededor, ya que de lo contrario se produce recalentamiento. Para conseguir una ventilación suficiente, siga las instrucciones correspondientes a la instalación.

- Siempre que sea posible, la parte posterior del producto debe estar contra una pared, para evitar que se toquen las partes calientes (compresor, condensador) y se produzcan quemaduras.
- El aparato no debe colocarse cerca de radiadores ni de hornillas de cocina.
- Asegúrese de que es posible acceder al enchufe después de instalar el electrodoméstico.
- Realice la conexión sólo a un suministro de agua potable (si está prevista una conexión de agua).

1.6 Asistencia

- Las tareas de servicio o mantenimiento del aparato deben dejarse en manos de un electricista homologado.
- No retire la tapa del LED. Si es necesario sustituir el panel de luces LED, póngase en contacto con el centro de servicio técnico más cercano.
- El producto debe ser reparado por un técnico de servicio autorizado, y sólo con piezas de recambio originales.

1.7 Protección del medio ambiente



Este aparato no contiene gases perjudiciales para la capa de ozono, ni en el circuito de refrigerante ni en los materiales aislantes. El aparato no se debe desechar junto con los residuos urbanos. La espuma aislante contiene gases inflamables: el aparato se debe desechar de acuerdo con la normativa vigente, que puede solicitar a las autoridades locales. No dañe la unidad de refrigeración, en especial la parte trasera, cerca del intercambiador de calor. Los materiales de este aparato marcados con el símbolo ♺ son reciclables.

2. DESCRIPCIÓN DEL PRODUCTO

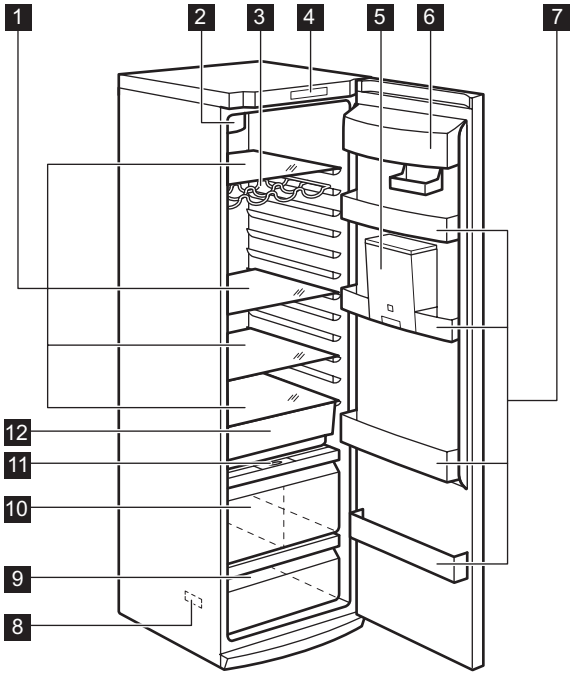

1 Estantes de cristal
2 Refrigeración de aire dinámico
3 Estante botellero
4 Panel de control
5 Dispensador de agua
6 Estante para mantequilla
7 Estantes de la puerta
8 Placa de características
9 Cajón Crispfresh
10 Cajón Crispfresh
11 Control de humedad
12 Cajón Freshzone

3. PANEL DE MANDOS

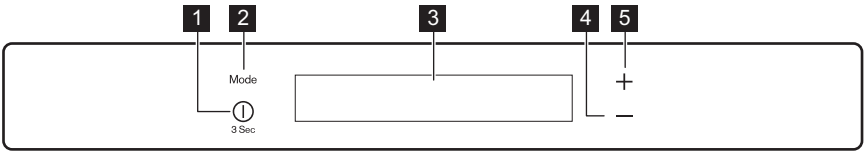

1 Tecla ON/OFF
2 Tecla Mode
3 Pantalla
4 Tecla de enfriamiento de temperatura
5 Tecla de calentamiento de temperatura

Se puede cambiar el sonido predefinido de las teclas a otro más alto manteniendo pulsadas al mismo tiempo la tecla Mode y

la de enfriamiento de temperatura durante unos segundos. El cambio es reversible.

3.1 Pantalla

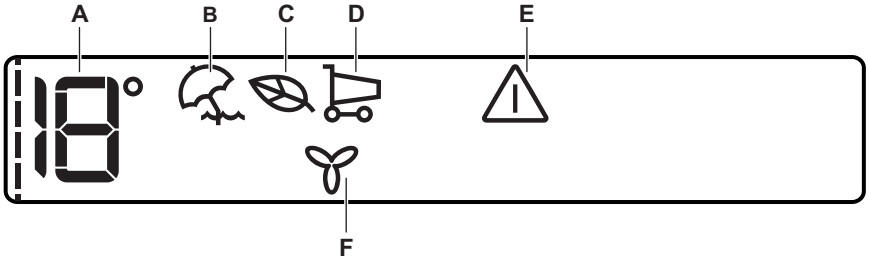

A) Indicador de temperatura
B) Modo Vacaciones
C) Modo Eco
D) Modo Compras
E) Indicador de alarma de puerta abierta
F) Modo FreeStore

Después de seleccionar la tecla de modo o de temperatura, se inician las animaciones ---- .
Tras seleccionar la temperatura, la animación parpadea durante unos minutos.

3.2 Encendido

Para encender el aparato siga los siguientes pasos:

1. Conecte el enchufe a la toma de corriente.
2. Pulse la tecla ON/OFF si la pantalla está apagada.
3. Si DEMO aparece en la pantalla, el aparato está en el modo de demostración. Consulte el apartado "Qué hacer si...".
4. Los indicadores de temperatura muestran la temperatura predeterminada programada.

Para programar otra temperatura, consulte la sección "Regulación de la temperatura".

3.3 Apagado

Para apagar el aparato:

1. Pulse la tecla ON/OFF durante 3 segundos.
2. La pantalla se apaga.
3. Para desconectar el aparato de la corriente, desconecte el enchufe de la toma de corriente.

3.4 Regulación de la temperatura

La temperatura programada en el frigorífico puede ajustarse pulsando la tecla de temperatura.
Ajuste de la temperatura predeterminada: +5°C para el frigorífico.
El indicador de temperatura muestra la temperatura programada.
La temperatura programada se alcanza en un plazo de 24 horas.

Después de un corte del suministro eléctrico, la temperatura ajustada se guarda.

3.5 EcoMode

Para una conservación óptima de los alimentos, seleccione EcoMode.
Para activar la función:

1. Pulse la tecla Mode hasta que aparezca el icono correspondiente.

   El indicador de temperatura muestra la temperatura programada:

   – para el frigorífico: +4 °C

Para desactivar la función:

1. Pulse la tecla Mode para seleccionar otra función o pulse Mode hasta que no se vea ninguno de los iconos especiales.

La función se apaga seleccionando una temperatura programada diferente.

3.6 ShoppingMode

Si necesita introducir una gran cantidad de alimentos calientes, por ejemplo, después de haber hecho la compra, se aconseja activar la función ShoppingMode para enfriarlos más rápidamente y evitar que suba la temperatura de los que ya se guardan en el frigorífico.
Para activar la función:

1. Pulse la tecla Mode hasta que aparezca el icono correspondiente.

ShoppingMode se desactiva automáticamente después de unas 6 horas.
Para apagar la función antes de que termine automáticamente:

1. Pulse la tecla Mode para seleccionar otra función o pulse Mode hasta que no se vea ninguno de los iconos especiales

La función se apaga seleccionando una temperatura programada diferente.

3.7 Modo Vacaciones

Esta función permite mantener el frigorífico vacío y cerrado durante periodos de tiempo prolongados sin que se formen malos olores.

El compartimento frigorífico debe estar vacío mientras la función esté activada.

Para activar la función:

1. Pulse la tecla Mode hasta que aparezca el icono correspondiente.

   El indicador de temperatura del frigorífico muestra la temperatura programada.

Para desactivar la función:

1. Pulse la tecla Mode para seleccionar otra función o pulse Mode hasta que no se vea ninguno de los iconos especiales.

La función se apaga seleccionando una temperatura programada diferente.

3.8 Modo FreeStore

Para activar la función:

1. Pulse la tecla Mode hasta que aparezca el icono correspondiente.
2. Aparece el indicador FreeStore.

Para desactivar la función:

1. Pulse la tecla Mode para seleccionar otra función o pulse Mode hasta que no se vea ninguno de los iconos especiales

Si la función se activa automáticamente, no se muestra el indicador FreeStore (consulte la sección "Uso diario").
La activación del modo FreeStore incrementa el consumo de energía.

3.9 Alarma de puerta abierta

Si la puerta se queda abierta durante unos minutos, sonará una señal acústica. Los indicadores de puerta abierta son los siguientes:

- indicador de alarma intermitente
- señal acústica

Una vez restablecidas las condiciones normales (puerta cerrada), la alarma acústica se detendrá.
La señal acústica se puede desactivar durante la fase de alarma pulsando para ello cualquier tecla.

4. USO DIARIO

4.1 Almacenamiento de alimentos congelados

Al poner en marcha el aparato por primera vez o después de un periodo sin uso, déjelo en marcha al menos durante 2 horas antes de colocar los productos en el compartimento.
Los cajones de congelados aseguran una búsqueda fácil y rápida del paquete de alimentos que se desea encontrar. Cuan-

do tenga que conservar grandes cantidades de alimentos, quite todos los cajones excepto el último, que debe permanecer en su sitio para la correcta circulación del aire. En todos los estantes se pueden colocar alimentos que sobresalgan hasta 15 mm de la puerta

En caso de producirse una descongelación accidental, por ejemplo, por un corte del suministro eléctrico, si la interrupción ha durado más que el valor indicado en la tabla de características técnicas bajo la especificación "periodo de tiempo en descongelación", los alimentos descongelados deberán consumirse cuanto antes o cocinarse de inmediato, y luego volverse a congelar (después de que se hayan enfriado).

4.2 Congelación de alimentos frescos

El compartimento del congelador es adecuado para congelar alimentos frescos y conservar a largo plazo los alimentos congelados y ultracongelados.
Para congelar alimentos frescos, active la función Fast Freeze al menos 24 horas antes de introducir los alimentos en el compartimento congelador.
Coloque los alimentos que vaya a congelar en el compartimento inferior.
La cantidad máxima de alimentos que puede congelarse en 24 horas se indica en la **placa de características**, una etiqueta situada en el interior del aparato.
El proceso de congelación dura 24 horas: durante ese tiempo no deben añadirse otros alimentos para congelar.

4.3 Descongelación

Los alimentos ultracongelados o congelados, antes de utilizarlos, se pueden descongelar en el compartimento frigorífico o a temperatura ambiente, dependiendo del tiempo de que se disponga.
Es posible incluso cocinar piezas pequeñas congeladas, tomadas directamente del congelador; en tal caso, el tiempo de cocción será más prolongado.

4.4 DYNAMICAIR

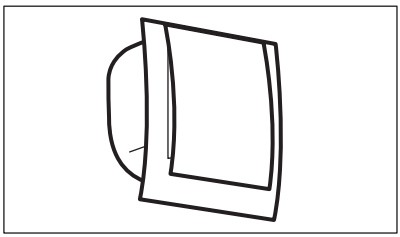

El compartimento frigorífico cuenta con un dispositivo que permite enfriar los alimentos con más rapidez y mantener una temperatura más uniforme dentro del compartimento.
El dispositivo se activa por sí solo cuando es necesario, por ejemplo, para recuperar rápidamente la temperatura después de abrir la puerta o cuando la temperatura ambiente sea elevada.
Permite encender el dispositivo manualmente cuando sea necesario (consulte la sección "Función DYNAMICAIR ").

El dispositivo DYNAMICAIR se detiene cuando la puerta está abierta y se reinicia inmediatamente después de cerrar la puerta.

4.5 Indicador de temperatura

El termostato debe ajustarse

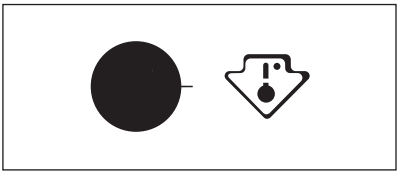

Temperatura correcta

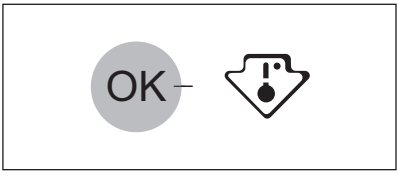

Para ayudarle a controlar correctamente su aparato, hemos instalado un indicador de temperatura en el frigorífico.
El símbolo lateral indica el área más fría del frigorífico.
El área más fría va desde el estante de cristal del cajón para frutas y verduras hasta el símbolo o hasta el estante situado a la misma altura que el símbolo.
Para almacenar correctamente los alimentos, asegúrese de que el indicador de temperatura muestra el mensaje “OK”.
Si no muestra “OK”, ajuste el controlador de temperatura en más frío y espere 12 horas antes de volver a comprobar el indicador de temperatura.
Tras introducir alimentos frescos en el aparato o abrir varias veces la puerta durante un periodo prolongado, es normal que desaparezca el mensaje “OK”.

4.6 Estantes móviles

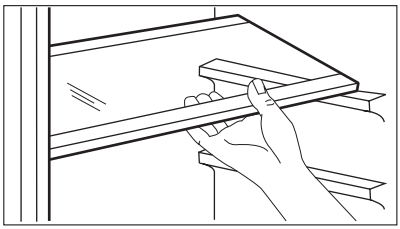

Las paredes del frigorífico cuentan con una serie de guías para colocar los estantes del modo que se prefiera.

4.7 Estante botellero

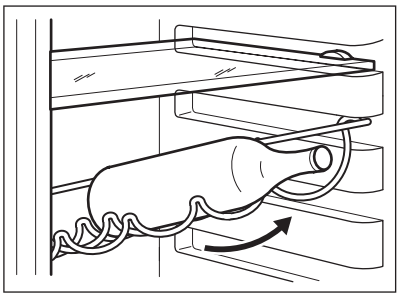

Coloque las botellas (con la parte del tapón hacia fuera) en el estante botellero provisto al efecto.

Si coloca el botellero en posición horizontal, úselo sólo para botellas cerradas.
El estante botellero puede inclinarse para guardar botellas previamente abiertas.
Para inclinarlo, tire del estante hacia arriba de forma que pueda girarlo y colocarlo en el nivel más alto siguiente.

4.8 Colocación de los estantes de la puerta

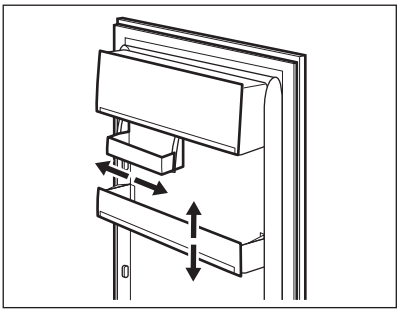

Para poder guardar alimentos de distintos tamaños, los estantes de la puerta se pueden colocar a diferentes alturas.
Para realizar esos ajustes proceda como se indica a continuación: mueva paulatinamente el estante en la dirección de las flechas hasta retirarlo del soporte y colóquelo en la posición que desee.

4.9 Control de humedad

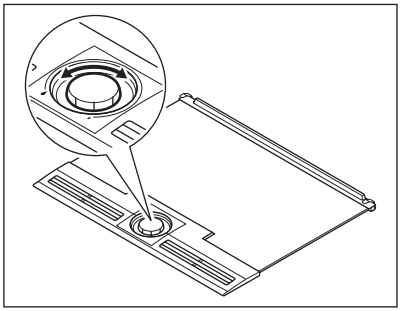

Cuando guarde frutas y verduras en el frigorífico, se recomienda colocar los productos en el cajón. El frigorífico garantiza que la temperatura se mantenga baja para aumentar la conservación. En condiciones normales, cuando el cajón de verduras no está completamente lleno y contiene una mezcla de frutas y verduras, el control de humedad se debe situar en la posición de humedad alta indicada con la marca de la gota grande. Esto significa que la rejilla superior está cerrada y que se conserva una humedad elevada en el interior del cajón. Éste debe ser el ajuste estándar. En ocasiones, cuando el cajón está muy lleno, existe el riesgo de que los productos se refrigeren con menos eficacia; en tal caso, se recomienda abrir las ventilaciones de la rejilla hacia la marca de la gota pequeña. Las verduras normalmente se enfrían solas evaporando el agua y, si las ventilaciones están cerradas, existe el riesgo de que se formen gotas y charcos de agua en el interior. Los productos que generan grandes cantidades son las lechugas, los champiñones, el brécol y las zanahorias. En los casos en los que la mezcla incluye manzanas y frutas en general, se recomienda mantener las ventilaciones ligeramente abiertas en caso de que exista el riesgo de acumulación de etileno en el interior. El etileno es una hormona de crecimiento que liberan algunas frutas y verduras y que puede dañar y estropear otras.

4.10 Cajón CrispFresh

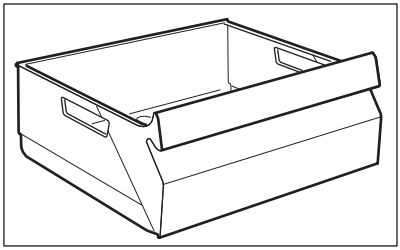

Este cajón es adecuado para guardar frutas y verduras.

4.11 Cajón Freshzone

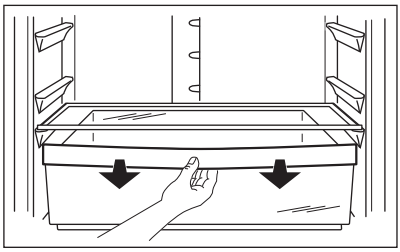

El cajón FreshZone alcanza una temperatura más baja que en el resto del frigorífico y es idóneo para almacenar alimentos frescos como pescado, carne y marisco.

5. CONSEJOS ÚTILES

5.1 Consejos para ahorrar energía

- No abra la puerta con frecuencia ni la deje abierta más tiempo del estrictamente necesario.
- Si la temperatura ambiente es elevada, la temperatura del aparato se ha ajustado en los valores más altos y está totalmente lleno, el compresor podría funcionar de manera continua, provocando la formación de escarcha o hielo en el evaporador. Si esto sucede, gire el regulador de temperatura a valores inferiores para permitir la descongelación automática y ahorrar en el consumo eléctrico.

5.2 Consejos para la refrigeración de alimentos frescos

Para obtener los mejores resultados:

- no guarde en el frigorífico alimentos calientes ni líquidos en evaporación;
- cubra o envuelva los alimentos, en especial si tienen sabores fuertes;
- coloque los alimentos de modo que el aire pueda circular libremente entre ellos.

5.3 Consejos para la refrigeración

Consejos útiles:
Carne (de todo tipo): guárdela en bolsas de plástico y colóquela en el estante de vidrio, sobre el cajón de las verduras. Por razones de seguridad, guárdela de ese modo durante uno o dos días, como máximo.
Alimentos cocinados, platos fríos, etc.: cúbralos y colóquelos en cualquier estante.
Frutas y verduras: una vez lavadas a fondo, guárdelas en los cajones especiales

suministrados al efecto. Si entra en contacto, el zumo de limón puede decolorar las partes de plástico del frigorífico. Por ello, se recomienda guardar los cítricos en contenedores separados.
Mantequilla y queso: colóquelos en recipientes herméticos especiales o envueltos en papel de aluminio o en bolsas de plástico, para excluir tanto aire como sea posible.
Botellas: deben guardarse tapadas en el estante para botellas de la puerta.
Los plátanos, las patatas, las cebollas y los ajos, si no están empaquetados, no deben guardarse en el frigorífico.

6. MANTENIMIENTO Y LIMPIEZA

6.1 Limpieza de las partes internas

Antes del empleo limpiar todas las partes internas con agua tibia y jabón neutro, a fin de eliminar el característico olor de nuevo y secarlas luego cuidadosamente.

No utilice detergentes ni polvos abrasivos, ya que podrían dañar el acabado

PRECAUCIÓN
Antes de realizar tareas de mantenimiento, desenchufe el aparato.

Este equipo contiene hidrocarburos en la unidad de refrigeración; por tanto, el mantenimiento y la recarga deben estar a cargo exclusivamente de técnicos autorizados.

6.2 Limpieza periódica

El equipo debe limpiarse de manera habitual:

- Limpie el interior y los accesorios con agua templada y un jabón neutro.
- Revise y limpie periódicamente las juntas de la puerta para mantenerlas limpias y sin restos.
- Aclare y seque a fondo.

No mueva, dañe ni tire de los conductos o cables del interior del armario.
No utilice detergentes, polvos abrasivos, productos de limpieza perfumados ni cera para limpiar el interior, ya que dañarán la superficie y dejarán un fuerte olor.

Limpie el condensador (rejilla negra) y el compresor de la parte posterior del aparato con un cepillo. Esa operación mejorará el rendimiento del aparato y reducirá el consumo eléctrico.

Tenga cuidado para no dañar el sistema de refrigeración.

Muchas marcas de limpiadores de superficies de cocina contienen químicos que pueden atacar o dañar los plásticos del aparato. Por tal razón, se recomienda que el exterior del aparato se limpie sólo con agua templada a la que se añadirá un poco de líquido lavavajillas.

6.3 Descongelación del frigorífico

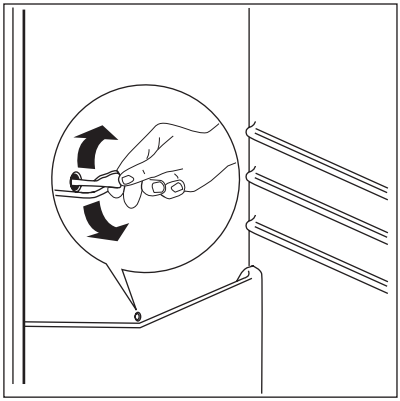

La escarcha se elimina automáticamente del evaporador del frigorífico cada vez que se detiene el compresor, durante el funcionamiento normal. El agua de la descongelación se descarga a través de un orificio hacia un recipiente especial situado en la parte posterior del aparato, sobre el motor compresor, donde se evapora.
Es importante limpiar periódicamente el orificio de salida del agua de descongelación situado en la mitad del canal del compartimento frigorífico para evitar que el agua se desborde y caiga sobre los alimentos del interior.
Utilice el limpiador especial suministrado, que hallará ya colocado en el orificio de desagüe.

7. SOLUCIÓN DE PROBLEMAS

Durante el funcionamiento del aparato pueden surgir ciertos problemas, no graves pero sí molestos, que no requieren la intervención del servicio técnico. La información de la tabla siguiente puede resultar útil para solucionar estos problemas sin necesidad de recurrir al servicio técnico ni abonar sus costes.

El funcionamiento del aparato va acompañado de ciertos sonidos (procedentes del compresor y del sistema de circulación). Esto es normal y no supone ningún fallo de funcionamiento.

El aparato no funciona continuamente, por lo que la parada del compresor no significa que exista un fallo de corriente. No toque las partes eléctricas del aparato mientras esté enchufado.

Problema	Posible causa	Solución
El aparato hace ruido.	El aparato no está bien apoyado en el suelo.	Compruebe que los soportes del aparato descansan sobre una superficie estable (todas las patas y ruedecillas deben estar bien apoyadas en el suelo). Consulte la sección "Nivelación".
El aparato emite una señal acústica. El icono de alarma parpadea.	La puerta no está bien cerrada.	Consulte la sección "Alarma de puerta abierta".

Problema	Posible causa	Solución
En la pantalla de temperatura aparece un cuadrado superior o inferior.	Se ha producido un error en la medición de la temperatura	Póngase en contacto con su servicio técnico (el sistema de refrigeración seguirá manteniendo fríos los alimentos, pero no podrá ajustar la temperatura)
“dEMo” aparece en la pantalla.	El aparato está en modo de demostración.	Mantenga pulsada aproximadamente 10 s la tecla OK pues se escucha un largo sonido del zumbador y la pantalla se apaga brevemente: el aparato empieza a funcionar con normalidad.
El compresor funciona continuamente.	Puede que el ajuste del regulador de temperatura sea incorrecto.	Seleccione una temperatura más alta.
	La puerta no está bien cerrada.	Consulte la sección "Cierre de la puerta".
	La puerta se ha abierto con excesiva frecuencia.	No mantenga abierta la puerta más tiempo del necesario.
	La temperatura de los alimentos es demasiado alta.	Deje que la temperatura de los alimentos descienda a la temperatura ambiente antes de guardarlos.
	La temperatura ambiente es demasiado alta.	Reduzca la temperatura ambiente.
El agua fluye por el interior del frigorífico.	La salida de agua está obstruida.	Limpie la salida de agua.
	Los alimentos impiden que el agua fluya al colector de agua.	Compruebe que los alimentos no tocan la placa posterior.
El agua fluye hacia el suelo.	El agua de la descongelación no fluye hacia la bandeja de evaporación situada sobre el compresor.	Fije la salida de agua de descongelación a la bandeja de evaporación.
La temperatura del aparato es muy baja.	Puede que el ajuste del regulador de temperatura sea incorrecto.	Seleccione una temperatura más alta.
La temperatura del aparato es muy baja.	Puede que el ajuste del regulador de temperatura sea incorrecto.	Seleccione una temperatura más baja.
	La puerta no está bien cerrada.	Consulte la sección "Cierre de la puerta".

Problema	Posible causa	Solución
	La temperatura de los alimentos es demasiado alta.	Deje que la temperatura de los alimentos descienda a la temperatura ambiente antes de guardarlos.
La temperatura del frigorífico es muy alta.	No hay circulación de aire frío en el aparato.	Compruebe que el aire frío circula libremente en el aparato.
	Se han introducido grandes cantidades de alimentos para enfriar al mismo tiempo.	Introduzca cantidades más pequeñas de alimentos a la vez.
El aparato no funciona.	El aparato está apagado.	Encienda el aparato.
	El aparato no está correctamente enchufado a la toma de corriente.	Enchufe el aparato correctamente a la toma de corriente.
	El aparato no recibe suministro eléctrico. No hay tensión en la toma de corriente.	Enchufe otro aparato eléctrico a la toma de corriente. Compruebe el fusible. Llame a un electricista cualificado.
La bombilla no funciona.	La bombilla es defectuosa.	Consulte la sección "Cambio de la bombilla".
	Se ha dejado abierta la puerta durante mucho tiempo.	Cierre la puerta del aparato.
La puerta interfiere con la rejilla de ventilación.	El aparato no está nivelado.	Consulte la sección "Nivelación".
Puerta mal alineada.	El aparato no está nivelado.	Consulte la sección "Nivelación".

Si los consejos anteriores no ofrecen resultados, llame al centro de servicio técnico más cercano.

7.1 Cambio de la bombilla

El aparato está equipado con una luz LED interior de larga duración.
El dispositivo de iluminación sólo debe ser sustituido por el servicio técnico. Póngase en contacto con el servicio técnico.

7.2 Cierre de la puerta

1. Limpie las juntas de la puerta.
2. Si es necesario, ajuste la puerta. Consulte "Instalación".
3. Si es necesario, cambie las juntas defectuosas. Póngase en contacto con el servicio técnico.

8. CÓMO UTILIZAR EL DISPENSADOR DE AGUA CON CARTUCHO DE FILTRO PUREADVANTAGE

8.1 Unidad de filtro de agua Pureadvantage

Componentes internos:

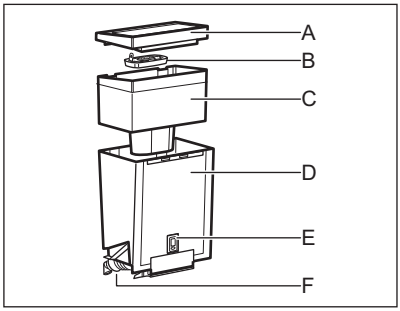

- A. Cubierta + tapa
- B. Incluye el cartucho de agua pura
- C. Depósito interno
- D. Depósito de agua
- E. Memo Purewater: indicador electrónico de cambio de cartucho
- F. Válvula + junta

Componentes externos:

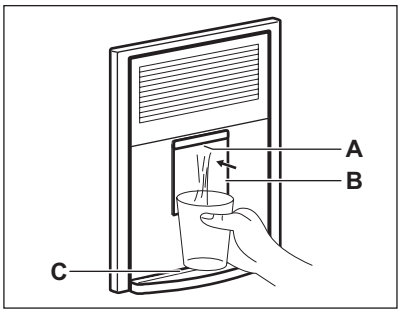

- A. Dispensador
- B. Palanca de agua
- C. Bandeja de goteo

8.2 Operaciones iniciales para el uso del dispensador de agua

1. Retire cintas y otros sistemas de protección del conjunto del depósito.
2. Limpie los componentes como se indica en el capítulo "Procedimiento de limpieza del dispensador de agua", para eliminar los posibles residuos

8.3 Procedimiento de limpieza del dispensador de agua

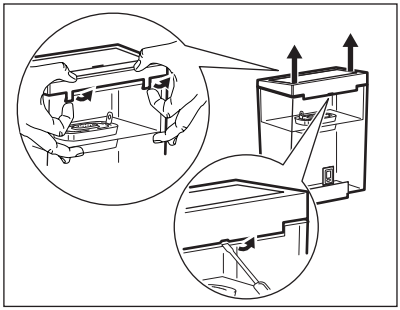

- Abra los dos elementos de retención situados a los lados del depósito, como se indica en las ilustraciones
- retire el cartucho PUREADVANTAGE de la unidad de filtro de agua
- presione los elementos de retención de la mitad y muévalo hacia arriba
- desplace el elemento de retención hacia el depósito central
- Empuje el depósito hacia arriba en dirección a la válvula.
- Retire la cubierta y el depósito interno
- Desenrosque la válvula girando de derecha a izquierda (preste especial atención para no aflojar la junta de la válvula, ya que es necesaria para que la unidad funcione correctamente)
- Limpie la tapa del depósito, la válvula y la junta con una solución de agua tibia y jabón neutro Aclare y colóquela dentro del orificio de la puerta durante la limpieza de los demás componentes (para evitar fugas de aire frío desde el frigorífico)
- Limpie el depósito y el depósito interno con una solución de agua tibia y jabón neutro y aclárelos.
- Después de limpiar los componentes del depósito retire la válvula de la puerta del frigorífico y monte el depósito en orden inverso (4-3-2-1) al del desmontaje (preste atención a la colocación de la junta de la válvula)
- Coloque el depósito montado en la puerta, en dirección a la válvula
- Cierre los elementos de retención en orden inverso al de apertura
- Vuelva a insertar el cartucho PUREADVANTAGE en el depósito interno.

8.4 Cómo utilizar el cartucho de filtro PUREADVANTAGE

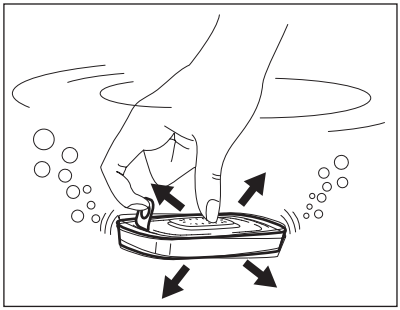

Paso 1: Preparación del cartucho
Para preparar el cartucho de filtro PUREADVANTAGE, retire el envoltorio de protección (nota: el cartucho y el envoltorio interior pueden aparecer húmedos; esto se debe sencillamente a la condensación).
Sumerja el cartucho en agua fría y sacúdalo con suavidad para eliminar las posibles burbujas de aire Ya puede utilizar el filtro
A diferencia de lo que sucede con otros cartuchos de filtro de agua, no es es necesario remojar previamente el nuevo cartucho PUREADVANTAGE.

Paso 2: Introducción en el depósito interno

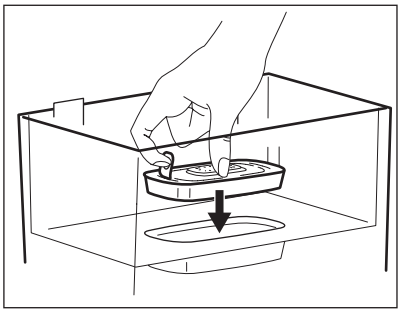

Retire la cubierta. Antes de introducir el cartucho, retire el depósito interno y límpielo bien, aclarándolo y secándolo con un paño.
A continuación limpie bien el interior del depósito de agua con un paño húmedo y séquelo a fondo.
Coloque el cartucho en el depósito de agua y empújelo hacia abajo, hasta que encaje en su sitio con un chasquido.
El cartucho debe permanecer en su sitio si se invierte la posición del depósito interno.

Paso 3: Enjuague del cartucho

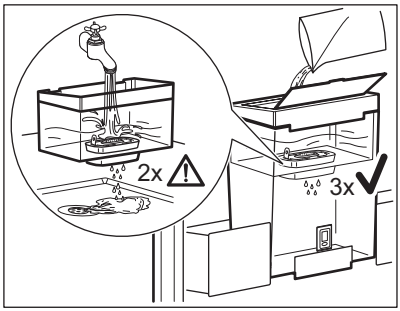

Retire el depósito interno de la unidad de filtro PUREADVANTAGE, llénelo de agua del grifo y déjela filtrar.
Deseche en el fregadero los dos primeros llenados. Estos se utilizan para enjuagar el cartucho de filtro.
A continuación vuelva a colocar el depósito interno en la unidad de filtro de agua PUREADVANTAGE.
Vuelva a colocar la tapa en el recipiente y presiónela con cuidado hacia abajo para cerciorarse de que encaja correctamente en su sitio.

Paso 4: Rellenado del depósito de agua

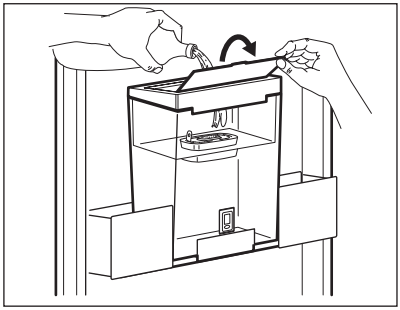

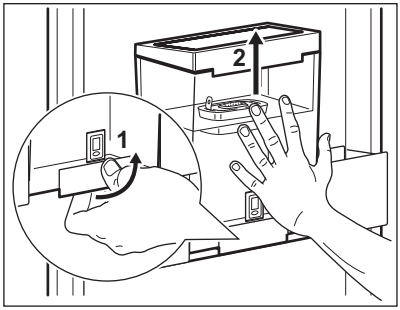

Para llenar el depósito con agua fría, simplemente abra la tapa superior abatible, vierta una jarra de agua en el depósito a través de la cubierta como se muestra en la ilustración (utilice la tapa cada vez que desee llenar el depósito de agua), o bien extraiga el depósito de agua (tire del asa (1) y extráigalo (2)) y rellénelo de agua fría bajo el grifo.

Para evitar que el agua salpique al abrir y cerrar la puerta del frigorífico se aconseja no llenar completamente el depósito, máximo 4 litros.

Si no ha utilizado toda el agua filtrada del depósito en uno o dos días, deshágase del agua que pueda haber en el interior de la unidad de filtro de agua PUREADVANTAGE y lávelo antes de volver a llenarlo

Espere a que el agua se filtre y repita el "Paso 4" tantas veces como sean necesarias hasta que la unidad de filtro de agua PUREADVANTAGE se llene

8.5 Retire el cartucho tirando del anillo

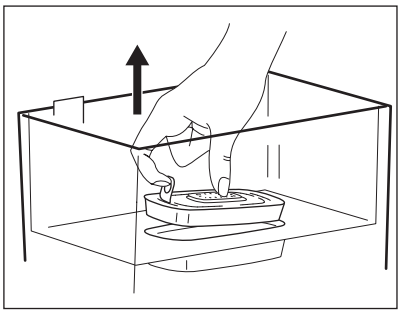

Para cambiar el cartucho al cabo de cuatro semanas, utilice el asa con anillo de la parte superior del cartucho para extraerlo del depósito interno y repita los pasos del 1 al 3 anteriores.

8.6 Memo PUREADVANTAGE

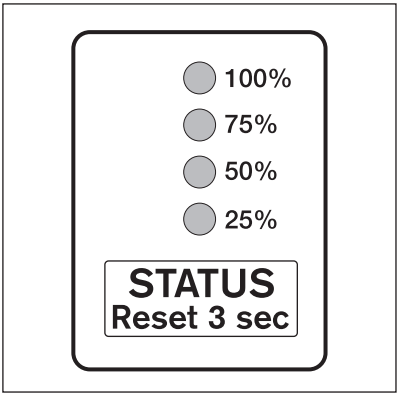

Para obtener el máximo rendimiento del filtro y un sabor óptimo, es importante cambiar el cartucho PUREADVANTAGE periódicamente PUREADVANTAGE recomienda que sustituya el cartucho de la unidad PUREADVANTAGE del frigorífico cada cuatro semanas
El indicador Memo PUREADVANTAGE le recuerda automáticamente cuándo tiene que cambiar el filtro
El exclusivo indicador Memo PUREADVANTAGE mide el tiempo de uso recomendado del cartucho
El indicador Memo PUREADVANTAGE se encuentra frente al depósito de agua.

Encienda la pantalla Memo

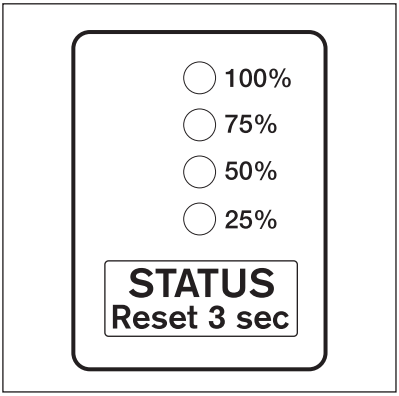

Para activar Memo, presione sin soltar el botón de inicio situado en la tapa hasta que aparezcan cuatro barras en la pantalla y parpadeen dos veces. El indicador Memo ya está activado

Control de funcionamiento

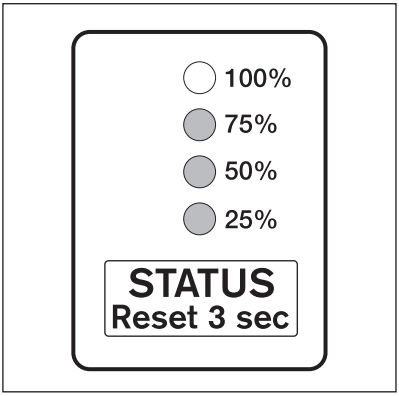

Los puntos intermitentes de Memo indican que está funcionando.

Indicador de vida útil

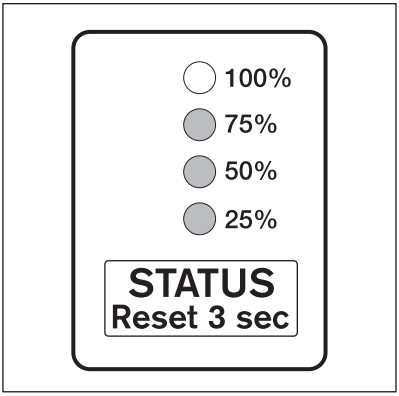

El indicador de vida útil está diseñado para utilizarse con cartuchos de filtro PUREADVANTAGE exclusivamente.

El indicador de vida útil recuerda cuando debe cambiarse el filtro PUREADVANTAGE™. Cada punto indica una duración de alrededor de una semana. La vida útil recomendada del filtro PUREADVANTAGE™ es de cuatro semanas (30 días) equivalente a cuatro puntos (100%). Cada semana desaparece una barra para indicar la vida útil restante. Así funciona el indicador de vida útil:

1. Pulse el botón STATUS para encender la pantalla.
2. Para ver en cualquier momento el estado del filtro PUREADVANTAGE™, pulse el botón durante 0,5-2 segundos. Por ejemplo, cuando se ven las cuatro luces, el filtro está al 100% con cuatro semanas de uso disponibles.
3. Para reiniciar la cuenta, pulse el botón 3 segundos o más.
4. Cambie el filtro PUREADVANTAGE™ cuando parpadeen todas las luces

8.7 Información importante

- El orificio de la válvula en la puerta del frigorífico DEBE ESTAR CERRADA con la VÁLVULA DE AGUA durante el funcionamiento normal del aparato
- Utilice sólo agua potable Si utiliza cualquier otro tipo de bebida, podría dejar residuos, sabor y olor en el depósito y en el grifo
- Es posible que se oiga algún ruido provocado por el aire que penetra al salir el agua del depósito
- Si el agua no fluye bien, vuelva a presionar la palanca de accionamiento Mantenga el vaso debajo del grifo durante algunos instantes, para asegurarse de que toda el agua cae en él
- No utilice bebidas carbonatadas, como las gaseosas El líquido puede gotear debido a la presión del gas
- Recuerde que el agua es un alimento. Consuma el agua filtrada en un plazo de uno a dos días.
- Si la unidad de filtro de agua PUREADVANTAGE no se utiliza durante un tiempo prolongado (como en vacaciones), es conveniente que deseche el agua que haya quedado en el sistema y deje el cartucho dentro del depósito del filtro.

  Antes de volver a utilizar el sistema, retire el cartucho y repita los pasos del 1 al 4 indicados en el apartado "Cómo utilizar el cartucho de filtro de agua PUREADVANTAGE ".
- La unidad de filtro de agua PUREADVANTAGE ha sido diseñada para utilizarse sólo con agua potable tratada y procedente de la red de suministro local (nota: se trata de aguas bajo control y vigilancia permanentes conforme a la normativa legal vigente para el agua de consumo) o con agua procedente de manantiales privados y sometida a las pruebas y controles de seguridad necesarios.

  Si las autoridades advierten sobre la necesidad de hervir el agua, deberá

hervirse también el agua filtrada por PUREADVANTAGE. Una vez levantada la recomendación de hervir el agua, será necesario limpiar todo el sistema de filtro e introducir un cartucho nuevo.

En la guía de información sobre PUREADVANTAGE puede consultar más detalles sobre el uso de los cartuchos de filtro PUREADVANTAGE y del indicador 'Memo'.

Para comprar nuevos cartuchos de filtro PUREADVANTAGE e indicadores Memo puede dirigirse a la red de servicios de asistencia técnica de Electrolux

9. INSTALACIÓN

ADVERTENCIA
Lea atentamente la "Información sobre seguridad" para garantizar su propia seguridad y el correcto funcionamiento del electrodoméstico antes de instalar el electrodoméstico.

9.1 Colocación

Instale el aparato en un punto en el que la temperatura ambiente se corresponda con la clase climática indicada en la placa de datos técnicos del aparato:

Clase climática	Temperatura ambiente
SN	+10°C a + 32°C
N	+16°C a + 32°C
ST	+16°C a + 38°C
T	+16°C a + 43°C

9.2 Ubicación

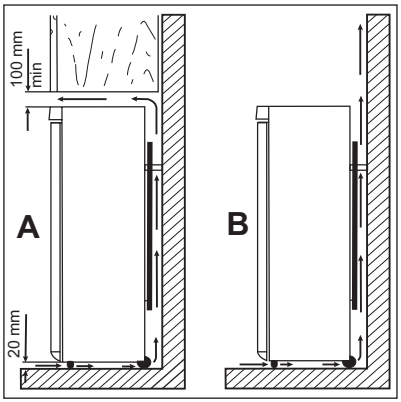

Instale el aparato alejado de fuentes de calor, como radiadores, calderas, luz solar directa, etc. Asegúrese también de que el aire pueda circular sin obstáculos por la parte trasera del aparato. Para garantizar un rendimiento óptimo, si el aparato se coloca debajo de un mueble de cocina instalado en la pared, deje una distancia mínima de 100 mm entre la parte superior del aparato y el mueble de pared. No obstante, lo ideal sería que el aparato no se colocara debajo de ningún mueble instalado en la pared. La base del aparato está provista de una o varias patas ajustables para garantizar un nivelado correcto del mismo.

ADVERTENCIA
Puede que en algún momento sea necesario desenchufar el aparato de la toma de corriente; por lo tanto, el enchufe debe ser fácilmente accesible tras la instalación del aparato.

9.3 Conexión eléctrica

Antes de conectar el aparato, compruebe que el voltaje y la frecuencia que aparecen en la placa de datos técnicos se corresponden con el suministro de la vivienda.
El aparato debe tener conexión a tierra. El enchufe del cable de alimentación se suministra con un contacto para tal fin. Si la toma de red de la vivienda carece de conexión a tierra, conecte el aparato a una toma de tierra conforme con la normativa, después de consultar a un electricista profesional.
El fabricante rechaza toda responsabilidad si no se toman las precauciones antes indicadas.
Este aparato es conforme con las directivas de la CEE.

9.4 Separadores traseros

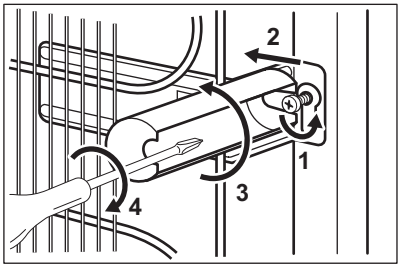

Encontrará los dos separadores en la bolsa que contiene la documentación.
Siga estos pasos para colocar los separadores:

1. Afloje el tornillo.
2. Encaje el separador debajo del tornillo.
3. Gire el separador a la posición derecha.
4. Apriete de nuevo los tornillos.

9.5 Nivelación

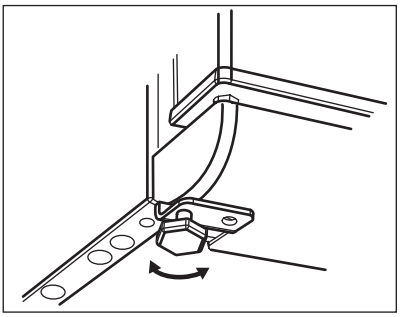

Un nivelado correcto evita las vibraciones y el ruido del aparato durante el funcionamiento. Para ajustar la altura del aparato afloje o apriete las dos patas delanteras ajustables.

9.6 Cambio del sentido de apertura de la puerta

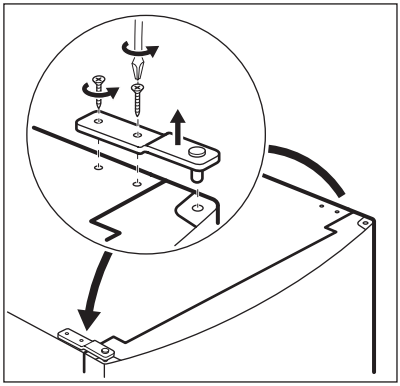

⚠ Los procedimientos que se indican a continuación requieren la ayuda de otra persona que sujete bien las puertas del aparato durante todo el proceso.

Para cambiar el sentido de apertura de la puerta, siga estos pasos:

- Desconecte el enchufe de la red.
- Afloje el pasador superior y enrósquelo en el lado opuesto.
- Retire la puerta.

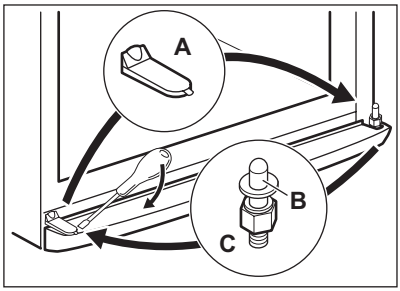

- Quite el zócalo.
- Saque la tapa (A) y colóquela en el lado opuesto.
- Desatornille la bisagra inferior (C) y las arandelas (B).
- Coloque el pasador y las arandelas en el lado opuesto.

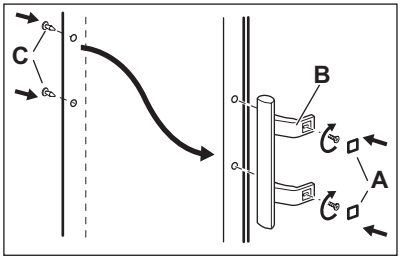

- Vuelva a atornillar la bisagra superior.
- Vuelva a montar la puerta.
- Saque las cubiertas. (B) Retire los pasadores de las tapas. (A)
- Desatornille las asas y fíjelas en el lado opuesto. (C)
- Vuelva a introducir los pasadores de las tapas (A) en el lado contrario
- Finalmente, compruebe que:
  - Todos los tornillos están apretados.
  - La puerta abre y cierra correctamente.

Es posible que la junta no encaje a la perfección en el mueble si la temperatura ambiente es baja (es decir, en invierno). En tal caso, espere hasta que la junta se fije al mueble de forma natural.
Si prefiere no realizar los procedimientos anteriores, póngase en contacto con el centro de servicio técnico más próximo. El personal del centro de servicio técnico cambiará el sentido de apertura de las puertas con gastos a su cargo.

10. RUIDOS

Durante el funcionamiento normal del aparato suelen producirse ciertos ruidos (compresor, circulación del refrigerante).

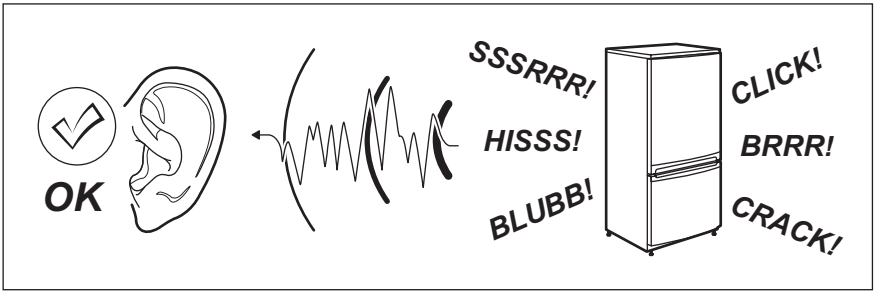

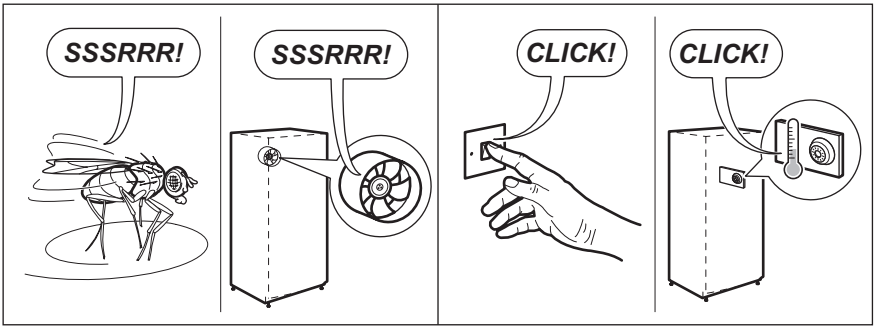

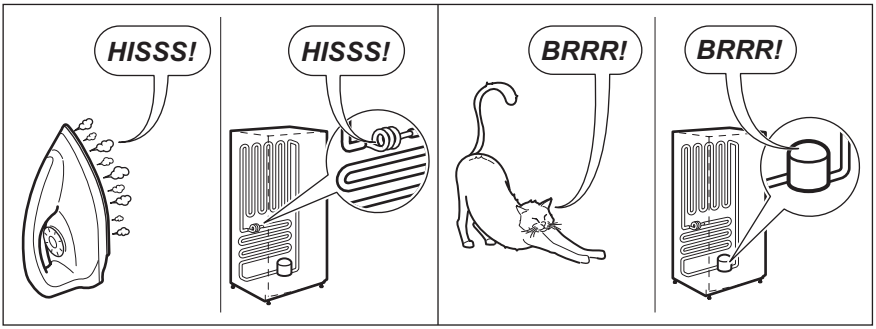

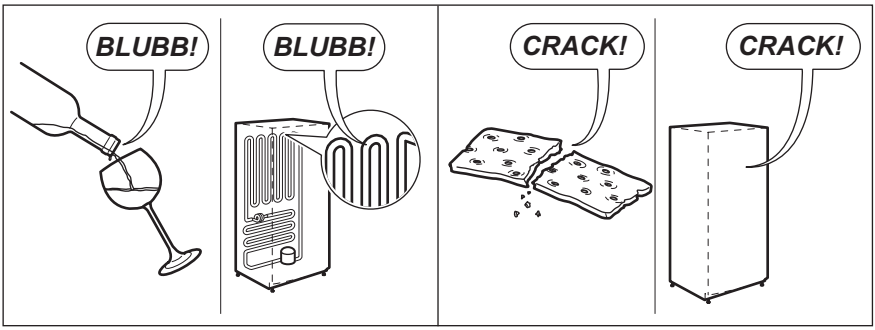

11. DATOS TÉCNICOS

Medidas		
	Altura	2010 mm
	Anchura	595 mm
	Fondo	658 mm
Tensión		230-240 V
Frecuencia		50 Hz

La información técnica se encuentra en la placa de datos técnicos, en el lado interior izquierdo del aparato, y en la etiqueta de energía.

12. ASPECTOS MEDIOAMBIENTALES

Recicle los materiales con el símbolo ♺.

Coloque el material de embalaje en los contenedores adecuados para su reciclaje.
Ayude a proteger el medio ambiente y la salud pública, así como a reciclar residuos de aparatos eléctricos y electrónicos. No deseche los aparatos marcados con el símbolo junto con los residuos domésticos. Lleve el producto a su centro de reciclaje local o póngase en contacto con su oficina municipal.

www.electrolux.com/shop



280151271-C-172013

CE