RUS Приложение
ХОЛОДИЛЬНИК–МОРОЗИЛЬНИК

KAZ Қосымша
ТОҢАЗЫТҚЫШ–МҰЗДАТҚЫШ

AZE Əlavə
SOYUDUCU–DONDURUCU

RON Anexa
FRIGIDER–CONGELATOR

UZB Ilova
SOVUTGICH–MUZLATGICH

TGK Замимаи
ЯХДОН–САРМОДОН

KYR Тиркеме
ТОНДУРУП МУЗДАТКЫЧ

XM–4A21–XXX–N

RUS

1 ОПИСАНИЕ ХОЛОДИЛЬНИКА

1.1 Холодильник, встраиваемый в мебель, в соответствии с рисунком 1 предназначен для замораживания свежих продуктов, длительного хранения замороженных продуктов и приготовления пищевого льда в морозильном отделении (далее – МО); для охлаждения и кратковременного хранения свежих продуктов, напитков, овощей и фруктов в отделении для хранения свежих пищевых продуктов (далее – ХО).

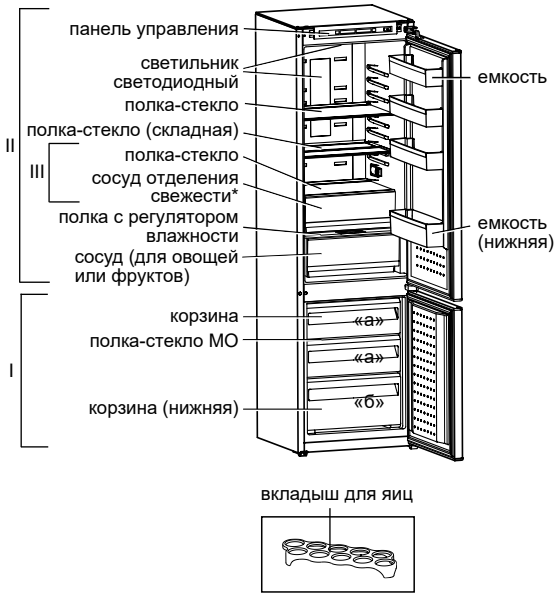

Таблица 1 – Климатические классы

Класс	Символ	Диапазон температур окружающей среды, ^{0}C
Умеренный расширенный	SN	От 10 до 32
Умеренный	N	От 16 до 32
Субтропический	ST	От 16 до 38
Тропический	T	От 16 до 43

I – морозильное отделение (МО):
«а» – зона замораживания и хранения,
«б» – зона хранения;
II – отделение для хранения свежих пищевых продуктов (ХО);
III – отделение свежести

* Отсутствует в некоторых исполнениях

Рисунок 1 – Холодильник и комплектующие изделия

Информация для предварительного ознакомления. Официальной информацией изготовителя не является

В ХО (некоторых исполнений модели холодильника) имеется отделение свежести в соответствии с рисунком 1. Температура в отделении свежести ниже, чем в ХО приблизительно на 2 ^{0}C, что позволяет увеличить срок хранения свежих мясных и рыбных продуктов. Не рекомендуется хранить в отделении овощи, салат и другие продукты, восприимчивые к низким температурам.

1.2 В холодильнике предусмотрен блок управления, который позволяет устанавливать температуру в отделениях, включать/выключать холодильник, включать функции, обеспечивает световую индикацию на дисплеях.

1.3 Холодильник имеет следующие функции: «Суперохлаждение ХО» (), «Отпуск» (), «Звуковая сигнализация открытой двери ХО» (), «Экономичный режим работы» (), «Суперзамораживание» (), «Охлаждение напитков» ().

1.4 Для освещения в холодильнике предусмотрены светильники светодиодные: потолочный и на задней стенке ХО в соответствии с рисунком 1.

1.5 В комплект поставки холодильника входят: комплектующие изделия (см. рисунок 1) и комплект монтажных частей (см. рисунок 2).

1.6 Холодильник оснащен системой без инееобразования (далее – система No Frost).

1.7 Холодильник должен эксплуатироваться в диапазоне температур окружающей среды, который соответствует климатическим классам, указанным на его табличке. Соответствие диапазонов температур климатическим классам приведено в таблице 1.

2 ПОДГОТОВКА МЕБЕЛИ К ВСТРАИВАНИЮ ХОЛОДИЛЬНИКА

2.1 Рекомендуемый вариант мебели для встраивания холодильника указан на рисунке 3 (размеры даны в миллиметрах).

2.2 В мебели, предназначенной для встраивания холодильника, должны быть предусмотрены проемы для воздушных каналов, которые необходимо регулярно очищать от пыли.

В проем на нижней лицевой панели мебельного шкафа рекомендуется установить декоративную решетку.

ВНИМАНИЕ! Минимальная площадь (S_{min}) воздушных каналов и отверстий декоративной решетки должна быть не менее 200 см^2, а глубина проема А – не менее 50 мм в соответствии с рисунком 3.

ЗАПРЕЩАЕТСЯ закрывать, заставлять чем-либо воздушные каналы или отверстия декоративной решетки.

2.3 Перед встраиванием холодильника следует произвести тщательное выравнивание поверхностей мебельного шкафа с помощью уровня. Положение дверей отрегулировать дверными петлями. Все углы между поверхностями мебельного шкафа должны составлять 90^0.

2.4 Мебель, в которую встраивается холодильник, должна находиться на расстоянии не менее 50 см от нагревательных приборов (газовых и электрических плит, печей и радиаторов отопления) и быть недоступной для прямых солнечных лучей.

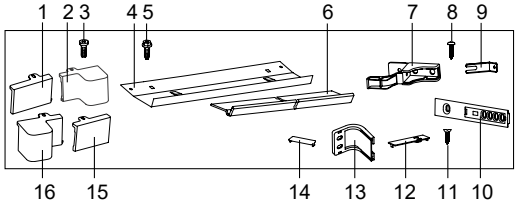

Поз. на рис. 2	Наименование	Количество, шт.	Поз. на рис. 2	Наименование	Количество, шт.
1	Накладка	1	9	Кронштейн	1
2	Накладка	1	10	Направляющая	3
3	Винт 4х10	2	11	Винт	6
4	Козырек	1	12	Заглушка	3
5	Винт М6х18	2	13	Уголок	3
6	Профиль декоративный	1	14	Заглушка	3
7	Кронштейн	1	15	Накладка*	1
8	Винт самонарезающий	12	16	Накладка*	1
* Устанавливаются при перенавеске двери					

Рисунок 2 – Комплект монтажных частей

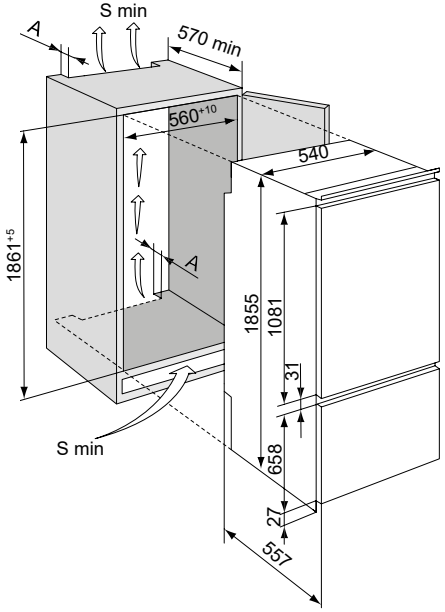

Рисунок 3 – Схема установки холодильника в мебель

Информация для предварительного ознакомления. Официальной информацией изготовителя не является

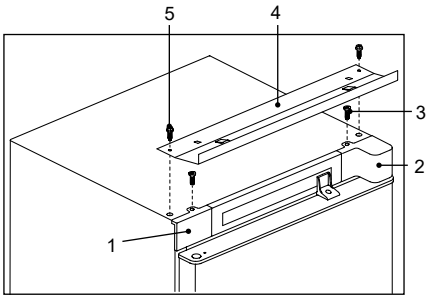

Рисунок 4

3 УСТАНОВКА И ВСТРАИВАНИЕ ХОЛОДИЛЬНИКА В МЕБЕЛЬ

3.1 ПОДГОТОВКА ХОЛОДИЛЬНИКА К УСТАНОВКЕ

3.1.1 Освободить холодильник и комплектующие от упаковочных материалов (полиэтиленовых пакетов, липких лент, вспененных транспортировочных прокладок).

ВНИМАНИЕ! Козырек из комплекта монтажных частей необходимо достать из пенополистирольного дна упаковки холодильника.

3.1.2 Для крепления холодильника к мебели используются соединительные детали из комплекта монтажных частей в соответствии с рисунком 2.

3.1.3 Перед установкой в мебель следует определить сторону открывания дверей холодильника. Двери можно перенавесить на правостороннее открывание. Чтобы исключить поломку пластмассовых деталей, перенавеску дверей должен выполнять только механик сервисной службы. Перенавеска дверей производится платно по прейскуранту сервисной службы.

3.1.4 Перед установкой холодильника в мебель необходимо:

– вынуть две декоративные заглушки, установить накладки 1 и 2 (либо 15 и 16 смотри рис. 2) в соответствии с рисунком 4 и зафиксировать каждую винтом 3;

– выкрутить два винта 5 из крыши холодильника, установить козырек 4 и зафиксировать его винтами 5.

3.1.5 Профиль декоративный 6 в соответствии с рисунком 5 приклеить, сняв защитную прокладку липкого слоя, на боковую поверхность холодильника со стороны открывания двери. При необходимости профиль следует укоротить по высоте мебели.

3.2 УСТАНОВКА ХОЛОДИЛЬНИКА В МЕБЕЛЬ

3.2.1 Установить холодильник в мебель через проем.

ВНИМАНИЕ! При задвигании холодильника в мебель не защемите шнур питания.

Проверить правильность установки козырька: козырек должен плотно прилегать к мебельному шкафу.

ВНИМАНИЕ! Расстояние от шкафа холодильника до выступа козырька в соответствии с рисунком 6 должно быть выдержано по всей высоте холодильника. Для обеспечения плотного закрывания двери холодильника данное расстояние должно быть не менее 53 мм.

Придвинуть холодильник к боковой стенке мебельного шкафа, чтобы профиль декоративный плотно прилегал к ней.

3.3 СОЕДИНЕНИЕ ХОЛОДИЛЬНИКА С МЕБЕЛЬНЫМ ШКАФОМ

3.3.1 Для соединения холодильника с боковыми стенками мебельного шкафа следует:

– вынуть две декоративные заглушки 17 в соответствии с рисунком 7;

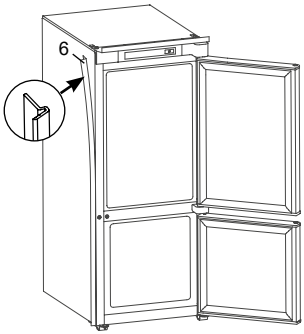

Рисунок 5 – Установка профиля декоративного

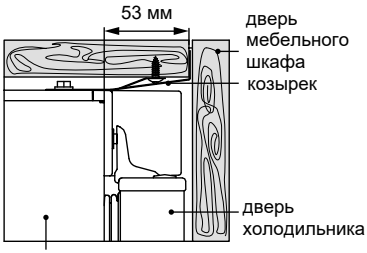

Рисунок 6

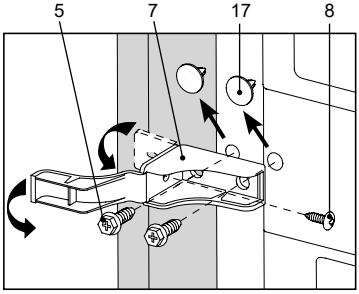

Рисунок 7

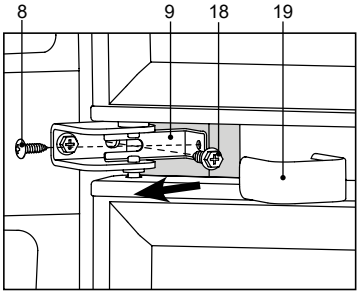

Рисунок 8

Информация для предварительного ознакомления. Официальной информацией изготовителя не является

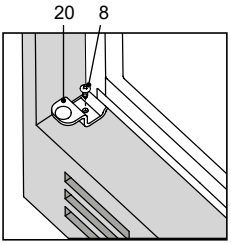

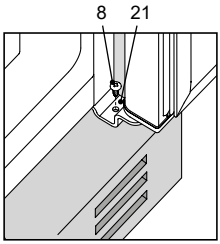

Рисунок 9

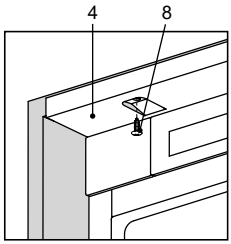

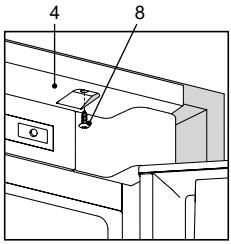

Рисунок 10

– установить кронштейн 7 и закрепить его двумя винтами 5;

– прикрутить кронштейн 7 винтом 8 к стенке мебельного шкафа (со стороны открывания двери) и прикрыть кронштейн крышкой;

– снять декоративную накладку 19 в соответствии с рисунком 8;

– открутить винт 18 и установить под него кронштейн 9, затем завернуть винт 18 до упора;

– прикрутить кронштейн 9 винтом 8 к стене мебельного шкафа. Горизонтальное положение кронштейна 9 регулируется ослаблением винта 18;

– установить декоративную накладку 19.

3.3.2 Для соединения холодильника с дном мебельного шкафа следует прикрутить кронштейны 20 и 21 винтами 8 в соответствии с рисунком 9.

3.3.3 Для соединения холодильника с крышей мебельного шкафа следует в отверстия в козырьке 4 завернуть винты 8 в соответствии с рисунком 10.

3.4 СОЕДИНЕНИЕ ДВЕРЕЙ ХОЛОДИЛЬНИКА С ДВЕРЯМИ МЕБЕЛЬНОГО ШКАФА

3.4.1 Для крепления двери ХО к двери мебельного шкафа следует:

– открыть верхнюю дверь мебельного шкафа и в соответствии с рисунком 11 прикрепить к ней две направляющие 10 винтами 11, выдерживая размеры В и С. Размер В должен быть равным 50 мм, размер С – толщине стенки мебельного шкафа плюс 20 мм;

– надеть уголок 13 на верхнюю направляющую 10 в соответствии с рисунком 12 и совместить его с дверью ХО (двери ХО и мебельного шкафа должны быть открыты под углом 90^0);

– прикрутить уголок 13 винтами 8 к двери холодильника;

– смещая направляющую 10 по вертикали, а уголок 13 по горизонтали (предварительно ослабив винты крепления 11 и 8), следует обеспечить отсутствие заклинивания дверей при совместном открывании;

– аналогичным образом установить уголок 13 в нижней части двери ХО;

– завернуть винты крепления направляющей и уголка до упора;

– установить заглушки 12 и 14 в соответствии с рисунками 11 и 12.

3.4.2 Крепление двери МО (только в верхней части) к двери мебельного шкафа необходимо производить аналогичным способом при помощи одного уголка и направляющей. Направляющую необходимо крепить, выдерживая размер В от верха двери МО и размер С от края двери мебельного шкафа.

3.4.3 После соединения дверей необходимо отрегулировать дверь мебельного шкафа, чтобы она в закрытом положении не касалась стенки мебели со стороны открывания и была на расстоянии не менее 1 мм от нее. Зазор обеспечить смещением уголка 13 в направлении к двери мебельного шкафа.

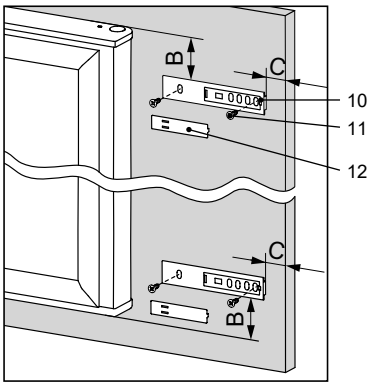

Рисунок 11

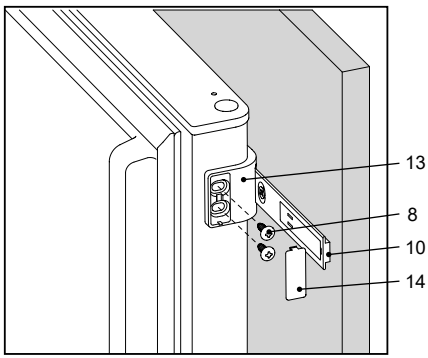

Рисунок 12

Информация для предварительного ознакомления. Официальной информацией изготовителя не является

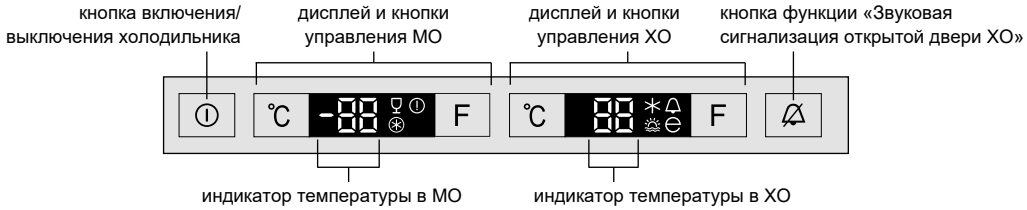

Индикаторы МО

– – символ отрицательной температуры в МО

– функция «Суперзамораживание»

– функция «Охлаждение напитков»

– повышенная температура в МО

Индикаторы ХО

– функция «Суперохлаждение ХО»

– функция «Звуковая сигнализация открытой двери ХО»

– функция «Отпуск»

– функция «Экономичный режим работы»

Кнопки управления МО

°C – кнопка установки температуры в МО

F – кнопка выбора, включения/выключения функций в МО

Кнопки управления ХО

°C – кнопка установки температуры в ХО

F – кнопка выбора, включения/выключения функций в ХО

Рисунок 13 – Блок управления

4 БЛОК УПРАВЛЕНИЯ

4.1 Блок управления в соответствии с рисунком 13 имеет 2 дисплея и кнопки управления ХО и МО (далее – кнопки). **ЗАПРЕЩАЕТСЯ** при нажатии кнопок использовать посторонние предметы и прилагать чрезмерные усилия во избежание деформации поверхности кнопок и их поломки.

4.2 На дисплеях отображаются индикаторы работы холодильника (подсвечены на рисунке 13 условно). Индикаторы отображают выбранную температуру в отделении и указывают на включение функций.

4.3 Блок управления обеспечивает кратковременный звуковой сигнал при включении/выключении холодильника и функций.

4.4 ИНДИКАЦИЯ ПОВЫШЕННОЙ ТЕМПЕРАТУРЫ В МО (!)

4.4.1 Индикатор ! горит, если температура в МО повысилась (например, после загрузки большого количества свежих продуктов, после длительного открытия двери).

Кратковременное включение индикатора не является признаком неисправности: при понижении температуры в МО индикатор ! автоматически гаснет.

Мигание индикатора ! является сигналом размораживания продуктов. Также индикатор ! мигает при первом включении холодильника или при включении после уборки, так как температура в МО высокая. Мигание индикатора ! отключается кнопкой .

ВНИМАНИЕ! Для предотвращения незамеченного повторного замораживания продуктов сигнал размораживания не отключается автоматически даже после понижения температуры в МО.

4.5 БУКВЕННО-ЦИФРОВЫЕ ПОКАЗАНИЯ БЛОКА УПРАВЛЕНИЯ

4.5.1 На индикаторах температуры МО и ХО могут загораться буквенно-цифровые показания, связанные с диагностикой работы холодильника:

– «**H**». Мигает, если температура в отделении выше установленной (при подключении холодильника к электрической сети, при открытой длительное время двери отделения, при загрузке большого количества свежих продуктов и т.п.). Индикатор гаснет после восстановления в отделении выбранной температуры;

– «**L**». Мигает, если температура в отделении ниже установленной. Гаснет после восстановления в отделении установленной температуры;

– «**SC**». Загорается при включении функции «Суперохлаждение ХО» и гаснет после ее выключения;

– «**SF**». Загорается при включении функции «Суперзамораживание» и гаснет после ее выключения;

– «**F1**», «**F2**», «**F3**», «**E2**». Загораются при неисправностях.

При высвечивании на блоке управления показаний «**F1**», «**F2**», «**F3**», «**E2**», а также при мигании «**L**», «**H**» более 24 часов необходимо вызвать механика сервисной службы для устранения неисправностей.

Информация для предварительного ознакомления. Официальной информацией изготовителя не является

5 УПРАВЛЕНИЕ РАБОТОЙ ХОЛОДИЛЬНИКА

5.1 ВКЛЮЧЕНИЕ ХОЛОДИЛЬНИКА

5.1.1 Подключить холодильник к электрической сети. Для включения холодильника следует нажать и удерживать более 3 секунд кнопку ⏻. На дисплее загорятся показания температур в отделениях и индикаторы функций, которые были включены до отключения холодильника. Показания температур на индикаторах сменяются на мигающие «**H**», начинает мигать индикатор ⏻, так как температура в отделениях повышена. Мигание индикатора ⏻ следует отключить кнопкой 🔕 – индикатор будет гореть постоянно.

Затем можно установить необходимую температуру в отделениях и выбрать функции (при необходимости). Показания температур на индикаторах вновь сменяются на мигающие «**H**».

Через промежуток времени мигание «**H**» прекращается, индикатор ⏻ гаснет, и на дисплеях появляются показания установленных температур в ХО и в МО. В холодильник можно помещать продукты.

5.2 УСТАНОВКА ТЕМПЕРАТУРЫ В ОТДЕЛЕНИИ

5.2.1 Диапазон возможного выбора температуры:

– в ХО от плюс 2 ^{0}C до плюс 8 ^{0}C;

– в МО от минус 16 ^{0}C до минус 24 ^{0}C.

5.2.2 Установка температуры в отделении производится неоднократным нажатием кнопки «**^{0}C**» соответствующей отделению до появления на дисплее необходимого значения температуры. При длительном нажатии кнопки значения температуры изменяются непрерывно.

ВНИМАНИЕ! При установке температуры в МО от минус 22 ^{0}C до минус 24 ^{0}C либо при включении функции «Суперзамораживание», выбор температуры в ХО будет ограничен диапазоном от плюс 3 ^{0}C до плюс 8 ^{0}C.

Для достижения выбранного значения температуры в отделении необходимо определенное время, особенно после первого включения, а также после уборки холодильника.

ВНИМАНИЕ! Прекращение подачи напряжения в электрической сети не влияет на последующую работу холодильника. После возобновления электропитания холодильник продолжает работать с установленными ранее температурными параметрами в отделениях.

5.3 ВЫБОР И ВКЛЮЧЕНИЕ/ВЫКЛЮЧЕНИЕ ФУНКЦИЙ

5.3.1 Для выбора функции следует кратковременно нажимать соответствующую отделению кнопку «**F**», пока не замигает индикатор необходимой функции. Затем для включения функции следует нажать и удерживать в течение 3 секунд кнопку «**F**» – индикатор функции будет гореть не мигая.

Если в течение 5 секунд кнопка «**F**» не будет нажата, то блок управления не сохранит изменения – индикатор на дисплее погаснет.

Для выключения функции следует кнопкой «**F**» выбрать индикатор функции, затем длительно (более 3 секунд) нажать и удерживать кнопку «**F**».

ВНИМАНИЕ! При сбое в подаче электрической энергии или при ее отключении автоматически выключаются функции «Суперохлаждение ХО», «Суперзамораживание» и их следует включить заново. Функции «Отпуск», «Экономичный режим работы», «Охлаждение напитков», «Звуковая сигнализация открытой двери ХО» автоматически не выключаются.

5.4 ФУНКЦИЯ «СУПЕРОХЛАЖДЕНИЕ ХО» (❄)

5.4.1 Функцию рекомендуется включать при необходимости быстрого охлаждения напитков или большого количества свежих продуктов в ХО. При включении функции температура в ХО понижается до минимального значения для быстрого охлаждения продуктов.

5.4.2 Включение функции производится кнопкой «**F**» холодильного отделения – на дисплее загорается индикатор ❄ и «**SC**» (на индикаторе температуры в ХО).

5.4.3 Выключение функции производится автоматически через 6 часов либо кнопкой «**F**» – гаснет индикатор ❄ и «**SC**».

ВНИМАНИЕ! Функция «Суперохлаждение ХО» не включается при выбранных функциях «Отпуск» и «Экономичный режим работы». Функция «Суперохлаждение ХО» также выключается автоматически при включении функции «Отпуск».

5.5 ФУНКЦИЯ «ОТПУСК» (🌅)

5.5.1 Функцию рекомендуется включать при отъезде на длительное время (более 14 дней). При включении функции в ХО устанавливается температура плюс 15 ^{0}C, что предотвращает образование неприятного запаха в закрытом отделении без продуктов. Продукты следует заранее достать из ХО.

5.5.2 Включение функции производится кнопкой «**F**» холодильного отделения – загорается индикатор 🌅 и «**15**» на индикаторе температуры в ХО.

5.5.3 При повторном нажатии кнопки «**F**» функция выключается, индикатор гаснет.

5.6 ФУНКЦИЯ «ЗВУКОВАЯ СИГНАЛИЗАЦИЯ ОТКРЫТОЙ ДВЕРИ ХО»

5.6.1 Включение функции производится длительным (более 3 секунд) нажатием кнопки 🔕 – загорается индикатор 🔔.

При эксплуатации холодильника звуковой сигнал включается, если дверь ХО открыта более 60 секунд, и выключается при закрывании двери отделения или нажатием кнопки 🔕.

Информация для предварительного ознакомления. Официальной информацией изготовителя не является

Если после нажатия кнопки 🔕 дверь остается открытой в течение 3 минут, звуковой сигнал включается снова.

5.6.2 Выключение функции производится длительным (более 3 секунд) нажатием кнопки 🔕 – индикатор 🔔 гаснет. После этого звуковой сигнал, уведомляющий об открытии двери, подаваться не будет.

ВНИМАНИЕ! Если дверь остается открытой более 5 минут, освещение в ХО гаснет.

5.7 ФУНКЦИЯ «ЭКОНОМИЧНЫЙ РЕЖИМ РАБОТЫ» (⊖)

5.7.1 При включении функции холодильник начинает работать в оптимальном режиме энергопотребления.

5.7.2 Включение функции производится кнопкой «**F**» холодильного отделения – загорается индикатор ⊖. На индикаторах отображаются температуры в градусах Цельсия: в ХО – «**5**», в МО – «**–16**». Через 5 секунд дисплеи и индикаторы гаснут, кроме индикатора ⊖. При касании любой кнопки, при появлении индикатора повышенной температуры ⏻ или при открывании двери ХО дисплеи переходят в активный режим работы — подсветка становится яркой.

5.7.3 Функция выключается кнопкой «**F**» холодильного отделения – индикатор ⊖ гаснет, на дисплеях отображаются ранее выбранные температуры в отделениях.

ВНИМАНИЕ! Функция «Экономичный режим работы» не включается при включении функции «Суперохлаждение», «Суперзамораживание», «Охлаждение напитков».

ВНИМАНИЕ! При включенной функции «Экономичный режим работы» невозможно изменить температуру в отделениях.

5.8 ФУНКЦИЯ «СУПЕРЗАМОРАЖИВАНИЕ» (✳)

5.8.1 Функция предназначена для замораживания в МО свежих продуктов. Функцию «Суперзамораживание» следует включить заранее, за 24 часа до наполнения МО свежими продуктами.

5.8.2 Включение функции производится кнопкой «**F**» морозильного отделения – загорается индикатор ✳ и «**SF**» на индикаторе температуры в МО.

5.8.3 Выключение функции производится автоматически через 50 часов или кнопкой «**F**» – гаснет индикатор ✳ и «**SF**».

ВНИМАНИЕ! Функция «Суперзамораживание» не включается при включенной функции «Экономичный режим работы».

5.9 ФУНКЦИЯ «ОХЛАЖДЕНИЕ НАПИТКОВ» В МО (🍷)

5.9.1 Функция служит для быстрого охлаждения напитков в МО в течение 30 минут.

5.9.2 Включение функции производится кнопкой «**F**» морозильного отделения – загорается индикатор 🍷.

Через 30 минут раздается звуковой сигнал и на дисплее мигает индикатор 🍷. Выключение звукового сигнала и индикатора производится кнопкой 🔕.

5.9.3 Функция выключается кнопкой «**F**» – индикатор 🍷 гаснет.

При необходимости выключить функцию раньше следует нажать и удерживать в течение 3 секунд кнопку «**F**» – индикатор 🍷 гаснет.

ВНИМАНИЕ! По истечении времени охлаждения не забудьте достать напитки из МО.

ВНИМАНИЕ! При сбое в подаче электроэнергии отсчет времени охлаждения возобновляется.

ВНИМАНИЕ! Функция не включается при включенной функции «Экономичный режим работы».

5.10 ВОЗМОЖНЫЕ НЕИСПРАВНОСТИ

5.10.1 При высвечивании на блоке управления показаний «**F1**», «**F2**», «**F3**», «**E2**», а также при мигании «**L**», «**H**» более 24 часов необходимо вызвать механика сервисной службы для устранения неисправностей.

5.11 ВЫКЛЮЧЕНИЕ И ОТКЛЮЧЕНИЕ ХОЛОДИЛЬНИКА

5.11.1 Для выключения холодильника следует нажать и удерживать в течение 3 секунд кнопку ⏻ – раздается звуковой сигнал, гаснут дисплеи и индикаторы**.**

При повторном длительном нажатии кнопки ⏻ холодильник вновь начинает работать с возможной задержкой по времени.

5.11.2 Для отключения холодильника от электрической сети следует вынуть вилку шнура питания из розетки.

6 ЭКСПЛУАТАЦИЯ ХОЛОДИЛЬНИКА

6.1 ЭКСПЛУАТАЦИЯ ХО

ВНИМАНИЕ! Не размещайте продукты вплотную к датчику температуры, расположенному на правой боковой стенке ХО в соответствии с рисунком 14.

6.1.1 При необходимости поставить в ХО высокие емкости необходимо переднюю часть полки-стекло (складной) немного выдвинуть на себя и приподнять вверх, затем задвинуть ее под заднюю часть в соответствии с рисунком 15.

Для возврата полки-стекло (складной) в исходное положение необходимо немного приподнять переднюю часть и выдвинуть ее на себя.

При необходимости достать полку-стекло (складную) из ХО необходимо сначала достать ее переднюю часть, приподняв вверх, затем вынуть заднюю часть, приподняв ее вверх.

6.1.2 Сосуд отделения свежести (при наличии) и сосуд (для овощей или фруктов) для загрузки и выгрузки продуктов следует выдвигать на себя до упора.

Для удобства в эксплуатации сосуды перемещаются по роликовым направляющим.

При необходимости достать сосуд из ХО рекомендуется выдвинуть его на себя до упора, затем приподнять вверх, взявшись за боковую и переднюю поверхности, и освободить ролики сосуда из направляющих с обеих сторон.

Информация для предварительного ознакомления. Официальной информацией изготовителя не является

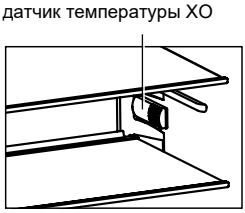

Рисунок 14



Рисунок 15

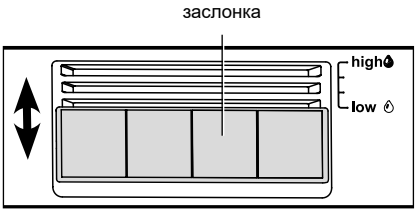

Рисунок 16

Для установки сосуда в холодильник необходимо ролики сосуда с обеих сторон установить в направляющие и, приподняв вверх, задвинуть его.

Перед извлечением сосуда отделения свежести следует снять с двери емкость (нижнюю).

6.1.3 В сосуде (для овощей или фруктов) предусмотрена возможность регулирования влажности для обеспечения оптимальных условий хранения продуктов. Благодаря регулируемому уровню влажности продукты могут сохранять свою свежесть значительно дольше.

Над сосудом (для овощей или фруктов) установлена полка с регулятором влажности в соответствии с рисунком 1. Регулировка влажности производится перемещением заслонки в направлении стрелки в соответствии с рисунком 16:

– положение «**low»** (низкая влажность) подходит для длительного хранения упакованных продуктов питания. Заслонку следует сдвинуть на себя – вентиляционные отверстия открыты, температура и влажность понижаются;

– положение «**high»** (высокая влажность) подходит для краткосрочного хранения неупакованных продуктов питания с высокой собственной влажностью, как например, салат, овощи, фрукты. Заслонку следует сдвинуть от себя – вентиляционные отверстия закрыты, температура и влажность повышаются.

Между делениями «low» и «high» предусмотрено два промежуточных положения заслонки в соответствии с рисунком 16, при которых вентиляционные отверстия открыты/закрыты не полностью.

Для создания оптимальной влажности в сосуде (для овощей или фруктов) с учетом количества загруженных продуктов следует установить заслонку в необходимое положение.

6.2 ЭКСПЛУАТАЦИЯ МО

ВНИМАНИЕ! Не размещайте продукты вплотную к задней стенке МО, чтобы не перекрыть воздушные каналы системы No Frost.

6.2.1 Для хранения максимального количества замороженных продуктов допускается извлечь из МО корзины и полки-стекло.

Информация для предварительного ознакомления. Официальной информацией изготовителя не является

1 ТОҢАЗЫТҚЫШТЫҢ СИПАТТАМАСЫ

1.1 Жиһазға қондырылған тоңазытқыш 1-суретке сәйкес жаңа піскен тағамды мұздатуға, мұздатылған азық-түлікті ұзақ уақыт сақтауға және мұздатқыш камерада (МБ-бұдан әрі) тағам мұзын жасауға арналған; жаңа піскен тағамды, сусындарды, көкөністер мен жемістерді жаңа піскен азық-түліктерді сақтау бөлімінде (СБ-бұдан әрі) салқындату және қысқа мерзімді сақтау үшін.

Салқындатқыш қоймада СБ (тоңазытқыш үлгісінің кейбір нұсқалары) 1-суретке сәйкес балғындық бөлімі бар. Балғындық бөлігіндегі температура салқындатқышқа қарағанда шамамен 2 ^{0}C төмен, бұл жаңа піскен еттің сақтау мерзімін ұзартуға мүмкіндік береді. және балық өнімдері. Бөлмеде төмен температураға бейім көкөністерді, салат жапырақтарын және басқа тағамдарды сақтау ұсынылмайды.

1.2 Тоңазытқыш камералардағы температураны орнатуға, тоңазытқышты қосуға/өшіруге, функцияларды қосуға және дисплейлерде жарық индикациясын қамтамасыз етуге мүмкіндік беретін басқару блогымен жабдықталған.

1.3 Тоңазытқыштың келесі функциялары бар: «СБ Супер салқындату» (), «Демалыс» (), «СБ ашық есік дыбысы дабылы» (), «ЭКО жұмысы» (), «Супер мұздату» (), «Сусынды салқындату» ().

1.4 Тоңазытқышта жарықтандыру үшін жарықдиодты шамдар қарастырылған: төбеде және салқындатқыш қойманың артқы қабырғасында 1-суретке сәйкес.

1.5 Тоңазытқышты жеткізу жинағына мыналар кіреді: құрамдас бөліктер (1-суретті қараңыз) және орнату бөлшектерінің жинағы (2-суретті қараңыз).

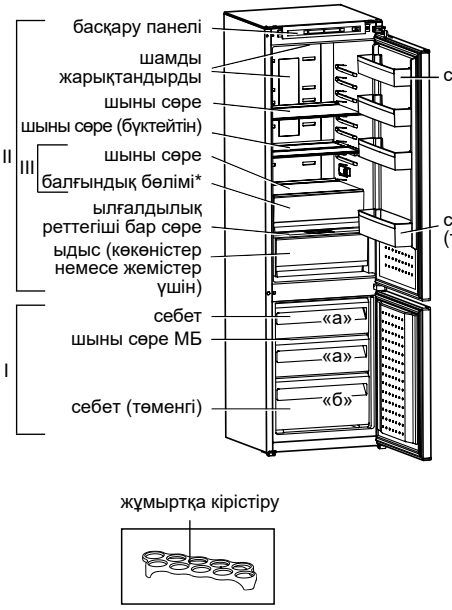

I – мұздатқыш камера (МБ):
«а» – мұздату және сақтау аймағы,
«б» – сақтау орны;
II – жаңа піскен тамақ өнімдерін сақтауға арналған бөлім (СБ);
III – балғындық бөлімі

* Кейбір нұсқаларда қол жетімді емес

Сурет 1 – Тоңазытқыш және керек-жарақтар

Кесте 1– Климаттық сыныптар

Класы	Таң-басы	Қоршаған орта температураларының ауқымы, ^{0}C
Қоңыржай кеңейтілген	SN	10-нан 32-ге дейін
Қоңыржай	N	16-нан 32-ге дейін
Субтропикалық	ST	16-нан 38-ге дейін
Тропикалық	T	16-нан 43-ге дейін

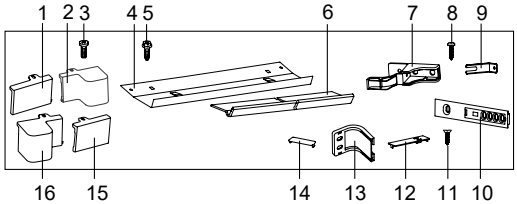

2-сурет. орын	Атауы	Саны, дана	2-сурет. орын	Атауы	Саны, дана
1	Қаптама	1	9	Жақша	1
2	Қаптама	1	10	Бағыттаушы	3
3	Бұранда 4x10	2	11	Бұранда	6
4	Күнқағар	1	12	Түтік	3
5	Бұранда M6x18	2	13	Бұрыш	3
6	Профиль сәндік	1	14	Түтік	3
7	Кронштейн	1	15	Қаптама *	1
8	Өздігінен бұрап тұратын бұранда	12	16	Қаптама *	1
* Есіктің орны өзгерген кезде орнатылады					

Сурет 2 – Монтаждау бөлшектерінің жиынтығы

Информация для предварительного ознакомления. Официальной информацией изготовителя не является

1.6 Тоңазытқыш аяз түзілмейтін жүйемен (бұдан әрі No Frost жүйесі) жабдықталған.

1.7 Тоңазытқыш жапсырмасында көрсетілген климат кластарына сәйкес келетін қоршаған орта температурасының диапазонында жұмыс істеуі керек. Температура диапазондарының климаттық кластарға сәйкестігі 1-кестеде келтірілген.

2 ТОҢАЗЫТҚЫШТЫ САЛУҒА ЖИНАЗДЫ ДАЙЫНДАУ

2.1 Тоңазытқышты салуға арналған жиһаздың ұсынылған нұсқасы 3-суретте көрсетілген (өлшемдері миллиметрмен берілген).

2.2 Тоңазытқышты салуға арналған жиһазда ауа арналарына арналған саңылаулар болуы керек, оларды үнемі шаңнан тазарту қажет.

Жиһаз шкафының төменгі жақтауындағы саңылауға сәндік торды орнату ұсынылады.

НАЗАР АУДАРЫҢЫЗ! Ауа арналары мен сәндік тор саңылауларының ең аз ауданы (Smin) кемінде 200 см², А саңылауының тереңдігі 3–суретке сәйкес кемінде 50 мм болуы тиіс.

ТЫЙЫМ САЛЫНАДЫ ауа арналарын немесе сәндік тордың саңылауларын бір нәрсемен жабыңыз, мәжбүрлеңіз.

2.3 Тоңазытқышты салмас бұрын, жиһаз шкафының беттерін деңгеймен мұқият тегістеу керек. Есіктердің орналасуын есік ілмектерімен реттеңіз. Жиһаз шкафының беттері арасындағы барлық бұрыштар 90^0 болуы керек.

2.4 Тоңазытқыш салынған жиһаз жылыту аспаптарынан (газ және электр плиталары, пештер мен жылыту радиаторлары) кемінде 50 см қашықтықта болуы және тікелей күн сәулесі түспеуі тиіс.

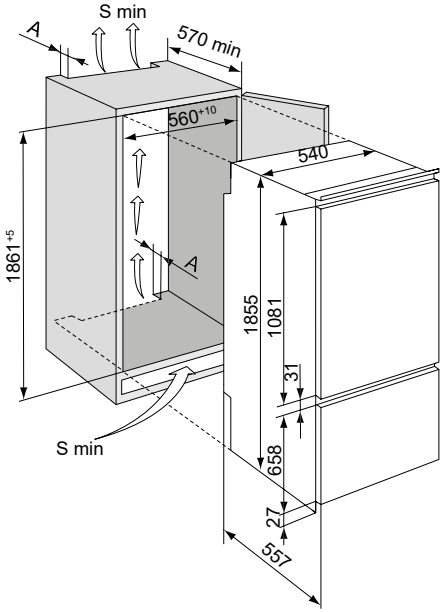

Сурет 3 – Тоңазытқышты жиһазға орнату схемасы

3 ТОҢАЗЫТҚЫШТЫ ЖИНАЗҒА ОРНАТУ ЖӘНЕ ЕНДІРУ

3.1 ТОҢАЗЫТҚЫШТЫ ОРНАТУҒА ДАЙЫНДАУ

3.1.1 Тоңазытқыш пен компоненттерді орау материалдарынан (полиэтилен пакеттер, Жабысқақ Таспалар, көбіктенген тасымалдау төсемдері) босатыңыз.

НАЗАР АУДАРЫҢЫЗ! Монтаждау бөліктерінің жиынтығынан күңқағарды тоңазытқыштың қаптамасының полистирол көбік түбінен алу керек.

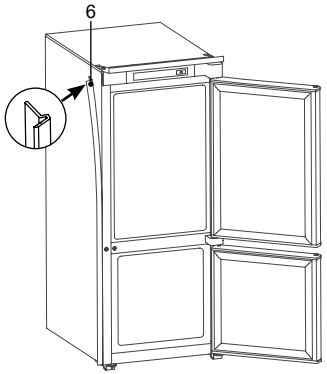

Сурет 5 – Сәндік профильді орнату

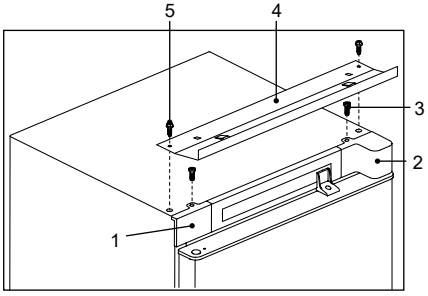

Сурет 4

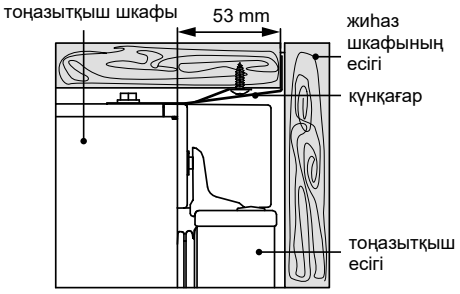

Сурет 6

Информация для предварительного ознакомления. Официальной информацией изготовителя не является

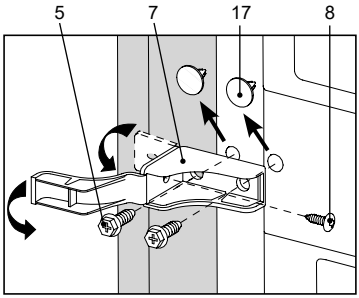

Сурет 7

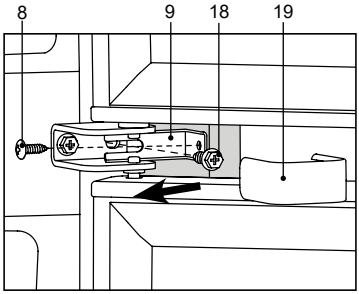

Сурет 8

3.1.2 Тоңазытқышты жиһазға бекіту үшін 2-суретке сәйкес монтаждау бөліктерінің жиынтығынан қосылатын бөлшектер қолданылады.

3.1.3 Жиһазға орнатпас бұрын тоңазытқыштың есіктерін ашу жағын анықтау керек. Есіктерді оң жақ ашылуға ауыстыруға болады. Пластикалық бөлшектердің сынуын болдырмау үшін есіктерді қайта төсеуді тек қызмет көрсету механигі орындауы керек. Есіктерді қайта төсеу сервистік қызметтің тізімдемесі бойынша ақылы түрде жүргізіледі.

3.1.4 Тоңазытқышты жиһазға орнатпас бұрын сізге:

– 1 және 2 төсемдерді орнатыңыз (немесе 15 және 16 қараңыз сурет. 2) 4-суретке сәйкес және әрқайсысын 3 бұрандамен бекітіңіз;

– тоңазытқыштың төбесінен екі 5 бұранданы алыңыз, 4 күңқағарды орнатыңыз және оны 5 бұрандамен бекітіңіз.

3.1.5 Декоративті профиль 6 5-суретке сәйкес жабысқақ қабаттың қорғаныш тығыздағышын алып тастап, есікті ашу жағынан тоңазытқыштың бүйір бетіне жабыстырыңыз. Қажет болса, профильді жиһаздың биіктігі бойынша қысқарту керек.

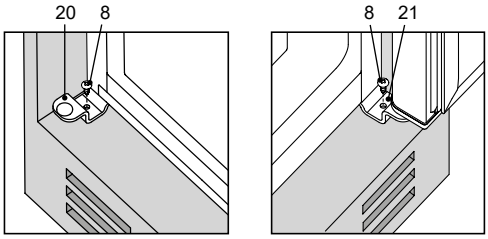

Сурет 9

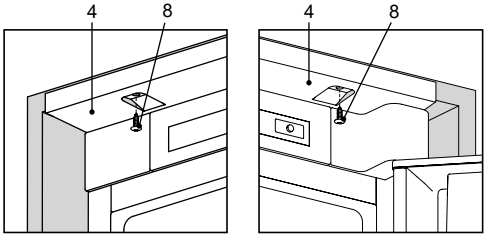

Сурет 10

3.2 ТОҢАЗЫТҚЫШТЫ ЖИНАЗҒА ОРНАТУ

3.2.1 Тоңазытқышты жиһазға саңылау арқылы орнатыңыз.

НАЗАР АУДАРЫҢЫЗ! Тоңазытқышты жиһазға орналастырған кезде қуат сымын қыспаңыз.

Күңқағардың дұрыс орнатылғанын тексеріңіз: күңқағар жиһаз шкафына тығыз орналасуы керек.

НАЗАР АУДАРЫҢЫЗ! 6-суретке сәйкес тоңазытқыш шкафынан визордың ерніне дейінгі қашықтық тоңазытқыштың бүкіл биіктігінде сақталуы керек. Тоңазытқыш есігінің тығыз жабылуын қамтамасыз ету үшін бұл қашықтық 53 мм болуы керек.

Тоңазытқышты жиһаз шкафының бүйір қабырғасына итеріңіз, сонда декоративті профиль оған тығыз орналасады.

3.3 ТОҢАЗЫТҚЫШТЫ ЖИНАЗ ШКАФЫМЕН БАЙ-ЛАНЫСТЫРУ

3.3.1 Тоңазытқышты жиһаз шкафының бүйір қабырғаларына қосу үшін:

– екі сәндік штепсельді алыңыз (17) 7-суретке сәйкес;

– 7 кронштейнді орнатыңыз және оны екі бұрандамен бекітіңіз 5;

– 7 кронштейнді 8 бұрандамен жиһаз шкафының қабырғасына (есіктің ашылу жағында) бұрап, кронштейнді қақпақпен жабыңыз;

– 8-суретке сәйкес 19 сәндік төсемді алыңыз;

– 18 бұранданы бұрап, астына 9 кронштейнді орнатыңыз, содан кейін 18 бұранданы толығымен ораңыз;

– кронштейнді 9 бұрандамен 8 жиһаз шкафының

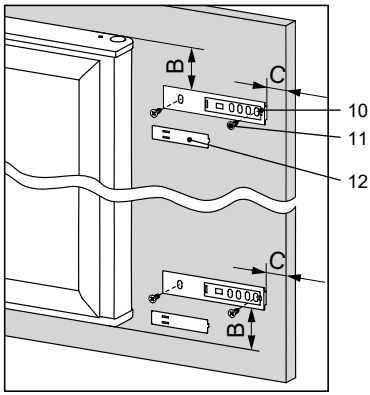

Сурет 11

Информация для предварительного ознакомления. Официальной информацией изготовителя не является

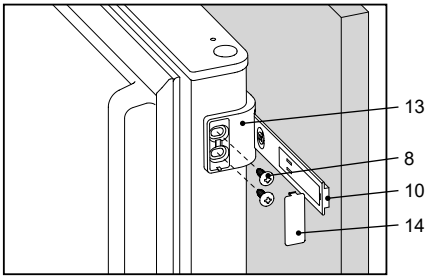

Сурет 12

қабырғасына бұраңыз. Кронштейннің көлденең орналасуы 9 бұранданы босату арқылы реттеледі 18;

– сәндік төсемді орнатыңыз 19.

3.3.2 Тоңазытқышты жиһаз шкафының түбіне қосу үшін кронштейндерді 9-суретке сәйкес 20 және 21 бұрандалармен 8 бұраңыз.

3.3.3 Тоңазытқышты жиһаз шкафының төбесіне қосу үшін 10-суретке сәйкес 8 бұрандаларды 4- қабырғаларына тесіктерге орау керек.

3.4 ТОҢАЗЫТҚЫШ ЕСІКТЕРІН ЖИНАЗ ШКАФЫНЫҢ ЕСІКТЕРІМЕН ҚОСУ

3.4.1 СБ есігін жиһаз шкафының есігіне бекіту үшін:

– жиһаз шкафының жоғарғы есігін ашып 11-суретке сәйкес оған екі рельсті 10 бұрандамен 11 бекітіңіз, В және С өлшемдеріне төтеп беру. В өлшемі 50 мм, с өлшемі – жиһаз шкафының қабырғасының қалыңдығы + 20 мм болуы керек;

– 12-суретке сәйкес 13-ші бұрышты 10-шы жоғарғы рельске қойып, оны СБ есігімен туралаңыз (СБ және жиһаз шкафының есіктері 90^0 бұрышпен ашылуы керек);

– бұрышты 13 бұрандамен 8 тоңазытқыштың есігіне бұраңыз;

– рельсті тігінен 10, ал бұрышты көлденеңінен 13 жылжыту (11 және 8 бекіту бұрандаларын босатқаннан кейін), бірге ашқан кезде есіктердің кептеліп қалмауын қамтамасыз ету керек;

– сол сияқты СБ есігінің төменгі жағында 13 бұрышын орнатыңыз;

– рельсті және бұрышты бекіту бұрандаларын тоқтағанша ораңыз;

– 12 және 14 штепсельдерді 11 және 12 суреттерге сәйкес орнатыңыз.

3.4.2 МБ есігін (тек жоғарғы бөлігінде) жиһаз шкафының есігіне бекіту бір бұрыш пен бағыттаушының көмегімен дәл осылай жүргізілуі керек. Рельс МБ есігінің жоғарғы жағынан в өлшемін және жиһаз шкафының есігінің шетінен с өлшемін сақтай отырып бекітілуі керек.

3.4.3 Есіктерді қосқаннан кейін жиһаз шкафының есігін жабық күйде жиһаздың ашылу жағындағы қабырғасына тиіп кетпеуі және одан кемінде 1 мм қашықтықта болуы үшін реттеу керек. Саңылау 13 бұрышының жиһаз шкафының есігіне қарай жылжуын қамтамасыз етеді.

4 БАСҚАРУ БЛОГІ

4.1 Басқару блогында 13-суретке сәйкес 2 дисплей және СБ және МБ басқару түймелері (бұдан әрі – түймелер) бар.

Түймелердің бетінің деформациясын және олардың сынуын болдырмау үшін түймелерді басқан кезде бөгде заттарды қолдануға және шамадан тыс күш қолдануға **ТЫЙЫМ САЛЫНАДЫ.**

4.2 Дисплейлерде тоңазытқыш жұмысының көрсеткіштері көрсетіледі (13-суретте шартты түрде бөлектелген). Индикаторлар бөлімдегі таңдалған температураны көрсетеді және функциялардың іске қосылуын көрсетеді.

4.3 Басқару блогы тоңазытқышты және функцияларды қосу/өшіру кезінде қысқа дыбыстық сигнал береді.

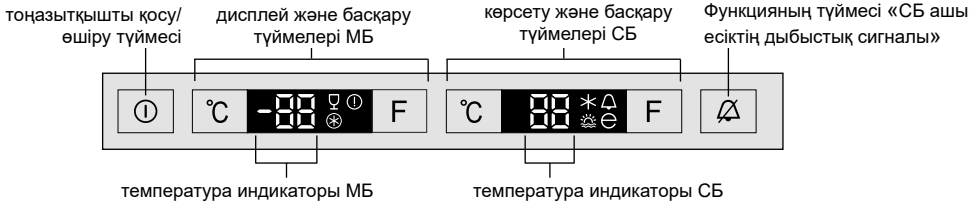

МБ индикаторы

– – МБ-дағы теріс температураның белгісі

– «Супер мұздату» функциясы

– «Сусынды салқындату» функциясы

– МБ температураның жоғарылауы

МБ Басқару түймелері

^{0}C – МБ-дағы температураны орнату түймесі

F – таңдау түймесі, МБ функцияларды қосу/өшіру

СБ индикаторы

– «СБ супер салқын» функциясы

– «СБ ашық есіктің дыбыстық сигналы» функциясы

– «Жіберу» функциясы

– «Үнемді режим» функциясы

СБ Басқару түймелері

^{0}C – температураны орнату түймесі СБ

F – таңдау түймесі, СБ функцияларын қосу/өшіру

Сурет 13 – Басқару блогы

Информация для предварительного ознакомления. Официальной информацией изготовителя не является

4.4 ЖОҒАРЫ ТЕМПЕРАТУРА КӨРСЕТКІШІ В МО (⏀)

4.4.1 ⏀ индикаторы МБ-дағы температура көтерілсе жанады (мысалы, жаңа піскен тағамның көп мөлшерін жүктегеннен кейін, есік ұзақ ашылғаннан кейін).

Индикатордың қысқа мерзімді қосылуы ақаулықтың белгісі емес: МБ-дағы температура төмендеген кезде ⏀ индикаторы автоматты түрде сөнеді.

⏀ жыпылықтау индикаторы тағамды жібітуге арналған сигнал болып табылады. Сондай-ақ, ⏀ индикаторы тоңазытқыш бірінші рет қосылғанда немесе тазалаудан кейін қосылғанда жыпылықтайды, себебі МБ-дағы температура жоғары. 0 индикаторының жыпылықтауы ⏀ түймесі арқылы өшіріледі 🔕.

НАЗАР АУДАРЫҢЫЗ! Азық-түліктің байқалмай қайта қатып қалуын болдырмау үшін МБ-дағы температура төмендегеннен кейін де жібіту сигналы автоматты түрде өшпейді.

4.5 БАСҚАРУ БӨЛІГІНІҢ ӘРІПТІ-САНДЫҚ КӨРСЕТКІШТЕРІ

4.5.1 Тоңазытқыш жұмысының диагностикасы ұлы қатысты әріптік-сандық көрсеткіштер МБ және СБ температура индикаторларында жанұй мүмкін:

– «**H**». Бөлмедегі температура белгіленген температурадан жоғары болғанда жыпылықтайды (тоңазытқыш электр желісіне қосылғанда, бөлімнің есігі ұзақ уақыт ашық тұрғанда, жаңа тағамды көп мөлшерде салғанда және т.б.). Бөлмеде таңдалған температура қалпына келтірілгеннен кейін индикатор сөнеді;

– «**L**». Бөлмедегі температура белгіленген температурадан төмен болғанда жыпылықтайды. Бөлмеде орнатылған температура қалпына келтірілгеннен кейін ол сөнеді;

– «**SC**». «Супер салқындату СБ» функциясы қосылған кезде жанады және ол өшірілгеннен кейін сөнеді;

– «**SF**». Супер мұздату» функциясы қосылғанда жанады және ол өшірілгеннен кейін сөнеді;

– «**F1**», «**F2**», «**F3**», «**E2**». Ақаулық болған жағдайда жарықтандырыңыз.

Басқару блогында «**F**1», «**F2**», «**F3**», «**E2**» индикаторлары көрсетілгенде, сондай-ақ «**L**», «**H**» 24 сағаттан астам жыпылықтаған кезде, қызметке қоңырау шалу қажет. ақауларды жою үшін механик.

5 ТОҢАЗЫТҚЫШТЫ БАСҚАРУ

5.1 ТОҢАЗЫТҚЫШТЫ ҚОСУ

5.1.1 Тоңазытқышты электр желісіне қосыңыз. **Тоңазытқышты қосу үшін** ⏀ түймесін 3 секундтан артық басып тұрыңыз.

Дисплейде бөлімдердегі температура көрсеткіштері және тоңазытқыш өшірілгенге дейін қосылған функциялардың индикаторлары көрсетіледі. Индикаторлардағы температура көрсеткіштері жыпылықтау «**H**» күйіне өзгереді, ⏀ индикаторы жыпылықтай бастайды, өйткені бөлімдердегі температура көтеріледі. ⏀ индикаторының жыпылықтауын 🔕 түймесі арқылы өшіру керек – индикатор үнемі қосулы болады.

Содан кейін бөлімдерде қажетті температураны орнатуға және функцияларды таңдауға болады (қажет болса). Индикаторлардағы температура көрсеткіштері «**H**» жыпылықтауына қайта ауысады.

Біраз уақыттан кейін «**H**» жыпылықтауы тоқтайды, ⏀ индикаторы сөнеді және дисплейлерде СБ және МБ-да орнатылған температуралардың көрсеткіштері көрсетіледі. Тамақты тоңазытқышқа қоюға болады.

5.2 БӨЛІМДЕ ТЕМПЕРАТУРАНЫ ОРНАТУ

5.2.1 Ықтимал температураны таңдау диапазоны:

– СБ плюс 2 ^{0}С-тан плюс 8 ^{0}С-қа дейін;

– МБ минус 16 ^{0}С минус 24 ^{0}С дейін.

5.2.2 Бөлмедегі температура дисплейде қажетті температура мәні пайда болғанша бөлікке сәйкес «**^{0}С**» түймесін қайта-қайта басу арқылы орнатылады. Түймені ұзақ уақыт басқан кезде температура мәндері үздіксіз өзгереді.

НАЗАР АУДАРЫҢЫЗ! МБ температураны минус 22 ^{0}С-тан минус 24 ^{0}С-қа дейін орнату кезінде немесе «Супер мұздату» функциясы қосылған кезде салқындатқыш қоймадағы температураны таңдау плюс 3 ^{0}С-тан плюс 8 ^{0}С-қа дейінгі диапазонмен шектеледі.

Бөлмедегі таңдалған температураға жету үшін, әсіресе бірінші қосқаннан кейін, сондай-ақ тоңазытқышты тазалағаннан кейін белгілі бір уақыт қажет.

НАЗАР АУДАРЫҢЫЗ! Электр желісіндегі кернеуді берудің үзілуі тоңазытқыштың кейінгі жұмысына әсер етпейді. Қуат көзі қалпына келтірілгеннен кейін тоңазытқыш бөліктерде бұрын орнатылған температура параметрлерімен жұмысын жалғастырады.

5.3 ФУНКЦИЯЛАРДЫ ТАҢДАУ ЖӘНЕ ҚОСУ / ӨШІРУ

5.3.1 Функцияны таңдау үшін бөлімге сәйкес келетін «**F**» түймесін қажетті функцияның индикаторы жыпылықтағанша қысқа басыңыз. Содан кейін функцияны қосу үшін түймесін басып тұрыңыз 3 секунд «**F**» түймесі – функция индикаторы жыпылықтамай жанады.

Егер «**F**» түймесі 5 секунд ішінде басылмаса, басқару блогы өзгерістерді сақтамайды – дисплейдегі индикатор өшеді.

Функцияны өшіру үшін функция индикаторын таңдау үшін «**F**» түймесін пайдаланыңыз, содан кейін «**F**» түймесін ұзақ (3 секундтан астам) басып тұрыңыз.

НАЗАР АУДАРЫҢЫЗ! Электр қуаты өшіп қалған немесе ажыратылған жағдайда «СБ супер салқындату», «Супер қату» функциялары автоматты түрде өшеді және оларды қайта қосу керек. «Мереке», «Үнемдеу режимі», «Сусынды салқындату», «Ашық СБ есігінің дыбыстық дабылы» функциялары автоматты түрде өшпейді.

Информация для предварительного ознакомления. Официальной информацией изготовителя не является

5.4 «СБ СУПЕР САЛҚЫН» ФУНКЦИЯСЫ (✳)

5.4.1 Тоңазытқышта сусындарды немесе жаңа тағамның көп мөлшерін жылдам салқындату қажет болса, функцияны қосу ұсынылады. Функция қосылғанда, өнімдерді жылдам салқындату үшін СБ ішіндегі температура ең төменгі мәнге дейін төмендейді.

5.4.2 Функция тоңазытқыш камерасының «**F**» түймесін басу арқылы іске қосылады – индикатор ✳ және дисплейде «**SC**» (СБ температура индикаторында) жанады.

5.4.3 Функция 6 сағаттан кейін немесе «**F**» түймесін басу арқылы автоматты түрде өшеді – индикатор ✳ мен «**SC**» сөнеді.

НАЗАР АУДАРЫҢЫЗ! «Мереке» және «Үнемдеу» функциялары таңдалған кезде «СБ супер салқын» функциясы қосылмайды. «СБ супер салқын» функциясы демалыс функциясы қосылған кезде де автоматты түрде өшеді.

5.5 «ЖІБЕРУ» ФУНКЦИЯ (☼)

5.5.1 Ұзақ уақытқа (14 күннен артық) кеткенде функцияны қосу ұсынылады. Функция қосылған кезде СБ плюс 15 ^{0}С температура орнатылады, бұл тамақсыз жабық бөлікте жағымсыз иістің пайда болуына жол бермейді. Өнімдерді СБ-дан алдын ала алу керек.

5.5.2 Функция тоңазытқыш камерасының «**F**» түймесін басу арқылы қосылады – салқындатқыш камерадағы температура индикаторында ☼ және «**15**» индикаторы жанады.

5.5.3 «**F**» түймесін қайтадан басу функцияны өшіреді, индикатор сөнеді.

5.6 «СБ АШЫҚ ЕСІКТІҢ ДЫБЫСТЫҚ СИГНАЛЫ» ФУНКЦИЯСЫ

5.6.1 Функция 🔕 түймешігін ұзақ (3 секундтан астам) басу арқылы іске қосылады – индикатор жанады 🔔.

Тоңазытқыш жұмыс істеп тұрғанда, СБ есігі 60 секундтан астам ашық болса, дыбыстық сигнал қосылады, ал бөлімнің есігі жабылған кезде немесе 🔕 түймешігін басу арқылы өшеді.

Егер 🔕 түймешігін басқаннан кейін есік 3 минут бойы ашық қалса, дыбыс сигналы қайтадан естіледі.

5.6.2 Функция 🔕 түймешігін ұзақ (3 секундтан астам) басу арқылы өшіріледі – индикатор 🔔 сөнеді. Осыдан кейін есіктің ашылуы туралы хабарлайтын дыбыстық сигнал берілмейді.

НАЗАР АУДАРЫҢЫЗ! Есік 5 минуттан артық ашық қалса, СБ-дағы жарық өшеді.

5.7 «ҮНЕМДІ РЕЖИМ» ФУНКЦИЯСЫ (⊖)

5.7.1 Функция қосылғанда, тоңазытқыш оңтайлы қуат режимінде жұмыс істей бастайды.

5.7.2 Функция тоңазытқыш камерасының «**F**» түймесін басу арқылы қосылады – индикатор жанады. Индикаторлар температураны Цельсий бойынша көрсетеді: СБ – «**5**», МБ – «**–16**». 5 секундтан кейін ⊖ индикаторынан басқа дисплейлер мен индикаторлар өшеді. Кез келген түймені басқан кезде, жоғары температура индикаторы ⓘ пайда болғанда немесе СБ есігі ашылғанда, дисплейлер белсенді жұмыс режиміне ауысады –артқы жарық жарқырайды.

5.7.3 Функция тоңазытқыш камерасындағы «**F**» түймесін басу арқылы өшіріледі – индикатор ⊖ сөнеді, дисплейлерде бөліктерде бұрын таңдалған температуралар көрсетіледі.

НАЗАР АУДАРЫҢЫЗ! «Супер салқындату», «Супер мұздату», «Сусынды салқындату» функциялары іске қосылғанда «Эко режимі» функциясы қосылмайды.

НАЗАР АУДАРЫҢЫЗ! «Үнемдеу режимі» функциясы қосылған кезде бөлімдердегі температураны өзгерту мүмкін емес.

5.8 «СУПЕР МҰЗДАТУ» ФУНКЦИЯСЫ (❄)

5.8.1 Функция МБ жаңа тағамды мұздату үшін арналған. «Супер мұздату» функциясын МБ-ны жаңа өнімдермен толтырудан 24 сағат бұрын алдын ала қосу керек.

5.8.2 Функция мұздатқыш камераның «**F**» түймесін басу арқылы іске қосылады – индикатор ❄ және МБ-дағы температура индикаторындағы «**SF**» жанады.

5.8.3 Функция 50 сағаттан кейін немесе «**F**» түймесін басу арқылы автоматты түрде өшеді – индикатор ❄ мен «**SF**» сөнеді.

НАЗАР АУДАРЫҢЫЗ! «Эко режимі» функциясы қосылған кезде «Супер мұздату» функциясы қосылмайды.

5.9 МБ «САЛҚЫНТАТЫН СУСЫНДАР» ФУНКЦИЯСЫ (🍷)

5.9.1 Функция сусындарды МБ-да 30 минут ішінде жылдам салқындату үшін пайдаланылады.

5.9.2 Функция мұздатқыш камераның «**F**» түймесін басу арқылы іске қосылады – индикатор жанады 🍷.

30 минуттан кейін дыбыстық сигнал естіледі және дисплейде 🍷 индикаторы жыпылықтайды. Дыбыстық сигналды және индикаторды өшіру 🔕 түймесін басу арқылы орындалады.

5.9.3 Функция «**F**» түймесі арқылы өшіріледі – 🍷 индикаторы сөнеді.

Функцияны ертерек өшіру қажет болса, «**F**» түймесін 3 секунд басып тұрыңыз – индикатор 🍷 сөнеді.

НАЗАР АУДАРЫҢЫЗ! Салқындату уақыты өткеннен кейін МБ сусын алуды ұмытпаңыз.

НАЗАР АУДАРЫҢЫЗ! Қуат өшіп қалған жағдайда салқындату уақыты қайта басталады.

НАЗАР АУДАРЫҢЫЗ! «Үнемдеу режимі» функциясы қосылғанда функция қосылмайды.

5.10 ЫҚТИМАЛ АҚАУЛЫҚТАР

5.10.1 Басқару блогында «**F1**», «**F2**», «**F3**», «**E2**» индикаторлары көрсетілгенде, сондай-ақ «**L**», «**H**» 24 сағаттан астам жыпылықтаған кезде, қызметке қоңырау шалу қажет.

Информация для предварительного ознакомления. Официальной информацией изготовителя не является

5.11 ТОҢАЗЫТҚЫШТЫ ӨШІРУ ЖӘНЕ ӨШІРУ

5.11.1 Тоңазытқышты өшіру үшін ⏻ түймесін 3 секунд басып тұрыңыз – дыбыстық сигнал естіледі, **дисплейлер және** индикаторлар сөнеді.

⏻ түймесі ұзақ уақыт қайта басылғанда, тоңазытқыш мүмкін уақыт кешігуімен қайтадан жұмыс істей бастайды.

5.11.2 Тоңазытқышты электр желісінен ажырату үшін қуат сымын розеткадан суырыңыз.

6 ТОҢАЗЫТҚЫШТЫҢ ЖҰМЫСЫ

6.1 СБ ПАЙДАЛАНУ

НАЗАР АУДАРЫҢЫЗ! Өнімдерді 14-суретке сәйкес СБ-ның оң жақ қабырғасында орналасқан температура сенсорына жақын қоймаңыз.

6.1.1 Қажет болса, СБ жоғары контейнерлерді салыңыз, сөренің алдыңғы бөлігін-әйнекті (жиналмалы) өзіңізге сәл итеріп, жоғары көтеріңіз, содан кейін оны 15-суретке сәйкес артқы бөліктің астына сырғытыңыз. Сөрені қайтару үшін-әйнек (жиналмалы) бастапқы қалыпқа сәл көтеріліп, оны өзіңізге қарай итеру керек. Қажет болса, СБ-дан сөре әйнегін (жиналмалы) алыңыз, алдымен оның алдыңғы бөлігін жоғары көтеріп алыңыз, содан кейін артқы жағын жоғары көтеріп алыңыз.

6.1.2 Азық-түлікті тиеу және түсіру үшін балғындық бөлімшесінің ыдысын (бар болса) және ыдысты (көкөністер немесе жемістер үшін) өзіне дейін созу керек. Ыңғайлы жұмыс істеу үшін ыдыстар роликті бағыттағыштар бойымен қозғалады. Қажет болса, СБ-дан ыдысты алыңыз, оны өзіңізге қарай итеріп, содан кейін бүйір және алдыңғы беттерін ұстап, жоғары көтеріп, ыдыстың роликтерін екі жағынан бағыттаушылардан босату ұсынылады. Ыдысты тоңазытқышқа орнату үшін ыдыстың роликтерін екі жағынан рельстерге орнатып, жоғары көтеріп, сырғыту керек. Балғындық бөлігінің ыдысын алып тастамас бұрын, ыдысты есіктен (төменгі) алып тастау керек.

6.1.3 Ыдыста (көкөністер немесе жемістер үшін) өнімдерді сақтаудың оңтайлы жағдайларын қамтамасыз ету үшін ылғалдылықты реттеу мүмкіндігі қарастырылған. Ылғалдылықтың реттелетін деңгейінің арқасында өнімдер балғындығын едәуір ұзақ сақтай алады. Ыдыстың үстінде (көкөністер немесе жемістер үшін) 1-суретке сәйкес ылғалдылық реттегіші бар сөре орнатылған. Ылғалдылықты реттеу 16 суретке сәйкес демпферді көрсеткі бағытында жылжыту арқылы жүзеге асырылады:

– **«low»** позициясы (төмен ылғалдылық) оралған тағамды ұзақ уақыт сақтауға жарамды. Қақпақты өзіңізге жылжыту керек-желдеткіштер ашық, температура мен ылғалдылық төмендейді;

– **«high»** позициясы (жоғары ылғалдылық) салат, көкөністер, жемістер сияқты өзіндік ылғалдылығы жоғары оралмаған тағамдарды қысқа мерзімді сақтауға жарамды. Демпферді өзінен жылжыту керек-желдеткіштер жабық, температура мен ылғалдылық жоғарылайды. «**low**» және «**high**» бөлімдер арасында желдеткіш саңылаулары толық ашылмаған/жабылмаған 16-суретке сәйкес екі аралық демпферлік позиция қарастырылған.

Жүктелген өнімдердің санын ескере отырып, ыдыста (көкөністер немесе жемістер үшін) оңтайлы ылғалдылықты қалыптастыру үшін қақпақты қажетті күйге қою керек.

6.2 МБ ОПЕРАЦИЯСЫ

НАЗАР АУДАРЫҢЫЗ! No Frost жүйесінің ауа арналарын жауып алмас үшін өнімдерді МБ-ның артқы қабырғасына жақын қоймаңыз.

6.2.1 Мұздатылған тағамның максималды мөлшерін сақтау үшін МБ-дан себеттер мен шыны сөрелерді алуға рұқсат етіледі.

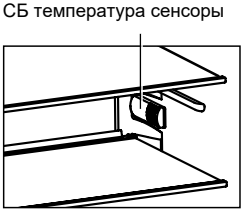

Сурет 14

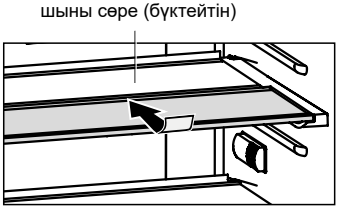

Сурет 15

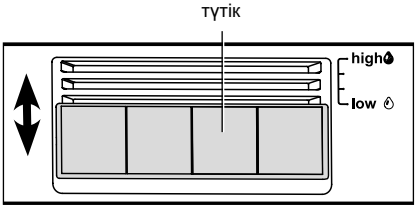

Сурет 16

Информация для предварительного ознакомления. Официальной информацией изготовителя не является

7 ТЕХНИКАЛЫҚ СИПАТТАМАЛАРЫ МЕН АКСЕССУАРЛАР

7.1 Техникалық сипаттамалар мен компоненттердің атаулары тиісінше 2 және 3-кестелерде көрсетілген. Кепілдік талонында бұл атаулар орыс тілінде берілген және параметрлердің мәндері мен құрамдас бөліктердің саны көрсетілген.

7.2 17-суретке сәйкес пластинадағы ақпарат өнімде орыс тілінде берілген.

Кесте 2 – Техникалық парақ

АТАУЫ		Модель
Сауда белгісі		Сипаттамаларға сәйкес мәндер кепілдік картасында көрсетілген
Модель		
Тоңазытқыш құрылғысының санаты [1]		
Энергетикалық тиімділік класы [2]		
Қоршаған орта температурасындағы номиналды жылдық энергия шығыны плюс 25 °С, кВт·сағ/жыл [3]		
Жалпы көлемі, дм³	жаңа тамақ өнімдерін сақтауға арналған бөлімшелер	
	мұздатқыш бөлімі	
Аязсыз бөлімше (No Frost)		
Мұздатқыш бөлімшесінде тамақ өнімдерінің температурасын минус 18 °С-тан минус 9 °С-қа дейін көтерудің номиналды уақыты, сағ		
Қоршаған орта температурасындағы номиналды мұздату қабілеті плюс 25 °С, кг/тәулік		
Климаттық класс [4]		
Дыбыстық қуаттың түзетілген деңгейі, дБ, артық емес		
Кіріктірілген құрылғы		
Жалпы номиналды жалпы көлемі, дм³		
Жалпы мұздатқыш бөлімінің номиналды жалпы көлемі, дм³		
Номиналды пайдалы сақтау орны, дм²		
Жалпы өлшемдер, мм	биіктігі	
	ені	
	тереңдігі	
Таза салмағы, кг, артық емес		
Мұздатылған тағамдарды сақтау температурасы, °С, жоғары емес		
Жаңа тағам өнімдерін сақтау температурасы, °С		
Жаңа піскен тағамдарды сақтаудың орташа температурасы, °С, жоғары емес		
Мұз түзілу бойынша номиналды тәуліктік өнімділік, кг		
Күміс құрамы, г		

[1] Санат СТБ 2475-2016 сәйкес анықталған.
[2] A+++ (ең тиімді) – дан E (ең аз тиімді) дейін.
[3] Электр энергиясын тұтыну 24 сағат ішінде жүргізілетін стандартты сынақтың нәтижелеріне негізделген. Нақты қуат тұтыну тоңазытқыштың қалай қолданылатынына және оның қай жерде орнатылғанына байланысты болады.
[4] Құрылғы қоршаған орта температурасында плюс 10 °С-тан плюс 38 °С-қа дейін пайдалануға арналған.
Ескертпе-параметрлердің мәндерін анықтау арнайы жабдықталған зертханаларда белгілі бір әдістемелер бойынша жүргізіледі.

Кесте 3 – Керек-жарақтар

АТАУЫ	Сомасы
Себет (төменгі)	Кепілдік талонында көрсетілген
Шыны сөре МБ	
Себет	
Ыдыс (көкөністер немесе жемістер үшін) [1]	
Ылғалдылық реттегіші бар сөре	
Балғындық бөлімі	
Шыны сөре [2]	
Шыны сөре (бүктейтін)	
Сыйымдылығы [3]	
Сыйымдылығы (төменгі) [4]	
Жұмыртқа кірістіру	

[1] Термиялық өңдеуден өткен майлар мен өнімдерді сақтауға арналмаған.
[2] Біркелкі бөлу кезінде максималды жүктеме 15 кг.
[3] Біркелкі бөлу кезінде максималды жүктеме 2,5 кг.
[4] Біркелкі бөлу кезінде максималды жүктеме 5 кг.

ATLANT	
Бұйымның моделі мен жасалуын көрсету Бұйымның климаттық классы Нормативтік құжат Бұйымның энергиялық тиімділік класы Сәйкестік белгілері	Номиналдық жалпы көлемі брутто, дм³: Номиналды пайдалы көлемі, дм³: – жаңа тамақ өнімдерін сақтауға арналған бөлік: – мұздату бөлігі: Номиналдық мұздату қабілеті: Номиналдық кернеу: Номиналдық тоқ: Жібіту жүйесі тұтынатын номиналдық қуат: Хладагент: R600a/Көбіктендіргіш: C-Pentane Хладагенттің салмағы: Беларусь Республикасында жасалған, "АТЛАНТ" ЖАҚ, Победителей даң., 61, Минск қ.

Сурет 17 – Кесте

Информация для предварительного ознакомления. Официальной информацией изготовителя не является

1 SOYUDUCUNUN TƏSVİRİ

1.1 Şəkil 1-ə uyğun olaraq mebelə quraşdırılmış soyuducu təzə qidaların dondurulması, dondurulmuş qidaların uzunmüddətli saxlanması və dondurucu kamerada (bundan sonra DK) qida buzunun hazırlanması üçün nəzərdə tutulmuşdur; təzə qidaların, içkilərin, tərəvəzlərin və meyvələrin təzə qida saxlama bölməsində (bundan sonra SK) soyudulması və qısamüddətli saxlanması üçün.

Soyuducu anbarda (soyuducu modelinin bəzi versiyaları) Şəkil 1-ə uyğun təravət bölməsi var. Təravət bölməsindəki temperatur soyuducu anbara nisbətən təxminən 2 °C aşağıdır, bu da təzə ətin saxlanma müddətini artırmağa imkan verir. balıq məhsulları. Tərəvəz, kahı və aşağı temperatura həssas olan digər qidaları bölmədə saxlamaq tövsiyə edilmir.

1.2 Soyuducu bölmələrdə temperaturu təyin etməyə, soyuducunu yandırmağa/söndürməyə, funksiyaları işə salmağa və displeylərdə işıq göstəricisini təmin etməyə imkan verən idarəetmə bloku ilə təchiz edilmişdir.

1.3 Soyuducunun aşağıdakı funksiyaları var: «SK Super Cool» (), «Tətil» (), «SK Açıq Qapı Səs Siqnalı» (), «Eko rejimi» (), «Super Dondurma» (), «İçkilərin Soyudulması» ().

1.4 Soyuducuda işıqlandırma üçün LED lampalar verilir: Şəkil 1-ə uyğun olaraq soyuducu anbarın tavanı və arxa divarında.

1.5 Soyuducunun çatdırılma dəstinə aşağıdakılar daxildir: komponentlər (Şəkil 1-ə baxın) və montaj hissələri dəsti (Şəkil 2-yə baxın).

1.6 Soyuducu şaxta əmələ gəlməsi olmayan sistemlə təchiz edilmişdir (bundan sonra No Frost sistemi).

1.7 Soyuducu etiketində göstərilən iqlim siniflərinə uyğun olan ətraf mühitin temperaturu diapazonunda işlədilməlidir. Temperatur diapazonlarının iqlim siniflərinə uyğunluğu Cədvəl 1-də verilmişdir.

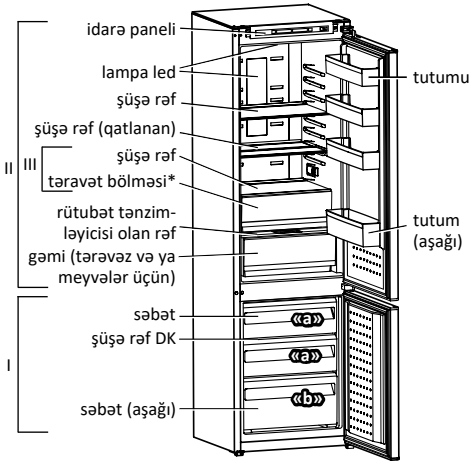

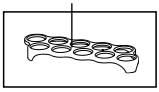

I – dondurucu kamera (DK):
«a» – dondurma və saxlama sahəsi,
«b» – saxlama sahəsi;
II – təzə qida məhsullarının saxlanması üçün bölmə (SK);
III – təravət bölməsi

* Bəzi versiyalarda mövcud deyil

Şəkil 1 – Soyuducu və aksesuarlar

Cədvəl 1 – İqlim dərəcələri

Sinif	İşarəsi	Ətraf mühitin temperatur diapazonu, °C
Geniş mülayim	SN	10 – 32-dək
Mülayim	N	16 – 32-dək
Subtropik	ST	16 – 38-dək
Tropik	T	16 – 43-dək

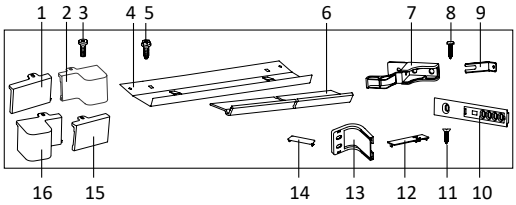

2-ci şəkildəki mövqe	Ad	Miqdar, ədəd	2-ci şəkildəki mövqe	Ad	Miqdar, ədəd
1	Halqa	1	9	Kronşteyn	1
2	Halqa	1	10	İstiqamətləndirici	3
3	Vint 4x10	2	11	Vint	6
4	Sipər	1	12	Qapayıcı	3
5	Vint M6x18	2	13	Künclük	3
6	Dekorativ profil	1	14	Qapayıcı	3
7	Kronşteyn	1	15	Halqa*	1
8	Özükəsən vint	12	16	Halqa*	1
* Qapının yerini dəyişdirdikdə quraşdırılır					

Şəkil 2 – Quraşdırma hissələri dəsti

Информация для предварительного ознакомления. Официальной информацией изготовителя не является

2 SOYUDUCUNUN QURAŞDIRILMASI ÜÇÜN MEBELİN HAZIRLANMASI

2.1 Soyuducunun quraşdırılması üçün tövsiyə olunan mebel variantı 3-cü şəkildə göstərilir (ölçülər millimetrlə verilir).

2.2 Soyuducunun yerləşdirilməsi üçün nəzərdə tutulmuş mebel, hava kanalları üçün dəliklərlə təmin edilməli və həmin dəliklər müntəzəm olaraq tozdan təmizlənməlidir.

Mebel şkafının aşağı ön panelindəki açıq yerdə dekorativ barmaqlığın quraşdırılması tövsiyə olunur.

DİQQƏT! Dekorativ barmaqlığın hava kanallarının və dəliklərinin minimal sahəsi (Smin) ən azı 200 sm², açıq yerin (A) dərinliyi isə 3-cü şəkilə uyğun olaraq ən azı 50 mm olmalıdır.

Dekorativ barmaqlığın hava kanallarını və ya dəliklərini bağlamaq və ya üzərini tutmaq **QADAĞANDIR.**

2.3 Soyuducunu quraşdırmazdan əvvəl, tarazlayıcıdan istifadə edərək, mebel şkafının səthlərini yaxşıca düzəldin. Qapıların mövqeyini qapı rəzələri ilə tənzimləyin. Mebel şkafının səthləri arasındakı bütün bucaqlar 90^0 olmalıdır.

2.4 Soyuducunun qurulduğu mebel istilik cihazlarından (qaz və elektrik sobaları və radiatorlar) ən azı 50 sm məsafədə olmalı və birbaşa günəş işığına məruz qalmamalıdır.

3 SOYUDUCUNUN MEBELƏ YERLƏŞDİRİLMƏSİ VƏ QURAŞDIRILMASI

3.1 SOYUDUCUNUN QURAŞDIRILMAQ ÜÇÜN HAZIRLANMASI

3.1.1 Soyuducunu və komplektləşdiriciləri qablaşdırma materiallarından (polietilen paketlərdən, yapışqan lentlərdən, köpüklü daşıma yastıqlarından) çıxarın.

DİQQƏT! Quraşdırıcı hissələrin dəstindəki sipər soyuducu paketinin altındakı polistirol köpüklü altlıqdan çıxarılmalıdır.

3.1.2 Soyuducunu mebelə bərkitmək üçün, 2-ci şəklə uyğun olaraq, quraşdırıcı hissələrin dəstindəki birləşdirici detallardan istifadə olunur.

3.1.3 Mebeldə quraşdırmadan əvvəl soyuducunun qapılarının açılma istiqamətini müəyyənləşdirmək lazımdır. Qapıları sağa açmaq üçün yenidən asmaq olar. Plastik hissələrin zədələnməsinin qarşısını almaq üçün qapıların yerini yalnız servis mexaniki dəyişməlidir. Qapıların yerinin dəyişilməsi xidmət şöbəsinin qiymət cədvəlinə uyğun olaraq ödənişli qaydada icra olunur.

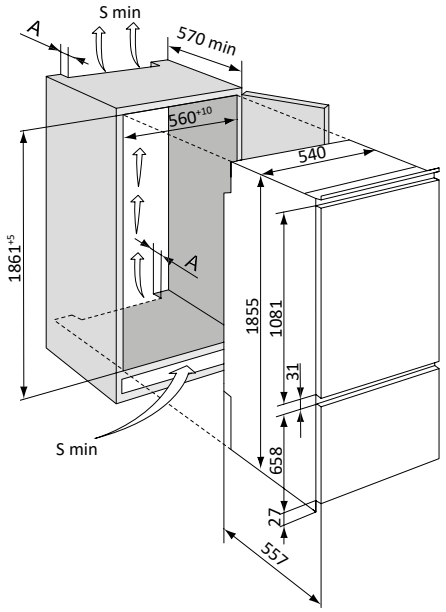

Şəkil 3 – Soyuducunun mebelə quraşdırılması sxemi

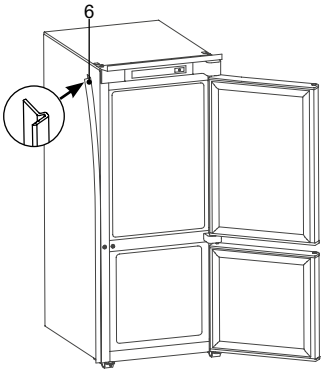

Şəkil 5 – Dekorativ profilin quraşdırılması

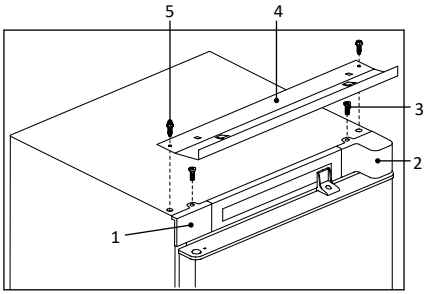

Şəkil 4

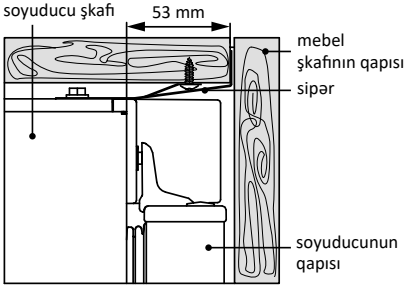

Şəkil 6

Информация для предварительного ознакомления. Официальной информацией изготовителя не является

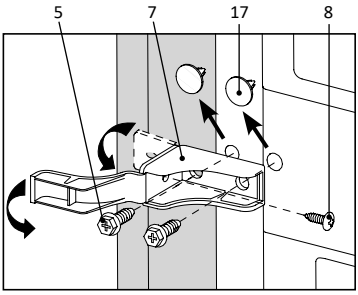

Şəkil 7

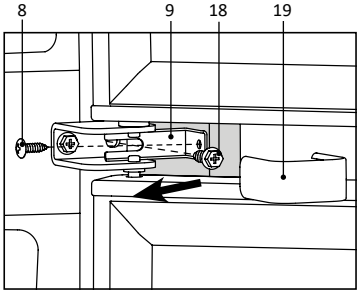

Şəkil 8

3.1.4 Soyuducunu mebeldə quraşdırmazdan əvvəl:

– halqaları 1 və 2 (yaxud, 2-ci şəkildə (15-16) 4-çü şəkilə uyğun quraşdırın və hər birini vintlə (3) bərkidin;

– soyuducunun qapağındakı iki vinti (5) açın, sipəri (4) quraşdırın və vintlərlə (5) bərkidin.

3.1.5 5-ci şəkilə uyğun qaydada, yapışqan təbəqənin qoruyucu qabığını çıxararaq dekorativ profili (6) qapı açılan tərəfdən soyuducunun yan səthinə yapışdırın. Zəruri hallarda, profil mebelin hündürlüyündən asılı olaraq qısaldılmalıdır.

3.2 SOYUDUCUNUN MEBELDƏ QURAŞDIRILMASI

3.2.1 Soyuducunu aralıqdan keçirərək mebelə quraşdırın.

DİQQƏT! Soyuducunu mebelə yerləşdirərkən elektrik kabelini sıxmayın.

Sipərin düzgün quraşdırılmasını yoxlayın: sipər mebel şkafına möhkəm oturmalıdır.

DİQQƏT! 6-cı şəklə uyğun olaraq, soyuducunun şkafından sipərin kənarına qədər olan məsafə soyuducunun bütün hündürlüyü boyunca saxlanılmalıdır. Soyuducunun qapısının kip bağlanmasını təmin etmək üçün bu məsafə 53 mm olmalıdır.

Soyuducunu mebel şkafının yan divarına aparın ki, dekorativ profil ona möhkəm otursun.

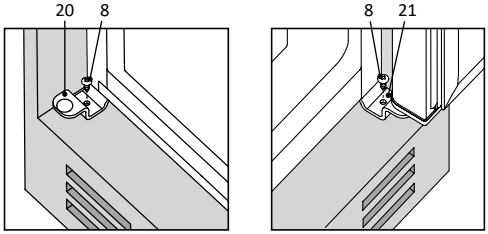

Şəkil 9

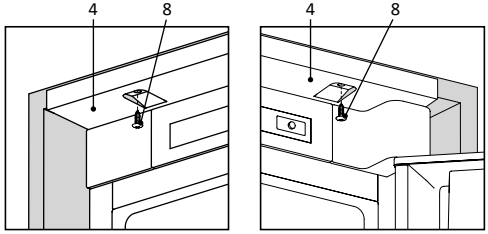

Şəkil 10

3.3 SOYUDUCUNUN MEBEL ŞKAFINA BIRLƏŞDIRILMƏSI

3.3.1 Soyuducunu mebel şkafının yan divarları ilə birləşdirmək üçün aşağıdakıları icra etmək lazımdır:

– 7-ci şəklə uyğun olaraq iki dekorativ qapayıcını (17) çıxarın;

– kronşteyni (7) quraşdırın və iki vintlə (5) bərkidin;

– kronşteyni (7) vintlə (8) mebel şkafının divarına (qapı açılan tərəfdən) bərkidin və kronşteyni qapaqla örtün;

– 8-ci şəkilə uyğun olaraq, dekorativ halqanı (19) çıxarın;

– vinti (18) açın və onun altına kronşteyni (9) quraşdırın, sonra vinti (18) dayanana qədər sıxın;

– kronşteyni (9) vintlə (8) şkafın divarına bərkidin. Kronşteynin (9) üfüqi vəziyyəti vinti (18) boşaltmaqla tənzimlənir;

– dekorativ halqanı (19) quraşdırın.

3.3.2 Soyuducunu mebel şkafının dibinə birləşdirmək üçün kronşteynləri (20 və 21) 9-cu şəkilə uyğun olaraq vintlərlə (8) bərkidin.

3.3.3 Soyuducunu mebel şkafının damına birləşdirmək üçün, 10-cu şəkilə uyğun olaraq sipərdəki (4) dəliklərə vintləri (8) bərkitmək lazımdır.

3.4 SOYUDUCUNUN QAPILARININ MEBEL ŞKAFININ QAPILARINA BIRLƏŞDIRILMƏSI

3.4.1 SK qapısını mebel şkafının qapısına bərkitmək üçün aşağıdakıları icra etmək lazımdır:

– mebel şkafının yuxarı qapısını açın və 11-ci şəkilə uyğun olaraq, B və C ölçülərini saxlamaq şərti ilə iki istiqamətləndiricini (10) vintlərlə (11) ona birləşdirin. B ölçüsü 50 mm, C ölçüsü isə mebel şkafının divarının qalınlığı + 20 mm ölçüsündə olmalıdır;

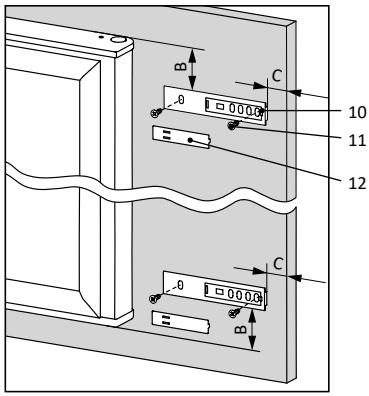

Şəkil 11

Информация для предварительного ознакомления. Официальной информацией изготовителя не является

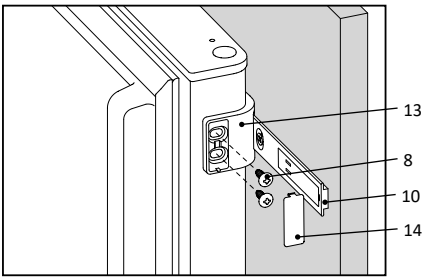

Şəkil 12

– 12-ci şəkilə uyğun olaraq, künclüyü (13) yuxarı istiqamətləndiriciyə (10) şəkil 12-yə geydirin və SK qapısı ilə tarazlaşdırın (SK və mebel şkafının qapıları 90^0 bucaq altında açıq olmalıdır);

– eyni qaydada, SK qapısının aşağı hissəsində künclüyü (13) quraşdırın;

– künclüyün və istiqamətləndiricinin bərkidicisinin vintlərini sonadək fırladın;

– 11-ci və 12-ci şəkillərə uyğun olaraq, qapayıcıları (12 və 14) quraşdırın.

3.4.2 DK qapısının (yalnız yuxarı hissədə) mebel şkafının qapısına bərkidilməsi bir künclükdən və istiqamətləndiricidən istifadə etməklə eyni qaydada aparılmalıdır. İstiqamətləndiricini bərkidərkən DK qapısının yuxarı hissəsindən B ölçüsü və şkafın qapısının kənarından C ölçüsü saxlanmalıdır.

3.4.3 Qapıları birləşdirdikdən sonra mebel şkafının qapısını elə tənzimləmək lazımdır ki, qapalı vəziyyətdə o, açılan tərəfdən mebel divarına toxunmasın və ondan ən azı 1 mm aralı olsun. Künclüyü (13) mebel şkafının qapısına doğru sürüşdürərək boşluğu təmin etmək lazımdır.

4 NƏZARƏT BLOKU

4.1 İdarəetmə bloku Şəkil 13-ə uyğun olaraq 2 displey və SK və DK idarəetmə düymələrinə (bundan sonra düymələr adlandırılacaq) malikdir.

Düymələrin səthinin deformasiyaya uğramaması və onların qırılmaması üçün düymələri basarkən yad əşyalardan istifadə etmək və həddindən artıq güc tətbiq etmək **QADAĞANDIR.**

4.2 Ekranlarda soyuducunun işinin göstəriciləri göstərilir (şərti olaraq Şəkil 13-də vurğulanır). Göstəricilər bölmədə seçilmiş temperaturu göstərir və funksiyaların aktivləşdirilməsini göstərir.

4.3 İdarəetmə bloku soyuducu və funksiyaları yandırarkən/ söndürərkən qısa bir səs siqnalı verir.

4.4 DK-DA ARTAN TEMPERATURUN GÖSTƏRİŞİ (⓵)

4.4.1 DK-da temperatur yüksəldikdə (məsələn, böyük miqdarda təzə qida yükləndikdən, qapının uzun müddət açılmasından sonra) göstərici ⓵ yanır.

Göstəricinin qısa müddətə yanması nasazlığın əlaməti deyil: DK-da temperatur düşdükdə ⓵ göstəricisi avtomatik olaraq sönür.

Yanıb-sönən göstərici ⓵ yeməyin əriməsi barədə siqnaldır. Həmçinin, soyuducu ilk dəfə işə salındıqda və ya təmizləndikdən sonra işə salındıqda ⓵ göstəricisi yanıb-sönür, çünki DK-da temperatur yüksəkdir. ⓵ göstəricisinin yanıb-sönməsi 🔕 düyməsi ilə söndürülür.

DİQQƏT! Yeməklərin nəzərə çarpmadan yenidən donmasının qarşısını almaq üçün, DK-da temperatur aşağı salındıqdan sonra belə, defrost siqnalı avtomatik olaraq sönmür.

4.5 NƏZARƏT BÖLGƏSİNİN HƏRFLİ-RADƏM GÖSTƏRİŞLƏRİ

4.5.1 DK və SK temperatur göstəricilərində soyuducunun işinin diaqnostikası ilə bağlı hərf-rəqəm göstəriciləri yanıb-sönə bilər:

– «**H**». Kupedəki temperatur müəyyən edilmiş temperaturdan yüksək olduqda (soyuducu elektrik şəbəkəsinə qoşulduqda, kupenin qapısı uzun müddət açıq olduqda, çoxlu miqdarda təzə qida yükləndikdə və s.) yanıb-sönür. Seçilmiş temperatur bölmədə bərpa edildikdən sonra göstərici sönür;

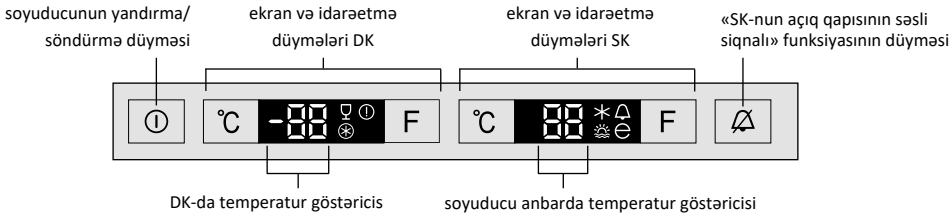

DK göstəriciləri

– DK-da mənfi temperaturun simvolu

– «Super dondurma» funksiyası

– «İçki soyutma» funksiyası

⓵ – DK-da yüksək temperatur

DK idarəetmə düymələri

^{0}C – DK-da temperaturun tənzimlənməsi düyməsi

F – seçim düyməsi, DK-da funksiyaları aktivləşdirin/ deaktiv edin

SK göstəriciləri

– «Supercooling SK» funksiyası

– «SK-nun açıq qapısının səsli siqnalı» funksiyası

– «Tətil» funksiyası

– «Eko rejimi» funksiyası

SK idarəetmə düymələri

^{0}C – SK-da temperaturun tənzimlənməsi düyməsi

F – seçim düyməsi, SK-da funksiyaları aktivləşdirin/ deaktiv edin

Şəkil 13 – İdarəetmə bloku

Информация для предварительного ознакомления. Официальной информацией изготовителя не является

– «**L**». Bölmədəki temperatur təyin edilmiş temperaturdan aşağı olduqda yanıb-sönür. Bölmədə müəyyən edilmiş temperatur bərpa edildikdən sonra sönür;
– «**SC**». «Supercool SK» funksiyası işə salındıqda yanır və söndürüldükdən sonra sönür;
– «**SF**». «Super Dondurma» funksiyası işə salındıqda yanır və söndürüldükdən sonra sönür;
– «**F1**», «**F2**», «**F3**», «**E2**». Arızalı halda işıqlandırın.
İdarəetmə blokunda «**F1**», «**F2**», «**F3**», «**E2**» göstəriciləri göründükdə, həmçinin «**L**», «**H**» 24 saatdan çox yanıb-sönəndə xidmətə zəng etmək lazımdır. problemləri həll etmək üçün mexanik.

5 SOYUDUCU NƏZARƏT

5.1 SOYUDUCUNUN YOXDURULMASI

5.1.1 Soyuducunu elektrik şəbəkəsinə qoşun. Soyuducunu yandırmaq üçün ⏻ düyməsini 3 saniyədən çox basıb saxlayın. Ekranda bölmələrdəki temperatur göstəriciləri və soyuducu söndürülməzdən əvvəl işə salınmış funksiyaların göstəriciləri göstərilir. Göstəricilərdəki temperatur göstəriciləri yanıb-sönən «**H**» yə dəyişir, bölmələrdə temperatur artdıqca göstərici ⏻ yanıb-sönməyə başlayır. ⏻ göstəricisinin yanıb-sönməsi 🔕 düyməsi ilə söndürülməlidir – göstərici daim yanacaq.
Sonra bölmələrdə istədiyiniz temperaturu təyin edə və funksiyaları seçə bilərsiniz (lazım olduqda). Göstəricilərdəki temperatur göstəriciləri yenidən yanıb-sönən «**H**» ilə dəyişir.
Müəyyən müddətdən sonra «**H**» hərfinin yanıb-sönməsi dayanır, ⏻ göstəricisi sönür və displeylərdə SK və DK-da təyin olunmuş temperaturların göstəriciləri göstərilir. Yemək soyuducuya yerləşdirilə bilər.

5.2 BÖLƏMƏDƏ TEMPERATURUN QURULMASI

5.2.1 Mümkün temperatur seçimi diapazonu:
– SK-də plus 2 ^{0}C-dən plus 8 ^{0}C-ə qədər;
– DK-də mənfi 16 ^{0}C-dən mənfi 24 ^{0}C-ə qədər.
5.2.2 Bölmədəki temperatur displeydə tələb olunan temperatur dəyəri görünənə qədər bölməyə uyğun «**^{0}C**» düyməsini dəfələrlə basmaqla təyin edilir. Düymə uzun müddət basıldığında temperatur dəyərləri davamlı olaraq dəyişir.
DİQQƏT! DK-da temperaturu mənfi 22 ^{0}C-dən mənfi 24 ^{0}C-ə qədər təyin edərkən və ya «Super Dondurma» funksiyası işə salındıqda, soyuducu anbarda temperaturun seçimi üstəgəl 3 ^{0}C-dən üstəgəl 8 ^{0}C-ə qədər olan diapazonla məhdudlaşdırılacaqdır.
Xüsusilə ilk işə salındıqdan və həmçinin soyuducunu təmizlədikdən sonra bölmədə seçilmiş temperatura çatmaq üçün müəyyən vaxt lazımdır.
DİQQƏT! Elektrik şəbəkəsində gərginlik təchizatının kəsilməsi soyuducunun sonrakı işinə təsir göstərmir. Enerji təchizatı bərpa edildikdən sonra soyuducu bölmələrdə əvvəlcədən təyin edilmiş temperatur parametrləri ilə işləməyə davam edir.

5.3 FUNKSİYALARIN SEÇİLMƏSİ VƏ AÇILMASI/SÖNDÜRÜLMƏSİ

5.3.1 Funksiyanı seçmək üçün bölməyə uyğun olan «**F**» düyməsini istədiyiniz funksiyanın göstəricisi yanıb-sönənə qədər qısa müddətə basın. Sonra funksiyanı aktivləşdirmək üçün basıb saxlayın
3 saniyə «**F**» düyməsini – funksiya göstəricisi yanıb-sönmədən yanacaq.
5 saniyə ərzində «**F**» düyməsinə basılmazsa, idarəetmə bloku dəyişiklikləri saxlamayacaq – ekrandakı göstərici sönəcək.
Funksiyanı söndürmək üçün funksiya göstəricisini seçmək üçün «**F**» düyməsini istifadə edin, sonra uzun müddət (3 saniyədən çox) «**F**» düyməsini basıb saxlayın.
DİQQƏT! Elektrik kəsildikdə və ya kəsildikdə, «Supercool SK», «Superfreeze» funksiyaları avtomatik olaraq söndürülür və onlar yenidən yandırılmalıdır. «Tətil», «Qənaət rejimi», «İçkilərin soyudulması», «Açıq CO qapısının səs siqnalı» funksiyaları avtomatik olaraq söndürülmür.

5.4 «SUPER SOYUTMA SK» FUNKSİYASI (✳)

5.4.1 Soyuducu anbarda içkiləri və ya böyük miqdarda təzə qidaları tez soyutmaq lazımdırsa, funksiyanı yandırmaq tövsiyə olunur. Funksiya işə salındıqda, məhsulların sürətli soyudulması üçün SK-dəki temperatur minimum dəyərə endirilir.
5.4.2 Funksiya soyuducu kameranın «**F**» düyməsini basmaqla aktivləşdirilir – ✳ indikator və ekranda «**SC**» (SK-də temperatur indikatorunda) yanır.
5.4.3 Funksiya 6 saatdan sonra və ya «**F**» düyməsini basmaqla avtomatik olaraq sönür – göstərici ✳ və «**SC**» sönür.
DİQQƏT! «Tətil» və «İqtisadiyyat» funksiyaları seçildikdə «Super soyutma SK» funksiyası aktivləşdirilmir. «Super soyutma SK» funksiyası da Bayram funksiyası işə salındıqda avtomatik olaraq söndürülür.

5.5 «BAYRAM» FUNKSİYASI (☼)

5.5.1 Uzun müddət (14 gündən çox) ayrılarkən funksiyanı yandırmaq tövsiyə olunur. Funksiya işə salındıqda SK-də üstəgəl 15 ^{0}C temperatur təyin edilir ki, bu da yeməksiz qapalı bölmədə xoşagəlməz qoxunun yaranmasının qarşısını alır. Məhsullar əvvəlcədən SK-dən alınmalıdır.
5.5.2 Funksiya soyuducu kameranın «**F**» düyməsini basmaqla işə salınır – soyuducu kamerada temperatur göstəricisində ☼ və «**15**» göstəricisi yanır.
5.5.3 Yenidən «**F**» düyməsini basmaq funksiyanı söndürür, göstərici sönür.

5.6 «AÇIQ QAPI BUZZER SK» FUNKSİYASI

5.6.1 Funksiya 🔕 düyməsini uzun (3 saniyədən çox) basmaqla aktivləşdirilir – göstərici 🔔 yanır.
Soyuducu işlədərkən, SK qapısı 60 saniyədən çox açıq olduqda səs siqnalı işə düşəcək və bölmənin qapısı bağlı olduqda və ya 🔕 düyməsi basıldıqda sönür.
🔕 düyməsini basdıqdan sonra qapı 3 dəqiqə açıq qalarsa, siqnal yenidən səslənəcək.
5.6.2 Funksiya 🔕 düyməsini uzun müddət (3 saniyədən çox) basmaqla söndürülür – göstərici 🔔 sönür. Bundan sonra qapının açılmasını bildirən səs siqnalı verilməyəcək.

Информация для предварительного ознакомления. Официальной информацией изготовителя не является

DİQQƏT! Qapı 5 dəqiqədən çox açıq qalsa, SK-dakı işıqlandırma sönəcək.

5.7 EKO REJIMI (⊖)

5.7.1 Funksiya işə salındıqda, soyuducu optimal enerji rejimində işləməyə başlayır.

5.7.2 Funksiya soyuducu kameranın «**F**» düyməsini sıxmaqla işə salınır – ⊖ göstərici yanır. Göstəricilər temperaturu Selsi dərəcələrində göstərir: SK-da – «**5**», DK-da – «**–16**». 5 saniyədən sonra ⊖ göstəricisi istisna olmaqla, displeylər və göstəricilər sönür. İstənilən düyməyə toxunduqda, yüksək temperatur göstəricisi ⓘ görünəndə və ya DK qapısı açıldıqda displeylər aktiv iş rejiminə keçir – arxa işıq parlaq olur.

5.7.3 Funksiya soyuducu kameranın «**F**» düyməsini basmaqla söndürülür – ⊖ göstərici sönür, displeylər bölmələrdə əvvəllər seçilmiş temperaturları göstərir.

DİQQƏT! «Supersoyutma», «Super Dondurma», «İçkilərin soyudulması» funksiyaları aktivləşdirildikdə «Eko rejimi» funksiyası açılmır.

DİQQƏT! «Qənaət rejimi» funksiyası işə salındıqda, bölmələrdə temperaturu dəyişmək mümkün deyil.

5.8 «SUPER DONDURMA» FUNKSİYASI (✻)

5.8.1 Funksiya DK-da təzə qidaların dondurulması üçün nəzərdə tutulub. «Super Dondurma» funksiyası DK-nı təzə qida ilə doldurmazdan 24 saat əvvəl əvvəlcədən aktivləşdirilməlidir.

5.8.2 Funksiya dondurucu kameranın «**F**» düyməsini basmaqla aktivləşdirilir – DK-da temperatur indikatorunda ✻ və «**SF**» göstəricisi yanır.

5.8.3 Funksiya 50 saatdan sonra və ya «**F**» düyməsini basaraq avtomatik olaraq sönür – göstərici ✻ və «**SF**» sönür.

DİQQƏT! «Eko rejimi» funksiyası aktiv olduqda «Super Dondurma» funksiyası açılmır.

5.9 «DK-DƏ SOYUTUCI İÇKİLƏR» FUNKSİYASI (🍷)

5.9.1 Funksiya içkiləri DK-da 30 dəqiqə tez soyutmaq üçün istifadə olunur.

5.9.2 Funksiya dondurucu kameranın «**F**» düyməsini basmaqla aktivləşdirilir – göstərici 🍷 yanır.

30 dəqiqədən sonra səsli siqnal səslənir və ekranda 🍷 göstəricisi yanıb-sönür. Səs siqnalının və göstəricinin söndürülməsi 🔕 düyməsini basmaqla həyata keçirilir.

5.9.3 Funksiya «**F**» düyməsi ilə söndürülür – göstərici 🍷 sönür.

Funksiyanı daha əvvəl söndürmək lazımdırsa, «**F**» düyməsini 3 saniyə basıb saxlayın – göstərici 🍷 sönür.

DİQQƏT! Soyuma vaxtı keçdikdən sonra içkiləri DK-dan çıxarmağı unutmayın.

DİQQƏT! Elektrik kəsilməsi halında, soyutma vaxtı yenidən başlayacaq.

DİQQƏT! «Eko rejimi» funksiyası aktiv olduqda funksiya aktivləşdirilmir.

5.10 MÜMKÜN QATLAR

5.10.1 İdarəetmə blokunda «**F1**», «**F2**», «**F3**», «**E2**» göstəriciləri göründükdə, həmçinin «**L**», «**H**» 24 saatdan çox yanıb-sönəndə xidmətə zəng etmək lazımdır. problemləri həll etmək üçün mexanik.

5.11 SOYUDUCINI SÖNDƏN VƏ SÖNDÜRMƏK

5.11.1 Soyuducunu söndürmək üçün ⓘ düyməsini 3 saniyə basıb saxlayın – bip səsi eşidilir, **displeylər və göstəricilər sönür.** ⓘ düyməsini yenidən uzun müddət basdıqda, mümkün gecikmə ilə soyuducu yenidən işləməyə başlayır.

5.11.2 Soyuducunu elektrik şəbəkəsindən ayırmaq üçün elektrik kabelini rozetkadan ayırın.

6 SOYUDUCUNUN İSTİSMARI

6.1 SK-DƏN İSTİFADƏ OLUNMASI

DİQQƏT! Ərzağı 14-cü şəkilə uyğun olaraq, SK-nin sağ yan divarında yerləşən temperatur sensoruna yaxın qoymayın.

6.1.1 SK-də hündür qablar yerləşdirmək lazımdırsa, qatlanan şüşə rəfin ön hissəsini bir qədər özünüzə doğru çəkmək və yuxarı qaldırmaq, sonra isə 15-ci şəkilə uyğun olaraq arxa hissəsinin altına sürüşdürmək lazımdır.

Qatlanan şüşə rəfi əvvəlki vəziyyətinə qaytarmaq üçün ön hissəsini bir qədər qaldırın və özünüzə doğru çəkin.

Qatlanan şüşə rəfi SK-dən çıxarmaq lazımdırsa, əvvəlcə onun ön hissəsini yuxarı qaldıraraq, sonra arxa hissəsini yuxarı qaldıraraq çıxarmalısınız.

6.1.2 Ətirləyici bölmənin qabı (əgər varsa) və məhsulların yüklənməsi və boşaldılması üçün qab (tərəvəz və ya meyvələr üçün) gedəcəkləri qədər kənara çəkilməlidir.

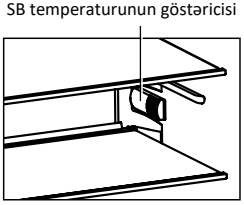

Şəkil 14

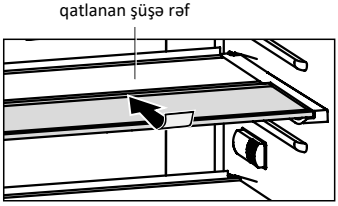

Şəkil 15

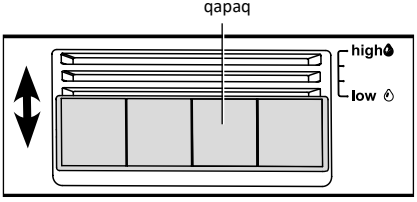

Şəkil 16

Информация для предварительного ознакомления. Официальной информацией изготовителя не является

İstifadə rahatlığı üçün qablar diyircəkli istiqamətləndiricilər boyunca hərəkət edir.

Qabı SK-dən çıxarmaq zərurəti yaranarsa, onu dayanana qədər özünüzə doğru çəkmək, sonra yan və ön səthlərdən tutaraq yuxarı qaldırmaq və hər iki tərəfdən qabın çarxlarını istiqamətləndiricidən çıxarmaq tövsiyə olunur. Qabı soyuducuya quraşdırmaq üçün hər iki tərəfdən qabın çarxlarını istiqamətləndiricilərə oturtmaq və yuxarı qaldıraraq içəri sürüşdürmək lazımdır.

Təzəlik qabını çıxarmazdan əvvəl alt qabı qapıdan çıxarın.

6.1.3 Meyvə-tərəvəz qabı ərzağın saxlanması üçün optimal şəraiti təmin edən rütubəti tənzimləmək imkanına malikdir. Tənzimlənən rütubət səviyyəsi sayəsində ərzaq öz təzəliyini daha uzun müddət saxlaya bilir.

1-ci şəkilə uyğun olaraq, meyvə-tərəvəz qabının üzərində rütubət tənzimləyicisi olan rəf quraşdırılır. Rütubətin tənzimlənməsi, 16-cı şəkilə uyğun olaraq, qapağın ox istiqamətində sürüşdürülməsi ilə həyata keçirilir:

– **«low»** vəziyyəti (aşağı rütubət) qablaşdırılmış ərzağın uzunmüddətli saxlanması üçün uyğundur. Qapağı özünüzə doğru çəkin – havalandırma dəlikləri açıqdır, temperatur və rütubət azalır;

– **«high»** vəziyyəti (yüksək rütubət) salatlar, tərəvəzlər, meyvələr kimi yüksək daxili rütubətə malik qablaşdırılmamış qida məhsullarının qısamüddətli saxlanması üçün uyğundur. Qapağı özünüzdən uzaqlaşdırın – havalandırma dəlikləri bağlanır, temperatur və rütubət artır.

«Low» və **«high»** bölmələri arasında, 16-cı Şəkilə uyğun olaraq, iki aralıq qapaq vəziyyəti mövcuddur ki, bu zaman havalandırma dəlikləri tam açılmır/bağlanmır.

Meyvə-tərəvəz qabında optimal rütubət yaratmaq üçün, doldurulmuş ərzağın miqdarını nəzərə alaraq, qapağı istənilən vəziyyətə qoyun.

6.2 DK ƏMƏLİYYƏTİ

DİQQƏT! No Frost sisteminin hava kanallarını bağlamamaq üçün qidaları DK-nın arxa divarına yaxın qoymayın.

6.2.1 Dondurulmuş qidanın maksimum miqdarını saxlamaq üçün DK-dan səbətləri və şüşə rəfləri çıxarmağa icazə verilir.

Информация для предварительного ознакомления. Официальной информацией изготовителя не является

7 TEXNİKİ XÜSUSİYYƏTLƏR VƏ AKSESUARLAR

7.1 Texniki xüsusiyyətlərin və komponentlərin adları müvafiq olaraq 2 və 3-cü cədvəllərdə göstərilmişdir. Zəmanət kartında bu adlar rus dilində verilir və parametrlərin dəyərləri və komponentlərin sayı göstərilir.

7.2 Şəkil 17-yə uyğun olaraq lövhədəki məlumat rus dilində məhsulda verilmişdir.

Cədvəl 2 – Texniki vərəq

AD		Rəqəm
Əmtəə nişanı		Xüsusiyyətlərə müvafiq olan rəqəmlər zəmanət vərəqəsində göstərilir
Model		
Soyuducu qurğunun kateqoriyası [1]		
Enerji effektivliyinin dərəcəsi [2]		
+25 °C ətraf mühit temperaturunda nominal illik enerji sərfiyyatı, kVt•saat / il [3]		
Nominal faydalı həcm, dm³	təzə qida məhsullarının saxlanması üçün bölmə	
	buz dolabı	
Qırov yaranmayan bölmə (No Frost)		
Buz dolabıda qida məhsullarının temperaturunun –18 °C-dən –9 °C-dək artmasının nominal vaxtı, saat		
+25 °C ətraf mühit temperaturunda nominal dondurma qabiliyyəti, kq/sutka		
İqlim dərəcəsi [4]		
Səs gücünün sazlanmış səviyyəsi, dB, ən çoxu		
Daxilə quraşdırılan cihaz		
Nominal ümumi brutto həcmi, dm³		
Buz dolabının nominal ümumi brutto həcmi, dm³		
Nominal faydalı saxlama sahəsi, dm²		
Qabarit ölçüləri, mm	hündürlüyü	
	eni	
	dərinliyi	
Netto kütləsi, kq, ən çoxu		
Dondurulmuş qida məhsullarının saxlanma temperaturu, °C, ən çoxu		
Təzə qida məhsullarının saxlanma temperaturu, °C		
Təzə qida məhsullarının orta saxlanma temperaturu, °C, ən çoxu		
Nominal sutkalıq qırovyaranma məhsuldarlığı, kq		
Gümüş tərkibi, qram		
Qızıl tərkibi, qram		

[1] Kateqoriya STB 2475-2016 standartına uyğun olaraq müəyyən edilir.
[2] A+++-dan (ən səmərəli) E-dək (ən az səmərəli).
[3] Elektrik enerjisinin istehlakı 24 saat ərzində keçirilən standart sınaqlara əsaslanır. Faktiki enerji istehlakı soyuducu cihazın necə istifadə olunmasından və harada quraşdırılmasından asılı olacaq.
[4] Cihaz +10 °C ilə +38 °C arasında ətraf mühit temperaturlarında istifadə üçün nəzərdə tutulub.
Qeyd – Parametr dəyərlərinin müəyyən edilməsi müəyyən üsullara uyğun olaraq xüsusi təchiz olunmuş laboratoriyalarda aparılır.

Cədvəl 3 – Aksesuarlar

KOMPONENT ADI	Məbləğ
Səbət (aşağı)	Zəmanət kartında göstərilib
Şüşə rəf DK	
Səbət	
Gəmi (tərəvəz və ya meyvələr üçün)[1]	
Rütubət tənzimləyicisi olan rəf	
Təravət bölməsi*	
Şüşə rəf [2]	
Şüşə rəf (qatlanan)	
Tutumu [3]	
Tutum (aşağı)[4]	
Yumurta əlavəsi	

[1] İstilik emalından keçmiş yağların və məhsulların saxlanması üçün nəzərdə tutulmayıb.
[2] Vahid paylama ilə maksimum yük 15 kq.
[3] Vahid paylama ilə maksimum yük 2,5 kq.
[4] Vahid paylama ilə maksimum yük 5 kq.

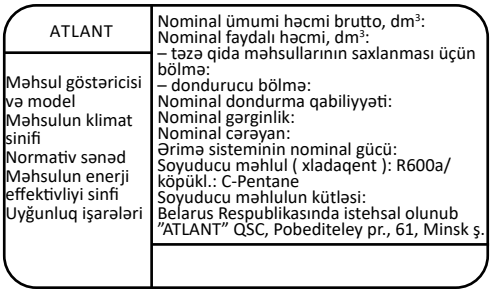

Şəkil 17 – Lövhəcik

Информация для предварительного ознакомления. Официальной информацией изготовителя не является

1 DESCRIEREA FRIGORIDERULUI

1.1 Frigiderul încorporat în mobilier, în conformitate cu figura 1, este proiectat pentru congelarea alimentelor proaspete, depozitarea pe termen lung a alimentelor congelate și producerea de gheață alimentară în compartimentul congelator (denumit în continuare CC); pentru răcirea și depozitarea pe termen scurt a alimentelor proaspete, băuturilor, legumelor și fructelor în compartimentul de depozitare a alimentelor proaspete (denumit în continuare CF).

La depozitarea la rece (unele versiuni ale modelului de frigider) există un compartiment pentru prospețime conform Figura 1. Temperatura din compartimentul pentru prospețime este mai mică decât la depozitarea la rece cu aproximativ 2 °C, ceea ce vă permite a lungi durata de valabilitate a cărnii proaspete. și produselor din pește. Nu este recomandat să depozitați legumele, salata verde și alte alimente susceptibile la temperaturi scăzute în compartiment.

1.2 Frigiderul este prevăzut cu o unitate de control care vă permite să setați temperatura în compartimente, să porniți/opriți frigiderul, să activați funcții și oferă indicații luminoase pe afișaje.

1.3 Frigiderul are următoarele funcții: «Superrăcire CF» (❄), «Concediu»(), «Alarma sonoră a ușii deschise a CF» (🔔), «Modul economic de lucru» (), «Supercongelare» (), «Răcirea băuturilor» ().

1.4 Pentru iluminarea frigiderului sunt prevăzute lămpi cu LED-uri: pe tavan și pe peretele din spate al CF în conformitate cu figura 1.

1.5 Setul de livrare a frigiderului include: componente de completare (vezi figura 1) și un set de piese de montare (vezi figura 2).

1.6 Frigiderul este echipat cu un sistem anti îngheț (în continuare- Sistemul No Frost).

1.7 Frigiderul trebuie exploatat în intervalul de temperatură ambientală care corespunde claselor de climă indicate pe etichetă. Corespondența intervalelor de temperatură cu clasele climatice este dată în tabelul 1.

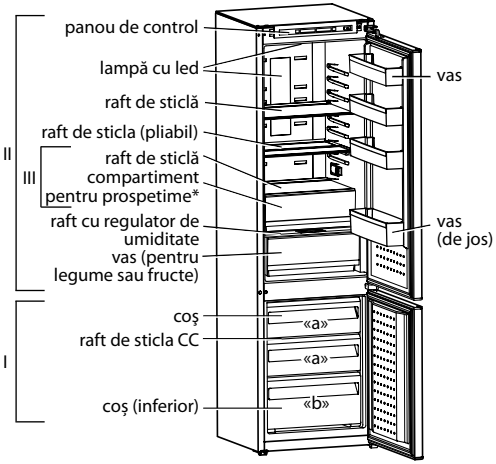

aplicație pentru ouă

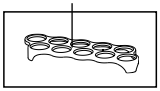

I – compartiment congelator (CC):
«a» – zonă de congelare și depozitare,
«b» – zona de depozitare;
II – compartiment pentru depozitarea produselor alimentare proaspete (CF);
III – compartiment de prospețime

* Nu este disponibil în unele versiuni

Figura 1 – Frigider si accesorii

Tabelul 1 – Clasele climatice

Clasa	Simbol	Temperatura mediului ambiant, °C
Expansiune moderat	SN	De la 10 pana la 32
Moderat	N	De la 16 pana la 32
Subtropical	ST	De la 16 pana la 38
Tropic	T	De la 16 pana la 43

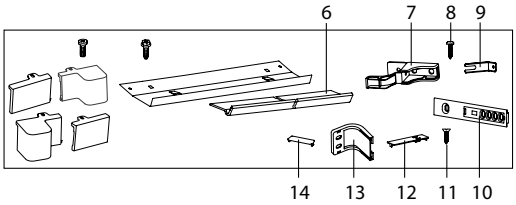

Poz. în fig. 2	Nume	Cantitate, buc.	Poz. în fig. 2	Nume	Cantitate, buc.
1	Placă	1	9	Consolă	1
2	Placă	1	10	Ghidaj	3
3	Surub 4x10	2	11	Surub	6
4	Vizor	1	12	Dop	3
5	Surub M6x18	2	13	Colțișor	3
6	Profil decorativ	1	14	Dop	3
7	Consolă	1	15	Placă *	1
8	Surub autofiletant	12	16	Placă *	1
* Se instalează la reatârnarea ușii					

Figura 2 – Set de piese de montaj

Информация для предварительного ознакомления. Официальной информацией изготовителя не является

2 PREGĂTIREA MOBILIERULUI PENTRU INSTALAREA FRIGIDERULUI

2.1 Opțiunea de mobilier recomandată pentru încorporarea unui frigider este prezentată în figura 3 (dimensiunile sunt date în milimetri).

2.2 În mobilierul pentru încorporarea unui frigider trebuie prevăzute ieșiri pentru conductele de aer, care trebuie curățate în mod regulat de praf.

Se recomanda instalarea unui grilaj decorativ în deschiderea de pe panoul frontal inferior al dulapului de mobilier.

ATENȚIE! Suprafața minimă (Smin) a canalelor de aer și ieșirilor grilajului decorativ trebuie să fie de cel puțin 200 cm², iar adâncimea ieșirii A trebuie să fie de cel puțin 50 mm în conformitate cu figura 3.

INTERZIS a închide, a aglomera cu mobilă canalele de aer sau ieșirile grilajului decorativ.

2.3 Înainte de a încorpora frigiderul, nivelați cu atenție suprafețele dulapului de mobilier folosind o nivelă. Reglați poziția ușilor cu balamalele ușii. Toate unghiurile dintre suprafețele dulapului de mobilier trebuie să fie de 90°.

2.4 Mobilierul în care este încorporat frigiderul trebuie sa fie instalat la minim 50 cm distanta de aparatele de incalzire (sobe pe gaz si electrice, aragazuri și calorifere) și să fie inaccesibil la lumina directa a soarelui.

3 INSTALAREA ȘI ÎNCORPORAREA FRIGIDERULUI ÎN MOBILIER

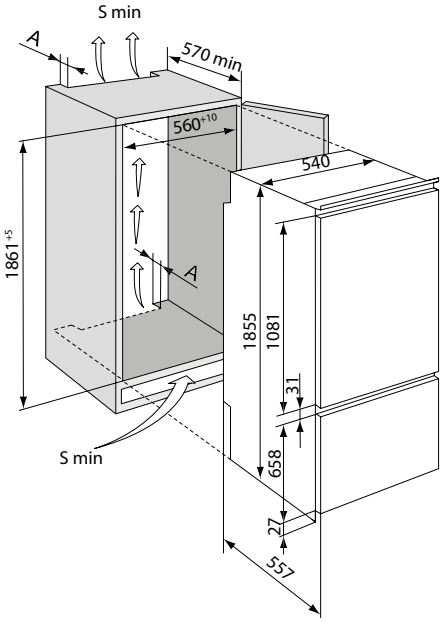

Figura 3 – Schema de instalare a frigiderului în mobilier

3.1 PREGĂTIREA FRIGIDERULUI PENTRU INSTALARE

3.1.1 Eliberați frigiderul și accesoriile din materialele de ambalare (pungi de plastic, benzi adezive, suporturi înspumate pentru transportare).

ATENȚIE! Lamela din setul de piese de montaj trebuie extrasă de pe fundul de polistiren al ambalajului frigiderului.

3.1.2 Pentru a fixa frigiderul de mobilier, se utilizează piesele de fixare din setul de piese de montare care sunt montate în conformitate cu figura 2.

3.1.3 Înainte de instalarea în mobilier, este necesar de a determina direcția de deschidere a ușilor frigiderului. Ușile pot fi

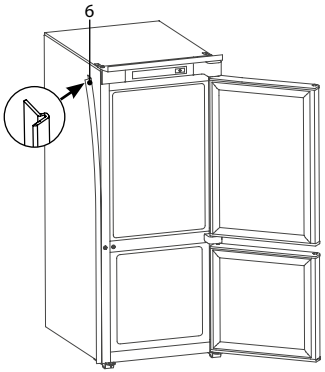

Figura 5 – Instalarea profilului decorativ

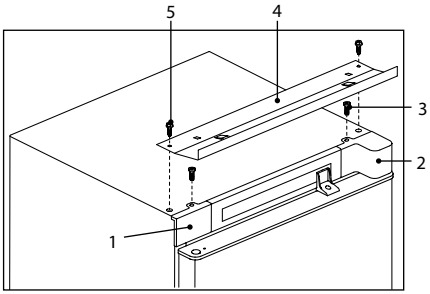

Figura 4

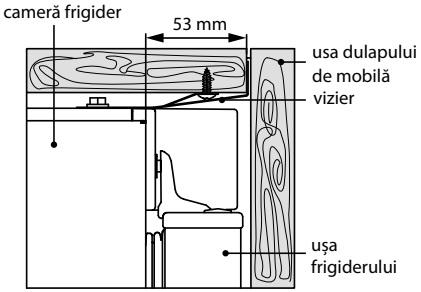

Figura 6

Информация для предварительного ознакомления. Официальной информацией изготовителя не является

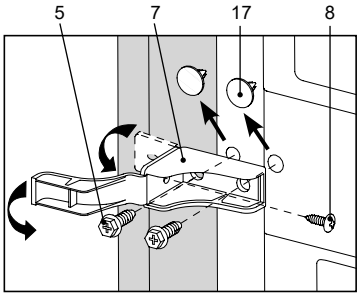

Figura 7

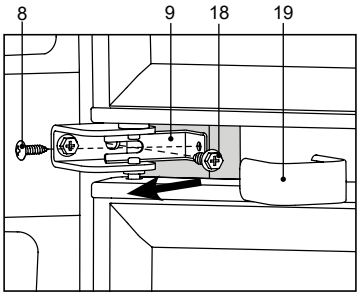

Figura 8

reatârnate pentru a se deschide pe dreapta. Pentru a preveni deteriorarea pieselor din plastic, numai un mecanic de service trebuie să reatașeze ușile. Schimbarea ușilor se face contra cost conform listei de prețuri a departamentului de service.

3.1.4 Înainte de a instala frigiderul în mobilier, este necesar să:

– montați plăcile 1 și 2 (sau 15 și 16 vezi figura 2) conform figura 4 și fixați fiecare cu șurubul 3;

– deșurubați două șuruburi 5 de pe acoperișul frigiderului, montați lamela 4 și fixați-o cu șuruburile 5.

3.1.5 Lipiți profilul decorativ 6 în conformitate cu figura 5, îndepărtând garnitura de protecție a stratului adeziv, pe suprafața laterală a frigiderului din partea de deschidere a ușii. Dacă este necesar, profilul trebuie scurtat la înălțimea mobilierului.

3.2 INSTALAREA FRIGIDERULUI ÎN MOBILIER

3.2.1 Instalați frigiderul în mobilier prin deschizătură.

ATENȚIE! Când încorporați frigiderul în mobilă, nu prindeți cablul de alimentare.

Verificați instalarea corectă a vizierului: vizierul trebuie să se potrivească perfect pe dulapul mobilierului.

ATENȚIE! Distanța de la dulapul frigiderului la marginea vizierului în conformitate cu figura 6 trebuie menținută pe toată înălțimea frigiderului. Pentru a asigura închiderea etanșă a ușii frigiderului, această distanță ar trebui să fie de 53 mm.

Mutați frigiderul pe peretele lateral al dulapului de mobilier, astfel încât profilul decorativ să se potrivească perfect pe acesta.

3.3 ATAȘAREA FRIGIDERULUI CU UN DULAP DE MOBILIER

3.3.1 Pentru a fixa frigiderul la pereții laterali ai dulapului de mobilier, este necesar să:

– scoateți două capace decorative 17 în conformitate cu figura 7;

– montați suportul 7 și fixați-l cu două șuruburi 5;

– fixați suportul 7 cu șurubul 8 pe peretele dulapului de mobilier (din partea de deschidere a ușii) și acoperiți suportul cu capacul;

– îndepărtați profilul decorativ 19 în conformitate cu figura 8;

– deșurubați șurubul 18 și montați suportul 9 sub acesta, apoi strângeți șurubul 18 până se oprește;

– înșurubați consola 9 cu șurubul 8 pe peretele dulapului. Poziția orizontală a suportului 9 este reglată prin slăbirea șurubului 18;

– instalați profilul decorativ 19.

3.3.2 Pentru a atașa frigiderul la partea inferioară a dulapului de mobilier, fixați suporturile 20 și 21 cu șuruburile 8 în conformitate cu figura 9.

3.3.3 Pentru a fixa frigiderul la acoperișul dulapului de mobilier, înșurubați șuruburile 8 în orificiile din lamelă 4 în conformitate cu figura 10.

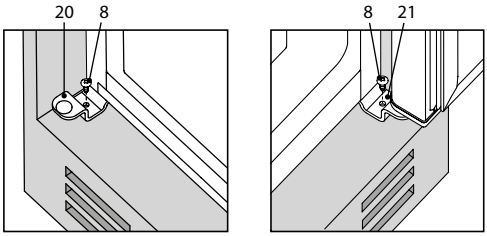

Figura 9

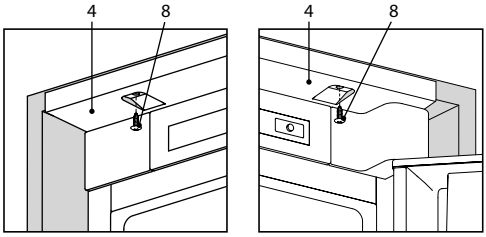

Figura 10

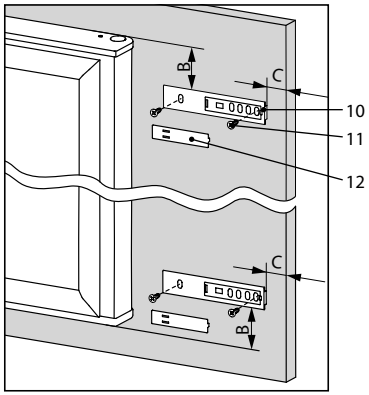

Figura 11

Информация для предварительного ознакомления. Официальной информацией изготовителя не является

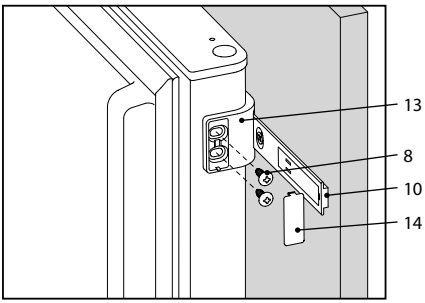

Figura 12

3.4 FIXAREA UȘILOR FRIGIDERULUI LA UȘILE DULAPULUI

3.4.1 Pentru a fixa ușa CF pe ușa dulapului de mobilier, ar trebui să:

– deschideți ușa superioară a dulapului de mobilier și, în conformitate cu figura 11, atașați la aceasta două ghidaje 10 cu șuruburi 11, păstrând dimensiunile B și C. Dimensiunea B trebuie să fie egală cu 50 mm, dimensiunea C – grosimea peretelui dulapului mobilă plus 20 mm;

– instalați colțul 13 pe ghidajul superior 10 în conformitate cu figura 12 și aliniați-l cu ușa CF (ușile dulapului CF și mobilei trebuie să fie deschise la un unghi de 90°);

– fixați colțul 13 cu șuruburile 8 de ușa frigiderului;

– prin deplasarea ghidajului 10 pe verticală, iar colțul 13 orizontal (după slăbirea șuruburilor de fixare 11 și 8), trebuie a se asigura că ușile nu se blochează atunci când sunt deschise concomitent;

– instalați în mod similar colțul 13 în partea de jos a ușii CF;

– strângeți șuruburilor de fixare a unei direcții și a unui colț împotriva opritorului;

– instalați dopurile 12 și 14 în conformitate cu figurile 11 și 12.

3.4.2 Fixarea ușii CC (numai în partea de sus) de ușa dulapului de mobilier trebuie făcută în mod similar folosind un colț și un ghidaj. Ghidajul trebuie fixat, menținând dimensiunea B din partea de sus a ușii CC și dimensiunea C de la marginea ușii dulapului.

3.4.3 După atașarea ușilor, este necesar să reglați ușa dulapului de mobilier astfel încât în poziția închisă să nu atingă peretele mobilierului pe partea de deschidere și să fie la cel puțin 1 mm distanță de acesta. Decolajul se asigură prin deplasarea colțului 13 către ușa dulapului de mobilier.

4 UNITATEA DE CONTROL

4.1 Unitatea de control, în conformitate cu figura 13, are 2 afișaje și butoane de control CF și CC (denumite în continuare butoane).

ESTE INTERZIS la apăsarea butoanelor să folosiți obiecte străine și să aplicați o forță excesivă pentru a evita deformarea suprafeței butoanelor și ruperea acestora.

4.2 Afișajele arată indicatorii de funcționare a frigiderului (evidențiate în Figura 13 în mod condiționat). Indicatoarele afișează temperatura selectată în compartiment și indică activarea funcțiilor.

4.3 Unitatea de control oferă un semnal sonor scurt la pornirea/oprirea frigiderului și a funcțiilor.

4.4 INDICAREA TEMPERATURII RIDICATE ÎN CC (⏀)

4.4.1 Indicatorul ⏀ se aprinde dacă temperatura din CC sa ridicat (de exemplu, după încărcarea unei cantități mari de alimente proaspete, după deschiderea îndelungată a ușii).

Pornirea scurtă a indicatorului nu este un semn al unei defecțiuni: atunci când temperatura în CC scade, indicatorul ⏀ se oprește automat.

Clipirea indicatorului ⏀ este un semnal de decongelare a alimentelor. De asemenea, indicatorul ⏀ clipește când porniți frigiderul pentru prima dată sau când îl porniți după curățare, deoarece temperatura în CC este ridicată. Clipirea indicatorului ⏀ poate fi oprită prin butonul 🔕.

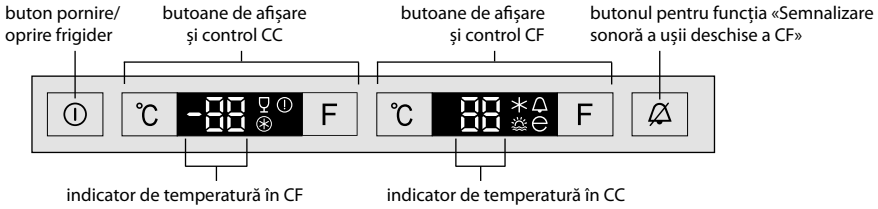

Indicatori CC

– – simbol al temperaturii negative în CC

– funcția «Super congelare»

– funcția «Răcirea băuturilor»

⏀ – temperatura ridicata in CC

Butoane de control CC

⁰C – butonul de setare a temperaturii în CC

F – buton de selecție, activare/dezactivare funcții în CC

Indicatori CF

– funcția «Super răcire CF»

– funcția «Alarma sonoră a ușii deschise a CF»

– funcția «Concediu»

– funcția «Regim economic de lucru»

Butoane de control CF

⁰C – buton pentru setarea temperaturii in apa rece

F – buton de selecție, activare/dezactivare funcții în CF

Figura 13 – Unitatea de control

Информация для предварительного ознакомления. Официальной информацией изготовителя не является

ATENȚIE! Pentru a preveni recongelarea neobservată a alimentelor, semnalul de dezgheţare nu se opreşte automat nici după ce temperatura din CC este scăzută.

4.5 AFIŞAJUL ALFANUMERIC AL UNITĂȚII DE COMANDĂ

4.5.1 Pe indicatoarele de temperatură al CC şi CF se pot aprinde indicaţii alfanumerice legate de diagnosticarea funcţionării frigiderului:

– «**H**». Clipeşte când temperatura din compartiment este mai mare decât temperatura setată (când frigiderul este conectat la reţea, când uşa compartimentului este deschisă pentru o perioadă lungă de timp, când este încărcată o cantitate mare de alimente proaspete etc.). Indicatorul se stinge după ce temperatura selectată este restabilită în compartiment;

– «**L**». Clipeşte când temperatura din compartiment este mai mică decât temperatura setată. Se stinge după ce temperatura setată este restabilită în compartiment;

– «**SC**». Se aprinde când funcţia – «Super răcire CF» este activată şi se stinge după ce este oprită;

– «**SF**». Se aprinde când funcţia «Supercongelare» este activată şi se stinge după ce este oprită;

– «**F1**», «**F2**» «**F3**», «**E2**». Se aprind în caz de defecţiune.

Când indicaţiile «**F1**», «**F2**» «**F3**», «**E2**» sunt afişate pe unitatea de comandă, precum şi atunci când clipeşte – «**L**», «**H**» mai mult de 24 de ore, este necesar să se apelaţi un serviciu de servise, pentru înlăturarea defecţiunilor.

5 CONTROLUL FUNCȚIONĂRII FRIGIDORULUI

5.1 PORNIREA FRIGIDERULUI

5.1.1 Conectaţi frigiderul la reţeaua electrică. Pentru a porni frigiderul, tastaţi şi menţineţi apăsat butonul ⏻ mai mult de 3 secunde. Afişajul va afişa valorile temperaturii din compartimente şi indicatorii funcţiilor care erau aprinse înainte ca frigiderul să fie oprit. Citirile de temperatură de pe indicatoare trec la – «**H**» intermitent, indicatorul începe să clipească ⏻ deoarece temperatura din compartimente este crescută. Indicator intermitent ⏻ trebuie oprit cu butonul – 🔕 indicatorul va fi aprins permanent.

Apoi puteţi seta temperatura dorită în compartimente şi selectaţifuncţii (dacă este necesar). Afisajele de temperatură de pe indicatoare revin la – «**H**» intermitent.

După o perioadă de timp, – «**H**» intermitent se opreşte, indicatorul ⏻ se stinge, iar afişajele arată indicaţiile temperaturilor setate în CF şi în CC. Alimentele pot fi depozitate în frigider.

5.2 SETAREA TEMPERATURII ÎN COMPARTIMENT

5.2.1 Interval de selecţie posibilă a temperaturii:

– în CF de la plus 2 °C la plus 8 °C;

– în CC de la minus 16 °C la minus 24 °C.

5.2.2 Temperatura din compartiment se setează tastând în mod repetat butonul «**°C**», care corespunde compartimentului cerut până când pe display apare valoarea dorită a temperaturii. Când butonul este tastat mult timp, valorile temperaturii se schimbă continuu.

ATENȚIE! Când setaţi temperatura în CC de la minus 22 °C la minus 24 °C sau când funcţia «Super congelare» este activată, selectarea temperaturii în CF va fi limitată la intervalul de la plus 3 °C la plus 8 °C.

Este nevoie de o anumită perioadă de timp pentru a atinge temperatura selectată în compartiment, mai ales după prima pornire şi, de asemenea, după curăţarea frigiderului.

ATENȚIE! Întreruperea alimentării cu tensiune în reţeaua electrică nu afectează funcţionarea ulterioară a frigiderului. După restabilirea sursei de alimentare, frigiderul continuă să funcţioneze cu parametrii de temperatură setaţi anterior în compartimente.

5.3 SELECTAREA şi PORNIREA /OPRIREA FUNCŢIILOR

5.3.1 Pentru a selecta o funcţie, tastaţi scurt butonul «**F**» corespunzător compartimentului până când indicatorul funcţiei dorite clipeşte. Apoi, pentru a activa funcţia, tastaţi şi menţineţi apăsat butonul «**F**» timp de 3 secunde – indicatorul funcţiei se va aprinde fără să clipească.

Dacă butonul «**F**» nu este apăsat în 5 secunde, unitatea de control nu va salva modificările – indicatorul de pe afişaj se va stinge.

Pentru a dezactiva funcţia, utilizaţi butonul «**F**» pentru a selecta indicatorul funcţiei, apoi tastaţi lung (mai mult de 3 secunde) şi menţineţi apăsat butonul «**F**».

ATENȚIE! În cazul unei pene de curent sau deconectare de la reţea, funcţiile «Superrăcire CF», «Supercongelare» sunt dezactivate automat şi ele trebuie reactivate. Funcţiile «Concediu», «Modul economic de lucru», «Răcirea băuturilor», «Alarma sonoră a uşii deschise a CF» nu sunt dezactivate automat.

5.4 FUNCŢIA «SUPER RĂCIRE CF» (✳)

5.4.1 Este recomandat să porniţi funcţia dacă aveţi nevoie să răciţi rapid băuturi sau o cantitate mare de alimente proaspete În CF. Când funcţia este activată, temperatura în CF este redusă la valoarea minimă pentru răcirea rapidă a alomentelor.

5.4.2 Funcţia este activată prin tastare butonului «**F**» al compartimentului frigiderului – indicatorul ✳ se aprinde pe afişaj şi «**SC**» (pe indicatorul de temperatură în CF).

5.4.3 Funcţia este oprită automat după 6 ore sau prin tastarea butonului «**F**» – indicatorul ✳ şi «**SC**» se stinge.

ATENȚIE! Funcţia «Superrăcire CF» nu este activată când sunt selectate funcţiile «Concediu» şi «Modul economic de lucru». Funcţia «Superrăcire CF» este, de asemenea, dezactivată automat când funcţia «Concediu» este activată.

5.5 FUNCŢIA «CONCEDIU» (🌞)

5.5.1 Se recomandă activarea funcţiei atunci când plecaţi pentru o perioadă lungă de timp (mai mult de 14 zile). Când funcţia este activată, temperatura de plus 15 °C este setată în CF, ceea ce previne apariţia unui miros neplăcut în compartimentul închis fără alimente. Alimentele trebuie eliminate din CF.

Информация для предварительного ознакомления. Официальной информацией изготовителя не является

5.5.2 Funcția este activată prin tastarea butonului «**F**» al compartimentului frigider – indicatorul și «**15**» se aprinde pe indicatorul de temperatură în CF.

5.5.3 Tastând din nou butonul «**F**» se oprește funcția, indicatorul se stinge.

5.6 FUNCȚIA «ALARMA SONORĂ A UȘII DESCHISE A CF»

5.6.1Funcția este activată prin tastarea lungă (mai mult de 3 secunde) a butonului – indicatorul se aprinde .

În timpul funcționării frigiderului, semnalul sonor se aprinde dacă ușa CF este deschisă mai mult de 60 de secunde și se oprește atunci când ușa compartimentului este închisă sau este tastat butonul .

Dacă după tastarea butonului usa ramane deschisa 3 minute, semnalul sonorl suna din nou.

5.6.2 Funcția este dezactivată prin tastarea lungă (mai mult de 3 secunde) a butonului – indicator se stinge. După aceea, semnalul sonor care anunță deschiderea ușii nu se va auzi.

ATENȚIE! Dacă ușa este lăsată deschisă mai mult de 5 minute, iluminarea din CF se va stinge.

5.7 FUNCȚIA «MODUL ECONOMIC DE LUCRU» ()

5.7.1Când funcția este activată, frigiderul începe să funcționeze în modul optim de energie.

5.7.2 Funcția este activată prin tastarea butonului «**F**» al compartimentului frigider – indicatorul se aprinde. Indicatorii afișează temperaturile în grade Celsius: în CF – «**5**», în CC – «**–16**». După 5 secunde, afișajele și indicatoarele se sting, cu excepția indicatorului Când tastați orice buton, când apare indicatorul de temperatură ridicată sau când ușa CF este deschisă, afișajele trec în modul activ de funcționare – iluminarea de pe display devine mai strălucitoare.

5.7.3 Funcția este oprită prin tastarea butonului «**F**» al compartimentului frigider – indicatorul se stinge, afișajele arată temperaturile compartimentului selectate anterior.

ATENȚIE! Funcția «Modul economic de lucru» nu se activează atunci când funcțiile «Superrăcire CF», «Supercongelare», «Răcirea băuturilor» sunt activate.

ATENȚIE! Când funcția «Modul economic de lucru» este activată, nu este posibilă modificarea temperaturii în compartimente.

5.8 FUNCȚIA «SUPERCONGELARE» ()

5.8.1 Funcția este destinată congelarii alimentelor proaspete în CC. Funcția «Supercongelare», trebuie activată în avans, cu 24 de ore înainte de a depozita în CC alimentele proaspete.

5.8.2 Funcția este activată prin tastarea butonului «**F**» al compartimentului congelatorului – indicatorul și «**SF**» se aprinde pe indicatorul de temperatură în CC.

5.8.3 Funcția este oprită automat după 50 de ore sau prin tastarea butonului «**F**» – indicatorul și «**SF**» se stinge.

ATENȚIE! Funcția «Supercongelare», nu se activează când funcția «Modul economic de lucru» este activată.

5.9 FUNCȚIA «RĂCIREA BĂUTURILOR ÎN CC» ()

5.9.1 Funcția este utilizată pentru a răci rapid băuturile în CC timp de 30 de minute.

5.9.2 Funcția este activată prin tastarea butonului «**F**» al compartimentului congelatorului - indicatorul se aprinde.

După 30 de minute, se aude un semnal sonor, iar indicatorul clipește pe afișaj. Oprirea semnalului sonor și a indicatorului se face prin tastarea butonului .

5.9.3 Funcția este oprit ă prin tastarea butonului «**F**» – indicatorul I se stinge.

Dacă trebuie să dezactivați funcția mai devreme, tastați și mențineți tastat butonul «**F**» timp de 3 secunde – indicatorul ise stinge.

ATENȚIE! După ce timpul de răcire a trecut, nu uitați să eliminați băuturile din CC.

ATENȚIE! În cazul unei pene de curent, timpul de răcire se va reporni.

ATENȚIE! Funcția nu este activată când funcția «Modul economic de lucru» este activată.

5.10 POSIBILEle DEFECTE

5.10.1 Când indicațiile «**F1**», «**F2**», «**F3**» și «**E2**» sunt afișate pe unitatea de comandă, precum și atunci când «**L**» și «**H**» clipește mai mult de 24 de ore, este necesar să apelați un serviciu de servise pentru îndepărtarea defecțiunii.

5.11 OPRIREA ȘI DECONECTAREA FRIGIDERULUI

5.11.1 Pentru a opri frigiderul, tastați și mențineți tastat butonul timp de 3 secunde. Se aude un semnal sonor, afișajele și indicatoarele se sting.

TYastând din nou butonul frigiderul începe să funcționeze din nou cu o posibilă întârziere.

5.11.2 Pentru a deconecta frigiderul de la rețea, deconectați cablul de alimentare de la priză.

6 EXPLOATAREA FRIGIDERULUI

6.1 EXPLOATAREA CF

ATENȚIE! Nu plasați produsele aproape de senzorul de temperatură situat pe peretele lateral din dreapta al CF în conformitate cu figura 14.

6.1.1 Dacă este necesar să plasați vase înalte în rezervorul de stocare, este necesar să trageți ușor spre sine partea din față a raftului de sticlă (pliabil) și să o ridicați, apoi glisați-o sub partea din spate, în conformitate cu figura 15.

Pentru a readuce raftul de sticlă (pliabil) în poziția inițială, ridicați ușor partea din față și trageți-o spre sine.

Dacă este necesar să scoateți raftul de sticlă (pliabil) din CF, mai întâi trebuie să scoateți partea frontală a acestuia ridicând-o, apoi îndepărtați partea din spate ridicând-o.

Информация для предварительного ознакомления. Официальной информацией изготовителя не является

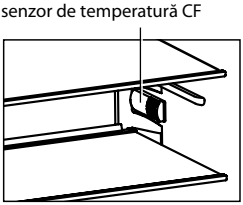

Figura 14

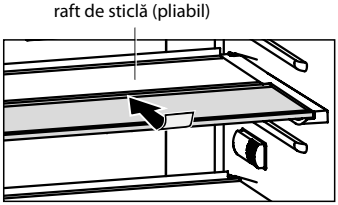

Figura 15

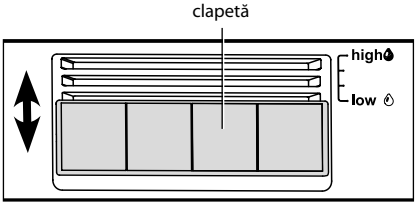

Figura 16

6.1.2 Vasul cu compartimentul de prospețime (dacă există) și vasul (pentru legume sau fructe) pentru încărcarea și descărcarea produselor trebuie să fie trase spre sine până la capăt.

Pentru ușurință în utilizare, vasele se deplasează de-a lungul ghidajelor cu role.

Dacă este necesar să scoateți vasul din CF, se recomandă să îl trageți spre sine. până când se oprește, apoi să îl ridicați, ținând suprafețele laterale și frontale și să eliberați rolele vasului de ghidajele de pe ambele părți. Pentru a instala vasul în frigider, este necesar să instalați rolele vasului pe ambele părți în ghidaje și, ridicându-l, glisați-l înăuntru.

Înainte de a scoate vasul de prospețime, scoateți recipientul (partea de jos) din ușă.

6.1.3 În vasul (pentru legume sau fructe) există posibilitatea de a regla umiditatea pentru a asigura conditii optime de pastrare a alimentelor. Datorită nivelului de umiditate reglabil, produsele își pot păstra prospețimea mai mult timp.

Deasupra vasului (pentru legume sau fructe) este instalat un raft cu un regulator de umiditate în conformitate cu figura 1. Umiditatea poate fi reglată prin mișcarea clapetei în direcția săgeții în conformitate cu figura 16:

– poziția **«low»** (umiditate scăzută) este potrivită pentru depozitarea pe termen lung a alimentelor ambalate. Clapeta trebuie mutată spre sine – orificiile de ventilație sunt deschise, temperatura și umiditatea sunt reduse;

– poziția **«high»** (umiditate ridicată) este potrivită pentru depozitarea pe termen scurt a alimentelor neambalate cu umiditate intrinsecă ridicată, precum salate, legume, fructe. Clapeta trebuie îndepărtată de la sine – orificiile de ventilație sunt închise, temperatura și umiditatea cresc.

Între diviziunile **«low»** și **«high»**, există două poziții intermediare ale clapetelor în conformitate cu figura 16, la care orificiile de ventilație nu sunt complet deschise/închise.

Pentru a crea umiditatea optimă în vas (pentru legume sau fructe), ținând cont de cantitatea de produse încărcate, setați accrtizorul în poziția dorită.

6.2 FUNCȚIONAREA CC

ATENȚIE! Nu introduceți alimentele aproape de peretele din spate al CC, pentru a nu bloca canalele de aer ale sistemului No Frost.

6.2.1 Pentru a stoca cantitatea maximă de alimente congelate, este permisă îndepărtarea coșurilor și raftului de sticlă din CC.

Информация для предварительного ознакомления. Официальной информацией изготовителя не является

7 SPECIFICAȚII TEHNICE ȘI ACCESORII

7.1 Denumirile caracteristicilor tehnice și ale componentelor sunt indicate în tabelele 2 și, respectiv, 3. În cardul de garanție, aceste nume sunt date în limba rusă și sunt indicate valorile parametrilor și numărul de componente.

7.2 Informațiile din plăcuță în conformitate cu Figura 17 sunt date în produs în limba rusă.

Tabelul 2 – Fișă tehnică

NUME		Semnificație
Marcă		Valorile corespunzătoare specificațiilor sunt indicate în cardul de garanție
Model		
Aparatul frigorific categoria [1]		
Clasa de eficienta energetica [2]		
Consumul nominal anual de energie la temperatura ambiantă plus 25 °C, kW•h/an [3]		
Volumul util nominal, dm³	compartimente de depozitare a alimentelor proaspete	
	compartiment congelator	
Separare fără formare de îngheț (No Frost)		
Timp nominal pentru ridicarea temperaturii alimentelor din compartimentul congelator de la minus 18 °C la minus 9 °C, h		
Capacitate nominală de congelare la temperatura ambiantă plus 25 °C, kg/zi		
Clasa climatică [4]		
Nivel corectat de putere sonoră, dB, nu mai mult		
Dispozitiv încorporat		
Volumul brut total nominal, dm³		
Volumul brut total nominal al compartimentului congelator, dm³		
Suprafata nominala utila de depozitare, dm²		
Dimensiuni totale, mm	înălțime	
	lățime	
	adâncime	
Greutate netă, kg, nu mai mult		
Temperatura de depozitare a alimentelor congelate, °C, nu mai mare		
Temperatura de depozitare a alimentelor proaspete, °C		
Temperatura medie de depozitare a produselor alimentare proaspete, °C, nu mai mare		
Conținut de argint, g		

[1] Categoria este determinată în conformitate cu STB 2475-2016.
[2] De la A+++ (cel mai eficient) la E (cel mai puțin eficient).
[3] Consumul de energie bazat pe un test standard de 24 de ore. Consumul real de energie va depinde de CCdul în care este utilizat aparatul frigorific și de locul în care este instalat.
[4] Dispozitivul este destinat utilizării la temperaturi ambientale de la + 10 °C la plus 38 °C.
Notă – Determinarea valorilor parametrilor se realizează în laboratoare special echipate conform anumitor metode.

Tabelul 3 – Accesorii

NUME	Cantitate, buc.
Coș (inferior)	Cantitate, buc.
Raft de sticla CC	
Coș	
Vas (pentru legume sau fructe) [1]	
Raft cu regulator de umiditate	
Compartiment pentru prospetime*	
Raft de sticlă [2]	
Raft de sticlă (pliabil)	
Vas [3]	
Vas (de jos) [4]	
Aplicație pentru ouă	

[1] Nu este pevăzut pentru depozitarea uleiurilor și a produselor care au suferit tratament termic.
[2] Greutatea maxima cu distributie uniforma 15 kg.
[3] Greutatea maxima cu distributie uniforma 2,5 kg.
[4] Greutatea maxima cu distributie uniforma 5 kg.

ATLANT	Volumul nominal total brutto, dm³: Volumul nominal util: – compartimente pentru pastrarea produselor alimentare proaspete: – compartimentului congelatoric: Capacitate nominală de înghețare: Tensiune nominală: Curent nominal: Consumul nominal de putere de dezghetare: Agent frigorific: R600a/Agent de spumare: C-pentan Masa agentului frigorific: Made in Republica Belarus AAI "ATLANT", bulevardul Pobeditelei, 61, or. Minsk
Denumirea modelului și executării produsului Clasa climatică a produsului Documentul normativ Clasa de eficienta energetica Mărci de conformitate	

Figura 17 – Plăcuță

Информация для предварительного ознакомления. Официальной информацией изготовителя не является

1 MUVUZATIKNING TAVSIFI

1.1 Mebelga o'rnatilgan muzlatgich 1-rasmga muvofiq yangi oziq-ovqat mahsulotlarini muzlatish, muzlatilgan oziq-ovqat mahsulotlarini uzoq muddatli saqlash va muzlatgich kamerasida (keyingi o'rinlarda MK deb yuritiladi) oziq-ovqat muzini tayyorlash uchun mo'ljallangan; yangi oziq-ovqat, ichimliklar, sabzavot va mevalarni yangi oziq-ovqat mahsulotlarini saqlash bo'linmasida (keyingi o'rinlarda SK deb yuritiladi) sovutish va qisqa muddatli saqlash uchun.

Sovutgichda (muzlatgich modelining ba'zi versiyalarida) 1-rasmga muvofiq yangilik bo'limi mavjud. Tazelik bo'limidagi harorat muzlatgichdagiga qaraganda taxminan 2 °C ga past, bu yangi go'shtning saqlash muddatini oshirish imkonini beradi. va baliq mahsulotlari. Bo'limda past haroratga moyil bo'lgan sabzavotlar, marul va boshqa oziq-ovqatlarni saqlash tavsiya etilmaydi.

1.2 Sovutgich bo'limlarda haroratni o'rnatish, muzlatgichni yoqish/o'chirish, funksiyalarni yoqish va displeylarda yorug'lik ko'rsatish imkonini beruvchi boshqaruv bloki bilan ta'minlangan.

1.3 Sovutgich quyidagi funksiyalarga ega: «SK Super sovutish» (❄), «Dam olish» (☀), «SK Ochiq eshik uchun ovozli signal» (🔔), «Iqtisodiy ish rejimi» (⊖), «Super muzlash» (✱), «Ichimliklarni sovutish» (🍷).

1.4 Sovutgichda yoritish uchun LED lampalar taqdim etiladi: ship va sovuq omborxonaning orqa devorida 1-rasmga muvofiq.

1.5 Sovutgich yetkazib berish to'plamiga quyidagilar kiradi: komponentlar (1-rasmga qarang) va o'rnatish qismlari to'plami (2-rasmga qarang).

1.6 Sovutgich muzlash hosil bo'lmagan tizim bilan jihozlangan (bundan buyon matnda No Frost tizimi deb yuritiladi).

1.7 Sovutgich uning yorlig'ida ko'rsatilgan iqlim sinflariga mos keladigan atrof-muhit harorati oralig'ida ishlashi kerak. Harorat diapazonlarining iqlimiy sinflarga mos kelishi 1-jadvalda keltirilgan.

Jadval 1 – Iqlim sinflari

Sinf	Belgi	Atrof-muhit harorati oralig'i, °C
O 'rtacha kengaytirilgan	SN	kimdan 10 oldin 32
O'rtacha	N	kimdan 16 oldin 32
Subtropik	ST	kimdan 16 oldin 38
Tropik	T	kimdan 16 oldin 43

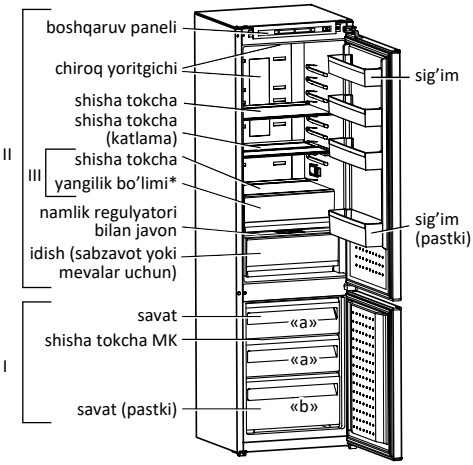

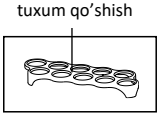

I – muzlatgich kamerasi (MK):
«a» – muzlatish va saqlash maydoni,
«b» – saqlash maydoni;
II – yangi oziq-ovqat mahsulotlarini saqlash uchun bo'linma (SK);
III – yangilik bo'limi

* Ayrim versiyalarda mavjud emas

Rasm 1 – Sovutgich va aksessuarlar

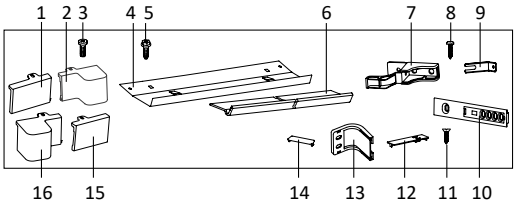

Pos. rasmda 2	Ism	Miqdori, dona	Pos. rasmda 2	Ism	Miqdori, dona
1	Overlay	1	9	Qavs	1
2	Overlay	1	10	Hidoyat	3
3	Vida 4x10	2	11	Vida	6
4	Visor	1	12	Stub	3
5	Vida M6x18	2	13	Burchak	3
6	Dekorativ profil	1	14	Stub	3
7	Qavs	1	15	Overlay*	1
8	O'z-o'zidan tejamkor vint	12	16	Overlay*	1
* Eshikni qayta osib qo'yganda o'rnatiladi					

Rasm 2 – O'rnatish qismlari to'plami

Информация для предварительного ознакомления. Официальной информацией изготовителя не является

2 MEBELNI SOVUTGICH O‘RNATISHGA TAYYORLASH

2.1 Sovutgichni joylashtirish uchun mebelning tavsiya etilgan versiyasi 3-rasmda keltirilgan (o’lchamlari millimetrda berilgan).

2.2 Sovutgichni joylashtirish uchun mo’ljallangan mebelda havo kanallari uchun teshiklar bo’lishi kerak, ular muntazam ravishda changdan tozalanishi kerak.

Mebel shkafining pastki qismidagi teshikka dekorativ panjara o’rnatish tavsiya etiladi.

DIQQAT! Dekorativ panjara havo kanallari va teshiklarining minimal maydoni (Smin) kamida 200 sm², ochilish chuqurligi esa 3-rasmga muvofiq kamida 50 mm bo’lishi kerak.

Havo kanallarini yoki dekorativ panjara teshiklarini yopish, majburlash **TAQIQLANADI.**

2.3 Sovutgichni joylashtirishdan oldin, mebel shkafining sirtlarini ehtiyotkorlik bilan tekislash kerak. Eshiklarning holatini eshik menteşalari bilan sozlang. Mebel shkafi yuzalari orasidagi barcha burchaklar 90^0 bo’lishi kerak.

2.4 Sovutgich o’rnatilgan mebel isitish moslamalaridan (gaz va elektr pechkalari, pechlar va isitish radiatorlari) kamida 50 sm masofada bo’lishi va to’g’ridan-to’g’ri quyosh nuri tushmasligi kerak.

3 SOVUTGICHNI MEBELGA O’RNATISH VA O’RNATISH

3.1 SOVUTGICHNI O’RNATI SH UCHUN TAYYORLASH.

3.1.1 Sovutgich va butlovchi qismlarni qadoqlash materiallaridan (polietilen paketlar, yopishqoq lentalar, ko’pikli transport qistirmalari) ozod qiling.

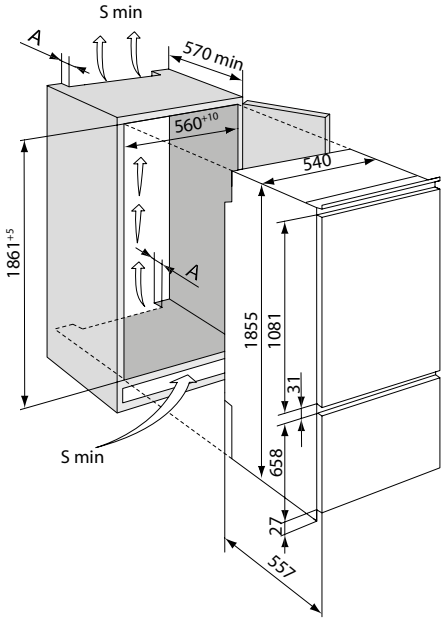

Rasm 3 – Sovutgichni mebelga o’rnatish sxemasi

DIQQAT! O’rnatish qismlari to’plamidan visor muzlatgich paketining ko’pikli pastki qismidan olinishi kerak.

3.1.2 Sovutgichni mebelga mahkamlash uchun naqshga muvofiq o’rnatish qismlari to’plamidan birlashtiruvchi qismlar ishlatiladi.

3.1.3 Mebelga o’rnatishdan oldin muzlatgich eshiklarini ochish tomonini aniqlash kerak. Eshiklarni o’ng tomonga ochish uchun qayta o’rnatish mumkin. Plastik qismlarning sinishini oldini olish uchun eshiklarni qayta tiklash faqat xizmat ko’rsatish mexanigi tomonidan amalga oshirilishi kerak. Eshiklarni qayta tiklash xizmat narxlari ro’yxati bo’yicha to’lanadi.

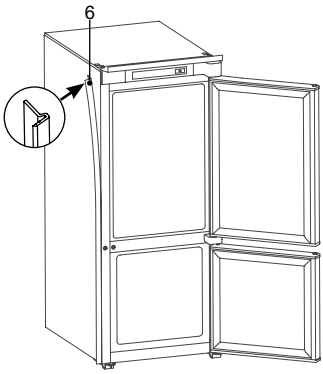

Rasm 5 – Dekorativ profilni o’rnatish

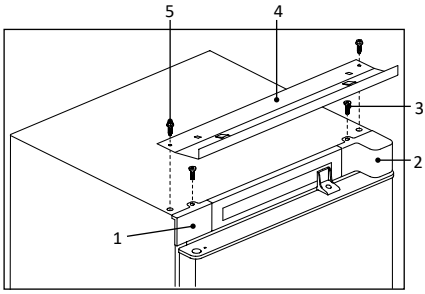

Rasm 4

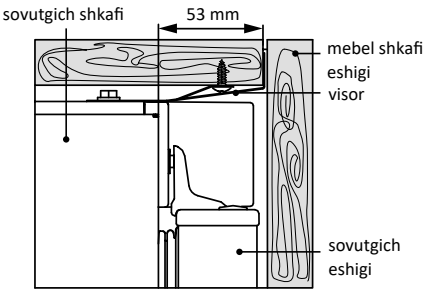

Rasm 6 – O'rnatish qismlari to'plami

Информация для предварительного ознакомления. Официальной информацией изготовителя не является

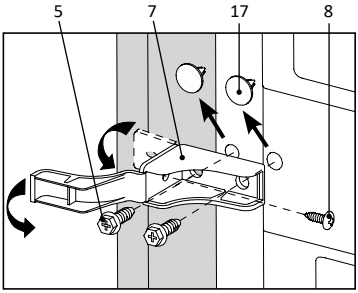

Rasm 7

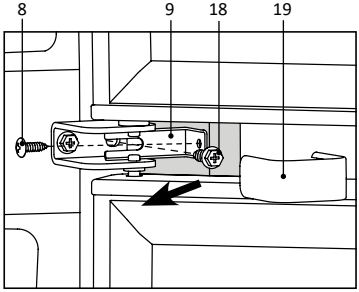

Rasm 8

3.1.4 Sovutgichni mebelga o'rnatishdan oldin quyidagilar kerak:
– 1 va 2 trimlarni o'rnating (yoki 15 va 16-rasmga 2 qarang) 4-rasmga muvofiq va har birini vint 3 bilan mahkamlang;
– sovutgichning tomidan ikkita 5 vintni echib oling, visor 4 ni o'rnating va uni 5 vint bilan mahkamlang.

3.1.5 Dekorativ profil 6 5-rasmga muvofiq, eshikning ochilish tomonidagi muzlatgichning yon yuzasiga yopishqoq qatlamning himoya qistirmasini olib tashlash orqali yopishtiring.

3.2 SOVUTGICHNI MEBELGA O'RNATISH

3.2.1 O'rnatish muzlatgich ochilish orqali mebelga.

DIQQAT! Sovutgichni mebelga tortganda, elektr simini siqib qo'ymang.

Visorning to'g'ri o'rnatilishini tekshiring: visor mebel shkafiga mahkam o'rnashishi kerak.

DIQQAT! Sovutgich shkafidan visor labigacha bo'lgan masofa 6-rasmga muvofiq muzlatgichning butun balandligi bo'ylab saqlanishi kerak. Sovutgich eshigining mahkam yopilishini ta'minlash uchun bu masofa 53 mm bo'lishi kerak.

Sovutgichni mebel shkafining yon devoriga suring, shunda dekorativ Profil unga mahkam o'rnashadi

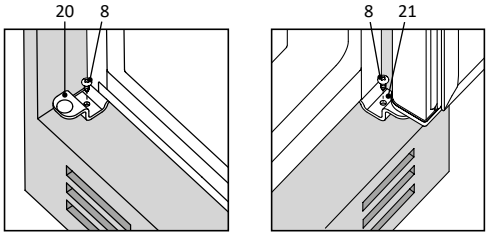

Rasm 9

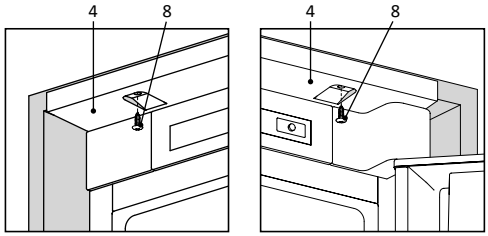

Rasm 10

3.3 SOVUTGICHNI MEBEL SHKAFI BILAN ULASH

3.3.1 Sovutgichni mebel shkafining yon devorlariga ulash uchun quyidagilar kerak:
– 7-rasmga muvofiq ikkita dekorativ vilkani 17 olib tashlang;
– 7 qavsni o'rnating va uni ikkita 5 vint bilan mahkamlang;
– qavsni 7 vint bilan 8 mebel shkafi devoriga burab qo'ying (eshikni ochish tomonida) va qavsni qopqoq bilan yoping;
– 8-rasmga muvofiq 19-sonli dekorativ qoplamani olib tashlang;
– 18 vintni echib oling va uning ostiga 9 qavsni o'rnating, so'ngra 18-vintni oxirigacha o'rang;
– qavsni 9 vint bilan 8 mebel shkafi devoriga burab qo'ying. Qavsning gorizontal holati 9 vintni bo'shatish orqali o'rnatiladi 18;
– dekorativ qoplamani o'rnating 19.

3.3.2 Sovutgichni mebel shkafining pastki qismiga ulash uchun 9-rasmga muvofiq 20 va 21 vintlar bilan 8 qavslarni vidalang.

3.3.3 Sovutgichni mebel shkafining tomiga ulash uchun siz 10-rasmga muvofiq visor 4 dagi teshiklarga 8 vintni o'rashingiz kerak.

3.4 SOVUTGICH ESHIKLARINI SHKAF ESHIKLARIGA ULASH

3.4.1 Ho eshigini mebel shkafi eshigiga mahkamlash uchun quyidagilar kerak:
– mebel shkafining yuqori eshigini oching va 11-rasmga muvofiq, unga ikkita yo'riqnomani 10 vint bilan ulang, b va C o'lchamlarini ushlab turing, B o'lchami 50 mm, C o'lchami mebel shkafining devor qalinligi va 20 mm bo'lishi kerak
– 13 burchakni 12-rasmga muvofiq 10-chi yuqori temir yo'lga qo'ying va uni ho eshigi bilan tekislang (ho va mebel shkafi eshiklari 90^0 burchak ostida ochilishi kerak);
– burchakni 13 vint bilan 8 muzlatgich eshigiga burab qo'ying;

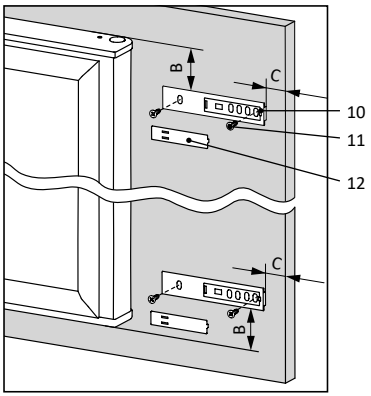

Rasm 11

Информация для предварительного ознакомления. Официальной информацией изготовителя не является

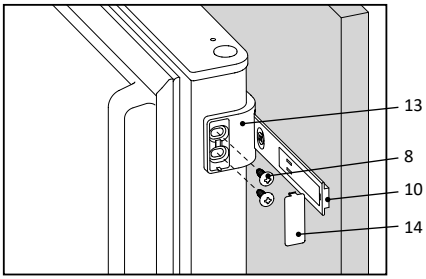

Rasm 12

– 10-yo'riqnomani vertikal ravishda va 13 burchakni gorizontal ravishda siljitish (11 va 8-o'rnatish vintlarini bo'shatgandan so'ng), birgalikda ochilganda eshiklarning tiqilib qolmasligini ta'minlash kerak;

– xuddi shunday, ho eshigining pastki qismida 13 burchakni o'rnating;

– qo'llanma va burchakni mahkamlash vintlarini oxirigacha o'rab oling;

– 11 va 12-rasmlarga muvofiq 12 va 14 vilkalarni o'rnating.

3.4.2 Mo eshigini (faqat yuqori qismida) mebel shkafi eshigiga mahkamlash xuddi shu tarzda bitta burchak va qo'llanma yordamida amalga oshirilishi kerak. Qo'llanma mo eshigining yuqori qismidan b o'lchamiga va mebel shkafi eshigining chetidan C o'lchamiga bardosh berib o'rnatilishi kerak.

3.4.3 Eshiklarni birlashtirgandan so'ng, mebel shkafi eshigini yopiq holatda mebel devoriga ochilish tomoniga tegmasligi va undan kamida 1 mm masofada bo'lishi uchun sozlash kerak. Burchakni 13 mebel shkafi eshigi tomon siljitish orqali bo'shliqni ta'minlang.

4 BOSHQARISH BLOKI

4.1 Boshqaruv blokida 13-rasmga muvofiq 2 ta displey va SK va MK boshqaruv tugmalari (keyingi o'rinlarda tugmalar deb yuritiladi) mavjud.

Tugmachalar yuzasi deformatsiyasiga va ularning sinishiga yo'l qo'ymaslik uchun tugmalarni bosganda begona narsalardan foydalanish va ortiqcha kuch ishlatish **TA'KIYLANADI.**

4.2 Displeylar muzlatgichning ishlashi ko'rsatkichlarini ko'rsatadi (shartli ravishda 13-rasmda ta'kidlangan). Ko'rsatkichlar bo'limda tanlangan haroratni ko'rsatadi va funktsiyalarning faollashtirilganligini ko'rsatadi.

4.3 Sovutgich va funktsiyalarni yoqish / o'chirishda boshqaruv bloki qisqa ovozli signal beradi.

4.4 MUZLATISHDAGI YUKORI HARORAT KO'RSATISH (⏀)

4.4.1 Muzlatish kamerasidagi harorat ko'tarilganda (masalan, ko'p miqdorda yangi oziq-ovqat yuklangandan keyin, eshikni uzoq vaqt ochgandan keyin) ⏀ indikatori yonadi.

Agar indikator qisqa vaqt yonib tursa, bu nosozlik belgisi emas: muzlatgich kamerasidagi harorat pasayganda, ⏀ indikatori avtomatik ravishda o'chadi.

Miltillovchi indikator ⏀ ovqatni muzdan tushirish uchun signaldir. Shuningdek, muzlatgich birinchi marta yoqilganda yoki tozalashdan keyin yoqilganda ⏀ indikatori yonib-o'chib turadi, chunki muzlatgich kamerasidagi harorat yuqori. ⏀ indikatorining miltillashi 🔕 tugmasi bilan o'chiriladi.

DIQQAT! Oziq-ovqatning sezilmasdan qayta muzlashiga yo'l qo'ymaslik uchun muzdan tushirish signali MKdagi harorat pasaytirilgandan keyin ham avtomatik ravishda o'chmaydi.

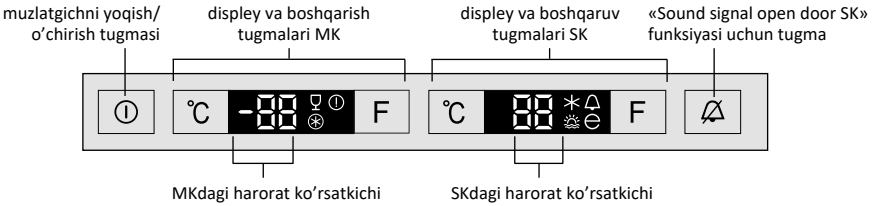

MK ko'rsatkichlari

- – salbiy harorat belgisi MK
- ✳ – «Super muzlatish» funksiyasi
- – «Ichimlikni sovutish» funksiyasi
- ⏀ – MKda yuqori harorat

MK boshqaruv tugmalari

- ^{0}C – MKdagi haroratni sozlash tugmasi
- F – tanlash tugmasi, MKda funktsiyalarni yoqish / o'chirish

SK ko'rsatkichlari

- ✳ – «Super sovutish SK» funksiyasi
- 🔔 – Funktsiya «Ovozli signal ochiq eshik SK»
- – «Dam olish» funksiyasi
- – «Eko rejim» funksiyasi

SK boshqaruv tugmalari

- ^{0}C – SKdagi haroratni sozlash tugmasi
- F – tanlash tugmasi, SKda funktsiyalarni yoqish / o'chirish

Rasm 13 – Boshqaruv bloki

Информация для предварительного ознакомления. Официальной информацией изготовителя не является

4.5 BOSHQARUV BIRLIGINING HAT-RAQAMLI KO'RSATMALARI

4.5.1 Sovutgich ishining diagnostikasi bilan bog'liq alfanumerik ko'rsatkichlar MK va SK harorat ko'rsatkichlarida yonishi mumkin:

– «**H**». Bo'limdagi harorat belgilangan haroratdan yuqori bo'lganda (muzlatgich elektr tarmog'iga ulanganda, bo'linma eshigi uzoq vaqt ochiq bo'lganda, ko'p miqdorda yangi oziq-ovqat yuklanganda va hokazo) yonadi. Bo'limda tanlangan harorat tiklangandan so'ng indikator o'chadi;

– «**L**». Bo'limdagi harorat belgilangan haroratdan pastroq bo'lganda yonadi. Bo'limda belgilangan harorat tiklangandan so'ng u o'chadi;

– «**SC**». «SK Super sovutish» funksiyasi yoqilganda yonadi va o'chirilgandan keyin o'chadi;

– «**SF**». «Super muzlatish» funksiyasi yoqilganda yonadi va o'chirilgandan keyin o'chadi;

– «**F1**», «**F2**», «**F3**», «**E2**». Nosozlik bo'lsa, yonib turing.

Boshqaruv blokida «**F1**», «**F2**», «**F3**», «**E2**» ko'rsatkichlari ko'rsatilganda, shuningdek «**L**», «**H**» 24 soatdan ko'proq vaqt davomida yonib-o'chganda, xizmatga qo'ng'iroq qilish kerak. muammolarni bartaraf etish uchun mexanik.

5 MUVUZATISHNI BOSHQARISH

5.1 MUVUZATIQNI YOQISH

5.1.1 Sovutgichni elektr tarmog'iga ulang. Sovutgichni yoqish uchun ⏻ tugmasini 3 soniyadan ortiq bosib turing. Displeyda kameralardagi harorat ko'rsatkichlari va muzlatgich o'chirilgunga qadar yoqilgan funksiyalar ko'rsatkichlari ko'rsatiladi. Ko'rsatkichlar bo'yicha harorat ko'rsatkichlari miltillovchi «**H**» ga o'zgaradi, indikator ⏻ miltillay boshlaydi, chunki bo'limlardagi harorat ko'tariladi. ⏻ indikatorining miltillashi 🔕 tugmasi bilan o'chirilishi kerak –indikator doimiy ravishda yonib turadi.

Keyin bo'limlarda kerakli haroratni o'rnatishingiz va funktsiyalarni tanlashingiz mumkin (agar kerak bo'lsa). Ko'rsatkichlardagi harorat ko'rsatkichlari yana miltillovchi «**H**» ga o'zgaradi.

Bir muncha vaqt o'tgach, «**H**» miltillashi to'xtaydi, indikator ⏻ o'chadi va displeylar SK va MKda o'rnatilgan haroratlarni ko'rsatadi. Oziq-ovqatlarni muzlatgichga qo'yish mumkin.

5.2 BO'LIMDA HARORATNI O'RNATISH

5.2.1 Mumkin bo'lgan haroratni tanlash diapazoni:

– SKda plyus 2 ^{0}C dan plyus 8 ^{0}C gacha;

– MKda minus 16 ^{0}C dan minus 24 ^{0}C gacha.

5.2.2 Bo'limdagi harorat displeyda kerakli harorat qiymati paydo bo'lguncha bo'limga mos keladigan «**^{0}C**» tugmasini qayta-qayta bosish orqali o'rnatiladi. Tugma uzoq vaqt bosilganda, harorat qiymatlari doimiy ravishda o'zgarib turadi.

DIQQAT! MKda haroratni minus 22 ^{0}C dan minus 24 ^{0}C gacha o'rnatishda yoki «Super muzlatish» funksiyasi yoqilganda, SKda haroratni tanlash ortiqcha 3 ^{0}C dan plyus 8 ^{0}C gacha bo'lgan diapazon bilan cheklanadi.

Bo'limda tanlangan haroratga erishish uchun ma'lum vaqt kerak bo'ladi, ayniqsa birinchi yoqilgandan keyin, shuningdek muzlatgichni tozalashdan keyin.

DIQQAT! Elektr tarmog'idagi kuchlanish ta'minotining uzilishi muzlatgichning keyingi ishlashiga ta'sir qilmaydi. Elektr ta'minoti tiklangandan so'ng, muzlatgich bo'limlarda oldindan o'rnatilgan harorat parametrlari bilan ishlashni davom ettiradi.

5.3 FUNKSIYALARNI TANLASH VA YOQISH / O'CHIRISH

5.3.1 Funktsiyani tanlash uchun bo'limga mos keladigan «**F**» tugmasini kerakli funksiya indikatori yonib-o'chguncha qisqa bosing. Keyin funktsiyani yoqish uchun «**F**» tugmasini 3 soniya bosib turing – funktsiya indikatori miltillamasdan yonadi.

Agar «**F**» tugmasi 5 soniya ichida bosilmasa, boshqaruv bloki o'zgarishlarni saqlamaydi – displeydagi indikator o'chadi.

Funktsiyani o'chirish uchun funksiya indikatorini tanlash uchun «**F**» tugmasidan foydalaning, so'ngra uzoq vaqt (3 soniyadan ortiq) «**F**» tugmasini bosing va ushlab turing.

DIQQAT! Elektr uzilib qolganda yoki quvvat uzilib qolganda «SK Super sovutish» va «Super muzlash» funksiyalari avtomatik ravishda o'chiriladi va ularni qayta yoqish kerak. «Dam olish», «Eko rejim», «Ichimlikni sovutish», «Ovozli eshik ochiq signal SK» funksiyalari avtomatik ravishda o'chirilmaydi.

5.4 «SK SUPER SOVUTISH» FUNKSIYASI (✳)

5.4.1 SKda ichimliklar yoki ko'p miqdorda yangi oziq-ovqatlarni tez sovutish kerak bo'lganda funksiyani faollashtirish tavsiya etiladi. Funktsiya yoqilganda, ovqatni tez sovutish uchun SKdagi harorat minimal qiymatga tushiriladi.

5.4.2 Funktsiya muzlatgich kamerasining «**F**» tugmasini bosish orqali faollashtiriladi – displeyda indikator ✳ va «**SC**» (SKdagi harorat indikatorida) yonadi.

5.4.3 Funktsiya 6 soatdan keyin yoki «**F**» tugmasini bosish orqali avtomatik ravishda o'chadi – indikator ✳ va «**SC**» o'chadi.

DIQQAT! «Dam» va «Eko rejimi» funksiyalari tanlanganda «SK Super olish» funksiyasi ishlamaydi. «Dam» funksiyasi yoqilganda «SK Super olish» funksiyasi ham avtomatik ravishda o'chiriladi.

5.5 «DAM OLISH» FUNKSIYASI (🌅)

5.5.1 Uzoq vaqt davomida (14 kundan ortiq) ketishda funktsiyani yoqish tavsiya etiladi. Funktsiya yoqilganda, SK ortiqcha 15 ^{0}C haroratga o'rnatiladi, bu esa oziq–ovqatsiz yopiq bo'linmada yoqimsiz hid paydo bo'lishining oldini oladi. Mahsulotlar SK dan oldindan olinishi kerak.

5.5.2 Funktsiya muzlatgich kamerasining «**F**» tugmasini bosish orqali faollashtiriladi – SKdagi harorat indikatorida 🌅 va «**15**» indikatori yonadi.

5.5.3 «**F**» tugmasini yana bosish funksiyani o'chiradi, indikator o'chadi.

5.6 OCHIQ ESHIK BUZZER SK FUNKSIYASI

5.6.1 Funktsiya 🔕 tugmachasini uzoq (3 soniyadan ko'proq) bosish orqali faollashadi – indikator 🔔 yonadi.

Sovutgich ishlaganda, agar SK eshigi 60 soniyadan ko'proq ochiq bo'lsa, signal yonadi va bo'lma eshigi yopilganda yoki 🔕 tugmasi bosilganda o'chadi.

Информация для предварительного ознакомления. Официальной информацией изготовителя не является

Agar tugmasi bosilgandan keyin eshik 3 daqiqa ochiq qolsa, shox yana eshitiladi.

5.6.2 tugmachasini uzoq (3 soniyadan ko'proq) bosish bilan funktsiya o'chiriladi – indikator o'chadi. Shundan so'ng, eshikning ochilishi haqida xabar beruvchi ovozli signal berilmaydi.

DIQQAT! Eshik 5 daqiqadan ko'proq ochiq qolsa, SKdagi chiroqlar o'chadi.

5.7 «EKO REJIMI» FUNKSIYASI ( )

5.7.1 Funktsiya yoqilganda, muzlatgich optimal energiya rejimida ishlay boshlaydi.

5.7.2 Funktsiya muzlatgich kamerasining «**F**» tugmasini bosish orqali faollashtiriladi – indikatori yonadi. Ko'rsatkichlar haroratni Selsiy bo'yicha ko'rsatadi: SKda – «**5**», MKda – «**–16**». 5 soniyadan so'ng displeylar va ko'rsatkichlar o'chadi, indikatoridan tashqari. Har qanday tugma bosilganda, yuqori harorat indikatori paydo bo'lganda yoki SK eshigi ochilganda, displeylar faol ish rejimiga o'tadi – orqa yorug'lik yorqin bo'ladi.

5.7.3 Funktsiya muzlatgich kamerasining «**F**» tugmasini bosish orqali o'chiriladi – indikatori o'chadi, displeylar bo'limlarda oldindan tanlangan haroratlarni ko'rsatadi.

DIQQAT! «Super sovutish», «Super muzlatish», «Ichimliklarni sovutish» funksiyalari yoqilganda «Eko rejim» funksiyasi yoqilmaydi.

DIQQAT! «Iqtisodiyot rejimi» funksiyasi yoqilganda, bo'limlardagi haroratni o'zgartirish mumkin emas.

5.8 SUPER MUZLASH FUNKSIYASI ( )

5.8.1 Funktsiya MKda yangi ovqatni muzlatish uchun mo'ljallangan. «Super muzlatish» funksiyasi MKni yangi oziq–ovqat bilan to'ldirishdan 24 soat oldin oldindan faollashtirilgan bo'lishi kerak.

5.8.2 Funktsiya muzlatish kamerasining «**F**» tugmasini bosish orqali faollashtiriladi – MKdagi harorat indikatoridagi va «**SF**» indikatori yonadi.

5.8.3 Funktsiya 50 soatdan keyin yoki «**F**» tugmasini bosish orqali avtomatik ravishda o'chadi – indikator va «**SF**» o'chadi.

DIQQAT! «Eko rejim» funksiyasi yoqilganda «Super muzlatish» funksiyasi yoqilmaydi.

5.9 MK DAGI «SOVUTUVCHI ICHIMLAR» FUNKSIYASI ( )

5.9.1 Funktsiya MKdagi ichimliklarni 30 daqiqa davomida tez sovutish uchun ishlatiladi.

5.9.2 Funktsiya muzlatgich kamerasining «**F**» tugmasini bosish orqali faollashadi – indikator yonadi.

30 daqiqadan so'ng ovozli signal eshitiladi va displeyda indikatori yonadi. Ovozli signalni va indikatorni o'chirish tugmasini bosish orqali amalga oshiriladi.

5.9.3 Funktsiya «**F**» tugmasi bilan o'chiriladi – indikator o'chadi.

Agar siz funktsiyani avvalroq o'chirib qo'yishingiz kerak bo'lsa, «**F**» tugmasini 3 soniya bosib turing – indikator o'chadi.

DIQQAT! Sovutish vaqti o'tgandan so'ng, ichimliklarni SKdan olishni unutmang.

DIQQAT! Elektr uzilib qolgan taqdirda sovutish vaqti qayta boshlanadi.

DIQQAT! «Iqtisodiyot rejimi» funksiyasi yoqilganda funksiya faollashtirilmaydi.

5.10 MUMKIN NOZOLAR

5.10.1 Boshqaruv blokida «**F1**», «**F2**», «**F3**», «**E2**» ko'rsatkichlari ko'rsatilganda, shuningdek «**L**», «**H**» 24 soatdan ko'proq vaqt davomida yonib-o'chganda, xizmatga qo'ng'iroq qilish kerak. muammolarni bartaraf etish uchun mexanik.

5.11 MUVUZATIQNI O'CHISH VA O'CHIRISH

5.11.1 Sovutgichni o'chirish uchun tugmasini 3 soniya bosib turing – signal eshitiladi, displeylar va ko'rsatkichlar o'chadi.

tugmasi yana uzoq vaqt bosilganda, muzlatgich mumkin bo'lgan kechikish bilan yana ishlay boshlaydi.

5.11.2 Sovutgichni tarmoqdan uzish uchun elektr simini rozetkadan uzing.

6 SOVUTGICHNING ISHLASHI

6.1 ISHLASHI SK DIQQAT! Mahsulotlarni o'ng yon devorda joylashgan harorat sensori yoniga qo'ymang SK 14-rasmga muvofiq.

6.1.1 Agar kerak bo'lsa, uni qo'ying SK yuqori idishlar rafning old qismini-stakanni (katlanadigan) biroz yuqoriga ko'tarib, yuqoriga ko'tarish kerak, so'ngra 15-rasmga muvofiq orqa tomon ostiga suring.

Raf oynasini (katlanadigan) dastlabki holatiga qaytarish uchun old qismini biroz ko'tarib, o'zingizga cho'zishingiz kerak.

Agar kerak bo'lsa, tokchani oling-shisha (katlanadigan) SK avval uning old qismini yuqoriga ko'tarib, keyin orqa qismini yuqoriga ko'tarib olib tashlashingiz kerak.

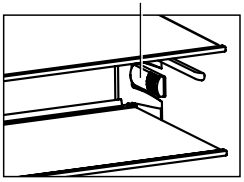

Rasm 14

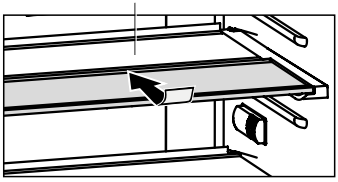

Rasm 15

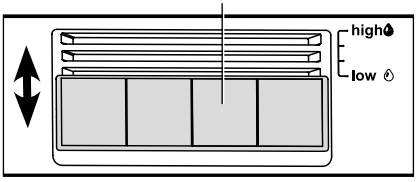

Rasm 16

Информация для предварительного ознакомления. Официальной информацией изготовителя не является

6.1.2 Tazelik bo'linmasining idishi (agar mavjud bo'lsa) va oziq-ovqat mahsulotlarini yuklash va tushirish uchun idish (sabzavot yoki mevalar uchun) o'z-o'zidan tortib olinishi kerak.

Foydalanish qulayligi uchun kemalar rolikli qo'llanmalar bo'ylab harakatlanadi.

Agar kerak bo'lsa, idishni olib tashlang SK uni oxirigacha o'zingizga surish tavsiya etiladi, so'ngra yon va old yuzalarni ushlab, yuqoriga ko'taring va idish roliklarini ikkala tomonning qo'llanmalaridan bo'shating. Idishni muzlatgichga o'rnatish uchun idishning roliklarini ikkala tomondan qo'llanmalarga o'rnatish va yuqoriga ko'tarib, uni siljitish kerak.

Tazelik bo'linmasining idishini olishdan oldin idishni eshikdan (pastki) olib tashlash kerak.

6.1.3 Idish (sabzavot yoki mevalar uchun) oziq-ovqat mahsulotlarini saqlash uchun maqbul sharoitlarni ta'minlash uchun namlikni tartibga solish imkoniyatini beradi. Sozlanishi namlik darajasi tufayli mahsulotlar yangiligini ancha uzoqroq saqlashi mumkin.

Idishning tepasida (sabzavot yoki mevalar uchun) 1-rasmga muvofiq namlik regulyatori bo'lgan javon o'rnatilgan. Namlikni sozlash 16-rasmga muvofiq damperni o'q yo'nalishi bo'yicha siljitish orqali amalga oshiriladi:

– lavozim **«low»** (kam namlik) uzoq muddatli qadoqlangan oziq-ovqat mahsulotlarini saqlash uchun javob beradi. Qopqoqni o'zingizga siljitish kerak -shamollatish teshiklari ochiq, harorat va namlik pasayadi;

– lavozim «**high**» (yuqori namlik) salat, sabzavot, meva kabi yuqori namlik bilan qadoqlanmagan oziq-ovqat mahsulotlarini qisqa muddatli saqlash uchun javob beradi. Qopqoqni o'zingizdan uzoqlashtirish kerak- shamollatish teshiklari yopiq, harorat va namlik ko'tariladi.

Bo'linishlar orasida «**low**» и «**high**» damperning ikkita oraliq pozitsiyasi quyidagilarga muvofiq taqdim etiladi 16-rasm bilan, bunda shamollatish teshiklari to'liq ochiq/yopiq emas.

Idishdagi optimal namlikni yaratish uchun (sabzavotlar yoki mevalar uchun) yuklangan mahsulotlar sonini hisobga olgan holda, damper kerakli joyga o'rnatilishi kerak.

6.2 OPERATSIYA MK

DIQQAT! No Frost tizimining havo kanallarini to'sib qo'ymaslik uchun ovqatni MKning orqa devoriga yaqin joylashtirmang.

6.2.1 Muzlatilgan oziq-ovqatning maksimal miqdorini saqlash uchun MK dan savat va shisha tokchalarni olib tashlashga ruxsat beriladi.

Информация для предварительного ознакомления. Официальной информацией изготовителя не является

7 TEXNIK XUSUSIYATLAR VA AKSESSUARLAR

7.1 Texnik tavsiflar va komponentlarning nomlari mos ravishda 2 va 3-jadvallarda ko'rsatilgan. Kafolat kartasida bu nomlar rus tilida berilgan va parametrlarning qiymatlari va komponentlar soni ko'rsatilgan.

7.2 17-rasmga muvofiq plastinkadagi ma'lumotlar rus tilida mahsulotda berilgan.

2-jadval – Texnik varaq

Nomi		Qiymati
Savdo belgisi		Xususiyatlarga mos keladigan qiymatlar kafolat kartasida ko'rsatilgann
Model		
Sovutgich toifasi [1]		
Energiya samaradorligi sinfi [2]		
Atrof-muhit haroratida nominal yillik energiya sarfi ortiqcha 25 °C, kW•h/yil [3]		
Nominal foydalanish hajmi, dm^3	yangi oziq-ovqat mahsulotlarini saqlash bo'limlari	
	muzlatish kamerasi	
Ta'limsiz ajratish (No Frost)		
Muzlatish kamerasida oziq-ovqat haroratining minus 18 °C dan minus 9 °C gacha ko'tarilishining nominal vaqti		
Atrof-muhit haroratida nominal muzlash qobiliyati ortiqcha 25 °C, кg/sutka		
Iqlim sinfi [4]		
Ovoz kuchining sozlangan darajasi, dB, endi yo'q		
O'rnatilgan qurilma		
Nominal yalpi umumiy hajm, dm^3		
Nominal yalpi umumiy hajm muzlatish uskunalari, dm^3		
Nominal foydalanish mumkin bo'lgan saqlash maydoni, dm^2		
Umumiy o'lchamlar, mm	balandligi	
	kengligi	
	chuqurligi	
Sof massa, kg, endi yo'q		
Muzlatilgan oziq-ovqat mahsulotlarini saqlash harorati, °C, yuqorida emas		
Yangi oziq-ovqat mahsulotlarini saqlash harorati, °C		
Yangi oziq-ovqat mahsulotlarini saqlashning o'rtacha harorati, °C, yuqorida emas		
Muz hosil qilish uchun kunlik nominal ishlash, kg		
Tarkibi kumush, g		
Tarkibi oltin, g		

[1] Kategoriya quyidagicha aniqlanadi bilan STB 2475-2016.
[2] Dan A+++ (eng samarali) до E (eng kam samarali).
[3] Elektr energiyasini iste'mol qilish 24 soat ichida standart sinov natijalariga asoslanadi. Haqiqiy quvvat sarfi sovutish moslamasining qanday ishlatilishiga va uning qaerga o'rnatilishiga bog'liq bo'ladi.
[4] Qurilma atrof-muhit haroratida ortiqcha 10 °C dan ortiqcha 38 °C gacha foydalanish uchun mo'ljallangan.
Eslatma – parametrlarning qiymatlarini aniqlash maxsus jihozlangan laboratoriyalarda ma'lum usullarga muvofiq amalga oshiriladi.

3-jadval – Aksessuarlar

Nomi	Miqdor, dona
Savat (pastki)	Kafolat kartasida ko'rsatilgan
Shisha tokcha MK	
Savat	
Idish (sabzavot yoki mevalar uchun) [1]	
Namlik regulyatori bilan javon	
Yangilik bo'limi	
Shisha tokcha [2]	
Shisha tokcha (katlama)	
Sig'im [3]	
Sig'im (pastki) [4]	
Tuxum qo'shish	

[1] Issiqlik bilan ishlov berishdan o'tgan yog'lar va mahsulotlarni saqlash uchun mo'ljallanmagan.
[2] Bir xil taqsimlangan maksimal yuk 15 kg.
[3] Bir xil taqsimlangan maksimal yuk 2,5 kg.
[4] Bir xil taqsimlangan maksimal yuk 5 kg.

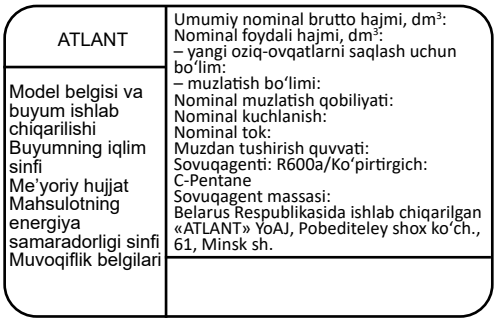

Rasm 17 – Plastinka

Информация для предварительного ознакомления. Официальной информацией изготовителя не является

1 ТАВСИФИ ЯХДОН

1.1 Яхдоне, ки дар мебель сохта шудааст, мувофики расми 1, барои ях кардани хуроки тару тоза, муддати дароз нигох доштани хурокхои яккардашуда ва дар камераи яхдон (минбаъд – МО) тайёр кардани яхи озука таъин шудааст; барои хунуккунй ва нигоҳдории кӯтоҳмуддати ғизои тару тоза, нӯшокиҳо, сабзавот ва меваҳо дар ҳуҷраи нигоҳдории ғизои тару тоза (минбаъд – CW).

Дар яхдонхо (баъзе вариантхои модели яхдон) мувофики расми 1 хучраи тару тоза мавчуд аст. Харорати камераи тару тоза назар ба анбори хунук кариб 2 ^{0}С пасттар аст, ки ин имкон медихад мухлати нигохдории гушт ва махсулоти мохии тару тоза зиёд карда шавад. Тавсия дода намешавад, ки сабзавот, салат ва дигар хӯрокҳои ба ҳарорати паст осебпазирро дар ҳуҷра нигоҳ доред.

1.2 Яхдон бо як блоки идоракунй таъмин карда шудааст, ки ба шумо имкон медиҳад ҳарорати дар қисмҳо муқаррар карда шавад, яхдонро фурӯзон/хомӯш кунед, функсияҳоро фаъол созед ва дар дисплейҳо равшании равшанро таъмин кунед.

1.3 Яхдон дорои хусусиятҳои зерин аст: «Сардшавии супер CW» (), «Таътил» (), «Хушдордиҳии садой барои дари кушода CW» (), «Ҳолати эко» (), «Супер яккунй» (), «Нӯшокиҳои хунук» ().

1.4 Барои рӯшной дар яхдон чароғҳои LED пешбинӣ шудаанд: шифт ва дар девори паси анбори хунуккунй мувофиқи расми 1.

1.5 Маҷмӯи интиқоли яхдон иборат аст аз: ҷузъҳо (ниг. расми 1) ва маҷмӯи қисмҳои васлкунй (ниг. расми 2).

1.6 Яхдон бо системаи бе ташаккули шабнам (минбаъд системаи No Frost) муҷаҳҳаз аст.

1.7 Яхдон бояд дар доираи ҳарорати муҳити зист, ки ба синфҳои иқлими дар тамғаи он нишондодашуда мувофиқат мекунад, истифода бурда шавад. Мутобиқати диапазони ҳарорат ба синфҳои иқлимӣ дар ҷадвали 1 оварда шудааст.

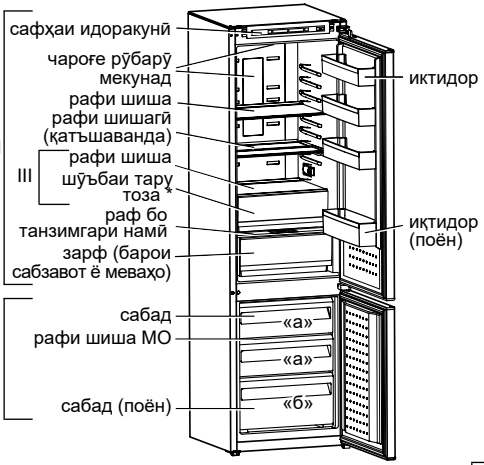

ворид кардани тухм

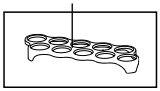

I – қисми яхдон (МО):
«а» – минтақаи яхкунй ва нигоҳдорй,
«б» – майдони нигохдорй;
II – ҳуҷра барои нигоҳдории маҳсулоти тару тоза (CW);
III – қисми тару тоза

* Дар баъзе версияҳо дастрас нест

Расми 1 – Яхдон ва лавозимот

Ҷадвали 1 – Синфҳои иқлимӣ

Синф	Рамз	Ҳарорати диапазонии муҳити атроф, ^{0}С
Нисбатан васеъкардашуда	SN	аз 10 то 32
Нисбатан	N	аз 16 то 32
Субтропикӣ	ST	аз 16 то 38
Тропикӣ	T	аз 16 то 43

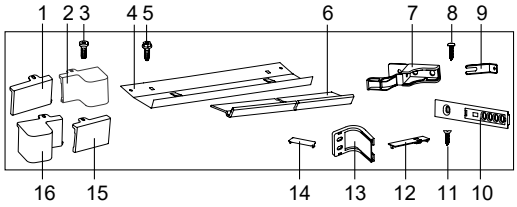

Мавқ. дар рас. 2	Номгӯй	Миқдор, дона	Мавқ. дар рас. 2	Номгӯй	Миқдор, дона
1	Бастаи ороишӣ	1	9	Кронштейн	1
2	Бастаи ороишӣ	1	10	Равона-кунанда	3
3	Мехи печдор 4х10	2	11	Мехи печдор	6
4	Пешайвон	1	12	Сарпӯшак	3
5	Мехи печдори М6х18	2	13	Кунҷгӯша	3
6	Намуди декоративӣ	1	14	Сарпӯшак	3
7	Кронштейн	1	15	Бастаи ороишӣ*	1
8	Мехи печдори худбуранда	12	16	Бастаи ороишӣ*	1
*Аз нав васлкунии дар					

Расми 2 – Маҷмӯи қисмҳои васлӣ

Информация для предварительного ознакомления. Официальной информацией изготовителя не является

2 ТАЙЁРКУНИИ МЕБЕЛ БАРОИ ВАСЛИ ЯХДОН

2.1 Роҳи тавсияи васлкунии яхдон ба мебел дар расми 3 (андозаҳояш дар миллиметр дода шудаанд) оварда шудаанд.

2.2 Дар мебели васлкунии яхдон пешбинӣ шуда бояд шикофҳо барои гузариши ҳаво, ки тозакунии доимӣ аз чанг заруранд, пешбинӣ карда шаванд.

Дар гузариши панели поёнии пеши рафи мебелӣ барои гузоштани панҷараи ороишӣ тавсия дода мешавад.

ДИҚҚАТ! Масоҳати минималии (Smin) гузаришҳои ҳавой ва сурохиҳои панҷараҳои оришӣ бояд на кам аз 200 см², чуқурии гузариши А – на кам аз 50 мм мувофиқи расми 3 бошад.

МАНЪ АСТ маҳкамкунӣ ва маҷбуран маҳкамкунии гузаришҳои канали ҳавой ё сӯрохиҳои панҷараи ороишӣ бо чизе.

2.3 Пеш аз васлкунии яхдон бояд ҳамворкунии пурраи рафҳои болоии мебел бо ёрии дарачасанҷ зарур аст. Мавқеи дарро бо болғаҳои дар танзим кунед. Ҳамаи кундҳои рафҳои болоии мебел бояд 90^0 -ро ташкил диҳанд.

2.4 Мебеле, ки ба он яхдон васл карда мешавад, дар масофаи на кам аз 50 см аз лавозимотҳои гармкунанда (плитаҳои газӣ ва барқӣ, тафдонҳо ва радиаторҳои гармидиҳӣ) ва барои шуоъҳои бевоситаи офтобт дастнорас ҷойгир карда шаванд.

3 БА РОҲАНДОЗӢ ВА ВАСЛКУНИИ ЯХДОН ДАР МЕБЕЛ

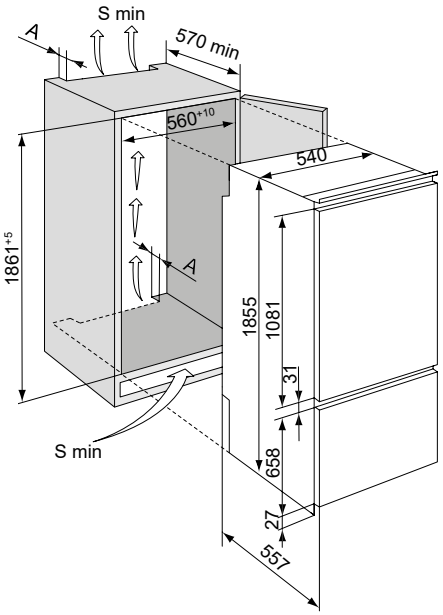

Расми 3 – Сохти васлкунии яхдон дар мебел

3.1 ТАЙЁРКУНИИ ЯХДОН БАРОИ ВАСЛКУНӢ

3.1.1 Яхдонро аз маҷмӯъҳои маводҳои бастубанд (пакетҳои полиэтиленӣ, бандҳои часпонанда, лавҳаҳои бор-кашонии қафкшуда).

ДИҚҚАТ! Пешайвон аз маҷмӯи қисмҳои васлкунӣ аз поёни бастубанди пенополистиролии яхдон озод карда шавад.

3.1.2 Барои маҳкамкунии яхдон дар мебел ҷузъҳои васлкунӣ аз қисмҳои маҷмӯии васлкунӣ мувофиқи расми 2 истифода бурда мешаванд.

3.1.3 Пеш аз ба кор андозӣ дар мебел тарафи кушодашавии дарҳоро бояд муайян кард. Дарҳоро дар қисми рост аз нав всл кардан мумкин аст. Барои пешгирии вайроншавии ҷузъҳои

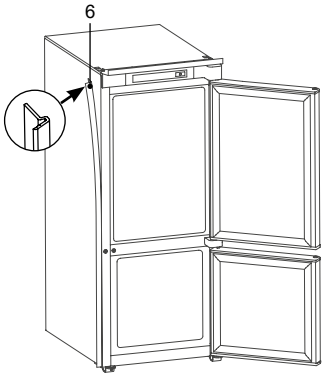

Расми 5 – Васлкунии расми ороишӣ

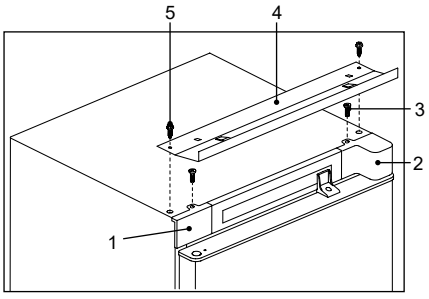

Расми 4

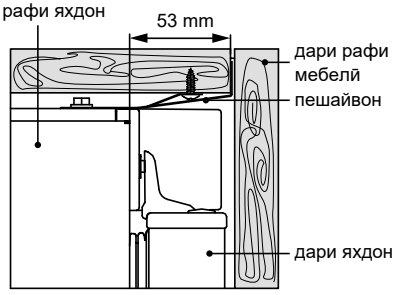

Расми 6

Информация для предварительного ознакомления. Официальной информацией изготовителя не является

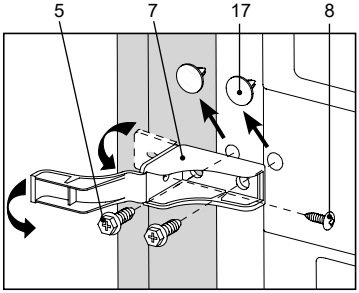

Расми 7

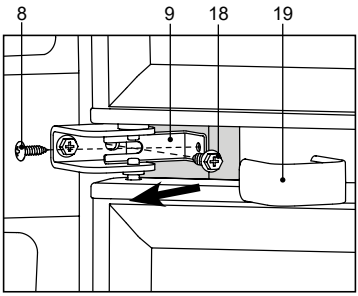

Расми 8

пластмассӣ танҳо механики хадамоти хизматрасонӣ аз нав васлкуниро ба иҷро расонад. Аз нав васлкунии дарҳо ба таври пулакӣ аз рӯи нархномаи хадамоти хизматрасонӣ пешбинӣ карда шудааст.

3.1.4 Пеш аз васлкунии яхдон дар мебел зарур аст:

– бастаҳои ороишии 1 ва 2-ро (ё ин ки 15 ва 16 нигаред ба рас.2) аз рӯи расми 4 ва ҳар як тояшро бо мехи печдори 3 мустаҳкам кардан;

– ду мехи печтодори 5 аз сарпӯши яхдонро кушода гирифта, 4-ро васл кардан ва онҳоро бо 5 мустаҳкам кардан.

3.1.5 Расми ороишии 6-ро аз рӯи расми 5 ширеш кардан, муҳофизати лавҳаи устувори часпандаро ба сатҳи паҳлӯӣ аз тарафи кушодашавии дари яхдон хориҷ кардан. Ҳангоми зарурият расмро мувофиқи баландии мебел кӯтоҳ кардан.

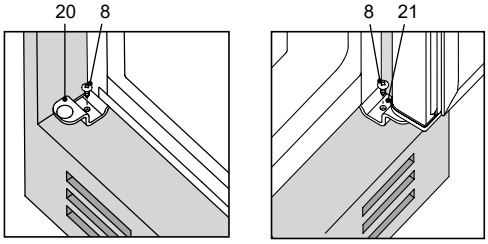

Расми 9

3.2 ВАСЛКУНИИ ЯХДОН ДАР МЕБЕЛ

3.2.1 Яхдонро дар мебел бо воситаи шикофи гузаранда васл кардан.

ДИҚҚАТ! Ҳангоми воридкунии яхдон ба даруни мебел сими барқро қис накунед.

Дурустии васлкунии сарпӯшро санҷидан: ба рафи мебелӣ мустаҳкам ҷафс кардан.

ДИҚҚАТ! Масофа аз рафи яхдон то баромади сарпӯши он аз рӯи расми 6 бо тамоми баландии яхдон бояд устувор бошад. Баъди таъминкунии мустаҳкам маҳкамкунии дари яхдон масофаи мазкур бояд 53 мм бошад.

Яхдонро ба сатҳи паҳлӯии рафи мебелӣ ҷафс кард, то ин ки расми ороишӣ ба он мустаҳкам бошад.

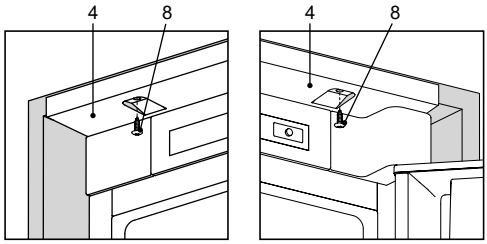

Расми 10

3.3 ПАЙВАСТКУНИИ ЯХДОН БО РАФИ МЕБЕЛӢ

3.3.1 Барои пайвасткунии яхдон бо деворҳои пайлӯии рафи мебелӣ бояд:

– ду сарӯши ороишии 17-ро дар асоси расми 7 гирифтан;

– васлкунии 7 ва мустаҳкамкунии он бо ду мехи печдори 5;

– бо мехи печдори 8 васлкунии 7 ба девори рафи мебелӣ (аз тарафи кушодашавии дар) маҳкам карда, бо сарпӯш пӯшонида шавад;

– басти ороишии 19-ро мутобиқи расми 8 гирифтан;

– мехи печдори 18-ро кушода, дар зери он 9, пас аз он мехи печдори 18-ро то маҳкамшавӣ тоб додан;

– бо мехи печдори 8 васлкунии 9 ба девори рафи мебелӣ. Мавқеи горизонталии а 9 бо сусткунии мехи печдори 18;

– васлкунии бастаи ороришии 19.

3.3.2 Барои пайвасткунии яхдон ба поёни рафи мебелӣ бояд васлкунии 20 ва 21 бо мехи печдори 8 мувофиқи расми 9 маҳкам карда шавад.

3.3.3 Барои пайвасткунии яхдон бо сарпӯши рафи

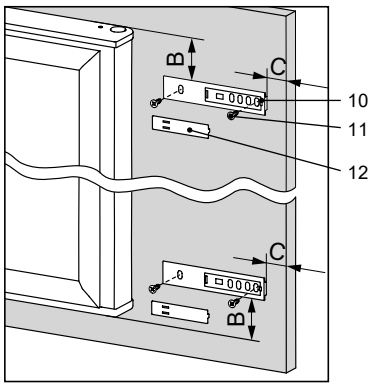

Расми 11

Информация для предварительного ознакомления. Официальной информацией изготовителя не является

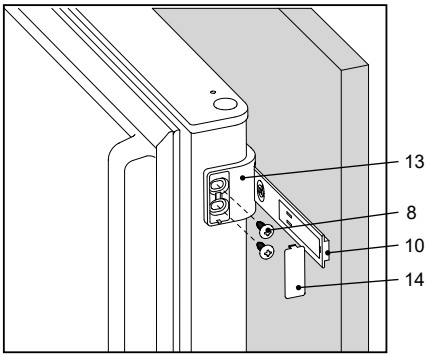

Расми 12

мебелӣ ба сӯрохиҳо дар сарпӯши 4 мехиҳои печдори 8 мувофиқи расми 10 маҳкам карда шавад.

3.4 ПАЙВАСТКУНИИ ДАРҲОИ ЯХДОН БО ЛАРҲОИ РАФИ МЕБЕЛӢ

3.4.1 Барои мустаҳкамкунии дарҳои CW ба дари рафи мебелӣ бояд:

– дари болоии рафи мебелиро кушода мувофиции расми 11 ба он ду равонкунакҳои 10 мехҳои печдори 11 аз рӯи андозаҳои B ва C маҳкам карда шаванд. Андозаи B бояд 50 мм, андозаи C **–** ғафсии девори рафи мебелӣ ҷамъи 20 мм бошад;

– дар кунҷи 13 ба равонкунаки 10 мувофиқи расми 12 пӯшонида, онро бо дари CW (дарҳои CW ва рафи мебелӣ бояд кушода бо кунҷи 90^0 бошанд);

– дар кунҷи 13 бо мехҳои печдори 8 ба дари яхдон маҳкам кардан;

– равонкунаки 10 ба атври вертикалӣ ғеҷонида, кунҷи 13 ба таври горизонталӣ (пешакӣ мехҳои печдори 11 ва 8 – ро суст кунонида), бояд роҳбандии дарҳоро ҳангоми кушодашавӣ таъмин намояд;

– бо тарзи аналогӣ кунҷи 13 ба қисми поёнии дари CW васл кардан;

– мехҳои печдори равонкунанда ва кунҷро то мустаҳкамшавӣ тоб додан;

– хомӯшкунакҳои 12 ва 14 мувофиқи расми 11 ва 12 васл кардан.

3.4.2 Маҳкамкунии дарҳои MO (танҳо дар қисми болӣ) ба дари рафи мебелӣ бояд ба таври аналогӣ бо ёрии як кунҷ ва равонкунанда амалӣ карда шавад. Равонкунандаро аз рӯи андозаи B то болои дари MO ва андозаи C аз бурҷи дари рафи мебелӣ бояд маҳкам кард.

3.4.3 Баъди пайвасткунии дарҳо зарур аст дари рафи мебелӣ ба танзим дароварда шавад, то ки он дар ҳолати маҳкам будан ба деворҳои рафи мебелӣ аз тарафи кушодашавӣ нарасад ва дар масофаи на кам аз 1 мм аз он бошад. Таркиш бо ҷойгиркунии кунҷи 13 бо равонкунӣ ба дари рафи мебелӣ таъмин карда шавад.

4 БЛОКИ НАЗОРАТ

4.1 Дастгоҳи идоракунӣ мувофиқи расми 13 дорои 2 дисплей ва тугмаҳои идоракунии CW ва MO (минбаъд тугмаҳо) дорад.

Хангоми пахш кардани тугмахо бо максади рох надодан ба деформатсияи сатхи тугмахо ва шикастани онхо истифода бурдани ашёи бегона ва ба кор бурдани кувваи зиёд **МАНЪ АСТ.**

4.2 Дар дисплейхо нишондихандахои кори яхдон нишон дода мешаванд (дар расми 13 ба таври шартӣ кайд карда шудааст). Нишондиҳандаҳо ҳарорати интихобшударо дар қисм нишон медиҳанд ва фаъол шудани функсияҳоро нишон медиҳанд.

4.3 Шӯъбаи идоракунӣ ҳангоми фурӯзон / хомӯш кардани яхдон ва функсияҳо сигнали садои кӯтоҳ медиҳад.

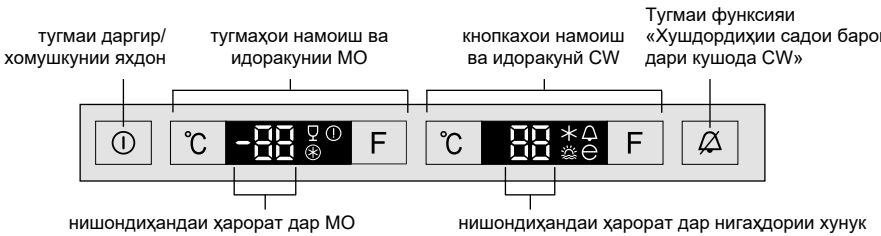

Нишондиҳандаҳои MO

– – рамзи ҳарорати манфӣ дар MO

– Функсияи “Супер Яҳкунӣ”

– Функсияи «Нушохи хунук»

– баланд шудани ҳарорат дар MO

Тугмаҳои идоракунии MO

^{0}C – тугмаи танзими арорат дар MO

F – тугмаи интихоб, Функсияоро дар МК фаъол / йрифаъол кунед

Нишондиҳандаҳои CW

– Функсияи «Сардшавии супер CW»

– Функсияи «Хушдордиҳии садои барой дари кушода CW»

– Функсияи «Таътил»

– Функсияи «Ҳолати эко»

Тугмаҳои идоракунии CW

^{0}C – тугмаи танзими арорат дар CW

F – тугмаи интихоб, Функсияоро дар МК фаъол / йрифаъол кунед

Расми 13 – **Воҳиди идоракунӣ**

Информация для предварительного ознакомления. Официальной информацией изготовителя не является

4.4 НИШОНДИДИ БАЛАНД ШУДАИ ХАРАРАТ ДАР МК (⏻)

4.4.1 Нишондиҳандаи ⏻ дар сурати баланд шудани ҳарорат дар МК фурӯзон мешавад (масалан, пас аз бор кардани миқдори зиёди ғизои тару тоза, пас аз кушода шудани дари дароз).

Дохилкунии кӯтоҳмуддати индикатор аломати корношоямӣ нест: вақте ки ҳарорат дар МС паст мешавад, нишондиҳандаи ⏻ ба таври худкор хомӯш мешавад.

Нишондиҳандаи дурахшанда ⏻ сигнали ях кардани хӯрок аст. Инчунин, индикатори ⏻ хангоми бори аввал ба кор андохтани яхдон ё баъди тоза кардани он фурузон мешавад, зеро харорат дар МК баланд аст. Мит-пуш задани индикатори ⏻ бо тугмаи 🔔 хомӯш карда мешавад.

ДИККАТ! Барои пешгирӣ кардани такроран ноаён ях кардани хурок, сигнали оббозӣ хатто пас аз паст шудани харорат дар МК худкор хомуш намешавад.

4.5 НИШОНДОДХОИ МАКТУБ-РАКАМИ УПРАВЛЕНИЯИ ИДОРЯ

4.5.1 Дар нишондиҳандаҳои ҳарорати МК ва CW, аломатҳои алифбои рақамӣ, ки ба ташхиси кори яхдон алоқаманданд, метавонанд фурӯзон шаванд:

– «**H**». Хангоми аз харорати мукарраршуда баланд будани харорат дар кутсе (хангоми ба сеть пайваст шудани яхдон, муддати дароз кушода будани дари камера, хангоми бор кардани микдори зиёди хуроквории тару тоза ва гайра) медурахшад. Индикатор пас аз барқарор шудани ҳарорати интихобшуда дар қисм хомӯш мешавад;

– «**L**». Вақте ки ҳарорат дар қисм аз ҳарорати муқарраршуда пасттар бошад, медурахшад. Он пас аз барқарор кардани ҳарорати муқарраршуда дар қисм хомӯш мешавад;

– «**SC**». Вақте ки функсияи «Сардшавии супер ХК» фурӯзон мешавад, равшан мешавад ва пас аз хомӯш кардани он хомӯш мешавад;

– «**SF**». Ҳангоми фурӯзон шудани функсияи «Супер Яҳкунӣ» равшан мешавад ва пас аз хомӯш кардани он хомӯш мешавад;

– «**F1**», «**F2**», «**F3**», «**E2**». Дар сурати вайрон кардани кор равшанӣ диҳед.

Вакте ки дар блоки идоракунӣ нишондодхои «**F1**», «**F2**», «**F3**», «**E2**» пайдо мешаванд, инчунин хангоми дурахшидани «**L**», «**H**» зиёда аз 24 соат, барои бартараф кардани камбудихо механики хизматрасониро даъват кардан лозим аст.

5 НАЗОРАТИ ЯХДОН

5.1 ДАРГУЗАРОНДАНИ ЯХДОН

5.1.1 Яхдонро ба сети электр пайваст кунед. Барои фаъол кардани яхдон, тугмаи ⏻ зиёда аз 3 сония пахш карда нигоҳ доред. Дар дисплей нишондиҳандаҳои ҳарорат дар қисмҳо ва нишондиҳандаҳои функсияҳое, ки пеш аз хомӯш кардани яхдон фаъол буданд, нишон дода мешаванд. Нишондиҳандаҳои ҳарорат дар индикаторҳо ба дурахши «**H**» табдил меёбанд, индикатори ⏻ ба дурахшидан оғоз мекунад, зеро ҳарорат дар қисмҳо баланд мешавад. Мит-пуш задани индикатори ⏻ бояд бо тугмаи 🔔 хомӯш карда шавад – индикатор доимо фурӯзон мешавад.

Пас шумо метавонед ҳарорати дилхоҳро дар қисмҳо муқаррар кунед ва функсияҳоро интихоб кунед (агар лозим бошад). Нишондиҳандаҳои ҳарорат дар индикаторҳо ба дурахши «**H**» бармегарданд.

Пас аз чанд вакт дурахши «**H**» катъ мегардад, индикатори ⏻ хомуш мешавад ва дисплейхо нишондодхои харатхои мукарраршударо дар CW ва МК нишон медиханд. Хӯрокро дар яхдон гузоштан мумкин аст.

5.2 МУКАРРАР НАМУДАНИ ХАРОРАТ ДАР КАСЕ

5.2.1 Интихоби ҳарорати имконпазир:

– дар CW аз плюс 2 ^{0}C то плюс 8 ^{0}C;

– дар МК аз минус 16 ^{0}C то минус 24 ^{0}C.

5.2.2 Ҳарорат дар қисм тавассути такроран пахш кардани тугмаи «**^{0}C**» – и ба қисм мувофиқ то дар экран пайдо шудани арзиши зарурии ҳарорат муқаррар карда мешавад. Вақте ки тугма муддати дароз пахш карда мешавад, арзишҳои ҳарорат пайваста тағир меёбанд.

ДИККАТ! Ҳангоми муқаррар кардани ҳарорат дар CW аз минус 22 ^{0}C то минус 24 ^{0}C ё ҳангоми фаъол шудани функсияи «Супер Яккуни» интихоби ҳарорат дар сардхона ба доираи аз плюс 3 ^{0}C то плюс 8 ^{0}C маҳдуд мешавад.

Барои расидан ба ҳарорати интихобшуда дар ҳуҷра, махсусан пас аз ба кор андохтани аввалин ва инчунин пас аз тоза кардани яхдон вақти муайян лозим аст.

ДИККАТ! Қатъ шудани шиддати сети барқ ба кори минбаъдаи яхдон таъсир намерасонад. Баъди аз нав баркарор шудани таъминоти кувваи электр яхдон корашро бо параметрхои харорати пештар му-карраршуда дар хучрахо давом медихад.

5.3 ИНТИХОБ ВА ФУНКЦИЯҲО ФУРУЗОН/ХОМУШ

5.3.1 Барои интихоби функсия тугмаи «**F**»-ро, ки ба қисм мувофиқ аст, то он даме ки индикатори функсияи дилхоҳ дурахшанда шавад, кӯтоҳ пахш кунед. Сипас, барои фаъол кардани функсия, пахш кунед ва доред

3 сония тугмаи «**F**» – индикатори функсия бе чашмак задан фурӯзон мешавад.

Агар тугмаи «**F**» дар давоми 5 сония пахш нашавад, воҳиди идоракунӣ тағиротро нигоҳ намедорад – индикатор дар экран хомӯш мешавад.

Барои хомӯш кардани функсия, тугмаи «**F**» – ро истифода бурда, индикатори функсияро интихоб кунед, пас муддати тӯлонӣ (зиёда аз 3 сония) тугмаи «**F**» – ро пахш карда нигоҳ доред.

ДИККАТ! Дар ҳолати қатъи барқ ё қатъ кардани барқ, функсияҳои «Sardshavia Super CW», «Super Yakhkuni» ба таври худкор хомӯш карда мешаванд ва бояд дубора фурӯзон карда шаванд. Функсияҳои «Татил», «Холати эко», «Нӯшоки хунук», «Хушдордиҳии садои барои дари кушода CW» ба таври худкор хомӯш карда намешаванд.

Информация для предварительного ознакомления. Официальной информацией изготовителя не является

5.4 ФУНКСИЯИ «САРДШАВИИ СУПЕР CW» (✳)

5.4.1 Тавсия дода мешавад, ки функсияро фаъол созед, агар ба шумо нӯшокиҳо ё миқдори зиёди ғизои тару тозаро дар анбори хунук зуд сард кунед. Вақте ки функсия фаъол карда мешавад, ҳарорат дар сардтар барои зуд сардшавии ғизо ба ҳадди ақал расонида мешавад.

5.4.2 Функсия бо пахш кардани тугмаи «**F**» – и камераи яхдон фаъол мешавад – дар экран индикатори ✳ ва «**SC**» фурӯзон мешавад (дар индикатори ҳарорат дар яхдон).

5.4.3 Функсия пас аз 6 соат ё бо пахш кардани тугмаи «**F**» ба таври худкор хомӯш мешавад – нишондиҳандаи ✳ ва «**SC**» хомӯш мешавад.

ДИККАТ! Функсияи «Сардшавии супер CW» ҳангоми интихоб шудани функсияҳои «Таътил» ва «Ҳолати эко» фаъол намешавад. Функсияи «Сардшавии супер CW» инчунин ҳангоми фаъол кардани функсияи «Таътил» ба таври худкор хомӯш карда мешавад.

5.5 ФУНКСИЯИ «ТАЪТИЛ» (🌞)

5.5.1 Тавсия дода мешавад, ки функсияро ҳангоми рафтан ба муддати тӯлонӣ (зиёда аз 14 рӯз) фаъол созед. Вақте ки ин функсия фаъол карда мешавад, ҳарорати нигаҳдории хунук ба плюс 15 ^{0}C муқаррар карда мешавад, ки ин пайдоиши бӯи нохушро дар қисмати пӯшида бидуни хӯрок пешгирӣ мекунад. Махсулот бояд аз CW пешакӣ гирифта шавад.

5.5.2 Функсия бо пахши тугмаи «**F**» – и камераи яхдон фаъол мешавад – дар индикатори ҳарорати дар мағозаи хунукшуда индикаторҳои 🌞 ва «**15**» фурӯзон мешаванд.

5.5.3 Боз пахш кардани тугмаи «**F**» функсияро хомӯш мекунад, индикатор хомӯш мешавад.

5.6 ФУНКСИЯИ «ХУШДОРДИҲИИ САДОЙ БАРОИ ДАРИ КУШОДА CW»

5.6.1 Функсия бо пахши тӯлонӣ (зиёда аз 3 сония) тугмаи 🔕 фаъол мешавад – нишондиҳандаи 🔔 фурӯзон мешавад.

Хангоми кор фармудани яхдон, агар дари CW зиёда аз 60 сония кушода бошад, садои занг ба кор медарояд ва хангоми баста шудани дари хучра ё пахш кардани тугмаи 🔕 хомуш мешавад.

Агар пас аз пахш кардани тугмаи 🔕 дар муддати 3 дакика кушода монад, боз садои шох садо медихад.

5.6.2 Функсия бо пахши тӯлонӣ (зиёда аз 3 сония) тугмаи 🔕 хомӯш мешавад – нишондиҳандаи 🔔 хомӯш мешавад. Баъд аз ин, сигнали овозие, ки дар бораи кушода шудани дар хабар медиҳад, дода намешавад.

ДИККАТ! Агар дар давоми зиёда аз 5 дакика кушода монад, чарогхои CW хомуш мешаванд.

5.7 ФУНКСИЯИ «ҲОЛАТИ ЭКО» (⊖)

5.7.1 Вақте ки функсия фаъол карда мешавад, яхдон дар реҷаи оптималии энергетикӣ ба кор шурӯъ мекунад.

5.7.2 Функсия бо пахш кардани тугмаи «**F**» – и камераи яхдон фаъол мешавад – нишондиҳандаи ⊖ фурӯзон мешавад. Нишондиҳандаҳо ҳароратро дар дараҷаҳои Цельсий нишон медиҳанд: дар CW – «**5**», дар МК – «**–16**». Пас аз 5 сония, дисплейҳо ва нишондиҳандаҳо, ба истиснои нишондиҳандаи ⊖, хомӯш мешаванд. Ҳангоми ламс кардани ягон тугма, вақте ки нишондиҳандаи ҳарорати баланд ⓘ пайдо мешавад ё вақте ки дари ХК кушода мешавад, дисплейҳо ба реҷаи фаъол мегузаранд – чароғи паси он равшан мешавад.

5.7.3 Функсия бо пахш кардани тугмаи «**F**»-и камераи яхдон хомӯш карда мешавад – нишондиҳандаи ⊖ хомӯш мешавад, дисплейҳо ҳароратҳои қаблан интихобшударо дар қисмҳо нишон медиҳанд.

ДИККАТ! Функсияи «Сардшавии супер» ҳангоми фурӯзон шудани функсияҳои «Сардшавии супер CW», «Супер яхкунӣ», «Нӯшокиҳои хуну» фаъол намешавад.

ДИККАТ! Вақте ки функсияи «Ҳолати эко» фаъол аст, тағир додани ҳарорат дар қисмҳо имконнопазир аст.

5.8 ФУНКСИЯИ «СУПЕР ЯХКУНӢ» (⊛)

5.8.1 Функсия барои ях кардани ғизои тару тоза дар МО пешбинӣ шудааст. Функсияи «Супер Яҳкуни» бояд пешакӣ, 24 соат пеш аз пур кардани МО бо маҳсулоти тару тоза фаъол карда шавад.

5.8.2 Функсия бо пахш кардани тугмаи «**F**» – и камераи яхдон фаъол мешавад – нишондиҳандаи ⊛ ва «**SF**» дар индикатори ҳарорат дар МО фурӯзон мешавад.

5.8.3 Функсия пас аз 50 соат ё бо пахш кардани тугмаи «**F**» ба таври худкор хомӯш мешавад – нишондиҳандаи ⊛ ва «**SF**» хомӯш мешавад.

ДИККАТ! Функсияи «Супер Яҳкуни» ҳангоми фаъол будани функсияи «Ҳолати эко» фаъол намешавад.

5.9 ФУНКСИЯИ «НӮШОКИҲОИ ХУНУК» В МО (🍷)

5.9.1 Функсия барои зуд хунук кардани нӯшокиҳо дар МО барои 30 дақиқа истифода мешавад.

5.9.2 Функсия бо пахш кардани тугмаи «**F**» – и камераи яхдон фаъол мешавад – нишондиҳандаи 🍷 фурӯзон мешавад.

Пас аз 30 дақиқа, сигнали овозӣ садо медиҳад ва нишондиҳандаи 🍷 дар экран медурахшад. Хомӯш кардани сигнали садоӣ ва нишондиҳанда бо пахш кардани тугмаи 🔕 анҷом дода мешавад.

5.9.3 Функсия бо тугмаи «**F**» хомӯш карда мешавад – нишондиҳандаи 🍷 хомӯш мешавад.

Агар ба шумо лозим аст, ки пештар функсияро хомӯш кунед, тугмаи «**F**» – ро 3 сония пахш карда нигоҳ доред – нишондиҳандаи 🍷 хомӯш мешавад.

ДИККАТ! Пас аз гузаштани вақти хунуккунӣ, фаромӯш накунед, ки нӯшокиҳоро аз МО хориҷ кунед.

ДИККАТ! Дар сурати қатъ шудани барқ, вақти хунуккунӣ дубора оғоз мешавад.

ДИККАТ! Ҳангоми фаъол будани функсияи «Ҳолати эко», ин функсия фаъол намешавад.

Информация для предварительного ознакомления. Официальной информацией изготовителя не является

5.10 ХАБАРХОИ ЭХТИМОЛИ

5.10.1 Вақте ки дар блоки идоракунӣ нишондодхои «**F1**», «**F2**», «**F3**», «**E2**» пайдо мешаванд, инчунин хангоми дурахшидани «**L**», «**H**» зиёда аз 24 соат, барои бартараф кардани камбудихо механики хизматрасониро даъват кардан лозим аст.

5.11 ХОМУШ ВА ХОМУШ КАРДАНИ ЯХДОН

5.11.1 Барои хомӯш кардани яхдон тугмаи ⏻ – ро 3 сония пахш карда нигоҳ доред – сигнал садо медиҳад, **дисплейҳо ва нишондиҳандаҳо хомӯш мешаванд.**

Вақте ки тугмаи ⏻ бори дигар барои муддати тӯлонӣ пахш карда мешавад, яхдон бо таъхири эҳтимолии вақт дубора ба кор медарояд.

5.11.2 Барои аз сети электр чудо кардани яхдон, сими электрро аз розетка канда кунед.

6 АМАЛИЁТИ ЯХДОН

6.1 АМАЛИЁТИ CW

ДИҚҚАТ! Маҳсулотро мувофиқи расми 14 дар наздикии нишондиҳандаи ҳарорат, ки дар сатҳи паҳдӯии CW ҷойгир аст, нагузоред.

6.1.1 Ҳангоми зарурият дар CW гузоштани зарфҳои баланд бояд қисми пеши рафи шишагиро (қатшаванда) каме ба тарафи худ кашед ва онро мувофиқи расми 15 ба зери қисми қафо гузоред.

Барои ба ҳолати пештара багардонидани рафи шишагӣ (қатшаванда) қисми пеши онро каме боло бардошта, ба тарафи худ кашед.

Агар рафи шишагиро (қатшаванда) аз CW гирифтан лозим бошад, аввал қисми пеши онро боло бардошта, баъд қисми пуштро ба боло бардоштан зарур аст.

6.1.2 Зарфи қисми тару тоза (агар бошад) ваз арф (барои сабзавот ва меваҷот) барои боркунию борфарории маҳсулот бояд то ҳадди имкон берун кашида шаванд.

Барори осонии истифода, зарфҳо дар баробари равонкунаки ғилдирак ҳаракат мекунанд.

Агар зарфро аз CW берун бароварданзарур бошад, тавсия дода мешавад, ки онро то боздоштан ба тарафи худ кашед, баъдан сатҳи паҳлӯи ва пешро нигоҳ дошта, ба боло бардоред ва роликҳои зарфро аз равонкунакҳои ду тараф озод намоед. Барои дар яхдон гузоштани зарф роликҳои зарфро аз ҳарду тараф ба равонкунак гузореж ва онро боло бардошта, ба дохилаш дароред.

Пеш аз кушодани қисми тару тоза аз дар бояд ғунҷоишро гиред (поёнӣ).

6.1.3 Дар зарф (барои сабзавоту меваҷот) имконияти танзими намӣ бароитаъмини шароити оптималии нигоҳдории озуқа пешбинӣ шудааст. Ба шарофати сатҳи намии танзимшаванда майсулот метавонад тару тозагии худро муддати дурудароз нигоҳ дорад.

Дар болои зарф (барои сабзавоту меваҷот) мувофиқи расми 1 васл карда шудааст. Назорати намӣ бо роҳи ҷойивазкунии сарпӯшҳо ба самти тир мувофиқи расми 16 амалӣ карда мешавад:

– мавқеи «**low**» (намии паст) барои нигоҳдории дарозмуддати озуқаҳои бастубанд шуда мувофиқ аст. Сарпӯшро бояд ба сӯи худ равона кард – сӯрохиҳои ҳавоӣ кушода, ҳарорат ва намӣ паст мешаванд;

– мавқеи «**high**» (намии баланд) барои нигоҳдории кӯтоҳи озуқаҳои бастубанд нашуда бо намии баланди дохилӣ, аз қабили салатҳо, сабзавот, меваҳо мувофиқ аст. Сарпӯшро бояд ба сӯи худ кашид – сӯрохиҳои ҳавоӣ руст, ҳарорат ва намӣ баланд мешаванд).

Байни қисмҳои «**low**» ва «**high**» ду мавқеи фосилавии сарпӯшҳо мутобиқи расми 16 мавҷуданд, ки дар онҳо сӯрохиҳои ҳавоӣ пурра кушода/руст намешаванд.

Барои ба вуҷуд овардани намии оптималӣ дар зарф (барои сабзавот ё меваҷот) бо назардошти миқдори маҳсулотҳои пуршуда бояд сарпӯшро бо мавқеи зарурӣ гузошт.

6.2 АМАЛИЁТИ МО

ДИККАТ! Хӯрокро ба девори паси МО наздик нагузоред, то ки каналҳои ҳавоии системаи No Frost баста нашавад.

6.2.1 Барои нигоҳ доштани миқдори максималии хӯроки яхкардашуда аз МО хориҷ кардани сабадҳо ва рафҳои шишагӣ иҷозат дода мешавад.

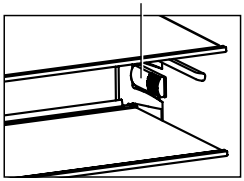

Расми 14

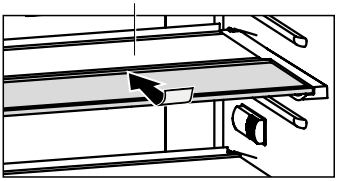

Расми 15

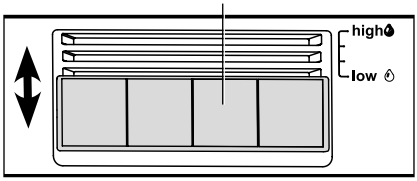

Расми 16

Информация для предварительного ознакомления. Официальной информацией изготовителя не является

7 ТЕХНИКИИ ТЕХНИКӢ ВА АСОСӢ

7.1 Номи хусусиятҳои техникӣ ва ҷузъҳо мутаносибан дар ҷадвалҳои 2 ва 3 нишон дода шудаанд. Дар варақаи кафолат ин номҳо ба забони русӣ дода шуда, арзишҳои параметрҳо ва шумораи ҷузъҳо нишон дода шудаанд.

7.2 Маълумот дар лавҳа мувофиқи расми 17 дар маҳсулот ба забони русӣ оварда шудааст.

Ҷадвали 2 – Варақаи техникӣ

НОМГӮЙ		Мафҳум
Тамҳаи молӣ		Мафҳумҳое, ки ба хусусиятҳо мутобиқанд, дар картаи кафолат оварда шудаанд
Модел		
Категорияи таҳҳизоти яхдон [1]		
Синфи самаранокии энергетикӣ [2]		
Истеъмоли номиналии солонаи ҷузъи барқ дар ҳарорати муҳити атроф ҷамъ 25 ^{0}С, кВт•с/сол [3]		
Ҳаҷми номиналии фоиданок, дм^3	утоқ барои нигоҳдории маҳсулотҳои тару тозаи хӯрокӣ	
	утоқи яхкунӣ	
Утоқи ҷудокунии маводи намӣ (No Frost)		
Вақти номиналии баландшавии ҳарорати маводҳои хӯрока дар утоқи яхкунӣ аз минус 18 ^{0}С то минус 9 ^{0}С, с		
Тарзи номиналии яхкунӣ дар ҳарорати муҳити атроф ҷамъ 25 ^{0}С, кг/шабон.		
Синфи иқлимӣ [4]		
Сатҳи ҷузъи садой, дБ, на беш аз		
Таҳҳизоти сохташуда		
Ҳаҷми умумии номиналӣ брутто, дм^3		
Ҳаҷми умумии номиналии брутто утоқи яхкунӣ, дм^3		
Масоҳати умумии фоиданок, дм^2		
Андозаҳои калонҳаҷм, мм	баландӣ	
	васеъӣ	
	чуқурӣ	
Вазни соф, кг, на беш аз		
Ҳарорати нигоҳдории маҳсулотҳои хӯрокии яхшуда, ^{0}С, на беш аз		
Ҳарорати нигоҳдории маҳсулотҳои хӯрокии тару тоза, ^{0}С		
Ҳарорати миёнаи нигоҳдории маҳсулотҳои хӯрокии тару тоза, ^{0}С, на беш аз		
Иқтидори номиналии шабонарӯзии яхбандӣ, кг		
Дороии нуқра, г		
Дороии тилло, г		

[1] Категорияи мутобиқи СТБ 2475-2016 муайян карда шудааст.
[2] Аз А+++ (аз ҳама самаранoктарин) то Е (камтарин самаранокӣ).
[3] Истеъмоли ҷузъи барқ дар асоси санҷиши стандартии 24 соат. Истеъмоли воқеъии ҷузъи барқ аз он вобаста аст, ки чӣ таҳҳизоти яхбандӣ истифода бурда мешавад ва дар кӯ насб карда мешавад.
[4] Дастгоҳ барои истифода дар ҳарорати муҳити атроф аз 10 ^{0}С то ҷамъи 38 ^{0}С муайян карда шудааст.
Эзоҳ – Муайянкунии мафҳумҳои параметрҳо дар таҳҳизотҳои махсуси озмоишӣ аз рӯи методикаҳои муайян амалӣ карда мешаванд.

Ҷадвали 3 – Лавозимот

НОМГӮЙ	Миқдор, дона
Сабад (поёнӣ)	Дар картаи кафолатӣ нишон дода шудааст
Рафи шиша МО	
Сабад	
Зарф (барои сабзавот ё меваҳо) [1]	
Раф бо танзимгари намӣ	
Шӯъбаи тару тоза	
Рафи шиша [2]	
Рафи шишагӣ (қатъшаванда)	
Иқтидор [3]	
Иқтидор (поён) [4]	
Ворид кардани тухм	

[1] Барои нигоҳдории равғанҳо ва маҳсулотҳое, ки коркарди гармидиҳиро гузаштаанд, пешбинӣ карда нашудаанд.
[2] Сарбории максималӣ ҳангоми тақсимоти баробари 15 кг.
[3] Сарбории максималӣ ҳангоми тақсимоти баробари 2,5 кг.
[4] Сарбории максималӣ ҳангоми тақсимоти баробари 5 кг.

ATLANT	Ҳаҷми номиналии умумии брутто, дм^3: Ҳаҷми фоиданоки номи, дм^3: – шӯъбаи барои нигаҳдории маҳсулоти тару тоза: – шӯъбаи яхкунонӣ: Қобилияти номиналии яхкунонӣ: Қувваи барқи номиналӣ: Ҷараёни қувваи барқ: Қуввати номиналии истифодабурда системаи обшавӣ: Хладагент: R600a/Кафкунонак: C-Pentane Массаи хладагента: Дар Ҷумҳурии Беларусь истеҳсол карда шудааст ЧПА "АТЛАНТ", Хиёбони Победителей, 61, шаҳри Минск
Ишорат кардани намуна ва иҷро кардани маснуот Дараҷаи иқлимии маснуот Ҳуҷҷати меъёрӣ Дараҷаи маҳсулнокии энергетикии маҳсулот Нишонаи мутобиқат	

Расми 17 – Ҷадвалча

Информация для предварительного ознакомления. Официальной информацией изготовителя не является

1 МУЗДАТКЫЧТЫН СҮРӨТТӨЛҮШҮ

1.1 Эмерекке орнотулган муздаткыч 1-сүрөткө ылайык жаңы тамак-ашты тоңдурууга, тоңдурулган тамак-ашты узак мөөнөткө сактоого жана тоңдургуч камерада (мындан ары МО) тамак-аш музун даярдоого арналган; жаңы тамак-ашты, суусундуктарды, жашылчаларды жана жемиштерди жаңы тамак-аш сактоочу камерада (мындан ары – CW) муздатуу жана кыска мөөнөттүү сактоо үчүн.

Муздаткычта (муздаткыч моделинин кээ бир версиялары) 1-сүрөткө ылайык балыкты сактоочу бөлүм бар. Тазалык камерасындагы температура муздаткычка караганда болжол менен 2 ^{0}C төмөн, бул жаңы эт жана балык азыктарынын сактоо мөөнөтүн көбөйтүүгө мүмкүндүк берет. Жашылчаларды, салат жалбырактарын жана төмөнкү температурага кабылган башка тамактарды бөлүмдө сактоо сунушталбайт.

1.2 Муздаткыч бөлүмдөрдөгү температураны коюуга, муздаткычты күйгүзүүгө/өчүрүүгө, функцияларды иштетүүгө жана дисплейлерде жарык индикациясын камсыз кылууга мүмкүндүк берүүчү башкаруу блогу менен камсыздалган.

1.3 Муздаткычтын төмөнкү функциялары бар: «Супер муздатуу CW» (❄), «Майрамдык» (), «Ачык эшик CW үчүн үн сигналы» (), «Экономикалык режим» (), «Супер муздатуу» (), «Суусундуктарды муздатуу» ().

1.4 Муздаткычта жарыктандыруу үчүн светодиоддук лампалар каралат: шыпта жана муздак сактоочу жайдын арткы дубалында 1-сүрөткө ылайык.

1.5 Муздаткычты жеткирүү топтому төмөнкүлөрдү камтыйт: компоненттер (1-сүрөттү карагыз) жана монтаждоочу тетиктердин топтому (2-сүрөттү карагыз).

1.6 Муздаткыч үшүк пайда болбогон система менен жабдылган (мындан ары No Frost системасы).

1.7 Муздаткыч анын этикеткасында көрсөтүлгөн климаттык класстарга туура келген айлана – чөйрөнүн

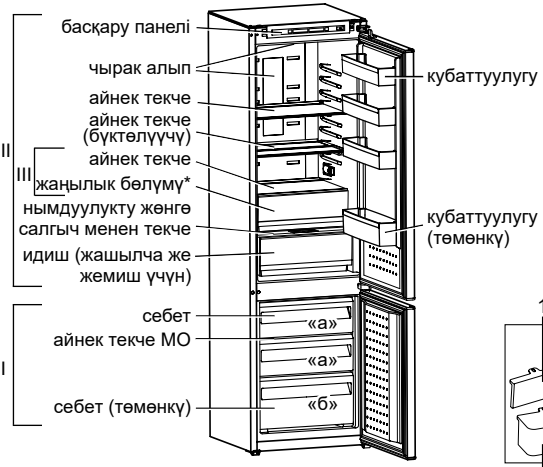

1-жадыбал – Климаттык класстар

Класс	Символ	Айлана-чөйрөнүн температураларынын диапазону, ^{0}C
Кеңейтилген мээлүүн	SN	10дон 32ге чейин
Мээлүүн	N	16дан 32ге чейин
Субтропикалык	ST	16дан 38ге чейин
Тропикалык	T	16дан 43ге чейин

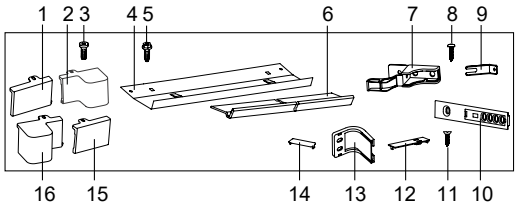

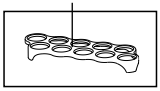

Поз. 2-сүрөт	Аталышы	Саны, даан	Поз. 2-сүрөт	Аталышы	Саны, даан.
1	Төшөм	1	9	Кронштейн	1
2	Төшөм	1	10	Багыттагыч	3
3	Бурама 4 x 10	2	11	Бурама	6
4	Козырек	1	12	Тыгын	3
5	Бурама М6х18	2	13	Бурч	3
6	Кооздогуч профиль	1	14	Тыгын	3
7	Кронштейн	1	15	Төшөм*	1
8	Өзү кесүүчү бурама	12	16	Төшөм*	1
* Эшикти башка багытта орнотуп жатканда орнотулат					

I – тоңдургуч бөлүм (МО):
«а» – тоңдуруучу жана сактоочу жай,
«б» – сактоочу жай;
II – жаңы тамак-аш азыктарын сактоочу бөлүм (CW);
III – жаңылык бөлүмү

* Кээ бир версияларда жок

1-сүрөт – Муздаткыч жана аксессуарлар

2-сүрөт – Куроочу бөлүктөрдүн комплекти

Информация для предварительного ознакомления. Официальной информацией изготовителя не является

температурасы диапазонунда иштетилиши керек. Температура диапазондорунун климаттык класстарга дал келүүсү 1-таблицада келтирилген.

2 МУЗДАТКЫЧТЫ ОРНОТУУГА ЭМЕРЕКТИ ДАЯРДОО

2.1 Муздаткычты орнотуу үчүн сунушталган эмеректин варианты 3-сүрөттө көрсөтүлгөн (өлчөмдөрү миллиметр менен берилген).

2.2 Муздаткычты орнотуу үчүн арналган эмеректерде аба каналдары үчүн тешиктер болушу керек, аларды дайыма чаңдан тазалап туруу керек.

Эмерек шкафынын төмөнкү астыңкы панелиндеги тешикке кооздогуч торду орнотуу сунушталат.

КӨҢҮЛ БУРУҢУЗ! Кооздогуч тордун аба каналдарынын жана тешиктеринин минималдуу аянты (Smin) 3-сүрөткө ылайык 200 см² кем эмес, ал эми тешиктин тереңдиги A – 50 мм кем эмес болушу керек.

Кооздогуч тордун тешиктерин же аба каналдарын жабууга **ТЫЮУ САЛЫНАТ.**

2.3 Муздаткычты орнотуудан мурун эмерек шкафынын беттерин денгээлдин жардамы менен кылдаттык менен түздөңүз. Эшиктердин абалын эшиктин илмектери менен жөндөңүз. Эмерек шкафынын беттеринин ортосундагы бардык бурчтар 90⁰ болушу керек.

2.4 Муздаткыч камтылган эмерек жылытуучу шаймандардан (газ жана электр плиталары, мештер жана жылытуучу радиаторлор) 50 см ден кем эмес аралыкта жайгашып, күндүн түз тийген нурларынан алыс болушу керек.

3 МУЗДАТКЫЧТЫ ЭМЕРЕККЕ ОРНОТУУ ЖАНА КУРУУ

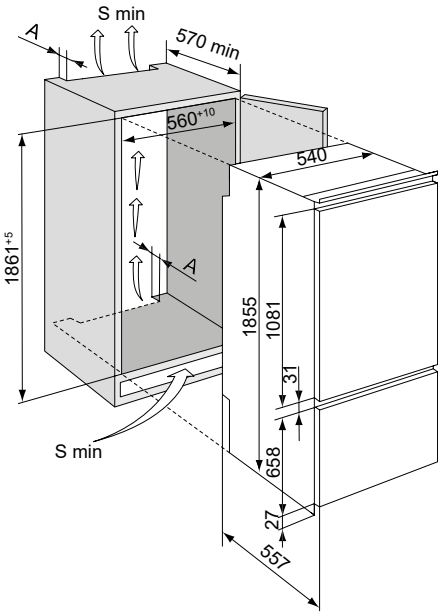

3-сүрөт – Муздаткычты эмерекке орнотуу схемасы

3.1 МУЗДАТКЫЧТЫ ОРНОТУУГА ДАЯРДОО

3.1.1 Муздаткычты жана комплектөөчүлөрдү таңгактоочу материалдардан (полиэтилендик пакеттер, жабышчаак ленталар, көбүртүлгөн ташуучу төшөмдөр) бошотуңуз.

КӨҢҮЛ БУРУҢУЗ! Куроочу бөлүктөрдүн комплектиндеги козыректи муздаткычтын таңгагынын пенополистиролдук түбүнөн алып салуу керек.

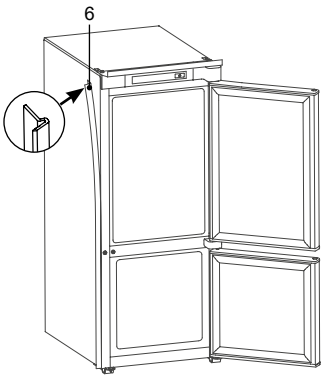

5-сүрөт – Кооздогуч профилди орнотуу

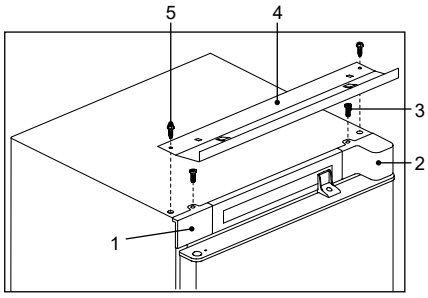

4-сүрөт

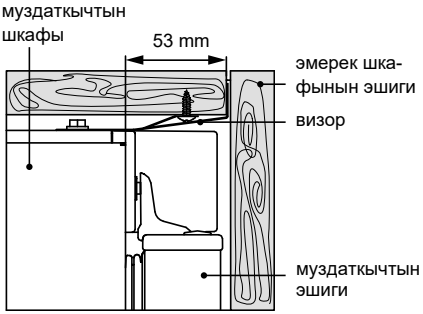

6-сүрөт

Информация для предварительного ознакомления. Официальной информацией изготовителя не является

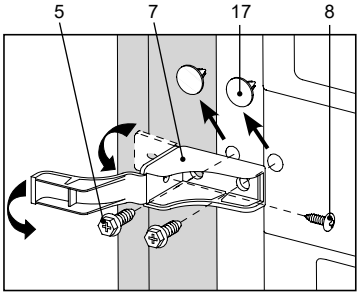

7-сүрөт

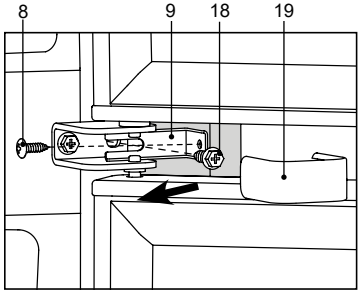

8-сүрөт

3.1.2 Муздаткычты эмерекке бекитүү үчүн 2-сүрөткө ылайык куроочу бөлүктөрдүн комплектинен бириктирүүчү бөлүктөр колдонулат.

3.1.3 Эмерекке орнотуудан мурун муздаткычтын эшиктерин ачуунун багытын аныктоо керек. Эшиктерди оң жагына ачуу үчүн башка багытта орнотсо болот. Пластикалык бөлүктөрдүн бузулушуна жол бербөө үчүн, эшиктерди башка багытта орнотууну тейлөөчү механик гана жасашы керек. Эшиктерди башка багытта орнотуу тейлөө кызматынын прейскуранты боюнча акы төлөө менен жүргүзүлөт.

3.1.4 Муздаткычты эмерекке орнотуудан мурун төмөнкүлөр керек:

– 4-сүрөткө ылайык 1 жана 2 төшөмдү (же 15 менен 16, 2-сүрөттү кар.) орнотуп, ар бирин 3-бурама менен бекитиңиз;

– Муздаткычтын үстүнөн эки 5-бураманы бошотуп, 4-козыректи орнотуп, аны 5-бурамалар менен бекитиңиз.

3.1.5 5-сүрөткө ылайык 6-кооздогуч профилди жабышчаак катмардын коргоочу төшөмүн алып салып, муздаткычтын каптал бетине эшиктин ачылуучу жагына чаптаңыз. Зарыл болгон учурда профилди эмеректин бийиктигине чейин кыскартуу керек.

3.2 МУЗДАТКЫЧТЫ ЭМЕРЕККЕ ОРНОТУУ

3.2.1 Муздаткычты эмерекке тешик аркылуу орнотуңуз.

КӨҢҮЛ БУРУҢУЗ! Муздаткычты эмеректин ичине жылдырып жатканда электр шнурунун кыпчытып албаңыз.

Козыректин туура орнотулгандыгын текшериңиз: козырек эмерек шкафына тыгыз кыналышы керек.

КӨҢҮЛ БУРУҢУЗ! 6-сүрөткө ылайык муздаткычтын шкафынан козыректин кырына чейинки аралык муздаткычтын бүт бийиктиги боюнча сакталышы керек. Муздаткычтын эшигинин бекем жабылышын камсыз кылуу үчүн бул аралык 53 мм болушу керек.

Муздаткычты кооздогуч профиль ага тыгыз кыналгыдай кылып, эмерек шкафынын каптал дубалына жылдырыңыз.

3.3 МУЗДАТКЫЧТЫ ЭМЕРЕК ШКАФЫНА ТУТАШТЫРУУ

3.3.1 Муздаткычты эмерек шкафынын каптал дубалдарына туташтыруу үчүн төмөнкүлөр керек:

– 7-сүрөткө ылайык эки кооздогуч 17-тыгындыны чыгарып алыңыз;

– 7-кронштейнди орнотуп, эки 5-бурама менен бекитиңиз;

– 7-кронштейнди 8-бурама менен эмерек шкафынын дубалына (эшиктин ачылуучу тарабынан) бекитип, кронштейнди капкак менен жаап коюңуз;

– 8-сүрөткө ылайык кооздогуч 19-төшөмдү алып салыңыз;

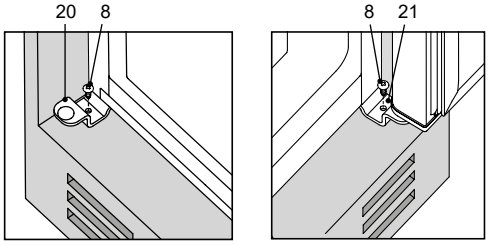

9-сүрөт

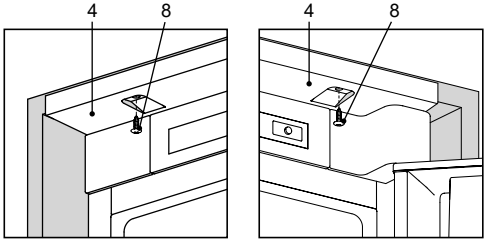

10-сүрөт

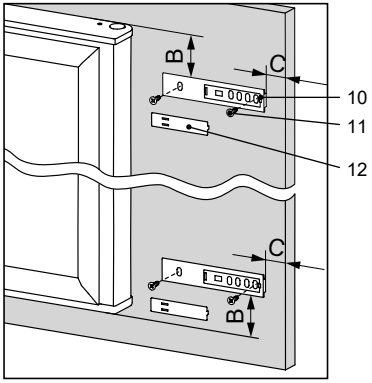

11-сүрөт

Информация для предварительного ознакомления. Официальной информацией изготовителя не является

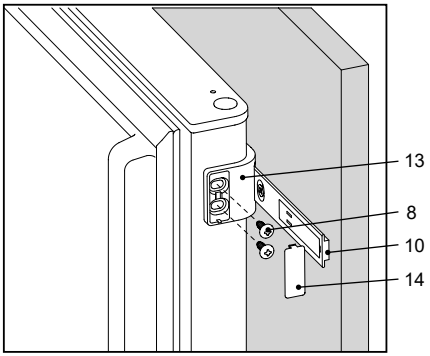

12-сүрөт

– 18-бураманы бурап ачып, анын астына 9-кронштейнди орнотуп, андан кийин 18-бураманы акырына чейин бураңыз;

– 9-кронштейнди 8-бурама менен эмерек шкафынын дубалына бекитиңиз. 9-кронштейндин горизонталдык абалы 18-бураманы бошотуу менен жөнгө салынат;

– 19-кооздогуч төшөмдү орнотуу.

3.3.2 Муздаткычты эмерек шкафынын түбүнө туташтыруу үчүн 20 жана 21-кронштейндерди 9-сүрөткө ылайык 8-бурамалар менен бекитиңиз.

3.3.3 Муздаткычты эмерек шкафынын үстүнө туташтыруу үчүн 10-сүрөткө ылайык 8-винттерди 4-козыректеги тешиктерге бураңыз.

3.4 МУЗДАТКЫЧТЫН ЭШИКТЕРИН ЭМЕРЕК ШКАФЫНЫН ЭШИКТЕРИНЕ ТУТАШТЫРУУ

3.4.1 СБ эшигин эмерек шкафынын эшигине бекитүү үчүн төмөнкүлөр керек:

– эмерек шкафынын үстүнкү эшигин ачып, 11-сүрөткө ылайык, В жана С өлчөмдөрүн сактоо менен ага эки 10-багыттоочуну 11-бурама менен бекитиңиз. В өлчөмү 50 мм, С өлчөмү – эмерек шкафынын дубалынын калыңдыгына плюс 20 мм барабар болушу керек;

– 12-сүрөткө ылайык үстүнкү 10-багыттоочуга 13-бурчту кийгизип, аны СБ эшиги менен тегиздеңиз (СБ жана эмерек шкафынын эшиктери 90^0 бурчта ачык болушу керек);

– 13-бурчту муздаткычтын эшигине 8-бурама менен бураңыз;

– 10-багыттоочуну вертикалдуу, ал эми 13-бурчту туурасынан (11 жана 8 бекитүүчү бураманы бошоткондон кийин) жылдырууда эшиктер чогуу ачылганда шынаалып калбашын камсыз кылуу керек;

– ушул сыяктуу эле, СБ эшигинин төмөнкү бөлүгүнө 13-бурчту орнотуңуз;

– багыттоочу жана бурчту тирөөчкө бекитүү үчүн бурамаларды бураңыз;

– 12 жана 14-тыгындыны 11 жана 12-сүрөттөргө ылайык орнотуңуз.

3.4.2 ТБ эшигин (жогорку бөлүгүндө гана) эмерек шкафынын эшигине бекитүү бир бурчту жана багыттоочуну колдонуу менен ушундай эле жол менен жүргүзүлүүгө тийиш. Багыттоочу ТБ эшигинин жогору жагынан В өлчөмүн жана шкафтын эшигинин четинен С өлчөмүн сактоо менен бекитилиши керек.

3.4.3 Эшиктерди туташтыргандан кийин, эмерек шкафынын эшигин жабык абалда ал ачылуучу тараптагы эмерек дубалына тийбей тургандай жана андан 1 мм кем эмес аралыкта тургандай кылып тууралоо керек. Жылчык бурчтун 13 эмерек шкафынын эшигине карай жылышын камсыз кылат.

4 БАШКАРУУ БЛОГУ

4.1 Башкаруу блогунда 13-сүрөткө ылайык 2 дисплей жана CW жана MO башкаруу баскычтары (мындан ары – баскычтар) бар.

Баскычтардын бетинин деформациясын жана алардын сынышын болтурбоо үчүн баскычтарды басууда бөтөн нерселерди колдонууга жана ашыкча күч колдонууга **ТЫЮУ САЛЫНАТ.**

4.2 Дисплейлерде муздаткычтын иштешинин көрсөткүчтөрү көрсөтүлөт (13-сүрөттө шарттуу түрдө белгиленген). Индикаторлор бөлүмдө тандалган температураны көрсөтүп, функциялардын активдештирилгендигин көрсөтөт.

4.3 Башкаруу блогу муздаткычты жана функцияларды күйгүзүүдө/өчүрүүдө кыска үн сигналын берет.

4.4 ТЕМПЕРАТУРАНЫ ЖОГОРУЛАТУУНУН КЕЛИШИ MO (⏻)

4.4.1 MO температура көтөрүлсө (мисалы, жаңы тамак-ашты көп жүктөгөндөн кийин, эшик көпкө ачылгандан кийин) ⏻ көрсөткүчү күйөт.

Индикатордун кыска мөөнөттүү кириши бузулуунун белгиси эмес: MO температура төмөндөгөндө ⏻ индикатору автоматтык түрдө өчөт.

Индикатордун ⏻ өчүп-күйүшү продуктуларды эритүү сигналы болуп саналат. Ошондой эле ⏻ индикатору муздаткыч биринчи жолу күйгүзүлгөндө же тазалоодон кийин күйгүзүлгөндө күйөт, анткени MO температура жогору. ⏻ индикаторунун өчүп-күйүшү 🔔 баскычы менен өчүрүлөт.

КӨҢҮЛ БЕРҮҮ! Тамак-аштын байкалбай кайра тоңуп калбашы үчүн, MO температура төмөндөгөндөн кийин да эритүү сигналы автоматтык түрдө өчпөйт.

4.5 БАШКАРУУ БИРДИКТИНИН КАТ-САНЫ КӨРСӨТҮҮЛӨРҮ

4.5.1 MO жана CW температура индикаторлорунда муздаткычтын иштешин диагностикалоого байланыштуу алфавиттик-сандык көрсөткүчтөр күйүшү мүмкүн:

– «**H**». Бөлмөдөгү температура белгиленген температурадан жогору болгондо (муздаткыч электр кубатына кошулганда, бөлүмдүн эшиги көпкө ачык турганда, жаңы тамак-ашты көп жүктөөдө ж.б.) күйөт. Бөлүмдө тандалган температура калыбына келтирилгенден кийин индикатор өчөт;

– «**L**». Бөлмөдөгү температура белгиленген температурадан төмөн болгондо күйөт. Бөлүмдө белгиленген температура калыбына келгенден кийин өчөт;

– «**SC**». «Супер Муздатуу CW» функциясы күйгөндө күйөт жана өчүрүлгөндөн кийин өчөт;

– «**SF**». «Супер Муздатуу» функциясы күйгөндө күйөт жана өчүрүлгөндөн кийин өчөт;

– «**F1**», «**F2**», «**F3**», «**E2**». Иштебей калган учурда жарык бериңиз.

Информация для предварительного ознакомления. Официальной информацией изготовителя не является

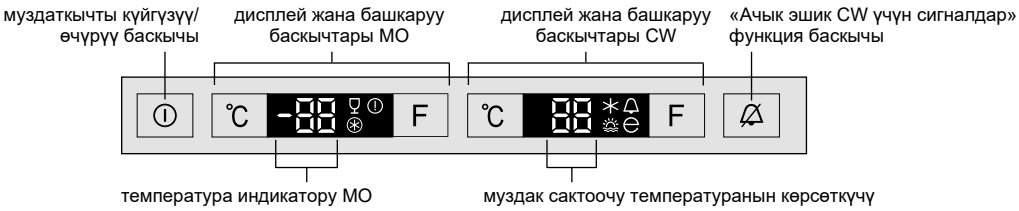

МО көрсөткүчтөрү

– – МО терс температуранын символу

– «Супер муздатуу» функциясы

– «Суусундуктарды муздатуу» функциясы

– МО температуранын жогорулашы

МО башкаруу баскычтары

^{0}C – МО температураны орнотуу баскычы

F – Тандоо баскычы,
МО функцияларды иштетүү/өчүрүү

CW көрсөткүчтөрү

– «Супер муздатуу CW» функциясы

– «Ачык эшик CW үчүн ун сигналы» функциясы

– «Майрамдык» функциясы

– «Экономикалык режим» функциясы

CW башкаруу баскычтары

^{0}C – CW температураны орнотуу баскычы

F – Тандоо баскычы,
CW функцияларды иштетүү/өчүрүү

13-сүрөт – Башкаруу блогу

Башкаруу блогунда «**F1**», «**F2**», «**F3**», «**E2**» көрсөткүчтөрү пайда болгондо, ошондой эле «**L**», «**H**» 24 сааттан ашык күйүп турганда, бузулууларды жоюу үчүн сервистик механикти чакыруу зарыл.

5 МУЗДАТКЫЧТЫ БАШКАРУУ

5.1 МУЗДАТКЫЧТЫ КОЮУ

5.1.1 Муздаткычты электр тармагына туташтырыңыз. Муздаткычты иштетүү үчүн ⏻ баскычын 3 секунддан ашык басып туруңуз. Дисплейде бөлүмдөрдөгү температуранын көрсөткүчтөрү жана муздаткыч өчүрүлгөнгө чейин күйгүзүлгөн функциялардын көрсөткүчтөрү көрсөтүлөт. Индикаторлордогу температуранын көрсөткүчтөрү «**H**» күйүп-жанганга өзгөрөт, индикатор ⏻ күйүп баштайт, анткени отсектерде температура жогорулайт. ⏻ индикаторунун күйүп-жанышын 🔔 баскычы менен өчүрүү керек – индикатор дайыма күйүп турат.

Андан кийин бөлүмдөрдө керектүү температураны коюп, функцияларды тандай аласыз (зарыл болсо). Индикаторлордогу температуранын көрсөткүчтөрү кайра күйүп-жанган «**H**» абалына өзгөрөт.

Убакыттын өтүшү менен «**H**» жыпылыктоосу токтойт, индикатор ⏻ өчөт жана дисплейлерде МК жана ТК белгиленген температуралардын көрсөткүчтөрү көрсөтүлөт. Тамакты муздаткычка салса болот.

5.2 БЕКЕМДЕГИ ТЕМПЕРАТУРАНЫ ЖОНУНДОО

5.2.1 Температураны тандоо диапазону:
– CW плюс 2 ^{0}Сден плюс 8 ^{0}Сге чейин;
– МО минус 16 ^{0}Сдан минус 24 ^{0}Сге чейин.

5.2.2 Бөлөктөгү температура дисплейде талап кылынган температуранын мааниси пайда болгонго чейин бөлүмгө тиешелүү «**^{0}C**» баскычын кайра-кайра басуу менен орнотулат. Баскычты көпкө басканда, температуранын мааниси тынымсыз өзгөрүп турат.

КӨҢҮЛ БЕРҮҮ! МО до температураны минус 22 ^{0}Сден минус 24 ^{0}Сге чейин коюуда же «Супер Муздатуу» функциясы иштетилгенде CW догу температураны тандоо плюс 3 ^{0}Сден плюс 8^{0}Сге чейинки диапазон менен чектелет.

Бөлөктө тандалган температурага жетүү үчүн, өзгөчө биринчи күйгүзгөндөн кийин, ошондой эле муздаткычты тазалагандан кийин белгилүү бир убакыт талап кылынат.

КӨҢҮЛ БЕРҮҮ! Электр тармагындагы чыңалуунун үзгүлтүккө учурашы муздаткычтын кийинки иштөөсүнө таасирин тийгизбейт. Электр энергиясы калыбына келтирилгенден кийин муздаткыч бөлүмдөрдөгү мурда коюлган температуралык параметрлер менен иштөөнү улантат.

5.3 ФУНКЦИЯЛАРДЫ ТАНДОО ЖАНА КҮЙГҮЗҮҮ/ӨЧҮРҮҮ

5.3.1 Функцияны тандоо үчүн, керектүү функциянын индикатору өчүп-күйгүчө бөлүмгө туура келген «**F**» баскычын кыска убакытка басыңыз. Андан кийин, функцияны иштетүү үчүн «**F**» баскычын 3 секунд басып, кармап туруңуз – функциянын индикатору өчүп-өчпөй күйөт.

Эгерде «**F**» баскычы 5 секунданын ичинде басылбаса, башкаруу блогу өзгөртүүлөрдү сактабайт – дисплейдеги индикатор өчөт.

Функцияны өчүрүү үчүн, функциянын индикаторун тандоо үчүн «**F**» баскычын колдонуңуз, андан кийин «**F**» баскычын узакка (3 секунддан ашык) басып, кармап туруңуз.

КӨҢҮЛ БЕРҮҮ! Электр энергиясы өчүп калганда же өчүрүлгөн учурда «Супер муздатуу CW», «Супер муздатуу» функциялары автоматтык түрдө өчүп, кайра күйгүзүлүшү керек. «Майрамдык», «Экономикалык

Информация для предварительного ознакомления. Официальной информацией изготовителя не является

режим», «Суусундуктарды муздатуу», «Ачык эшик CW үчүн ун сигналдары» функциялары автоматтык түрдө өчүрүлбейт.

5.4 «СУПЕР МУЗДАТУУ CW» (✳) ФУНКЦИЯСЫ

5.4.1 Суусундуктарды же көп сандагы жаңы тамакты муздаткычта тез муздатуу керек болсо, функцияны күйгүзүү сунушталат. Функция иштетилгенде CW ичиндеги температура продуктуларды тез муздатуу үчүн минималдуу мааниге чейин төмөндөйт.

5.4.2 Функция муздаткыч камеранын «**F**» баскычын басуу менен ишке киргизилет – дисплейде ✳ индикатору жана «**SC**» күйөт (CWдеги температура индикаторунда).

5.4.3 Функция 6 сааттан кийин же «**F**» баскычын басуу менен автоматтык түрдө өчүрүлөт – индикатор ✳ жана «**SC**» өчөт.

КӨҢҮЛ БЕРҮҮ! «Супер Муздатуу CW» функциясы «Майрамдык» жана «Экономикалык режим» функциялары тандалганда күйбейт. «Супер муздатуу CW» функциясы да «Майрамдык» функциясы күйгүзүлгөндө автоматтык түрдө өчүрүлөт.

5.5 «МАЙРАМДЫК» (☼) ФУНКЦИЯСЫ

5.5.1 Узак убакытка (14 күндөн ашык) кеткенде функцияны күйгүзүү сунушталат. Функция күйгүзүлгөндө CW ичинде плюс 15 ^{0}C температура орнотулат, бул тамак-ашсыз жабык бөлүмдө жагымсыз жыттын пайда болушуна жол бербейт. Продукцияларды алдын ала CWдан алуу керек.

5.5.2 Функция муздаткыч камеранын «**F**» баскычын басуу менен күйгүзүлөт – CWдагы температура индикаторунда ☼ жана «**15**» индикатору күйөт.

5.5.3 «**F**» баскычын кайрадан басуу функцияны өчүрөт, индикатор өчөт.

5.6 «АЧЫК ЭШИК CW УЧУН УН СИГНАЛЫ» ФУНКЦИЯСЫ

5.6.1 Функция 🔕 баскычын узакка (3 секунддан ашык) басуу менен иштетилет – индикатор 🔔 күйөт.

Муздаткычтын иштөө учурунда МК эшиги 60 секунддан ашык ачык турганда үн сигналы күйөт, ал эми бөлүмдүн эшиги жабылганда же 🔕 баскычын басуу менен өчөт.

🔕 баскычын баскандан кийин эшик 3 мүнөт ачык турса, сурнай кайра чыгат.

5.6.2 Функция 🔕 баскычын узакка (3 секунддан ашык) басуу менен өчүрүлөт – индикатор 🔔 өчөт. Андан кийин эшиктин ачылганы тууралуу үн сигналы берилбейт.

КӨҢҮЛ БЕРҮҮ! Эшик 5 мүнөттөн ашык ачык турса, CWдагы жарык өчөт.

5.7 «ЭКОНОМИКАЛЫК РЕЖИМ» (⊖) ФУНКЦИЯСЫ

5.7.1 Функция иштетилгенде, муздаткыч оптималдуу энергия режиминде иштей баштайт.

5.7.2 Функция муздаткыч камеранын «**F**» баскычын басуу менен ишке киргизилет – көрсөткүчү күйөт. Индикаторлор температураны Цельсий боюнча көрсөтөт: CWдо – «**5**», МОдо – «**–16**». 5 секунддан кийин дисплейлер жана индикаторлор өчөт, ⊖ индикаторунан башкасы. Кайсы бир баскычты басканда, жогорку температура индикатору ⓘ пайда болгондо же CW эшиги ачылганда дисплейлер активдүү иштөө режимине өтөт – арткы жарык жарык болуп калат.

5.7.3 Функция муздаткыч камеранын «**F**» баскычын басуу менен өчүрүлөт – индикатор ⊖ өчөт, дисплейлерде бөлүмдөрдөгү мурда тандалган температуралар көрсөтүлөт.

КӨҢҮЛ БЕРҮҮ! «Супер муздатуу», «Супер муздатуу CW», «Суусундуктарды муздатуу» функциялары иштетилгенде «Экономикалык режим» функциясы иштетилбейт.

КӨҢҮЛ БЕРҮҮ! «Экономикалык режим» функциясы иштетилгенде, бөлүмдөрдөгү температураны өзгөртүү мүмкүн эмес.

5.8 «СУПЕР МУЗДАТУУ» (⊛) ФУНКЦИЯСЫ

5.8.1 Функция МОдо жаңы тамак-ашты тоңдурууга арналган. «Супер Муздатуу» функциясын МОну жаңы азыктар менен толтурууга 24 саат калганда алдын ала күйгүзүү керек.

5.8.2 Функция тоңдургуч камеранын «**F**» баскычын басуу аркылуу ишке киргизилет – МОдогу температура индикаторунда ⊛ индикатору жана «**SF**» күйөт.

5.8.3 Функция 50 сааттан кийин же «**F**» баскычын басуу менен автоматтык түрдө өчүрүлөт – индикатор ⊛ жана «**SF**» өчөт.

КӨҢҮЛ БЕРҮҮ! «Супер музыка» функциясы «Эко режими» функциясы иштетилгенде күйбөйт.

5.9 «СУУСУНДУКТАРДЫ МУЗДАТУУ» В МО (🍷) ФУНКЦИЯСЫ

5.9.1 Функция суусундуктарды 30 мүнөткө МОдо тез муздатуу үчүн колдонулат.

5.9.2 Функция тоңдургуч камеранын «**F**» баскычын басуу аркылуу ишке киргизилет – 🍷 көрсөткүчү күйөт.

30 мүнөттөн кийин үн сигналы угулат жана дисплейде 🍷 индикатору күйөт. Үн сигналын жана индикаторду өчүрүү 🔕 баскычын басуу менен ишке ашырылат.

5.9.3 Функция «**F**» баскычы менен өчүрүлөт – индикатор 🍷 өчөт.

Функцияны мурда өчүрүшүңүз керек болсо, «**F**» баскычын 3 секунд басып туруңуз – 🍷 көрсөткүчү өчөт.

КӨҢҮЛ БЕРҮҮ! Муздатуу убактысы өткөндөн кийин, МОдон суусундуктарды алууну унутпаңыз.

КӨҢҮЛ БЕРҮҮ! Электр энергиясы өчүрүлгөн учурда муздатуу убактысы кайра башталат.

КӨҢҮЛ БЕРҮҮ! «Экономикалык режим» функциясы иштетилгенде функция иштетилбейт.

5.10 МҮМКҮН КАТАЛАР

5.10.1 Башкаруу блогунда «**F1**», «**F2**», «**F3**», «**E2**» көрсөткүчтөрү пайда болгондо, ошондой эле «**L**», «**H**» 24 сааттан ашык күйүп турганда, бузулууларды жоюу үчүн сервистик механикти чакыруу зарыл.

5.11 МУЗДАТКЫЧТЫ ӨЧҮРҮҮ ЖАНА ӨЧҮРҮҮ

5.11.1 Муздаткычты өчүрүү үчүн ⓘ баскычын 3 секунд басып туруңуз– **сигнал угулат**, дисплейлер жана индикаторлор өчөт.

ⓘ баскычы кайра көпкө басылганда, муздаткыч мүмкүн болгон кечигүү менен кайра иштей баштайт.

5.11.2 Муздаткычты электр кубатынан ажыратуу үчүн электр шнурын розеткадан сууруп алыңыз.

Информация для предварительного ознакомления. Официальной информацией изготовителя не является

6 МУЗДАТКЫЧТЫ КОЛДОНУУ

6.1 САКТОО БӨЛҮМҮН КОЛДОНУУ

КӨҢҮЛ БУРУҢУЗ! Азыктарды 14-сүрөткө ылайык CWнын оң капталында жайгашкан температура билдиргичине жакын койбоңуз.

6.1.1 Сактоо бөлүмүнө бийик идиштерди коюу зарыл болсо, айнек текченин алдыңкы бөлүгүн (бүктөлмө) өзүңүзгө бир аз тартып, өйдө көтөрүп, андан кийин 15-сүрөткө ылайык арткы бөлүгүнүн астына жылдыруу зарыл.

Айнек текчени (бүктөлмө) баштапкы абалына кайтаруу үчүн, алдыңкы бөлүгүн бир аз көтөрүп, өзүңүзгө тартыңыз.

Айнек текчени (бүктөлмө) CWдан алуу зарыл болсо, алгач анын алдыңкы бөлүгүн өйдө көтөрүү менен, андан кийин арткы бөлүгүн өйдө көтөрүү менен алып салуу керек.

6.1.2 Салкындык бөлүгүнүн идиши (эгерде бар болсо) жана азыктарды жүктөө жана түшүрүү үчүн идиш (жашылчалар же жемиштер үчүн) мүмкүн болушунча сизди көздөй тартылышы керек.

Колдонуунун ынгайлуулугу үчүн, идиштер ролик багыттоочулары боюнча жылат.

Эгерде идишти CWдан чыгаруу зарыл болсо, аны аягына чейин өзүңүзгө тартып, андан кийин каптал жана алдыңкы беттерин кармап өйдө көтөрүү жана идиш роликтерин эки тараптын багыттоочуларынан бошотуу сунушталат. Идишти муздаткычка орнотуу үчүн, эки жагынан идиштин роликтерин багыттоочуга орнотуп, аны өйдө көтөрүп, артка жылдыруу керек.

Салкындык бөлүмүнүн идишин алып салуудан мурун, идишти (төмөнкү) эшиктен алып салуу керек.

6.1.3 Идиште (жашылчалар же жемиштер үчүн) азыктарды оптималдуу сактоо шарттарын камсыз кылуу үчүн нымдуулукту жөнгө салуу мүмкүнчүлүгү бар. Нымдуулуктун деңгээли жөнгө салынгандыктан, азыктар жаңы бойдон узакка чейин сакталат.

1-сүрөткө ылайык идиштин үстүнө (жашылчалар же жемиштер үчүн) нымдуулукту жөнгө салуучу текче орнотулган. Нымдуулук 16-сүрөткө ылайык жапкычты жебе багытында жылдыруу менен жөнгө салынат:

– «**low**» абалы (төмөн нымдуулук) таңгакталган тамак-аш азыктарын узак мөөнөткө сактоо үчүн ылайыктуу. Жапкычты өзүңүзгө карай жылдырыңыз – желдеткич тешиктери ачык, температура жана нымдуулук төмөндөйт;

– «**high**» абалы (жогорку нымдуулук), мисалы, салат, жашылча, жемиш сыяктуу, өзүнүн нымдуулугу жогору, таңгакталбаган тамак-аш азыктарын кыска мөөнөттүү сактоо үчүн ылайыктуу. Жапкычты өзүңүз тараптан жылдырыңыз – желдетүү тешиктери жабык, температура жана нымдуулук жогорулайт.

«**Low**» жана «**high**» бөлүктөрүнүн ортосунда желдеткич тешиктери толук эмес ачык/жабык болгон 16-сүрөткө ылайык жапкычтын эки аралык абалы каралган.

Идиште оптималдуу нымдуулукту түзүү үчүн (жашылчалар же жемиштер үчүн), жүктөлгөн азыктардын көлөмүн эске алуу менен жапкычты керектүү абалга коюңуз.

6.2 ТОҢДУРГУЧ БӨЛҮМДҮН ИШТЕШИ

КӨҢҮЛ БЕРҮҮ! No Frost системасынын аба каналдарын жаап албаш үчүн продукцияны ТКнун арткы дубалына жакын койбоңуз.

6.2.1 Тоңдурулган тамак-аштын максималдуу көлөмүн сактоо үчүн МОдон себеттерди жана айнек текчелерди алып салууга жол берилет.



Сүрөт 14

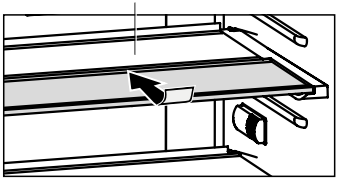

Сүрөт 15

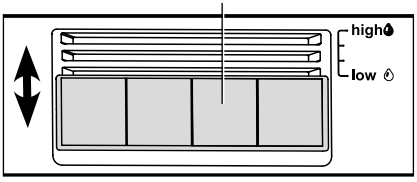

Сүрөт 16

Информация для предварительного ознакомления. Официальной информацией изготовителя не является

7 ТЕХНИКАЛЫК СИПАТТАМАЛАР ЖАНА АКСЕССУАРЛАР

7.1 Техникалык мүнөздөмөлөрдүн жана компоненттердин аталыштары тиешелүүлүгүнө жараша 2 жана 3-таблицаларда көрсөтүлгөн. Кепилдик картасында бул аталыштар орус тилинде берилген жана параметрлердин маанилери жана компоненттеринин саны көрсөтүлгөн.

7.2 17-сүрөткө ылайык пластинадагы маалымат буюмда орус тилинде келтирилген.

2-жадыбал – Техникалык баракча

АТАЛЫШЫ		Белги
Товардык белгиси		Техникалык мүнөздөмөлөргө түрра келген баалуулуктар кепилдик картасында көрсөтүлгөн
Модели		
Муздатуучу шаймандын категориясы [1]		
Энергия натыйжалуулугунун классы [2]		
Айлана-чөйрөнүн температурасында номиналдуу жылдык энергия керектөө плюс 25 °C, кВт·с/жыл [3]		
Номиналдуу пайдалуу көлөмү, дм³	жаңы тамак-аш азыктарын сактоочу бөлүмдөр	
	тоңдургуч бөлүмү	
Бубак пайда кылбаган бөлүм (No Frost)		
Тоңдургуч бөлүмдөгү тамак-аш азыктарынын температурасын минус 18 °Сден минус 9 °Сге чейин көтөрүү үчүн номиналдык убакыт, сааты		
Айлана-чөйрөнүн температурасында номиналдык тоңдуруу жөндөмдүүлүгү плюс 25 °C, кг/сут		
Климаттык класс [4]		
Тууралаган үн кубаттуулугунун деңгээли, дБ, кем эмес		
Орнотулган шайман		
Номиналдуу жалпы брутто көлөмү, дм³		
Тоңдургуч камеранын номиналдык брутто жалпы көлөмү, дм³		
Номиналдуу пайдалуу сактоо аянты, дм²		
Габариттик өлчөмдөр, мм	бийиктиги	
	кеңдиги	
	терендиги	
Таза салмагы, кг, кем эмес		
Тоңдурулган тамаш-аш азыктарын сактоо температурасы, °C, жогору эмес		
Жаңы тамак-аш азыктарын сактоо температурасы, °C		
Жаңы тамак-аш азыктарынын орточо сактоо температурасы, °C, жогору эмес		
Музду пайда кылуу боюнча номиналдык суткалык өндүрүмдүүлүгү, кг		
Күмүштүн өлчөмү, г		
Алтындын өлчөмү, г		

[1] Категория СТБ 2475-2016 ылайык аныкталган.
[2] A+++ (эң натыйжалуу) баштап E (эң аз натыйжалуу) чейин.
[3] Электр энергиясын керектөө, 24 сааттын ичинде жүргүзүлгөн стандарттык сыноонун жыйынтыгына негизделген. Иш жүзүндө энергияны керектөө муздаткыч шайман кантип колдонулаарына жана ал орнотулган жерге жараша болот.
[4] Шайман айлана-чөйрөнүн температурасында плюс 10 °Сден плюс 38 °Сге чейин колдонууга арналган.
Эскертүү – Параметрлердин маанилерин аныктоо атайын жабдылган лабораторияларда белгилүү методдор боюнча жүргүзүлөт.

3-жадыбал – Аксессуарлар

ДЕТАЛЬДЫН АТЫ	Суммасы
Себет (төмөндө)	Кепилдик картасында көрсөтүлгөн
Айнек текче МО	
Себет	
Идиш (жашылча же жемиш үчүн)[1]	
Нымдуулукту жөнгө салгычы бар текче	
Жаңылык бөлүмү	
Айнек текче [2]	
Айнек текче (бүктөлүүчү)	
Кубаттуулугу [3]	
Кубаттуулугу (төмөнкү) [4]	
Жумуртка салуу	

[1] Термиялык иштетүүдөн өткөн майларды жана продуктуларды сактоо үчүн арналган эмес.
[2] Бир калыпта бөлүштүрүү менен максималдуу жүк 15 кг.
[3] Бир калыпта бөлүштүрүү менен максималдуу жүк 2,5 кг.
[4] Бир калыпта бөлүштүрүү менен максималдуу жүк 5 кг.

ATLANT	
Буюмдун моделини н жана жасалышынын белгилениши Буюмдун климаттык классы Чөнемдик документ Буюмдун энергоэффективдүүлүгүнүн классы Шайкештигинин белгиси	Номиналдык жалпы көлөм брутто, дм³: Номиналдык пайдалуу көлөм, дм³: – жаңы тамак аш азыктарын сактоо үчүн бөлүм: – тоңдуруучу бөлүм: Номиналдуу тоңдуруучу жөндөмдүүлүк: Номиналдык чыңалуу: Номиналдык агын: Эритүүчү системанын номиналдык керектелүүчү кубаттуулук: Хладагент: R600a/Көбүктөндүргүч: C-Pentane Хладагенттин массасы: Беларусь Республикасында жасалган, «АТЛАНТ» ЖАК, Минск ш., Победителей көч., 61

Сүрөт 17– Көрнөкчө

Информация для предварительного ознакомления. Официальной информацией изготовителя не является