ERF4116DOW
ERF4116AOX



ET	Külmutuskapp	Kasutusjuhend	2
LV	Ledusskapis	Lietošanas instrukcija	15
LT	Šaldytuvas	Naudojimo instrukcija	28
PT	Frigorífico	Manual de instruções	41
ES	Frigorífico	Manual de instrucciones	55

Electrolux

SISUKORD

1. OHUTUSTEAVE....3
2. OHUTUSJUHISED....4
3. KASUTAMINE....5
4. IGAPÄEVANE KASUTAMINE....6
5. VEEJAOTUR KOOS PUREADVANTAGE™ FILTRIKASSETIGA....7
6. PUHASTUS JA HOOLDUS....11
7. VEAOTSING....12
8. PAIGALDAMINE....14
9. TEHNILISED ANDMED....14

SULLE MÕELDES

Täname teid selle Electroluxi seadme ostmise eest. Olete valinud toote, mille loomisel on rakendatud pikaaegset asjatundlikku kogemust ja uuenduslikkust. Nutika ja stiilse disaini kõrval ei ole unustatud ka teid. Ükskõik, millal te seda ka ei kasuta – suurepärastes tulemustes võite te alati kindel olla.
Teretulemast Electroluxi.

Külastage meie veebisaiti:



Kasutusnõuanded, brošüürid, veaotsing, teave teeninduse kohta:
www.electrolux.com/webselfservice



Registreerige oma toode parema teeninduse saamiseks:
www.registerelectrolux.com



Ostke lisaseadmeid, tarvikuid ja originaalvaruosi:
www.electrolux.com/shop

KLIENDITEENINDUS

Soovitame alati kasutada originaalvaruosi.
Teenindusse pöördumisel peaksid teil olema varuks järgmised andmed. Mudel, tootenumber (PNC), seerianumber.
Andmed leiate andmesildilt.

⚠ Hoiatus / oluline ohutusinfo

ℹ Üldine informatsioon ja nõuanded

Keskkonnateave

Jäetakse õigus teha muutusi.

1. ⚠ OHUTUSTEAVE

Enne seadme paigaldamist ja kasutamist lugege kaasasolev juhend tähelepanelikult läbi. Tootja ei võta endale vastutust vigastuste või varalise kahju eest, mis on tingitud paigaldusnõuete eiramisest või väärast kasutusest. Hoidke kasutusjuhend kindlas kohas alles, et saaksite seda vajadusel vaadata.

1.1 Laste ja ohustatud inimeste turvalisus

- Üle 8-aastased lapsed ning füüsilise, sensoorse või vaimupuudega inimesed või kogemuste ega teadmisteta isikud võivad seda seadet kasutada järelvalve all juhul, kui neid on juhendatud seadet turvaliselt kasutama ning nad mõistavad seadme kasutamisega kaasnevaid võimalikke ohte.
- Ärge lubage lastel seadmega mängida.
- Ilma järelvalveta ei tohi lapset seadet puhastada ega hooldustoiminguid läbi viia.
- Hoidke pakendimaterjal lastele kättesaamatus kohas ja kõrvaldage see nõuetekohaselt.

1.2 Üldine ohutus

- See seade on mõeldud kasutamiseks koduses majapidamises või muudes sarnastes kohtades, näiteks:
  - Talumajapidamistes, personalile mõeldud köökides kauplustes või kontorites
  - Hotellides, motellides ja muudes majutuskohtades.
- Hoidke ventilatsiooniavad vabad nii eraldiseisva kui ka sisseehitatud seadme puhul.
- Ärge kasutage sulamisprotsessi kiirendamiseks mehhaanilisi ega muid vahendeid – kasutage ainult tooja soovitatud tarvikuid.
- Vältige külmutusagensi süsteemi kahjustamist.

- Ärge kasutage toiduainete hoidmiseks mõeldud osades elektrilisi seadmeid, kui need pole tootja poolt spetsiaalselt soovitatud.
- Ärge kasutage seadme puhastamiseks vee- või aurupihustit.
- Puhastage seadet pehme niiske lapiga. Kasutage ainult neutraalseid pesuaineid. Ärge kasutage abrasiivseid tooteid, küürimissvamme, lahusteid ega metallist esemeid.
- Ärge hoidke selles seadmes süttivaid aineid ega plahvatusohtlikke esemeid (nt aerosoolpihusteid).
- Kui toitejuhe on vigastatud, laske see ohutuse mõttes välja vahetada tootja, selle volitatud hooldekeskuses või lihtsalt kvalifitseeritud isiku poolt.

2. OHUTUSJUHISED

2.1 Paigaldamine

HOIATUS!
Seadet tohib paigaldada ainult kvalifitseeritud elektrik!

- Eemaldage pakend ja transpordipoldid.
- Kahjustatud seadet ei tohi paigaldada ega kasutada.
- Järgige seadmega kaasasolevaid paigaldusjuhiseid.
- Kuna seade on raske, olge selle liigutamisel ettevaatlik. Kasutage töökindaid ja kinnisi jalanõusid.
- Jälgige, et õhk saaks seadme ümber vabalt liikuda.
- Enne seadme vooluvõrku ühendamist oodake vähemalt 4 tundi. See on vajalik selleks, et õli saaks kompressorisse tagasi valguda.
- Ärge paigutage seadet radiaatorite, pliitide ega ahjude lähedusse.
- Seadme tagakülg tuleb paigutada vastu seina.
- Ärge paigutage seadet otsese päikesevalgusega kohta.
- Ärge paigaldage seda seadet liiga niiskesse või külma kohta, näiteks soojustamata ruumi, garaaži või keldrisse.
- Seadme teise kohta viimisel tõstke seda esiservast, et vältida põranda kriimustamist.

2.2 Elektriühendus

HOIATUS!
Tulekahju- ja elektrilöögioht!

- Seade peab olema maandatud.
- Kontrollige, kas andmesildil toodud elektrilised parameetrid vastavad vooluvõrgu näitajatele. Vastasel juhul võtke ühendust elektrikuga.
- Kasutage alati nõuetekohaselt paigaldatud ohutut pistikupesa.
- Ärge kasutage mitmikpistikuid ega pikenduskaableid.
- Veenduge, et te elektrilisi osi ei vigastaks (nt toitepistikut, toitejuhet, kompressorit). Elektriliste osade vahetamiseks pöörduge volitatud teeninduskeskusse või elektriku poole.
- Toitejuhe peab jääma toitepistikust allapoole.
- Ühendage toitepistik seinakontakti alles pärast paigalduse lõpuleviimist. Veenduge, et pärast paigaldamist säilib juurdepääs toitepistikule.

- Seadet välja lülitades ärge tõmmake toitekaablist. Hoidke alati kinni toitepistikust.

2.3 Kasutamine

HOIATUS!
Vigastuse, põletuse või elektrilöögioht!

- Ärge muutke seadme tehnilisi omadusi.
- Ärge pange seadmesse muid elektriseadmeid (nt jäätisevalmistajat), kui see pole tootja poolt ette nähtud.
- Olge ettevaatlik külmutusagensi süsteemiga – see on õrn. Külmutusagens sisaldab isobutaani (R600a), mis on suhteliselt keskkonnaohutu gaas. Siiski on see tuleohtlik.
- Kui külmutusagens on viga saanud, siis veenduge, ega seadmest ei tule leeke või suitsu. Õhutage ruum korralikult.
- Jälgige, et kuumad esemed ei puutuks vastu seadme plastpindu.
- Ärge hoidke seadmes süttivaid gaase ega vedelikke.
- Ärge pange süttivaid või süttiva ainega määrdunud esemeid seadmesse, selle lähedusse või peale.
- Ärge katsuge kompressorit ega kondensaatorit. Need on kuumad.

2.4 Puhastus ja hooldus

HOIATUS!
Seadme vigastamise või kahjustamise oht!

- Enne hooldust lülitage seade välja ja ühendage toitepistik pistikupesast lahti.
- Selle seadme jahutusüksus sisaldab süsivesinikke. Süsteemi tohib hooldada ja laadida ainult kvalifitseeritud tehnik.
- Kontrollige regulaarselt külmiku äravooluava; vajadusel puhastage. Kui äravooluava on ummistunud, koguneb sulamisvesi seadme põhjale.

2.5 Jäätmekäitlus

HOIATUS!
Lämbumis- või vigastusoht!

- Eemaldage seade vooluvõrgust.
- Lõigake toitekaabel seadme küljest lahti ja visake ära.
- Eemaldage uksekäepide, et vältida laste ja loomade seadmesse lõksujäämist.
- Selle seadme külmutusagensi süsteem ja isolatsioonimaterjalid on osoonisõbralikud.
- Isolatsioonivaht sisaldab tuleohtlikku gaasi. Seadme õige kõrvaldamise kohta saate täpsemaid juhiseid kohalikust omavalitsusest.
- Ärge vigastage soojusvaheti läheduses paiknevat jahutusüksust.

3. KASUTAMINE

3.1 Sisselülitamine

1. Ühendage toitepistik pistikupessa.
2. Keerake temperatuuriregulaator päripäeva keskmisse asendisse.

3.2 Väljalülitamine

Seadme väljalülitamiseks keerake temperatuuriregulaator asendisse "O".

3.3 Temperatuuri reguleerimine

Temperatuuri reguleeritakse automaatselt.

Kõige sobivam on tavaliselt keskmine säte.
Siiski tuleb sobiva sätte valimiseks pidada meeles, et seadme sisetemperatuur sõltub:
- ruumi temperatuurist;
- ukse avamise sagedusest;
- säilitatava toidu kogusest;
- seadme asukohast.

1. Keerake temperatuuriregulaatorit madalama seade suunas, et valida minimaalne külmutustase.
2. Keerake temperatuuriregulaatorit kõrgema seade suunas, et valida maksimaalne külmutustase.

ETTEVAATUST!
Kui ümbritseva keskkonna temperatuur on kõrge või kui seade on täis ja temperatuur on seatud madalaimale tasemele, võib külmik pidevalt töötada, põhjustades härmatise tekkimist tagaseinal. Sellisel juhul tuleb valikunupp seada kõrgemale temperatuurile, et võimaldada automaatset sulatamist ja vähendada seeläbi energia tarbimist.

4. IGAPÄEVANE KASUTAMINE

HOIATUS!
Vt ohutust käsitlevaid peatükke.

4.1 Temperatuuri indikaator

Toidu õigeks säilitamiseks on külmik varustatud temperatuuri indikaatoriga. Seadme külgseinal asuv sümbol näitab, milline on külmiku kõige külmem ala.

Kui näidikul kuvatakse OK (A), pange värsked toiduained sümboliga näidatud piirkonda, kui aga mitte (B), keerake temperatuurinupp külmemale seadele ja oodake 12 tundi, enne kui temperatuuri indikaatorit uuesti kontrollite.

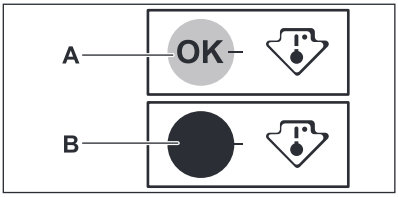

Pärast värskete toiduainete külmikusse panemist või ukse korduvat avamist või pikemat kasutusperioodi on ootuspärane, et indikaator ei kuva tähist OK; sel juhul oodake vähemalt 12 tundi, enne kui hakkate temperatuuri reguleerima.

4.2 FREESTORE

Funktsioon FREESTORE soodustab toidu kiiret jahtumist ja ühtlasemat temperatuuri külmkapis. Funktsioon FREESTORE on soovitatav sisse lülitada, kui õhutemperatuur tõuseb üle 25°C.

FREESTORE-seadme sisselülitamiseks vajutage sellel olevat nuppu.
Süttib roheline tuli.

Kui te seadme välja lülitate, lülitage välja ka ventilaator, vajutades uuesti sama nuppu.
Roheline tuli kustub.

5. VEEJAOTUR KOOS PUREADVANTAGE™ FILTRIKASSETIGA

5.1 PUREADVANTAGE™ veefilter

Sisemised osad

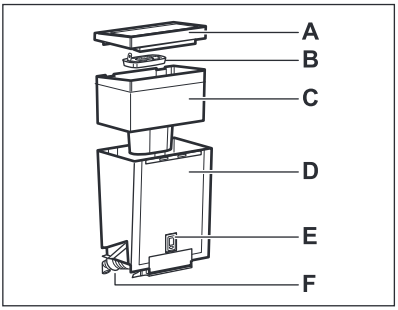

A. Kate + kaas
B. Sealhulgas puhta vee kassett
C. Sisemine paak
D. Veepaak
E. Puhta vee Memo – elektrooniline kassetivahetusindikaator
F. Klapp + tihend

Välimised osad

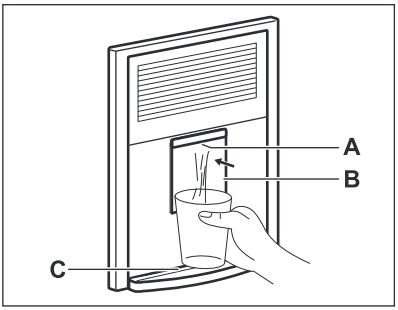

A. Jaotur
B. Veekang
C. Tilgakandik

5.2 Kuidas alustada veejaoturi kasutamist

1. Eemaldage paagikomplektilt teibid ja muud kaitseribad.
2. Võimalike tootmisjääkide eemaldamiseks puhastage kõik osad, nagu kirjeldatud jaotises "Veejaoturi puhastamine".

5.3 Veejaoturi puhastamine

1. Võtke lahti kaks kinnitusdetaili paagi külgedel (vt joonist).

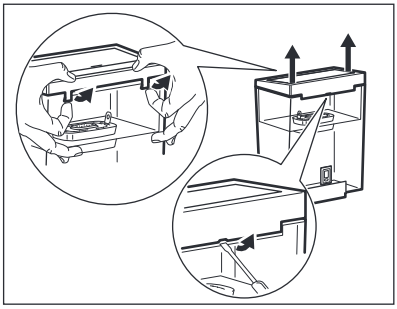

2. Võtke PUREADVANTAGE™ kassett veefiltrist välja.
3. Vajutage keskmisi kinnitusdetaile ja lükake kassett üles.
4. Lükake kinnitusdetaili keskmise paagi suunas.
5. Suruge paaki klapi suunas.
6. Eemaldage kate ja sisemine paak.
7. Keerake klapp vastupäeva lahti (vaadake, et klapitihend ära ei kaoks, sest seda läheb osade korralikuks toimimiseks tarvis).
8. Puhastage paagi kaas, klapp ja tihend sooja vee ja neutraalse pesuvahendiga. Loputage ja asetage see ukses olevasse avausse, kuni puhastate teisi osi (selleks, et külm õhk külmikust välja ei pääseks).
9. Puhastage paak ja sisemine paak sooja vee ja neutraalse pesuvahendiga ning loputage.
10. Pärast paagi osade puhastamist võtke külmiku ukse küljes olev klapp ja pange paak tagasi paigaldamise vastupidises järjekorras (4;3;2;1); pöörake tähelepanu klapitihendi asukohale.
11. Pange kokkupandud paak ukse külge mööda klapi suunda.
12. Kinnitage kinnitusdetailid avamisele vastupidises järjekorras.
13. Asetage PUREADVANTAGE™ kassett uuesti sisemisse paaki.

5.4 Filtrikasseti PUREADVANTAGE™ kasutamine

1. Kasseti ettevalmistamine.
   a. Et PUREADVANTAGE™ filtrikassett ette valmistada, eemaldage esmalt kaitsekile (märkus: Kassett ja kaitsekile võivad kondenseerumise tõttu olla niisked).
   b. Kastke kassett külma vette ja raputage õrnalt, et kõik õhumullid eemaldada. Nüüd on filter kasutamiseks valmis. Erinevalt mõnest teisest veefiltrikassetist ei ole uut PUREADVANTAGE™ kassetti vaja eelnevalt leotada.

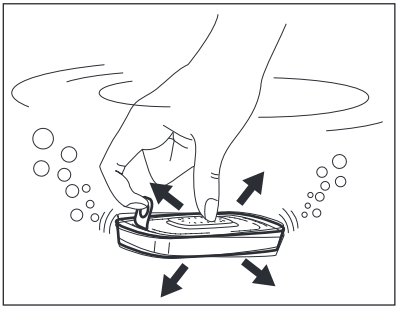

2. Pange sisemine paak kohale.
   a. Eemaldage kate. Enne kasseti sissepanekut eemaldage sisemine paak ja puhastage seda põhjalikult, loputage ja kuivatage.
   b. Puhastage niiske lapiga põhjalikult veepaagi sisemus; seejärel kuivatage.
   c. Pange kassett filtripaagi sisse ja lükake allapoole, kuni see kindlalt kohale klõpsatab. Kassett peaks paigal püsima, kui sisemist paaki tagurpidi keerata.

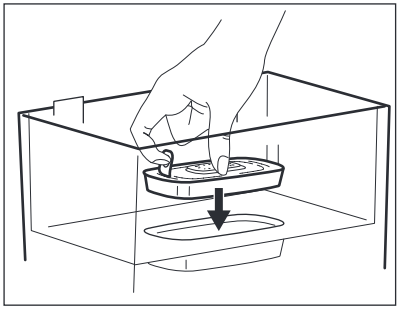

3. Loputage kassett.
   a. Võtke sisemine paak PUREADVANTAGE™ veefiltrist välja, täitke see külma kraaniveega ja laske sel läbi filtri voolata.
   b. Kallake kaks esimest täit minema. See vesi on mõeldud filtrikasseti läbiloputamiseks.
   c. Pange sisemine paak PUREADVANTAGE™ veefiltrisse.
   d. Pange kaas kannu peale tagasi ja vajutage seda kergelt, kuni see korralikult sulgub.

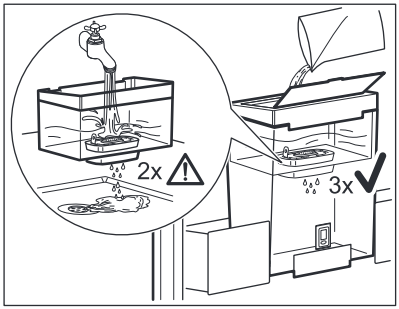

4. Täitke veepaak uuesti.
   a. Paagi täitmiseks külma veega avage kaas ja kallake vesi läbi katte paaki, nagu joonisel näha (kasutage alati kaant, kui soovite vett lisada) või võtke veepaak välja (tõmmake käepidemest (1) ja tõstke see oma kohalt (2)) ja täitke see siis veega kraani all.

ETTEVAATUST!
Et vesi külmiku ukse sulgemisel ja avamisel välja ei valguks, on soovitatav täita paak maksimaalsest 4-liitrisest mahust veidi väiksemas koguses.

Kui te pole filtreeritud vett 1-2 päeva jooksul ära kasutanud, kallake koguPUREADVANTAGE™ veefiltris olev vesi ära, peske filter ja täitke uuesti värske veega.
Laske veel läbi filtreeruda ja korrake jaotises "Veepaagi uuesti täitmine" toodud samme, kuni PUREADVANTAGE™ veefilter on täis.

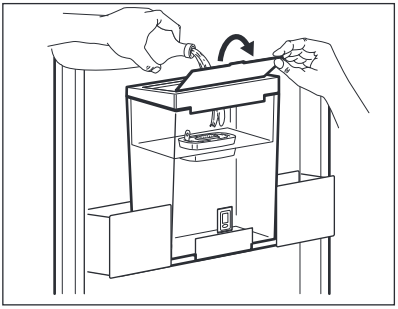

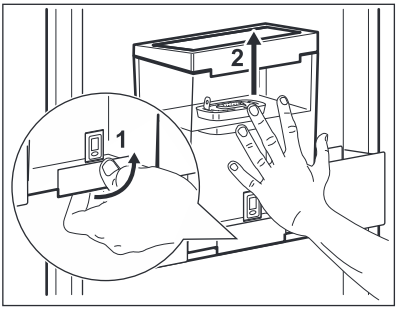

5.5 Kasseti eemaldamine rõngashoidiku abil

Kui neli nädalat on kassetti kasutatud ja te soovite seda vahetada, tõmmake kassett selle küljes oleva rõnga abil sisemisest paagist välja ja korrake samme 1–3 jaotisest "Filtrikasseti PUREADVANTAGE™ kasutamine".

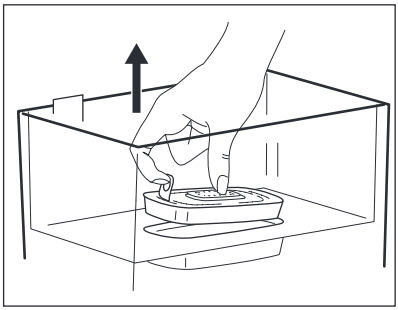

5.6 PUREADVANTAGE™ Memo sisselülitamine

Filtri maksimaalselt tõhusaks kasutamiseks ja parima maitse saavutamiseks tuleb PUREADVANTAGE™ kassetti kindlasti regulaarselt vahetada. PUREADVANTAGE™ soovitab PUREADVANTAGE™ külmikukassetti vahetada iga nelja nädala järel.

PUREADVANTAGE™ Memo tuletab teile automaatselt meelde, millal kassetti vahetada.

Unikaalne PUREADVANTAGE™ Memo mõõdab kasseti soovitatavat kasutusaega.

PUREADVANTAGE™ Memo paikneb veepaagi ees.

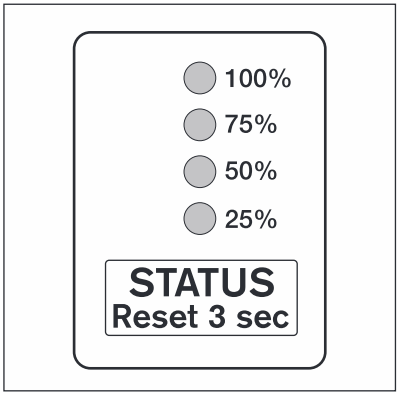

Memo sisselülitamiseks vajutage ja hoidke kaanel olevat käivitusnuppu, kuni ekraanile ilmuvad kõik neli riba, mis kaks korda vilguvad.
Memo on nüüd aktiveeritud.

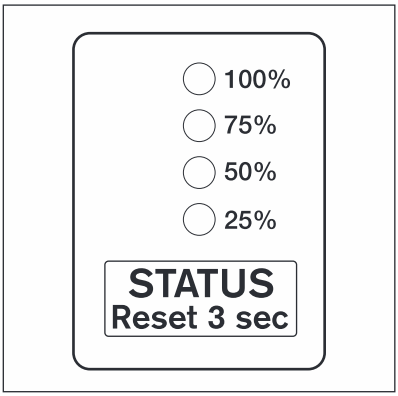

5.7 Kuidas PUREADVANTAGE™ Memo töötab

Memo vilkuvad täpid näitavad, et Memo töötab

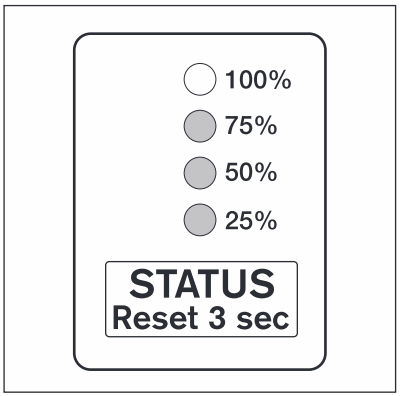

5.8 Tööaja indikaator

ETTEVAATUST!
Tööaja indikaator on mõeldud kasutamiseks ainult koos PUREADVANTAGE™ filtrikassettidega.

Tööaja indikaator annab teile märku, kui PUREADVANTAGE™ filtrit tuleb vahetada. Iga täpp tähistab umbes nädalapikkust perioodi. Soovitatav PUREADVANTAGE™ filtri neljanädalane tööaeg (30 päeva) on võrdne nelja täpiga (100%). Iga nädala järel kaob üks ring ja te näete filtri järelejäänud tööaega.

1. Ekraani sisselülitamiseks vajutage STATUS.
2. Et näha PUREADVANTAGE™ filtri olekut, vajutage STATUS 0,5-2 sekundit. Näiteks: nelja vilkuva tule puhul on filter 100% täis ja kasutusaega on järel neli nädalat.
3. Ajastuse lähtestamiseks vajutage STATUS 3 sekundit või kauem. Vahetage PUREADVANTAGE™ filtrit, kui kõik tuled vilguvad.

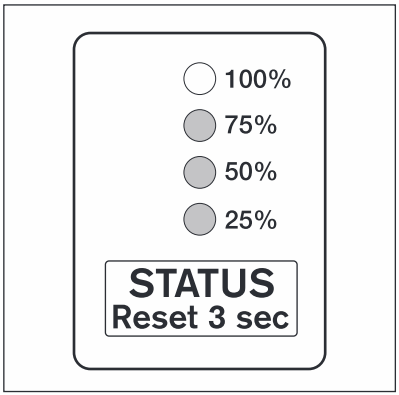

5.9 Oluline teave

- Külmiku ukse klapiavaus tuleb seadme tavalise kasutuse ajal veeklapiga sulgeda.
- Kasutage ainult joogivett. Teistsuguse vedeliku või joogi kasutamine võib jätta mahutisse ja kraani sadet, maitseid ja lõhnu.
- Kui mahutisse on jäänud vett, võib õhu sisenemisel kosta mõningaid helisid.
- Kui vesi hästi ei voola, vajutage uuesti veekangi. Hoidke mõni hetk klaasi kraani all, et olla kindel, et kogu vesi on välja tulnud.
- Ärge kasutage gaseeritud vett, nt karastusjooke. Gaasi survel võib see jook seadmest välja lekkida.
- Pidage meeles, et vesi on toiduaine. Tarvitage filtreeritud vesi ära kahe päeva jooksul.
- Kui te PUREADVANTAGE™ veefiltrit pikema aja jooksul ei kasuta (näiteks puhkusele minnes), on soovitatav kogu süsteemis olev vesi eemaldada ja jätta kassett filtripaaki.
  Enne süsteemi uuesti kasutama hakkamist võtke kassett välja ja korrake samme 1–4 jaotisest "Filtrikasseti PUREADVANTAGE™ kasutamine".
- PUREADVANTAGE™ veefilter on mõeldud kasutamiseks ainult tsentraliseeritud veevärgist pärit kraaniveega (märkus: see on ohutu joogivesi, sest sellist vett kontrollitakse pidevalt) või muust kontrollitud veevarustusest pärit veega.
  Kui teatatakse, et joogivett tuleb hakata keetma, tuleb keeta ka PUREADVANTAGE™ filtreeritud vett. Kui vee keetmise nõue kaotatakse, tuleb kogu filtrisüsteem puhastada ja kasutusele võtta uus kassett.

Lisateavet PUREADVANTAGE™ filtrikassettide ja Memo kasutamise kohta leiate PUREADVANTAGE™ infoteavikust.

Uusi PUREADVANTAGE™ filtrikassette ja Memo saate osta Electrolux klienditeeninduse kaudu.

6. PUHASTUS JA HOOLDUS

HOIATUS!
Vt ohutust käsitlevaid peatükke.

6.1 Sisemuse puhastamine

Enne seadme esmakordset kasutamist peske leige vee ja neutraalse seebiga üle seadme sisemus ja kõik sisetarvikud, et eemaldada uuele tootele omane lõhn, seejärel kuivatage täielikult.

ETTEVAATUST!
Ärge kasutage pesuaineid või abrasiivpulbreid, mis võivad seadme viimistluskihti kahjustada.

6.2 Regulaarne puhastamine

ETTEVAATUST!
Ärge tõmmake, teisaldage ega vigastage torusid ja/või kaableid, mis paiknevad korpuses.

ETTEVAATUST!
Olge ettevaatlik, et vältida jahutussüsteemi vigastamist.

ETTEVAATUST!
Seadme teisaldamisel tõstke seda esiservast, et vältida põranda kriimustamist.

Seadet tuleb regulaarselt puhastada:

1. Puhastage seadme sisemus ja tarvikud sooja vee ja neutraalse pesuvahendiga.
2. Kontrollige regulaarselt uksetihendeid ja pühkige need puhtaks, eemaldades mustuse ja prahi.
3. Loputage ja kuivatage põhjalikult.
4. Puhastage seadme tagaküljel asuvat kondensaatorit ja kompressorit harjaga.
   See parandab seadme jõudlust ja vähendab elektritarbimist.

6.3 Külmiku sulatamine

Normaalkasutuse ajal eemaldatakse härmatis külmiku aurusti küljest automaatselt iga kord, kui kompressor seiskub. Sulamisvesi nõrgub mööda renni spetsiaalsesse seadme tagaküljel kompressori kohal asuvasse anumasse, kus see aurustub.

Puhastage regulaarselt külmiku sees keskel olevat äravooluava auku, et ära hoida vee kogunemist ja külmikus olevatesse toiduainetesse imbumist.

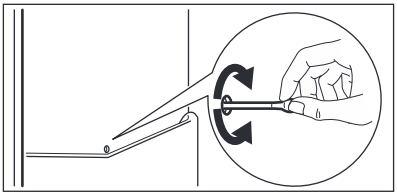

6.4 Seadme mittekasutamise perioodid

Kui seadet pikema aja jooksul ei kasutata, siis rakendage järgmisi ohutusmeetmeid:

1. Ühendage seade vooluvõrgust lahti.
2. Eemaldage kõik toiduained.
3. Puhastage seade ja kõik tarvikud.
4. Jätke uks/uksed lahti, et vältida ebameeldivate lõhnade tekkimist.

7. VEAOTSING

HOIATUS!
Vt ohutust käsitlevaid peatükke.

7.1 Mida teha, kui...

Probleem	Võimalik põhjus	Lahendus
Seade teeb liiga valju müra.	Seade ei ole paigutatud tasapinnaliselt.	Kontrollige, kas seade paikneb stabiilselt.
Kompressor töötab pidevalt.	Temperatuur on valesti valitud.	Vt jaotist "Kasutamine".

Probleem	Võimalik põhjus	Lahendus
	Panite külmikusse korraga liiga palju toiduaineid.	Oodake paar tundi, seejärel kontrollige uuesti temperatuuri.
	Toa temperatuur on liiga kõrge.	Kontrollige andmesildil olevat kliimaklassi.
	Seadmesse paigutatud toit oli liiga soe.	Enne toidu hoiustamist laske sel jahtuda toatemperatuurini.
Külmutuskapi sees voolab vesi.	Vee väljavooluava on ummistunud.	Puhastage vee väljavooluava.
	Toiduained takistavad vee voolamist veekogumisnõusse.	Veenduge, et toiduained ei puutuks tagapaneeli.
Põrandal on vett.	Sulamisvee väljavooluava ei ole ühendatud kompressori kohal asuva aurustumisrenniga.	Kinnitage sulamisvee väljavoolujuhik aurustumisrenni.
Temperatuur seadmes on liiga madal/kõrge.	Temperatuuriregulaator ei ole õigesti seadistatud.	Valige kõrgem/madalam temperatuur.
	Toidu temperatuur on liiga kõrge.	Laske toiduainetel jahtuda toatemperatuurini, enne kui need külmikusse asetate.
	Hoiustasite korraga liiga palju toiduaineid.	Ärge pange külmikusse korraga liiga palju toitu.

Kui neist nõuannetest abi ei ole, helistage lähimasse volitatud teeninduskeskusse.

7.2 Lambi asendamine

1. Eemaldage toitepistik pistikupesast.
2. Lambi katte (1) lahtivõtmiseks lükake selle liigutatavat osa.
3. Eemaldage lambi kate (2).

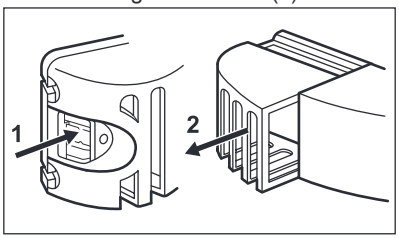

4. Vahetage vana pirn uue vastu, mis on sarnase võimsuse ja kujuga ning spetsiaalselt kodumasinate jaoks ette nähtud.
5. Paigaldage lambi kate.
6. Ühendage toitepistik pistikupessa.
7. Avage uks. Kontrollige, kas lamp läheb põlema.

8. PAIGALDAMINE

HOIATUS!
Vt ohutust käsitlevaid peatükke.

8.1 Paigaldamine

Selle seadme võib paigaldada kuiva, hästiventileeritud kohta, kus ümbritsev temperatuur jääb seadme andmesildil olevasse kliimaklassi vahemikku:

Kliimaklass	Ümbritseva õhu temperatuur
SN	+10°C kuni + 32°C
N	+16°C kuni + 32°C
ST	+16°C kuni + 38°C
T	+16°C kuni + 43°C

8.2 Elektriühendus

- Enne vooluvõrguga ühendamist veenduge, et andmesildil olevad elektriandmed vastavad teie kohalikule vooluvõrgule.
- Seade peab olema maandatud. Toitekaabli pistikul on selle jaoks vastav kontakt. Kui pistikupesa ei ole maandatud, konsulteerige pädeva elektrikuga ja ühendage seade eraldi maandusjuhiga, mis vastab kehtivatele normidele.
- Seadme ohutusmeetmete eiramisel vabaneb tootja mis tahes vastutusest.
- See seade vastab EMÜ direktiividele.

8.3 Seadme paigaldamine ja ukse avamissuuna muutmine

Teavet paigaldamise (ventilatsiooninõuded, loodimine) ja ukse avamissuuna muutmise kohta leiate eraldi brošüürist.

9. TEHNILISED ANDMED

9.1 Tehnilised andmed

Kõrgus	1854 mm
Laius	595 mm
Sügavus	668 mm

Pinge	230 - 240 V
Sagedus	50 Hz

Täiendavad tehnilised andmed on kirjas andmesildil, mis asub seadme sise- või välisküljel, ja energiasildil.

10. JÄÄTMEKÄITLUS

Sümboliga tähistatud materjalid võib ringlusse suunata. Selleks viige pakendid vastavatesse konteineritesse. Aidake hoida keskkonda ja inimeste tervist ja suunake elektri- ja elektroonilised jäätmed ringlusse. Ärge visake sümboliga tähistatud seadmeid muude majapidamisjäätmete hulka. Viige seade kohalikku ringluspunkti või pöörduge abi saamiseks kohalikku omavalitsusse.

SATURS

1. DROŠĪBAS INFORMĀCIJA.....16
2. DROŠĪBAS NORĀDĪJUMI.....17
3. LIETOŠANA.....18
4. IZMANTOŠANA IKDIENĀ.....19
5. ŪDENS DOZATORS AR PUREADVANTAGE™ FILTRA IELIKTNI.....20
6. KOPŠANA UN TĪRĪŠANA.....24
7. PROBLĒMRISINĀŠANA.....25
8. UZSTĀDĪŠANA.....27
9. TEHNISKĀ INFORMĀCIJA.....27

MĒS DOMĀJAM PAR JUMS

Pateicamies, ka iegādājāties Electrolux ierīci. Ierīces ražošanā un modernizēšanā uzkrāta gadu desmitiem ilga pieredze. Tā radīta pārdomāta un mūsdienīga, tieši kā jums. Katru reizi to lietojot, varat būt pārliecināti, ka gūsiet labus rezultātus.
Laipni lūdzam Electrolux!
Apmeklējiet mūsu mājas lapu:



Atradīsiet lietošanas padomus, brošūras, informāciju par traucējumu novēršanu un apkopi:
www.electrolux.com/webselfservice



Reģistrējiet savu produktu, lai uzlabotu pakalpojumu:
www.registerelectrolux.com



Iegādājieties ierīcei oriģinālās rezerves daļas, materiālus un piederumus:
www.electrolux.com/shop

KLIENTU APKALPOŠANA UN PAKALPOJUMI

Iesakām izmantot oriģinālās rezerves daļas.
Sazinoties ar apkalpes dienestu, pārliecinieties, vai jums ir šādi dati: Modelis, izstrādājuma Nr., sērijas numurs.
Šo informāciju var atrast tehnisko datu plāksnītē.

⚠ Drošības informācija brīdinājumam un piesardzībai

ℹ Vispārēja informācija un padomi

Informācija par apkārtējo vidi

Izmaiņu tiesības rezervētas.

1. ⚠ DROŠĪBAS INFORMĀCIJA

Pirms ierīces uzstādīšanas un lietošanas rūpīgi izlasiet pievienotos norādījumus. Ražotājs neatbild par savainojumiem un bojājumiem, kas radušies ierīces nepareizas uzstādīšanas vai izmantošanas rezultātā. Glabājiet šīs instrukcijas drošā, pieejamā vietā, lai tās varētu izmantot nākotnē.

1.1 Bērnu un nespējīgu cilvēku drošība

- Ierīci var izmantot bērni no 8 gadu vecuma un cilvēki ar traucējumiem, ja viņiem sniegti norādījumi un/vai nodrošināta uzraudzība attiecībā uz drošu ierīces izmantošanu un viņi saprot iespējamos riskus.
- Neļaujiet bērniem rotaļāties ar ierīci.
- Bērni nedrīkst tīrīt ierīci un veikt tās apkopi bez uzraudzības.
- Neļaujiet bērniem tuvoties iepakojumam un atbrīvojieties no tā attiecīgi.

1.2 Vispārīgi drošības norādījumi

- Ierīce paredzēta izmantošanai mājsaimniecībā un līdzīgiem mērķiem, piemēram:
  - lauku mājās, darbinieku virtuves zonās veikalos, birojos un citās darba vietās
  - Viesu lietošanai viesnīcās, moteļos, privātajās viesnīcās un citās apdzīvojamās vidēs
- Sekojiet, lai ierīces korpusa vai iebūvētās konstrukcijas ventilācijas atveres nebūtu aizsērējušas.
- Nelietojiet ražotāja neieteiktas mehāniskas ierīces vai citus līdzekļus atkušanas procesa paātrināšanai.
- Nesabojājiet dzesētāja shēmu.
- Nelietojiet ēdiena uzglabāšanas paredzētajos nodalījumos elektroierīces, ja vien to izmantošanu neparedz ražotājs.
- Ierīces tīrīšanai neizmantojiet tvaiku un neizsmidziniet ūdeni.

- Tīriet ierīci ar mitru, mīkstu drānu. Izmantojiet tikai neitrālus mazgāšanas līdzekļus. Neizmantojiet abrazīvus izstrādājumus, abrazīvus sūkļus, šķīdinātājus vai metāla priekšmetus.
- Neglabājiet ierīcē sprāgstošas vielas, tādas kā aerosoli ar uzliesmojošu virzošo spēku.
- Ja elektrības padeves vads ir bojāts, lai izvairītos no nelaimes gadījumiem, to jānomaina ražotājam, autorizētajam servisa centram vai kvalificētam speciālistam.

2. DROŠĪBAS NORĀDĪJUMI

2.1 Uzstādīšana

BRĪDINĀJUMS!
Ierīci drīkst uzstādīt tikai kvalificēta persona.

- Noņemiet iesaiņojuma materiālus un transportēšanai paredzētās skrūves.
- Neuzstādiet un nelietojiet bojātu ierīci.
- Ievērojiet kopā ar ierīci piegādātos uzstādīšanas norādījumus.
- Vienmēr uzmanīgi pārvietojiet ierīci, jo tā ir smaga. Vienmēr izmantojiet drošības cimdus un ierīces komplektācijā iekļautos apavus.
- Pārliecinieties, ka ap ierīci brīvi cirkulē gaiss.
- Nogaidiet vismaz četras stundas, pirms pieslēdzat ierīci pie elektrības padeves. Tas nepieciešams, lai ļautu eļļai ieplūst atpakaļ kompresorā.
- Neuzstādiet ierīci blakus radiatoriem, plītīm, cepeškrāsnīm vai plīts virsmām.
- Ierīces aizmugurējā virsma jānovieto pret sienu.
- Neuzstādiet ierīci tiešos saules staros.
- Neuzstādiet ierīci vietās, kas ir pārāk mitras vai pārāk aukstas, piemēram, piebūvēs, garāžās vai vīna pagrabos.
- Pārvietojot ierīci, paceliet to aiz priekšējās malas, lai nesaskrāpētu grīdu.

2.2 Elektrības padeves pieslēgšana

BRĪDINĀJUMS!
Var izraisīt ugunsgrēku un elektrošoku.

- Ierīce jābūt iezemētai.
- Pārliecinieties, ka informācija uz tehnisko datu plāksnītes atbilst jūsu elektrosistēmas parametriem. Ja neatbilst, sazinieties ar elektriķi.
- Vienmēr izmantojiet pareizi uzstādītu, drošu kontaktligzdu.
- Nelietojiet daudzkontaktu adapterus vai pagarinātājus.
- Rīkojieties uzmanīgi, lai nesabojātu elektriskās detaļas (piem., kontaktspraudni, kabeli, kompresoru). Sazinieties ar pilnvarotu servisa centru vai elektriķi, lai nomainītu elektriskās detaļas.
- Strāvas kabelim jāatrodas zemāk par kontaktspraudni.
- Pieslēdziet kontaktspraudni kontaktligzdai tikai uzstādīšanas beigās. Pārbaudiet, vai pēc uzstādīšanas kontaktspraudnim var brīvi piekļūt.
- Nekad neatslēdziet ierīci no tīkla, velkot aiz barošanas kabeļa. Vienmēr velciet aiz spraudkontakta.

2.3 Pielietojums

BRĪDINĀJUMS!
Savainojumu, apdegumu vai elektrošoka risks.

- Nemainiet šīs ierīces specifikācijas.
- Neievietojiet elektriskās ierīces (piem., saldējuma pagatavošanas ierīci) ierīcē, izņemot, ja ražotājs norādījis, ka to var darīt.
- Rīkojieties uzmanīgi, lai nesabojātu dzesētāja shēmu. Tas satur izobutānu (R600a), dabasgāzi, kas ir videi praktiski nekaitīga. Šī gāze uzliesmo.
- Ja dzesētāja shēmā rodas bojājumi, pārliecinieties, ka telpā nav liesmas vai aizdegšanās avoti. Izvēdiniet telpu.
- Neļaujiet karstiem priekšmetiem saskarties ar ierīces plastmasas daļām.
- Neuzglabājiet ierīcē viegli uzliesmojošas gāzes vai šķidrumus.
- Neievietojiet ierīcē, neturiet tās tuvumā vai uz tās viegli uzliesmojošas vielas vai ar viegli uzliesmojošām vielām piesūcinātus priekšmetus.
- Nepieskarieties kompresoram vai kondensatoram. Tie ir karsti.

2.4 Apkope un tīrīšana

BRĪDINĀJUMS!
Pastāv savainojumu vai ierīces bojājumu risks.

- Pirms apkopes izslēdziet ierīci un atvienojiet to no elektrotīkla.
- Šīs ierīces dzsētājagregātā ir ogļūdeņradis. Dzesētājagregāta atkārtotas uzpildes darbus var veikt tikai kvalificētas personas.
- Regulāri pārbaudiet ierīces aizplūdes atveri un, ja nepieciešams, iztīriet to. Ja izplūdes sistēma nosprostota, atkausētais ūdens sakrāsies ierīces apakšējā daļā.

2.5 Ierīces utilizācija

BRĪDINĀJUMS!
Pastāv savainošanās vai nosmakšanas risks.

- Atvienojiet ierīci no elektropadeves.
- Nogrieziet strāvas kabeli un izmetiet to.
- Izņemiet durvis, lai novērstu bērnu vai dzīvnieku ieslēgšanu ierīcē.
- Šīs ierīces dzesētāja shēma un izolācijas materiāli nekaitē ozona slānim.
- Izolācijas slānis satur viegli uzliesmojošu gāzi. Sazinieties ar vietējo pašvaldību, lai noskaidrotu, kā pareizi atbrīvoties no ierīces.
- Nesabojājiet dzesēšanas bloka daļu, kas atrodas blakus siltummainim.

3. LIETOŠANA

3.1 Ieslēgšana

1. Pievienojiet kontaktdakšu kontaktligzdai.
2. Pagrieziet temperatūras regulatoru pulksteņa rādītāja virzienā līdz vidējam iestatījumam.

3.2 Ierīces izslēgšana

Izslēdziet ierīci, pagriežot temperatūras regulatoru pozīcijā "O".

3.3 Temperatūras regulēšana

Temperatūra tiek regulēta automātiski.

Vidējais iestatījums parasti ir vispiemērotākais.
Taču, izvēloties iestatījumu, atcerieties, ka temperatūra ierīces iekšpusē ir atkarīga no:

- telpas temperatūras;
- tā, cik bieži tiek atvērtas ierīces durvis;
- uzglabāto produktu daudzuma;
- ierīces atrašanās vietas.

1. Lai iegūtu minimālu aukstumu, pagrieziet temperatūras regulatoru līdz zemākajam iestatījumam;
2. Lai iegūtu maksimālu aukstumu, pagrieziet temperatūras regulatoru līdz augstākajam iestatījumam.

UZMANĪBU!
Ja vides temperatūra ir augsta vai arī ierīcē ir ievietots maksimāls produktu daudzums un ir iestatīta viszemākā temperatūra, tas var radīt saldētavas aizmugurējās sienas apsarmojumu. Šādā gadījumā, lai aktivizētu automātisko atkausēšanu un tādējādi samazinātu elektroenerģijas patēriņu, pagrieziet temperatūras regulatora skalu līdz augstākai temperatūrai.

4. IZMANTOŠANA IKDIENĀ

BRĪDINĀJUMS!
Skatiet sadaļu "Drošība".

4.1 Temperatūras indikators

Lai nodrošinātu pareizu pārtikas uzglabāšanu, ledusskapis ir aprīkots ar temperatūras indikatoru. Ierīces sānā esošais simbols norāda visaukstāko zonu ledusskapī.

Ja ir attēlots OK (A), ievietojiet svaigo pārtiku ar simbolu apzīmētajā zonā; ja nē (B), ar temperatūras regulatoru iestatiet zemāku temperatūru un pēc 12 stundām pārbaudiet temperatūras indikatoru vēlreiz.

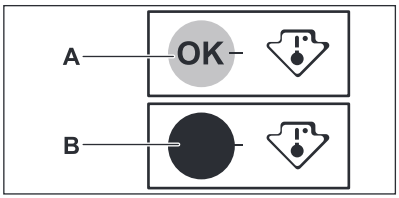

Pēc svaigas pārtikas ievietošanas vai biežas vai ilgstošas durvju atvēršanas indikators var nerādīt OK; pagaidiet vismaz 12 stundas un tikai tad regulējiet temperatūru.

4.2 FREESTORE

FREESTORE funkcija nodrošina ātru pārtikas atdzesēšanu un vienmērīgāku temperatūru ledusskapja nodalījumā. Ir ieteicams, lai ieslēgtu šo FREESTORE funkciju, ja apkārtējās vides temperatūra pārsniedz 25 °C.

Lai ieslēgtu FREESTORE ierīci, nospiediet uz tās pogu.
Iedegsies zaļais indikators.

Izslēdzot ierīci, atcerieties izslēgt ventilatoru, nospiežot vēlreiz pogu.
Zaļais indikators nodzisīs.

5. ŪDENS DOZATORS AR PUREADVANTAGE™ FILTRA IELIKTNI

5.1 PUREADVANTAGE™ ūdens filtra vienība

Iekšējās sastāvdaļas

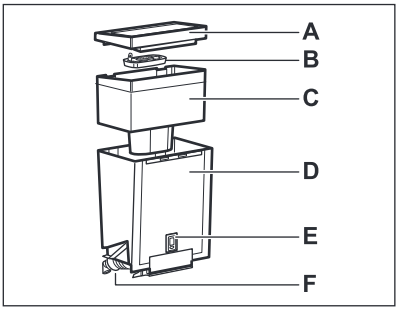

A. Pārsegs un vāks
B. Ieskaitot tīra ūdens ieliktni
C. Iekšējā tvertne
D. Ūdens rezervuārs
E. Tīra ūdens Memo - elektroniskais ieliktņa nomaiņas indikators
F. Vārsts un blīvējums

Ārējās sastāvdaļas

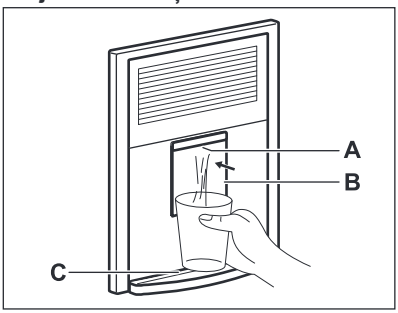

A. Dozators
B. Ūdens svira
C. Ūdens noplūdes nodalījums

5.2 Sākotnējās darbības, kas paredzētas ūdens dozatora lietošanai.

1. Noņemiet no rezervuāra līmlenti un citus aizsargmateriālus.
2. Lai likvidētu iespējamos netīrumus, notīriet sastāvdaļas, kā tas aprakstīts sadaļā “Ūdens dozatora tīrīšanas kārtība".

5.3 Ūdens dozatora tīrīšanas kārtība

1. Atbloķējiet divus rezervuāra sānu fiksatorus, kā tas parādīts attēlā.

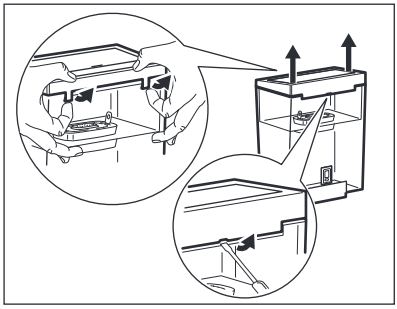

2. Izņemiet PUREADVANTAGE™ ieliktni no ūdens filtra vienības.
3. Piespiediet fiksatorus to vidusdaļā un paceliet uz augšu.
4. Pārvietojiet aptures elementu centrālā rezervuāra virzienā.
5. Bīdiet rezervuāru vārsta virzienā.
6. Noņemiet pārsegu un izņemiet iekšējo rezervuāru.
7. Izskrūvējiet vārstu pretēji pulksteņa rādītāja virzienam (pievērsiet īpašu uzmanību tam, lai nepazaudētu vārsta blīvējumu, jo tas paredzēts pareizai funkciju darbībai).
8. Iztīriet rezervuāra vāku, vārstu un blīvējumu, izmantojot silta ūdens un neitrālu ziepju maisījumu. Noskalojiet to un ielieciet durvju atverē, kamēr tīrāt citas sastāvdaļas (lai novērstu auksta gaisa izplūdi no ledusskapja).
9. Mazgājiet rezervuāru un iekšējo tvertni, izmantojot silta ūdens un neitrālu ziepju maisījumu, un pēc tam sastāvdaļas noskalojiet.
10. Pēc rezervuāra sastāvdaļu tīrīšanas, izņemiet vārstu no ledusskapja durvīm un uzstādiet rezervuāru, tikai šoreiz pretējā secībā (4;3;2;1) (pievērsiet uzmanību vārsta blīvējuma stāvoklim).

11. Ievietojiet rezervuāru durvīs vārsta virzienā.
12. Nobloķējiet fiksatorus pretēji tam, kādā veidā tos atbloķējāt.
13. Atkal ievietojiet PUREADVANTAGE™ ieliktni iekšējā tvertnē.

5.4 Kā lietot PUREADVANTAGE™ filtra ieliktni.

1. Ieliktņa sagatavošana.
   a. Lai sagatavotu PUREADVANTAGE™ filtra ieliktni, noņemiet aizsargājošo iesaiņojumu (ņemiet vērā: ieliktnis un iekšpuses iesaiņojums var izskatīties mitri, taču tā ir tikai kondensācija).
   b. Iegremdējiet ieliktni aukstā ūdeni un nedaudz sakratiet, lai neitralizētu gaisa burbuļus. Tagad filtrs ir gatavs lietošanai. Tāpat kā rīkojoties ar citiem ūdens filtru ieliktņiem, jaunais PUREADVANTAGE™ ieliktnis iepriekš nav jāmērcē.

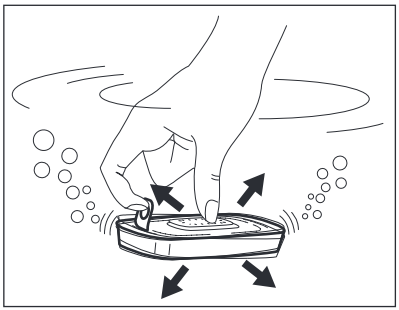

2. Ievietojiet iekšējā tvertnē.
   a. Noņemiet pārsegu. Pirms ieliktņa ievietošanas noņemiet iekšējo tvertni un iztīriet to, kārtīgi noskalojot un nosusinot.
   b. Rūpīgi iztīriet ūdens rezervuāra iekšpusi, izmantojot mitru drānu, un pēc tam mitrās virsmas nosusiniet.
   c. Ievietojiet ieliktni filtra tvertnē un bīdiet uz leju, līdz atskan klikšķis un tas nofiksējas. Ieliktnim jāpaliek savā vietā, ja iekšējā tvertne tiek apgriezta otrādi.

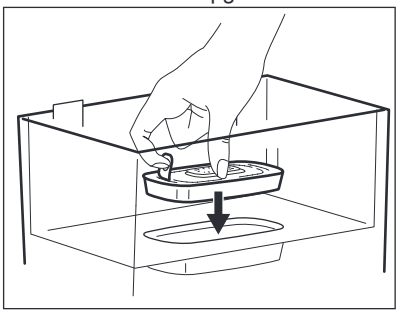

3. Noskalojiet ieliktni.
   a. Izņemiet iekšējo tvertni no PUREADVANTAGE™ ūdens filtra vienības, piepildiet to zem krāna ar aukstu, tekošu ūdeni un ļaujiet tam izfiltrēties.
   b. Pirmos divus pildījumus izlejiet izlietnē. Šie divi pirmie pildījumi nepieciešami, lai izskalotu filtra ieliktni.
   c. Ievietojiet iekšējo tvertni atpakaļ PUREADVANTAGE™ ūdens filtra vienībā.
   d. Novietojiet uz krūzes vāku un uzmanīgi piespiediet to uz leju, lai nodrošinātu pareizu fiksāciju.

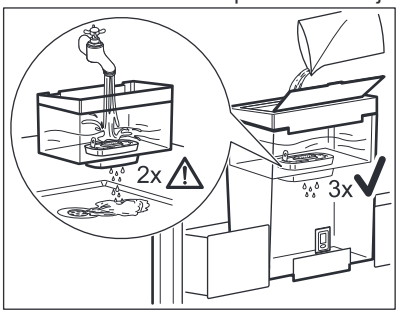

4. Uzpildiet ūdens rezervuāru.
   a. Lai piepildītu tvertni ar aukstu ūdeni, vienkārši atveriet vāku, paņemiet krāna ūdens krūku un ielejiet ūdeni tvertnē caur pārsegu, kā tas parādīts attēlā (lietojiet vāku ikreiz, kad vēlaties uzpildīt ūdeni), vai izņemiet ūdens rezervuāru (pavelciet rokturi (1) un tad izņemiet to no

ligzdas (2)) un uzpildiet to ar aukstu krāna ūdeni.

UZMANĪBU!
Lai nepieļautu ūdens izlīšanu ledusskapja durvju aizvēršanas un atvēršanas laikā, ieteicams, pilnībā neuzpildīt ūdens rezervuāru, ielejiet ne vairāk kā 4 litrus.

Ja 1-2 dienu laikā neizlietojat visu ūdens rezervuāra filtrēto ūdeni, pirms atkārtotas ūdens iepildes izlejiet PUREADVANTAGE™ ūdens filtrā palikušo ūdeni.
Veiciet ūdens filtrēšanu un atkārtojiet "Ūdens rezervuāra uzpildes" darbību, cik daudz vēlaties, līdz PUREADVANTAGE™ ūdens filtrs ir piepildīts.

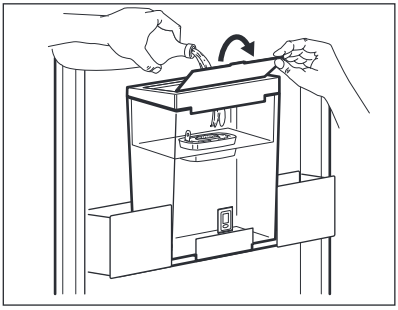

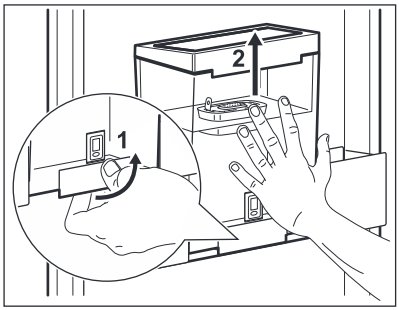

5.5 Ieliktņa izņemšana, izmantojot gredzenveida rokturi

Lai nomainītu ieliktni pēc četrām nedēļām, vienkārši izmantojiet aiz gredzena velkamo rokturi uz ieliktņa virsmas, lai izņemtu to no iekšējās tvertnes un atkārtojiet darbības no 1 līdz 3, kas norādītas sadaļā "Kā lietot PUREADVANTAGE™ filtra ieliktni".

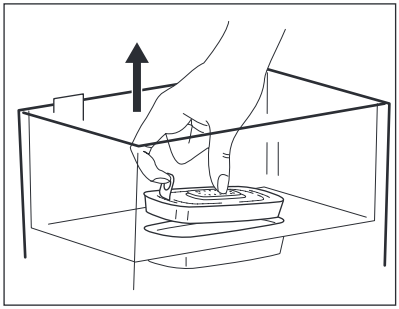

5.6 PUREADVANTAGE™ Memo ieslēgšana

Lai nodrošinātu maksimālu filtra darbību un optimālu ūdens garšu, ir svarīgi regulāri nomainīt jūsu PUREADVANTAGE™ ieliktni.
PUREADVANTAGE™ iesaka veikt ieliktņa nomaiņu PUREADVANTAGE™ ledusskapja vienībā ik pēc četrām nedēļām.

PUREADVANTAGE™ Memo ierīce automātiski atgādina, kad jānomaina ieliktnis.

Unikālā PUREADVANTAGE™ Memo funkcija aprēķina jūsu ieliktņa ieteicamo lietošanas laiku.

PUREADVANTAGE™ Memo ierīce atrodas uz ūdens tvertnes vāka.

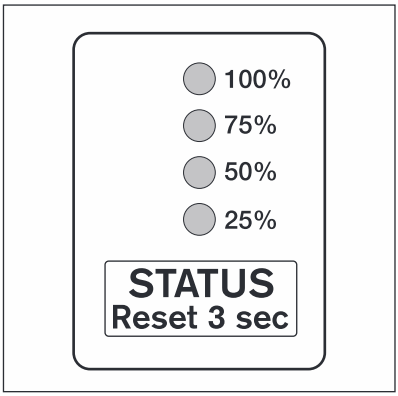

Lai ieslēgtu Memo ierīci, nospiediet un pieturiet starta pogu uz vāka, līdz displejā parādās visas četras joslas un divas reizes nomirgo.
Tagad Memo ierīce ir uzstādīta.

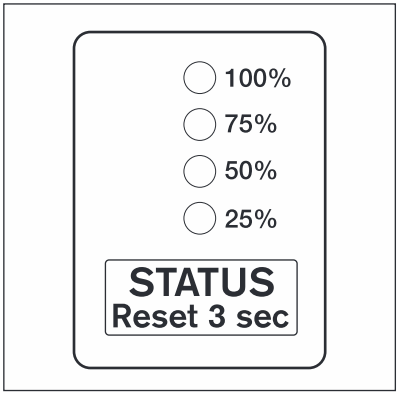

5.7 PUREADVANTAGE™ Memo funkcionāla kontrole

Mirgojoši punkti uz Memo norāda, ka Memo darbojas.

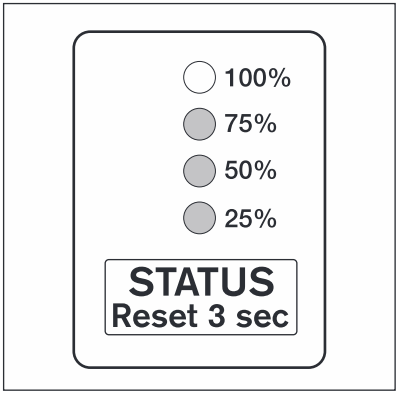

5.8 Darbības ilguma indikators

UZMANĪBU!
Darbības ilguma indikatoru paredzēts izmantot tikai kopā ar PUREADVANTAGE™ filtra ieliktņiem.

Darbības ilguma indikators atgādina, kad nepieciešams nomainīt PUREADVANTAGE™ filtru. Katrs punkts apzīmē aptuveni vienu darbības ilguma nedēļu. Ieteicamais PUREADVANTAGE™ filtra darbības četru nedēļu laiks (30 dienas) atbilst četriem punktiem (100%). Pēc katras nedēļas pazūd viens riņķis pazudīs, norādot atlikušo ieliktņa darbības ilgumu.

1. Lai aktivizētu displeju, piespiediet STATUS.
2. Lai jebkurā brīdī aplūkotu PUREADVANTAGE™ filtra statusu, piespiediet STATUS 0,5-2 sekundes. Piemēram, ja redzamas četras gaismas, filtrs ir 100% pilns un to var izmantot vēl četras nedēļas.
3. Lai atiestatītu laiku piespiediet STATUS 3 sekundes vai ilgāk. Ja visas gaismas mirgo, jānomaina PUREADVANTAGE™ filtrs.

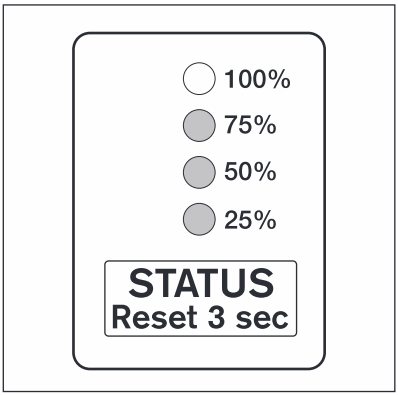

5.9 Svarīga informācija

- Ledusskapja durvju vārsta atverei JĀBŪT AIZVĒRTAI ar ŪDENS VĀRSTU iekārtas ikdienas darbības laikā.
- Lietojiet tikai dzeramo ūdeni. Jebkura cita dzēriena lietošana var atstāt nogulsnes, garšu vai smaku rezervuārā un krānā.
- Ir iespējams dzirdēt trokšņus, ko rada gaisa ieplūde, kad ūdens atstāj rezervuāru.
- Gadījumā, ja ūdens labi neplūst cauri, vēlreiz piespiediet piedziņas sviru. Pāris mirkļus turiet glāzi zem krāna, lai pārliecinātos, ka viss ūdens ir satecējis glāzē.
- Nelietojiet gāzētus dzērienus, kā piemēram, bezalkoholiskos dzērienus. Dzēriens var tecēt pāri gāzes spiediena dēļ.
- Neaizmirstiet, ka ūdens ir pārtikas produkts. Lūdzu, patērējiet filtrēto ūdeni vienas vai divu dienu laikā.
- Ja jūs ilgāku laiku nelietojat PUREADVANTAGE™ ūdens filtru (piem., atvaļinājuma laikā), mēs iesakām jums izliet visu sistēmas iekšpusē atlikušo ūdeni un atstāt ieliktni filtra tvertnes iekšpusē. Pirms sistēmas atkārtotas lietošanas izņemiet ieliktni un atkārtojiet sadaļas “Kā lietot PUREADVANTAGE™ filtra ieliktni” 1.-4. darbību.
- PUREADVANTAGE™ ūdens filtra vienība ir paredzēta lietošanai tikai ar municipāli apstrādātu krāna ūdeni (ievērojiet: šis ūdens tiek regulāri pārbaudīts un atbilst juridiskajiem drošības noteikumiem par dzeramo ūdeni) vai ar ūdeni no privātās piegādes sistēmas, kas ir pārbaudīts un atzīts par drošu dzeršanai. Ja no varas institūcijām tiek saņemts rīkojums, ka ūdens ir jāvāra, tad ir jāvāra arī PUREADVANTAGE™ filtrētais ūdens. Ja rīkojums vārīt ūdeni vairs nav spēkā, visa filtra sistēma ir jāiztīra un tajā jāievieto jauns ieliktnis.

Plašāku informāciju par to, kā lietot PUREADVANTAGE™ filtra ieliktņus un Memo ierīci skatiet PUREADVANTAGE™ informatīvajos norādījumos.

Jūs varat iegādāties jaunus PUREADVANTAGE™ filtra ieliktņus un Memo ierīci Electrolux klientu apkalpošanas centrā.

6. KOPŠANA UN TĪRĪŠANA

BRĪDINĀJUMS!
Skatiet sadaļu "Drošība".

6.1 Ierīces iekšpuses tīrīšana

Lai neitralizētu sākotnējo izstrādājuma aromātu, pirms ierīces pirmās lietošanas reizes mazgājiet iekšpusi un iekšējos piederumus ar remdenu ziepjūdeni un pēc tam rūpīgi nosusiniet tos.

UZMANĪBU!
Nelietojiet mazgāšanas līdzekļus vai abrazīvus pulverus, jo tie sabojās apdari.

6.2 Periodiska tīrīšana

UZMANĪBU!
Neraujiet, nepārvietojiet vai nesabojājiet ledusskapja caurules un/vai kabeļus.

UZMANĪBU!
Rīkojieties uzmanīgi, lai nesabojātu dzesēšanas sistēmu.

UZMANĪBU!
Pārvietojot ledusskapi, paceliet to aiz priekšējās malas, lai nesaskrāpētu grīdu.

Ierīce regulāri jātīra:

1. Tīriet iekšpusi un piederumus ar remdenu ūdeni un neitrālām ziepēm.
2. Regulāri pārbaudiet durvju blīvējumu un notīriet to, lai uz tā nebūtu netīrumu.
3. Noskalojiet un rūpīgi nožāvējiet.
4. Ja tiem var piekļūt, tīriet ierīces aizmugurē esošo kondensatoru un kompresoru ar suku.
   Šī darbība uzlabos ierīces veiktspēju un samazinās elektroenerģijas patēriņu.

6.3 Ledusskapja atkausēšana

Parastā darbības režīma laikā, ik reizi apstājoties kompresora motora darbībai, tiek automātiski likvidēts apsarmojums, kas veidojas uz ledusskapja nodalījumā esošā iztvaikotāja. Ūdens, kas rodas atkausēšanas laikā, tiek novadīts īpašā tvertnē, kas atrodas ierīces aizmugurē virs kompresora motora, un tur iztvaiko.

Tādēļ, lai nepieļautu ūdens pārplūšanu un nokļūšanu uz produktiem, ir svarīgi periodiski iztīrīt arī ledusskapja nodalījuma vidusdaļā esošo atkausētā ūdens aizplūdes atveri.

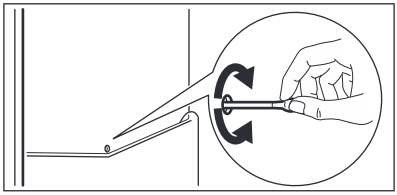

6.4 Ierīces ilgstoša neizmantošana

Ja ierīce netiek ilgstoši lietota, veiciet šādus piesardzības pasākumus:

1. Atvienojiet ierīci no elektrotīkla.
2. Izņemiet produktus.
3. Iztīriet ierīci un visus piederumus.
4. Atstājiet durvis pusvirus, lai nepieļautu nepatīkama aromāta veidošanos.

7. PROBLĒMRISINĀŠANA

BRĪDINĀJUMS!
Skatiet sadaļu "Drošība".

7.1 Ko darīt, ja ...

Problēma	Iespējamie iemesli	Risinājumi
Ierīce darbojoties rada troksni.	Ierīce nav pareizi atbalstīta.	Pārbaudiet, vai ierīce stāv stabili.
Kompresors nepārtraukti darbojas.	Temperatūra ir iestatīta nepareizi.	Skatiet sadaļu "Lietošana".

Problēma	Iespējamie iemesli	Risinājumi
	Vienlaicīgi ielikts liels daudzums pārtikas produktu.	Pagaidiet dažas stundas un pēc tam vēlreiz pārbaudiet temperatūru.
	Telpas temperatūra ir pārāk augsta.	Skatiet klimata klases tabulu uz datu plāksnītes.
	Saldētavā ievietotie produkti ir par siltu.	Pirms produktu uzglabāšanas ļaujiet tiem atdzist līdz istabas temperatūrai.
Ūdens ieplūst ledusskapī.	Ūdens notece aizsērējusi.	Iztīriet ūdens noteci.
	Pārtikas produkti traucē ūdens plūsmai ūdens kolektorā.	Pārliecinieties, ka pārtikas produkti neskaras pie aizmugures paneļa.
Ūdens plūst uz grīdas.	Kušanas ūdeņu tekne nav pievienota tvaikošanas paplātei virs kompresora.	Pievienojiet kušanas ūdeņu tekni tvaikošanas paplātei.
Temperatūra ierīcē ir pārāk zema/augsta.	Temperatūras regulators nav pareizi iestatīts.	Iestatiet augstāku/zemāku temperatūru.
	Pārtikas produktu temperatūra ir pārāk augsta.	Pirms ievietošanas ļaujiet pārtikas produktiem atdzist līdz istabas temperatūrai.
	Vienlaicīgi tiek uzglabāts pārāk daudz pārtikas produktu.	Glabājiet mazāk pārtikas produktu vienlaicīgi.

Ja šī informācija nepalīdz novērst problēmu, sazinieties ar tuvāko pilnvaroto servisa centru.

7.2 Spuldzes maiņa

1. Atvienojiet kontaktdakšu no elektrotīkla.
2. Piespiediet spuldzes pārsega kustīgo daļu, lai atāķētu to (1).
3. Noņemiet spuldzes pārsegu (2).

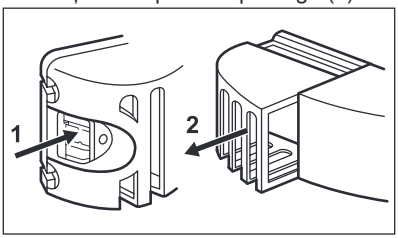

4. Nomainiet veco lampu ar jaunu tādas pašas jaudas un formas lampu, kas paredzēta izmantošanai mājsaimniecības ierīcēs.
5. Uzlieciet spuldzes pārsegu.
6. Pievienojiet kontaktdakšu elektrotīklam.
7. Atveriet durvis. Pārliecinieties, ka spuldze ieslēdzas.

8. UZSTĀDĪŠANA

BRĪDINĀJUMS!
Skatiet sadaļu "Drošība".

8.1 Novietojums

Šī ierīce jāuzstāda sausā, labi vēdināmā telpā, kuras temperatūra atbilst ierīces tehnisko datu plāksnītē norādītajai klimatiskajai klasei:

Klimatiskā klase	Temperatūras atbilstība
SN	no +10°C līdz 32°C
N	no +16°C līdz 32°C
ST	no +16°C līdz 38°C
T	no +16°C līdz 43°C

8.2 Elektrības padeves pieslēgšana

- Pirms ierīces pieslēgšanas elektrotīklam pārbaudiet, vai tehnisko datu plāksnītē minētie sprieguma un frekvences parametri atbilst mājas elektrotīkla parametriem.
- Ierīcei jābūt iezemētai. Lai nodrošinātu zemējumu, strāvas kabeļa kontaktspraudnis ir aprīkots ar papildu kontaktu. Ja mājas elektrotīkla kontaktligzda nav iezemēta, iepriekš sazinoties ar kvalificētu speciālistu, pievienojiet ierīcei atsevišķu, spēkā esošiem noteikumiem atbilstošu zemējumu.
- Ražotājs neuzņemsies atbildību par sekām, kas būs radušās, neievērojot iepriekš minētos norādījumus.
- Ierīce atbilst EEK direktīvām. Direktīvas.

8.3 Ierīces uzstādīšana un durvju vēršanās virziena maiņa

Norādījumus par uzstādīšanu (ventilācijas prasībām, līmeņošanu) un durvju vēršanās virziena maiņu, lūdzu, skatiet atsevišķajā pamācībā.

9. TEHNISKĀ INFORMĀCIJA

9.1 Tehniskie dati

Augstums	1854 mm
Platums	595 mm
Dziļums	668 mm

Spriegums	230 – 240 V
Frekvence	50 Hz

Tehniskā informācija atrodas ierīces ārpusē vai iekšpusē izvietotajā elektroenerģijas datu plāksnītē.

10. APSVĒRUMI PAR VIDES AIZSARDZĪBU

Nododiet otrreizējai pārstrādei materiālus ar simbolu ♺. Ievietojiet iepakojuma materiālus atbilstošajos konteineros to otrreizējai pārstrādei. Palīdziet aizsargāt apkārtējo vidi un cilvēku veselību, atkārtoti pārstrādājot elektrisko un elektronisko iekārtu atkritumus.

Neizmetiet ierīces, kas apzīmētas ar šo simbolu, kopā ar mājsaimniecības atkritumiem. Nododiet izstrādājumu vietējā otrreizējās pārstrādes punktā vai sazinieties ar vietējo pašvaldību.

TURINYS

1. SAUGOS INFORMACIJA....29
2. SAUGOS INSTRUKCIJA....30
3. NAUDOJIMAS....31
4. KASDIENIS NAUDOJIMAS....32
5. VANDENS PYLIMO ĮTAISAS SU PUREADVANTAGE™ FILTRO KASETE...33
6. VALYMAS IR PRIEŽIŪRA....37
7. TRIKČIŲ ŠALINIMAS....38
8. ĮRENGIMAS....40
9. TECHNINĖ INFORMACIJA....40

MES GALVOJAME APIE JUS

Dėkojame, kad pirkote šį „Electrolux“ prietaisą. Jūs pasirinkote gaminį, kuris pasižymi dešimtmečių profesionalia patirtimi ir naujovėmis. Originalus ir stilingas, jis sukurtas galvojant apie jus. Taigi, kai tik naudojate jį, galite jaustis saugūs, žinodami, kad kiekvieną kartą pasieksite puikių rezultatų.
Sveiki atvykę į „Electrolux“ pasaulį!
Apsilankykite mūsų interneto svetainėje, kad:



Gautumėte naudojimo patarimų, brošiūrų, trikčių šalinimo, aptarnavimo informacijos:
www.electrolux.com/webselfservice



Užregistruotumėte savo gaminį geresniam aptarnavimui:
www.registerelectrolux.com



Įsigytumėte priedų, vartojamųjų prekių ir originalių atsarginių dalių savo prietaisui:
www.electrolux.com/shop

KLIENTŲ PRIEŽIŪRA IR APTARNAVIMAS

Rekomenduojame naudoti tik originalias atsargines dalis.
Kreipdamiesi į įgaliotąjį aptarnavimo centrą, būtinai pateikite šią informaciją: modelis, PNC, serijos numeris.
Informacija yra nurodyta techninių duomenų plokštelėje.

⚠ Įspėjimas / atsargumo ir saugos informacija

ⓘ Bendroji informacija ir patarimai

Aplinkosaugos informacija

Galimi pakeitimai.

1. ⚠ SAUGOS INFORMACIJA

Prieš įrengdami ir naudodami šį prietaisą, atidžiai perskaitykite pateiktą instrukciją. Gamintojas neatsako už sužalojimus ar žalą, patirtą dėl netinkamo prietaiso įrengimo ar naudojimo. Instrukciją visada laikykite saugioje ir pasiekiamoje vietoje, kad prireikus galėtumėte pasižiūrėti.

1.1 Vaikų ir pažeidžiamų žmonių sauga

- Šį prietaisą gali naudoti 8 metų ir vyresni vaikai bei mažesnių gebėjimų žmonės, su sąlyga, kad jiems pateikiami nurodymai ir (arba) jie prižiūrimi, jog saugiai naudotųsi prietaisu ir suprastų galinčius kilti pavojus.
- Neleiskite vaikams žaisti šiuo prietaisu.
- Vaikai be priežiūros negali atlikti prietaiso valymo ir naudotojo priežiūros darbų.
- Visas pakuotės medžiagas saugokite nuo vaikų ir tinkamai pašalinkite.

1.2 Bendrieji saugos reikalavimai

- Šis prietaisas skirtas tik naudojimui namų ūkyje; jį galima naudoti, pavyzdžiui:
  - kaimo sodybose, darbuotojų valgomuosiuose, pavyzdžiui, parduotuvėse, biuruose ir kitoje darbo aplinkoje;
  - viešbučiuose, moteliuose, svečių namuose ir kitose gyvenamosiose vietose.
- Pasirūpinkite, kad nebūtų užkimštos ventiliacinės angos, esančios prietaiso korpuse ar įmontuotoje konstrukcijoje.
- Norėdami paspartinti atitirpinimo procesą, nenaudokite jokių mechaninių prietaisų ar kitų priemonių, išskyrus gamintojo rekomenduojamas.
- Nepažeiskite šaltnešio grandinės.

- Nenaudokite jokių elektrinių prietaisų maisto produktų laikymo skyriuose, išskyrus tuos, kuriuos rekomenduoja gamintojas.
- Prietaisui valyti nenaudokite garų ir nepurkškite vandeniu.
- Nuvalykite prietaisą drėgna, minkšta šluoste. Naudokite tik neutralius ploviklius. Nenaudokite šveičiamųjų produktų, šveitimo kempinių, tirpiklių arba metalinių grandyklių.
- Šiame prietaise nelaikykite sprogiųjų medžiagų, pavyzdžiui, aerozolinių talpyklių su degiomis varančiosiomis dujomis.
- Jei pažeidžiamas maitinimo laidas, jį leidžiama keisti tik gamintojui, jo įgaliotajam aptarnavimo centrui arba panašios kvalifikacijos asmenims – kitaip gali kilti pavojus.

2. SAUGOS INSTRUKCIJA

2.1 Įrengimas

ĮSPĖJIMAS!
Šį prietaisą įrengti privalo tik kvalifikuotas asmuo.

- Pašalinkite visas pakavimo medžiagas ir gabenimui skirtus varžtus.
- Neįrenkite ir nenaudokite sugadinto prietaiso.
- Vadovaukitės su prietaisu pateikta įrengimo instrukcija.
- Visada būkite atsargūs, kai perkeliate prietaisą, nes jis yra sunkus. Visada mūvėkite apsaugines pirštines ir avėkite uždarą avalynę.
- Prietaisą statykite taip, kad aplink jį galėtų cirkuliuoti oras.
- Palaukite bent 4 valandas prieš jungdami prietaisą į elektros tinklą. Per tą laiką alyva sutekės atgal į kompresorių.
- Neįrenkite prietaiso šalia radiatorių, viryklių, orkaičių arba kaitlenčių.
- Šio prietaiso galinė pusė privalo būti atremta į sieną.
- Neįrenkite prietaiso tiesioginiais saulės spinduliais apšviestoje vietoje.
- Neįrenkite šio prietaiso ten, kur yra daug drėgmės arba šalta, pavyzdžiui, priestatuose, garažuose ar vyno rūsiuose.
- Kai prietaisą perkeliate, jį kelkite už priekinio krašto, kad nesubraižytumėte grindų.

2.2 Elektros prijungimas

ĮSPĖJIMAS!
Gaisro ir elektros smūgio pavojus.

- Šis prietaisas turi būti įžemintas.
- Patikrinkite, ar elektros duomenys, nurodyti techninių duomenų lentelėje, atitinka jūsų elektros tinklo duomenis. Jeigu ne, kreipkitės į elektriką.
- Visada naudokite taisyklingai įrengtą įžemintą saugųjį elektros lizdą.
- Nenaudokite daugiakanalių kištukų, jungiklių ir ilginamųjų laidų.
- Būkite atsargūs, kad nesugadintumėte elektrinių dalių (pvz., elektros kištuko, maitinimo

kabelio, kompresoriaus). Iškvieskite įgaliotąjį techninio aptarnavimo centro atstovą arba elektriką, kad pakeistų elektrines dalis.
- Maitinimo kabelis privalo būti žemiau elektros kištuko lygio.
- Elektros kištuką į tinklo lizdą junkite tik tuomet, kai visiškai pabaigsite įrengimą. Įsitikinkite, kad įrengus prietaisą elektros laido kištuką būtų lengva pasiekti.
- Norėdami išjungti prietaisą, netraukite už elektros laido. Visada traukite paėmę už elektros kištuko.

2.3 Naudojimas

ĮSPĖJIMAS!
Pavojus susižaloti, nudegti, gauti elektros smūgį arba sukelti gaisrą.

- Nekeiskite šio prietaiso techninių savybių.
- Nedėkite į prietaisą elektrinių prietaisų (pvz., ledų gaminimo aparatų), nebent gamintojas būtų nurodęs, kad juos naudoti prietaise galima.
- Būkite atsargūs, kad nepažeistumėte šaltnešio grandinės. Joje yra izobutano (R600a) – tai gamtinės dujos, kurios visiškai nedaro žalos aplinkai. Šios dujos lengvai užsiliepsnoja.
- Jeigu šaltnešio grandinė būtų pažeista, patalpoje nedekite liepsnos ir saugokite prietaisą nuo uždegimo šaltinių. Gerai išvėdinkite patalpą.
- Prie plastikinių prietaiso dalių neturi liestis jokie įkaitę daiktai.
- Prietaise nelaikykite degių dujų ir skysčių.
- Šalia prietaiso, į prietaisą arba ant jo nedėkite degių produktų arba degiais produktais sudrėkintų daiktų.
- Nelieskite kompresoriaus arba kondensatoriaus. Jie būna karšti.

2.4 Valymas ir priežiūra

ĮSPĖJIMAS!
Galite susižeisti arba sugadinti prietaisą.

- Prieš atlikdami priežiūros darbus, išjunkite prietaisą ir ištraukite maitinimo laido kištuką iš elektros tinklo lizdo.
- Šio prietaiso aušinamajame įtaise yra angliavandenilio. Prietaiso techninės priežiūros ir užpildymo darbus privaloma atlikti tik kvalifikuotas asmuo.
- Reguliariai tikrinkite prietaiso vandens išleidimo kanalą ir, jeigu reikia, išvalykite jį. Jei išleidimo kanalas užsikimš, tirpsmo vanduo kaupsis prietaiso apačioje.

2.5 Seno prietaiso išmetimas

ĮSPĖJIMAS!
Pavojus susižeisti arba uždusti.

- Ištraukite maitinimo laido kištuką iš maitinimo tinklo lizdo.
- Nupjaukite elektros laidą ir išmeskite jį.
- Išimkite dureles, kad vaikai ir gyvūnai neužsidarytų prietaiso viduje.
- Šio prietaiso šaltnešio grandinė ir izoliacinės medžiagos neardo ozono sluoksnio.
- Izoliaciniame porolone yra degių dujų. Norėdami sužinoti, kaip tinkamai išmesti seną prietaisą, susisiekite su atitinkama savivaldybės įstaiga.
- Nepažeiskite aušinimo įtaiso, esančio šalia šilumokaičio.

3. NAUDOJIMAS

3.1 Įjungimas

1. Įjunkite maitinimo laido kištuką į elektros lizdą.
2. Temperatūros reguliatorių pasukite pagal laikrodžio rodyklę iki vidutinės nuostatos.

3.2 Išjungimas

Prietaisą išjungsite temperatūros reguliatorių pasukę į padėtį „O“.

3.3 Temperatūros reguliavimas

Temperatūra reguliuojama automatiškai.

Daugeliu atvejų parankiausia pasirinkti vidutinę nuostatą. Tačiau konkrečią nuostatą derėtų pasirinkti atsižvelgiant į tai, kad temperatūra prietaiso viduje priklauso nuo šių veiksnių:
- patalpos temperatūros;
- durelių atidarymo dažnumo;
- maisto produktų kiekio;
- prietaiso pastatymo vietos.

1. Temperatūros reguliatorių nustatykite ties mažiausia nuostata, kad būtų minimaliai šaldoma.
2. Temperatūros reguliatorių nustatykite ties didžiausia nuostata, kad šaldoma būtų maksimaliai.

PERSPĖJIMAS!
Jei aplinkos temperatūra aukšta arba prietaisas pilnas produktų ir nustatyta, kad prietaise būtų mažiausia temperatūra, ant galinės sienelės gali nuolat susidaryti šerkšnas. Tokiu atveju reguliavimo rankenėlę reikia nustatyti ties aukštesne temperatūra – tada automatiškai vyks atitirpdymas ir bus mažiau sunaudojama elektros energijos.

4. KASDIENIS NAUDOJIMAS

ĮSPĖJIMAS!
Žr. saugos skyrius.

4.1 Temperatūros indikatorius

Dėl tinkamo maisto laikymo šaldytuve yra temperatūros indikatorius. Ant prietaiso šoninės sienelės esantis simbolis rodo šalčiausią vietą šaldytuve.

Jeigu rodoma OK (A), dėkite šviežią maistą į simboliu nurodytą vietą, jeigu nerodoma (B), nustatykite temperatūros valdiklį ties šalčiausia nuostata ir palaukite 12 valandų, o po to vėl patikrinkite temperatūros indikatorių.

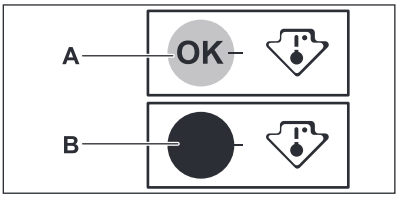

Įdėjus šviežią maistą į prietaisą ar pakartotinai ar ilgam laikui atidarius dureles, normalu, kad indikatorius nerodys OK, palaukite bent 12 valandų prieš vėl reguliuodami temperatūros valdiklį.

4.2 FREESTORE

Funkcija FREESTORE leidžia greitai atvėsinti maistą ir išlaiko vienodesnę temperatūrą skyriuje. Rekomenduojama įjungti funkciją FREESTORE, kai aplinkos temperatūra viršija 25 °C.

Norėdami įjungti įtaisą FREESTORE, paspauskite ant jo esantį mygtuką. Užsidegs žalia lemputė.

Išjungę prietaisą, nepamirškite išjungti ventiliatoriaus, vėl paspausdami mygtuką. Žalia lemputė išsijungs.

5. VANDENS PYLIMO ĮTAISAS SU PUREADVANTAGE™ FILTRO KASETE

5.1 Vandens filtras PUREADVANTAGE™

Vidinės sudedamosios dalys

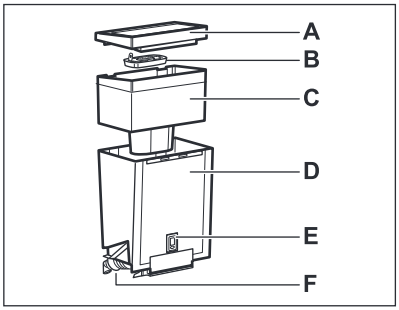

A. Gaubtas ir dangtelis
B. Įskaitant vandens valymo kasetę
C. Vidinis bakas
D. Vandens bakas
E. Gryno vandens „Memo“ – elektroninis kasetės keitimo indikatorius
F. Vožtuvas ir tarpiklis

Išorinės sudedamosios dalys

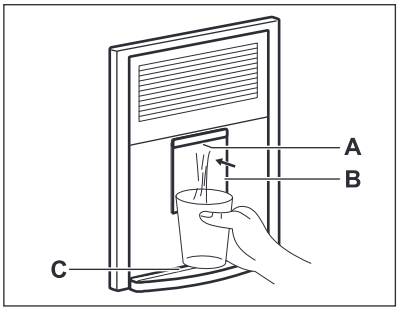

A. Pylimo įtaisas
B. Vandens pylimo reguliavimo svirtis
C. Vandens lašų surinkimo padėklas

5.2 Pasirengimo veiksmai vandens skirstymo automato naudojimui

1. Nuimkite visas juostas ir kitas apsaugas nuo bako.
2. Nuvalykite sudedamąsias dalis, kaip aprašyta skyriuje „Vandens skirstymo automato valymas“, kad pašalintumėte visus likučius.

5.3 Vandens skirstymo automato valymas

1. Atkabinkite abu bako tvirtinimo elementus, kaip parodyta paveikslėliuose.

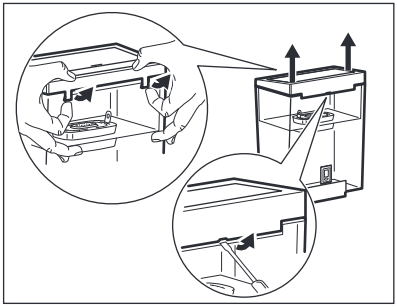

2. Išimkite PUREADVANTAGE™ kasetę iš vandens filtro.
3. Paspauskite ir pakelkite vidurinius tvirtinimo elementus.
4. Patraukite fiksatorius centrinio bako kryptimi.
5. Pastumkite baką vožtuvo kryptimi.
6. Nuimkite dangtį ir išimkite vidinį baką.
7. Sukite vožtuvą prieš laikrodžio rodyklę (ypač žiūrėkite, kad neatlaisvintumėte vožtuvo tarpiklio, priešingu atveju įtaisas tinkamai neveiks).
8. Nuvalykite bako dangtį, vožtuvą bei tarpiklį šilto vandens ir neutralaus muilo tirpalu. Valydami kitas dalis, praskalaukite ir padėkite durelių angoje (tam, kad būtų išvengta šalto oro nutekėjimo iš šaldytuvo).
9. Išplaukite baką ir vidinį baką šilto vandens bei neutralaus muilo tirpale, o paskui praskalaukite.
10. Išvalę bako dalis, paimkite iš šaldytuvo durelių vožtuvą ir surinkite baką atvirkštine tvarka (4;3;2;1) nei jis buvo išardytas (atkreipkite dėmesį, kad taisyklingai įdėtumėte vožtuvo tarpiklį).
11. Surinktą baką įstatykite į dureles išilgai vožtuvo kryptimi.

12. Užkabinkite fiksatorius priešinga tvarka nei jie buvo atkabinti.
13. Vėl įdėkite PUREADVANTAGE™ kasetę į vidinį baką.

5.4 Kaip naudoti filtro PUREADVANTAGE™ kasetę

1. Kasetės paruošimas.
   a. Norėdami paruošti PUREADVANTAGE™ filtro kasetę, nuimkite apsauginį paketą (pastaba: kasetė ir paketo vidus gali pasirodyti drėgni, tačiau tai tėra tik kondensatas).
   b. Įmerkite kasetę į šaltą vandenį ir truputį pakratykite tam, kad būtų pašalinti oro burbuliukai. Filtras parengtas naudoti.
   Kitaip nei kai kurioms kitoms vandens filtrų kasetėms, naujajai PUREADVANTAGE™ kasetei nereikalingas paruošiamasis mirkymas.

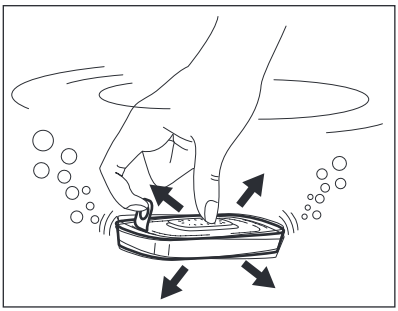

2. Įdėkite į vidinį baką.
   a. Nuimkite gaubtą. Prieš įdėdami kasetę, išimkite vidinį baką ir kruopščiai jį išvalykite, išskalaukite ir sausai iššluostykite.
   b. Rūpestingai išvalykite vandens bako vidų drėgna šluoste, o paskui sausai iššluostykite.
   c. Įstatykite kasetę į filtro baką ir paspauskite ją žemyn, kol ji „spragtelėdama“ užsifiksuos. Kasetė turėtų likti savo vietoje, jei vidinis bakas yra pakreiptas žemyn.

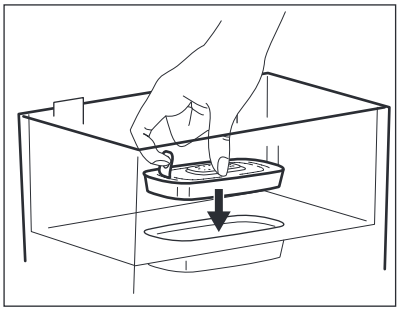

3. Praskalaukite kasetę.
   a. Išimkite vidinį baką iš PUREADVANTAGE™ vandens filtro mazgo, pripilkite šalto vandentiekio vandens ir palaukite, kol jis išsifiltruos.
   b. Išpilkite į kriauklę pirmus du perfiltruotus vandens užpildus. Šie užpildymai skirti praskalauti filtro kasetei.
   c. Įdėkite vidinį baką atgal į PUREADVANTAGE™ vandens filtrą.
   d. Uždėkite dangtį atgal ant indo ir paspauskite jį žemyn tam, kad jis tinkamai įsistatytų.

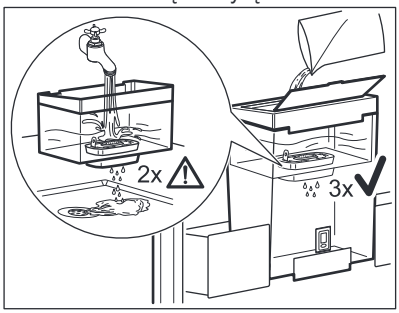

4. Pripildykite vandens baką.
   a. Norėdami pripildyti baką šaltu vandeniu, paprasčiausiai atidarykite atverčiamą dangtelį, paimkite puodelį krano vandens ir pripilkite į baką per dangtelį, kaip parodyta paveikslėlyje (naudokite dangtelį kiekvieną kartą, kai pripildote vandens), arba išimkite vandens baką (patraukite rankenėlę (1) ir išimkite jį iš savo vietos (2)) ir

pripildykite jį šaltu vandeniu iš krano.

PERSPĖJIMAS!
Norint neišlaistyti vandens uždarant ir atidarant šaldytuvo duris, rekomenduojame visiškai nepripildyti vandens bako, ne daugiau 4 litrų.

Jei nenaudojote filtruoto vandens, esančio vandens bake, ilgiau nei 1–2 dienas, išpilkite jį iš PUREADVANTAGE™ vandens filtro ir išplaukite jį prieš pripildydami. Palaukite, kol vanduo išsifiltruos, ir kartokite „Vandens bako pripildymo“ veiksmą, kol PUREADVANTAGE™ vandens filtras bus pripildytas.

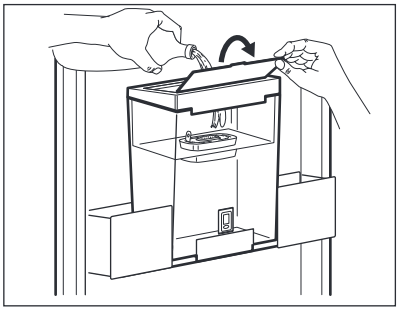

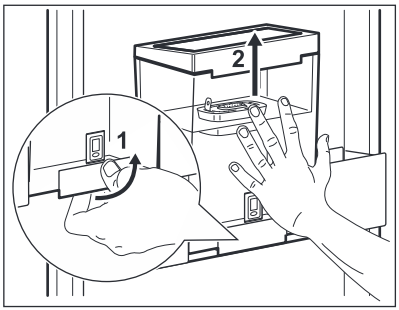

5.5 Išimkite kasetę, laikydami už rankenėlės

Norėdami po keturių savaičių pakeisti kasetę, išimkite ją iš vidinio bako, laikydami už viršuje esančios rankenėlės, ir pakartokite anksčiau aprašytus 1–3 veiksmus „Kaip naudoti PUREADVANTAGE™ filtro kasetę“.

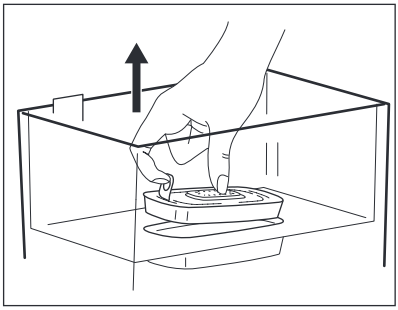

5.6 PUREADVANTAGE™ „Memo“ įjungimas

Dėl maksimalaus filtro veikimo ir optimalaus skonio, svarbu reguliariai keisti PUREADVANTAGE™ kasetes. PUREADVANTAGE™ rekomenduoja keisti kasetę savo šaldytuvo PUREADVANTAGE™ įtaise kas keturias savaites.

PUREADVANTAGE™ „Memo“ automatiškai primena, kada reikia pakeisti kasetę.

Unikalus PUREADVANTAGE™ „Memo“ indikatorius nustato rekomenduojamą kasetės naudojimo laiką.

PUREADVANTAGE™ „Memo“ yra priešais vandens baką.

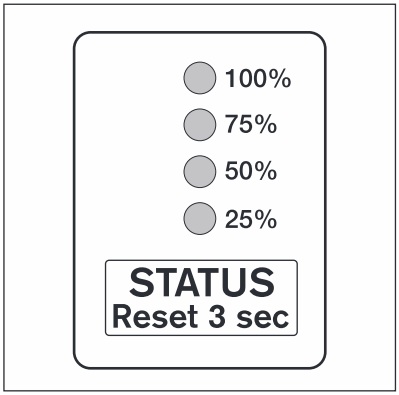

Norėdami įjungti „Memo“ indikatorių, palaikykite nuspaudę paleidimo mygtuką, esantį ant bako dangčio, kol ekrane pasirodys keturios juostos ir du kartus sumirksės.
„Memo“ indikatorius dabar nustatytas.

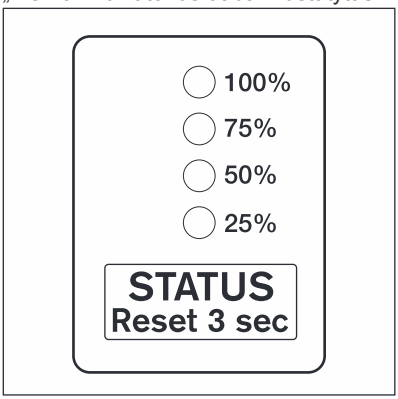

5.7 PUREADVANTAGE™ „Memo“ funkcinė kontrolė

Mirksintys „Memo“ taškai rodo, kad „Memo“ veikia.

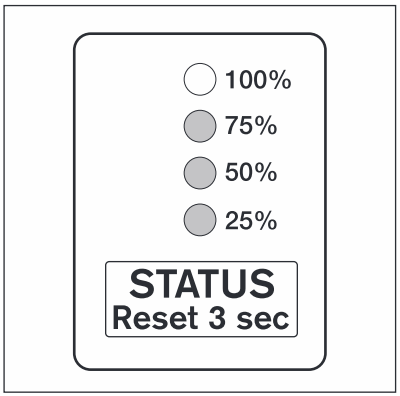

5.8 Naudojimo trukmės indikatorius

PERSPĖJIMAS!
Naudojimo trukmės indikatorius yra skirtas naudoti tik su PUREADVANTAGE™ filtro kasetėmis.

Naudojimo trukmės indikatorius primena, kada jau laikas keisti PUREADVANTAGE™ filtrą. Kiekvienas taškas reiškia maždaug vienos savaitės naudojimo trukmę. Rekomenduojamas keturių savaičių (30 dienų) trukmės PUREADVANTAGE™ filtro naudojimo laikas prilygsta keturiems taškams (100 %). Po kiekvienos savaitės išnyks po vieną apskritimą ir bus rodoma likusi filtro naudojimo trukmė.

1. Norėdami įjungti ekraną, spauskite STATUS.
2. Norėdami pamatyti PUREADVANTAGE™ filtro būseną bet kada spauskite STATUS 0,5–2 sekundes. Pavyzdžiui, kai matomos keturios lemputės, filtrą bus galima naudoti keturias savaites (100 % naudojimo trukmė).

3. Norėdami atkurti laiko skaičiavimą, spauskite STATUS 3 sekundes arba ilgiau.
   Pakeiskite PUREADVANTAGE™ filtrą, kai visos lemputės mirksi

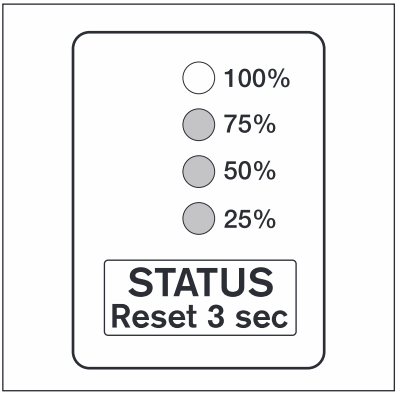

5.9 Svarbi informacija

- Šaldytuvo durų vožtuvas, esant normaliam darbo režimui, turi būti uždarytas vandens vožtuvu.
- Naudokite tik geriamąjį vandenį. Naudojant kitokius gėrimus gali likti nuosėdos, atsirasti pašalinis skonis arba kvapas rezervuare ar piltuve.
- Baigiantis vandeniui rezervuare galima išgirsti įeinančio į rezervuarą oro garsą.
- Jei vandens srovė labai silpna, paspauskite valdymo svirtį dar kartą. Palaikykite stiklinę po piltuvu kelias sekundes ir įsitikinkite, kad visas vanduo bėga į ją.
- Nenaudokite gazuotų gėrimų. Dėl dujų slėgio gėrimas gali išbėgti.
- Neužmirškite, kad vanduo yra maisto produktas. Suvartokite filtruotą vandenį per 1–2 dienas.
- Jeigu PUREADVANTAGE™ vandens filtro nenaudosite ilgesnį laiką (pvz., per atostogas), rekomenduojame išpilti visą sistemoje likusį vandenį, o kasetę palikti filtro bake.
  Norėdami po ilgesnio laiko vėl naudotis filtro sistema, išimkite atgal kasetę ir pakartokite PUREADVANTAGE™ kasetės naudojimo 1–4 veiksmus.
- Vandens filtru PUREADVANTAGE™ galima filtruoti tik vietos savivaldybės prižiūrimą vandentiekio vandenį (pastaba: toks vanduo yra nuolat tikrinamas ir pagal galiojančias normas tinka gerti) arba privačiai išgaunamą vandenį, kuris buvo patikrintas ir yra tinkamas gerti.
  Jei valdžios institucijų nurodymu vandentiekio vanduo turi būti virinamas, PUREADVANTAGE™ filtru filtruotas vanduo irgi turi būti virinamas. Jei nurodymas dėl vandens virinimo yra atšaukiamas, visą filtro sistemą reikia išvalyti ir įdėti naują kasetę.

Daugiau informacijos apie PUREADVANTAGE™ filtro kasetes ir „Memo“ indikatorių galite rasti kompanijos PUREADVANTAGE™ informaciniame leidinyje.

Naujas PUREADVANTAGE™ filtro kasetes ir „Memo“ indikatorių įsigyti galite Electrolux klientų aptarnavimo centre.

6. VALYMAS IR PRIEŽIŪRA

ĮSPĖJIMAS!
Žr. saugos skyrius.

6.1 Vidaus valymas

Prieš naudodami prietaisą pirmą kartą, drungnu vandeniu ir nedideliu kiekiu neutralaus muilo nuplaukite prietaiso vidų ir visas vidines dalis – taip pašalinsite naujam prietaisui būdingą kvapą; paskui gerai nusausinkite.

PERSPĖJIMAS!
Nenaudokite valomųjų priemonių ar šveičiamųjų miltelių, nes jie pažeis dangą.

6.2 Reguliarus valymas

PERSPĖJIMAS!
Netraukite, nejudinkite ir nepažeiskite jokių korpuso viduje esančių vamzdelių ir (arba) kabelių.

PERSPĖJIMAS!
Būkite atsargūs, kad nepažeistumėte aušinimo sistemos.

PERSPĖJIMAS!
Kai šaldytuvą perkeliate, jį kelkite už priekinio krašto, kad nesubraižytumėte grindų.

Prietaisą būtina reguliariai valyti:

1. Vidų ir priedus valykite šilto vandens ir neutralaus muilo tirpalu.
2. Reguliariai tikrinkite durelių tarpiklius ir juos nuvalykite, kad jie būtų švarūs ir be jokių nešvarumų.
3. Nuplaukite ir gerai nusausinkite.
4. Jeigu pasiekiama, prietaiso gale esantį kondensatorių ir kompresorių valykite šepetėliu.
   Tokiu būdu pagerinsite prietaiso veikimą, bus mažiau sunaudojama elektros energijos.

6.3 Šaldytuvo atitirpdymas

Įprasto prietaiso naudojimo metu, kai nustoja veikti kompresorius, nuo šaldytuvo skyriaus sienelės automatiškai pašalinamas šerkšnas. Atitirpęs vanduo lataku nuteka į specialų indą, esantį prietaiso galinėje dalyje, virš kompresoriaus; ten vanduo išgaruoja.

Labai svarbu reguliariai išvalyti atitirpusio vandens nutekėjimo angą, kuri yra šaldytuvo skyriaus kanalo viduryje – tada vanduo neišsilies ir nelašės ant viduje esančių maisto produktų.

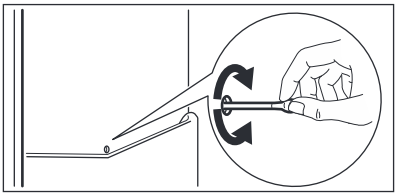

6.4 Laikotarpiai, kai prietaisas nenaudojamas

Jeigu prietaisas ilgą laiką nebus naudojamas, atlikite tokius veiksmus:

1. Atjunkite prietaisą nuo elektros tinklo.
2. Išimkite visus maisto produktus.
3. Prietaisą ir visus priedus išvalykite.
4. Dureles palikite atidarytas, kad nesikauptų nemalonūs kvapai.

7. TRIKČIŲ ŠALINIMAS

ĮSPĖJIMAS!
Žr. saugos skyrius.

7.1 Ką daryti, jeigu..

Problema	Galima priežastis	Sprendimas
Prietaisas veikia triukšmingai.	Prietaisas netinkamai pastatytas.	Patikrinkite, ar prietaisas stabiliai stovi.
Kompresorius veikia be perstojo.	Netinkamai nustatyta temperatūra.	Skaitykite skyrių „Naudojimas“.

Problema	Galima priežastis	Sprendimas
	Vienu metu įdėta daug maisto produktų.	Palaukite kelias valandas ir dar kartą patikrinkite temperatūrą.
	Per aukšta patalpos temperatūra.	Žr. klimato klasių schemą techninių duomenų plokštelėje.
	Į prietaisą įdėti maisto produktai pernelyg šilti.	Prieš dėdami maisto produktus į prietaisą, palaukite, kol jie atvės iki kambario temperatūros.
Į šaldytuvą teka vanduo.	Užsikimšo vandens išleidimo anga.	Išvalykite vandens išleidimo angą.
	Maisto produktai neleidžia vandeniui nutekėti į vandens rinktuvą.	Patikrinkite, ar maisto produktai neliečia galinės sienelės.
Ant grindų yra vandens.	Atitirpusio vandens nutekėjimo vamzdelis veda ne į garinimo indą, esantį virš kompresoriaus.	Pritvirtinkite atitirpusio vandens nutekėjimo vamzdelį prie garinimo indo.
Temperatūra prietaise per žema / per aukšta.	Nustatyta netinkama temperatūra.	Nustatykite aukštesnę arba žemesnę temperatūrą.
	Maisto produktų temperatūra per aukšta.	Prieš sudėdami maisto produktus, juos atvėsinkite iki kambario temperatūros.
	Vienu metu laikoma daug maisto produktų.	Vienu metu sudėkite mažiau maisto produktų.

Jei problemos išspręsti nepavyko, kreipkitės į artimiausią įgaliotąjį aptarnavimo centrą.

7.2 Lemputės keitimas

1. Ištraukite kištuką iš elektros tinklo lizdo.
2. Paspauskite judamąją dalį, kad atidarytumėte lemputės dangtelį (1).
3. Nuimkite lemputės gaubtelį (2).

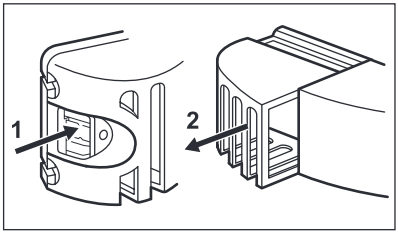

4. Seną lemputę pakeiskite nauja, tos pačios galios ir formos, specialiai buitiniams prietaisams skirta lempute.
5. Uždėkite lemputės gaubtelį.
6. Įjunkite kištuką į elektros tinklo lizdą.
7. Atidarykite dureles. Patikrinkite, ar lemputė įsijungia.

8. ĮRENGIMAS

ĮSPĖJIMAS!
Žr. saugos skyrius.

8.1 Padėties parinkimas

Prietaisą įrenkite sausoje, gerai vėdinamoje vietoje, kurioje aplinkos temperatūra atitiktų klimato klasę, nurodytą prietaiso duomenų lentelėje:

Klimato klasė	Aplinkos oro temperatūra
SN	10–32 °C
N	16–32 °C
ST	16–38 °C
T	16–43 °C

8.2 Elektros prijungimas

- Prieš prijungdami prietaisą prie elektros tinklo, patikrinkite, ar duomenų lentelėje nurodyta įtampa ir dažnis atitinka maitinimo tinkle esančią įtampą ir dažnį.
- Šis prietaisas turi būti įžemintas. Šiam tikslui elektros maitinimo kabelio kištuke įrengtas kontaktas. Jei namų elektros tinklo lizdas neįžemintas, prietaisą prijunkite prie atskiro įžeminimo – paisykite galiojančių reglamentų ir pasitarkite su kvalifikuotu elektriku.
- Jei nesilaikoma pirmiau pateiktų saugos nurodymų, gamintojas neprisiima jokios atsakomybės.
- Šis prietaisas atitinka EEB direktyvas.

8.3 Prietaiso įrengimas ir durelių atidarymo krypties keitimas

Žr. atskiras įrengimo (vėdinimo reikalavimų, išlygiavimo) ir durelių atidarymo krypties keitimo instrukcijas.

9. TECHNINĖ INFORMACIJA

9.1 Techniniai duomenys

Aukštis	1 854 mm
Plotis	595 mm
Gylis	668 mm

Įtampa	230–240 V
Dažnis	50 Hz

Techninė informacija pateikta duomenų lentelėje, kuri yra ant prietaiso išorinės ar vidinės pusės, ir energijos plokštelėje.

10. APLINKOS APSAUGA

Atiduokite perdirbti medžiagas, pažymėtas šiuo ženklu ♺. Išmeskite pakuotę į atitinkamą atliekų surinkimo konteinerį, kad ji būtų perdirbta. Padėkite saugoti aplinką bei žmonių sveikatą ir surinkti bei perdirbti elektros ir elektronikos prietaisų atliekas.

Neišmeskite šiuo ženklu pažymėtų prietaisų kartu su kitomis buitinėmis atliekomis. Atiduokite šį gaminį į vietos atliekų surinkimo punktą arba susisiekite su vietnos savivaldybe dėl papildomos informacijos.

ÍNDICE

1. INFORMAÇÕES DE SEGURANÇA..... 42
2. INSTRUÇÕES DE SEGURANÇA..... 43
3. FUNCIONAMENTO..... 45
4. UTILIZAÇÃO DIÁRIA..... 45
5. DISPENSADOR DE ÁGUA COM CARTUCHO DE FILTRO PUREADVANTAGE™..... 46
6. MANUTENÇÃO E LIMPEZA..... 51
7. RESOLUÇÃO DE PROBLEMAS..... 52
8. INSTALAÇÃO..... 53
9. INFORMAÇÃO TÉCNICA..... 54

ESTAMOS A PENSAR EM SI

Obrigado por ter adquirido um aparelho Electrolux. Escolheu um produto que traz com ele décadas de experiência profissional e inovação. Engenhoso e elegante, foi concebido a pensar em si. Assim, quando o utilizar, terá a tranquilidade de saber que obterá sempre óptimos resultados.
Bem-vindo(a) à Electrolux.
Visite o nosso website para:



Resolver problemas e obter conselhos de utilização, catálogos e informações sobre serviços:
www.electrolux.com/webselfservice



Registar o seu produto para beneficiar de um serviço melhor:
www.registerelectrolux.com



Adquirir acessórios, consumíveis e peças de substituição originais para o seu aparelho:
www.electrolux.com/shop

APOIO AO CLIENTE E ASSISTÊNCIA

Utilize sempre peças de substituição originais.
Quando contactar o nosso Centro de Assistência Técnica Autorizado, certifique-se de que tem os seguintes dados disponíveis: Modelo, PNC, Número de Série. A informação encontra-se na placa de características.

Aviso / Cuidado - Informações de segurança

Informações gerais e sugestões

Informações ambientais

Sujeito a alterações sem aviso prévio.

1. ⚠ INFORMAÇÕES DE SEGURANÇA

Leia atentamente as instruções fornecidas antes de instalar e utilizar o aparelho. O fabricante não é responsável por ferimentos ou danos resultantes de instalação ou utilização incorrectas. Guarde sempre as instruções num sítio seguro e acessível para consultar no futuro.

1.1 Segurança para crianças e pessoas vulneráveis

- Este aparelho pode ser utilizado por crianças com 8 anos ou mais e por pessoas portadoras de alguma deficiência, desde que recebam instruções e/ou supervisão relativamente à utilização do aparelho de forma segura e compreendam os perigos envolvidos.
- Não permita que as crianças brinquem com o aparelho.
- A limpeza e a manutenção básica do aparelho não devem ser efectuadas por crianças sem supervisão.
- Mantenha todos os materiais de embalagem fora do alcance das crianças e elimine-os de forma apropriada.

1.2 Segurança geral

- Este aparelho destina-se exclusivamente a utilizações domésticas ou semelhantes, tais como:
  - turismo rural; áreas de cozinha destinadas ao pessoal em lojas, escritórios e outros ambientes de trabalho;
  - utilização por clientes de hotéis, motéis e outros ambientes do tipo residencial.
- Mantenha desobstruídas as aberturas de ventilação do aparelho ou da estrutura onde ele se encontra encastrado.
- Não utilize um dispositivo mecânico ou qualquer meio artificial para acelerar o processo de descongelação além daqueles recomendados pelo fabricante.

- Não danifique o circuito de refrigeração.
- Não utilize aparelhos eléctricos dentro dos compartimentos do aparelho destinados a alimentos, a não ser que sejam do tipo recomendado pelo fabricante.
- Não utilize jactos de água ou vapor para limpar o aparelho.
- Limpe o aparelho com um pano macio e húmido. Utilize apenas detergentes neutros. Não utilize produtos abrasivos, esfregões, solventes ou objectos metálicos.
- Não guarde substâncias explosivas, como latas de aerossóis com agente de pressão inflamável, dentro do aparelho.
- Se o cabo de alimentação estiver danificado, deve ser substituído pelo fabricante, por um agente de assistência autorizado ou por uma pessoa igualmente qualificada, para evitar perigos.

2. INSTRUÇÕES DE SEGURANÇA

2.1 Instalação

ADVERTÊNCIA!
A instalação deste aparelho só deve ser efectuada por uma pessoa qualificada.

- Retire todos os materiais de embalagem e os parafusos de transporte.
- Não instale nem utilize o aparelho se ele estiver danificado.
- Siga as instruções de instalação fornecidas com o aparelho.
- Tenha sempre cuidado quando deslocar o aparelho porque ele é pesado. Utilize sempre luvas e calçado de protecção.
- Certifique-se de que o ar pode circular em torno do aparelho.
- Aguarde pelo menos 4 horas antes de ligar o aparelho à fonte de alimentação. Isto permite que o óleo regresse ao compressor.
- Não instale o aparelho perto de radiadores, fogões, fornos ou placas.
- A parte posterior do aparelho deve ficar virada para uma parede.
- Não instale o aparelho em locais com luz solar directa.
- Não instale este aparelho em locais demasiado húmidos ou frios, como anexos exteriores, garagens ou caves.
- Quando deslocar o aparelho, eleve-o na parte da frente para evitar riscar o chão.

2.2 Ligação eléctrica

ADVERTÊNCIA!
Risco de incêndio e choque eléctrico.

- O aparelho tem de ficar ligado à terra.
- Certifique-se de que a informação sobre a ligação eléctrica existente na placa de características está em conformidade com a alimentação

eléctrica. Se não estiver, contacte um electricista.
- Utilize sempre uma tomada bem instalada e à prova de choques eléctricos.
- Não utilize adaptadores de tomadas duplas ou triplas, nem cabos de extensão.
- Certifique-se de que não danifica os componentes eléctricos (ficha e cabo de alimentação eléctrica, compressor, etc.). Contacte um Centro de Assistência Técnica Autorizado ou um electricista se for necessário substituir componentes eléctricos.
- O cabo de alimentação eléctrica deve ficar abaixo do nível da ficha.
- Ligue a ficha à tomada eléctrica apenas no final da instalação. Certifique-se de que a ficha fica acessível após a instalação.
- Não puxe o cabo de alimentação para desligar o aparelho. Puxe sempre a ficha de alimentação.

2.3 Utilização

ADVERTÊNCIA!
Risco de ferimentos, queimaduras, choque eléctrico ou incêndio.

- Não altere as especificações deste aparelho.
- Não coloque dispositivos eléctricos (por ex. máquinas de fazer gelados) no interior do aparelho, excepto se forem autorizados pelo fabricante.
- Tenha cuidado para não provocar danos no circuito de refrigeração. Contém isobutano (R600a), um gás natural com um alto nível de compatibilidade ambiental. Este gás é inflamável.
- Se ocorrerem danos no circuito de refrigeração, certifique-se de que não existem chamas e fontes de ignição na divisão. Ventile bem a divisão.
- Não permita que objectos quentes toquem nas peças de plástico do aparelho.
- Não guarde gases e líquidos inflamáveis no aparelho.
- Não coloque produtos inflamáveis, nem objectos molhados com produtos inflamáveis, no interior, perto ou em cima do aparelho.
- Não toque no compressor ou no condensador. Estes estão quentes.

2.4 Manutenção e limpeza

ADVERTÊNCIA!
Risco de ferimentos ou danos no aparelho.

- Antes de qualquer acção de manutenção, desactive o aparelho e desligue a ficha da tomada eléctrica.
- Este aparelho contém hidrocarbonetos na sua unidade de arrefecimento A manutenção e o recarregamento só devem ser efectuados por uma pessoa qualificada.
- Inspeccione regularmente o escoamento do aparelho e limpe-o, se necessário. Se o orifício de escoamento estiver bloqueado, a água descongelada fica acumulada na parte inferior do aparelho.

2.5 Eliminação

ADVERTÊNCIA!
Risco de ferimentos ou asfixia.

- Desligue o aparelho da alimentação eléctrica.
- Corte o cabo de alimentação eléctrica e elimine-o.
- Remova a porta para evitar que crianças ou animais de estimação fiquem fechados no interior do aparelho.
- O circuito de refrigeração e os materiais de isolamento deste aparelho não prejudicam a camada de ozono.
- A espuma de isolamento contém gás inflamável. Contacte a sua autoridade municipal para saber como eliminar o aparelho correctamente.
- Não provoque danos na parte da unidade de arrefecimento que está próxima do permutador de calor.

3. FUNCIONAMENTO

3.1 Ligar

1. Ligue a ficha na tomada eléctrica.
2. Rode o regulador da temperatura no sentido horário para uma regulação média.

3.2 Desligar

Para desligar o aparelho, rode o regulador da temperatura para a posição “O”.

3.3 Regulação da temperatura

A temperatura é regulada automaticamente.

Normalmente, uma definição média é a mais adequada. No entanto, a regulação exacta deve ser escolhida tendo em conta que a temperatura no interior do aparelho depende do seguinte:

- temperatura ambiente;
- frequência de abertura da porta;
- quantidade de alimentos armazenados;
- localização do aparelho.

1. Rode o regulador de temperatura para definições inferiores para obter frio mínimo.
2. Rode o regulador de temperatura para definições superiores para obter frio máximo.

CUIDADO!
Se a temperatura ambiente for alta ou se o aparelho estiver completamente cheio e estiver regulado para as temperaturas mais baixas, pode funcionar continuamente e provocar a formação de gelo na parede posterior. Neste caso, o selector deve ser colocado num valor correspondente a temperatura mais elevada para permitir a descongelação automática e reduzir o consumo de energia.

4. UTILIZAÇÃO DIÁRIA

ADVERTÊNCIA!
Consulte os capítulos relativos à segurança.

4.1 Indicador de temperatura

O frigorífico está equipado com um indicador de temperatura para ajudar a garantir um armazenamento correcto dos alimentos. O símbolo na parte lateral do aparelho indica a área mais fria do frigorífico.

Se aparecer OK (A), coloque os alimentos na área indicada pelo símbolo; se não aparecer (B), ajuste o controlador da temperatura para uma regulação mais fria e aguarde 12 horas até voltar a verificar o indicador de temperatura.

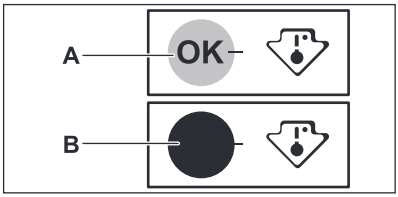

Após colocar alimentos frescos no aparelho, abrir a porta repetidamente ou ter tido a porta aberta durante bastante tempo, é normal que a indicação OK desapareça; aguarde pelo menos 12 horas antes de reajustar o controlador da temperatura.

4.2 FREESTORE

A função FREESTORE permite uma rápida refrigeração dos alimentos e mantém uma temperatura mais uniforme no compartimento. É recomendável activar a função FREESTORE quando a temperatura ambiente exceder os 25 °C.

Para activar o dispositivo FREESTORE, prima o respectivo botão.

A luz verde acende.

Quando desligar o aparelho, não se esqueça de desactivar a ventoinha premindo o botão novamente.
A luz verde apaga-se.

5. DISPENSADOR DE ÁGUA COM CARTUCHO DE FILTRO PUREADVANTAGE™

5.1 Unidade de filtragem de água PUREADVANTAGE™

Componentes internos

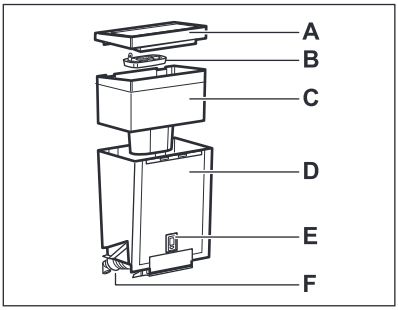

A. Protecção + tampa
B. Inclui cartucho de água pura
C. Depósito interno
D. Depósito de água
E. Memo de água pura - indicador electrónico de substituição do cartucho
F. Válvula + junta vedante

Componentes externos

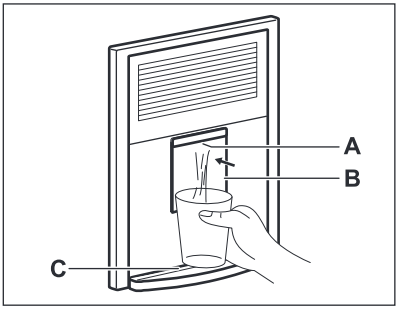

A. Dispensador
B. Alavanca da água
C. Tabuleiro de recolha de pingos

5.2 Operações iniciais para utilizar o seu dispensador de água

1. Retire todas as fitas e outros sistemas de protecção do conjunto do depósito.
2. Limpe os componentes, conforme descrito em “Procedimento de limpeza do dispensador de água”, para remover eventuais resíduos.

5.3 Procedimento de limpeza do dispensador de água

1. Liberte os dois elementos de bloqueio nos lados do depósito, conforme indicado nas figuras.

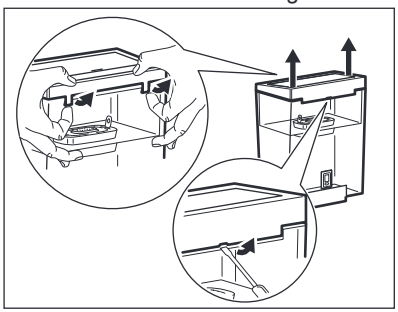

2. Retire o cartucho PUREADVANTAGE™ da unidade de filtragem de água.
3. Pressione os elementos de bloqueio no meio e puxe para cima.

4. Desloque o bloqueador na direcção do centro do depósito.
5. Empurre o depósito na direcção da válvula.
6. Retire a tampa e o depósito interno.
7. Desenrosque a válvula, rodando-a para a esquerda (tenha atenção para não soltar o vedante da válvula, pois este é necessário para o correcto funcionamento da unidade).
8. Lave a tampa do depósito, a válvula e o vedante com uma solução de água morna e detergente neutro. Enxagúe e insira-os no orifício da porta durante a limpeza dos restantes componentes (para evitar fugas de ar frio do frigorífico).
9. Lave o depósito e o depósito interno com uma solução de água morna e detergente neutro e enxagúe-os em seguida.
10. Após a limpeza das peças do depósito, retire a válvula da porta do frigorífico e monte o depósito pela ordem inversa (4;3;2;1) à da desmontagem (tenha em atenção o posicionamento da junta vedante da válvula).
11. Coloque o depósito montado na porta, na direcção da válvula.
12. Trave o elementos de bloqueio pela ordem inversa à da libertação.
13. Volte a inserir o cartucho PUREADVANTAGE™ no depósito interno.

5.4 Como utilizar o cartucho de filtro PUREADVANTAGE™

1. Prepare o cartucho.
   a. Para preparar o cartucho de filtro PUREADVANTAGE™, remova a embalagem protectora (nota: o cartucho e a embalagem interior poderão parecer húmidos, mas é apenas condensação).
   b. Mergulhe o cartucho em água fria e agite-o suavemente para remover eventuais bolhas de ar. O filtro está agora pronto a ser usado.
   Ao contrário de outros cartuchos de filtro para água, não é necessário demolhar previamente o novo cartucho PUREADVANTAGE™.

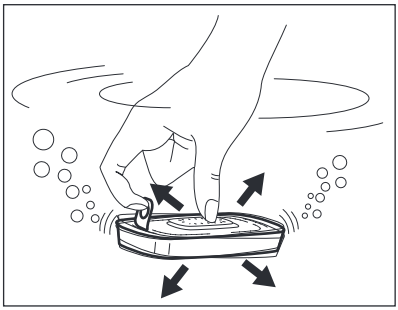

2. Coloque-o no depósito interno.
   a. Retire a tampa. Antes de colocar o cartucho, retire o depósito interno e lave-o, enxagúe-o e seque-o bem.
   b. Lave bem o interior do depósito de água com um pano húmido e seque-o bem.
   c. Coloque o cartucho no depósito do filtro e empurre para baixo até fazer clique. O cartucho deve ficar na devida posição mesmo que vire o depósito interno de cima para baixo.

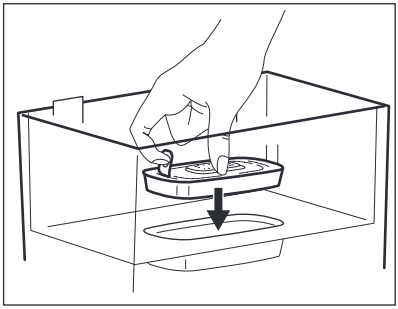

3. Enxagúe o cartucho.
   a. Retire o depósito interno da unidade de filtragem da água PUREADVANTAGE™, encha-o com água fria da torneira e permita que a água passe pelo filtro.
   b. Deixe escorrer os dois primeiros enchimentos para o lava-louça. Estes dois primeiros enchimentos servem para limpar o cartucho do filtro.

c. Coloque o depósito interno na unidade de filtragem de água PUREADVANTAGE™.

d. Volte a colocar a tampa no depósito e pressione-a cuidadosamente para baixo para garantir que fica na devida posição.

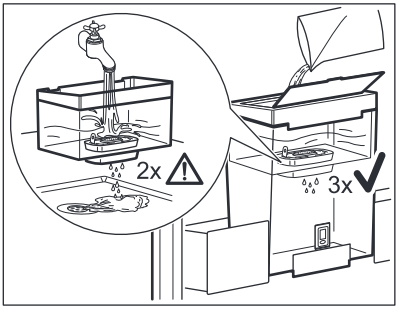

4. Reabasteça o depósito de água.

a. Para encher o depósito com água fria, basta abrir a tampa no topo e despejar um jarro de água da torneira, conforme indicado na figura (utilize a tampa sempre que desejar encher com água) ou retirar o depósito da água (puxando a pega (1) e removendo-o do respectivo sítio (2)) e enchê-lo com água fria debaixo da torneira.

CUIDADO!
Para evitar o risco de derrame de água quando abrir ou fechar a porta do frigorífico, recomendamos que não encha totalmente o depósito de água, ficando pelo máximo de 4 litros.

Se não tiver utilizado toda a água filtrada existente no depósito no prazo de 1 a 2 dias, despeje a água restante na unidade de filtragem de água PUREADVANTAGE™ e lave o depósito antes de voltar a enchê-lo.
Aguarde até que a água seja filtrada e repita a acção "Reabasteça o depósito de água" quantas vezes desejar, até que a unidade de filtragem de água PUREADVANTAGE™ esteja cheia.

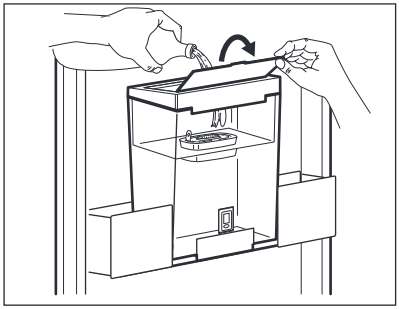

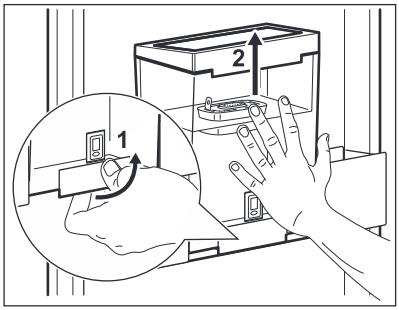

5.5 Remover o cartucho com a pega em anel

Para substituir o cartucho após quatro semanas, basta puxá-lo pela pega em anel do topo do cartucho, para o retirar

do depósito interno, e repetir os passos 1 a 3 descritos em “Como utilizar o cartucho de filtro PUREADVANTAGE™”.

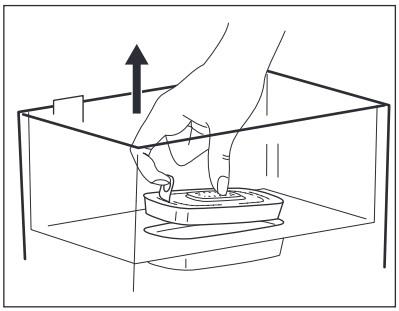

5.6 Activar o Memo PUREADVANTAGE™

Para obter o máximo desempenho do filtro e um sabor óptimo, é importante substituir regularmente o cartucho PUREADVANTAGE™. A PUREADVANTAGE™ recomenda a substituição do cartucho na unidade PUREADVANTAGE™ do seu frigorífico a cada quatro semanas.

O Memo PUREADVANTAGE™ avisa automaticamente quando for necessário substituir o cartucho.

O Memo PUREADVANTAGE™ exclusivo mede o tempo de uso recomendado do cartucho.

O Memo PUREADVANTAGE™ encontra-se na parte da frente do depósito de água.

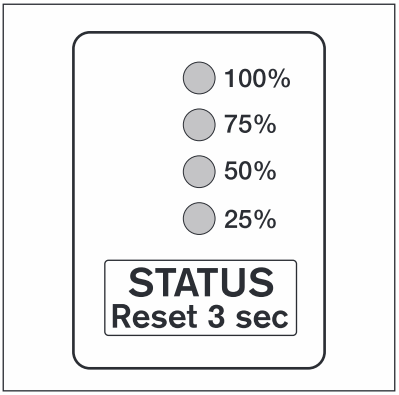

Para activar o Memo, prima o botão na tampa e mantenha-o premido até surgirem todas as quatro barras no visor e piscarem duas vezes.
O Memo está agora configurado.

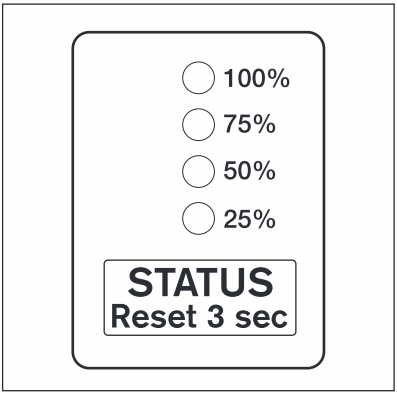

5.7 Controlo funcional do Memo PUREADVANTAGE™

Os pontos intermitentes no Memo indicam que ele está a funcionar.

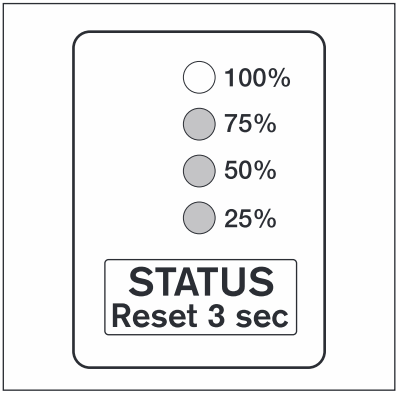

5.8 Indicador de tempo de vida

CUIDADO!
O indicador de tempo de vida foi concebido para ser usado apenas com cartuchos de filtro PUREADVANTAGE™.

O indicador de tempo de vida avisa quando for necessário substituir o filtro PUREADVANTAGE™. Cada ponto significa a duração de uma semana. A duração recomendada do filtro PUREADVANTAGE™ é de quatro semanas (30 dias), ou seja, quatro pontos (100%). Após cada semana, desaparece um círculo para indicar a vida útil restante do filtro.

1. Para activar a indicação, prima STATUS.
2. Para ver o estado do filtro PUREADVANTAGE™ em qualquer momento, prima STATUS durante 0,5 - 2 segundos. Por exemplo: se as quatro luzes acenderem, o filtro está 100% novo e restam quatro semanas de utilização.
3. Para repor o temporizador, prima STATUS durante 3 segundos ou mais.

Substitua o filtro PUREADVANTAGE™ quando todas as luzes estiverem intermitentes.

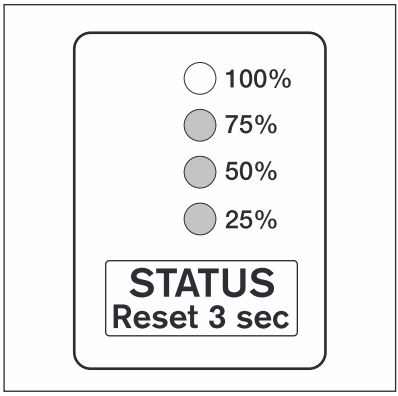

5.9 Informações importantes

- O orifício da válvula da porta do frigorífico tem de estar fechado com a válvula da água durante o funcionamento normal do aparelho.
- Utilize apenas água potável. A utilização de outro tipo de bebida pode deixar resíduos, sabor ou cheiro no reservatório e na torneira.
- É possível ouvir alguns ruídos provocados pela entrada de ar durante a saída da água do reservatório.
- Se a água não fluir facilmente, volte a pressionar a alavanca de accionamento. Mantenha o copo debaixo da torneira durante alguns instantes para garantir que recolhe toda a água.
- Não utilize bebidas gaseificadas como refrigerantes. A bebida pode verter devido à pressão do gás.
- Lembre-se de que a água é um produto alimentar. Consuma a água filtrada no prazo de um a dois dias.
- Se não pretender utilizar a unidade de filtragem de água PUREADVANTAGE™ durante um longo período de tempo (férias, etc.), recomendamos que despeje toda a água existente no sistema e que deixe o cartucho dentro do depósito do filtro.

Antes de voltar a usar o sistema, retire o cartucho e repita os passos 1 a 4 de “Como utilizar o cartucho de filtro PUREADVANTAGE™”.

- A unidade de filtragem de água PUREADVANTAGE™ foi concebida para ser utilizada apenas com água potável fornecida pelos serviços municipais (nota: esta água é constantemente controlada e, de acordo com os regulamentos legais, própria para consumo) ou com água de fontes de fornecimento privadas que tenha sido testada e classificada como água potável própria para consumo.
  Se as suas autoridades municipais derem instruções para ferver a água da torneira, a água filtrada pelo filtro PUREADVANTAGE™ também terá de ser fervida. Quando as instruções para ferver a água deixarem de estar em vigor, é necessário limpar todo o sistema de filtragem e inserir um novo cartucho.

Poderá obter mais informações sobre a utilização de cartuchos de filtro PUREADVANTAGE™ e sobre o Memo no guia informativo do PUREADVANTAGE™.

Pode adquirir cartuchos de filtro PUREADVANTAGE™ e Memos novos através da rede de serviços comerciais da Electrolux.

6. MANUTENÇÃO E LIMPEZA

ADVERTÊNCIA!
Consulte os capítulos relativos à segurança.

6.1 Limpeza do interior

Antes de utilizar o aparelho pela primeira vez, limpe o interior e todos os acessórios internos com água morna e detergente neutro, para remover o cheiro típico de um produto novo, e seque minuciosamente.

CUIDADO!
Não utilize detergentes ou pós abrasivos, pois estes produtos danificam o acabamento.

6.2 Limpeza periódica

CUIDADO!
Não puxe, não desloque, nem danifique quaisquer tubos e/ou cabos no interior do aparelho.

CUIDADO!
Tenha cuidado para não danificar o sistema de arrefecimento.

CUIDADO!
Quando deslocar o aparelho, eleve-o na parte da frente para evitar riscar o chão.

O equipamento tem de ser limpo regularmente:

1. Limpe o interior e os acessórios com água morna e um pouco de detergente neutro.
2. Verifique regularmente os vedantes da porta e limpe-os para garantir que estão limpos e sem resíduos.
3. Enxagúe e seque cuidadosamente.
4. Se estiver acessível, limpe o condensador e o compressor na parte de trás do aparelho com uma escova.
   Esta operação vai melhorar o desempenho do aparelho e reduzir o consumo de electricidade.

6.3 Descongelar o frigorífico

O gelo é eliminado automaticamente do evaporador do compartimento do frigorífico sempre que o compressor motorizado pára, durante o funcionamento normal. A água resultante da descongelação é drenada por um canal para um recipiente especial colocado na parte traseira do aparelho, sobre o compressor motorizado, onde evapora.

É importante limpar periodicamente o orifício de descarga da água da descongelação, no centro do canal do compartimento do frigorífico, para evitar o transbordamento de água para os alimentos.

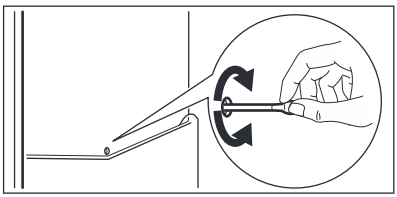

6.4 Períodos de inactividade

Quando não pretender utilizar o aparelho durante bastante tempo, adopte as seguintes precauções:

1. Desligue o aparelho da alimentação eléctrica.
2. Retire todos os alimentos.
3. Limpe o aparelho e todos os acessórios.
4. Deixe a(s) porta(s) aberta(s) para evitar cheiros desagradáveis.

7. RESOLUÇÃO DE PROBLEMAS

ADVERTÊNCIA!
Consulte os capítulos relativos à segurança.

7.1 O que fazer se…

Problema	Causa possível	Solução
O aparelho emite demasiado ruído.	O aparelho não está apoiado correctamente.	Verifique se o aparelho está estável.
O compressor funciona continuamente.	A temperatura seleccionada não é adequada.	Consulte o capítulo “Funcionamento”.
	Guardou demasiados alimentos ao mesmo tempo.	Aguarde algumas horas e volte a verificar a temperatura.
	A temperatura ambiente está demasiado elevada.	Consulte a classe climática na placa de características.
	Os alimentos colocados no aparelho estavam demasiado quentes.	Deixe que os alimentos arrefeçam até à temperatura ambiente antes de os guardar.

Problema	Causa possível	Solução
Há fluxo de água para o interior do frigorífico.	A saída da água está obstruída.	Limpe a saída da água.
	Existem alimentos a impedir que a água escorra para o colector da água.	Certifique-se de que os alimentos não tocam na parede traseira.
Existe água a escorrer para o chão.	A saída da água descongelada não está ligada ao tabuleiro de evaporação, por cima do compressor.	Encaixe o tubo de saída da água descongelada no tabuleiro de evaporação.
A temperatura no aparelho está demasiado baixa/alta.	O regulador de temperatura não está bem posicionado.	Seleccione uma temperatura mais alta/baixa.
	A temperatura de algum produto está demasiado elevada.	Deixe que a temperatura dos alimentos diminua até à temperatura ambiente antes de os guardar.
	Guardou demasiados alimentos ao mesmo tempo.	Guarde menos alimentos ao mesmo tempo.

Se estes conselhos não resultarem, contacte o Centro de Assistência Técnica Autorizado mais próximo.

7.2 Substituir a lâmpada

1. Desligue a ficha da tomada de eléctrica.
2. Pressione a parte móvel da tampa da lâmpada (1) para a soltar.
3. Retire a tampa da lâmpada (2).

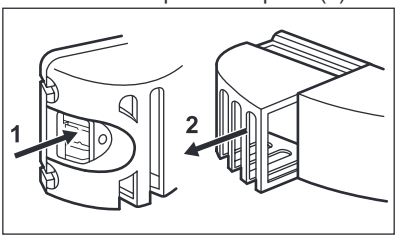

4. Substitua a lâmpada por uma com a mesma potência e forma, especialmente concebida para aparelhos domésticos.
5. Instale a tampa da lâmpada.
6. Ligue a ficha na tomada eléctrica.
7. Abra a porta. Certifique-se de que a lâmpada acende.

8. INSTALAÇÃO

ADVERTÊNCIA!
Consulte os capítulos relativos à segurança.

8.1 Posicionamento

Este aparelho deve ser instalado num espaço interior seco e bem ventilado,

onde a temperatura ambiente corresponda à classe climática indicada na placa de características do aparelho:

Classe climática	Temperatura ambiente
SN	+10 °C a +32 °C
N	+16 °C a +32 °C
ST	+16 °C a +38 °C
T	+16 °C a +43 °C

8.2 Ligação eléctrica

- Antes de ligar a ficha na tomada, certifique-se de que a voltagem e a frequência indicadas na placa de características correspondem à rede eléctrica da sua casa.
- O aparelho tem de ficar ligado à terra. A ficha do cabo de alimentação é fornecida com um contacto para esse fim. Se a tomada eléctrica doméstica não estiver ligada à terra, ligue o aparelho a uma ligação à terra separada que cumpra as normas actuais; consulte um electricista qualificado.
- O fabricante declina toda a responsabilidade caso as precauções de segurança acima não sejam cumpridas.
- Este aparelho está em conformidade com as Directivas da CEE.

8.3 Instalação do aparelho e inversão da abertura das portas

Consulte as instruções separadas relativas à instalação (requisitos de ventilação, nivelamento) e à inversão da abertura das portas.

9. INFORMAÇÃO TÉCNICA

9.1 Dados técnicos

Altura	1854 mm
Largura	595 mm
Profundidade	668 mm

Voltagem	230 - 240 V
Frequência	50 Hz

As informações técnicas encontram-se na placa de características, que está no exterior ou no interior do aparelho, bem como na etiqueta de energia.

10. PREOCUPAÇÕES AMBIENTAIS

Recicle os materiais que apresentem o símbolo . Coloque a embalagem nos contentores indicados para reciclagem. Ajude a proteger o ambiente e a saúde pública através da reciclagem dos aparelhos eléctricos e electrónicos. Não elimine os aparelhos que tenham o símbolo juntamente com os resíduos domésticos. Coloque o produto num ponto de recolha para reciclagem local ou contacte as suas autoridades municipais.

CONTENIDO

1. INFORMACIÓN SOBRE SEGURIDAD..... 56
2. INSTRUCCIONES DE SEGURIDAD.....57
3. FUNCIONAMIENTO..... 58
4. USO DIARIO.....59
5. DISPENSADOR DE AGUA CON CARTUCHO DE FILTRO PUREADVANTAGE™.....60
6. MANTENIMIENTO Y LIMPIEZA.....65
7. SOLUCIÓN DE PROBLEMAS.....66
8. INSTALACIÓN.....67
9. INFORMACIÓN TÉCNICA..... 68

PENSAMOS EN USTED

Gracias por adquirir un aparato Electrolux. Ha escogido un producto que contiene décadas de experiencia e innovación profesionales. Ingenioso y elegante, se ha diseñado pensando en usted. Así pues, siempre que lo utilice, puede tener la seguridad de que conseguirá excelentes resultados.
Bienvenido a Electrolux.
Consulte en nuestro sitio web:



Obtener consejos, folletos, soluciones a problemas e información de servicio:
www.electrolux.com/webselfservice



Registrar su producto para recibir un mejor servicio:
www.registerelectrolux.com



Adquirir accesorios, artículos de consumo y recambios originales para su aparato:
www.electrolux.com/shop

ATENCIÓN Y SERVICIO AL CLIENTE

Le recomendamos que utilice recambios originales.
Al contactar con nuestro centro autorizado de servicio técnico, cerciórese de tener la siguiente información a mano: Modelo, PNC, Número de serie.
La información se puede encontrar en la placa de características.

Advertencia / Precaución-Información sobre seguridad

Información general y consejos

Información sobre el medio ambiente

Salvo modificaciones.

1. ⚠ INFORMACIÓN SOBRE SEGURIDAD

Antes de instalar y utilizar el aparato, lea atentamente las instrucciones facilitadas. El fabricante no se hace responsable de lesiones o daños producidos como resultado de una instalación o un uso incorrectos: Conserve siempre estas instrucciones en lugar seguro y accesible para futuras consultas.

1.1 Seguridad de niños y personas vulnerables

- Este aparato puede ser utilizado por niños de 8 años en adelante y personas cuyas capacidades estén disminuidas siempre que cuenten con las instrucciones y/o la supervisión sobre uso del aparato de forma segura y comprendan los riesgos.
- No deje que los niños jueguen con el aparato.
- La limpieza y mantenimiento de usuario del aparato no podrán ser realizados por niños sin supervisión.
- Mantenga todo el material de embalaje fuera del alcance de los niños y deséchelo de forma adecuada.

1.2 Instrucciones generales de seguridad

- Este aparato está concebido para utilizarse en aplicaciones domésticas y similares, tales como:
  - Granjas; áreas de cocina para el personal en tiendas, oficinas y otros entornos de trabajo
  - Por clientes en hoteles, moteles, pensiones y otros entornos de tipo residencial
- Mantenga libres de obstrucciones las aberturas de ventilación del alojamiento del aparato o de la estructura empotrada.
- No utilice dispositivos mecánicos ni medios artificiales para acelerar el proceso de descongelación, excepto los recomendados por el fabricante.
- No dañe el circuito del refrigerante.

- No utilice dispositivos eléctricos dentro de los compartimientos para alimentos del aparato, salvo si son del tipo recomendado por el fabricante.
- No utilice pulverizadores ni vapor de agua para limpiar el aparato.
- Limpie el aparato con un paño suave humedecido. Utilice solo detergentes neutros. No utilice productos abrasivos, estropajos duros, disolventes ni objetos metálicos.
- No almacene sustancias explosivas tales como latas de aerosol con un propulsor inflamable en este aparato.
- Si el cable eléctrico sufre algún daño, el fabricante, su servicio técnico autorizado o un profesional cualificado tendrán que cambiarlo para evitar riesgos.

2. INSTRUCCIONES DE SEGURIDAD

2.1 Instalación

ADVERTENCIA!
Solo un electricista cualificado puede instalar este aparato.

- Retire todo el embalaje y los pasadores de transporte.
- No instale ni utilice un aparato dañado.
- Siga las instrucciones de instalación suministradas con el aparato.
- Tenga cuidado al mover el aparato, porque es pesado. Utilice siempre guantes de protección y calzado cerrado.
- Asegúrese de que el aire pueda circular alrededor del aparato.
- Espere al menos 4 horas antes de conectar el aparato a la alimentación eléctrica. Esto es para permitir que el aceite regrese al compresor.
- No instale el aparato cerca de radiadores, cocinas, hornos o placas de cocción.
- La parte posterior del aparato se debe colocar contra la pared.
- No instale el aparato donde reciba luz solar directa.
- No coloque este aparato en lugares demasiado húmedos o fríos, como anexos a una construcción, garajes o bodegas.
- Al mover el aparato, levántelo por el borde frontal para no arañar el suelo.

2.2 Conexión eléctrica

ADVERTENCIA!
Riesgo de incendios y descargas eléctricas.

- El aparato debe conectarse a tierra.
- Asegúrese de que las especificaciones eléctricas de la placa coincidan con las del suministro eléctrico de su hogar. En caso contrario, póngase en contacto con un electricista.
- Utilice siempre una toma con aislamiento de conexión a tierra correctamente instalada.
- No utilice adaptadores de enchufes múltiples ni cables prolongadores.
- Asegúrese de no provocar daños en los componentes eléctricos (como enchufe, cable de alimentación, compresor). Póngase en contacto con un electricista o con el servicio

técnico autorizado para cambiar los componentes eléctricos.
- El cable de alimentación debe estar por debajo del nivel del enchufe de alimentación.
- Conecte el enchufe a la toma de corriente únicamente cuando haya terminado la instalación. Asegúrese de tener acceso al enchufe del suministro de red una vez finalizada la instalación.
- No desconecte el aparato tirando del cable de conexión a la red. Tire siempre del enchufe.

2.3 Uso

ADVERTENCIA!
Existe riesgo de lesiones, quemaduras, descargas eléctricas o incendios.

- No cambie las especificaciones de este aparato.
- El utilice otros aparatos eléctricos (como máquinas de hacer helados) dentro de aparatos de refrigeración, a menos que el fabricante haya autorizado su utilización
- Tenga cuidado para no dañar el circuito de refrigerante. Contiene isobutano (R600a), un gas natural con alto grado de compatibilidad medioambiental. Este gas es inflamable.
- Si se daña el circuito del refrigerante, evite las llamas y fuentes de ignición en la habitación. Ventile la habitación.
- No toque con elementos calientes las piezas de plástico del aparato.
- No almacene gas ni líquido inflamable en el aparato.
- No coloque productos inflamables ni objetos mojados con productos inflamables dentro, cerca o encima del aparato.
- No toque el compresor ni el condensador. Están calientes.

2.4 Mantenimiento y limpieza

ADVERTENCIA!
Podría sufrir lesiones o dañar el aparato.

- Antes de proceder con el mantenimiento, apague el aparato y desconecte el enchufe de la red.
- Este equipo contiene hidrocarburos en la unidad de refrigeración. Solo una persona cualificada debe realizar el mantenimiento y la recarga de la unidad.
- Examine periódicamente el desagüe del aparato y límpielo si fuera necesario. Si el desagüe se bloquea, el agua descongelada se acumulará en la base del aparato.

2.5 Desecho

ADVERTENCIA!
Existe riesgo de lesiones o asfixia.

- Desconecte el aparato de la red.
- Corte el cable de conexión a la red y deséchelo.
- Retire la puerta para evitar que los niños y las mascotas queden encerrados en el aparato.
- El circuito del refrigerante y los materiales aislantes de este aparato no dañan la capa de ozono.
- La espuma aislante contiene gas inflamable. Póngase en contacto con las autoridades locales para saber cómo desechar correctamente el aparato.
- No dañe la parte de la unidad de refrigeración que está cerca del intercambiador de calor.

3. FUNCIONAMIENTO

3.1 Encendido

1. Conecte el enchufe a la toma de corriente.
2. Gire el regulador de temperatura hacia la derecha, a un ajuste intermedio.

3.2 Apagado

Para apagar el aparato, gire el regulador de temperatura hasta la posición "O".

3.3 Regulación de la temperatura

La temperatura se regula automáticamente.

Lo más idóneo es ajustar la temperatura en una posición intermedia.
Sin embargo, el ajuste exacto debe elegirse teniendo en cuenta que la temperatura interior del aparato depende de:
- temperatura ambiente,
- la frecuencia con que se abre la puerta,
- la cantidad de alimentos guardados,
- ubicación del aparato.

1. Gire el regulador de temperatura hacia ajustes más bajos para obtener el frío mínimo.
2. Gire el regulador de temperatura hacia ajustes más altos para obtener el frío máximo.

PRECAUCIÓN!
Si la temperatura ambiente es elevada o el aparato está totalmente lleno y se ha ajustado a las temperaturas más bajas, puede mantenerse en marcha de manera continua provocando la formación de escarcha en la pared posterior. En tal caso, el mando debe colocarse a temperatura más elevada para permitir la descongelación automática y reducir así el consumo energético.

4. USO DIARIO

ADVERTENCIA!
Consulte los capítulos sobre seguridad.

4.1 Indicador de temperatura

Para almacenar correctamente los alimentos, el frigorífico dispone de indicador de temperatura. El símbolo de la pared lateral indica el área más fría del frigorífico.

Si aparece OK (A), coloque los alimentos frescos en el área indicada con el símbolo, si no (B), ajuste el controlador de temperatura en más frío y espere 12 horas antes de volver a comprobar el indicador de temperatura.

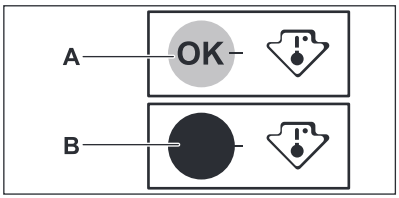

Después de colocar alimentos frescos en el aparato o después de abrir la puerta repetidamente o durante mucho tiempo, es normal que el indicador no muestre OK; espere al menos 12 horas para volver a ajustar el control de temperatura.

4.2 FREESTORE

La función FREESTORE permite enfriar los alimentos con rapidez y mantener una temperatura más uniforme dentro del compartimento. Se recomienda activar la función FREESTORE cuando la temperatura ambiente supera los 25°C.

Para activar el dispositivo FREESTORE, pulse la tecla.
Se enciende la luz verde.

Cuando apague el aparato, recuerde apagar el ventilador pulsando de nuevo la tecla.
Se apaga la luz verde.

5. DISPENSADOR DE AGUA CON CARTUCHO DE FILTRO PUREADVANTAGE™

5.1 Unidad del filtro de agua PUREADVANTAGE™

Componentes internos

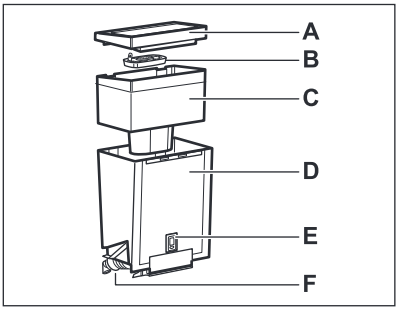

A. Cubierta + tapa
B. Incluye el cartucho de agua pura
C. Depósito interno
D. Depósito de agua
E. Memo Purewater: indicador electrónico de cambio de cartucho
F. Válvula + junta

Componentes externos

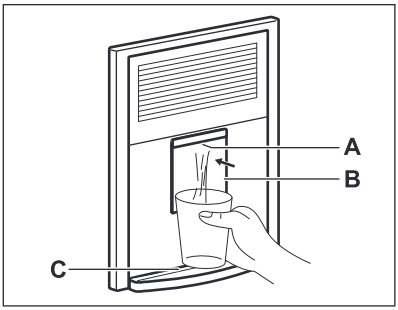

A. Dispensador
B. Nivel de agua
C. Bandeja de retención de goteo

5.2 Operaciones iniciales para el uso del dispensador de agua

1. Retire cintas y otros sistemas de protección del conjunto del depósito.
2. Limpie los componentes como se indica en el capítulo "Procedimiento de limpieza del dispensador de agua", para eliminar los posibles residuos.

5.3 Procedimiento de limpieza del dispensador de agua

1. Abra los dos elementos de retención situados a los lados del depósito, como se indica en las ilustraciones.

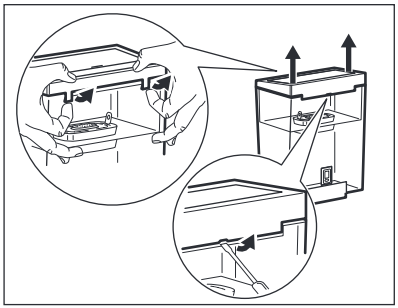

2. Retire el cartucho PUREADVANTAGE™ de la unidad de filtro de agua.
3. Presione los elementos de retención de la mitad y elévelo.
4. Desplace el elemento de retención hacia el depósito central.
5. Empuje el depósito hacia arriba en dirección a la válvula.
6. Retire la cubierta y el depósito interno.
7. Gire la válvula hacia la derecha para desenroscarla (preste especial atención para no aflojar la junta de la válvula, ya que es necesaria para

que la unidad funcione correctamente).

8. Limpie la tapa del depósito, la válvula y la junta con una solución de agua tibia y jabón neutro Aclare y colóquela dentro del orificio de la puerta durante la limpieza de los demás componentes (para evitar fugas de aire frío desde el frigorífico)
9. Limpie el depósito y el depósito interno con una solución de agua tibia y jabón neutro y aclárelos.
10. Después de limpiar los componentes del depósito retire la válvula de la puerta del frigorífico y monte el depósito en orden inverso (4-3-2-1) al del desmontaje (preste atención a la colocación de la junta de la válvula)
11. Coloque el depósito montado en la puerta, en dirección a la válvula
12. Cierre los elementos de retención en orden inverso al de apertura
13. Vuelva a insertar el cartucho PUREADVANTAGE™ en el depósito interno.

5.4 Cómo utilizar el cartucho de filtro PUREADVANTAGE™

1. Preparación del cartucho.
   a. Para preparar el cartucho de filtro PUREADVANTAGE™, retire el envoltorio de protección (nota: el cartucho y el envoltorio interior pueden aparecer húmedos; esto se debe sencillamente a la condensación).
   b. Sumerja el cartucho en agua fría y sacúdalo con suavidad para eliminar las posibles burbujas de aire Ya puede utilizar el filtro A diferencia de lo que sucede con otros cartuchos de filtro de agua, no es es necesario remojar previamente el nuevo cartucho PUREADVANTAGE™.

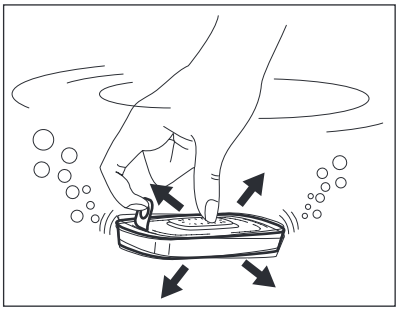

2. Introducción en el depósito interno.
   a. Retire la cubierta. Antes de introducir el cartucho, retire el depósito interno y límpielo bien, aclarándolo y secándolo con un paño.
   b. Limpie bien el interior del depósito de agua con un paño húmedo y séquelo a fondo.
   c. Coloque el cartucho en el depósito de agua y empújelo hacia abajo, hasta que encaje en su sitio con un chasquido El cartucho debe permanecer en su sitio si se invierte la posición del depósito interno.

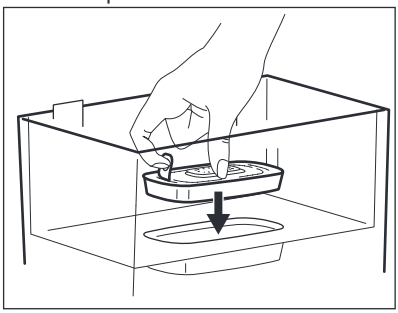

3. Enjuague del cartucho.
   a. Retire el depósito interno de la unidad de filtro PUREADVANTAGE™, llénelo de agua del grifo y déjela filtrar.
   b. Deseche en el fregadero los dos primeros llenados Estos se utilizan para enjuagar el cartucho de filtro
   c. Vuelva a colocar el depósito interno en la unidad de filtro de agua PUREADVANTAGE™.

d. Vuelva a colocar la tapa en el recipiente y presiónela con cuidado hacia abajo para cerciorarse de que encaja correctamente en su sitio

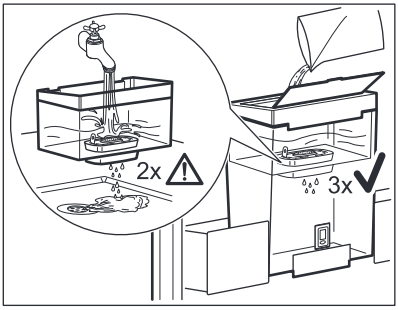

4. Rellenado del depósito de agua.

a. Para llenar el depósito con agua fría, simplemente abra la tapa superior abatible, vierta una jarra de agua en el depósito a través de la cubierta como se muestra en la ilustración (utilice la tapa cada vez que desee llenar el depósito de agua), o bien extraiga el depósito de agua (tire del asa (1) y extráigalo (2)) y rellénelo de agua fría bajo el grifo.

PRECAUCIÓN!
Para evitar que el agua salpique al abrir y cerrar la puerta del frigorífico se aconseja no llenar completamente el depósito, máximo 4 litros.

Si no ha utilizado toda el agua filtrada del depósito en uno o dos días, deshágase del agua que pueda haber en el interior de la unidad de filtro de agua PUREADVANTAGE™ y lávelo antes de volver a llenarlo. Espere a que el agua se filtre y repita el "Rellenado del depósito de agua" tantas veces como sean necesarias hasta que la unidad de filtro de agua PUREADVANTAGE™ se llene.

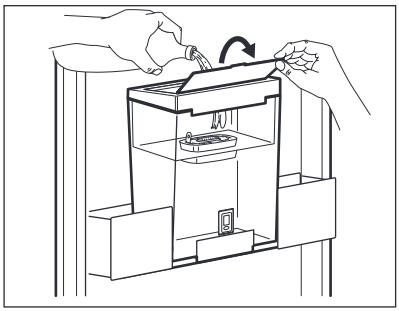

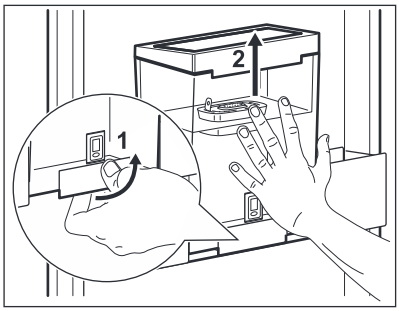

5.5 Retire el cartucho tirando del anillo

Para cambiar el cartucho al cabo de cuatro semanas, utilice el asa con anillo de la parte superior del cartucho para extraerlo del depósito interno y repita los

pasos del 1 al 3 de "Cómo utilizar el cartucho de filtro PUREADVANTAGE™".

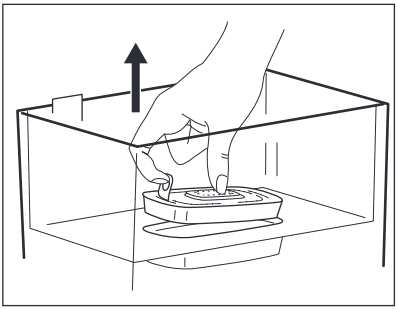

5.6 Conectar el Memo PUREADVANTAGE™

Para obtener el máximo rendimiento del filtro y un sabor óptimo, es importante cambiar el cartucho PUREADVANTAGE™ periódicamente. PUREADVANTAGE™ recomienda que sustituya el cartucho de la unidad PUREADVANTAGE™ del frigorífico cada cuatro semanas.

El indicador Memo PUREADVANTAGE™ le recuerda automáticamente cuándo tiene que cambiar el filtro.

El exclusivo indicador Memo PUREADVANTAGE™ mide el tiempo de uso recomendado del cartucho.

El indicador Memo PUREADVANTAGE™ se encuentra frente al depósito de agua.

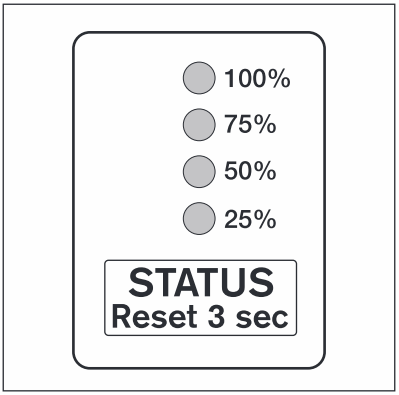

Para activar Memo, presione sin soltar el botón de inicio situado en la tapa hasta que aparezcan cuatro barras en la pantalla y parpadeen dos veces.
El indicador Memo ya está activado.

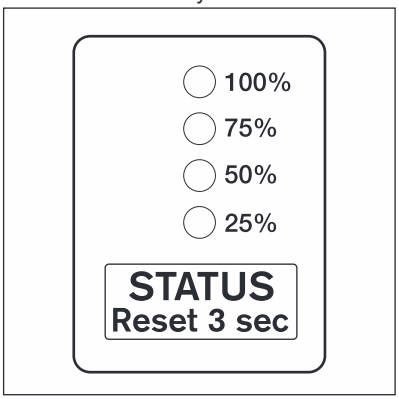

5.7 Control funcional de Memo PUREADVANTAGE™

Los puntos intermitentes de Memo indican que está funcionando.

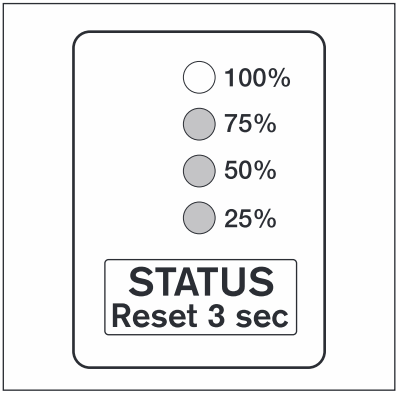

5.8 Indicador de vida útil

PRECAUCIÓN!
El indicador de vida útil está diseñado para utilizarse con cartuchos de filtro PUREADVANTAGE™ exclusivamente.

El indicador de vida útil recuerda cuando debe cambiarse el filtro PUREADVANTAGE™. Cada punto indica una duración de alrededor de una semana. La vida útil recomendada del filtro PUREADVANTAGE™ es de cuatro semanas (30 días) equivalente a cuatro puntos (100%). Cada semana desaparece una barra para indicar la vida útil restante.

1. Para activar la pantalla, pulse STATUS.
2. Para ver en cualquier momento el estado del filtro PUREADVANTAGE™, pulse STATUS durante 0,5-2 segundos. Por ejemplo: cuando se ven las cuatro luces, el filtro está al 100% con cuatro semanas de uso disponibles.
3. Para reiniciar la cuenta, pulse STATUS 3 segundos o más.

Cambie el filtro PUREADVANTAGE™ cuando parpadeen todas las luces.

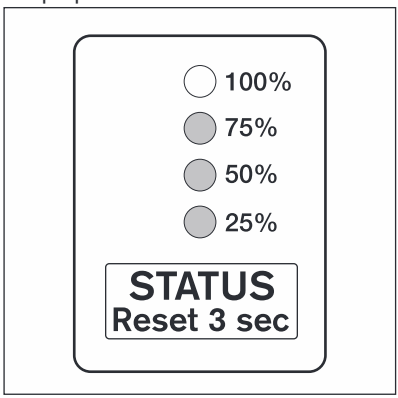

5.9 Información importante

- El orificio de la válvula en la puerta del frigorífico DEBE ESTAR CERRADA con la VÁLVULA DE AGUA durante el funcionamiento normal del aparato
- Utilice sólo agua potable Si utiliza cualquier otro tipo de bebida, podría dejar residuos, sabor y olor en el depósito y en el grifo
- Es posible que se oiga algún ruido provocado por el aire que penetra al salir el agua del depósito
- Si el agua no fluye bien, vuelva a presionar la palanca de accionamiento Mantenga el vaso debajo del grifo durante algunos instantes, para asegurarse de que toda el agua cae en él
- No utilice bebidas carbonatadas, como las gaseosas El líquido puede gotear debido a la presión del gas
- Recuerde que el agua es un alimento Consuma el agua filtrada en un plazo de uno a dos días
- Si la unidad de filtro de agua PUREADVANTAGE™ no se utiliza durante un tiempo prolongado (como en vacaciones), es conveniente que deseche el agua que haya quedado en el sistema y deje el cartucho dentro del depósito del filtro. Antes de volver a utilizar el sistema, retire el cartucho y repita los pasos

del 1 al 4 indicados en el apartado "Cómo utilizar el cartucho de filtro de agua PUREADVANTAGE™".
- La unidad de filtro de agua PUREADVANTAGE™ ha sido diseñada para utilizarse sólo con agua potable tratada y procedente de la red de suministro local (nota: se trata de aguas bajo control y vigilancia permanentes conforme a la normativa legal vigente para el agua de consumo) o con agua procedente de manantiales privados y sometida a las pruebas y controles de seguridad necesarios
  Si las autoridades advierten sobre la necesidad de hervir el agua, deberá hervirse también el agua filtrada por PUREADVANTAGE™. Una vez levantada la recomendación de hervir el agua, será necesario limpiar todo el sistema de filtro e introducir un cartucho nuevo

En la guía de información sobre PUREADVANTAGE™ puede consultar más detalles sobre el uso de los cartuchos de filtro PUREADVANTAGE™ y del indicador Memo.

Para comprar nuevos cartuchos de filtro PUREADVANTAGE™ e indicadores Memo puede dirigirse a la red de servicios de asistencia técnica de Electrolux.

6. MANTENIMIENTO Y LIMPIEZA

ADVERTENCIA!
Consulte los capítulos sobre seguridad.

6.1 Limpieza del interior

Antes de utilizar el aparato por primera vez, debe lavar su interior y todos los accesorios internos con agua templada y jabón neutro para eliminar el típico olor de los productos nuevos. A continuación seque bien todo.

PRECAUCIÓN!
No utilice detergentes ni polvos abrasivos, ya que podrían dañar el acabado.

6.2 Limpieza periódica

PRECAUCIÓN!
No mueva, dañe ni tire de los conductos o cables del interior del armario.

PRECAUCIÓN!
Tenga cuidado para no dañar el sistema de refrigeración.

PRECAUCIÓN!
Al mover el frigorífico, levántelo por el borde frontal para no arañar el suelo.

El equipo debe limpiarse de forma regular:

1. Limpie el interior y los accesorios con agua templada y un jabón neutro.
2. Revise y limpie periódicamente las juntas de la puerta para mantenerlas limpias y sin restos;
3. Aclare y seque a fondo.
4. Si se puede acceder, limpie el condensador y el compresor de la parte posterior del aparato con un cepillo.
   Esa operación mejorará el rendimiento del aparato y reducirá el consumo eléctrico.

6.3 Descongelación del frigorífico

La escarcha se elimina automáticamente del evaporador del frigorífico cada vez que se detiene el compresor, durante el funcionamiento normal. El agua de la descongelación se descarga por un canal hacia un recipiente especial situado en la parte posterior del aparato,

sobre el motor compresor, desde donde se evapora.

Es importante limpiar periódicamente el orificio de salida del agua de descongelación situado en la mitad del canal del compartimento frigorífico para evitar que el agua se desborde y caiga sobre los alimentos del interior.

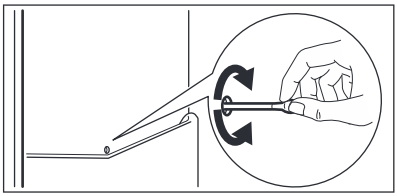

6.4 Periodos de inactividad

Si el aparato no se utiliza durante un tiempo prolongado, tome las siguientes precauciones:

1. Desconecte el aparato de la red eléctrica.
2. Extraiga todos los alimentos.
3. Limpie el aparato y todos los accesorios.
4. Deje la puerta o puertas abiertas para que no se produzcan olores desagradables.

7. SOLUCIÓN DE PROBLEMAS

ADVERTENCIA!
Consulte los capítulos sobre seguridad.

7.1 Qué hacer si…

Problema	Causa posible	Solución
El aparato hace ruido.	El aparato no está bien apoyado en el suelo.	Compruebe que los soportes del aparato descansan sobre una superficie estable.
El compresor funciona continuamente.	La temperatura está ajustada incorrectamente.	Consulte el capítulo de funcionamiento.
	Se han guardado muchos alimentos al mismo tiempo.	Espere unas horas y vuelva a comprobar la temperatura.
	La temperatura ambiente es demasiado alta.	Consulte la tabla de clase climática en la placa de características.
	Los alimentos introducidos en el aparato estaban demasiado calientes.	Deje que los alimentos se enfríen a temperatura ambiente antes de almacenarlos.
El agua fluye por el interior del frigorífico.	La salida de agua está obstruida.	Limpie la salida de agua.
	Los productos impiden que el agua fluya al colector de agua.	Asegúrese de que los alimentos no entran en contacto con la placa posterior.

Problema	Causa posible	Solución
Hay agua en el suelo.	El agua de la descongelación no fluye hacia la bandeja de evaporación situada sobre el compresor.	Fije la salida de agua de descongelación a la bandeja de evaporación.
La temperatura del aparato es demasiado baja/alta.	El regulador de temperatura no se ha ajustado correctamente.	Seleccione una temperatura más alta o baja.
	La temperatura de los productos es demasiado alta.	Deje que la temperatura de los productos descienda a la temperatura ambiente antes de guardarlo.
	Se han guardado muchos alimentos al mismo tiempo.	Guarde menos productos al mismo tiempo.

Si el consejo anterior no ofrece resultados, llame al servicio técnico autorizado más cercano.

7.2 Cambio de la bombilla

1. Desenchufe el aparato de la toma de corriente.
2. Empuje la pieza móvil de la tapa de la bombilla (1) para desengancharla.
3. Retire la tapa de la bombilla (2).

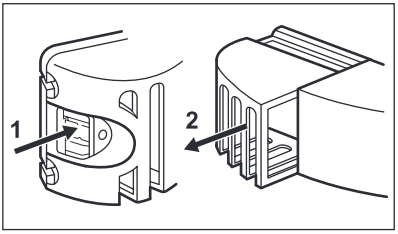

4. Cambie la bombilla por otra de la misma potencia y forma, diseñada específicamente para aparatos domésticos.
5. Instale la tapa de la bombilla.
6. Enchufe el aparato a la toma de corriente.
7. Abra la puerta. Compruebe que la bombilla se enciende.

8. INSTALACIÓN

ADVERTENCIA!
Consulte los capítulos sobre seguridad.

8.1 Colocación

El aparato se puede instalar en un lugar interior seco y bien ventilado en el que la temperatura ambiente se corresponda con la clase climática indicada en la placa de características del aparato:

Clase climática	Temperatura ambiente
SN	+10°C a + 32°C

Clase climática	Temperatura ambiente
N	+16°C a + 32°C
ST	+16°C a + 38°C
T	+16°C a + 43°C

8.2 Conexión eléctrica

- Antes de conectar el aparato, compruebe que el voltaje y la frecuencia indicados en la placa de datos técnicos se corresponden con el suministro de la vivienda.
- El aparato debe conectarse a tierra. El enchufe del cable de alimentación se suministra con un contacto para tal fin. Si la toma de red de la vivienda carece de conexión a tierra, conecte el aparato a una toma de tierra conforme con la normativa, después de consultar a un electricista profesional
- El fabricante declina toda responsabilidad si no se toman las precauciones antes indicadas.
- Este aparato cumple las directivas CEE.

8.3 Instalación del aparato e inversión de la puerta

Consulte las instrucciones separadas de instalación (requisitos de ventilación, nivelado) y de inversión de la puerta.

9. INFORMACIÓN TÉCNICA

9.1 Datos técnicos

Alto	1854 mm
Ancho	595 mm
Fondo	668 mm

Voltaje	230 - 240 V
Frecuencia	50 Hz

La información técnica se encuentra en la placa de datos técnicos situada en el lado exterior o interior del aparato, y en la etiqueta de consumo energético.

10. ASPECTOS MEDIOAMBIENTALES

Recicle los materiales con el símbolo . Coloque el material de embalaje en los contenedores adecuados para su reciclaje. Ayude a proteger el medio ambiente y la salud pública, así como a reciclar residuos de aparatos eléctricos y electrónicos. No deseche los aparatos marcados con el símbolo junto con los residuos domésticos. Lleve el producto a su centro de reciclaje local o póngase en contacto con su oficina municipal.

www.electrolux.com/shop



280155763-A-472015

CE