Weissgauff

Холодильник

WCD 685 NFX NoFrost Inverter
WCD 687 NFBX NoFrost Inverter

Руководство по эксплуатации

Перед использованием внимательно прочтите и изучите данное руководство.
Соблюдайте правила техники безопасности при работе с устройством.

ОГЛАВЛЕНИЕ

МЕРЫ ПРЕДОСТОРОЖНОСТИ 3
ЭЛЕКТРОБЕЗОПАСНОСТЬ 5
ПОВСЕДНЕВНОЕ ИСПОЛЬЗОВАНИЕ 6
ОБСЛУЖИВАНИЕ 7
ОПИСАНИЕ ПРИБОРА 8
УСТАНОВКА ПРИБОРА 9
ПОДКЛЮЧЕНИЕ К ЭЛЕКТРОСЕТИ 10
ИСПОЛЬЗОВАНИЕ ХОЛОДИЛЬНИКА 17
ЧИСТКА И УХОД 30
УСТРАНЕНИЕ НЕИПСРАВНОСТЕЙ 33
ТЕХНИЧЕСКИЕ ХАРАКТЕРИСТИКИ 35

МЕРЫ ПРЕДОСТОРОЖНОСТИ

В данном руководстве мы оставили много важных сообщений о безопасном использовании прибора. Внимательно читайте и соблюдайте все требования техники безопасности.



Этот символ предупреждает Вас о потенциальных опасностях, которые могут причинить Вам вред. Все сообщения о безопасности будут следовать за символом предупреждения об опасности и словом «ОПАСНО», «ПРЕДУПРЕЖДЕНИЕ» или «ВНИМАНИЕ».

⚠ОПАСНОСТЬ! Опасная ситуация. Вы можете серьезно пострадать, если немедленно не выполните инструкции.

⚠ВНИМАНИЕ! Потенциально опасная ситуация, которая, если ее не избежать, может привести к смерти или серьезным телесным повреждениям.

⚠ПРЕДУПРЕЖДЕНИЕ! Потенциально опасная ситуация, которая, если ее не избежать, может привести к травме средней или легкой степени тяжести.

Все меры предосторожности сообщают Вам о потенциальной опасности, о том, как уменьшить вероятность получения травмы, и о том, что может произойти, если не следовать инструкциям.

⚠ Информация о безопасности и предупреждения

В целях безопасности и правильного использования перед установкой и первым использованием прибора внимательно прочитайте данное руководство по эксплуатации, включая содержащиеся в нем советы и предупреждения. Во избежание ошибок и несчастных случаев важно убедиться, что все люди, использующие прибор, хорошо знакомы с принципами его работы и функциями безопасности. Сохраните эти инструкции и убедитесь, что они остаются с прибором в случае его перемещения или продажи, чтобы любой, кто будет использовать его на протяжении всего срока службы, был должным образом проинформирован о правилах его использования и безопасности.
Для безопасности жизни и имущества соблюдайте меры предосторожности, изложенные в этих инструкциях для пользователя, поскольку производитель не несет ответственности за ущерб, вызванный их несоблюдением.

Безопасность детей и других незащищенных категорий граждан

- Данный прибор не предназначен для использования лицами (включая детей) с пониженными физическими, психическими или умственными способностями или при отсутствии у них опыта или знаний, если они не находятся под контролем или не проинструктированы об использовании прибора лицом, отвечающим за их безопасность.
- Дети должны находиться под присмотром для недопущения игры с прибором
- Все упаковочные материалы должны храниться в недоступном для детей месте, так как существует риск удушения.
- Если Вы выбрасываете устройство, выньте вилку из розетки, отрежьте кабель питания (как можно ближе к устройству) и снимите дверцу, чтобы дети не пострадали от поражения электрическим током или не закрыли себя внутри прибора.
- Если устройство оснащено магнитным уплотнением двери, и нужно заменить старое устройство, имеющее пружинный замок (защелку) на двери или крышке, перед тем как выбросить старое устройство, убедитесь, что запирающий механизм замка выведен из строя. Тогда устройство не станет ловушкой для ребенка.

Общая безопасность

- Данное устройство предназначено для домашнего использования и не предназначено для оборудования кухни в магазинах, офисах и других рабочих помещениях; номерах в отелях, мотелях и других аналогичных зонах; гостиницах; общественных кухнях и подобных местах, не относящихся к частному использованию.
- Запрещается хранить в холодильнике взрывчатые вещества, такие как аэрозольные баллончики с легковоспламеняющимся содержимым.
- Если шнур питания поврежден, то для того, чтобы избежать опасности, он должен быть заменен в авторизованном сервисном центре Weissgauff.
- ВНИМАНИЕ – Содержите вентиляционные отверстия в корпусе устройства или во встроенных конструкциях свободными от посторонних предметов.
- ВНИМАНИЕ – Не используйте механические устройства или другие средства для ускорения процесса размораживания, кроме рекомендованных изготовителем.
- ВНИМАНИЕ – Не допускайте повреждения контура охлаждения.
- ВНИМАНИЕ – Не используйте электрические приборы внутри камер для хранения продуктов питания, если они не рекомендованы изготовителем.
- Хладагент и изоляционный газ легко воспламеняемы. Утилизация устройства должна производиться только в утверждённом центре по утилизации. Не подвергайте холодильник воздействию открытого огня.
- ВНИМАНИЕ – При размещении устройства убедитесь, что шнур питания не защемлен и не поврежден.
- ВНИМАНИЕ – Наполняйте питьевой водой только емкость для воды.
- ВНИМАНИЕ – не используйте переносные розетки, разветвители и удлинители для подключения устройства.

Замена лампы подсветки
ВНИМАНИЕ – Пользователь не должен самостоятельно заменять лампу подсветки. Для ее замены следует обратиться в авторизованный сервисный центр Weissgauff.

Хладагент
Хладагент изобутан (R600a) содержится в контуре хладагента прибора, это природный газ с высоким уровнем экологической совместимости, который, тем не менее, легко воспламеняется. Во время транспортировки и установки прибора следите за тем, чтобы ни один из компонентов контура хладагента не был поврежден.

Хладагент (R600a) является легковоспламеняющимся веществом.

- ВНИМАНИЕ – Холодильник содержат хладагент и газы в изоляции. Хладагент и газы следует утилизировать должным образом, так как они могут вызвать травмы глаз или воспламенение. Перед надлежащей утилизацией убедитесь, что трубки контура хладагента не повреждены.



ПРЕДУПРЕЖДЕНИЕ! риск возгорания легковоспламеняющихся материалов

Если контур хладагента поврежден:

- Избегайте открытого пламени и источников воспламенения. Тщательно проветрите помещение, в котором находится прибор.
  Запрещено изменять конструкцию или каким-либо образом модифицировать этот прибор.
  Повреждение шнура электропитания может привести к короткому замыканию, возгоранию и/или поражению электрическим током.

ЭЛЕКТРОБЕЗОПАСНОСТЬ

- Шнур питания нельзя удлинять.
- Убедитесь, что вилка шнура питания не раздавлена и не повреждена. Раздавленная или поврежденная вилка питания может перегреться и стать причиной пожара.
- Убедитесь, что у Вас есть доступ к сетевой вилке прибора, после его расположения на месте установки.
- Не извлекайте вилку из розетки, потянув за кабель питания.
- Если разъемы розетки ослаблены, не вставляйте вилку. Существует риск поражения электрическим током или возгорания.
- Запрещается эксплуатировать прибор без крышки лампы внутреннего освещения.
- Холодильник работает с источником питания однофазного переменного тока 220~240В/50Гц. Если колебания напряжения в месте использования настолько велики, что указанное значение будет превышено, то в целях безопасности, обязательно используйте с холодильником автоматический регулятор напряжения переменного тока на, как минимум, 350 Вт. Холодильник должен быть подключен к отдельной заземленной розетке.

ПОВСЕДНЕВНОЕ ИСПОЛЬЗОВАНИЕ

- Не храните в холодильнике горючие газы и жидкости. Это может привести к взрыву.
- Не используйте электрические приборы внутри холодильника (например, электрический изготовитель мороженого, миксеры и т. д.)
- При отключении устройства всегда вынимайте разъем электропитания из розетки, не тяните за кабель.
- Не ставьте горячие предметы рядом с пластиковыми частями устройства.
- Не размещайте продукты прямо напротив вентиляционных отверстий на задней стенке холодильника.
- Храните предварительно упакованные замороженные продукты в соответствии с инструкциями изготовителя.
- Необходимо строго соблюдать рекомендации производителя по хранению. См. соответствующие инструкции по хранению
- Не кладите газированные напитки в морозильное отделение, так как они создают давление на контейнер, что может привести к его взрыву и повреждению прибора.
- Замороженные продукты могут вызвать обморожение, если их употреблять прямо из морозильной камеры.
- Не размещайте прибор под прямыми солнечными лучами.
- Держите свечи, лампы и другие предметы с открытым огнём подальше от прибора, чтобы он не загорелся.
- Прибор предназначен для хранения пищевых продуктов и/или напитков в домашнем хозяйстве, как описано в данном руководстве. Прибор тяжелый, будьте осторожны при его перемещении.
- Не вынимайте и не прикасайтесь к предметам из морозильной камеры влажными/мокрыми руками, так как это может вызвать ссадины на коже или ожоги от резкого охлаждения.
- Никогда не используйте ящики, дверцы и т.д. в качестве опор.
- Замороженные продукты нельзя повторно замораживать после размораживания.
- Не употребляйте ледяное мороженое или кубики льда прямо из морозильной камеры, так как это может вызвать ожоги ротовой полости.
- Во избежание падения предметов, что может привести к травме или повреждению прибора, не перегружайте дверные полки и не кладите слишком много продуктов в ящики для фруктов.
- ВНИМАНИЕ! Перед помещением в холодильник, продукты необходимо упаковать в пакеты.
- Жидкости необходимо хранить в бутылках или контейнерах с крышками, чтобы избежать разлива.
- Этот холодильный прибор не предназначен для встраиваемой установки.

ОСТОРОЖНО! ЧИСТКА И УХОД

- Перед обслуживанием выключите прибор и выньте вилку из розетки.
- Не очищайте прибор металлическими предметами, паровым очистителем, эфирными маслами, органическими растворителями или абразивными чистящими средствами.
- Не используйте острые предметы для удаления инея с прибора. Используйте пластиковый скребок.

ВАЖНО! УСТАНОВКА ПРИБОРА

- При подключении электропитания внимательно следуйте инструкциям, приведенным в данном руководстве.
- Распакуйте прибор и проверьте, нет ли на нем повреждений. Не подключайте прибор, если он поврежден. О возможных повреждениях немедленно сообщите по месту покупки. В этом случае сохраните упаковку.
- Перед подключением прибора рекомендуется подождать не менее четырех часов, чтобы масло могло стечь обратно в компрессор после транспортировки.
- Вокруг прибора должна быть обеспечена достаточная циркуляция воздуха, ее отсутствие приводит к перегреву. По возможности задняя часть изделия не должна располагаться слишком близко к стене, чтобы избежать защемления теплых частей (компрессора, конденсатора) во избежание риска возгорания, следуйте инструкциям по установке прибора.
- Прибор не должен располагаться близко к батареям, плитам и другим источникам.
- Убедитесь, что сетевая вилка доступна после установки прибора.

ОБСЛУЖИВАНИЕ

- Любые электрические работы, необходимые для обслуживания устройства, должны выполняться квалифицированным электриком или компетентным лицом.
- Этот прибор должен обслуживаться в авторизованном сервисном центре Weissgauff с использованием только оригинальных запасных частей.
  1. Если прибор защищен от замерзания.
  2. Если в приборе есть морозильная камера.

Правильная утилизация Вашего старого холодильника

ПРЕДУПРЕЖДЕНИЕ! Опасность удушья. Снимите дверцы со старого холодильника. Невыполнение этого требования может привести к несчастному случаю.

ВНИМАНИЕ! Чтобы предотвратить блокирование детей в камере холодильника или удушение, при утилизации старого холодильника, следует:

- Снять двери с устройства
- Оставить полки внутри камер холодильника, чтобы дети не могли забраться внутрь.

Важная информация об утилизации хладагентов
Утилизируйте холодильник в соответствии с федеральным и местным законодательством по утилизации бытовых приборов. Хладагенты должны откачиваться лицензированным специалистом, сертифицированным EPA, в соответствии с установленными нормами.

ОПИСАНИЕ ПРИБОРА



A Подсветка холодильной камеры	H Лоток морозильной камеры	O Ящик для хранения
B Ледогенератор	I Средний ящик морозильной камеры	P Подсветка конвертируемой камеры
C Дверная полка холодильной камеры	J Нижний ящик морозильной камеры	Q Лоток конвертируемой камеры
D Разделитель дверцы	K Дверная полка морозильной камеры	R Средний ящик конвертируемой камеры
E Крышка лотка	L Стеклянная полка	S Нижний ящик конвертируемой камеры
F Многофункциональный лоток	M Боковая подсветка	T Регулируемые ножки
G Подсветка морозильной камеры	N Резервуар для воды	

ПРИМЕЧАНИЕ! Ваша модель может отличаться от этого и других изображений в руководстве. Уточняйте комплектацию у продавца.
ПРИМЕЧАНИЕ! Чтобы добиться максимальной энергоэффективности этого продукта, установите все полки и ящики в исходное положение, как показано на рисунке выше.

УСТАНОВКА ПРИБОРА



Риск возгорания/воспламеняющихся материалов
Держите легковоспламеняющиеся материалы и пары, такие как бензин, вдали от прибора. Невыполнение этого требования может привести к смерти, взрыву или пожару.

ВАЖНО! Этот холодильник предназначен только для частного домашнего использования в помещении.

Температура

Этот холодильник предназначен для использования в местах, где температура колеблется от минимальной 16°C до максимальной 43°C. Предпочтительный диапазон комнатной температуры для оптимальной работы, который снижает потребление электроэнергии и обеспечивает превосходное охлаждение, составляет от 16°C до 32°C. Не рекомендуется устанавливать холодильник рядом с источником тепла, например, духовкой или радиатором отопления.

Габариты

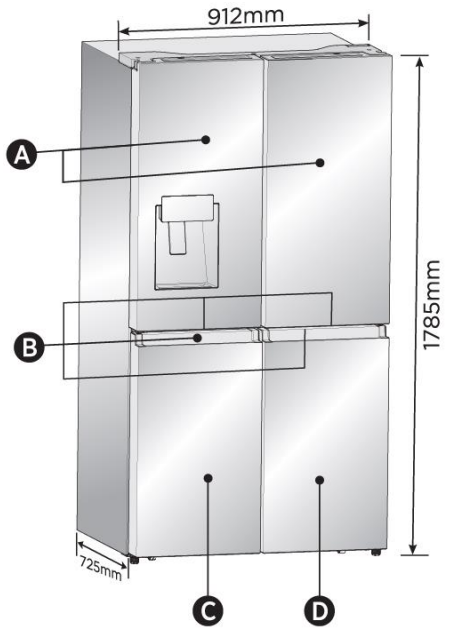

A Двери холодильной камеры
B Дверные ручки
C Двери морозильной камеры
D Конвертируемая зона

Вентиляция

Для эффективной работы требуется достаточная циркуляция воздуха вокруг холодильника.
Для обеспечения надлежащей вентиляции соблюдайте рекомендуемые расстояния при установке прибора.

Рекомендуемые расстояния для установки

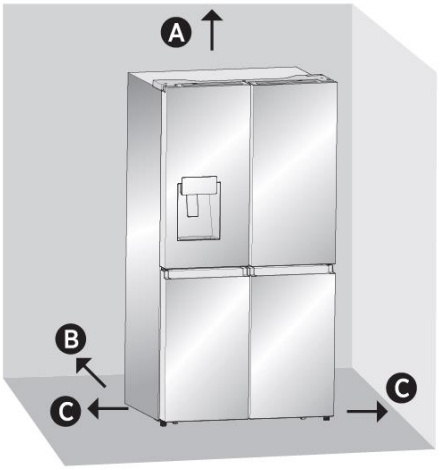

A	100 мм сверху
B	50 мм сзади
C	50 мм по бокам

ПРИМЕЧАНИЕ! Если Вы размещаете холодильник рядом со стеной, оставьте достаточно свободного пространства, чтобы дверца могла открываться.

ПОДКЛЮЧЕНИЕ К ЭЛЕКТРОСЕТИ



Опасность поражения электрическим током

- Включение должно производиться в заземленную розетку с 3 контактами.
- Не удаляйте заземляющий штырь из вилки шнура питания.
- Не используйте адаптер для вилки питания.
- Не используйте удлинитель.
- Невыполнение этих требований может привести к смерти, возгоранию или поражению электрическим током.

Прежде чем переместить холодильник на окончательное место установки, важно убедиться, что для него обеспечено правильное подключение к электросети.

Рекомендуемый метод заземления

220–240 В переменного тока, 50 Гц, только переменный ток, требуется заземленный источник питания с предохранителем 15 или 20 Ом. Рекомендуется предусмотреть отдельный контур, обслуживающий только холодильник. Используйте розетку, которую нельзя отключить выключателем. Не используйте удлинитель.
ПРИМЕЧАНИЕ! Перед выполнением установки или очистки отключите холодильник от источника электропитания. Когда Вы закончите, снова подключите холодильник к источнику электроэнергии и установите регуляторы температуры на желаемую настройку.

Распаковка холодильника



Опасность возгорания или взрыва

- Не повреждайте трубки хладагента.
- Внимательно следуйте инструкциям по эксплуатации.
- Используется легковоспламеняющийся хладагент!
- Невыполнение этих требований может привести к смерти, взрыву или пожару.

ВАЖНО! Будьте осторожны при перемещении холодильника, чтобы не повредить трубки хладагента!

Опасность чрезмерного веса

- Для перемещения и установки холодильника используйте двух или более человек.
- Невыполнение этого требования может привести к травме спины или другим травмам.

Удаление упаковочных материалов

- Удалите остатки скотча и клея с поверхностей перед включением холодильника. Пальцами нанесите небольшое количество жидкого средства для мытья посуды на клей. Протрите теплой водой и высушите.
  ПРИМЕЧАНИЕ! Не используйте острые инструменты, медицинский спирт, легковоспламеняющиеся жидкости или абразивные чистящие средства для удаления скотча или клея. Эти продукты могут повредить поверхность Вашего холодильника.
- Утилизируйте все упаковочные материалы.
- Если холодильник находился в горизонтальном или наклонном положении какое-то время, подождите 4 часа, прежде чем включать его в сеть, чтобы масло осело в компрессоре.

При перемещении холодильника:
Ваш холодильник тяжелый. При перемещении холодильника для чистки или обслуживания обязательно застелите пол картоном или оргалитом, чтобы не повредить покрытие. Всегда вытягивайте холодильник прямо наружу при его перемещении.
Не раскачивайте холодильник, пытаясь его переместить, так как это может привести к повреждению напольного покрытия.

Чистка перед использованием
После удаления всех упаковочных материалов очистите холодильник внутри, перед его первым использованием. См. инструкции по очистке в разделе «Чистка и уход».

Важная информация о стеклянных полках и крышках:
Не мойте стеклянные полки или крышки теплой водой, когда они холодные. Полки и крышки могут повредиться под воздействием резких перепадов температуры или ударов. Закаленное стекло предназначено для того, чтобы в случае повреждений разбиться на мелке осколки, для избегания получения травм. Стеклянные полки и крышки тяжелые. Снимайте их обеими руками, чтобы не уронить.

Климатический класс

Этот прибор хорошо работает в диапазоне от SN до ST.
Прибор может работать неправильно, если оставить его на более длительный период при температуре выше или ниже указанного диапазона.

Климатический класс	Диапазоны температур
SN	От +10ºC до +32ºC
N	От +16ºC до +32ºC
ST	От +16ºC до +38ºC
T	От +16ºC до +43ºC

Снятие дверей (если это необходимо)

Измерьте холодильник, чтобы убедиться, что он пройдет через дверной проем. Если холодильник не может легко пройти через дверной проем, следуйте инструкциям по снятию двух дверей холодильной камеры и передней панели выдвижного ящика морозильной камеры.



Опасность поражения электрическим током

- Отключите холодильник от электропитания перед снятием дверей.
- Заново подсоедините заземляющий провод перед использованием.
- Невыполнение этого требования может привести к смерти или поражению электрическим током.

Необходимые инструменты



Шестигранный ключ (4мм)



Гаечный ключ (8 мм)



Крестообразная отвертка

Снятие дверей

ВАЖНО! Держите дверцы холодильника закрытыми до тех пор, пока не будете готовы снять их.

1. Отключите холодильник от сети или отключите питание.
2. С помощью отвертки открутите три винта, крепящие верхнюю крышку, а затем снимите ее.

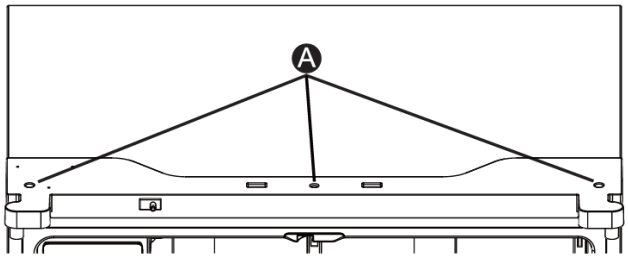

Ⓐ Винты

3. Отсоедините два разъема на левой стороне двери. Чтобы отключить провода, нажмите на верхнюю часть соединительного шлейфа (B) и одну часть от другой. Для разъединения трубки подачи воды, поверните и вытяните зажимы из соединения. Отсоедините трубку подачи воды (C), нажимая на подвижную часть (D) соединителя.

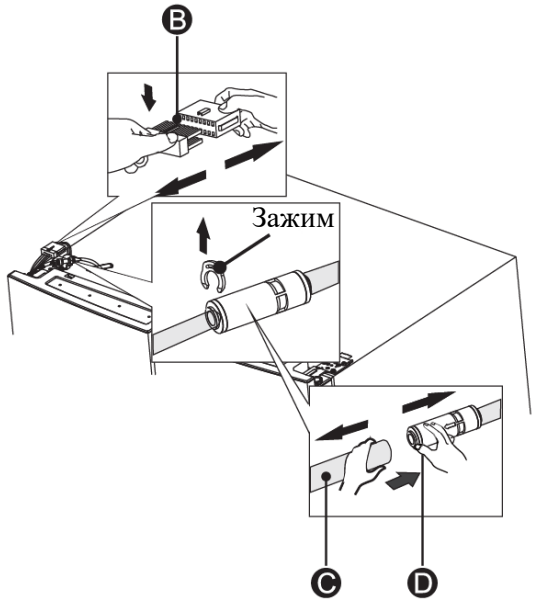

4. Выверните 3 винта (E), закрепленных в петлях, с помощью гаечного ключа (8 мм) и 1 винта заземления (F), прикрепленного к петле с помощью отвертки. Снимите верхнюю левую дверную петлю (G).

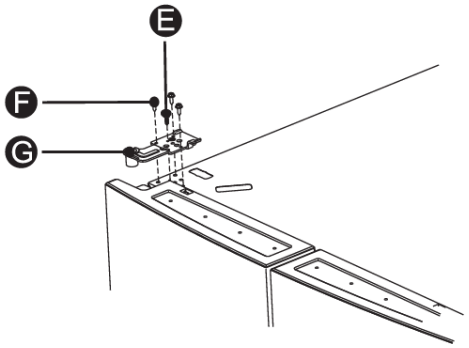

5. Используйте обе руки, чтобы открыть дверь более чем на 90°. Приподнимите и снимите ее.

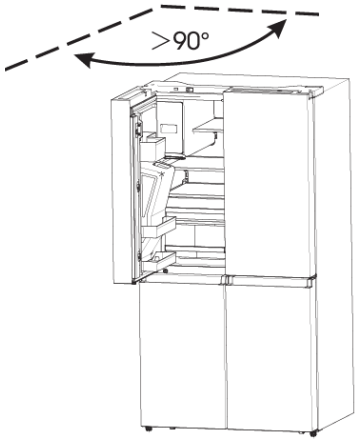

6. Открутите 2 винта с шестигранной головкой (I) ключом (5 мм). Снимите нижнюю левую дверную петлю (H).

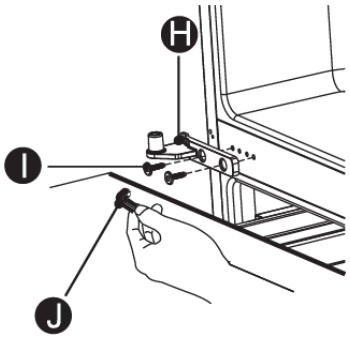

Смена направления открытия двери

1. Если нижняя петля снята, установите ее на место.
2. С помощью двух или более человек установите дверцу холодильника на нижнюю петлю.
3. Вставьте верхнюю петлю в верхнюю часть двери.
4. С помощью трех винтов, снятых ранее, прикрепите верхнюю петлю к верхней части шкафа.
   ПРИМЕЧАНИЕ! Только для левой двери, вставьте винт заземления в верхнюю петлю, снова подсоедините шлейф проводки и трубку подачи воды, убедитесь, что зажимы подсоединены правильно.
5. Повторите шаги 1-4, чтобы сделать то же для противоположной двери.
6. С помощью трех винтов, снятых ранее, установите верхнюю крышку.

Емкость для воды

1. Извлеките резервуар в указанном направлении.

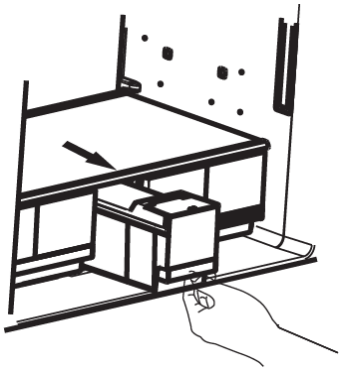

2. Откройте крышку и добавьте в него воды.

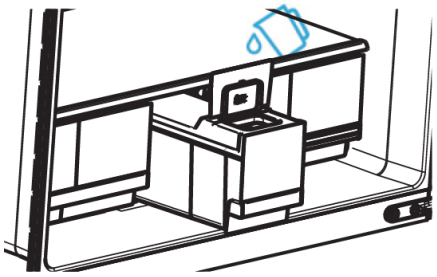

3. Закройте крышку и задвиньте резервуар в указанном направлении.

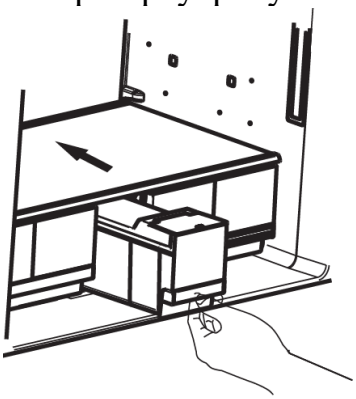

ПРИМЕЧАНИЕ!

1. Резервуар вмещает до 4,2 л воды
2. Если резервуар для воды не установлен, на панели управления мигает значок.
3. Если Вы планируете не использовать холодильник в течении 7 дней, рекомендуется использовать весь лед.
4. При изменении положения резервуара насос будет перекачивать воду из ледогенератора. Примерно через минуту из выходного отверстия для льда выпадет несколько капель воды, что является нормальным явлением.

Завершение установки



Опасность поражения электрическим током

- Включение должно производиться в заземленную розетку с 3 контактами.
- Не удаляйте заземляющий штырь из вилки шнура питания.
- Не используйте адаптер для вилки питания.
- Не используйте удлинитель.
- Невыполнение этих требований может привести к смерти, возгоранию или поражению электрическим током.

1. Включите прибор в розетку.
   ПРИМЕЧАНИЕ! Этот холодильник начинает работать, как только он подключается к источнику питания.
2. Переместите холодильник на его окончательное место установки, соблюдая рекомендуемые отступы от прилегающих поверхностей.

Регулировка уровня холодильника

Холодильник должен быть установлен на твердую и ровную поверхность, чтобы поддерживать оптимальную производительность.

1. Поворачивайте регулировочные ножки в нижней передней части корпуса, чтобы поднять или опустить эту сторону холодильника, пока холодильник не примет необходимое положение.
2. Поверните обе ножки на одинаковую величину, чтобы слегка приподнять переднюю часть холодильника. Это облегчит закрывание дверей.

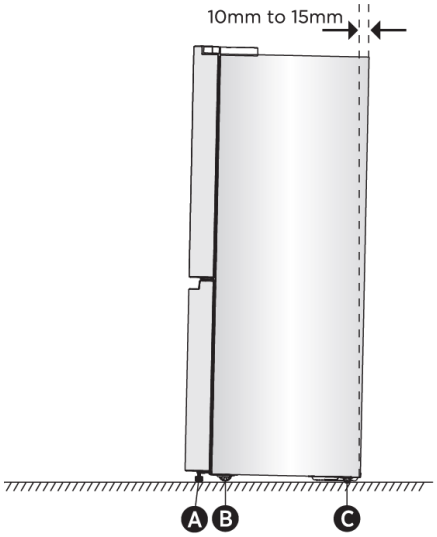

A	Регулируемые ножки
B	Ролики
C	Ролики

ПРИМЕЧАНИЕ! Если кто-то надавит на верхнюю часть холодильника, это немного снимет нагрузку с регулировочных ножек, облегчив их поворот.
Поверните регулируемые ножки по часовой стрелке, чтобы поднять холодильник, или против часовой стрелки, чтобы опустить холодильник. Чтобы дверцы легче закрывались, наклоните верхнюю часть холодильника назад примерно на 10 - 15 мм. При необходимости используйте гаечный ключ для регулировки ножек.

Выравнивание дверей

Уплотнительные шайбы используются для выравнивания дверей. Вы можете найти их в комплекте поставки.

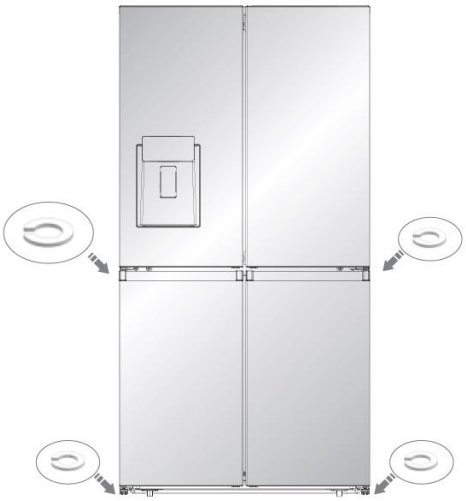


Маленькие шайбы - 3 шт.

Большие шайбы - 1 шт.

ИСПОЛЬЗОВАНИЕ ХОЛОДИЛЬНИКА

Открывание и закрывание дверей

Обеспечьте пространство для открытия дверей.

Убедитесь, что у Вас есть достаточно места перед холодильником, чтобы открыть двери.

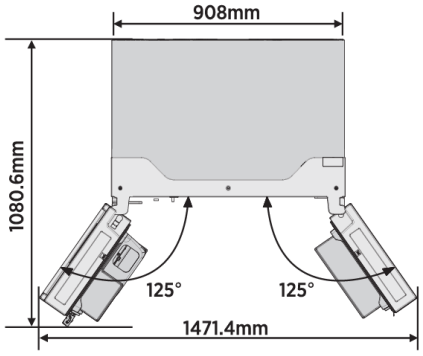

Четыре двери могут открываться и закрываться как по отдельности, так и вместе.

• На левой двери холодильника имеется подвижный разделитель дверцы.

• При закрытии левой двери разделитель откидывается и выполняет роль центральной стойки, соединяя левую и правую дверь.

• Разделитель может быть теплым, поскольку внутри него установлен нагреватель для предотвращения скопления влаги. Это нормальное явление.

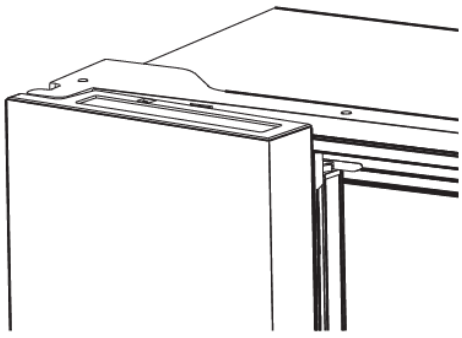

ПРИМЕЧАНИЕ! Прежде чем закрыть левую дверь, убедитесь, что разделитель сложен внутрь. Если разделитель разложен наружу, он может быть поврежден при попытке закрыть дверь.

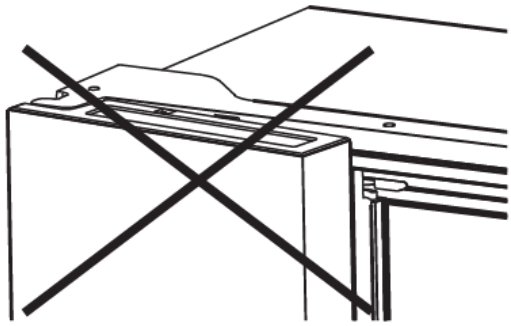

ПАНЕЛЬ УПРАВЛЕНИЯ

У Вашего холодильника имеется одна панель управления, которая находится на дверце холодильника. Используйте ее в соответствии со следующими рекомендациями по управлению.

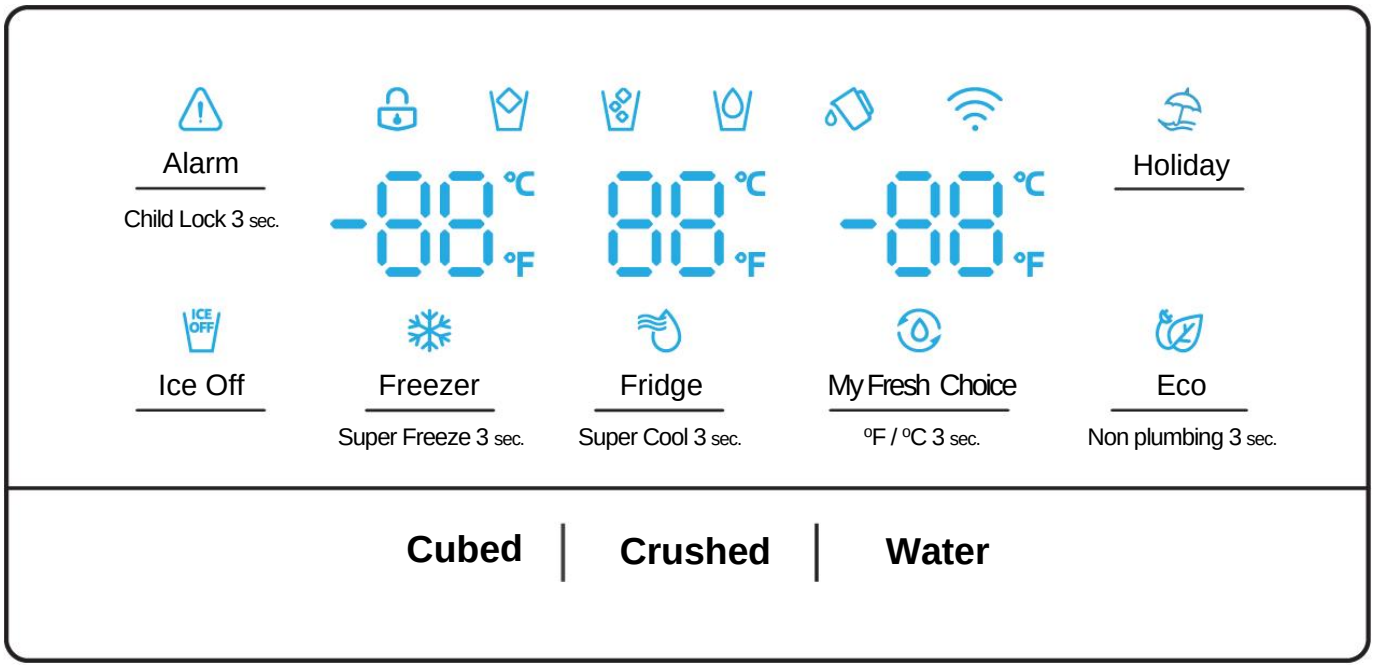

Дисплей загорится при первом подключении холодильника к сети. Однако подсветка автоматически погаснет через 60 секунд.

Блокировка от детей и дверная сигнализация

1. Блокировка от детей
   Нажмите и удерживайте «Alarm» в течение 3 секунд, чтобы заблокировать всю панель управления, включая функцию дозатора. Если панель управления заблокирована, индикатор будет включен, и ни одна из кнопок на панели управления не будет работать. Чтобы разблокировать панель управления, снова нажмите и удерживайте кнопку «Alarm» в течение 3 секунд.

2. Дверная сигнализация
   В случае тревоги индикатор ⚠ будет мигать, и будет слышен звук сигнализации открытой двери. Коснитесь кнопки «Alarm», чтобы сбросить сигнал тревоги, после чего индикатор ⚠ перестанет мигать, а звуковая сигнализация отключится. Если дверца холодильника или морозильной камеры открыта более 2 минут, сработает сигнал тревоги. Индикатор ⚠ начнет мигать, на панели управления отобразится «dr», и вы услышите звуковой сигнал. Звуковой сигнал будет издаваться 3 раза в минуту и прекратится через 8 минут. В случае тревоги Вы можете нажать кнопку «Alarm», чтобы отменить сработавшую сигнализацию. Также сигнализацию можно отключить, закрыв все двери устройства.
   В целях экономии энергии не держите дверцы холодильника открытыми в течение длительного времени.

Отпуск

Если Вы собираетесь отсутствовать в течение длительного периода времени, например, в длительном отпуске или деловой поездке, Вы можете активировать эту функцию, коснувшись кнопки «Holiday», загорится соответствующий индикатор . Когда функция будет активирована, температура холодильной камеры автоматически переключается на 8°C, а морозильной камеры на -18°C, чтобы минимизировать потребление энергии. Когда функция включена, Вы можете отключить ее, коснувшись кнопки «Holiday», еще раз, и индикатор погаснет. Когда функция «Holiday» включена, ледогенератор автоматически выключается. Индикатор по-прежнему будет светиться.

ПРИМЕЧАНИЕ!

1. Не храните продукты в холодильнике во время работы режима «Holiday», иначе они быстро испортятся.
2. Настройка температуры холодильника вернется к предыдущей настройке после отключения режима «Holiday».
3. Перед использованием режима пользователи должны вынуть лед из контейнера для льда.

Блокировка ледогенератора

Эта кнопка управляет ледогенератором. Вы можете нажать кнопку «Ice Off», чтобы управлять ледогенератором. Когда блокировка от детей выключена, Вы можете коснуться значка «Ice Off», чтобы заблокировать ледогенератор, загорится соответствующий индикатор . Если Вы хотите разблокировать ледогенератор, пожалуйста, снова коснитесь значка «Ice Off», и индикатор погаснет.

ПРИМЕЧАНИЕ! Когда включена функция «Ice Off», блокируется только ледогенератор, а не дозатор.

Управление температурой холодильной камеры

При нажатии на кнопку температура будет устанавливаться в следующей последовательности.

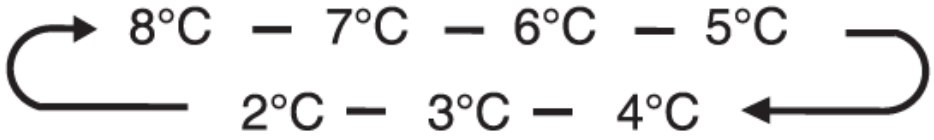

Если Вы хотите уменьшить время, необходимое для охлаждения продуктов в холодильнике, пожалуйста, нажмите и удерживайте эту кнопку в течение 3 секунд, загорится индикатор «Super Cool» , на дисплее отобразится значение температуры холодильника 2°C. Режим «Super Cool» автоматически отключается через 3 часа, и настройка температуры в холодильнике возвращается к предыдущим параметрам. Когда включена функция «Super Cool», Вы можете коснуться кнопки «Fridge» чтобы выключить ее.
ПРИМЕЧАНИЕ! Функция «Super Cool», при нажатии кнопки «Holiday» или «Eco», активирует соответствующие функции, а режим «Super Cool» будет отключен.

Управление температурой морозильной камеры

Вы можете нажать кнопку «Freezer», чтобы активировать режим контроля температуры морозильной камеры. При нажатии кнопки температура будет устанавливаться в следующей последовательности.

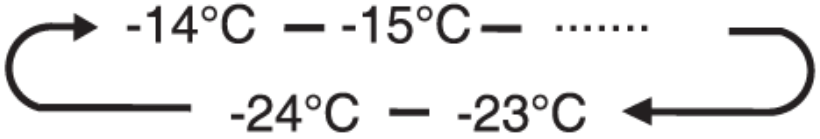

Нажмите и удерживайте кнопку в течение 3 секунд, загорится индикатор отобразится настройка температуры морозильной камеры -24°C.
«Super Freeze» позволяет быстро снизить температуру и заморозить продукты быстрее, чем обычно. Это позволит сохранить больше витаминов и питательных веществ в свежих продуктах и дольше сохранить их.
Функция «Super Freeze» автоматически отключается через 52 часа, и настройка температуры в морозильной камере вернется к предыдущему значению.
Когда функция «Super Freeze» включена, Вы можете нажать кнопку «Freezer», чтобы отключить ее.

Функция «Super Freeze» используется для последовательного предварительного замораживания и быстрого замораживания в морозильной камере. Эта функция ускоряет замораживание свежих продуктов и в то же время защищает уже хранящиеся продукты от нежелательного нагревания. Чтобы заморозить свежие продукты, активируйте функцию не менее чем за 24 часа до помещения новых продуктов, чтобы завершить предварительную заморозку.
ПРИМЕЧАНИЕ! Функция «Super Freeze», при нажатии кнопки «Holiday» или «Eco», активирует соответствующие функции, а режим «Super Freeze» будет отключен.

Управление температурой конвертируемой зоны

Вы можете нажать кнопку «My Fresh Choice», чтобы активировать режим контроля температуры в конвертируемой зоне.
При нажатии кнопки температура будет устанавливаться в следующей последовательности.

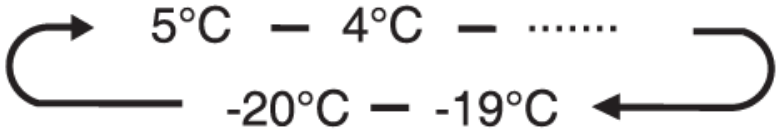

Температура по умолчанию отображается в градусах Цельсия, нажмите и удерживайте кнопку «My Fresh Choice» в течение 3 секунд, загорится индикатор , текущая температура будет отображаться в градусах Фаренгейта.

Управление подачей льда и охлажденной воды

Когда включена блокировка от детей, дозатор не работает.
Вы можете нажать «Cubed» или «Crushed», чтобы выбрать тип льда, который будет подаваться. Вы можете коснуться кнопки «Water», чтобы активировать режим подачи охлажденной воды. Если Вы выберете функцию «Cubed», загорится индикатор , если выберите функцию «Crushed», загорится индикатор , если выберите функцию «Water», загорится индикатор .

Сохранение энергии

Вы можете коснуться этой кнопки, чтобы включить или выключить режим энергосбережения. При включении режима энергосбережения загорается индикатор «Eco» .
Температура в холодильнике автоматически переключается на 6°C, а в морозильной камере на -17°C. Если функция энергосбережения отключена, индикатор погаснет, а установка температуры вернется к предыдущим параметрам.

Сброс резервуара для воды

Если резервуар для воды не установлен, индикатор будет мигать. Если резервуар для воды установлен на место, индикатор погаснет. Когда индикатор мигает, нажмите и удерживайте кнопку «Eco» в течение 3 секунд, чтобы отменить сигнал тревоги, индикатор погаснет.
ПРИМЕЧАНИЕ!
Если Вам нужно сделать лед, то необходимо установить резервуар на место. Нажмите кнопку еще раз на 3 секунды, чтобы сбросить сигнализацию резервуара для воды.

Демонстрационный режим

Демонстрационный режим предназначен для демонстрации в магазине и не позволяет холодильнику генерировать холодный воздух. В этом режиме охлаждения может показаться, что холодильник работает, но он не производит охлаждение воздуха.

Индикаторы на панели управления будут отображать «OF». Чтобы отменить этот режим, одновременно нажмите и удерживайте кнопки «Alarm» и «Holiday» в течение 3 секунд, после чего прозвучит продолжительный звуковой сигнал.

Функции

Важная информация о стеклянных полках и крышках:

Не мойте стеклянные полки или крышки теплой водой, когда они холодные. Полки и крышки могут повредиться под воздействием резких перепадов температуры. Стеклянные полки и крышки тяжелые. Снимайте их обеими руками, чтобы не уронить.

1. Холодильная камера

ВАЖНО! Во избежание повреждения дверей убедитесь, что все полки и ящики полностью задвинуты в шкаф, прежде чем закрывать дверь.

Регулируемые полки

Высоту полок можно регулировать в соответствии с потребностями хранения.

1. Чтобы снять полку, осторожно поднимите ее вверх, а затем потяните полку на себя, пока ее конец не будет извлечен из направляющей.

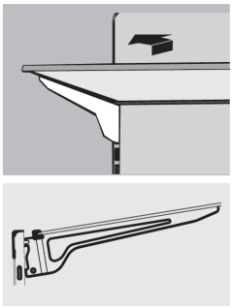

2. Чтобы переустановить полку, осторожно задвиньте полку обратно в холодильную камеру и опустите на направляющую опору.

Снятие дверных полок

Полки, расположенные в двери, регулируются.

Чтобы снять дверную полку:

1. Положите руки на обе стороны полки и поднимите ее вверх.
2. Вытащите полку.
3. Установите полку на новое место, установив ее над опорой и нажав вниз до щелчка.

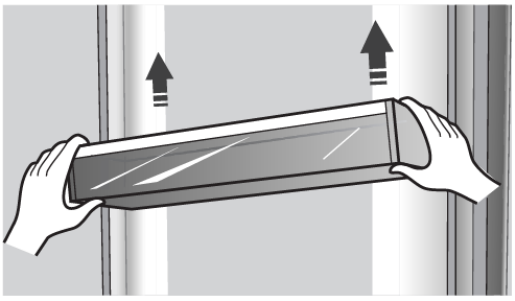

ПРИМЕЧАНИЕ! Качество льда будет соответствовать качеству воды, подаваемой в ледогенератор. Избегайте использования мягкой воды в ледогенераторе. Химические вещества для смягчения воды (например, соль) могут повредить детали ледогенератора и привести к получению льда низкого качества. Если невозможно избежать подачи смягченной воды, убедитесь, что устройство для смягчения воды работает должным образом и находится в исправном состоянии.

3. **Ящики морозильной камеры**

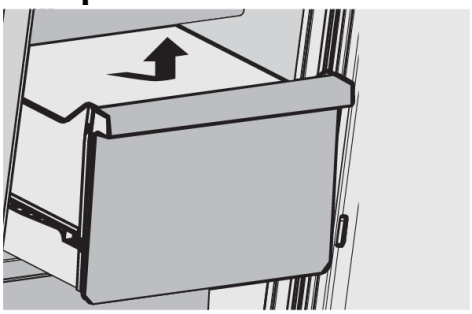

Чтобы снять/заменить ящик морозильной камеры:

1. Максимально выдвиньте ящик.
2. Поднимите ящик, чтобы извлечь его.
3. Повторите шаги 1 и 2, чтобы заменить ящик.

В этом разделе рассказывается, как использовать большинство полезных функций. Мы рекомендуем Вам внимательно прочитать их перед использованием прибора.

4. Получение холодной воды и льда

Нажмите соответствующую кнопку типа льда или воды, для получения необходимого типа продукта.

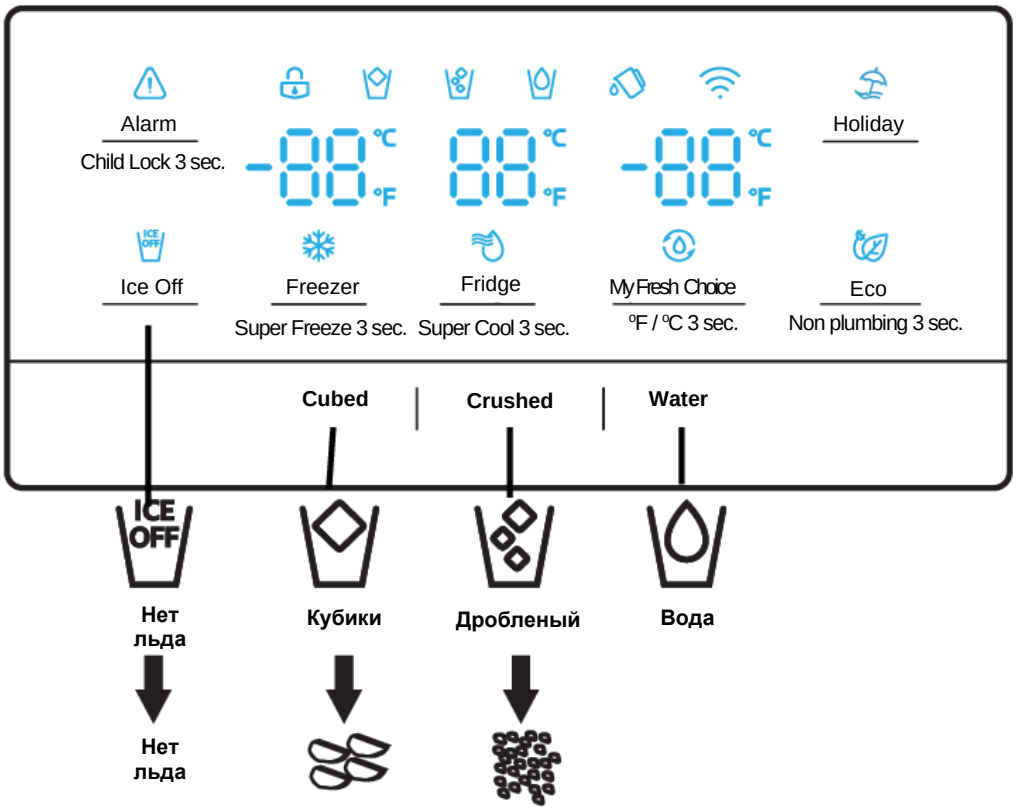

Охлажденная вода

Дозатор для воды находится в дверце. Чтобы получить воду, нажмите кнопку подачи воды. Затем переместите стакан вниз под рычаг дозатора (A) в предложенное положение и нажмите на него.

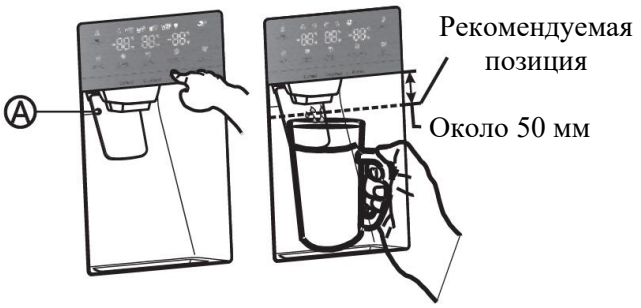

Лед

Чтобы получить лед, нажмите кнопку кубиков или дробленого льда. Затем переместите стакан вниз под рычаг дозатора в предложенном положении и нажмите на него.

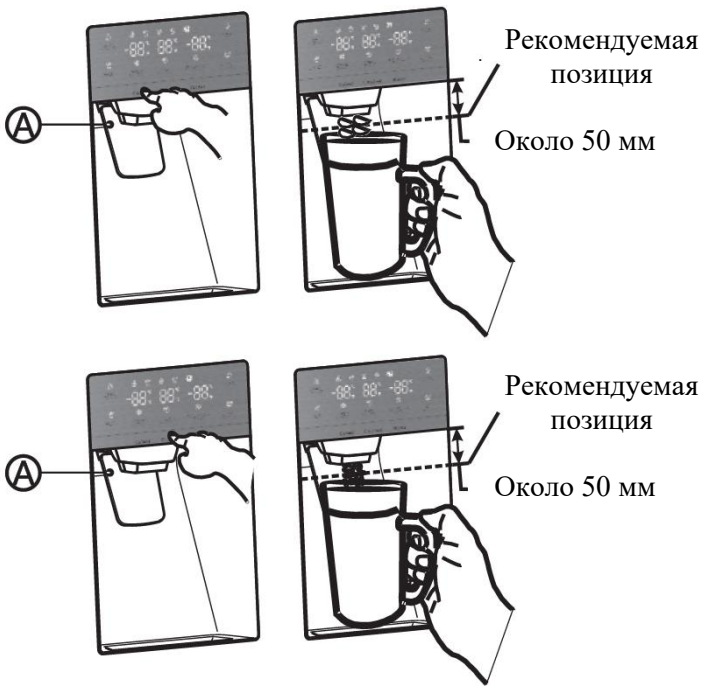

Изготовление льда

Чтобы максимально заполнить емкость для льда после установки, выполните следующие действия:

1. Дайте холодильнику поработать в течение 24 часов (или 1 полный день). Подождите 24 часа, чтобы ледогенератор был готов к полноценной работе.
2. Высыпьте в стакан от 4 до 6 кубиков льда.
3. Через 8, а затем через 16 часов получите полный стакан льда.

ПРЕДУПРЕЖДЕНИЕ!

- Не кладите еду в емкость для льда. Если Вы храните продукты в емкости для льда, они могут ударить по ледогенератору при открытии или закрытии дверцы, что приведет к его повреждению.
- Учтите, что кубики льда в емкости для льда могут высыпаться на выдвижной ящик. В этом случае обязательно удалите кубики льда, высыпавшиеся из ящика.
- В случае сбоя питания кубики льда могут растаять, а затем смерзнуться при повторном включении питания, в результате чего дозатор перестанет работать.
- Чтобы предотвратить эту проблему, после сбоя питания вытащите емкость со льдом или оставшейся водой.

ПРИМЕЧАНИЕ!

- Не нажимайте рычаг дозатора, если под ним нет чашки, так как это может привести к проливанию воды.
- Чтобы предотвратить утечку холодного воздуха из шкафа, оставьте детали дозатора для воды установленными, даже если дозатор не использовался.

Отключение ледогенератора

Когда Вы выбираете режим отключения льда, удалите все кубики льда из емкости для хранения.

Если Вы оставите кубики льда, они могут слипнуться, что затруднит их удаление.

Сначала откройте дверь на максимальный угол. Затем поднимите емкость со льдом и вытащите ее прямо в направлении, в котором указывает стрелка.

Чтобы вставить емкость, толкните ее назад. Если емкость не подходит, поверните шнек на 90 градусов (см. последнюю иллюстрацию) и повторите попытку.

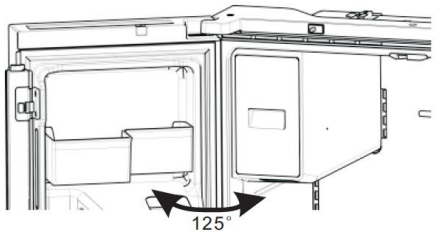

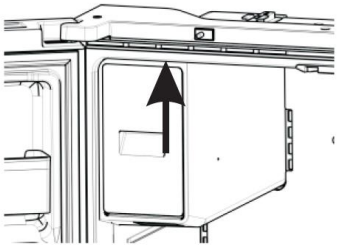

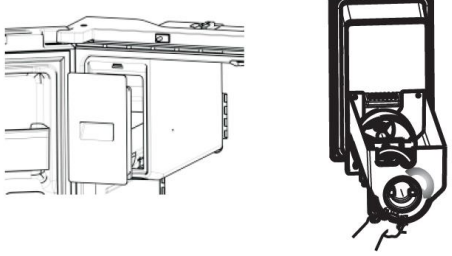

ПРИМЕЧАНИЕ!

- Внутренняя часть емкости для льда очень холодная, когда холодильник работает. Не залезайте глубоко внутрь емкости со льдом.
- Используйте только ледогенератор, поставляемый в комплекте с холодильником. Подключение воды к этому холодильнику должен осуществлять только квалифицированный специалист.
- Для правильной работы ледогенератора требуется исправное подключение к стабильному источнику воды.

Длительное неиспользование холодильника

Если Вы планируете длительный отпуск или командировку, и не будете пользоваться дозаторами для воды или льда в течение длительного времени:

1. Закройте водяной клапан. В противном случае может произойти утечка воды.
2. Уберите всю еду.
3. Отключите холодильник от сети.
4. Вытрите лишнюю влагу изнутри и оставьте дверцы приоткрытыми. В противном случае может появиться неприятный запах и плесень.

ПРЕДУПРЕЖДЕНИЕ!

- Не помещайте пальцы, руки или любые другие неподходящие предметы в отсек ледогенератора. Это может привести к травмам.
- Никогда не просовывайте пальцы или какие-либо другие предметы в отверстие дозатора. Это может привести к травме.
- Не пытайтесь разобрать ледогенератор.
- Не мойте и не обрызгивайте водой емкость со льдом, пока она находится в холодильнике. Снимите ее, если необходимо ее очистить.

Чистка

После использования в течение определенного периода вода, скопившаяся в приемном резервуаре, может перелиться через край, поэтому необходимо регулярно протирать его сухим полотенцем, чтобы вода не вытекала на пол.



Приемный резервуар

ПРИМЕЧАНИЕ!
В случае загрязнения пылью или другими веществами, а также в случае подачи воды с неприятным запахом и т.п. детали дозатора следует тщательно очистить.

5. Использование холодильника

Холодильная камера подходит для хранения овощей и фруктов. Продукты внутри должны быть упакованы для хранения, чтобы избежать потери влаги или распространения запахов.

Осторожно

Никогда не закрывайте дверцу холодильника, когда полки, контейнер для фруктов и/или телескопические направляющие выдвинуты. Это может повредить как их, так и холодильник.

Дверные полки

В холодильном отделении имеется несколько различных дверных полок, которые подходят для хранения жидкостей в банках, напитков в бутылках и упакованных продуктов.

Чтобы снять дверные полки (A), просто поднимите их вверх и вытащите.

Чтобы переместить дверные полки (A), сдвиньте их выше нужного места установки и нажмите вниз до упора.

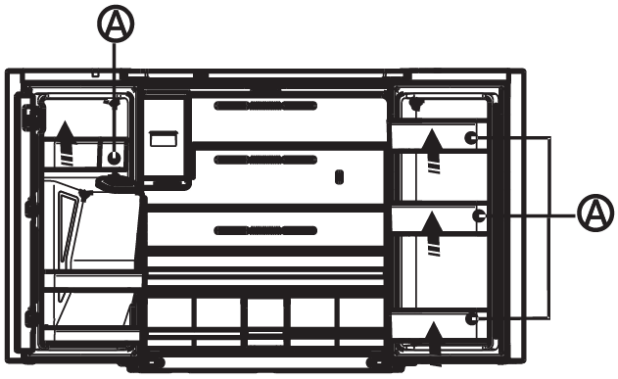

Чтобы снять дверные полки (B), вытащите правую сторону, подняв ее под углом вдоль направляющей, а затем извлеките левую сторону, потянув ее из двери.

Чтобы переместить дверные полки (B), сдвиньте их в исходное положение и нажмите вниз, пока они не зафиксируются.

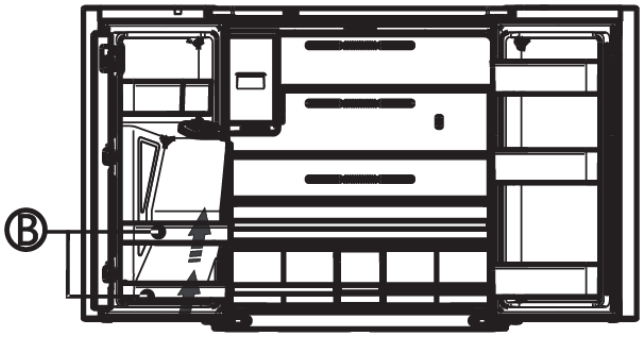

ПРЕДУПРЕЖДЕНИЕ!

Не кладите в дверные полки слишком много тяжелых вещей. Прежде чем поднять дверную полку, выньте все продукты.

Стеклянные полки
Чтобы снять стеклянные полки, наклоните переднюю часть полки и поднимите ее вертикально. Затем вытяните полку.

Общая информация об использовании

- При первом включении холодильника после периода простоя дайте холодильнику поработать не менее 2 часов, прежде чем добавлять продукты.
- Не закрывайте вентиляционные отверстия хранящимися продуктами.
- Храните предметы так, чтобы воздух мог свободно циркулировать вокруг них.
- Хорошо накрывайте или заворачивайте хранящиеся продукты, чтобы избежать распространения запахов.
- После разморозки качество продуктов быстро ухудшается. Размороженные продукты нельзя замораживать повторно.
- В морозильной камере нельзя хранить напитки в бутылках и банках. Бутылки и банки могут взорваться.
  Во избежание загрязнения пищевых продуктов соблюдайте следующие инструкции:
- Открытие дверцы на длительное время может привести к значительному повышению температуры в камерах прибора.
- Регулярно очищайте поверхности, которые могут соприкасаться с пищевыми продуктами, и доступные дренажные системы.
- Храните сырое мясо и рыбу в подходящих контейнерах в холодильнике, чтобы они не соприкасались с другими продуктами.
- Отсеки для замороженных продуктов с двумя звездами подходят для хранения предварительно замороженных продуктов, хранения или приготовления мороженого и приготовления кубиков льда.
- Отсеки с двумя звездами не подходят для замораживания свежих продуктов.

Таблица температур в отсеках для хранения

№	Отсек	Температура °C	Тип продуктов питания
1	Холодильная камера	+2 ~ +8	Яйца, приготовленная пища, упакованная пища, фрукты и овощи, молочные продукты, выпечка, напитки и другие продукты, не подходящие для замораживания.
2	(***)* - Морозильная камера	≤ -18	Морепродукты (рыба, креветки, моллюски), мясные продукты (рекомендуемый срок хранения 3 месяца, чем дольше срок хранения, тем хуже вкус и питательная ценность), подходит для замороженных свежих продуктов.
3	*** - Морозильная камера	≤ -18	Морепродукты (рыба, креветки, моллюски), мясные продукты (рекомендуемый срок хранения 3 месяца, чем дольше срок хранения, тем хуже вкус и питательная ценность), не подходят для замороженных свежих продуктов.
4	** - Морозильная камера	≤ -12	Морепродукты (рыба, креветки, моллюски), мясные продукты (рекомендуемый срок хранения 2 месяца, чем дольше срок хранения, тем хуже вкусовые и питательные свойства), не подходят для замороженных свежих продуктов.
5	* - Морозильная камера	≤ -6	Морепродукты (рыба, креветки, моллюски), мясные продукты (рекомендуемый срок хранения 1 месяц, чем дольше срок хранения, тем хуже вкусовые и питательные свойства), не подходят для замороженных свежих продуктов.
6	0 – звезд	-6 ~ 0	Свежая свинина, говядина, рыба, курица, некоторые фасованные полуфабрикаты и т.д. (рекомендуется употребить в течение того же дня, желательно не позднее 3 дней). Частично обработанные пищевые продукты (незамораживаемые продукты).

ПРИМЕЧАНИЕ! Храните продукты в соответствии с заданной температурой хранения, указанной изготовителем.

Если холодильник долгое время остается пустым, выключите его, разморозьте, очистите, высушите и оставьте дверцу открытой, чтобы предотвратить образование плесени внутри прибора.

ЧИСТКА И УХОД

И холодильная, и морозильная секции размораживаются автоматически. Тем не менее, очищайте обе секции примерно раз в месяц, чтобы избежать накопления запахов. Немедленно вытирайте остатки влаги. Чтобы избежать образования запаха и высыхания продуктов, плотно заверните или накройте продукты.



Опасность взрыва

- Используйте негорючий очиститель.
- Невыполнение этого требования может привести к смерти, взрыву или пожару.

ВАЖНО!

- Не используйте агрессивные химикаты, аммиак, хлорный отбеливатель, концентрированные моющие средства, растворители, абразивы или металлические губки для чистки холодильника внутри или снаружи. Они могут повредить и/или обесцветить покрытие холодильника.
- Не используйте теплую воду для мытья стеклянных полок, пока они еще холодные. Стекло может разбиться при резких перепадах температуры.

Чистка полок

- При очистке полок снимите нижние части полки, чтобы предотвратить ее падение.
- Если полка расположена под углом и боковые части полки касаются поверхности, то при чрезмерном усилии во время очистки крепление полки может легко отсоединиться.

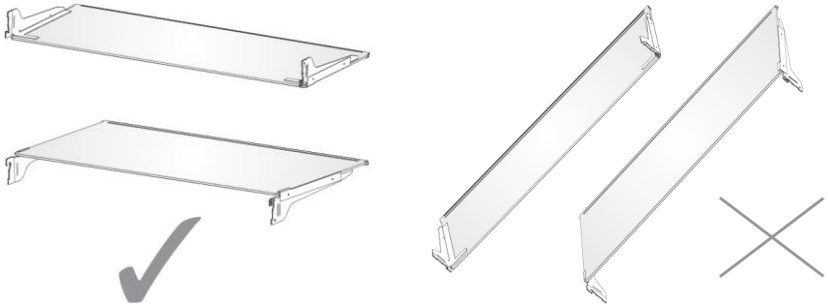



Опасность поражения электрическим током

- Перед чисткой отключите прибор от сети или отключите питание.
- Несоблюдение этого требования может привести к смерти, поражению электрическим током или травмам.

1. Отключите холодильник от сети или отключите питание.
2. Очистите внутреннюю часть.
   Тщательно вымойте, прополощите и высушите съемные детали и внутренние поверхности вручную. Используйте чистую губку или мягкую ткань с мягким моющим средством, разведенным в теплой воде.
3. Очистите дверные уплотнители (прокладки). Грязный или липкий уплотнитель дверцы может прилипнуть к корпусу и порваться при открытии дверцы. Используя мягкую ткань и раствор мягкого моющего средства с теплой водой, вымойте дверные уплотнения вручную. Промойте чистой водой и тщательно высушите.
4. Очистите наружные поверхности.
   Вымойте наружные поверхности чистой мягкой тканью или губкой с мягким моющим средством в теплой воде. Промойте поверхности чистой теплой водой и немедленно высушите, чтобы избежать появления пятен.
5. Подключите холодильник к розетке или снова подключите питание.

Лампа подсветки
ВАЖНО! Ваш холодильник оснащен светодиодной подсветкой. Эти лампы рассчитаны на весь срок службы холодильника. Однако, если лампы перестают работать, пожалуйста, обратитесь к квалифицированному специалисту для замены.

Уход за прибором во время отпуска или при переезде:
Если Вы решите оставить холодильник включенным во время Вашего отсутствия:
1. Употребите все скоропортящиеся продукты и заморозьте другие продукты.

Если Вы решите выключить холодильник перед отсутствием:
1. Достаньте все продукты из холодильника и морозильной камеры.
2. Отключите холодильник от сети или отключите питание.
3. Очистите холодильник, протрите его и хорошо высушите.
4. Приклейте резиновые или деревянные брусочки к верхним частям обеих дверей, чтобы они были открыты достаточно широко для проникновения воздуха. Это предотвращает образование неприятного запаха и плесени.



Опасность возгорания или взрыва

- Не повреждайте трубки хладагента.
- Внимательно следуйте инструкциям по эксплуатации.
- Используется легковоспламеняющийся хладагент!
- Невыполнение этих требования может привести к смерти, взрыву или пожару.

ВАЖНО! При перемещении холодильника обращайтесь с ним осторожно, чтобы не повредить трубопровод хладагента и не увеличить риск утечки.

Опасность чрезмерного веса

- Для перемещения и установки холодильника используйте двух или более человек.
- Невыполнение этого требования может привести к травме спины или другим травмам.

Когда Вы транспортируете свой холодильник в новое место установки, выполните следующие действия, чтобы подготовить его к перемещению:

1. Достаньте все продукты из холодильника и упакуйте все замороженные продукты в сухой лед.
2. Отключите холодильник от сети.
3. Тщательно очистите, протрите и высушите.
4. Выньте все съемные детали, хорошо заверните их и скрепите скотчем, чтобы они не смещались и не дребезжали во время перемещения.
5. Поднимите выравнивающие ножки, чтобы они не царапали пол.
6. Закрепите дверцы скотчем и приклейте шнур питания к задней стенке холодильника. Когда Вы доберетесь до нового места расположения холодильника, установите его на место и обратитесь к разделу «Установка прибора».

Повторная установка / Использование холодильника

Если холодильник находился в горизонтальном или наклонном положении в течение какого-либо периода времени, подождите 4 часа, прежде чем включать его в розетку, чтобы масло осело в компрессоре.

1. Очистите холодильник. См. раздел «Чистка и уход».
2. Установите холодильник в нужном месте и на нужном уровне. См. раздел «Установка прибора».



Опасность поражения электрическим током

- Включение должно производиться в заземленную розетку с 3 контактами.
- Не удаляйте заземляющий штырь из вилки шнура питания.
- Не используйте адаптер для вилки питания.
- Не используйте удлинитель.
- Невыполнение этих требований может привести к смерти, возгоранию или поражению электрическим током.

3. Подключите холодильник к заземленной розетке.

УСТРАНЕНИЕ НЕИПСРАВНОСТЕЙ

Рекомендуем сначала попытаться устранить неисправность самостоятельно, следуя приведенной ниже таблице. В случае если неисправность устранить не удалось, рекомендуем обратиться в авторизованный сервисный центр Weissgauff.

Неисправность холодильника

Неисправность	Возможная причина	Решение
Холодильник не работает	Холодильник отключен от сети.	Включите холодильник в заземленную розетку.
	Сработал автоматический выключатель или он отключен, или предохранитель перегорел.	Включите автомат или замените предохранитель.
	Холодильник находится в режиме разморозки.	Дождитесь окончания цикла разморозки и перезапуска системы охлаждения.
Компрессор холодильника работает часто или в течение длительного времени. Примечание! Этот холодильник рассчитан на более длительную работу при меньшем потреблении энергии.	Холодильник впервые подключен к сети	Это нормально. Дайте холодильнику поработать в течение 24 часов.
	Добавлено большое количество пищи.	Это нормально.
	Дверца оставлена открытой, или холодильник стоит не ровно.	Убедитесь, что ничего не препятствует закрытию дверцы. Выровняйте холодильник.
	Жаркая погода или частые открытия.	Это нормально.
	Регулятор температуры настроен на самую низкую температуру	Установите более высокую температуру.
Образование запахов	Еда не запечатана или не упакована должным образом.	Запечатайте упаковку. Поместите открытую емкость с пищевой содой в холодильник, меняйте ее каждые 3 месяца.
	Прибор нужно почистить.	Необходима чистка прибора, см. раздел «Чистка и уход»
	Продукты хранятся слишком долго.	Утилизируйте испорченные продукты.
Не загорается подсветка	Холодильник отключен от сети.	Подключите холодильник к розетке с заземлением.
	Светодиодная лампа перегорела.	Обратитесь к квалифицированному специалисту для замены перегоревшего светодиода.
Двери плохо закрываются	Холодильник стоит не ровно.	Отрегулируйте ножки в основании холодильника.
	Что-то мешает закрытию двери.	Проверьте и устраните препятствия.
Вибрация или стук	Холодильник неустойчиво стоит на полу.	Отрегулируйте ножки в основании холодильника.
Посторонние звуки во время работы	Звук текущей воды	Хладагент, протекающий по линиям, будет издавать этот звук при запуске и остановке компрессора.
		Холодильник имеет автоматическую систему разморозки. Размороженная вода будет издавать этот звук.
	Гудящие или жужжащие звуки	Компрессор и вентиляторы, используемые для циркуляции холодного воздуха, могут издавать этот звук. Если холодильник стоит неровно, звук будет громче.
	Треск или щелкающие звуки	Внутренние части будут издавать этот звук, когда они сжимаются и расширяются в ответ на изменения температуры.
	Хлопающий шум	Может происходить во время автоматической разморозки.

Температура и влажность

Неисправность	Возможная причина	Решение
Температура в холодильнике или морозильнике слишком высокая	Регулятор температуры не установлен на достаточно низкую температуру.	Установите в отделении более холодный режим.
	Двери часто открывались или оставались открытыми.	Ограничьте открывание дверей, чтобы поддерживать внутреннюю температуру. Убедитесь, что предметы в холодильнике не препятствует закрытию двери.
	Добавлена горячая еда.	Дайте время для остывания недавно добавленных продуктов.
	Пространство между задней стенкой холодильника и стеной слишком маленькое.	Оставьте 5 см свободного пространства между задней стенкой холодильника и стеной.
	Предметы напротив стен отсеков блокируют надлежащую циркуляцию воздуха.	Не кладите предметы по бокам отсеков или прямо перед вентиляционными отверстиями.
Температура в холодильнике или морозильнике слишком низкая	Регулятор температуры установлен на слишком низкую температуру.	Отрегулируйте температуру в отделении до следующего более высокого значения; дайте устройству 24 часа для регулировки температуры.
Влага снаружи/внутри холодильника	Высокая влажность в помещении	Это нормально в периоды повышенной влажности. Высушите поверхность и установите более низкую температуру.
	Двери часто открывались или оставались открытыми.	Держите двери закрытыми. Убедитесь, что ничего не препятствует закрытию дверей. Выровняйте холодильник.
	Открыта емкость с водой в холодильнике.	Накройте или запечатайте контейнер с водой.
Иней или кристаллы льда на замороженных продуктах	Дверца морозильной камеры оставлена открытой или часто открывается.	Ограничьте открывание дверей, чтобы поддерживать внутреннюю температуру. Убедитесь, что предметы не препятствует закрытию двери.
	Холодильник стоит неровно.	Выровняйте холодильник.
	Предметы, блокирующие вентиляционные отверстия морозильной камеры и препятствующие нормальной циркуляции воздуха.	Отодвиньте предметы от задней стенки.
Замораживание продуктов в холодильнике	Еда размещена слишком близко к вентиляционному отверстию.	Отодвиньте предметы от задней и верхней части холодильника.
	Слишком низкая температура	Отрегулируйте температуру до менее холодного значения.

ТЕХНИЧЕСКИЕ ХАРАКТЕРИСТИКИ

Описание	
Тип	Холодильник с морозильной камерой
Установка	Отдельностоящая
Компрессор	Инверторный
Внешний вид	
Дверной профиль	Плоский
Дверные ручки	Встроенные
Напряжение/частота	220~240 В/50 Гц
Основные характеристики	
Климатический класс	SN,N,ST,T
Тип подсветки	LED
Общий объем (холодильник + морозильник)	646 л
Полезный объем	541 л
Полезный объем холодильной камеры	350 л
Полезный объем морозильной камеры	191 л
Класс энергоэффективности	A+
Рейтинг морозильного отделения / конвертируемой зоны	4 звезды / 2 звезды
Энергопотребление в год	441 кВт*ч/год
Энергопотребление за 24 часа (A/A+)	1,208 кВт*ч/24 ч
Мощность замораживания	6 кг / 24 ч
Уровень шума	43 дБ
Тип хладагента / масса хладагента	R600a/72 г
Автономное сохранение холода (морозильная камера)	16 ч
Ключевые особенности	
Разморозка холодильная/морозильная камеры	Авто / Авто
Управление	Электронное
NoFrost холодильная/морозильная камеры	Да / Да
Легко очищаемый дверной уплотнитель	Да
Отсек для фруктов и овощей с функцией контроля влажности	Да
Регулируемые влагонепроницаемые полки	Да
Закаленное стекло	Да
Светодиодная подсветка (холодильная/морозильная камеры)	Да
Панель управления	
Дисплей панели управления	Да
Подсветка дисплея	LED
Диапазон температур	Холодильная камера: 2℃≤ до ≤8 ℃ ; Морозильная камера: -24℃≤ до ≤-14℃ ; Конвертируемая зона: -20℃≤ до ≤5℃
Суперохлаждение (холодильная камера)	Да
Суперзаморозка (морозильная камера)	Да
Регулируемый термостат	Да
Регулируемые ножки	2 шт.
Колесики	2+2 шт.
Длинна кабеля питания	200 см
Габариты и вес	
Габариты (Ш х Г х В)	912 х 725 х 1785 мм
Вес, нетто	150 кг
Вес, брутто	159 кг

Продукт сертифицирован в соответствии с действующим техническим регламентом. Производитель на свое усмотрение и без дополнительных уведомлений может менять комплектацию, внешний вид, страну производства и технические характеристики модели, следуя политике непрерывного улучшения качества выпускаемой продукции. Приобретенная Вами модель может отличаться от описанной в тексте данного руководства.