Thinking of you

Electrolux

instrukcja obsługi
manual de instruções
Инструкция по эксплуатации
manual de instrucciones

Zmywarka
Máquina de lavar loiça
Посудомоечная машина
Lavavajillas

ESF 43020

Electrolux. Thinking of you.

Aby dowiedzieć się więcej o naszej filozofii, odwiedź naszą stronę internetową www.electrolux.com

Spis treści

Informacje dotyczące bezpieczeństwa	2	Wybór i uruchamianie programu zmywania	11
Opis urządzenia	3	Programy zmywania	13
Panel sterowania	4	Konserwacja i czyszczenie	14
Przed pierwszym użyciem	5	Co zrobić, gdy…	15
Ustawianie zmiękczacza wody	5	Dane techniczne	16
Wsypywanie soli do zmywarki	6	Instalacja	17
Wlewanie płynu nabłyszczającego	7	Podłączenie do sieci wodociągowej	18
Wkładanie sztućców i naczyń	8	Podłączenie do sieci elektrycznej	19
Stosowanie detergentu	10	Ochrona środowiska	19

CE

Może ulec zmianie bez powiadomienia

Informacje dotyczące bezpieczeństwa

Aby zapewnić bezpieczeństwo użytkowania i prawidłowe działanie urządzenia, przed przystąpieniem do instalacji i obsługi należy dokładnie przeczytać niniejszą instrukcję. Instrukcję przechowywać zawsze razem z urządzeniem, również w razie jego przeniesienia lub odsprzedaży. Użytkownicy muszą w pełni poznać działanie i funkcje ochronne urządzenia.

Prawidłowe użytkowanie

- Urządzenie jest przeznaczone wyłącznie do użytku domowego.
- Urządzenie służy wyłącznie do czyszczenia naczyń i sprzętów domowych nadających się do mycia w zmywarce.
- Nie używać rozpuszczalników w urządzeniu. Zagrożenie wybuchem.
- Noże i wszystkie przedmioty z ostrymi końcówkami umieszczać w koszyku na sztućce, ostrym końcem skierowanym w dół. Można też układać je w pozycji poziomej w koszu górnym.
- Używać wyłącznie markowych produktów do zmywarek do naczyń (detergent, sól, płyn nabłyszczający).
- Po otwarciu drzwi podczas pracy urządzenia może dojść do uwolnienia gorącej pary. Ryzyko poparzenia skóry.
- Nie wyjmować naczyń ze zmywarki przed zakończeniem programu mycia.
- Po zakończeniu zmywania wyjąć wtyczkę z gniazdka i zamknąć zawór dopływu wody.
- Urządzenie może być naprawiane wyłącznie przez montera z autoryzowanego serwisu. Używać wyłącznie oryginalnych części zamiennych.
- Nie wymieniać ich samodzielnie, aby uniknąć obrażeń i uszkodzenia urządzenia. Zawsze kontaktować się z lokalnym autoryzowanym serwisem.

Ogólne zasady bezpieczeństwa

- Urządzenie nie jest przeznaczone do użytku przez osoby (w tym dzieci) o ograniczonych zdolnościach fizycznych, sensorycznych czy umysłowych, a także nieposiadające doświadczenia ani odpowiedniej wiedzy. Osoby te mogą obsługiwać urządzenie wyłącznie pod nadzorem i po uzyskaniu instrukcji od osoby odpowiedzialnej za ich bezpieczeństwo.
- Przestrzegać instrukcji dotyczących bezpieczeństwa, dostarczonych przez producentów detergentów, aby uniknąć poparzeń oczu, ust i gardła.
- Nie pić wody ze zmywarki. W zmywarce mogą być obecne pozostałości detergentów.
- Zawsze zamykać drzwi urządzenia, gdy nie jest ono używane, aby uniknąć obrażeń i nie potknąć się o otwarte drzwi.

- Nie siadać ani nie stawać na otwartych drzwiach.

Bezpieczeństwo dzieci

- Urządzenie może być użytkowane wyłącznie przez osoby dorosłe. Dzieci należy pilnować, aby mieć pewność, że nie bawią się urządzeniem.
- Opakowanie przechowywać w miejscu niedostępnym dla dzieci. Istnieje ryzyko uduszenia.
- Wszystkie detergenty należy przechowywać w bezpiecznym miejscu. Nie dopuścić do kontaktu dzieci z detergentami.
- Dzieci nie powinny znajdować się w pobliżu urządzenia, gdy jego drzwi są otwarte.

Instalacja

- Upewnić się, że urządzenie nie uległo uszkodzeniu w czasie transportu. Nie podłączać uszkodzonego urządzenia. W razie potrzeby skontaktować się z dostawcą.
- Przed pierwszym użyciem usunąć wszystkie materiały opakowaniowe.
- Instalację elektryczną powierzyć wykwalifikowanemu i kompetentnemu specjaliście.
- Podłączenie wodociągowe i kanalizacyjne powierzyć wykwalifikowanemu i kompetentnemu specjaliście.
- Nie zmieniać specyfikacji ani nie modyfikować produktu. Ryzyko odniesienia obrażeń i uszkodzenia urządzenia.
- Nie używać urządzenia:
  – jeżeli przewód zasilający lub węże wodne są uszkodzone,
  – jeżeli panel sterowania, blat roboczy lub cokół są uszkodzone w sposób dający dostęp do wnętrza urządzenia.

  Skontaktować się z lokalnym autoryzowanym serwisem.
- Nie wolno nawiercać ścian bocznych urządzenia, aby uniknąć uszkodzenia części hydraulicznych lub elektrycznych.

⚠ **Ostrzeżenie!** Dokładnie przestrzegać instrukcji dotyczących połączeń elektryczności oraz wody.

Opis urządzenia

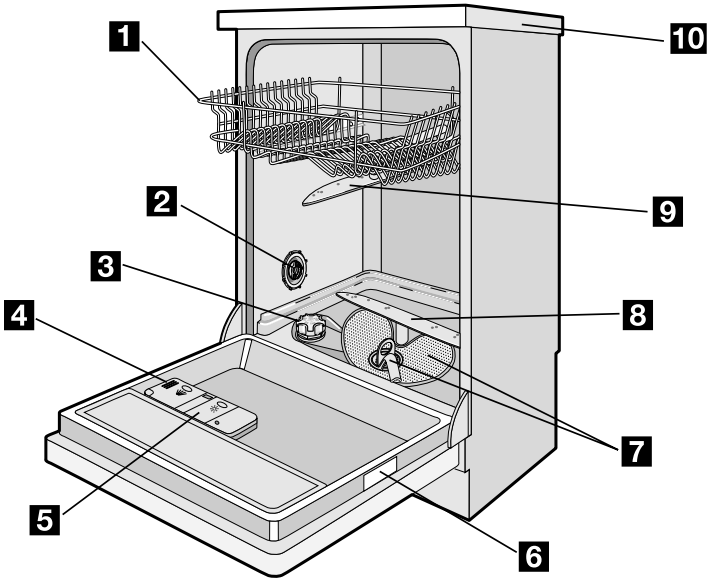

1 Kosz górny
2 Pokrętło regulacji twardości wody
3 Zbiornik soli
4 Dozownik detergentu

5 Dozownik płynu nabłyszczającego
6 Tabliczka znamionowa
7 Filtry
8 Dolne ramię spryskujące
9 Górne ramię spryskujące
10 Blat roboczy

Panel sterowania

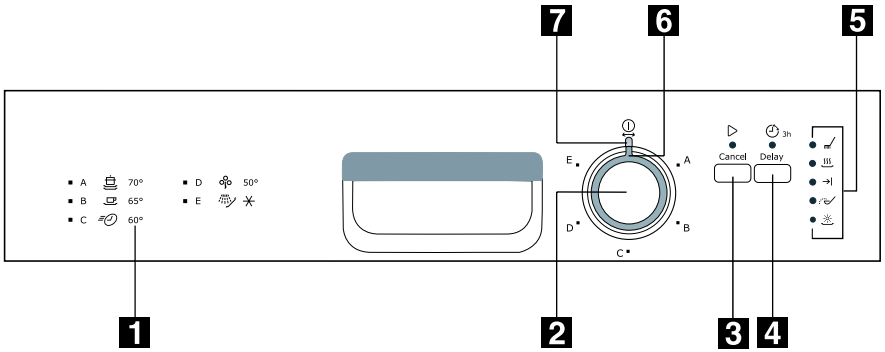

1 Przewodnik po programach
2 Pokrętło wyboru programów
3 Przycisk Start/Anuluj (Cancel)
4 Przycisk opóźnienia rozpoczęcia programu (Delay)
5 Kontrolki
6 Znacznik programu
7 Kontrolka Wł./Wył.

Kontrolki	
Zmywanie	Świeci się podczas zmywania oraz płukania.
Suszenie	Świeci się podczas suszenia.
Koniec programu	Zapala się po zakończeniu programu zmywania. Funkcje dodatkowe: • Poziom zmiękczania wody. • Alarm w razie nieprawidłowego działania urządzenia.
Sól [1]	Zapala się, gdy należy uzupełnić sól. Zapoznać się z rozdziałem "Używanie soli do zmywarek". Po napełnieniu zbiornika kontrolka soli może nadal świecić przez kilka godzin. Nie ma to żadnego negatywnego wpływu na działanie urządzenia.
Płyn nabłyszczający [1]	Zapala się, gdy należy uzupełnić płyn nabłyszczający. Zapoznać się z rozdziałem "Używanie płynu nabłyszczającego".

1) Gdy zbiornik soli oraz/lub dozownik płynu nabłyszczającego są puste, ich kontrolki nie świecą się podczas programu zmywania.

Pokrętło wyboru programów i lampka kontrolna Wł./Wył.

- Aby ustawić program zmywania, należy obrócić pokrętło wyboru programów zgodnie z ruchem wskazówek zegara lub w kierunku przeciwnym. Znacznik programu na pokrętle wyboru programów musi być ustawiony równo z jednym z programów zmywania na panelu sterowania.
  – Włączy się lampka kontrolna Wł./Wył. (położenie Wł.).

- Aby wyłączyć urządzenie, należy obrócić pokrętło wyboru programów, aż znacznik programu znajdzie się naprzeciw lampki kontrolnej Wł./Wył.
  – Wyłączy się lampka kontrolna Wł./Wył. (położenie Wył.).

Przycisk opóźnienia rozpoczęcia programu

Przycisk ten służy do opóźnienia rozpoczęcia programu zmywania w odstępach co 3 godziny. Zapoznać się z rozdziałem "Ustawianie i uruchamianie programu zmywania".

Przed pierwszym użyciem

Należy postępować zgodnie z poniższymi instrukcjami wykonując kolejne czynności:

1. Sprawdzić zgodność poziomu zmiękczania wody z twardością wody doprowadzonej do zmywarki. W razie potrzeby – zmienić ustawienia zmiękczacza wody.
2. Napełnić zbiornik soli solą do zmywarek.
3. Napełnić dozownik płynu nabłyszczającego.
4. Włożyć naczynia i sztućce do zmywarki.
5. Ustawić program mycia odpowiedni do rodzaju naczyń i stopnia zabrudzenia.
6. Napełnić dozownik odpowiednią ilością detergentu.
7. Uruchomić program mycia.

ⓘ W przypadku używania tabletek do zmywarek należy zapoznać się z rozdziałem "Używanie detergentów".

Ustawianie zmiękczacza wody

Zmiękczacz wody usuwa minerały i sole z doprowadzanej wody. Substancje mineralne i sole mogą mieć negatywny wpływ na działanie urządzenia.

Twardość wody jest mierzona w równoważnych skalach:

- Stopnie niemieckie (dH°).
- Stopnie francuskie (°TH).
- mmol/l (milimol na litr – międzynarodowa jednostka twardości wody).
- Stopnie Clarka.

Ustawić zmiękczacz wody zgodnie z twardością wody z lokalnego ujęcia. W razie potrzeby skontaktować się z lokalnym zakładem wodociągowym.

Twardość wody				Ustawienie zmiękczania wody	
°dH	°TH	mmol/l	Stopnie Clarka	ręczne	elektroniczne
51 - 70	91 - 125	9,1 - 12,5	64 - 88	2	10
43 - 50	76 - 90	7,6 - 9,0	53 - 63	2	9
37 - 42	65 - 75	6,5 - 7,5	46 - 52	2	8
29 - 36	51 - 64	5,1 - 6,4	36 - 45	2	7
23 - 28	40 - 50	4,0 - 5,0	28 - 35	2	6
19 - 22	33 - 39	3,3 - 3,9	23 - 27	2	5
15 - 18	26 - 32	2,6 - 3,2	18 - 22	1	4
11 - 14	19 - 25	1,9 - 2,5	13 - 17	1	3
4 - 10	7 - 18	0,7 - 1,8	5 - 12	1	2
< 4	< 7	< 0,7	< 5	1 [1)]	1 [1)]

1) Nie jest wymagane użycie soli.

ⓘ Zmiękczacz wody należy regulować ręcznie i elektronicznie.

Regulacja ręczna

ⓘ Urządzenie zostało fabrycznie ustawione w położeniu 2.

1. Otworzyć drzwi.
2. Wyjąć dolny kosz.
3. Obrócić pokrętło regulacji twardości wody w położenie 1 lub 2 (patrz tabela).
4. Włożyć dolny kosz.

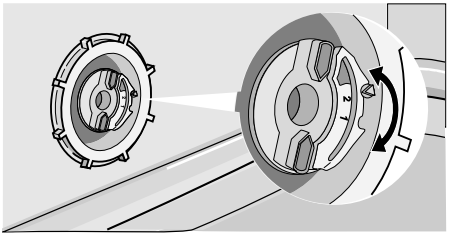

5. Zamknąć drzwi.

Regulacja elektroniczna

Zmiękczanie wody zostało fabrycznie ustawione na poziom 5.

1. Nacisnąć i przytrzymać przycisk Start/Anuluj. Obrócić pokrętło wyboru programów w kierunku zgodnym z ruchem wskazówek zegara, aż znacznik programu znajdzie się równo z pierwszym programem zaznaczonym na panelu sterowania.
2. Zwolnić przycisk Start/Anuluj, gdy kontrolki Wł./Wył. oraz Start/Anuluj zaczną pulsować.
   – Jednocześnie zacznie migać kontrolka sygnalizująca zakończenie programu wskazując poziom zmiękczania wody.
   Przykład:
   5 mignięć, pauza, 5 mignięć, pauza, itd. = poziom 5
3. Nacisnąć jeden raz przycisk Start/Anuluj, aby zwiększyć poziom zmiękczania wody o jeden.
   Kontrolka sygnalizująca zakończenie programu wskazuje nowy poziom.
4. Aby zapamiętać tę operację, obrócić pokrętło wyboru programów do położenia Wył.

Wsypywanie soli do zmywarki

⚠ **Uwaga!** Używać wyłącznie soli do zmywarek. Sól nieprzeznaczona do zmywarek do naczyń powoduje uszkodzenie zmiękczacza wody.

⚠ **Uwaga!** Grudki soli lub słona woda na dnie urządzenia mogą spowodować korozję. Aby zapobiec korozji, należy uzupełniać sól w urządzeniu bezpośrednio przed włączeniem programu mycia.

Aby napełnić zbiornik soli, należy wykonać poniższe czynności:

1. Obrócić pokrywkę w kierunku przeciwnym do ruchu wskazówek zegara, aby otworzyć zbiornik soli.
2. Wlać do zbiornika soli 1 litr wody (tylko za pierwszym razem).
3. Do napełnienia zbiornika solą należy użyć lejka.



4. Usunąć sól rozsypaną wokół otworu zbiornika soli.
5. Obrócić pokrywkę w kierunku zgodnym z ruchem wskazówek zegara, aby zamknąć zbiornik soli.

ⓘ Podczas napełniania zbiornika solą wypływa z niego woda – jest to normalne.

Po elektronicznym ustawieniu zmiękczania wody na poziom 1 kontrolka soli będzie na stałe wyłączona.

Wlewanie płynu nabłyszczającego

Uwaga! Należy używać wyłącznie markowych płynów nabłyszczających przeznaczonych do zmywarek do naczyń.
Nie napełniać dozownika płynu nabłyszczającego innymi produktami (np. środkiem do czyszczenia zmywarek, detergentem w płynie). Może to prowadzić do uszkodzenia urządzenia.

Płyn nabłyszczający umożliwia suszenie naczyń bez smug lub plam.
Podczas ostatniej fazy płukania płyn nabłyszczający jest dodawany automatycznie.

Aby napełnić dozownik płynu nabłyszczającego, wykonać poniższe czynności:

1. Nacisnąć klamkę (A), aby otworzyć dozownik płynu nabłyszczającego.

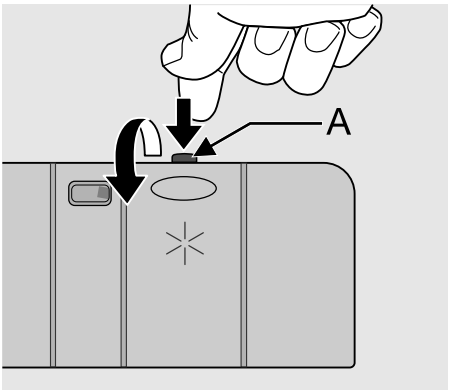

2. Napełnić dozownik płynu nabłyszczającego. Oznaczenie "max."wskazuje maksymalny poziom.

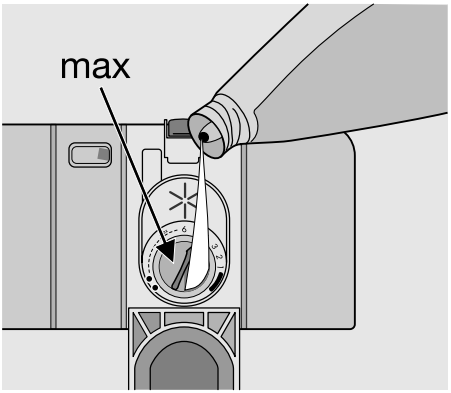

3. Rozlany płyn nabłyszczający należy usunąć przy pomocy szmatki dobrze pochłaniającej wodę, aby zapobiec zbyt intensywnemu pienieniu podczas późniejszego programu mycia.
4. Zamknąć dozownik płynu nabłyszczającego.

Regulacja dozowania płynu nabłyszczającego

Dozowanie płynu nabłyszczającego zostało fabrycznie ustawione w pozycji 4.
Dozowanie płynu nabłyszczającego można ustawić w zakresie od 1 (najmniejsze dozowanie) do 6 (największe dozowanie).

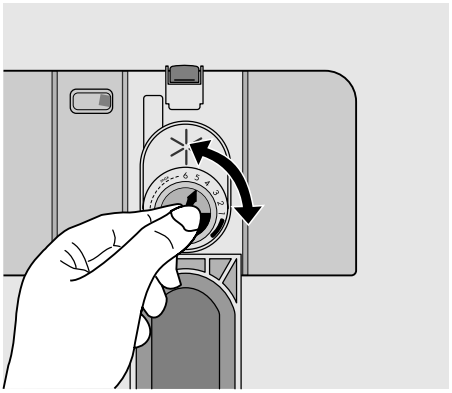

1. Obracając pokrętło regulacji twardości wody zmniejszyć lub zwiększyć dozowanie.

– Jeśli na naczyniach widoczne są krople wody lub osad kamienia, należy zwiększyć dozowanie.

– Jeśli na naczyniach po myciu pozostają białe smugi, biały lub niebieskawy nalot, należy zmniejszyć dozowanie.

Wkładanie sztućców i naczyń

Przydatne wskazówki i porady

⚠ **Uwaga!** Urządzenie służy wyłącznie do czyszczenia naczyń i sprzętów domowych przeznaczonych do mycia w zmywarce.

Nie używać urządzenia do czyszczenia przedmiotów pochłaniających wodę (gąbki, odzież domowa itd.).

- Przed włożeniem naczyń i sztućców do zmywarki, wykonać poniższe czynności:
  – Usunąć wszelkie pozostałości jedzenia i resztki.
  – Namoczyć przypalone i wyschnięte resztki jedzenia.
- Podczas wkładania naczyń i sztućców do zmywarki należy przestrzegać poniższych wskazówek:
  – Wydrążone elementy (np. kubki, szklanki i miski) układać otworami w dół.
  – Upewnić się, że woda nie zbiera się w pojemniku ani w zagłębieniu podstawy naczynia.
  – Upewnić się, że żadne naczynia ani sztućce nie znajdują się wewnątrz innych.
  – Upewnić się, że naczynia i sztućce nie zakrywają innych.
  – Upewnić się, że szklanki nie stykają się ze sobą.
  – Małe elementy umieścić w koszyku na sztućce.
- Elementy plastikowe i miski z powłoką zapobiegającą przywieraniu mogą zatrzymywać krople wody. Elementy plastikowe nie wysychają tak szybko, jak elementy porcelanowe i stalowe.
- Lekkie elementy umieścić w koszu górnym. Upewnić się, że naczynia się nie przemieszczają.

⚠ **Uwaga!** Przed uruchomieniem programu mycia upewnić się, że ramiona natryskowe mogą się swobodnie obracać.

⚠ **Ostrzeżenie!** Po załadowaniu lub rozładowaniu urządzenia zawsze zamykać drzwi. Otwarte drzwi mogą być niebezpieczne.

Kosz dolny

Do dolnego kosza należy wkładać rondle, pokrywki, talerze, salaterki i sztućce. Naczynia z serwisu i duże pokrywki układać przy krawędziach kosza.

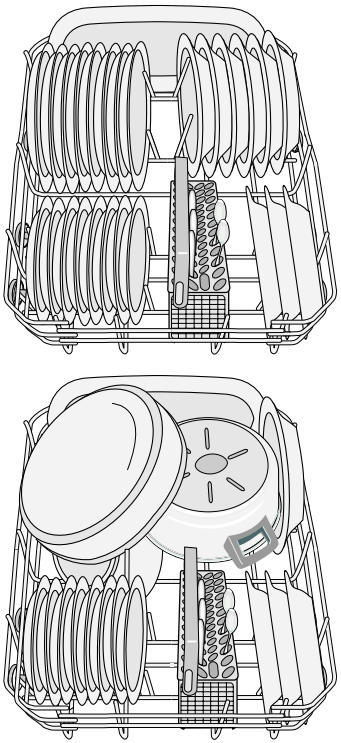

Kosz na sztućce

⚠ **Ostrzeżenie!** Noży z długimi ostrzami nie wkładać pionowo. Długie i ostre sztućce układać poziomo w koszu górnym. Należy zachować ostrożność z ostrymi przedmiotami, takimi jak noże.

Widelce i łyżki wkładać trzonkami w dół. Noże wkładać trzonkami w górę.

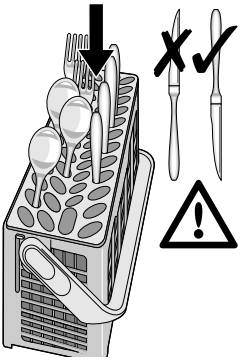

Końce noży wystające poza dno kosza uniemożliwiają obracanie się dolnego ramienia spryskującego. Noże wkładać trzonkami w dół.
Wymieszać łyżki z innymi sztućcami, aby nie przylegały do siebie.
Aby ułatwić wkładanie sztućców do koszyka na sztućce, można złożyć jego uchwyt.

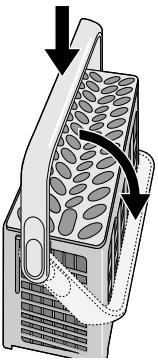

Należy używać kratki na sztućce. Jeżeli wymiary sztućców uniemożliwiają korzystanie z kratki, można ją łatwo wyjąć.

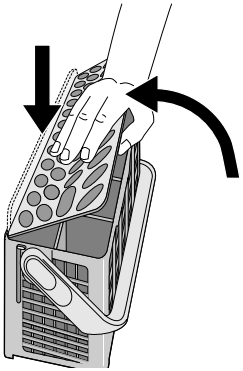

Kosz górny

Górny kosz jest przeznaczony dla talerzy (o maksymalnej średnicy 24 cm), salaterek, kubków, szklanek, garnków i pokrywek. Naczynia rozmieszczać tak, aby woda miała dostęp do wszystkich powierzchni.

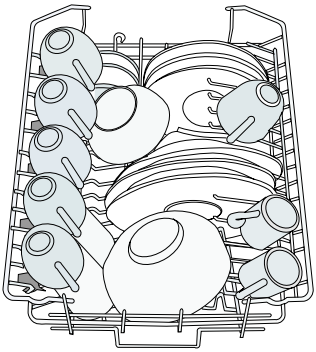

Kieliszki na wysokich nóżkach układać nóżkami do góry na półkach na filiżanki. W przypadku dłuższych przedmiotów można złożyć półki na filiżanki.

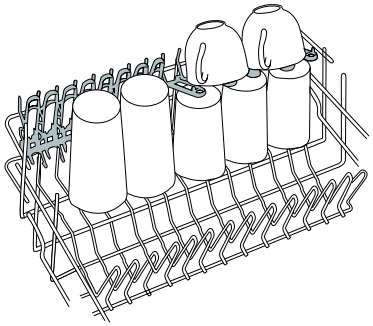

Regulacja wysokości górnego kosza

Aby włożyć większe talerze do dolnego kosza, należy najpierw przełożyć górny kosz do górnego położenia.

⚠ **Uwaga!** Wysokość wyregulować przed załadowaniem górnego kosza.

Maksymalna wysokość naczyń w		
	koszu górnym	koszu dolnym
Położenie górne	20 cm	31 cm
Położenie dolne	24 cm	27 cm

Aby przełożyć górny kosz do położenia górnego, należy wykonać poniższe czynności:

1. Przekręcić na zewnątrz przednie ograniczniki prowadnic (A).
2. Wysunąć kosz.

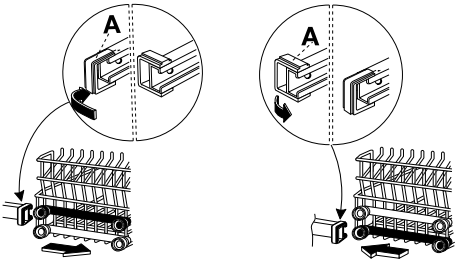

3. Umieścić kosz w górnym położeniu.
4. Przekręcić na pierwotne położenie przednie ograniczniki prowadnic (A).

⚠ **Uwaga!** Jeżeli kosz znajduje się w górnym położeniu, nie umieszczać filiżanek na ich półkach.

Stosowanie detergentu

ℹ Używać wyłącznie detergentów (proszków, płynów lub tabletek) przeznaczonych do zmywarek do naczyń. Przestrzegać informacji podanych na opakowaniu:
- Dozowanie zalecane przez producenta.
- Zalecenia dotyczące przechowywania.

Aby chronić środowisko, nie używać większej ilości detergentów niż to zalecane.

Aby napełnić dozownik detergentu, należy wykonać poniższe czynności:

1. Otworzyć pokrywkę dozownika detergentu.

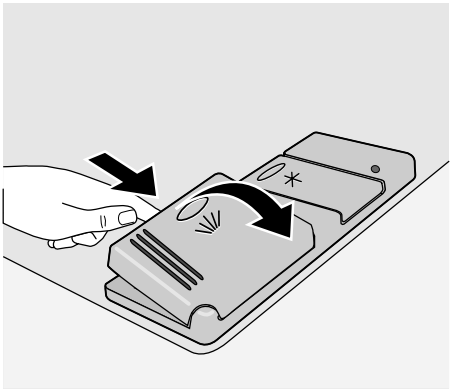

2. Napełnić dozownik (A) detergentem. Oznaczenie pokazuje dawki:
   20 = około 20 g detergentu
   30 = około 30 g detergentu.
3. Jeżeli wybrano program obejmujący mycie wstępne, wsypać dodatkową ilość detergentu do przegródki mycia wstępnego (B).

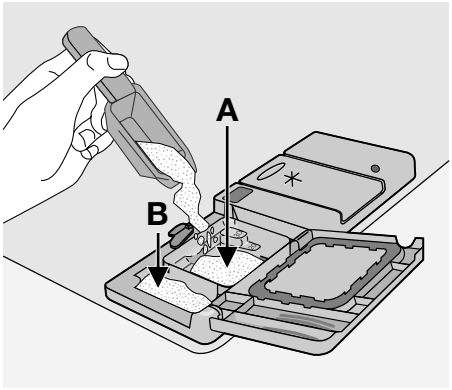

4. W przypadku korzystania z tabletek do zmywarek, włożyć tabletkę do dozownika detergentu (A).

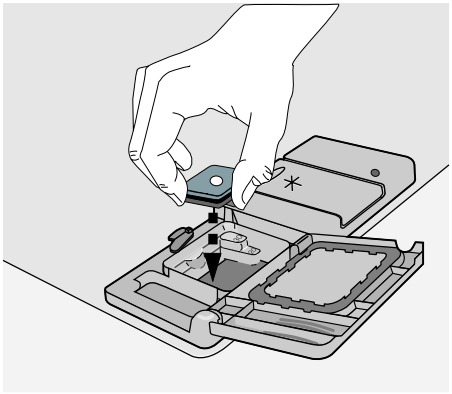

5. Zamknąć pokrywkę dozownika detergentu. Docisnąć pokrywkę, aż zaskoczy.

Detergenty różnych producentów rozpuszczają się w różnym czasie. Niektóre tabletki do zmywarek nie zapewniają odpowiednich wyników podczas krótkich programów mycia. Przy używaniu tabletek do zmywarek zaleca się korzystanie z długich programów mycia w celu całkowitego usunięcia detergentu.

Korzystanie z tabletek do zmywarek

Tabletki takie zawierają w sobie detergent, środek nabłyszczający i sól do zmywarek. Niektóre typy tabletek mogą zawierać również inne środki

W przypadku stosowania tabletek zawierających specjalną sól oraz środek nabłyszczający nie ma potrzeby napełniania pojemnika soli i płynu nabłyszczającego. W takim przypadku, kontrolka płynu nabłyszczającego będzie świeciła się po włączeniu urządzenia.

1. Przed użyciem sprawdzić, czy dane tabletki są odpowiednie do stopnia twardości wody doprowadzanej do zmywarki. Zapoznać się z instrukcjami producenta.
2. Wybrać najniższy poziom zmiękczania wody i najmniejszą dawkę płynu nabłyszczającego.

Jeżeli efekty suszenia nie są zadowalające, wykonać poniższe czynności

1. Napełnić odpowiedni dozownik płynem nabłyszczającym.
2. Ustawić dozowanie płynu nabłyszczającego w pozycji 2.

Aby ponownie użyć detergentu w proszku

1. Uzupełnić zbiornik soli i dozownik płynu nabłyszczającego.
2. Ustawić najwyższy poziom twardości wody.
3. Uruchomić program mycia bez naczyń.
4. Ustawić zmiękczanie wody odpowiednio do twardości wody doprowadzanej do urządzenia.
5. Wyregulować dozowanie płynu nabłyszczającego.

Wybór i uruchamianie programu zmywania

Aby ustawić i uruchomić program zmywania, należy wykonać poniższe czynności:

1. Zamknąć drzwi.
2. Obrócić pokrętło wyboru programów, aby wybrać program zmywania. Zapoznać się z rozdziałem "Programy zmywania".
   – Kontrolka Wł./Wył. zaświeci się.
   – Zacznie migać kontrolka fazy programu lub kontrolki programu mycia.
3. Nacisnąć przycisk Start/Anuluj.
   – Program zmywania rozpocznie się automatycznie.
   – Zapali się kontrolka przycisku Start/Anuluj.

– Po rozpoczęciu programu świeci się tylko ta z kontrolek faz programu, która dotyczy aktualnej fazy.

Gdy program jest włączony, nie można go zmienić. Należy anulować program zmywania.

Ostrzeżenie! Program mycia przerywać lub anulować tylko w razie konieczności.

Uwaga! Ostrożnie otwierać drzwi. Może dojść do uwolnienia gorącej pary.

Przerywanie programu mycia

Otworzyć drzwi.
- Program zostanie zatrzymany.

Zamknąć drzwi.
- Program zostanie wznowiony od momentu, w którym został przerwany.

Anulowanie programu zmywania

Nacisnąć i przytrzymać przycisk Start/Anuluj, dopóki nie zgaśnie kontrolka Start/Anuluj oraz nie zaczną migać kontrolki faz programu.

Program zmywania został anulowany.
- W tym momencie można wykonać następujące czynności:
  1. Wyłączyć urządzenie.
  2. Ustawić nowy program zmywania.

  Przed ustawieniem nowego programu należy napełnić odpowiedni dozownik detergentem.

Ustawianie i uruchamianie programu z opóźnionym rozpoczęciem

1. Ustawić program zmywania.
2. Wcisnąć przycisk opóźnienia rozpoczęcia programu.
   – Zapali się kontrolka opóźnienia rozpoczęcia programu.
3. Nacisnąć przycisk Start/Anuluj.
   – Rozpocznie się odliczanie czasu opóźnienia rozpoczęcia programu.
   – Zgasną kontrolki faz programu.

Po zakończeniu odliczania program rozpocznie się automatycznie.
- Zgaśnie kontrolka opóźnienia rozpoczęcia programu.
- Zapali się kontrolka aktualnej fazy programu.

Nie otwierać drzwi podczas odliczania, ponieważ spowoduje to jego przerwanie. Po ponownym zamknięciu drzwi odliczanie jest kontynuowane od momentu przerwania.

Anulowanie opóźnienia rozpoczęcia programu:

1. Nacisnąć i przytrzymać przycisk Start/Anuluj, dopóki nie zgasną kontrolki Start/Anuluj i opóźnienia rozpoczęcia programu. Zaczną migać kontrolki faz programu.
2. Aby rozpocząć program zmywania, nacisnąć przycisk Start/Anuluj.

Zakończenie programu zmywania

- Urządzenie zatrzyma się automatycznie.
- Zapali się kontrolka sygnalizująca zakończenie programu.

1. Wyłączyć urządzenie.
2. Otworzyć drzwi.
3. W celu osiągnięcia lepszych wyników suszenia, przed wyjęciem naczyń pozostawić drzwi uchylone na kilka minut.

Przed wyjęciem naczyń z urządzenia należy poczekać aż wystygną. Gorące naczynia łatwo ulegają uszkodzeniu.

Wyjmowanie naczyń

- W pierwszej kolejności wyjmować naczynia z dolnego kosza, a następnie z górnego.
- Na bokach i na drzwiach urządzenia może występować woda. Stal nierdzewna stygnie szybciej niż naczynia.

Programy zmywania

Programy zmywania

Program	Położenie pokrętła wyboru programów	Stopień zabrudzenia	Rodzaj załadunku	Opis programu
Intensywny 70°	A	Bardzo zabrudzone	Naczynia stołowe, sztućce, garnki i patelnie	Mycie wstępne Zmywanie zasadnicze w temperaturze do 70°C 2 płukania pośrednie Płukanie końcowe Suszenie
Normalny 65°	B	Średnio zabrudzone	Naczynia stołowe i sztućce	Mycie wstępne Zmywanie zasadnicze w temperaturze do 65°C 2 płukania pośrednie Płukanie końcowe Suszenie
Krótki 60°[1]	C	Średnio lub lekko zabrudzone	Naczynia stołowe i sztućce	Zmywanie zasadnicze w temperaturze do 60°C Płukanie końcowe
Eko 50°[2]	D	Średnio zabrudzone	Naczynia stołowe i sztućce	Mycie wstępne Zmywanie zasadnicze w temperaturze do 50°C 1 płukanie pośrednie Płukanie końcowe Suszenie
Mycie wstępne	E	Dowolny	Niepełny załadunek (do uzupełnienia w ciągu dnia).	1 płukanie zimną wodą (zapobiega zasychaniu resztek jedzenia). W tym programie nie ma konieczności dodawania detergentu.

1) Jest to doskonały program do codziennego użytku przy niepełnym załadunku. Idealnie nadaje się dla czteroosobowej rodziny, która zmywa tylko naczynia i sztućce po śniadaniu i obiedzie.
2) Program testowy dla ośrodków przeprowadzających testy. Dane z testów są przedstawione na osobnej, dołączonej do urządzenia naklejce.

Dane eksploatacyjne

Program	Czas trwania (w minutach)	Zużycie energii (w kWh)	Zużycie wody (w litrach)
Intensywny 70°	65 - 75	1,5 - 1,7	18 - 20
Normalny 65°	100 - 110	1,4 - 1,5	18 - 20
Krótki 60°	30	0,8	8
Eko 50°	120 - 130	0,8 - 0,9	12 - 13
Mycie wstępne	11	0,1	5

Podane wartości mogą ulec zmianie w zależności od ciśnienia i temperatury wody, zmian w napięciu zasilania oraz ilości naczyń.

Konserwacja i czyszczenie

Ostrzeżenie! Przed przystąpieniem do czyszczenia należy wyłączyć urządzenie.

Czyszczenie filtrów

Uwaga! Nie używać urządzenia bez filtrów. Upewnić się, że filtry są prawidłowo zainstalowane. Nieprawidłowa instalacja filtrów spowoduje niezadowalające wyniki mycia oraz uszkodzenie urządzenia.

W razie konieczności wyczyść filtry. Brudne filtry sprawiają, że wyniki zmywania są gorsze.
Zmywarka ma trzy filtry:
1. filtr zgrubny (A)
2. mikrofiltr (B)
3. filtr płaski (C)

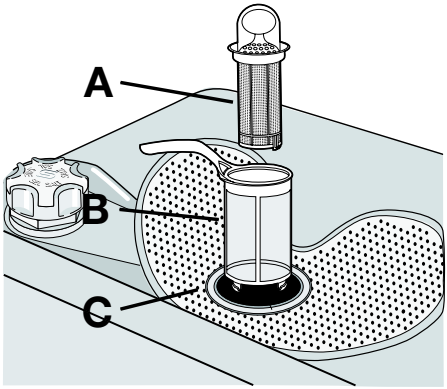

Aby wyczyścić filtry, należy wykonać poniższe czynności:
1. Otworzyć drzwi.
2. Wyjąć dolny kosz.
3. Odblokować system filtrów, obracając w tym celu rączkę umieszczoną na mikrofiltrze (B) o około 1/4 obrotu w kierunku przeciwnym do ruchu wskazówek zegara.

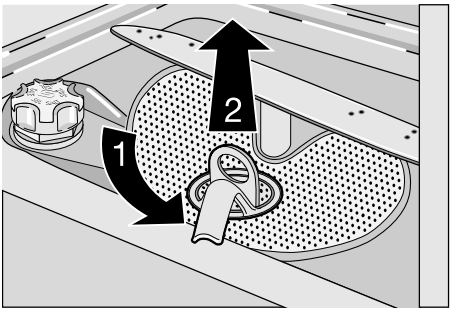

4. Wyjąć system filtrów.
5. Chwycić filtr zgrubny (A) za uchwyt z otworem.
6. Wyjąć filtr zgrubny (A) z mikrofiltra (B).
7. Wyjąć filtr płaski (C) z dna urządzenia.

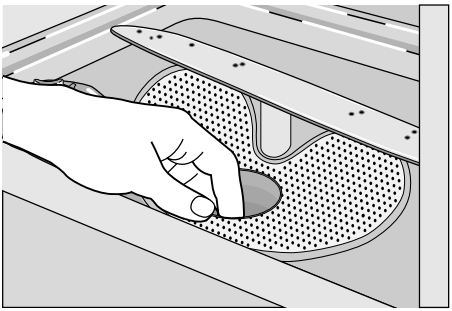

8. Dokładnie wyczyścić filtry pod bieżącą wodą.
9. Włożyć filtr płaski (C) w dno urządzenia.
10. Włożyć filtr zgrubny (A) do mikrofiltra (B) i docisnąć je razem.
11. Umieścić system filtrów na swoim miejscu.
12. Aby zablokować system filtrów, obrócić uchwyt w kierunku zgodnym z ruchem wskazówek zegara, aż do zablokowania.
13. Włożyć dolny kosz.
14. Zamknąć drzwi.

Nie wolno wyjmować ramion spryskujących.

Jeżeli otwory w ramionach spryskujących ulegną zatkaniu, zabrudzenia należy usunąć przy pomocy patyczka do koktajlu.

Czyszczenie zewnętrzne

Zewnętrzne powierzchnie urządzenia i panel sterowania czyścić zwilżoną, miękką szmatką. Używać wyłącznie neutralnych środków do czyszczenia. Nie używać materiałów ściernych, myjek do szorowania ani rozpuszczalników (aceton, trichloroetylen itp.).

Środki ostrożności w przypadku mrozu

⚠ **Uwaga!** Nie instalować urządzenia w miejscach, w których temperatura jest niższa niż 0°C. Producent nie ponosi odpowiedzialności za uszkodzenia wywołane przez mróz.

Jeśli nie ma innej możliwości, opróżnić urządzenie i zamknąć drzwi. Odłączyć wąż doprowadzający wodę i usunąć z niego wodę.

Co zrobić, gdy…

Urządzenie nie uruchamia się lub zatrzymuje się podczas pracy.
W razie wystąpienia problemów należy najpierw spróbować samodzielnie znaleźć rozwiązanie. Jeżeli nie można znaleźć rozwiązania, należy skontaktować się z autoryzowanym serwisem.

⚠ **Uwaga!** Wyłączyć urządzenie przed przeprowadzeniem następujących zalecanych działań korygujących.

Kod błędu i nieprawidłowe działanie	Możliwa przyczyna i rozwiązanie
• ciągłe miganie kontrolki przycisku Start/Anuluj • 1 mignięcie kontrolki sygnalizującej zakończenie programu Zmywarka nie napełnia się wodą	• Zawór wody jest zablokowany lub zatkany osadem kamienia. Wyczyścić zawór wody. • Zamknięty zawór wody. Odkręcić zawór wody. • Zablokowany filtr w wężu doprowadzającym wodę. Wyczyścić filtr. • Nieprawidłowe połączenie węża doprowadzającego wodę. Wąż może być zagięty lub przygnieciony. Upewnić się, że połączenie jest prawidłowe.
• ciągłe miganie kontrolki przycisku Start/Anuluj • 2 mignięcia kontrolki sygnalizującej zakończenie programu Zmywarka nie odprowadza wody	• Zatkane rozgałęzienie syfonu zlewozmywaka. Wyczyścić rozgałęzienie syfonu zlewozmywaka. • Nieprawidłowe połączenie węża spustowego. Wąż może być zagięty lub przygnieciony. Upewnić się, że połączenie jest prawidłowe.
• ciągłe miganie kontrolki przycisku Start/Anuluj • 3 mignięcia kontrolki sygnalizującej zakończenie programu Włączyło się zabezpieczenie przed zalaniem	• Zamknąć dopływ wody i skontaktować się z lokalnym autoryzowanym serwisem.

Kod błędu i nieprawidłowe działanie	Możliwa przyczyna i rozwiązanie
Program nie uruchamia się	• Drzwi urządzenia nie są zamknięte. Zamknąć drzwi. • Wtyczka przewodu zasilającego nie jest włożona do gniazdka. Włożyć wtyczkę do gniazdka. • Przepalony bezpiecznik w domowej instalacji elektrycznej. Wymienić bezpiecznik. • Ustawiono opóźnienie rozpoczęcia programu. Anulować opóźnienie rozpoczęcia programu, aby uruchomić program.

Po sprawdzeniu włączyć urządzenie. Program zostanie wznowiony od momentu, w którym został przerwany. Jeżeli problem wystąpi ponownie, skontaktować się z lokalnym autoryzowanym serwisem.
Poniższe dane są niezbędne dla serwisu, aby pomoc była szybka i odpowiednia:
- Model (Mod.)
- Numer produktu (PNC)
- Numer seryjny (S.N.)

Informacje te znajdują się na tabliczce znamionowej.
W tym miejscu można zapisać wymagane dane:
Nazwa modelu: .....
Numer produktu: .....
Numer seryjny: .....

Efekty mycia nie są zadowalające	
Naczynia nie są czyste	• Wybrano program mycia nieodpowiedni do rodzaju naczyń lub zabrudzenia. • Kosze są załadowane nieprawidłowo, przez co woda nie dochodzi do wszystkich powierzchni. • Ramiona natryskowe nie obracają się swobodnie w wyniku nieprawidłowego rozmieszczenia naczyń. • Zabrudzone lub nieprawidłowo zainstalowane filtry. • Zbyt mała ilość lub brak detergentu.
Osad kamienia na naczyniach	• Pusty zbiornik na sól. • Nieprawidłowo Ustawiony poziom zmiękczania wody. • Pokrywka zbiornika na sól nie jest prawidłowo dokręcona.
Naczynia są mokre i matowe	• Nie użyto płynu nabłyszczającego. • Dozownik płynu nabłyszczającego jest pusty.
Smugi, mętne plamy lub niebieskawa powłoka na szklankach i naczyniach	• Zmniejszyć dozowanie płynu nabłyszczającego.
Wyschnięte ślady kropel wody na szklankach i naczyniach	• Zwiększyć dozowanie płynu nabłyszczającego. • Przyczyną może być rodzaj użytego detergentu.

Dane techniczne

Wymiary	Szerokość cm	44,6
	Wysokość cm	85
	Głębokość cm	62
Przyłącze elektryczne - Napięcie - Moc całkowita - Bezpiecznik	Informacje dotyczące podłączenia elektrycznego są podane na tabliczce znamionowej umieszczonej na wewnętrznej krawędzi drzwi zmywarki.	
Ciśnienie doprowadzanej wody	Wartość minimalna	0,5 bara (0,05 MPa)

	Wartość maksymalna	8 barów (0,8 MPa)
Pojemność	Ilość standardowych nakryć	9

Instalacja

Zamontowanie pod blatem kuchennym

⚠ **Ostrzeżenie!** Upewnić się, że podczas instalacji wtyczka przewodu zasilającego jest wyjęta z gniazdka.

Ustawić urządzenie w pobliżu źródła i odpływu wody. Zdjąć blat urządzenia, aby je zainstalować pod zlewem lub pod blatem kuchennym. Należy upewnić się, że wymiary wnęki odpowiadają podanym wymiarom.

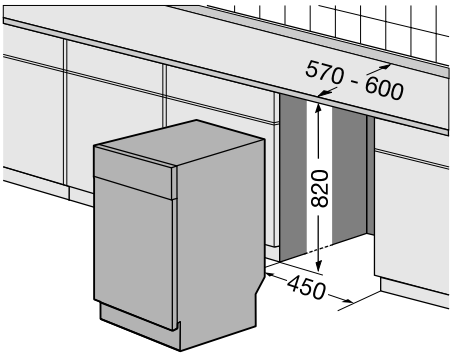

Aby zdjąć blat roboczy urządzenia:

1. Odkręcić śruby z tyłu (1).

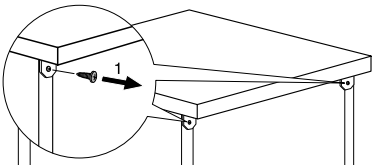

2. Popychając blat do tyłu, wysunąć go (2).

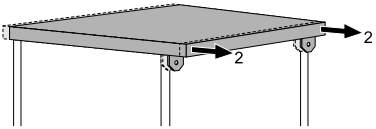

3. Podnieść blat roboczy i wysunąć go z przednich mocowań (3).

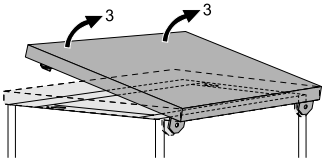

4. Wypoziomować urządzenie przy pomocy regulowanych nóżek.
5. Zainstalować urządzenie pod blatem kuchennym. Należy upewnić się, że wąż doprowadzający wodę oraz wąż spustowy nie są zagięte ani przygniecione.

W razie konieczności dokonania naprawy, urządzenie musi być łatwo dostępne dla serwisanta. Jeśli zmywarka ma być używana jako urządzenie wolnostojące, trzeba założyć blat roboczy na urządzenie.
Cokół w urządzeniach wolnostojących nie podlega regulacji.

Poziomowanie urządzenia

Należy zadbać o wypoziomowanie urządzenia, aby drzwi były szczelne i zamykały się prawidłowo. Jeżeli urządzenie jest prawidłowo wypoziomowane, drzwi nie zahaczają o boki obudowy. Jeżeli nie można prawidłowo zamknąć drzwi, należy wkręcać lub wykręcać regulowane nóżki, aż urządzenie zostanie wypoziomowane.

Podłączenie do sieci wodociągowej

Wąż doprowadzający wodę

Podłączyć urządzenie do wody ciepłej (maks. 60°) lub zimnej.
Jeżeli ciepła woda jest wytwarzana przy pomocy alternatywnych źródeł energii, które są bardziej przyjazne środowisku (np. kolektory słoneczne, ogniwa słoneczne lub elektrownie wiatrowe), można użyć jej do zasilania urządzenia, aby zmniejszyć zużycie energii.
Podłączyć wąż doprowadzający wodę do zaworu z zewnętrznym gwintem 3/4".

⚠ **Uwaga!** Nie używać węży połączeniowych ze starych urządzeń.

Ciśnienie wody musi mieścić się w przedziale określonym w "Danych technicznych".
Upewnić się, że lokalny zakład wodociągowy zapewnia odpowiednie ciśnienie wody.
Upewnić się, że wąż doprowadzający wodę nie jest zagięty, przygnieciony ani zaplątany.
Szczelnie dokręcić nakrętkę, aby zapobiec wyciekom wody.

⚠ **Uwaga!** Nie podłączać urządzenia do rur nowych lub nieużywanych przez długi okres czasu. Otworzyć wodę na kilka minut, a następnie podłączyć wąż doprowadzający wodę.

Wąż doprowadzający wodę ma podwójne ściany, wewnętrzny przewód zasilający oraz zawór bezpieczeństwa. Wąż doprowadzający wodę jest pod ciśnieniem tylko podczas przepływu wody. W razie wycieku z węża doprowadzającego wodę zawór bezpieczeństwa zatrzymuje przepływ wody.
Zachować ostrożność podczas podłączania węża doprowadzającego wodę:

- Nie umieszczać węża doprowadzającego wodę ani zaworu bezpieczeństwa w wodzie.
- W razie uszkodzenia węża doprowadzającego wodę lub zaworu bezpieczeństwa, należy natychmiast wyjąć wtyczkę z gniazdka.
- Wąż doprowadzający wodę z zaworem bezpieczeństwa może być wymieniany wyłącznie przez lokalny autoryzowany serwis.

⚠ **Ostrzeżenie!** Niebezpieczne napięcie

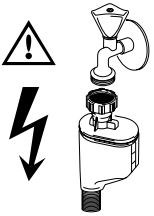

Wąż spustowy

1. Podłączyć wąż spustowy do rozgałęzienia syfonu zlewozmywaka i zamocować go pod blatem. Zapobiegnie to cofaniu się brudnej wody ze zlewozmywaka do urządzenia.
2. Podłączyć wąż spustowy do rury kanalizacyjnej z otworem odpowietrzającym (o średnicy wewnętrznej min. 4 cm).

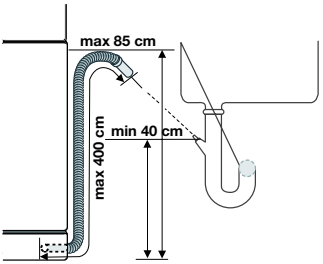

Upewnić się, że wąż spustowy nie jest zagięty ani przygnieciony, ponieważ może to utrudnić prawidłowe odprowadzanie wody.
W czasie odprowadzania wody, w otworze odpływowym zlewu nie może być zatyczki, ponieważ mogłoby to spowodować zassanie wody z powrotem do urządzenia.
Ewentualne przedłużenie węża spustowego nie może być dłuższe niż 2 m. Średnica wewnętrzna nie może być mniejsza niż średnica węża.
Usunąć plastikową membranę (A) przed podłączeniem węża spustowego do syfonu pod zlewem. Jeżeli membrana nie zostanie całkowicie usunięta, gromadzące się resztki jedzenia mogą spowodować powstanie blokady w rozgałęzieniu syfonu.

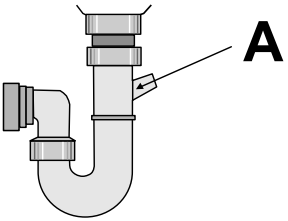

Urządzenie ma zabezpieczenie uniemożliwiające powrót brudnej wody do urządzenia. Jeżeli w odpływie zlewu zamontowano zawór zwrotny, może on uniemożliwiać prawidłowe odprowadzanie wody z urządzenia. Usunąć zawór zwrotny.

Uwaga! Upewnić się, że połączenia wody są szczelne, aby uniknąć wycieków.

Podłączenie do sieci elektrycznej

Ostrzeżenie! Producent nie ponosi odpowiedzialności za szkody wynikające z nieprzestrzegania wskazówek bezpieczeństwa.
Uziemić urządzenie zgodnie z przepisami bezpieczeństwa.
Upewnić się, że napięcie znamionowe i moc podane na tabliczce znamionowej są zgodne z napięciem i obciążalnością lokalnej instalacji zasilającej.
Używać wyłącznie prawidłowo zainstalowanego gniazdka z uziemionym stykiem ochronnym.
Nie używać rozgałęziaczy, łączników ani przedłużaczy. Istnieje ryzyko pożaru.
Nie wymieniać samodzielnie przewodu zasilającego. Skontaktować się z lokalnym autoryzowanym serwisem.
Należy zadbać o to, aby po zakończeniu instalacji urządzenia wtyczka przewodu zasilającego była łatwo dostępna.
Nie ciągnąć za przewód zasilający w celu odłączenia urządzenia. Zawsze ciągnąć za wtyczkę.

Ochrona środowiska

Symbol na produkcie lub na opakowaniu oznacza, że tego produktu nie wolno traktować tak, jak innych odpadów domowych. Należy oddać go do właściwego punktu skupu surowców wtórnych zajmującego się złomowanym sprzętem elektrycznym i elektronicznym. Właściwa utylizacja i złomowanie pomaga w eliminacji niekorzystnego wpływu złomowanych produktów na środowisko naturalne oraz zdrowie. Aby uzyskać szczegółowe dane dotyczące możliwości recyklingu niniejszego urządzenia, należy skontaktować się z lokalnym urzędem miasta, służbami oczyszczania miasta lub sklepem, w którym produkt został zakupiony.

Użyte materiały opakowaniowe są przyjazne dla środowiska i nadają się do przetworzenia. Elementy plastikowe można zidentyfikować na podstawie oznaczeń, np. >PE<, >PS< itd. Opakowanie należy wyrzucić do właściwego pojemnika w instytucjach zajmujących się utylizacją odpadów.

Ostrzeżenie! Aby poddać urządzenie utylizacji, wykonać poniższe czynności:
- Wyjąć wtyczkę przewodu zasilającego z gniazdka.
- Odciąć i usunąć przewód zasilający z wtyczką.
- Usunąć zatrzask drzwi. Zapobiega to zatrzaśnięciu się dzieci wewnątrz urządzenia i zagrożeniu ich życia.

Electrolux. Thinking of you.

Saiba mais sobre a nossa filosofia em www.electrolux.com

Índice

Informações de segurança	20	Programas de lavagem	31
Descrição do produto	21	Manutenção e limpeza	32
Painel de controlo	22	O que fazer se…	33
Utilização da máquina	23	Dados técnicos	34
Regular o amaciador da água	23	Instalação	34
Utilização do sal para máquinas de lavar loiça	24	Ligação à rede de abastecimento de água	35
Utilização do abrilhantador	25	Ligação eléctrica	36
Carregar pratos e talheres	26	Preocupações ambientais	37
Utilização do detergente	28		
Seleccionar e iniciar um programa de lavagem	29		

CE

Sujeito a alterações sem aviso prévio

⚠ Informações de segurança

ⓘ Para sua segurança e funcionamento correcto da máquina, leia este manual cuidadosamente antes da instalação e utilização. Guarde sempre estas instruções com a máquina mesmo que seja transferida ou vendida. Os utilizadores devem conhecer por completo o funcionamento e as características de segurança da máquina.

Utilização correcta

- O aparelho foi concebido exclusivamente para utilização doméstica.
- Utilize apenas o aparelho para utensílios domésticos que são aplicáveis para máquinas de lavar loiça.
- Não coloque solventes no aparelho. Perigo de explosão.
- Coloque as facas e todas as peças com pontas afiadas no cesto dos talheres com a ponta virada para baixo. Caso contrário, coloque numa posição horizontal no cesto superior.
- Utilize apenas produtos específicos para máquinas de lavar loiça (detergente, sal, abrilhantador).
- Se abrir a porta enquanto o aparelho está em funcionamento, o vapor quente pode escapar. Perigo de queimaduras na pele.
- Não retire a loiça da máquina antes do final do programa de lavagem.
- Quando o programa de lavagem estiver concluído, desligue a ficha da tomada e feche a torneira de água.
- Apenas um técnico de assistência autorizado pode reparar este aparelho. Utilize apenas peças sobresselentes originais.
- Não execute reparações sozinho para evitar ferimentos e danos na máquina. Contacte sempre o centro de assistência.

Segurança geral

- A máquina não deve ser utilizada por pessoas (incluindo crianças) com capacidades físicas, sensoriais e mentais reduzidas, ou que não possuam o conhecimento e a experiência necessários. Devem ser vigiadas ou receber formação para a utilização da máquina por parte de uma pessoa responsável pela sua segurança.
- Cumpra as instruções de segurança do fabricante do detergente da máquina de lavar a loiça para evitar queimaduras nos olhos, boca e garganta.
- Não beba água da máquina de lavar loiça. Os resíduos de detergente podem ficar na máquina.
- Feche sempre a porta quando não utilizar a máquina, para evitar ferimentos e para não tropeçar na porta aberta.
- Não se sente nem se apoie na porta aberta.

Segurança para crianças

- A máquina só pode ser utilizada por adultos. As crianças devem ser vigiadas para garantir que não brincam com a máquina.
- Mantenha todas as embalagens fora do alcance das crianças. Existe o risco de asfixia.
- Mantenha todos os detergentes numa área segura. Não permita que as crianças toquem nos detergentes.
- Mantenha as crianças afastadas da máquina quando a porta está aberta.

Instalação

- Certifique-se de que a máquina não está danificada devido ao transporte. Não ligue uma máquina danificada. Se necessário, contacte o fornecedor.
- Retire todo o material da embalagem antes da primeira utilização.
- Uma pessoa qualificada e competente tem de fazer a instalação eléctrica.
- Uma pessoa qualificada e competente tem de fazer a instalação da canalização.
- Não altere as especificações nem modifique este produto. Risco de ferimentos e danos na máquina.
- Não utilize a máquina:
  – Se o cabo de alimentação eléctrica ou as mangueiras da água estiverem danificados,
  – se o painel de controlo, bancada ou zona do rodapé estiverem danificados, que permitam o acesso ao interior do aparelho.

  Contacte o centro de assistência local.
- Não perfure os lados da máquina para evitar danos nos componentes hidráulicos e eléctricos.

⚠ **Advertência** Cumpra cuidadosamente as instruções para as ligações eléctricas e hídricas.

Descrição do produto

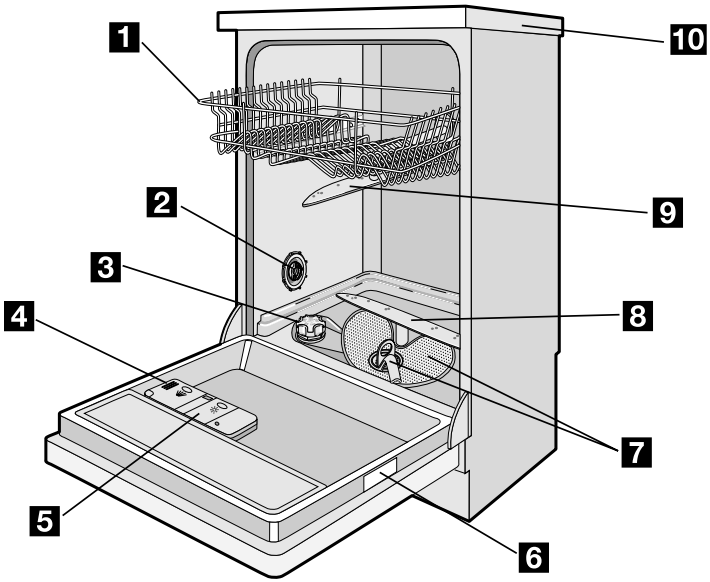

1 Cesto superior
2 Indicador da dureza da água
3 Depósito de sal
4 Distribuidor de detergente
5 Distribuidor de abrilhantador
6 Placa de características
7 Filtros
8 Braço aspersor inferior

9 Braço aspersor superior

10 Tampo

Painel de controlo

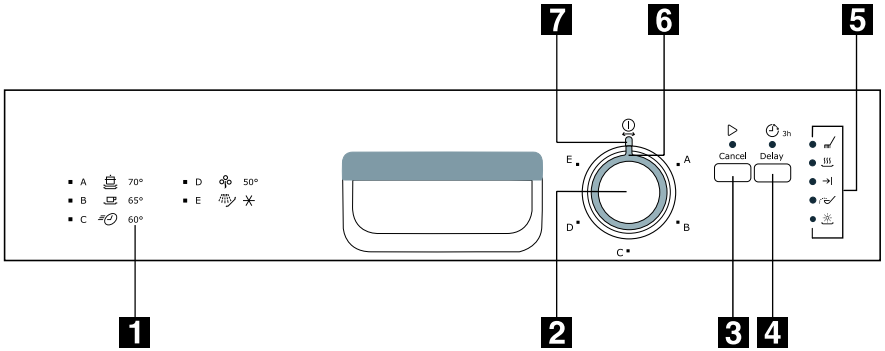

1 Guia de programas
2 Selector de programas
3 Botão Iniciar/Cancelar(Cancel)
4 Botão Início diferido (Delay)
5 Indicadores luminosos
6 Marcador de programas
7 Indicador luminoso On/Off

Indicadores luminosos	
Lavagem	Acende-se quando a fase de lavagem ou a fase de enxaguamento estão em curso.
Secar	Acende-se quando a fase de secagem está em curso.
Fim do programa	Acende-se quando o programa de lavagem está concluído. Funções auxiliares: • Nível do descalcificador de água. • Um alarme se a máquina tiver uma avaria.
Sal [1]	Acende-se quando é necessário encher o depósito de sal. Consulte o capítulo "Utilizar o sal para máquina de lavar loiça". Depois de encher o recipiente, o indicador luminoso de sal pode permanecer aceso durante algumas horas. Tal não tem um efeito indesejado no funcionamento do aparelho.
Abrilhantador [1]	Acende-se quando é necessário encher com abrilhantador. Consulte o capítulo "Utilizar o abrilhantador".

1) Quando os depósitos de sal e/ou abrilhantador estão vazios, os respectivos indicadores luminosos não se acendem durante um programa de lavagem.

Selector de programas e indicador luminoso on/off

- Para definir um programa de lavagem, rode o selector de programas para a direita ou para a esquerda. O marcador de programa no selector de programas tem de estar em conformidade com um dos programas de lavagem no painel de controlo.
  – O indicador luminoso On/Off acende-se (posição ON).

- Para regular a máquina para a posição "off", rode o selector de programas até o marcador de programa estar em conformidade com o indicador luminoso on/off.
  – O indicador luminoso On/Off apaga-se (posição OFF).

Tecla de início diferido

Utilize a tecla de início diferido para atrasar o início do programa de lavagem com um intervalo de 3 horas. Consulte "Definir e iniciar um programa de lavagem".

Utilização da máquina

Consulte as instruções especificadas para cada passo do procedimento.

1. Verifique se o nível do descalcificador de água está correcto para a dureza de água da sua área. Se necessário, regule o descalcificador de água.
2. Encha o recipiente de sal com sal para máquina de lavar loiça.
3. Encha o depósito de abrilhantador.
4. Coloque os talheres e os pratos na máquina de lavar loiça.
5. Defina o programa de lavagem correcto para o tipo de loiça e sujidade.
6. Encha o distribuidor de detergente com a quantidade correcta de detergente.
7. Inicie o programa de lavagem.

Se utilizar detergente em pastilhas consulte o capítulo "Utilizar o detergente".

Regular o amaciador da água

O descalcificador de água retira minerais e sais do fornecimento de água. Os minerais e os sais podem ter um efeito nocivo no funcionamento da máquina.

A dureza da água é medida em escalas equivalentes:

- Graus alemães (dH°),
- Graus franceses (°TH),
- mmol/l (milimol por litro - unidade internacional para a dureza da água),
- Clarke.

Regule o descalcificador de água para a dureza de água da sua área. Se necessário, contacte os serviços de abastecimento de água.

Dureza da água				Regulação da dureza da água	
°dH	°TH	mmol/l	Clarke	manualmente	electronicamente
51 - 70	91 - 125	9,1 - 12,5	64 - 88	2	10
43 - 50	76 - 90	7,6 - 9,0	53 - 63	2	9
37 - 42	65 - 75	6,5 - 7,5	46 - 52	2	8
29 - 36	51 - 64	5,1 - 6,4	36 - 45	2	7
23 - 28	40 - 50	4,0 - 5,0	28 - 35	2	6
19 - 22	33 - 39	3,3 - 3,9	23 - 27	2	5
15 - 18	26 - 32	2,6 - 3,2	18 - 22	1	4
11 - 14	19 - 25	1,9 - 2,5	13 - 17	1	3
4 - 10	7 - 18	0,7 - 1,8	5 - 12	1	2
< 4	< 7	< 0,7	< 5	1 [1)]	1 [1)]

1) Não é necessário utilizar sal.

Tem de regular o descalcificador de água manual ou electronicamente.

Ajuste manual

O aparelho é regulado na fábrica na posição 2.

1. Abra a porta.
2. Retire o cesto inferior.
3. Rode o indicador da dureza da água para a posição 1 ou 2 (consulte a tabela).
4. Instale o cesto inferior.

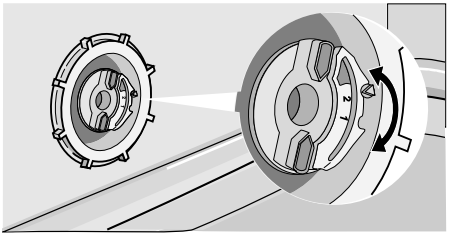

5. Feche a porta.

Ajuste electrónico

O descalcificador de água é regulado na fábrica no nível 5.

1. Mantenha premido o botão Iniciar/Cancelar. Rode o selector de programas para a direita até o marcador de programa estar em conformidade com o primeiro programa de lavagem no painel de controlo.
2. Solte a tecla iniciar/cancelar quando o indicador luminoso on/off e o indicador luminoso iniciar/cancelar começam a piscar.
   – Ao mesmo tempo, o indicador Fim do programa pisca para mostrar o nível do descalcificador de água
   Exemplo:
   5 intermitências, pausa, 5 intermitências, pausa, etc... = nível 5
3. Prima a tecla iniciar/cancelar uma vez para aumentar o nível do descalcificador de água em um passo.
   O indicador luminoso Fim do programa mostra o novo nível.
4. Rode o selector de programas para a posição de desligado para guardar esta operação.

Utilização do sal para máquinas de lavar loiça

⚠ **Cuidado** Utilize apenas sal para máquinas de lavar loiça. Tipos de sal que não são aplicáveis para máquinas de lavar loiça causam danos no descalcificador de água.

⚠ **Cuidado** Grãos de sal e água salgada no fundo do aparelho podem causar corrosão. Encha o aparelho com sal antes de iniciar um programa de lavagem para evitar corrosão.

Execute estes passos para encher o depósito de sal:

1. Rode a tampa para a esquerda para abrir o depósito de sal.
2. Encha o depósito de sal com 1 litro de água (apenas a primeira operação).
3. Utilize o funil para encher o depósito de sal com sal.



4. Retire o sal em torno da abertura do depósito do sal.
5. Rode a tampa para a direita para fechar o depósito do sal.

ⓘ É normal que a água transborde do depósito de sal quando o enche com sal.

Se regular electronicamente o descalcificador de água para o nível 1, o indicador luminoso de sal não fica aceso.

Utilização do abrilhantador

⚠ **Cuidado** Utilize apenas abrilhantadores específicos para máquinas de lavar loiça.
Não encha o distribuidor de abrilhantador com outros produtos (ex.: agente de limpeza para máquinas de lavar loiça, detergente líquido). Isto pode provocar danos no aparelho.

ⓘ O abrilhantador torna possível secar a loiça sem riscos e manchas.
O abrilhantador é adicionado automaticamente durante a última fase de enxaguamento.

Execute estes passos para encher o distribuidor do abrilhantador:

1. Prima o botão de desbloqueio (A) para abrir o distribuidor de abrilhantador.

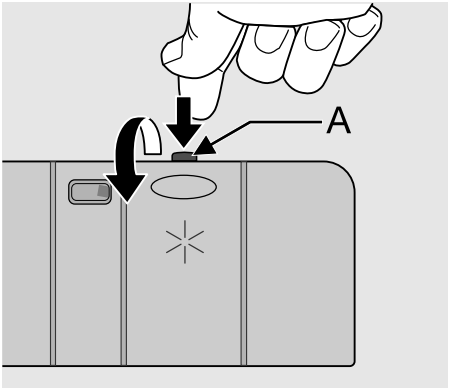

2. Encha o distribuidor de abrilhantador com abrilhantador. A marca máx.indica o nível máximo.

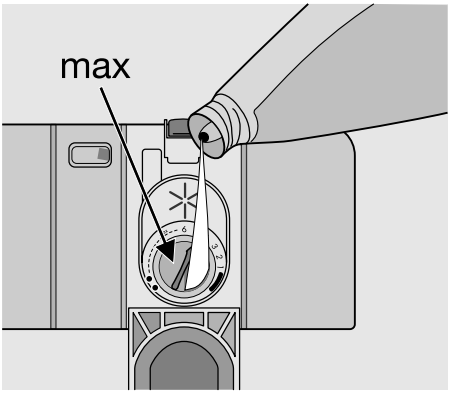

3. Retire o abrilhantador entornado com um pano absorvente para evitar demasiada espuma durante o programa de lavagem seguinte.
4. Feche o distribuidor de abrilhantador.

Regular a dosagem de abrilhantador

O abrilhantador é regulado na fábrica na posição 4.
Pode regular a dosagem de abrilhantador entre a posição 1 (dosagem mais baixa) e a posição 6 (dosagem mais alta).

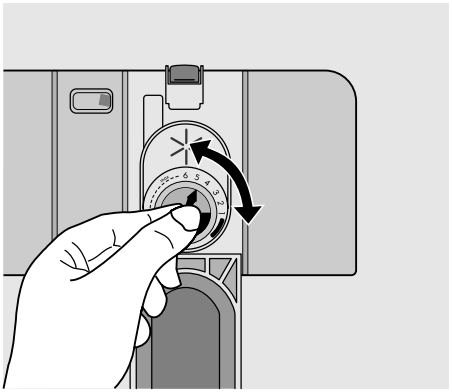

1. Rode o indicador de abrilhantador para aumentar ou diminuir a dosagem.
   – Aumente a dosagem se existirem gotas de água ou calcário na loiça.
   – Reduza a dosagem se existirem riscos, marcas brancas ou película azulada na loiça.

Carregar pratos e talheres

Sugestões e dicas úteis

⚠ **Cuidado** Utilize apenas o aparelho para utensílios domésticos que são aplicáveis para máquinas de lavar loiça.

Não utilize o aparelho para limpar objectos que podem absorver água (esponjas, panos domésticos, etc).

- Antes de carregar talheres e pratos, execute estes passos:
  - Retire todos os resíduos e restos de alimentos.
  - Amoleça os restos de comida queimada nos tachos.
- Enquanto coloca os talheres e pratos, execute estes passos:
  - Coloque as peças ocas (por exemplo, chávenas, copos e panelas) com a abertura para baixo.
  - Certifique-se de que a água não acumula no recipiente ou numa base funda.
  - Certifique-se de que os talheres e os pratos não estão dentro uns dos outros.
  - Certifique-se de que os talheres e os pratos não cobrem outros talheres e pratos.
  - Certifique-se de que os copos não tocam noutros copos.
  - Coloque pequenos objectos no cesto dos talheres.
- As peças de plástico e os tachos com revestimentos anti-aderentes podem reter gotas de água. As peças de plástico não secam tão bem como as peças de porcelana e de aço.
- Coloque as peças leves no cesto superior. Certifique-se de que as peças não se mexem.

⚠ **Cuidado** Certifique-se de que os braços aspersores se podem mover livremente antes de iniciar o programa de lavagem.

⚠ **Advertência** Feche sempre a porta depois de carregar e descarregar o aparelho. Uma porta aberta pode ser perigosa.

Cesto inferior

Coloque tachos, tampas, pratos, saladeiras e talheres no cesto inferior. Coloque as travessas e as tampas grandes nas extremidades do cesto.

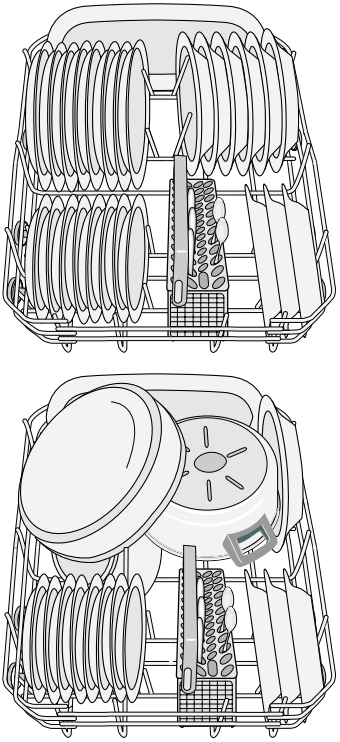

Cesto de talheres

⚠ **Advertência** Não coloque facas compridas numa posição vertical. Coloque os talheres longos e afiados na horizontal no cesto superior. Tenha cuidado com as peças afiadas.

Coloque garfos e colheres com as pegas para baixo.
Coloque as facas com as pegas para cima.

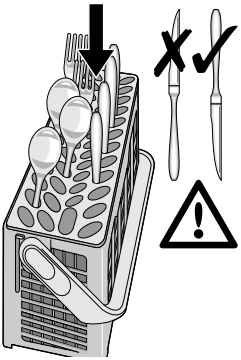

Se os bicos das facas saírem do fundo do cesto, existe um bloqueio do braço aspersor inferior. Coloque as facas com as pegas para baixo.
Misture as colheres com os outros talheres para evitar que fiquem unidas.
Baixe a pega dos talheres para colocar os talheres no cesto.

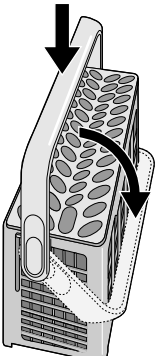

Utilize a grelha para talheres. Se o tamanho dos talheres não permitir o uso da grelha para talheres pode escondê-la facilmentemente.

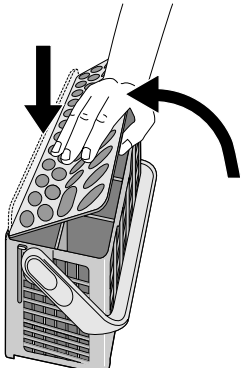

Cesto superior

O cesto superior destina-se aos pratos (no máximo 24 cm de diâmetro), pires, saladeiras, chávenas, copos e tachos. Disponha a loiça para permitir que a água atinja todas as superfícies.

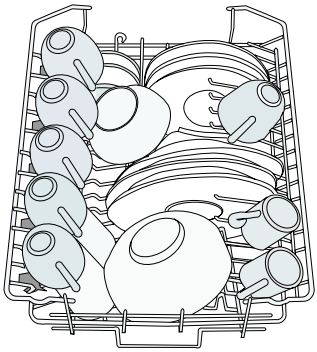

Coloque os copos com pé alto nas prateleiras para chávenas com o pé para cima. Para peças maiores levante as prateleiras para chávenas.

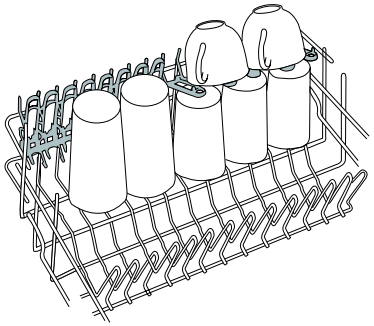

Ajustar a altura do cesto superior

Se colocar pratos grandes no cesto inferior, mova primeiro o cesto superior para a posição superior.

⚠ **Cuidado** Ajuste a altura antes de carregar o cesto superior.

Altura máxima da loiça		
	cesto superior	cesto inferior

Altura máxima da loiça		
Posição superior	20 cm	31 cm
Posição inferior	24 cm	27 cm

Execute estes passos para mover o cesto superior para a posição superior:

1. Retire os travões frontais das calhas (A).
2. Retire o cesto.

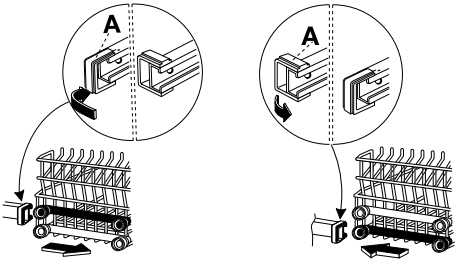

3. Coloque o cesto na posição superior.
4. Volte a colocar os travões frontais das calhas (A) nas suas posições iniciais.

⚠ **Cuidado** Se o cesto estiver na posição superior, não coloque chávenas nos suportes para chávenas.

Utilização do detergente

ⓘ Utilize apenas detergentes (pó, líquido ou pastilha) aplicáveis para máquinas de lavar loiça.
Siga os dados na embalagem:
- dosagem recomendada pelo fabricante,
- recomendações de armazenamento.

Não utilize mais que a quantidade correcta de detergente para diminuir a poluição.

Execute estes passos para encher o distribuidor de detergente:

1. Abra a tampa do distribuidor de detergente.

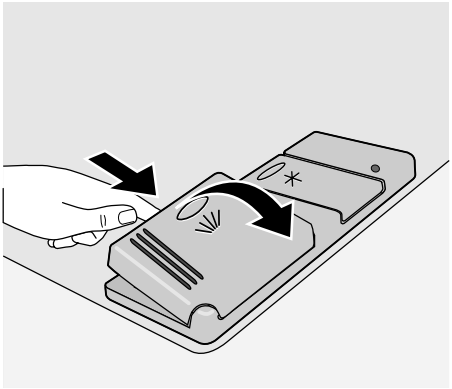

2. Encha o distribuidor de detergente (A) com detergente. A marcação indica a dosagem:
   20 = aproximadamente 20 g de detergente
   30 = aproximadamente 30 g de detergente.
3. Se utilizar um programa de lavagem com fase pré-lavagem, coloque mais deter-

gente no compartimento de detergente de pré-lavagem (B).

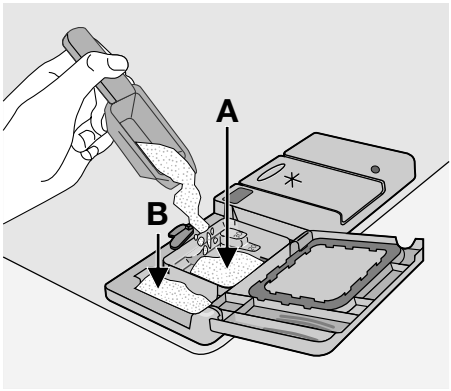

4. Se utilizar detergente em pastilhas, coloque a pastilha de detergente no distribuidor de detergente (A).

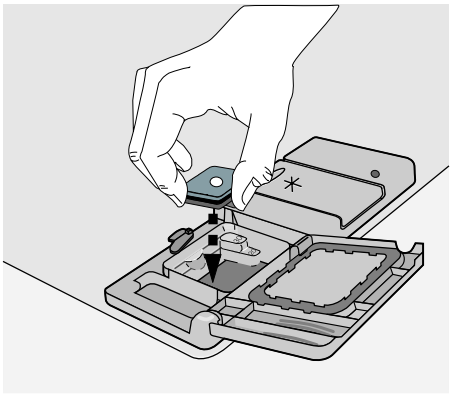

5. Feche a tampa do distribuidor de detergente. Pressione a tampa até ficar bloqueada.

As diferentes marcas de detergente dissolvem em tempos diferentes. Algumas pastilhas de detergente não têm os melhores resultados de limpeza durante programas de lavagem curtos. Utilize programas de lavagem longos quando utilizar pastilhas de detergente, de forma a retirar por completo o detergente.

Utilização de pastilhas de detergente combinadas

Estas pastilhas contêm agentes, como detergente, abrilhantador e sal para máquina de lavar loiça. Outras pastilhas podem conter outros agentes

Quando utiliza pastilhas que contenham sal especial e abrilhantador, não é necessário encher os depósitos de sal e de abrilhantador. Neste caso, o indicador luminoso do abrilhantador permanece aceso quando se liga o aparelho.

1. Verifique se estas pastilhas são adequadas para a dureza de água da sua área. Consulte as instruções do fabricante.
2. Seleccione a regulação mais baixa para a dureza da água e a dosagem de abrilhantador.

Execute estes passos se os resultados de secagem não forem satisfatórios

1. Encha o distribuidor de abrilhantador com abrilhantador.
2. Regule a dosagem de abrilhantador para a posição 2.

Para voltar a usar detergente normal

1. Encha o depósito de sal e o distribuidor de abrilhantador.
2. Ajuste a dureza da água para o nível mais alto.
3. Execute um programa de lavagem sem loiça.
4. Ajuste o descalcificador de água para a dureza da água da sua área.
5. Regule a dosagem de abrilhantador.

Seleccionar e iniciar um programa de lavagem

Execute estes passos para regular e iniciar um programa de lavagem:

1. Feche a porta.
2. Rode o selector de programas para regular o programa de lavagem. Consulte o capítulo "Programas de lavagem".
   – O indicador luminoso Ligado/Desligado acende-se.
   – O(s) indicador(s) luminoso(s) de fase do programa de lavagem começam a piscar.
3. Prima o botão Iniciar/Cancelar.
   – O programa de lavagem inicia automaticamente.
   – O indicador luminoso Iniciar/Cancelar acende-se.

– Quando o programa inicia, apenas o indicador luminoso da fase em curso permanece aceso.

Quando o programa de lavagem estiver em curso, não pode alterar o programa. Cancele o programa de lavagem.

Advertência Interrompa ou cancele um programa em curso apenas se for necessário.

Cuidado Abra a porta com cuidado. Pode ser libertado vapor quente.

Interromper um programa de lavagem

Abra a porta.
- O programa pára.

Feche a porta.
- O programa continua a partir do ponto de interrupção.

Cancelar um programa de lavagem

Mantenha premido o botão Iniciar/Cancelar até que o indicador luminoso de Iniciar/Cancelar se apague e os indicadores luminosos de fase comecem a piscar.

O programa de lavagem é cancelado.
- Neste momento, pode executar estes passos:
  1. Desligue o aparelho.
  2. Regule um novo programa de lavagem.

  Encha o distribuidor de detergente com detergente antes de regular um novo programa de lavagem.

Regular e iniciar um programa de lavagem com início diferido

1. Regule um programa de lavagem.
2. Prima o botão de início diferido.
   – O indicador luminoso do início diferido acende-se.
3. Prima o botão Iniciar/Cancelar.
   – A contagem decrescente do início diferido inicia.
   – Os indicadores luminosos da fase apagam-se.

Quando a contagem decrescente estiver concluída, o programa de lavagem inicia automaticamente.
- O indicador luminoso do início diferido apaga-se.
- O indicador luminoso da fase em curso acende-se.

Não abra a porta durante a contagem decrescente para evitar a interrupção da mesma. Quando fechar novamente a porta, a contagem decrescente continuará a partir do ponto de interrupção.

Cancelar um início diferido:

1. Mantenha premido o botão Iniciar/Cancelar até que o indicador luminoso de Iniciar/Cancelar e de início diferido se apague. Os indicadores luminosos de fase começam a piscar.
2. Para iniciar o programa de lavagem, prima o botão Iniciar/Cancelar.

Fim de um programa de lavagem
- O aparelho pára automaticamente.
- O indicador luminoso de fim do programa acende-se.

1. Desligue o aparelho.
2. Abra a porta.
3. Para obter os melhores resultados de secagem, mantenha a porta entreaberta durante alguns minutos antes de retirar a loiça.

Deixe a loiça arrefecer antes de a retirar do aparelho. A loiça quente danifica-se facilmente.

Retirar a carga
- Primeiro, retire os itens do cesto inferior, de seguida, do cesto superior.
- Pode existir água nas partes laterais e na porta do aparelho. O aço inoxidável arrefece mais rapidamente do que a loiça.

Programas de lavagem

Programas de lavagem

Programa	Posição do selector de programas	Grau de sujidade	Tipo de carga	Descrição programa
Intensivo 70°	A	Sujidade intensa	Pratos, talheres, tachos e panelas	Pré-lavagem Lavagem principal até 70°C 2 enxaguamentos intermédios Enxaguamento final Secar
Normal 65°	B	Sujidade normal	Pratos e talheres	Pré-lavagem Lavagem principal a 65°C 2 enxaguamentos intermédios Enxaguamento final Secar
Rápido 60°[1]	C	Sujidade normal ou ligeira	Pratos e talheres	Lavagem principal a 60°C Enxaguamento final
Económico 50°[2]	D	Sujidade normal	Pratos e talheres	Pré-lavagem Lavagem principal a 50°C 1 enxaguamento intermédio Enxaguamento final Secar
Pré-lavagem	E	Nenhum	Carga parcial (a completar mais tarde).	1 enxaguamento a frio (para evitar que os resíduos de alimentos fiquem entranhados). Não é necessário detergente com este programa.

1) Este é o programa diário perfeito para limpar uma carga não total. Ideal para uma família de 4 pessoas que apenas pretendam colocar loiça e talheres do pequeno-almoço e jantar.
2) Programa de teste para os institutos de teste. Consulte o folheto fornecido em separado para os dados de teste.

Dados de consumo

Programa	Duração (em minutos)	Consumo de energia (em kWh)	Água (em litros)
Intensivo 70°	65 - 75	1,5 - 1,7	18 - 20
Normal 65°	100 - 110	1,4 - 1,5	18 - 20
Rápido 60°	30	0,8	8
Económico 50°	120 - 130	0,8 - 0,9	12 - 13
Pré-lavagem	11	0,1	5

A pressão e a temperatura da água, as variações da alimentação de energia e a quantidade de pratos podem alterar estes valores.

Manutenção e limpeza

Advertência Desligue a máquina antes de a limpar.

Limpar os filtros

Cuidado Não utilize o aparelho sem os filtros. Certifique-se de que a instalação dos filtros está correcta. Uma instalação incorrecta irá causar resultados de lavagem insatisfatórios e danificar o aparelho.

Se necessário, limpe os filtros. Os filtros sujos reduzem os resultados de lavagem.
A máquina de lavar loiça tem três filtros:
1. filtro grosso (A)
2. microfiltro (B)
3. filtro plano (C)

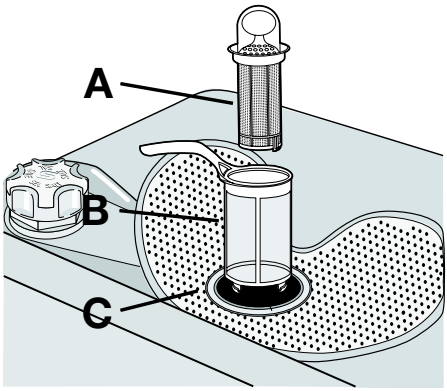

Execute estes passos para limpar os filtros:
1. Abra a porta.
2. Retire o cesto inferior.
3. Para desbloquear o sistema de filtros, rode o manípulo do microfiltro (B) aproximadamente 1/4 de volta para a esquerda.

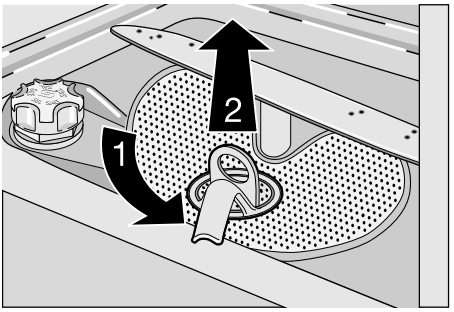

4. Retire o sistema de filtros.
5. Segure no filtro grosso (A) pelo manípulo do grupo.
6. Retire o filtro grosso (A) do microfiltro (B).
7. Retire o filtro plano (C) do fundo do aparelho.

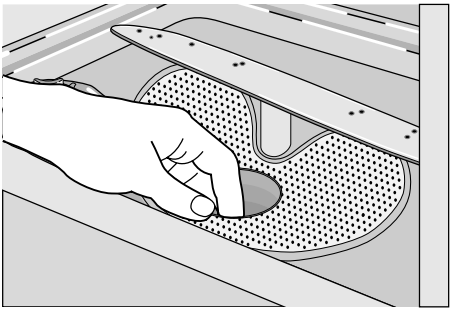

8. Limpe os filtros debaixo de água corrente.
9. Coloque o filtro plano (C) no fundo do aparelho.
10. Coloque o filtro grosso (A) no microfiltro (B) e empurre os dois filtros em conjunto.
11. Coloque o sistema de filtros no lugar.
12. Para bloquear o sistema de filtros rode o manípulo do microfiltro (B) para a esquerda até bloquear.
13. Instale o cesto inferior.
14. Feche a porta.

Não retire os braços aspersores.

Se os orifícios dos braços aspersores ficarem obstruídos, retire a sujidade com um palito.

Limpeza externa

Limpe as superfícies externas da máquina e o painel de controlo com um pano suave humedecido. Utilize apenas detergentes neutros. Não utilize produtos abrasivos, esfregões ou solventes (acetona, tricloroetileno, etc...).

Precauções contra a formação de gelo

⚠ **Cuidado** Não instale a máquina num local onde a temperatura seja inferior a 0°C. O fabricante não é responsável por danos devido a congelamento.

Se não for possível, esvazie a máquina e feche a porta. Desligue a mangueira de entrada de água e retire a água da mangueira de entrada de água.

O que fazer se…

A máquina não arranca ou pára durante o funcionamento.
Se existir uma falha, tente primeiro encontrar uma solução para o problema. Se não conseguir encontrar uma solução para o problema, contacte o centro de assistência.

⚠ **Cuidado** Desligue o aparelho antes de executar as seguintes acções de correcção.

Código de avaria e mau funcionamento	Possível causa e solução
• intermitência contínua do indicador luminoso iniciar/cancelar • 1 intermitência do indicador luminoso Fim A máquina de lavar loiça não se enche de água	• A torneira da água está obstruída ou com incrustações de calcário. Limpe a torneira da água. • A torneira da água está fechada. Abra a torneira da água. • O filtro na mangueira de entrada de água está bloqueado. Limpe o filtro. • A ligação da mangueira de entrada de água não está correcta. A mangueira pode estar dobrada ou comprimida. Certifique-se de que a ligação está correcta.
• intermitência contínua do indicador luminoso iniciar/cancelar • 2 intermitências do indicador luminoso "Fim do programa" A máquina de lavar loiça não escoa	• O sifão do lava-loiça está bloqueado. Limpe o sifão do lava-loiça. • A ligação da mangueira de escoamento de água não está correcta. A mangueira pode estar dobrada ou comprimida. Certifique-se de que a ligação está correcta.
• intermitência contínua do indicador luminoso iniciar/cancelar • 3 intermitências do indicador luminoso "Fim do programa" O dispositivo anti-inundação é accionado	• Feche a torneira de água e contacte o serviço de assistência.
O programa não arranca	• A porta da máquina não está fechada. Feche a porta. • A ficha de alimentação eléctrica não está ligada. Ligue a ficha. • O fusível do contador está queimado. Substitua o fusível. • O início diferido está regulado. Cancele o início diferido para iniciar o programa imediatamente.

Após a verificação, ligue a máquina. O programa continua a partir do ponto de interrupção. Se a avaria persistir, contacte o centro de assistência.
Estes dados são necessários para o ajudar rápida e correctamente:
- Modelo (Mod.)
- Número do produto (PNC)
- Número de série (S.N.)

Para estes dados, consulte a placa de características.
Escreva os dados necessários aqui:
Descrição do modelo : .....
Número do produto : .....
Número de série : .....

Os resultados de limpeza não são satisfatórios	
A loiça não está lavada	• O programa de lavagem seleccionado não é aplicável para o tipo de loiça e sujidade. • Os cestos estão carregados incorrectamente e a água não atinge todas as superfícies. • Os braços aspersores não rodam livremente devido à disposição incorrecta da loiça. • Os filtros estão sujos ou não estão instalados correctamente. • Utilizou pouco ou nenhum detergente.
Partículas de calcário na loiça	• O depósito de sal está vazio. • O descalcificador de água está regulado para o nível errado. • A tampa do depósito do sal não está bem fechada.
A loiça está molhada e baça	• Não utilizou abrilhantador. • O distribuidor de abrilhantador está vazio.
Há riscos, manchas esbranquiçadas ou uma película azulada nos copos e na loiça	• Reduza a dosagem de abrilhantador.
Sinais de gotas de água secas em copos e pratos	• Aumente a dose de abrilhantador. • A causa pode dever-se ao detergente.

Dados técnicos

Dimensões	Largura cm	44,6
	Altura cm	85
	Profundidade cm	62
Ligação eléctrica - Tensão - Potência total - Fusível	São fornecidas informações sobre a ligação eléctrica na placa de características situada na extremidade interior da porta da máquina de lavar loiça.	
Pressão do abastecimento da água	Mínimo	0,5 bar (0,05 MPa)
	Máximo	8 bar (0,8 MPa)
Capacidade	Talheres completos	9

Instalação

Instalação por baixo de um balcão

⚠ **Advertência** Certifique-se de que a ficha de alimentação eléctrica está desligada da tomada durante a instalação.

Coloque o aparelho adjacente a uma torneira de água e uma saída de escoamento. Retire o tampo do aparelho para o instalar por baixo de um lava-loiça ou de uma bancada de cozinha. Certifique-se de que as dimensões da reentrância estão em conformidade com as dimensões dadas.

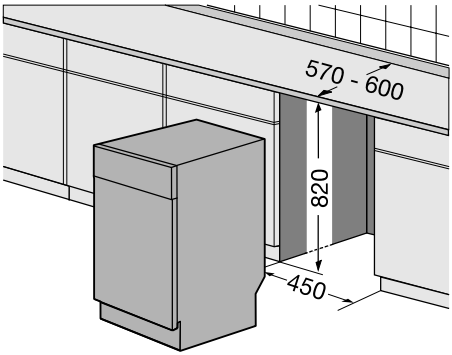

Execute estes passos para retirar o tampo do aparelho:

1. Retire os parafusos traseiros (1).

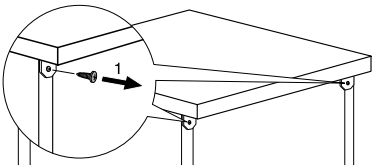

2. Puxe o tampo a partir da traseira do aparelho (2).

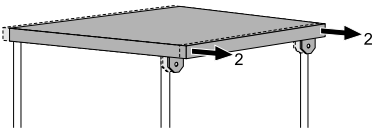

3. Levante o tampo e desloque-o das ranhuras frontais (3).

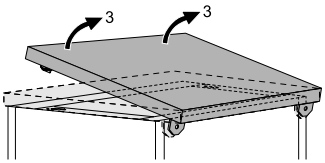

4. Utilize os pés ajustáveis para ajustar o nível do aparelho.
5. Instale o aparelho por baixo da bancada da cozinha. Certifique-se de que não existem dobras nas mangueiras da água e que estas não estão esmagadas.

Se for necessário reparar, o aparelho tem de estar facilmente acessível para o técnico.
Instale o tampo no aparelho se pretender usar a máquina de lavar loiça como aparelho de instalação livre.
O rodapé do aparelho de livre instalação não é ajustável.

Regular o nível da máquina

Certifique-se de que a máquina está nivelada para fechar e vedar a porta correctamente. Se o nível da máquina estiver correcto, a porta não fica presa nas partes laterais do armário. Se a porta não fechar correctamente, desaperte ou aperte os pés ajustáveis até a máquina estar nivelada.

Ligação à rede de abastecimento de água

Mangueira de entrada de água

Ligue a máquina a um fornecimento de água quente (máx. 60°) ou fria.
Se a água quente for proveniente de fontes alternativas de energia mais ecológicas (por exemplo, painéis solares ou fotovoltaicos e eólicas), utilize um fornecimento de água quente pata diminuir o consumo de energia.
Ligue o tubo de entrada a uma torneira com uma rosca externa de 3/4".

⚠ **Cuidado** Não utilize mangueiras de ligação de um aparelho antigo.

A pressão da água tem de estar nos limites (consulte "Dados técnicos"). Certifique-se de que a autoridade de fornecimento de água lhe fornece a pressão média de água da sua área.
Certifique-se de que não existem dobras nas mangueiras da água e que estas não estão esmagadas ou entaladas.
Coloque a porca de bloqueio correctamente para evitar fugas de água.

⚠ **Cuidado** Não ligue o aparelho a canos novos ou canos que não sejam usados durante muito tempo. Deixe a água correr durante alguns minutos e, depois, ligue a mangueira de entrada.

A mangueira de entrada de água tem parede dupla e possui um cabo de corrente interior e uma válvula de segurança. A mangueira de entrada de água está sob pressão apenas

enquanto a água está a correr. Se existir uma fuga na mangueira de entrada de água, a válvula de segurança interrompe a água.
Tenha cuidado quando ligar a mangueira de entrada de água:

- Não coloque a mangueira de entrada de água ou a válvula de segurança em água.
- Se a mangueira de entrada de água ou a válvula de segurança estiver danificada, desligue imediatamente a ficha da tomada.
- Apenas o centro de assistência deve substituir a mangueira de entrada de água com a válvula de segurança.

⚠ **Advertência** Tensão perigosa

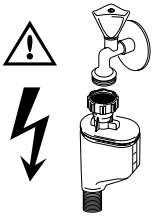

Mangueira de escoamento da água

1. Ligue a mangueira de escoamento da água ao sifão do lava-loiça e fixe-a por baixo da bancada. Isto evita que a água de escoamento do lava-loiça regresse à máquina.
2. Ligue a mangueira de escoamento de água a um tubo com orifício de ventilação (diâmetro interior mínimo 4 cm).

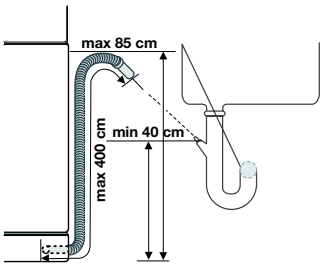

Certifique-se de que a mangueira de escoamento de água não está dobrada ou esmagada, evitando que a água escoe em correctamente.
Retire o tampão do lava-loiça quando o aparelho escoar água para evitar que a água regresse ao aparelho.
A extensão da mangueira de escoamento não pode ter mais de 2 m. O diâmetro interior não pode ser inferior ao diâmetro da mangueira.
Se ligar a mangueira de escoamento da água a um sifão por baixo do lava-loiça retire a membrana de plástico (A). Se não retirar a membrana, os alimentos podem bloquear o sifão da mangueira de escoamento

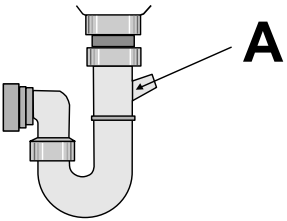

ⓘ O aparelho possui uma função de segurança para evitar que a água suja regresse ao aparelho. Se o sifão do lava-loiça tiver uma "válvula anti-retorno", esta válvula pode fazer com que o aparelho escoe incorrectamente. Retire a válvula anti-retorno.

⚠ **Cuidado** Certifique-se de que as uniões de água estão estanques para evitar fugas de água.

Ligação eléctrica

⚠ **Advertência** O fabricante não é responsável se não seguir estas precauções de segurança.
Ligue a máquina à terra de acordo com as precauções de segurança.

Certifique-se de que a tensão nominal e o tipo de alimentação na placa de características estão em conformidade com a tensão e a alimentação do fornecimento de energia local.

Utilize sempre uma tomada correctamente instalada e à prova de choques eléctricos.
Não utilize fichas de contactos múltiplos, conectores e cabos de extensão. Existe um risco de incêndio.
Não substitua o cabo de alimentação eléctrica sozinho. Contacte o centro de assistência.
Certifique-se de que a ficha de alimentação eléctrica está acessível após a instalação.
Não puxe o cabo de alimentação eléctrica para desligar a máquina. Puxe sempre pela ficha.

Preocupações ambientais

O símbolo  no produto ou na embalagem indica que este produto não pode ser tratado como lixo doméstico. Em vez disso, deve ser entregue ao centro de recolha selectiva para a reciclagem de equipamento eléctrico e electrónico. Ao garantir uma eliminação adequada deste produto, irá ajudar a evitar eventuais consequências negativas para o meio ambiente e para a saúde pública, que, de outra forma, poderiam ser provocadas por um tratamento incorrecto do produto. Para obter informações mais pormenorizadas sobre a reciclagem deste produto, contacte os serviços municipalizados locais, o centro de recolha selectiva da sua área de residência ou o estabelecimento onde adquiriu o produto.

Os materiais da embalagem são ecológicos e podem ser reciclados. Os componentes de plástico estão identificados por marcas, por exemplo, >PE<, >PS<, etc. Elimine os materiais de embalagem no receptáculo adequado nas instalações de eliminação de resíduos da sua zona.

⚠ **Advertência** Para eliminar a máquina, siga o procedimento:
- Retire a ficha da tomada.
- Corte o cabo de alimentação eléctrica e a ficha de alimentação eléctrica e elimine-os.
- Elimine o fecho da porta. Isto evita que as crianças se fechem dentro da máquina e coloquem a vida em perigo.

Electrolux. Thinking of you.

Обменяйтесь с нами своими мыслями на www.electrolux.com

Содержание

Сведения по технике безопасности 38
Описание изделия 40
Панель управления 40
Эксплуатация изделия 41
Установка смягчителя воды 42
Использование соли для посудомоечных машин 43
Использование ополаскивателя 43
Загрузка столовых приборов и посуды 44
Использование моющих средств 47
Выбор и запуск программы мойки 48
Программы мойки 50
Уход и чистка 51
Что делать, если ... 52
Технические данные 54
Установка 54
Подключение к водопроводу 55
Подключение к электросети 56
Охрана окружающей среды 56

CE

Право на изменения сохраняется

Сведения по технике безопасности

Для собственной безопасности и правильной эксплуатации машины перед ее установкой и использованием внимательно прочитайте настоящее руководство. Всегда храните настоящие инструкции вместе с машиной, даже если передаете или продаете ее. Пользователи должны хорошо знать, как работает машина, и правила безопасности при ее эксплуатации.

Правильное применение

- Данный прибор предназначен только для бытового применения.
- Используйте прибор только для мытья бытовой посуды, пригодной для посудомоечных машин.
- Не заливайте в прибор никаких растворителей. Опасность взрыва.
- Ножи и прочие заостренные предметы кладите в корзину для столовых приборов острием вниз. Если это невозможно, кладите их горизонтально в верхнюю корзину.
- Используйте только фирменную продукцию для посудомоечных машин (моющее средство, соль, ополаскиватель).
- Если открыть дверцу прибора во время его работы, из него может вырваться горячий пар. Опасность ожога кожи.
- Не вынимайте посуду из посудомоечной машины до завершения программы мойки.
- Когда программа мойки закончится, выньте вилку сетевого шнура из розетки и закройте кран подачи воды.
- Ремонтировать этот прибор разрешается только уполномоченному специалисту. Применяйте только оригинальные запасные части.
- Не выполняйте ремонт самостоятельно во избежание получения травм и повреждения прибора. Всегда обращайтесь в местный сервисный центр.

Общие правила техники безопасности

- Лица (включая детей) с нарушенными физическими сенсорными или умственными способностями или с недостатком опыта или знаний не должны пользоваться данным прибором. Они должны находиться под присмотром или получать инструкции от лица, ответственного за их безопасность.
- Соблюдайте инструкции по технике безопасности от производителя моющего средства для посудомоечных машин, чтобы предотвратить ожоги глаз, рта и горла.
- Не пейте воду из посудомоечной машины. В машине могут быть остатки моющего средства.

- Чтобы предотвратить травмы и не споткнуться об открытую дверцу, всегда закрывайте ее, если не пользуетесь машиной.
- Не садитесь и не вставайте на открытую дверцу.

Безопасность детей

- Этим прибором могут пользоваться только взрослые. Следите за тем, чтобы маленькие дети не играли с прибором.
- Храните все упаковочные материалы в недоступном для детей месте. Существует риск смерти от удушения.
- Храните все моющие средства в безопасном месте. Не позволяйте детям прикасаться к моющим средствам.
- Не подпускайте детей к посудомоечной машине, когда ее дверца открыта.

Установка

- Убедитесь, что машина не повреждена при транспортировке. Не подключайте поврежденную машину. При необходимости свяжитесь с поставщиком.
- Перед тем, как приступать к эксплуатации, удалите всю упаковку.
- Подключение к электросети должно выполняться квалифицированным компетентным лицом.
- Подключение к сети водоснабжения и канализации должно выполняться квалифицированным компетентным лицом.
- Не меняйте технические характеристики или конструкцию этого изделия. Риск получения травм или повреждения изделия.
- Не включайте машину:
  – если повреждены кабель электропитания или шланги для воды,
  – если панель управления, рабочая поверхность или цоколь повреждены настолько, что стала доступной внутренняя часть машины.

  Обращайтесь в местный авторизованный сервисный центр.
- Не сверлите боковые стенки машины, чтобы не повредить гидравлические или электрические компоненты.

⚠ **ВНИМАНИЕ!** Строго придерживайтесь инструкций по подключению к сетям электро- и водоснабжения.

Описание изделия

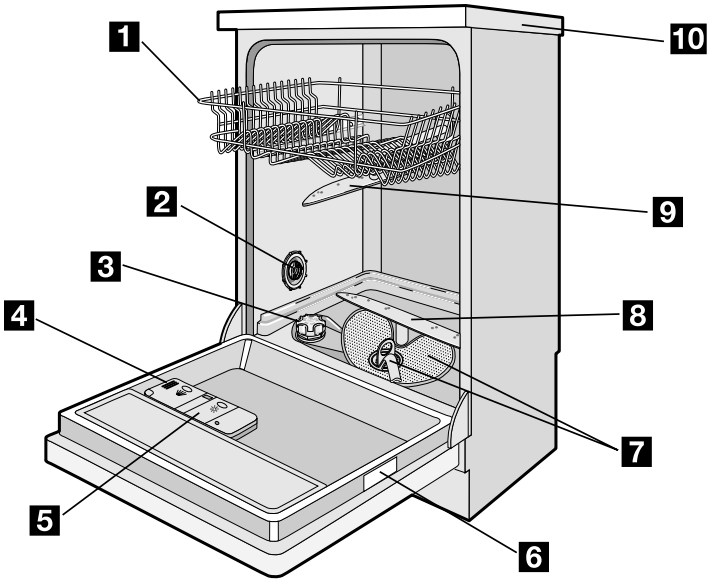

1 Верхняя корзина
2 Переключатель жесткости воды
3 Контейнер для соли
4 Дозатор моющего средства
5 Дозатор ополаскивателя
6 Табличка с техническими данными
7 Фильтры
8 Нижний разбрызгиватель
9 Верхний разбрызгиватель
10 Верхняя панель

Панель управления

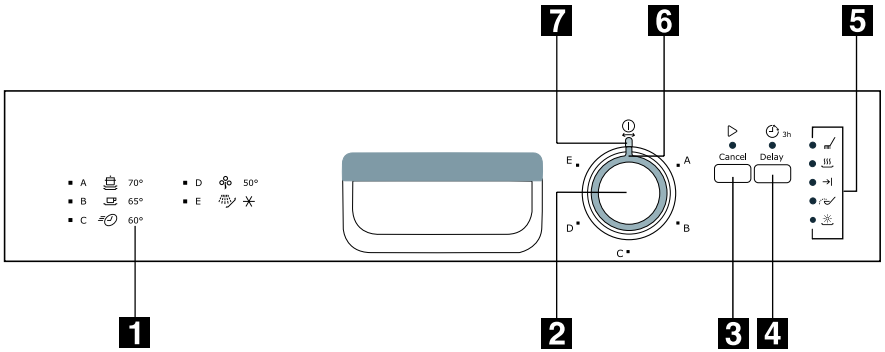

1 Обзор программ
2 Селектор программ
3 Кнопка "Пуск/Отмена" (Cancel)
4 Кнопка "Задержка пуска" (Delay)
5 Индикаторы
6 Указатель селектора программ
7 Индикатор включения/выключения

Индикаторы	
Мойка	Загорается, когда выполняется этап мойки или полоскания.
Сушка	Загорается, когда выполняется этап сушки.
Завершение программы	Загорается по окончании программы мойки. Вспомогательные функции: • Уровень в устройстве для смягчения воды. • Оповещение в случае неисправности прибора.
Соль 1)	Загорается, когда необходимо наполнить контейнер для соли. См. раздел "Применение посудомоечной соли". После заполнения контейнера индикатор соли может гореть еще несколько часов. Это не оказывает отрицательного влияния на работу машины.
Ополаскиватель 1)	Загорается, когда необходимо наполнить дозатор ополаскивателя. См. раздел "Использование ополаскивателя".

1) Индикаторы соли и/или ополаскивателя не загораются во время выполнения программы мойки, даже когда соответствующие контейнеры пусты.

Селектор программ и индикатор "Вкл/Выкл"

- Для выбора программы мойки поворачивайте селектор программ по или против часовой стрелки. Указатель на селекторе программ должен оказаться напротив одной из программ мойки на панели управления.
  – При этом загорится индикатор "Вкл/Выкл" (положение Вкл).
- Чтобы выключить машину, поверните селектор программ так, чтобы указатель совместился с индикатором Вкл/Выкл.
  – Индикатор Вкл/Выкл погаснет (положение Выкл).

Кнопка "Отсрочка пуска"

Используйте кнопку отсрочки пуска, чтобы отложить запуск программы мойки с интервалом 3 часа. См. "Настройка и пуск программы мойки".

Эксплуатация изделия

Следуйте инструкциям, приведенным для каждого шага процедуры.

1. Проверьте, чтобы на устройстве смягчения воды был установлен правильный для вашей местности уровень жесткости воды. При необходимости настройте устройство смягчения воды.
2. Насыпьте соль для посудомоечных машин в емкость для соли.
3. Залейте ополаскиватель в дозатор.
4. Загрузите в машину столовые приборы и посуду.
5. Выберите правильную программу мойки в соответствии с типом посуды и степенью ее загрязнения.

6. Заполните дозатор моющего средства надлежащим количеством моющего средства.
7. Запустите программу мойки.

Если вы используете таблетированные моющие средства, см. раздел "Использование моющих средств".

Установка смягчителя воды

Устройство смягчения воды удаляет минеральные вещества и соли из водопроводной воды, подаваемой в машину. Минеральные вещества и соли могут оказать вредное воздействие на работу машины.

Жесткость воды измеряется в соответствующих единицах:

- немецких градусах (dH°),
- французских градусах (°TH),
- ммоль/л (миллимолях на литр - международных единицах жесткости воды),
- градусах по шкале Кларка.

Установите на устройстве смягчения воды уровень, соответствующий жесткости воды в вашей местности. При необходимости, обратитесь в местную организацию по водоснабжению.

Жесткость воды				Настройка жесткости воды	
°dH (градусы жесткости воды)	°TH (градусы жесткости воды)	ммоль/л	Кларк (шкала жесткости воды)	вручную	электронным способом
51 - 70	91 - 125	9,1 - 12,5	64 - 88	2	10
43 - 50	76 - 90	7,6 - 9,0	53 - 63	2	9
37 - 42	65 - 75	6,5 - 7,5	46 - 52	2	8
29 - 36	51 - 64	5,1 - 6,4	36 - 45	2	7
23 - 28	40 - 50	4,0 - 5,0	28 - 35	2	6
19 - 22	33 - 39	3,3 - 3,9	23 - 27	2	5
15 - 18	26 - 32	2,6 - 3,2	18 - 22	1	4
11 - 14	19 - 25	1,9 - 2,5	13 - 17	1	3
4 - 10	7 - 18	0,7 - 1,8	5 - 12	1	2
< 4	< 7	< 0,7	< 5	1 [1)]	1 [1)]

1) Соль не требуется.

Устройство для смягчения воды необходимо отрегулировать вручную и электронным способом.

Ручное регулирование

Заводская настройка прибора соответствует положению 2.

1. Откройте дверцу.
2. Выньте нижнюю корзину.
3. Поверните переключатель жесткости воды в положение 1 или 2 (см. таблицу).
4. Установите на место нижнюю корзину.

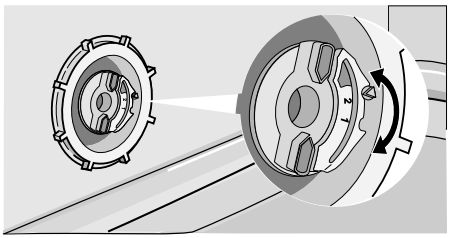

5. Закройте дверцу.

Электронные регулировки

На заводе устройство для смягчения воды настроено на уровень 5.

1. Нажмите и не отпускайте кнопку "Пуск/Отмена". Поверните селектор

программ по часовой стрелке, чтобы его указатель соответствовал первой программе мойки на панели управления.
2. Отпустите кнопку "Пуск/Отмена", когда загорится индикатор включения/выключения, а индикатор пуска/отмены начнет мигать.
   – В это же время начнет мигать индикатор завершения программы, показывая уровень, установленный на устройстве для смягчения воды.

Пример:
5 миганий, пауза, 5 миганий, пауза и т.д. = уровень 5

3. Нажмите кнопку "Пуск/Отмена" один раз, чтобы увеличить уровень на устройстве для смягчения воды на единицу.
   Индикатор завершения программы показывает новый уровень.
4. Поверните селектор программ в положение выключения, чтобы сохранить операцию.

Использование соли для посудомоечных машин

⚠ **ПРЕДУПРЕЖДЕНИЕ!** Используйте только соль для посудомоечных машин. Соль, не предназначенная для посудомоечных машин, может повредить устройство для смягчения воды.

⚠ **ПРЕДУПРЕЖДЕНИЕ!** Крупицы соли или соленая вода на дне машины могут вызвать коррозию. Чтобы предотвратить коррозию, насыпайте соль в машину до начала выполнения программы мойки.

Чтобы наполнить емкость для соли, выполните следующие действия:

1. Поверните крышку против часовой стрелки, чтобы открыть емкость для соли.
2. Налейте в емкость для соли 1 л воды (только перед первым использованием).
3. Чтобы засыпать в емкость соль, воспользуйтесь воронкой.



4. Уберите соль вокруг отверстия емкости для соли.
5. Поверните крышку по часовой стрелке, чтобы закрыть емкость для соли.

ⓘ То, что вода выливается из емкости для соли, когда насыпается соль, нормально.

Если устройство для смягчения воды настроить электронным способом на уровень 1, индикатор соли не будет гореть.

Использование ополаскивателя

⚠ **ПРЕДУПРЕЖДЕНИЕ!** Используйте только специальный ополаскиватель для посудомоечных машин.
Не заполняйте дозатор ополаскивателя другими составами (средство для чистки посудомоечных машин, жидкое моющее средство и т.п.). Это может привести к повреждению машины.

Ополаскиватель позволяет сушить посуду без образования полос и пятен.
Машина автоматически добавляет ополаскиватель во время последнего цикла полоскания.

Чтобы наполнить дозатор ополаскивателя, выполните следующие действия:
1. Нажмите кнопку (A), чтобы открыть дозатор ополаскивателя.

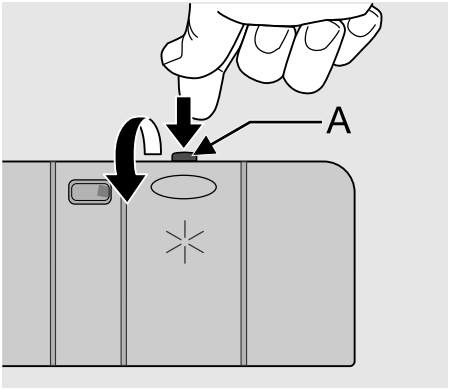

2. Залейте в дозатор ополаскиватель. Отметка "max"." показывает максимальный уровень.

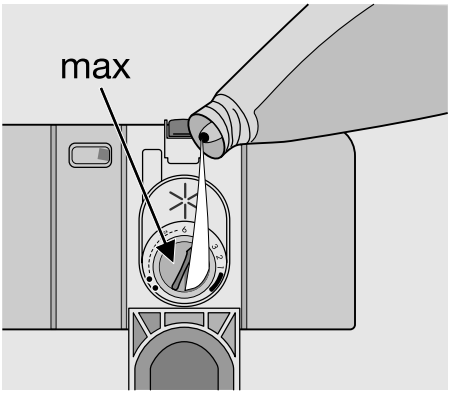

3. Вытрите пролившийся ополаскиватель салфеткой, хорошо впитывающей жидкость, во избежание избыточного пенообразования при следующей мойке.
4. Закройте дозатор ополаскивателя.

Регулировка дозировки ополаскивателя

На заводе регулятор ополаскивателя установлен в положение 4.
Дозировку ополаскивателя можно установить в пределах от 1 (минимум) до 6 (максимум), что соответствует 1-6 мл ополаскивателя.

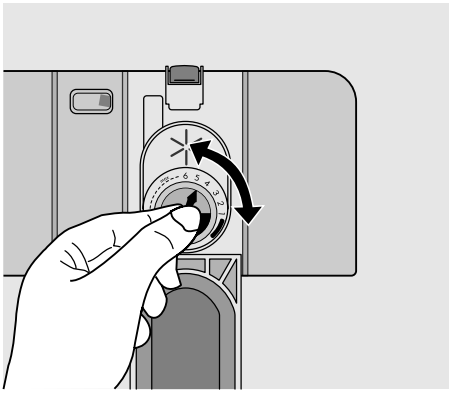

1. Для увеличения или снижения дозировки поверните селектор.
   – Увеличьте дозировку, если на посуде имеются капельки воды или налет.
   – Если на посуде остаются полосы, беловатые пятна или голубоватая пленка, уменьшите дозировку.

Загрузка столовых приборов и посуды

Полезные советы и рекомендации

ПРЕДУПРЕЖДЕНИЕ! Используйте прибор только для мытья бытовой посуды, пригодной для посудомоечных машин.

Не используйте машину для мытья предметов, которые могут поглощать воду (губки, кухонные салфетки и т.п.).

- Перед загрузкой столовых приборов и посуды выполните такие действия:
  – Удалите все остатки пищи и отходы.
  – Размягчите пригоревшие остатки пищи в сковородах.
- При загрузке столовых приборов и посуды выполните такие действия:
  – Полые предметы (например, чашки, стаканы, сковороды) загружайте вверх дном.
  – Убедитесь, что вода не собирается внутри или в углублении основания посуды.
  – Убедитесь, что столовые приборы и посуда не лежат внутри друг друга.
  – Убедитесь, что столовые приборы и посуда не накрывают другие столовые приборы и посуду.
  – Убедитесь, что стаканы не соприкасаются друг с другом.
  – Мелкие предметы укладывайте в корзину для столовых приборов.
- Пластиковые предметы и сковороды с антипригарным покрытием могут удерживать капли воды. Пластиковые предметы не высыхают так же быстро, как фарфоровые и стальные предметы.
- Легкие предметы укладывайте в верхнюю корзину. Убедитесь, что предметы не передвигаются.

ПРЕДУПРЕЖДЕНИЕ! Убедитесь, что разбрызгиватели могут свободно вращаться, прежде чем запускать программу мойки.

ВНИМАНИЕ! Всегда закрывайте дверцу после загрузки или разгрузки прибора. Открытая дверца может быть опасной.

Нижняя корзина

Кастрюли, крышки, тарелки, салатницы и столовые приборы помещайте в нижнюю корзину. Сервировочные блюда и большие крышки размещайте ближе к краям корзины.

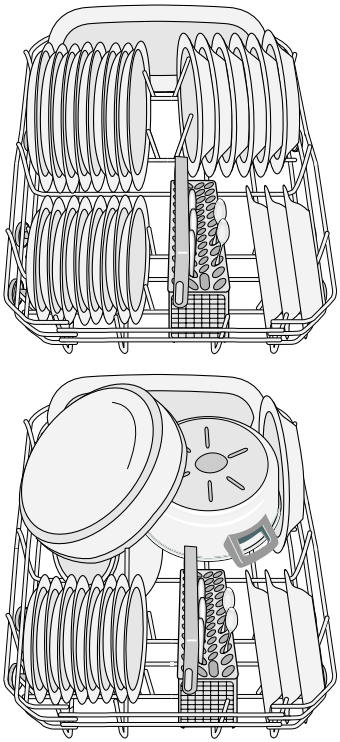

Корзина для столовых приборов

ВНИМАНИЕ! Не укладывайте вертикально ножи с длинными лезвиями. Длинные и острые столовые приборы укладывайте горизонтально в верхнюю корзину. Будьте осторожны с острыми предметами.

Вилки и ложки ставьте ручками вниз. Ножи ставьте ручками вверх.

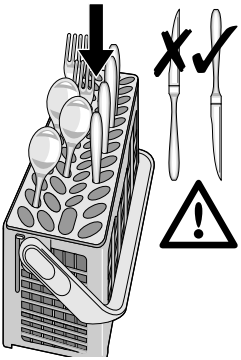

Если острия ножей выступают из-под корзины, блокируется нижний разбрызгиватель. Ставьте ножи ручками вниз. Чтобы исключить слипание столовых приборов, размещайте ложки вперемежку с другими приборами.
Опустите ручку столового прибора, чтобы вставить его в корзину.

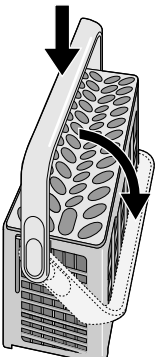

Используйте решетку для столовых приборов. Если размер столовых приборов не позволяет использовать решетку, ее можно легко спрятать.

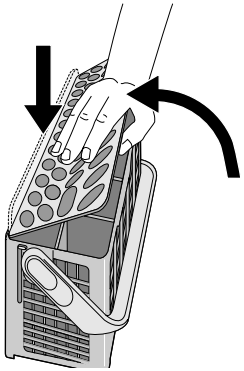

Верхняя корзина

Верхняя корзина предназначена для тарелок (диаметром не более 24 см), блюдец, салатниц, чашек, стаканов, кастрюль и их крышек. Расположите предметы так, чтобы вода попадала на все поверхности.

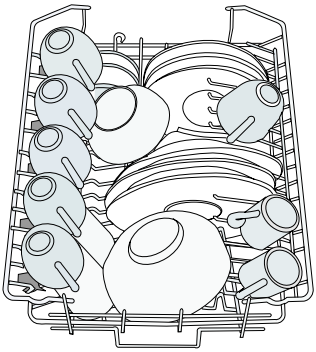

Бокалы с длинными ножками ставьте на держатели для чашек ножками вверх. Чтобы помыть длинные предметы, откиньте держатели для чашек вверх.

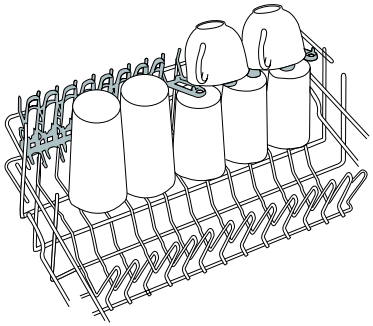

Регулирование высоты верхней корзины

Если вы ставите большие тарелки в нижнюю корзину, сначала передвиньте верхнюю корзину в верхнее положение.

⚠ **ПРЕДУПРЕЖДЕНИЕ!**
Отрегулируйте высоту, прежде чем загружать верхнюю корзину.

Максимальная высота посуды		
	верхняя корзина	нижняя корзина
Верхнее положение	20 см	31 см

Максимальная высота посуды		
Нижнее положение	24 см	27 см

Чтобы передвинуть верхнюю корзину в верхнее положение, проделайте следующее:

1. Выдвиньте стопоры передней направляющей (A).
2. Вытяните корзину.

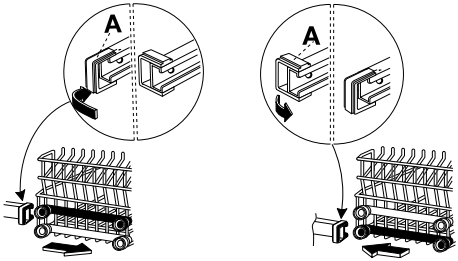

3. Поставьте корзину в верхнее положение.
4. Верните стопоры передней направляющей (A) в их исходное положение.

⚠ **ПРЕДУПРЕЖДЕНИЕ!** Если корзина находится в верхнем положении, не ставьте чашки на держатели для чашек.

Использование моющих средств

Используйте только моющие средства (порошковые, жидкие или в таблетках), пригодные для посудомоечных машин.
Следуйте указаниям, приведенным на упаковке:
- рекомендациям производителя по дозировке,
- рекомендациям по хранению.

Не превышайте указанную дозировку моющего средства, чтобы уменьшить загрязнение окружающей среды.

Чтобы заполнить дозатор моющим средством, выполните следующее:

1. Откройте крышку дозатора моющего средства.

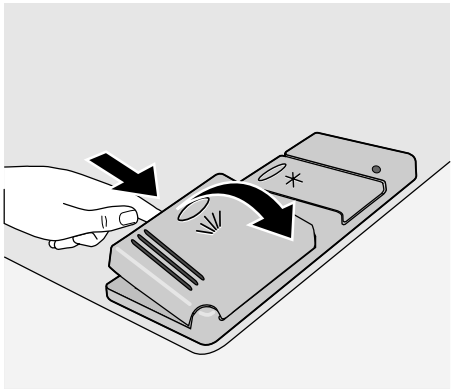

2. Заполните дозатор моющего средства (A) моющим средством. Маркировка означает следующее:
20 = примерно 20 г моющего средства
30 = примерно 30 г моющего средства.

3. Если используется программа с фазой предварительной мойки, заполните моющим средством отделение дозатора для предварительной мойки (B).

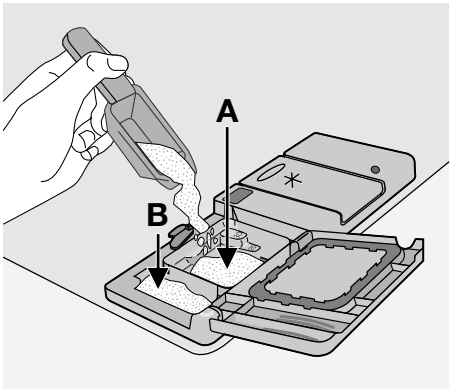

4. Если Вы пользуетесь моющим средством в таблетках, положите такую таблетку в дозатор моющего средства (A).

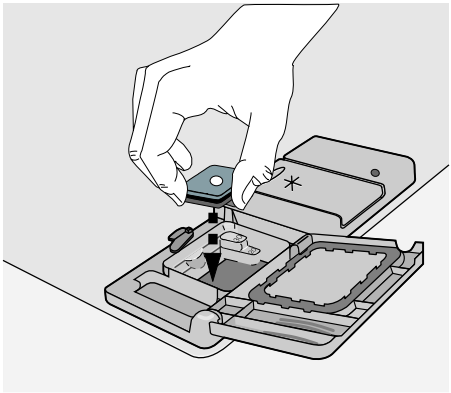

5. Закройте крышку дозатора моющего средства. Надавите на крышку так, чтобы она зафиксировалась в своем положении.

Различные моющиеся средства растворяются за разное время. Поэтому некоторые таблетированные моющие средства не успевают полностью проявить свои чистящие свойства во время коротких программ мойки. При использовании таблетированных моющих средств выбирайте длинные программы мойки, чтобы моющее средство полностью растворилось.

Применение комбинированных моющих таблеток

Эти таблетки содержат моющее средство, ополаскиватель и соль для посудомоечной машины. Некоторые типы таблеток содержат другие средства.
При использовании таблеток, содержащих специальную соль и ополаскиватель, нет необходимости наполнять контейнеры для соли и ополаскивателя. В таком случае при включении машины будет гореть индикатор ополаскивателя.

1. Проверьте, пригодны ли эти таблетки для жесткости местной воды. См. инструкции изготовителя.
2. Установите минимальные значения жесткости воды и дозировки ополаскивателя.

Если результаты сушки неудовлетворительны, проделайте следующее

1. Наполните ополаскивателем дозатор ополаскивателя.
2. Установите дозировку ополаскивателя в положение 2.

Чтобы вернуться к обычному моющему средству

1. Наполните контейнер для соли и дозатор ополаскивателя.
2. Установите переключатель жесткости воды на самый высокий уровень.
3. Выполните программу мойки без посуды.
4. Настройте устройство для смягчения воды на фактическую жесткость воды.
5. Отрегулируйте дозировку ополаскивателя.

Выбор и запуск программы мойки

Чтобы установить и запустить программу мойки, проделайте следующее:

1. Закройте дверцу.
2. Поверните селектор программ на требуемую программу мойки. См. раздел "Программы мойки".

– При этом загорится индикатор включения/выключения.
– Индикатор этапа выполнения заданной программы или индикаторы для программы мойки начнут мигать.

3. Нажмите кнопку "Пуск/Отмена".
   – Программа мойки запустится автоматически.
   – При этом загорится индикатор пуска/отмены.
   – Когда выполнение программы началось, светится только индикатор текущего этапа программы.

Программу мойки невозможно изменить, когда она выполняется. Отмените программу мойки.

ВНИМАНИЕ! Не прерывайте и не отменяйте программу мойку без необходимости.

ПРЕДУПРЕЖДЕНИЕ! Открывайте дверцу осторожно. Может выходить горячий пар.

Прерывание программы мойки

Откройте дверцу.
- Программа остановится.

Закройте дверцу.
- Выполнение программы продолжится с той точки, в которой она была прервана.

Отмена программы мойки

Нажмите и удерживайте кнопку "Пуск/Отмена", пока не погаснет индикатор пуска/отмены и не начнет мигать индикатор этапа выполнения программы. Программа мойки отменена.
- В это время можно выполнить следующее:
  1. Выключить машину.
  2. Задать новую программу мойки.

  Заполнить дозатор моющих средств до выбора новой программы мойки.

Выбор и запуск программы мойки с задержкой пуска

1. Выберите программу мойки.
2. Нажмите кнопку "Задержка пуска".
   – При этом загорится индикатор задержки пуска.
3. Нажмите кнопку "Пуск/Отмена".
   – Начнется обратный отсчет времени задержки пуска.
   – Индикаторы этапов программы погаснут.

Когда обратный отсчет времени завершится, программа мойки запустится автоматически.
- Индикатор задержки пуска погаснет.
- Загорится индикатор текущего этапа программы.

Не открывайте дверцу во время обратного отсчета времени, чтобы не прервать отсчет времени. После того как дверца снова будет закрыта, обратный отсчет продолжится с момента, на котором был прерван.

Отмена задержки пуска:

1. Нажмите и удерживайте кнопку "Пуск/Отмена", пока не погаснет индикатор пуска/отмены и индикатор задержки пуска. Индикаторы этапов выполнения программы начнут мигать.
2. Для запуска программы мойки нажмите кнопку "Пуск/Отмена".

Завершение программы мойки

- Машина останавливается автоматически.
- Загорается индикатор завершения программы.

1. Выключите машину.
2. Откройте дверцу.
3. Чтобы улучшить результаты сушки, оставьте дверцу приоткрытой и подождите несколько минут, прежде чем доставать посуду.

Прежде чем доставать посуду, дайте ей остыть. Горячую посуду легко повредить.

Разгрузка

- Сначала вынимайте предметы из нижней корзины, а затем - из верхней.
- На боковых стенках и дверце прибора может быть вода. Нержавеющая сталь охлаждается быстрее, чем посуда.

Программы мойки

Программы мойки

Программа	Положение селектора программ	Степень загрязненности	Тип загрузки	Описание программы
Интенсивная 70°	A	Сильная загрязненность	Фаянс, столовые приборы, кастрюли и сковороды	Предварительная мойка Основная мойка при температуре до 70°C Два промежуточных полоскания Заключительное полоскание Сушка
Обычная 65°	B	Обычная загрязненность	Фаянс и столовые приборы	Предварительная мойка Основная мойка при температуре до 65°C Два промежуточных полоскания Заключительное полоскание Сушка
Быстрая 60° 1)	C	Обычная или слабая загрязненность	Фаянс и столовые приборы	Основная мойка при температуре до 60°C Заключительное полоскание
Экономичная 50° 2)	D	Обычная загрязненность	Фаянс и столовые приборы	Предварительная мойка Основная мойка при температуре до 50°C Одно промежуточное полоскание Заключительное полоскание Сушка
Предварительная мойка	E	Любая	Частичная загрузка (будет дополнена позже в течение дня).	Одно холодное полоскание (чтобы не присохли остатки пищи). При выполнении этой программы моющее средство не требуется.

1) Это прекрасная ежедневная программа для неполной загрузки. Идеальна для семьи из 4-х человек, которые загружают в посудомоечную машину посуду и столовые приборы только после завтрака и обеда.
2) Проверочная программа для испытательных лабораторий. Тестовые данные представлены в отдельном буклете, приложенном к вашей машине.

Данные по потреблению

Программа	Продолжительность (в минутах)	Потребление энергии (в кВтч)	Потребление воды (в литрах)
Интенсивная 70°	65 - 75	1,5 - 1,7	18 - 20
Обычная 65°	100 - 110	1,4 - 1,5	18 - 20
Быстрая 60°	30	0,8	8

Программа	Продолжительность (в минутах)	Потребление энергии (в кВтч)	Потребление воды (в литрах)
Экономичная 50°	120 - 130	0,8 - 0,9	12 - 13
Предварительная мойка	11	0,1	5

В результате колебаний давления и температуры воды, а также напряжения в сети и количества посуды, приведенные значения могут измениться.

Уход и чистка

ВНИМАНИЕ! Перед чисткой фильтров отключите электроприбор.

Очистка фильтров

ПРЕДУПРЕЖДЕНИЕ! Не эксплуатируйте прибор без фильтров. Убедитесь, что фильтры установлены правильно. Неправильная установка приводит к неудовлетворительным результатам мойки и повреждению прибора.

При необходимости прочистите фильтры. Грязные фильтры снижают эффективность мойки.
В посудомоечной машине имеется три фильтра:
1. фильтр грубой очистки (A)
2. микрофильтр (B)
3. плоский фильтр (C)

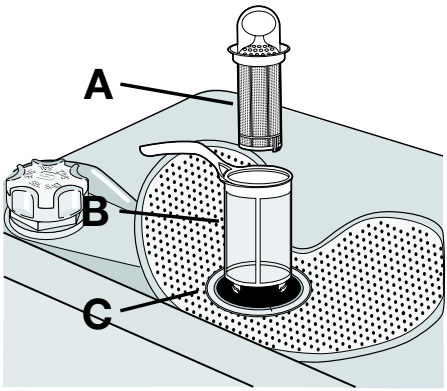

Чтобы почистить фильтры, выполните такие действия:
1. Откройте дверцу.
2. Снимите нижнюю корзину.
3. Чтобы разблокировать фильтрующую систему, поверните ручку на микрофильтре (B) приблизительно на 1/4 против часовой стрелки.

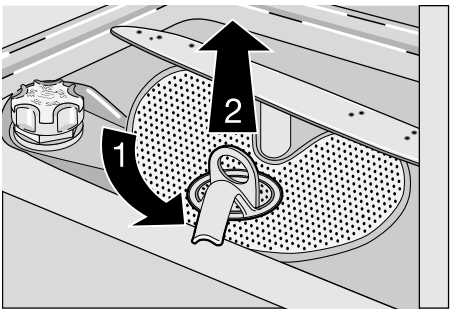

4. Выньте фильтрующую систему.
5. Держите фильтр грубой очистки (A) за ручку с отверстием.
6. Выньте фильтр грубой очистки (A) из микрофильтра (B).
7. Выньте плоский фильтр (C) из дна прибора.

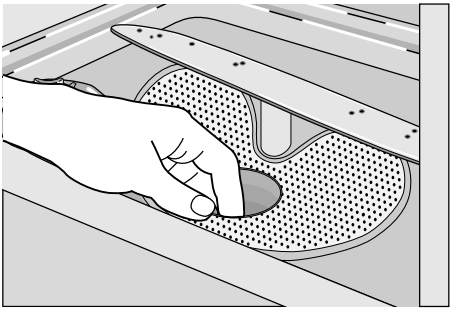

8. Промойте фильтры под струей воды.
9. Установите плоский фильтр (C) на дне прибора.
10. Установите фильтр грубой очистки (A) в микрофильтр (B) и сожмите их вместе.
11. Поставьте на место фильтрующую систему.
12. Чтобы зафиксировать фильтрующую систему, поверните ручку на микрофильтре (B) по часовой стрелке, пока она не зафиксируется.
13. Установите нижнюю корзину.
14. Закройте дверцу.

Не снимайте разбрызгивателей.

Если отверстия разбрызгивателей закупорились, удалите грязь с помощью тонкой палочки.

Чистка машины снаружи

Протрите мягкой влажной тряпкой наружные поверхности и панель управления машины. Используйте только нейтральные моющие средства. Не используйте абразивные материалы, царапающие губки и растворители (ацетон, трихлорэтилен и т.п.).

Меры защиты от замерзания

ПРЕДУПРЕЖДЕНИЕ! Не устанавливайте машину в местах с температурой ниже 0°C. Производитель не несет ответственность за повреждения, вызванные воздействием мороза.

Если это невозможно, выньте все из машины и закройте дверцу. Отсоедините шланг для воды и слейте с него воду.

Что делать, если ...

Посудомоечная машина не запускается или останавливается во время работы. В случае неисправности сначала попытайтесь найти решение проблемы самостоятельно. Если самостоятельно найти решение не удалось, обращайтесь в сервисный центр.

ПРЕДУПРЕЖДЕНИЕ! Выключите посудомоечную машину перед выполнением следующих действий по исправлению ситуации.

Код ошибки и неисправность	Возможная причина неисправности и ее устранение
• постоянное мигание индикатора пуска/отмены • 1 мигание индикатора завершения программы В посудомоечную машину не поступает вода	• Водопроводный вентиль забит грязью или накипью. Прочистите водопроводный вентиль. • Закрыт водопроводный вентиль. Откройте водопроводный вентиль. • Забит фильтр в наливном шланге. Прочистите фильтр. • Неправильное подключение наливного шланга. Шланг может быть изогнут или передавлен. Убедитесь, что подключение выполнено правильно.
• постоянное мигание индикатора пуска/отмены • 2 мигания индикатора завершения программы Посудомоечная машина не сливает воду	• Забита сливная труба раковины. Прочистите сливную трубу раковины. • Неправильное подключение сливного шланга. Шланг может быть изогнут или передавлен. Убедитесь, что подключение выполнено правильно.

Код ошибки и неисправность	Возможная причина неисправности и ее устранение
• постоянное мигание индикатора пуска/отмены • 3 мигания индикатора завершения программы Работает система защиты от перелива	• Закройте вентиль и обратитесь в местный авторизованный сервисный центр.
Программа не запускается	• Дверца машины не закрыта. Закройте дверцу. • Вилка сетевого шнура не вставлена в розетку. Вставьте вилку в розетку. • Перегорел предохранитель на домашнем распределительном щите. Замените предохранитель. • Установлена задержка пуска. Чтобы начать выполнение программы немедленно, отмените задержку пуска.

После выполнения проверки включите машину. Выполнение программы продолжится с того момента, на котором она была прервана. Если неисправность появится снова, обратитесь в местный авторизованный сервисный центр.
Чтобы быстро и правильно оказать помощь, необходимы следующие данные:
• Модель (Mod.)
• Номер изделия (PNC)
• Серийный номер (S-No.)
Эта информация приведена на табличке технических данных.
Запишите необходимые данные здесь:
Наименование модели: .....
Номер изделия: .....
Серийный номер: .....

Результаты мойки неудовлетворительны	
Посуда остается грязной	• Выбранная программа мойки не подходит для данного типа загрузки и загрязнения. • Корзины загружены неправильно - вода не попадает на все поверхности. • Разбрызгиватели не могут свободно вращаться из-за неправильной укладки посуды. • Фильтры засорены или неправильно установлены. • Использовано слишком мало моющего средства, или оно не применялось.
Известковый налет на посуде	• Контейнер для соли пустой. • Неправильно отрегулирован уровень в устройстве для смягчения воды. • Неправильно завинчена крышка контейнера для соли.
Посуда мокрая и тусклая	• Не использовался ополаскиватель. • Дозатор ополаскивателя пуст.
На стеклянной и фаянсовой посуде видны полосы, белесые пятна или голубоватая пленка	• Уменьшите дозировку ополаскивателя.
Сухие следы капель воды на стеклянной и фаянсовой посуде	• Увеличьте дозировку ополаскивателя. • Причиной может быть качество моющего средства.

Технические данные

Габариты	Ширина (см)	44,6
	Высота (см)	85
	Глубина (см)	62
Электрическое подключение - Напряжение - Общая мощность - Предохранитель	Информация по электрическому подключению представлена на табличке с техническими данными, расположенной на внутренней стороне дверцы посудомоечной машины.	
Давление в водопроводной системе	Минимум	0,5 бар (0,05 МПа)
	Максимум	8 бар (0,8 МПа)
Вместительность	Комплектов посуды	9

Установка

Установка под рабочий стол

⚠ **ВНИМАНИЕ!** Убедитесь, что во время установки вилка сетевого шнура отсоединена от розетки.

Ставьте прибор вблизи водопроводного крана и слива воды. При установке прибора под раковиной или кухонной рабочей поверхностью, снимите верхнюю панель прибора. Проверьте, чтобы размеры ниши отвечали указанным габаритам.

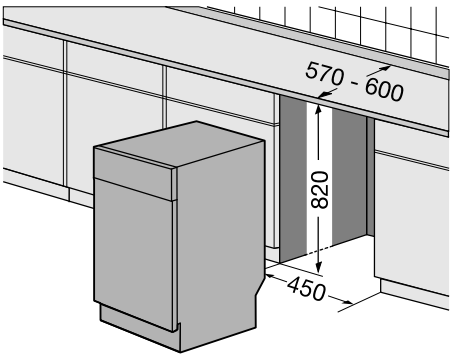

Чтобы снять разбрызгиватель, проделайте следующее:

1. Вывинтите задние винты (1).

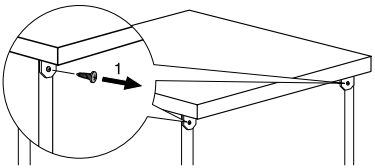

2. Стяните сзади верхнюю панель с машины (2).

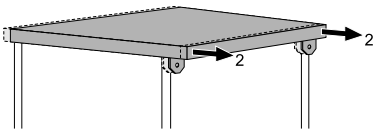

3. Поднимите верхнюю панель и сдвиньте с передних прорезей (3).

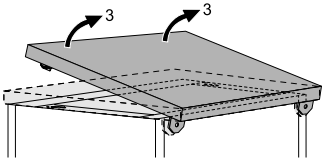

4. С помощью регулировочных ножек установите машину горизонтально.
5. Установите машину под столешницу. Убедитесь, что водяные шланги не изогнуты, не передавлены и не перекручены.

Если понадобится ремонт, к машине должен обеспечиваться легкий доступ для специалиста. Поставьте на место верхнюю панель машины, если хотите использовать ее в качестве отдельно стоящей.

У отдельно стоящих машин положение цоколя не регулируется.

Горизонтальное выравнивание машины

Проверьте, чтобы машина была хорошо выровнена по горизонтали и дверца плотно закрывалась. Если машина выровнена надлежащим образом, дверца не цепляется за стенки корпуса. Если

дверца закрывается неплотно, отвинтите или завинтите регулировочную ножку, чтобы выровнять машину по горизонтали.

Подключение к водопроводу

Наливной шланг

Посудомоечную машину можно подключить к горячей (макс. 60°) или холодной воде.
Если горячая вода подается из системы, использующей альтернативные источники энергии, дружественные по отношению к окружающей среде (например, солнечные или фотогальванические панели, ветрогенераторы), подключайте машину к горячей воде, чтобы снизить потребление энергии.
Подсоедините наливной шланг к водопроводному вентилю с наружной резьбой 3/4".

⚠ **ПРЕДУПРЕЖДЕНИЕ!** Не используйте соединительные шланги от старой машины.

Давление воды должно быть в указанных пределах (см. раздел "Технические данные"). Убедитесь, что местная служба водоснабжения обеспечивает среднее давление в водопроводе в районе вашего проживания.
Убедитесь, что наливной шланг не изогнут, не передавлен и не перекручен.
Правильно закрепите контргайку, чтобы не допустить утечки воды.

⚠ **ПРЕДУПРЕЖДЕНИЕ!** Не подключайте прибор к новым трубам или к трубам, которыми долго не пользовались. Спускайте воду несколько минут, затем подключайте наливной шланг.

У наливного шланга два отсека, в нем проложен электрический кабель, и имеется предохранительный клапан.
Наливной шланг находится под давлением только во время подачи воды. В случае утечки воды из наливного шланга предохранительный клапан прерывает подачу воды.
Будьте осторожны при подключении наливного шланга:

- Не погружайте наливной шланг или предохранительный клапан в воду.
- Если наливной шланг или предохранительный клапан повреждены, немедленно выньте вилку сетевого шнура из розетки.
- Замену наливного шланга с предохранительным клапаном разрешается выполнять только специалисту сервисного центра.

⚠ **ВНИМАНИЕ!** Опасное напряжение

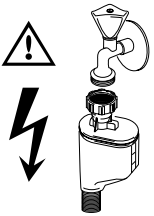

Сливной шланг

1. Подключите сливной шланг к сливной трубе раковины, прикрепив его к столешнице. Это исключит попадание сточной воды из раковины обратно в машину.
2. Подключите сливной шланг к канализационному стояку с вентиляционным отверстием (мин. внутренний диаметр 4 см).

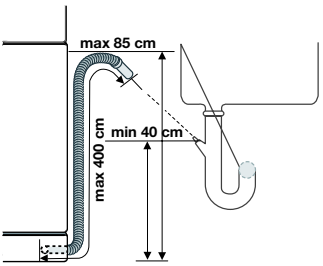

Убедитесь, что наливной шланг не изогнут и не передавлен, чтобы вода из машины сливалась, как следует.
Извлекайте пробку из раковины, когда машина сливает воду, чтобы не допу-

стить попадания сточной воды обратно в машину.
Не допускается удлинять сливной шланг более чем на 2 м. Внутренний диаметр удлинителя не должен быть меньше диаметра шланга.
При подсоединении сливного шланга к сливной трубе под раковиной снимите пластиковую мембрану (A). Если не удалить мембрану, остатки пищи могут вызвать засорение в месте соединения трубы с наливным шлангом

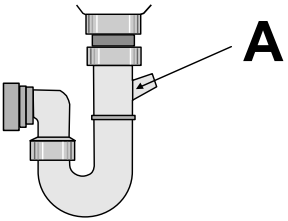

В машине имеется защитное устройство, предотвращающее обратное попадание в нее сточной воды. Если в сливной трубе раковины имеется встроенный обратный клапан, это может помешать нормальному сливу воды из машины. Снимите обратный клапан.

ПРЕДУПРЕЖДЕНИЕ! Во избежание утечек воды проверьте герметичность всех гидравлических соединений.

Подключение к электросети

ВНИМАНИЕ! Производитель не несет ответственности, если пользователь не соблюдает эти меры безопасности.
Заземлите машину в соответствии с требованиями техники безопасности.
Проверьте, чтобы напряжение и тип электропитания, указанные на табличке с техническими характеристиками, соответствовали напряжению и типу электропитания в местной электросети.
Пользуйтесь только правильно установленной электробезопасной розеткой.
Не пользуйтесь переходниками, соединителями и удлинителями. Существует риск возгорания.
Не заменяйте кабель электропитания самостоятельно. Обращайтесь в авторизованный сервисный центр.
Проверьте, чтобы после установки был обеспечен доступ к вилке сетевого шнура.
Для отключения машины от электросети не тяните за кабель электропитания. Всегда беритесь за саму вилку.

Охрана окружающей среды

Символ на изделии или на его упаковке указывает, что оно не подлежит утилизации в качестве бытовых отходов. Вместо этого его следует сдать в соответствующий пункт приемки электронного и электрооборудования для последующей утилизации.
Соблюдая правила утилизации изделия, Вы поможете предотвратить причинение окружающей среде и здоровью людей потенциального ущерба, который возможен в противном случае, вследствие неподобающего обращения с подобными отходами. За более подробной информацией об утилизации этого изделия просьба обращаться к местным властям, в службу по вывозу и утилизации отходов

или в магазин, в котором Вы приобрели изделие.

Упаковка изготовлена из экологичных материалов и может быть повторно переработана. На пластмассовых деталях указан материал, из которого они изготовлены, например, >PE<, (полиэтилен) >PS< (полистирол) и т.д. Упаковочные материалы следует складывать в соответствующие контейнеры местных служб по утилизации отходов.

⚠ **ВНИМАНИЕ!** Если машина больше не нужна, выполните следующие действия:

- Выньте вилку из розетки.
- Отрежьте кабель электропитания и штепсельную вилку и выкиньте их.
- Удалите дверной замок. Благодаря этому дети не смогут оказаться запертыми внутри машины, подвергая свою жизнь опасности.

Electrolux. Thinking of you.

Conozca mejor nuestros conceptos en www.electrolux.com

Índice de materias

Información sobre seguridad	58	Programas de lavado	69
Descripción del producto	59	Mantenimiento y limpieza	70
Panel de mandos	60	Qué hacer si…	71
Uso del aparato	61	Datos técnicos	72
Ajuste del descalcificador de agua	61	Instalación	72
Uso de sal para lavavajillas	62	Conexión de agua	73
Uso de abrillantador	63	Conexión eléctrica	74
Carga de cubiertos y vajilla	64	Aspectos medioambientales	75
Uso de detergente	66		
Selección e inicio del programa de lavado	67		

CE

Salvo modificaciones

⚠ Información sobre seguridad

ⓘ Por su seguridad y para garantizar el funcionamiento correcto del aparato, antes de instalarlo y utilizarlo por primera vez lea atentamente este manual. Conserve siempre estas instrucciones con el aparato, aunque lo cambie de lugar o lo venda. Los usuarios deben conocer a la perfección el funcionamiento y las características de seguridad del aparato.

Uso correcto

- Este aparato se ha diseñado exclusivamente para uso doméstico.
- Utilice el aparato exclusivamente para el lavado de utensilios del hogar adecuados para lavavajillas.
- No introduzca disolventes en el aparato. Riesgo de explosión.
- Los cuchillos y otros objetos con puntas afiladas deben colocarse en el cesto para cubiertos con la punta hacia abajo. Si no lo hace así, colóquelos en posición horizontal en el cesto superior.
- Utilice exclusivamente productos de marca (detergente, sal y abrillantador) adecuados para lavavajillas.
- Si abre la puerta con el aparato en marcha, puede salir vapor caliente. Riesgo de quemaduras de piel.
- No retire platos del lavavajillas antes de que finalice el programa de lavado.
- Cuando el programa de lavado haya concluido, desenchufe el cable de la toma de pared y cierre el grifo.
- Este aparato sólo debe ser reparado por un técnico del servicio oficial. Utilice sólo recambios originales.
- Para evitar lesiones personales y daños al aparato, no intente repararlo por sus medios. Póngase siempre en contacto con el Centro de Servicio técnico.

Instrucciones generales de seguridad

- Las personas (incluidos niños) con discapacidad física, sensorial o mental, o con experiencia y conocimiento insuficientes, no deben utilizar el electrodoméstico. Sólo podrán utilizarlo bajo la supervisión o instrucción de la persona responsable de su seguridad.
- Siga las instrucciones de seguridad respecto al detergente para lavavajillas suministradas por el fabricante para evitar quemaduras en ojos, boca y garganta.
- No beba el agua del lavavajillas. Podría haber restos de detergente en el aparato.
- Cierre siempre la puerta del aparato cuando no lo utilice, para evitar que las personas sufran lesiones o tropiecen con la puerta abierta.
- No se siente ni se ponga de pie sobre la puerta abierta.

Seguridad de los niños

- Este aparato sólo puede ser utilizado por adultos. Es necesario supervisar a los niños para evitar que jueguen con el aparato.
- Mantenga todos los materiales de embalaje alejados de los niños. Existe riesgo de asfixia.
- Mantenga los detergentes en un lugar seguro. No permita que los niños toquen los detergentes.
- Mantenga a los niños alejados del aparato cuando la puerta esté abierta.

Instalación

- Compruebe que el aparato no ha sufrido daños en el transporte. No conecte el aparato si está dañado. Si es necesario, contacte al proveedor.
- Retire todo el material de embalaje antes del primer uso.
- La instalación eléctrica de este aparato debe estar a cargo de un profesional cualificado y competente.
- La instalación de fontanería de este aparato debe estar a cargo de un profesional cualificado y competente.
- No altere las especificaciones ni modifique este producto. Existe el riesgo de lesiones personales y de daños para el aparato.
- No utilice el aparato:
  – si el cable de alimentación o los tubos de agua están dañados,
  – si el panel de mandos, la superficie superior o la zona inferior (base) presentan daños, de modo que pudiera accederse fácilmente al interior del aparato.

  Póngase en contacto con el Centro de Servicio técnico.
- No perfore los lados del aparato para no producir daños en los componentes hidráulicos y eléctricos.

⚠ **Advertencia** Siga atentamente las instrucciones sobre las conexiones eléctricas y de agua.

Descripción del producto

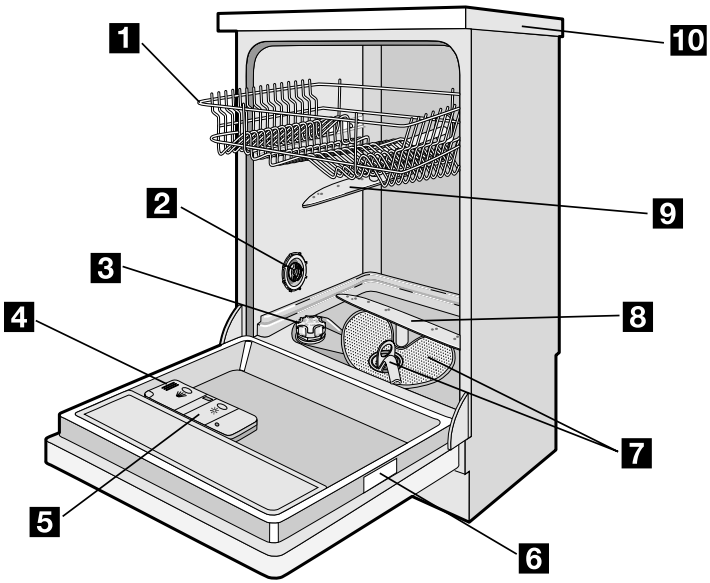

1 Cesto superior
2 Selector del ajuste de dureza del agua
3 Recipiente de sal
4 Distribuidor de detergente

5 Distribuidor de abrillantador
6 Placa de datos técnicos
7 Filtros
8 Brazo aspersor inferior
9 Brazo aspersor superior
10 Encimera

Panel de mandos

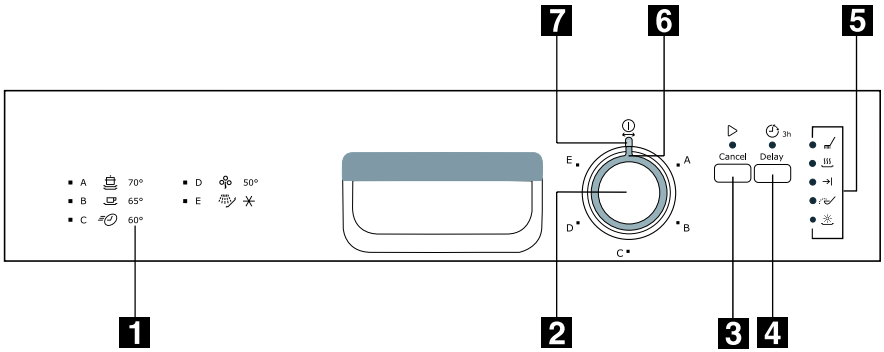

1 Programas
2 Mando de programas
3 Tecla de inicio/cancelación(Cancel)
4 Tecla de inicio diferido (Delay)
5 Indicadores luminosos
6 Indicador de programa
7 Indicador luminoso de encendido/apagado

Indicadores luminosos	
Lavado	Se enciende durante la fase de lavado o de aclarado.
Secado	Se enciende durante la fase de secado.
Fin de programa	Se enciende cuando finaliza el programa de lavado. Funciones auxiliares: • nivel del descalcificador de agua. • alarma en caso de fallo de funcionamiento.
Sal [1]	Se enciende cuando es necesario llenar el distribuidor de sal. Consulte el capítulo 'Utilización de sal para lavavajillas'. Después de llenar el recipiente, el indicador de sal permanece encendido durante algunas horas. Esto no tiene efecto negativo alguno en el funcionamiento del aparato.
Abrillantador [1]	Se enciende cuando es necesario recargar abrillantador. Consulte el capítulo 'Utilización del abrillantador'.

1) Si los recipientes de sal o abrillantador están vacíos, los indicadores correspondientes no se encienden durante el funcionamiento del programa de lavado.

Mando de programas e indicador luminoso de encendido/apagado

- Para seleccionar un programa de lavado, gire el mando de programas a derecha o izquierda. El indicador de programa, situado en el mando, se debe corresponder con el programa de lavado que se indica en el panel de mandos.
  – Se enciende el indicador luminoso de encendido/apagado (posición ON)

- Para apagar el aparato, gire el mando de programas hasta que el indicador de programa coincida con el indicador luminoso de encendido/apagado.
  – Se apaga el indicador luminoso de encendido/apagado (posición OFF).

Tecla de inicio diferido

Utilice la tecla de inicio diferido para retrasar hasta 3 horas el comienzo del programa de lavado. Consulte 'Selección e inicio de un programa de lavado con inicio diferido'.

Uso del aparato

Consulte las instrucciones siguientes para cada paso del procedimiento:

1. Haga una prueba para verificar si el nivel de descalcificador de agua es correcto para la dureza del agua de su zona. Si es necesario, ajuste el descalcificador de agua.
2. Llene el recipiente de sal con sal para lavavajillas.
3. Cargue el distribuidor de líquido abrillantador.
4. Cargue los cubiertos y la vajilla en el lavavajillas.
5. Seleccione el programa de lavado adecuado para el tipo y suciedad de la carga.
6. Llene el distribuidor de detergente con la cantidad de detergente adecuada.
7. Inicie el programa de lavado.

Si utiliza pastillas de detergente, consulte "Uso de detergente".

Ajuste del descalcificador de agua

El descalcificador elimina los minerales y sales del suministro de agua. Los minerales y sales pueden tener un efecto negativo en el funcionamiento del aparato.

La dureza del agua se mide en escalas equivalentes:

- Grados alemanes (dH°).
- Grados franceses (°TH).
- mmol/l (milimol por litro, unidad internacional de la dureza del agua).
- Clarke.

Ajuste el descalcificador de agua según la dureza del agua de su zona. Si es necesario, solicite información a la compañía local de suministro de agua.

Dureza del agua				Ajuste de dureza del agua	
°dH	°TH	mmol/l	Clarke	manualmente	electrónicamente
51 - 70	91 - 125	9,1 - 12,5	64 - 88	2	10
43 - 50	76 - 90	7,6 - 9,0	53 - 63	2	9
37 - 42	65 - 75	6,5 - 7,5	46 - 52	2	8
29 - 36	51 - 64	5,1 - 6,4	36 - 45	2	7
23 - 28	40 - 50	4,0 - 5,0	28 - 35	2	6
19 - 22	33 - 39	3,3 - 3,9	23 - 27	2	5
15 - 18	26 - 32	2,6 - 3,2	18 - 22	1	4
11 - 14	19 - 25	1,9 - 2,5	13 - 17	1	3
4 - 10	7 - 18	0,7 - 1,8	5 - 12	1	2
< 4	< 7	< 0,7	< 5	1 [1)]	1 [1)]

1) No es necesario utilizar sal.

El descalcificador de agua se debe ajustar manual o electrónicamente.

Ajuste manual

El aparato se ajusta en fábrica en la posición 2.

1. Abra la puerta.
2. Extraiga el cesto inferior.
3. Gire el selector de dureza del agua a la posición 1 ó 2 (consulte la tabla).
4. Vuelva a colocar el cesto inferior.

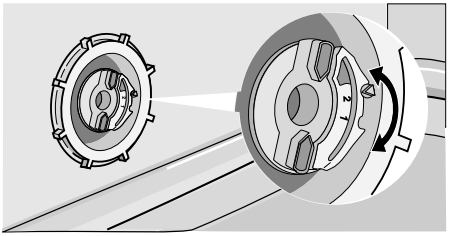

5. Cierre la puerta.

Ajuste electrónico

El descalcificador de agua se ajusta en fábrica en el nivel 5.

1. Mantenga pulsada la tecla de inicio/cancelación. Gire el mando de programas a la derecha hasta que el indicador de programa coincida con el primer programa de lavado del panel de mandos.
2. Suelte la tecla de inicio/cancelación cuando los indicadores luminosos de encendido/apagado e inicio/cancelación empiecen a parpadear.
   – Al mismo tiempo, el indicador de fin de programa parpadea para mostrar el nivel del descalcificador de agua.
   Ejemplo:
   5 parpadeos, pausa, 5 parpadeos, pausa, etc. = nivel 5
3. Pulse la tecla de inicio/cancelación una vez para aumentar un incremento el nivel de descalcificador de agua.
   El indicador de fin de programa muestra el nuevo nivel.
4. Gire el mando de programas a la posición de desconexión para memorizar el nuevo dato.

Uso de sal para lavavajillas

⚠ **Precaución** Utilice exclusivamente sal específica para lavavajillas. Los tipos de sal no indicados para lavavajillas dañan el descalcificador de agua.

⚠ **Precaución** Los granos de sal o los restos de agua salada pueden provocar la corrosión del aparato. Para evitar la corrosión, cargue la sal antes de iniciar un programa de lavado.

Siga estos pasos para cargar el depósito de sal:

1. Abra el depósito de sal girando la tapa hacia la izquierda.
2. Llene el depósito de sal con 1 litro de agua (sólo en la primera operación).
3. Utilice el embudo para echar la sal en el depósito.



4. Elimine los restos de sal que puedan haber quedado en la entrada del depósito.
5. Cierre el depósito girando la tapa hacia la derecha.

ⓘ Es normal que el agua desborde el depósito al cargar la sal.

El indicador de sal no se enciende si el nivel del descalcificador se ajusta automáticamente en 1.

Uso de abrillantador

⚠ **Precaución** Utilice exclusivamente abrillantador de marca para lavavajillas. No llene el distribuidor de abrillantador con otro producto (por ej., agente limpiador de lavavajillas o detergente líquido). El aparato podría dañarse.

ⓘ El abrillantador permite que la vajilla se seque sin rayas ni franjas.
El abrillantador se añade automáticamente durante el último aclarado.

Siga estos pasos para llenar el distribuidor de abrillantador:

1. Pulse la tecla de apertura (A) para abrir el distribuidor.

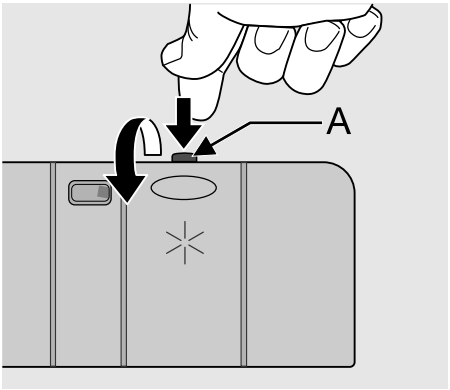

2. Cargue el distribuidor de abrillantador. La marca 'máx.' muestra el nivel máximo.

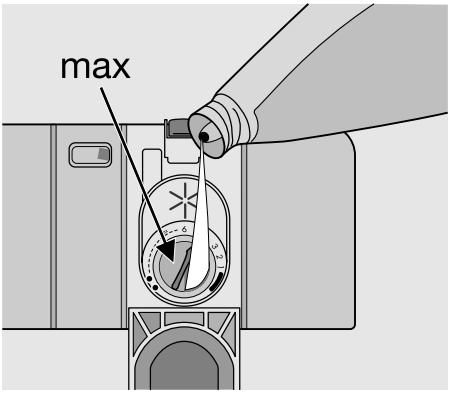

3. Limpie las salpicaduras de abrillantador con un paño absorbente para evitar que se forme demasiada espuma en el siguiente lavado.
4. Cierre el distribuidor de abrillantador.

Ajuste de la dosis de abrillantador

El abrillantador se ajusta en fábrica en la posición 4.
Puede ajustar la dosis de abrillantador entre las posiciones 1 (dosis más baja) y 6 (dosis más alta).

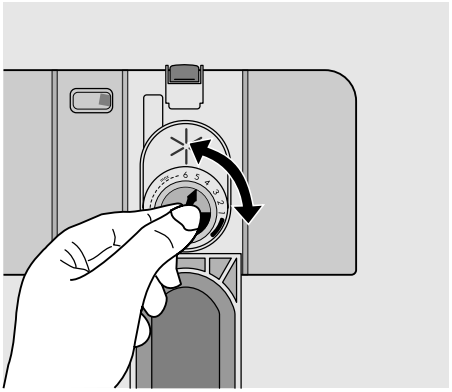

1. Gire el selector para aumentar o reducir la dosis de abrillantador.
   – Aumente la dosis si observa gotas de agua o motas de cal en la vajilla tras el lavado.
   – Reduzca la dosis si observa rayas, marcas blanquecinas o capas azuladas en la vajilla.

Carga de cubiertos y vajilla

Consejos útiles

⚠ **Precaución** Utilice el aparato exclusivamente con utensilios del hogar adecuados para lavavajillas.

No utilice el aparato para lavar objetos que absorban agua (esponjas, paños de limpieza, etc.).

- Antes de cargar cubiertos y vajilla, siga estos pasos:
  - Elimine todos los restos de comida y desechos.
  - Ablande los restos de comida pegada de las cazuelas.
- Al cargar cubiertos y vajilla, siga estos pasos:
  - Coloque los objetos huecos (tazas, copas y cazuelas) boca abajo.
  - Cerciórese de que el agua no se acumule en el recipiente ni en los fondos.
  - Compruebe que cubiertos y platos no quedan colocados unos dentro de otros.
  - Compruebe que cubiertos y platos no quedan solapados entre sí.
  - Cerciórese de que las copas no se toquen entre sí.
  - Coloque los objetos pequeños en el cesto de los cubiertos.
- Los objetos de plástico y las sartenes con revestimiento antiadherente tienden a retener gotas de agua. Los objetos de plástico no se secan tan bien como los de porcelana y de acero.
- Coloque los objetos ligeros en el cesto superior. Compruebe que los objetos no se mueven.

⚠ **Precaución** Antes de iniciar un programa de lavado, compruebe que los brazos aspersores giran sin obstrucción.

⚠ **Advertencia** Después de cargar o descargar el aparato, cierre siempre la puerta. La puerta abierta puede ser peligrosa.

Cesto inferior

Utilice el cesto inferior para colocar cazuelas, tapaderas, ensaladeras y cubertería. Ordene los platos y las tapaderas grandes alrededor del borde del cesto inferior.

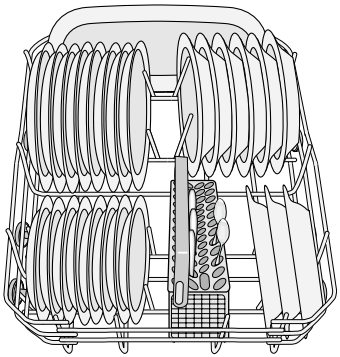

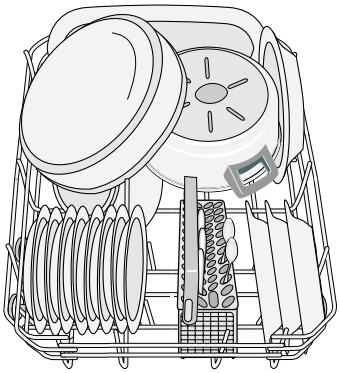

Cesto para cubiertos

⚠ **Advertencia** No coloque los cuchillos de hoja larga en posición vertical. Ordene los objetos largos y afilados en el cesto superior y en posición horizontal. Tenga cuidado al manejar objetos afilados.

Inserte los tenedores y cucharas con los mangos hacia abajo.
Inserte los cuchillos con los mangos hacia arriba.

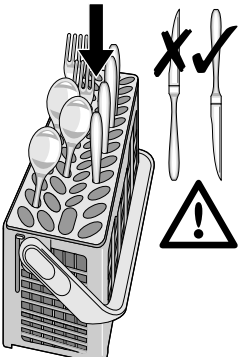

Si las puntas de los cuchillos sobresalen del fondo del cesto, pueden obstaculizar el movimiento del brazo aspersor inferior. Para evitarlo, inserte los cuchillos con los mangos hacia abajo.
Mezcle las cucharas con otros cubiertos para evitar que se acoplen entre sí.
Baje el asa del cesto para facilitar la carga del cesto para cubiertos.

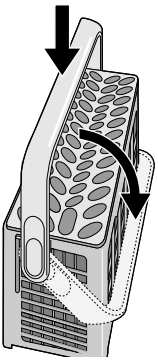

Utilice la rejilla para cubiertos. Si el tamaño de los cubiertos no permite utilizar la rejilla, puede retirarla sin más.

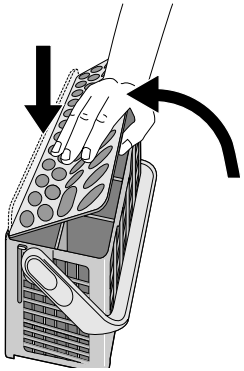

Cesto superior

Utilice el cesto superior para colocar platos (24 cm de diámetro máximo), salseras, ensaladeras, tazas, vasos, ollas y tapaderas. Ordene los objetos de modo que el agua llegue a todas las superficies.

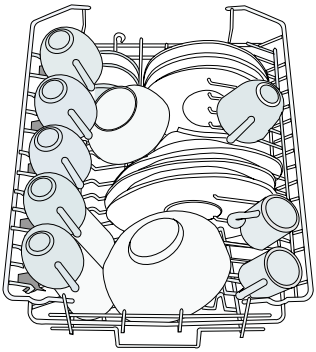

Las copas y vasos altos se pueden colocar invertidos en los estantes para tazas. Para los objetos más altos, doble hacia arriba los estantes para tazas.

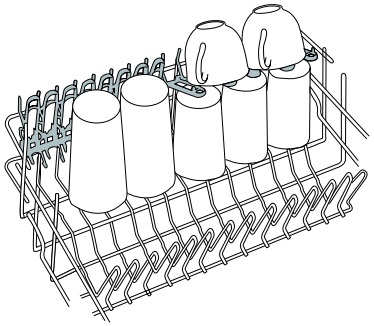

Ajuste de la altura del cesto superior

Si coloca platos grandes en el cesto inferior, desplace primero el cesto superior a la posición más alta.

⚠ **Precaución** Ajuste la altura antes de cargar el cesto superior.

Altura máxima de los platos		
	cesto superior	cesto inferior
Posición superior	20 cm	31 cm

Altura máxima de los platos		
Posición inferior	24 cm	27 cm

Siga estos pasos para subir el cesto superior:

1. Desplace los topes de las guías delanteras (A) hacia fuera.
2. Tire del cesto hacia fuera.

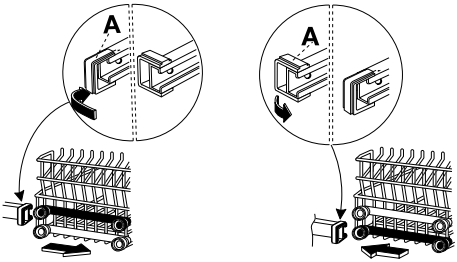

3. Coloque el cesto en la posición superior.
4. Vuelva a colocar los topes de las guías (A) en su posición inicial.

⚠ **Precaución** Si el cesto está en la posición más alta, no coloque tazas en los estantes para tazas.

Uso de detergente

ⓘ Utilice sólo detergentes adecuados (en polvo, líquido o en pastillas) para lavavajillas.
Siga las instrucciones del fabricante indicadas en el envase:
- Dosis recomendada por el fabricante.
- Consejos sobre almacenamiento.

No utilice más de la cantidad correcta de detergente para proteger el medio ambiente.

Siga estos pasos para llenar el distribuidor de detergente:

1. Abra la tapa del distribuidor de detergente.

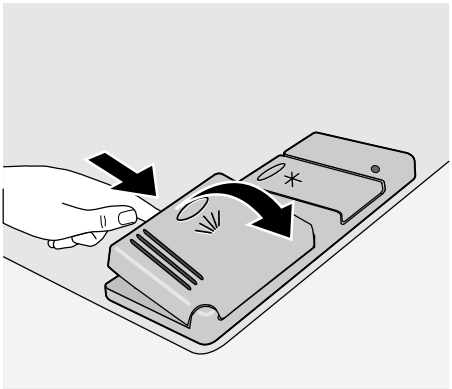

2. Llene el distribuidor de detergente (A). La marca indica la dosis correcta:
   20 = unos 20 g de detergente
   30 = unos 30 g de detergente.
3. Si utiliza un programa de lavado con fase de prelavado, ponga más detergente en el compartimiento de prelavado (B).

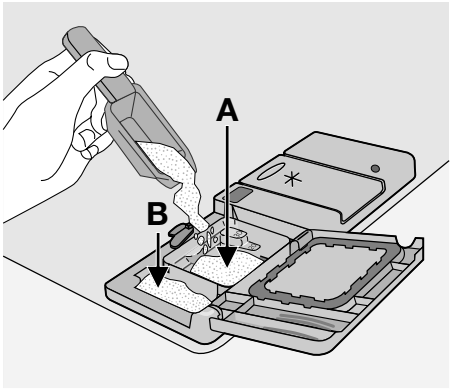

4. Si utiliza pastillas de detergente, coloque la pastilla en el distribuidor de detergente (A).

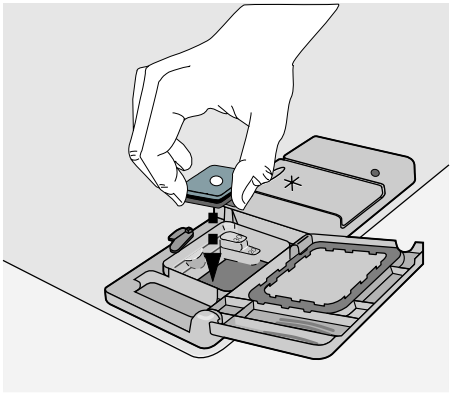

5. Cierre la tapa del distribuidor de detergente. Presione la tapa hasta que encaje en su lugar.

Las distintas marcas de detergente no tardan lo mismo en disolverse. Algunas pastillas de detergente no ofrecen los mejores resultados de limpieza en los programas de lavado breves. Si utiliza pastillas de detergente, emplee programas de lavado prolongados para eliminar por completo los restos de detergente.

Uso de pastillas de detergente combinadas

Son pastillas que contienen productos para lavavajillas, como detergente, abrillantador y sal. Algunos tipos de pastillas pueden contener también otros productos
Si se utilizan pastillas que contienen sal especial y abrillantador, no es necesario llenar los depósitos de sal ni de abrillantador. En este caso el indicador de abrillantador permanece encendido mientras el aparato se encuentre activado.

1. Compruebe si las pastillas de detergente son adecuadas para la dureza del agua de su zona. Consulte las instrucciones del fabricante.
2. Seleccione el ajuste más bajo de dureza de agua y dosis de abrillantador.

Si el resultado del secado no es satisfactorio, siga estos pasos

1. Cargue el distribuidor de abrillantador.
2. Ajuste la dosis de abrillantador en la posición 2.

Para volver a utilizar detergente normal

1. Llene de nuevo el depósito de sal y el distribuidor de abrillantador.
2. Ajuste el valor de dureza del agua al máximo.
3. Ejecute un programa de lavado con el aparato vacío.
4. Ajuste el descalcificador de agua de acuerdo con la de su zona.
5. Ajuste la dosis de abrillantador.

Selección e inicio del programa de lavado

Siga estos pasos para ajustar e iniciar un programa de lavado:

1. Cierre la puerta.
2. Gire el mando de programas para ajustar el programa de lavado. Consulte el capítulo 'Programas de lavado'.
   – Se enciende el indicador luminoso de encendido/apagado.
   – Empieza a parpadear el indicador de fase del programa de lavado.
3. Pulse la tecla de inicio/cancelación.
   – El programa de lavado se inicia de manera automática.
   – Se enciende el indicador de inicio/cancelación.

– Cuando el programa está en marcha sólo permanece encendido el indicador de fase.

Una vez iniciado, no es posible cambiar el programa de lavado en marcha. Cancele el programa de lavado.

Advertencia Interrumpa o cancele un programa de lavado sólo si es necesario.

Precaución Abra la puerta con cuidado. Puede salir vapor caliente.

Interrupción de un programa de lavado

Abra la puerta.
- El programa se detiene.

Cierre la puerta.
- El programa continúa a partir del punto en que se interrumpió.

Cancelación de un programa de lavado

Mantenga pulsada la tecla de inicio/cancelación hasta que se apague el indicador de inicio/cancelación y empiece a parpadear el indicador de fase.

El programa de lavado se ha cancelado.
- En ese momento puede realizar estas operaciones:
  1. Apagar el aparato.
  2. Seleccionar otro programa de lavado.

  Llenar el distribuidor de detergente antes de ajustar un nuevo programa de lavado.

Ajuste e inicio de un programa de lavado con inicio diferido

1. Ajuste un programa de lavado.
2. Pulse la tecla de inicio diferido.
   – Se enciende el indicador de inicio diferido.
3. Pulse la tecla de inicio/cancelación.
   – Comienza la cuenta atrás para el inicio diferido.
   – Se apagan los indicadores de fase.

El programa de lavado se pone en marcha de forma automática cuando termina la cuenta atrás.
- Se apaga el indicador de inicio diferido.
- Se enciende el indicador de la fase en marcha.

No abra la puerta del lavavajillas durante la cuenta atrás para que no se interrumpa el proceso. Al cerrar la puerta de nuevo, la cuenta atrás continuará desde el punto en que se haya interrumpido.

Cancelación del inicio diferido:

1. Mantenga pulsada la tecla de inicio/cancelación hasta que se apaguen el indicador de inicio/cancelación y el indicador de inicio diferido. Los indicadores luminosos de fase empiezan a parpadear.
2. Pulse la tecla de inicio/cancelación para comenzar el programa de lavado.

Finalización del programa de lavado

- El aparato se detiene automáticamente.
- Se enciende el indicador de fin de programa.

1. Apagar el aparato.
2. Abra la puerta.
3. Para mejorar los resultados del secado, mantenga la puerta entreabierta durante unos minutos antes de retirar la vajilla.

Espere a que la vajilla se enfríe antes de retirarla del aparato. Los platos calientes se dañan con facilidad.

Extracción de la carga

- Retire primero los objetos del cesto inferior y a continuación los del superior.
- Puede haber restos de agua en los lados y en la puerta del aparato. El acero inoxidable se enfría con mayor rapidez que los platos.

Programas de lavado

Programas de lavado

Programa	Posición del mando de programas	Grado de suciedad	Tipo de carga	Descripción del programa
Intensivo 70°	A	Gran suciedad	Vajilla, cubertería, cacerolas y sartenes	Prelavado Lavado principal de hasta 70 °C 2 aclarados intermedios Aclarado final Secado
Normal 65°	B	Suciedad normal	Vajilla y cubertería	Prelavado Lavado principal de hasta 65 °C 2 aclarados intermedios Aclarado final Secado
Rápido 60°[1]	C	Suciedad normal o ligera	Vajilla y cubertería	Lavado principal de hasta 60 °C Aclarado final
Economía 50°[2]	D	Suciedad normal	Vajilla y cubertería	Prelavado Lavado principal de hasta 50 °C 1 aclarado intermedio Aclarado final Secado
Prelavado	E	Cualquiera	Carga parcial (se completará a lo largo del día).	1 aclarado en frío (para evitar que se peguen los restos de comida). Este programa no necesita detergente.

1) Este es el programa diario perfecto para cargas incompletas. Adecuado para las necesidades de una familia de cuatro personas que sólo necesita cargar la vajilla y la cubertería del desayuno y la comida.
2) Programa de prueba para organismos de control. Para obtener información sobre los datos de prueba, consulte el folleto aparte suministrado.

Valores de consumo

Programa	Duración (en minutos)	Consumo de energía (en kWh)	Agua (en litros)
Intensivo 70°	65 - 75	1,5 - 1,7	18 - 20
Normal 65°	100 - 110	1,4 - 1,5	18 - 20
Rápido 60°	30	0,8	8
Economía 50°	120 - 130	0,8 - 0,9	12 - 13
Prelavado	11	0,1	5

La presión y temperatura del agua, así como de las variaciones del suministro de energía y la cantidad de platos, pueden cambiar estos valores.

Mantenimiento y limpieza

⚠ **Advertencia** Apague el aparato antes de limpiar los filtros.

Limpieza de los filtros

⚠ **Precaución** No utilice el aparato sin filtros. Compruebe que los filtros están bien colocados. Su instalación incorrecta provocará resultados de lavado insatisfactorios y dañará el aparato.

Limpie los filtros cuando sea necesario. Los filtros sucios dificultan el lavado.
El lavavajillas tiene tres filtros:
1. filtro grueso (A)
2. microfiltro (B)
3. filtro plano (C)

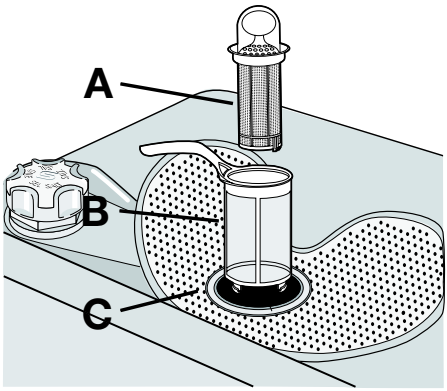

Siga estos pasos para limpiar los filtros:
1. Abra la puerta.
2. Extraiga el cesto inferior.
3. Abra el sistema de filtrado girando el asa del microfiltro (B) aproximadamente 1/4 de vuelta a la izquierda.

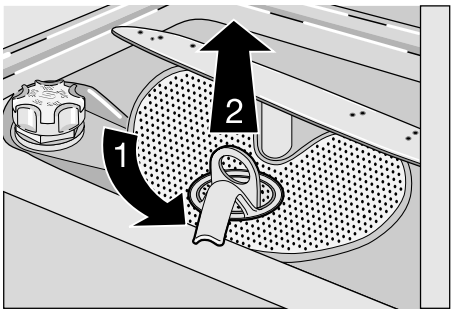

4. Extraiga el sistema de filtrado.
5. Levante el filtro grueso (A) por el asa y extraiga el conjunto.
6. Retire el filtro grueso (A) del microfiltro (B).
7. Retire el filtro plano (C) del fondo del aparato.

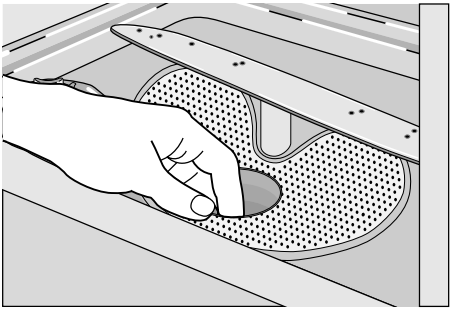

8. Limpie los filtros a fondo con agua corriente.
9. Coloque el filtro plano (C) en la base del aparato.
10. Inserte el filtro grueso (A) en el microfiltro (B) y empújelos entre sí.
11. Coloque el sistema de filtro en su posición.
12. Gire el asa del microfiltro (B) a la derecha hasta bloquear el sistema de filtrado en su lugar.
13. Vuelva a colocar el cesto inferior.
14. Cierre la puerta.

ⓘ No extraiga los brazos aspersores.

Si los orificios de los brazos aspersores están obstruidos, elimine la suciedad con un palillo.

Limpieza del exterior

Limpie las superficies externas de la máquina y del panel de mandos con un paño suave y húmedo. Utilice sólo detergentes neutros. No utilice productos abrasivos, estropajos ni disolventes (acetona, tricloroetileno, etc.).

Precauciones contra la congelación

⚠ **Precaución** No instale el aparato en un lugar donde la temperatura descienda por debajo de 0 °C. El fabricante no se hace responsable de daños producidos por el hielo.

Si no es posible evitarlo, vacíe el aparato y cierre la puerta. Desconecte el tubo de entrada de agua y haga salir el agua que pueda contener.

Qué hacer si…

El aparato no se pone en marcha o se detiene durante el funcionamiento.
Si existe un desperfecto, intente corregirlo.
Si no logra solucionar el problema, póngase en contacto con el Centro de Servicio técnico.

⚠ **Precaución** Apague el aparato antes de llevar a cabo las acciones de corrección recomendadas.

Código de error y fallo de funcionamiento	Causa y soluciones posibles
• parpadeo continuo del indicador de inicio/cancelación • 1 parpadeo del indicador de finalización El lavavajillas no carga agua	• El grifo está bloqueado o tiene incrustaciones calcáreas. Limpie el grifo. • El grifo está cerrado. Abra el grifo. • El filtro del tubo de entrada de agua está obstruido. Limpie el filtro. • La conexión del tubo de entrada de agua no es correcta. El tubo podría estar doblado o aplastado. Compruebe que la conexión es correcta.
• parpadeo continuo del indicador de inicio/cancelación • 2 parpadeos del indicador de fin de programa El lavavajillas no desagua	• El sumidero está obstruido. Limpie el sumidero. • La conexión del tubo de desagüe no es correcta. El tubo podría estar doblado o aplastado. Compruebe que la conexión es correcta.
• parpadeo continuo del indicador de inicio/cancelación • 3 parpadeos del indicador de fin de programa El dispositivo antiinundación está funcionando	• Cierre el grifo y póngase en contacto con el Centro de servicio técnico.
El programa no se inicia	• La puerta del aparato no está cerrada. Cierre la puerta. • El enchufe no está bien conectado. Conecte bien el enchufe. • Se ha quemado el fusible de la caja de fusibles de la vivienda. Cambie el fusible. • El inicio diferido está activado. Cancele el inicio diferido para que el programa comience de inmediato.

Después de la comprobación, encienda el aparato. El programa continúa a partir del punto en que se interrumpió. Si reaparece el fallo de funcionamiento, llame al Centro de servicio técnico.
Estos datos son necesarios para poder ayudarle de manera rápida y correcta:
- Modelo (Mod.)
- Número del producto (PNC)
- Número de serie (S.N.)

Para conocer esos datos, consulte la placa de datos técnicos.
Escriba aquí los datos necesarios:
Descripción del modelo: .....
Número del producto: .....
Número de serie: .....

Los resultados de limpieza no son satisfactorios	
La vajilla no está limpia	• El programa de lavado seleccionado no es adecuado para el tipo y la suciedad de la carga. • Los cestos se han cargado de manera incorrecta y el agua no llega a todas las superficies. • Los brazos aspersores no giran libremente por la disposición incorrecta de la carga. • Los filtros están sucios o instalados de forma incorrecta. • Se ha utilizado poco o ningún detergente.
Depósitos de cal en la vajilla	• El recipiente de sal está vacío. • Se ha ajustado un nivel de descalcificador incorrecto. • La tapa del recipiente de sal no está bien cerrada.
La vajilla aparece mojada y deslucida	• No se utilizó abrillantador. • El distribuidor de abrillantador está vacío.
Se ven rayas, puntos blancos o una película azulada en copas y platos	• Reduzca la cantidad de abrillantador.
Señales de gotas de agua secas en copas y platos	• Aumente la dosis de abrillantador. • La causa podría ser el detergente.

Datos técnicos

Medidas	Ancho (cm)	44,6
	Alto (cm)	85
	Fondo (cm)	62
Conexión eléctrica - Voltaje - Potencia total - Fusible	Los datos de la conexión eléctrica se indican en la placa de datos técnicos, situada en el borde interno de la puerta del lavavajillas.	
Presión del suministro de agua	Mínima	0,5 bares (0,05 MPa)
	Máxima	8 bares (0,8 MPa)
Capacidad	Cubiertos	9

Instalación

Instalación debajo de una encimera

⚠ **Advertencia** Asegúrese de que el enchufe está desconectado de la toma de red durante la instalación.

Coloque el aparato junto a un grifo y un desagüe. Retire la placa superior del aparato para instalarlo debajo de un fregadero o de una encimera de cocina. Compruebe que las medidas de la cavidad coinciden con las del aparato.

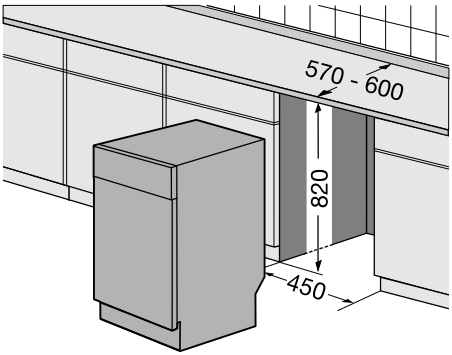

Siga estos pasos para retirar la placa superior del aparato:

1. Extraiga los tornillos posteriores (1).

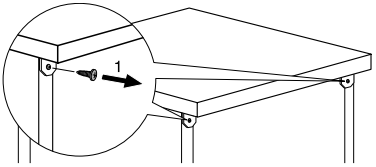

2. Tire de la placa superior desde la parte trasera del aparato (2).

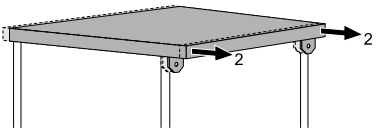

3. Levante la placa superior y extráigala de las ranuras delanteras (3).

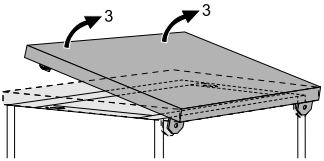

4. Utilice las patas ajustables para nivelar el aparato.
5. Instale el aparato bajo la encimera de la cocina. Asegúrese de que los tubos de entrada de agua no queden doblados, aplastados ni enredados.

El aparato debe quedar accesible para facilitar su reparación o la intervención del personal técnico. Instale la placa superior del aparato si desea utilizarlo como unidad independiente.
El zócalo de los aparatos de instalación independiente no es ajustable.

Ajuste del nivel del aparato

Compruebe que el aparato está nivelado para poder cerrar y ajustar la puerta de manera correcta. Si el nivel del aparato es correcto, la puerta no rozará los laterales del mueble. Si la puerta no cierra bien, afloje o apriete las patas ajustables hasta obtener la nivelación correcta.

Conexión de agua

Tubo de entrada de agua

Conecte el aparato a una toma de agua caliente (máx. 60°) o fría.
Si el agua caliente procede de fuentes de energía alternativas más ecológicas (por ej., placas solares, fotovoltaicas o de energía eólica), utilice un suministro de agua caliente que reduzca el consumo de energía.
Conecte el tubo de entrada a un grifo con una rosca externa de 3/4".

⚠ **Precaución** No utilice tubos de conexión de aparatos antiguos.

La presión del agua debe estar dentro de los límites (consulte 'Datos técnicos'). Solicite a la empresa de suministro de agua información sobre la presión media de la red en su zona.
Compruebe que el tubo de entrada de agua no presenta dobleces y que no está aplastado ni enredado.
Instale la contratuerca correctamente para evitar fugas de agua.

⚠ **Precaución** No conecte el aparato a tuberías nuevas o que no se hayan utilizado durante mucho tiempo. Deje correr el agua durante unos minutos y, a continuación, conecte el tubo de agua.

El tubo de entrada de agua tiene doble pared y lleva un cable eléctrico y una válvula de seguridad internos. Sólo está bajo presión cuando pasa el agua. Si se produce una fuga de agua en el tubo de entrada, la válvula de seguridad interrumpe el suministro.
Tenga cuidado al conectar el tubo de entrada de agua:

- No sumerja el tubo de entrada de agua ni la válvula de seguridad.
- Si el tubo de entrada de agua o la válvula de seguridad sufren algún daño, desenchufe el aparato inmediatamente.
- Sólo el personal del Centro de servicio técnico cuenta con autorización para sustituir el tubo de entrada de agua con válvula de seguridad.

⚠ **Advertencia** Voltaje peligroso

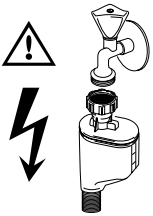

Tubo de desagüe

1. Conecte el tubo de desagüe al sumidero y fíjelo bajo la superficie de la encimera. Así evitará que el agua sucia del sumidero regrese al aparato.
2. Conecte el tubo de desagüe a un tubo vertical con orificio de ventilación (diámetro interno mínimo de 4 cm).

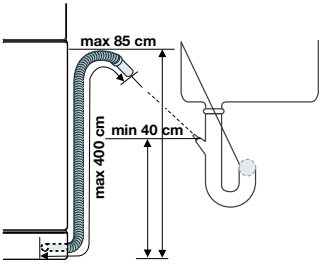

Compruebe que el tubo de desagüe no está doblado o aplastado ni impide la salida correcta del agua.

Retire el tapón del fregadero cuando desagüe la máquina para que el agua no regrese al interior del aparato.
La longitud de una posible extensión del tubo de desagüe no debe superar los 2 m. El diámetro interno no debe ser inferior al del tubo.
Si conecta el tubo de desagüe al sumidero, bajo el fregadero, retire la membrana de plástico (A). Si no retira la membrana, los residuos de comida pueden bloquear la salida del tubo de desagüe

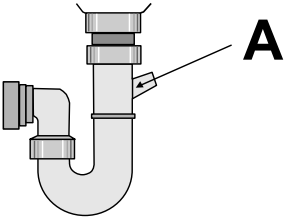

ⓘ El aparato cuenta con una función de seguridad que impide que el agua sucia regrese a la máquina. Si el desagüe lleva una 'válvula antirretorno', podría impedirse la salida correcta del agua del lavavajillas. Retire la válvula antirretorno.

⚠ **Precaución** Cerciórese de que las conexiones de agua están bien ajustadas para evitar fugas.

Conexión eléctrica

⚠ **Advertencia** El fabricante no se hace responsable de las consecuencias de no seguir las instrucciones de seguridad.
Conecte el aparato a tierra según las instrucciones de seguridad.
Compruebe que el voltaje nominal y el tipo de suministro eléctrico que figuran en la placa de datos técnicos coinciden con los del suministro local.
Utilice siempre una toma con aislamiento de conexión a tierra correctamente instalada.
No utilice enchufes o conectores múltiples ni cables prolongadores. Existe riesgo de incendio.
No cambie personalmente el cable de alimentación. Póngase en contacto con el Centro de servicio técnico.
Compruebe que el enchufe es accesible después de la instalación.
No tire del cable de alimentación para desconectar el aparato. Tire siempre del enchufe.

Aspectos medioambientales

El símbolo  que aparece en el aparato o en su embalaje, indica que este producto no se puede tratar como un residuo normal del hogar. Se deberá entregar, sin coste para el poseedor, bien al distribuidor, en el acto de la compra de un nuevo producto similar al que se deshecha, bien a un punto municipal de recolección selectiva de equipos eléctricos y electrónicos para su reciclaje. Al asegurarse de que este producto se desecha correctamente, usted ayudará a evitar posibles consecuencias negativas para el medio ambiente y la salud pública, lo cual podría ocurrir si este producto no se gestionara de forma adecuada. Para obtener información más detallada sobre el reciclaje de este producto, póngase en contacto con el Ayuntamiento de su Municipio, ó con la tienda donde lo compró.

Los materiales de embalaje son ecológicos y se pueden reciclar. Los componentes plásticos se identifican con marcas, por ej. >PE<, >PS<, etc. Deseche los materiales de embalaje en los contenedores de uso público destinados a tal efecto.

⚠ **Advertencia** Para desechar el aparato, siga este procedimiento:

- Extraiga el enchufe de la toma de red.
- Corte el cable y el enchufe y deséchelos.
- Deseche el cierre de la puerta. Esto evitará que los niños al jugar queden atrapados dentro y pongan su vida en peligro.

www.electrolux.com

www.electrolux.pl

Para comprar acessórios e consumiveis na nossa loja web, por favor, visite: www.electrolux.pt

www.electrolux.ru

Para comprar accesorios, consumibles y recambios en nuestra tienda online, por favor visite nuestro site: www.electrolux.es

117953480-00-042009