РУКОВОДСТВО ПО ЭКСПЛУАТАЦИИ

КУХОННОЙ ВЫТЯЖКИ типа ISLA LUNA

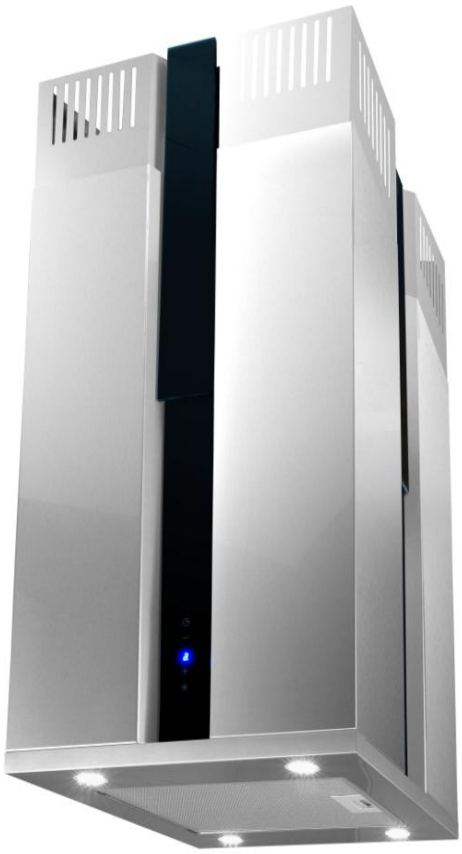

Производитель:
Производственно-торговое предприятие
«АКРО» полное товарищество
05-080 Izabelin-Laski; ul. Łąkowa 9
www.akpo.pl
Завод:
06-430 Sońsk; ul. Ciechanowska 26
тел.: (0-23) 671-34-70
факс: (0-23) 671-34-72

Уважаемые покупатели!

Поздравляем вас с правильным выбором. Наше оборудование разработано и производится для того, чтобы удовлетворить ваши ожидания и, безусловно, украсить интерьер современной кухни. Мы убеждены, что кухонные вытяжки АКРО, изготовленные из высококачественных материалов, будут отвечать всем вашим требованиям.

Перед тем, как приступить к установке и пользованию вытяжкой, ознакомьтесь, пожалуйста, с содержанием данного руководства, а также с правилами безопасности.

1. ОБЩАЯ ИНФОРМАЦИЯ

Вытяжка WK-9 Isla Luna спроектирована для очищения воздуха от кухонных испарений в режиме отвода (воздуховоды выводятся наружу) или в режиме поглощения (внутренняя циркуляция с использованием угольных фильтров). Она устанавливается над газовой или электрической плитой, имеет собственное освещение и вытяжной вентилятор с возможностью выбора одной из пяти скоростей работы.

Примечание:
Сохраните кассовый чек вместе с гарантийным талоном с печатью для потенциальной рекламации. Без этих документов гарантия недействительна. Производитель не несет ответственности за убытки и ущерб, причиненные в связи с установкой и использованием, несоответствующим указаниям, содержащимся в настоящем руководстве.

2. ТЕХНИЧЕСКАЯ ХАРАКТЕРИСТИКА

ТЕХНИЧЕСКИЕ ДАННЫЕ	ТИП: ISLA LUNA
Номинальное напряжение	230 В – 50 Гц
Общая мощность	257,2 Вт
Мощность двигателя	250 Вт
Мощность освещения	4x1,8 Вт
Макс. производительность	900 $м^3$/ч
Класс оборудования	второй
Режим работы	непрерывный, под контролем

3. УСТАНОВКА

3.1 НАСТРОЙКА РЕЖИМА РАБОТЫ ВЫТЯЖКИ

Вытяжка WK-9 Isla Luna может работать в двух режимах:

1) Отвода (рис. 2a) – воздух удаляется из здания через соединение вытяжки с вентиляционной трубой с помощью жесткой пластиковой трубы диаметром в 150 мм или диаметром в 120 мм с применением соответствующего переходника.
2) Поглощения (рис. 2b) – внутренняя циркуляция воздуха через угольные фильтры (рис. 1).



Рис. 1

При внутренней циркуляции следует установить угольные фильтры (рис. 1). Очищенный фильтрами воздух возвращается через выходное отверстие. Угольные фильтры следует менять не реже, чем раз в 3 месяца (в зависимости от интенсивности приготовления пищи).

a) ОТВОД **b) ПОГЛОЩЕНИЕ**

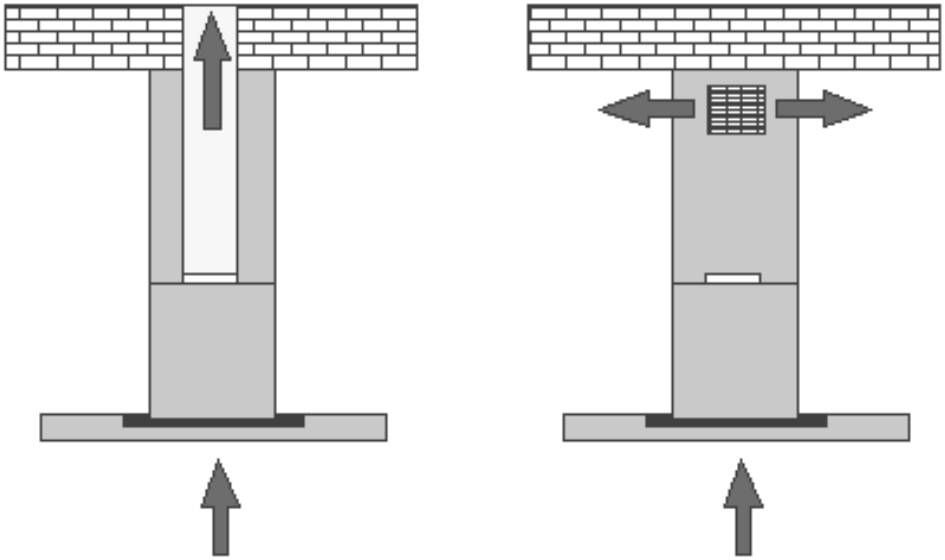

Рис. 2

Примечание:
Воздух из вытяжки не должен выводиться в дымоход, используемый для отведения выхлопных газов из устройств сжигания газа или другого топлива.

3.2 ЭЛЕКТРИЧЕСКОЕ СОЕДИНЕНИЕ

Перед подключением вытяжки к сети убедитесь, что напряжение и частота питания соответствуют данным, указанным на щитке прибора. Вытяжка должна быть подключена к легкодоступной розетке. Удаление вилки и подключение вытяжки непосредственно к сети недопустимо. Вытяжку следует подключить к сети после установки согласно указаниям.

4. МОНТАЖ

Для газовой плиты расстояние «А» между нижней частью вытяжки и поверхностью для приготовления пищи должно составлять не менее 65 см (рис. 3).
Во время монтажных работ следует соблюдать действующие положения относительно отвода воздуха.
Когда вытяжка используется одновременно с устройствами сжигания газа или другого топлива, в помещении должна быть обеспечена надлежащая вентиляция.

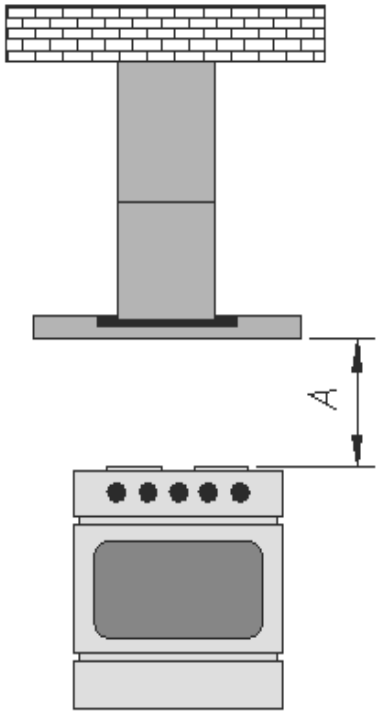

Рис. 3

1. Закрепите потолочную пластину на потолке в месте, где вы хотите установить вытяжку, с помощью входящих в комплект колышков. Стрелка, вырезанная в пластине, указывает на переднюю / тыльную часть вытяжки (рис. 4).

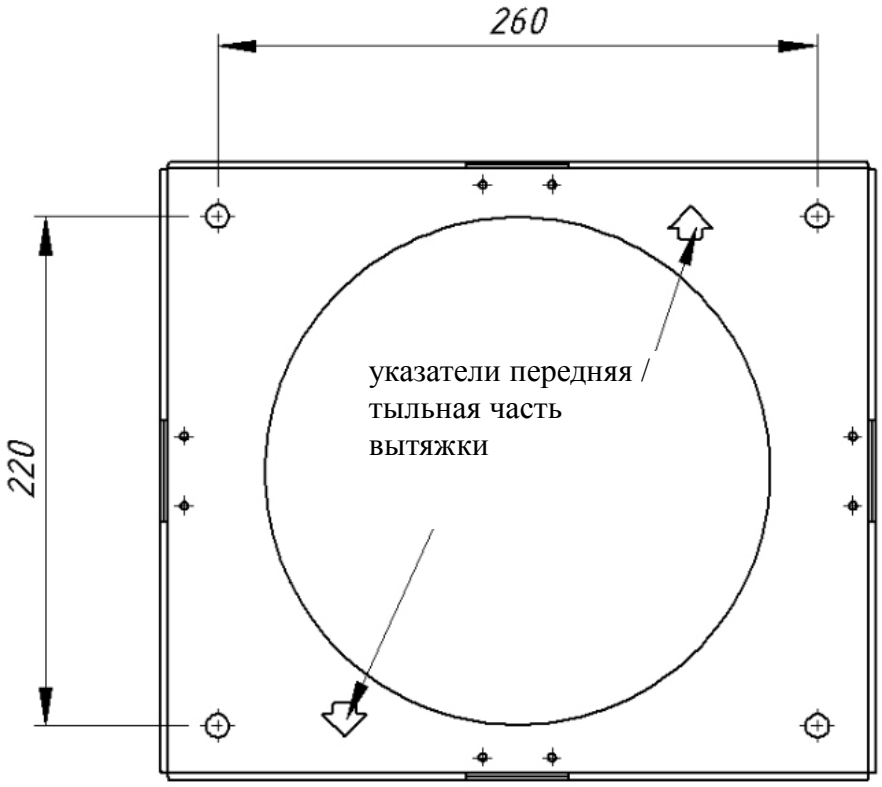

Рис. 4

2. Вытяжка регулируется по высоте от 900 мм до 1180 мм с шагом в 40 мм. Закрепите уголки на нужной высоте винтами М4, входящими в монтажный комплект (рис.5).

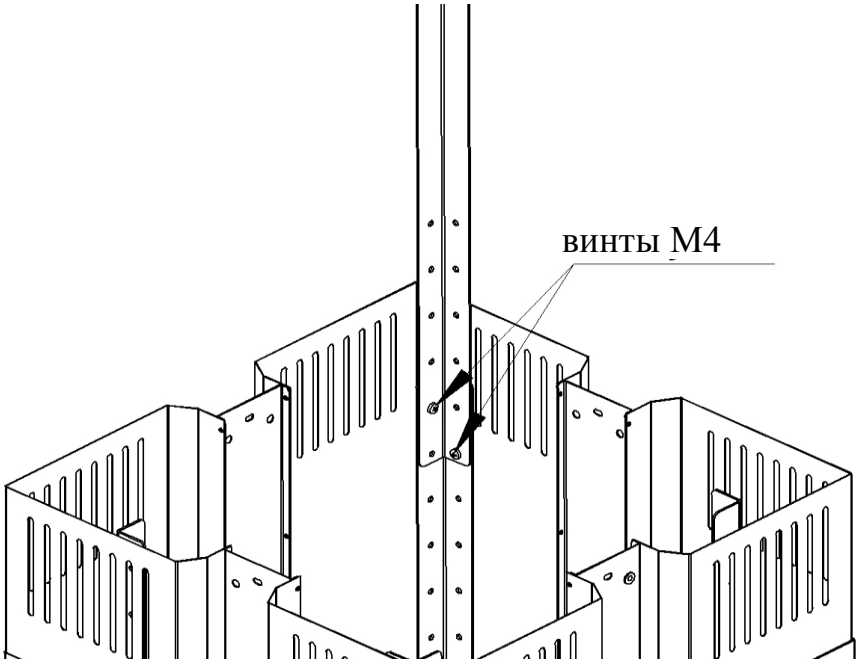

Рис. 5

3. Прикрепите вытяжку к потолочной пластине с помощью винтов М4 (рис. 6).

винты крепления М4

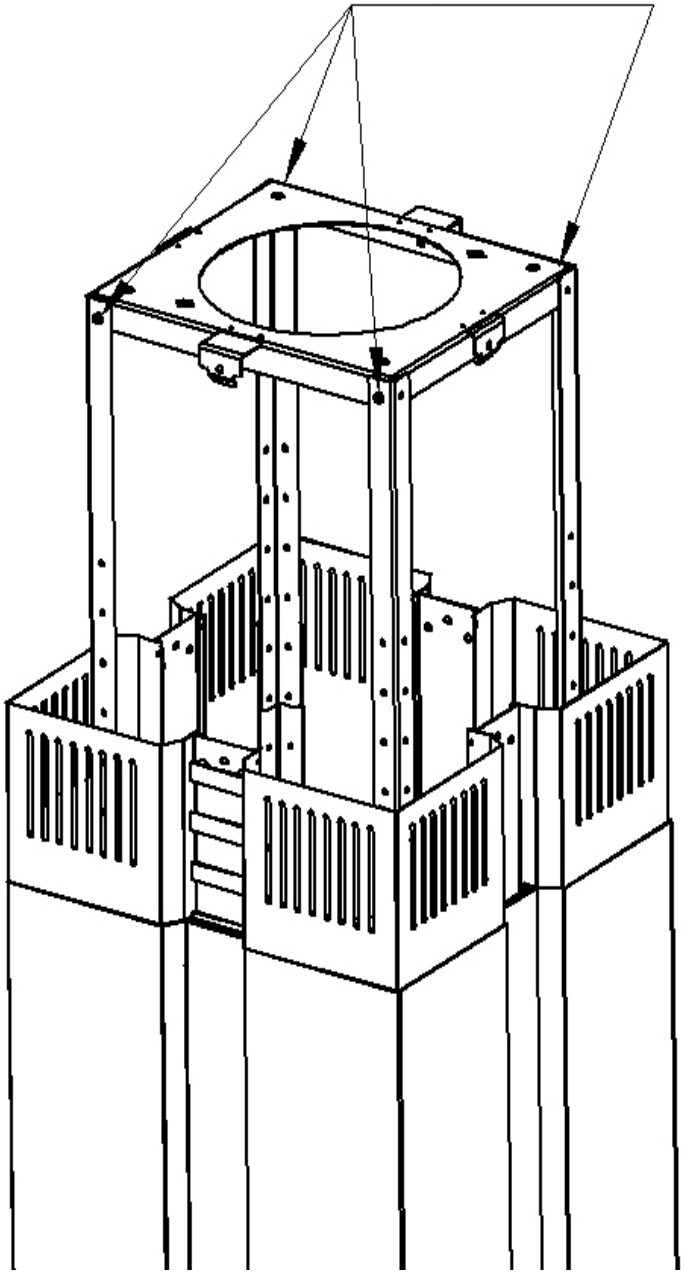

Рис. 6

4. Поднимите верхнюю часть вытяжки к потолку и прикрутите четырьмя винтами М4 (рис. 7).

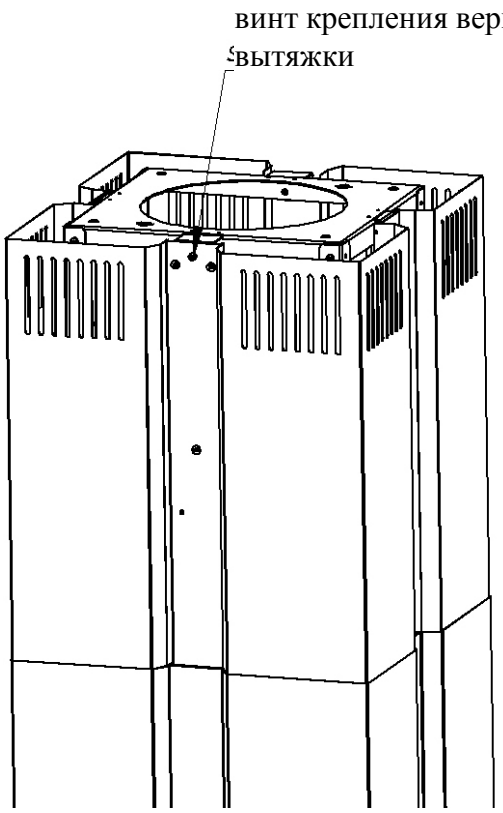

Рис. 7

5. Вверните держатели с магнитами в гайки-заклепки. Для регулировки используйте шайбы (рис. 8).

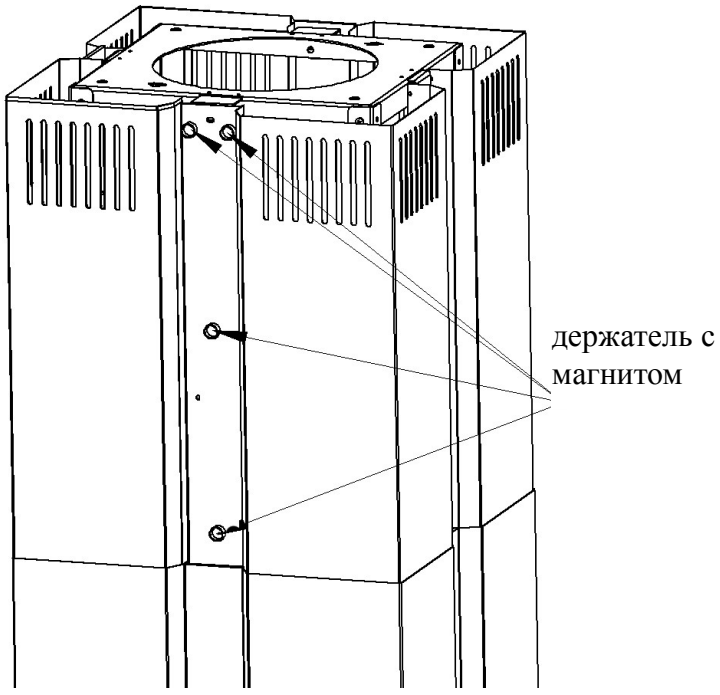

Рис. 8

6. Приложите стёкла к магнитам. Если вытяжка установлена не в максимально выдвинутом положении, следует обрезать четыре стекла до требуемого размера (нож для резки стекла находится в монтажном комплекте).

5. РАБОТА

5.1 ПАНЕЛЬ УПРАВЛЕНИЯ

Вытяжки ISLA LUNA оснащены сенсорным электронным управлением с дисплеем (рис. 9).

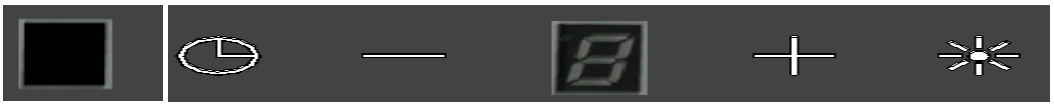

Рис. 9

Управление (рис. 9):

A – светодиодный пульт дистанционного управления
B – таймер
C – минус
D – дисплей
E – плюс
F – освещение

1. Управление работой турбины

- Кнопка ПЛЮС позволяет включать вытяжку и увеличивать скорость работы турбины (5 ступеней).
- Удержание кнопки ПЛЮС устанавливает последнюю ступень (Турбо режим).
- Кнопка МИНУС позволяет уменьшить установленную скорость до выключения вытяжки.
- Удержание кнопки МИНУС выключает вытяжку.

2. Управление освещением

- Кнопка ОСВЕЩЕНИЕ включает/выключает свет.

3. Временной выключатель вытяжки

Возможно установить время выключения вытяжки от 10 до 60 мин. Для этого:

- Включите вытяжку и установите скорость работы
- Нажмите кнопку ТАЙМЕР
- Цифра на индикаторе мигает, сигнализируя активацию режима установки времени
- Нажимая ТАЙМЕР, выберите желаемое время задержки выключения вытяжки от 10 до 60 мин. (цифра «1» = 10 мин., «2» = 20 мин. и т. д.)
- Спустя 2 секунды светодиод под кнопкой ТАЙМЕР начинает мигать, сигнализируя начало работы таймера
- По истечении установленного времени турбина и освещение выключаются.

4. Сброс таймера фильтра

В связи с необходимостью периодической замены/очистки угольного/алюминиевого фильтров была запрограммирована функция измерения времени, оставшегося до замены/очистки фильтра. Спустя 200 часов работы турбины мигающие светодиоды сигнализируют о необходимости замены/очистки фильтров. Сброс таймера происходит путем одновременного удерживания в течение 2 сек. кнопок ОСВЕЩЕНИЕ и ТАЙМЕР.

5. Пульт дистанционного управления

Вытяжки Isla Luna управляются также с помощью пульта дистанционного управления (рис. 10).

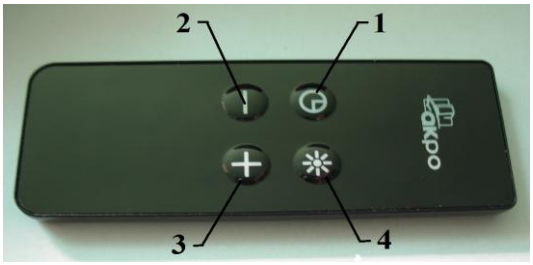

Рис.10

Определение кнопок (рис. 10):

1 – ТАЙМЕР
Включает временной выключатель вытяжки.
2 – МИНУС
Уменьшает скорости работы турбины до выключения.
3 – ПЛЮС
Включает турбину и увеличивает скорости работы турбины.
4 – ОСВЕЩЕНИЕ
Включает и выключает освещение.

Функция выключения пульта дистанционного управления:

1. Отключить питание вытяжки.
2. Снова подключить питание вытяжки. После повторного подключения вытяжки функция включения или выключения пульта будет активна в течение 30 секунд.
3. Удержать кнопку МИНУС (-) до момента, когда на дисплее отобразится буква r с точкой (r.)
4. Если есть точка около буквы r (r.), это означает, что пульт дистанционного управления активен, если же возле буквы r нет точки (r) это означает, что пульт неактивен.
5. Изменение осуществляется с помощью кнопки ПЛЮС (+).
6. Запись настроек осуществляется с помощью кнопки ОСВЕЩЕНИЕ (☼).
7. После внесенных изменений необходимо отключить вытяжку от питания, а потом подключить ее снова.

Скорости работы турбины

Самая низкая и средняя скорости используются в нормальных условиях и при малой интенсивности испарений, самая высокая скорость применяется при высокой концентрации испарений, например, при жарке. Учитывайте это, чтобы включать вытяжку на соответствующей скорости. Это повышает эффективность работы вытяжки.

6. ОЧИСТКА И УХОД

Регулярное техническое обслуживание и очистка обеспечит высокую производительность и надежность вытяжки, продлевая одновременно её срок службы. Обратите особое внимание на то, чтобы жировые фильтры и фильтры с активированным углем заменялись в соответствии с рекомендациями производителя.

6.1 АЛЮМИНИЕВЫЙ ФИЛЬТР

Жировой фильтр (рис. 11) следует чистить в зависимости от интенсивности приготовления пищи, по крайней мере, раз в месяц. Для очистки жирового фильтра необходимо его вынуть и промыть теплой водой со средствами, растворяющими жир, или в посудомоечной машине, установив его в вертикальном положении. При очистке алюминиевого фильтра обратите внимание на то, чтобы не повредить сетку. После промывки и сушки фильтр должен быть повторно установлен в вытяжку. Когда алюминиевый фильтр чистится нерегулярно, он быстрее изнашивается, а вытяжка теряет свою производительность.

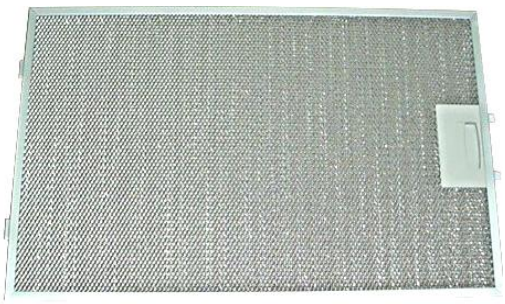

Рис. 11

6.2 УГОЛЬНЫЙ ФИЛЬТР

При рабочем режиме внутренней циркуляции угольные фильтры поглощают запахи, связанные с приготовлением пищи. Вытяжка разработана таким образом, чтобы можно было установить два угольных фильтра по обеим сторонам турбины. Угольные фильтры не подходят для мытья или для регенерации, и их надо менять не реже, чем раз в 3 месяца или чаще при интенсивном использовании вытяжки.

Замена угольного фильтра

1. Отключите вытяжку от электросети.
2. Удалите жировые фильтры.

3. Снимите угольный фильтр, который находится внутри вытяжки на корпусе двигателя, с обеих сторон (рис. 12), вращая его против часовой стрелки.
4. Затем, повторяя все шаги из пункта 3 в обратном порядке, установите новый фильтр на корпусе турбинного двигателя и поверните его для защиты от скольжения.

Примечание:
Не забывайте одновременно заменять оба фильтра.

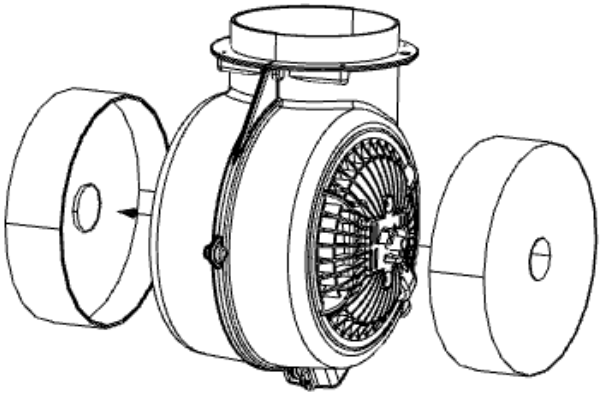

Рис. 12

6.3 ОСВЕЩЕНИЕ

Система освещения состоит из двух светодиодных лампочек (LED) мощностью в 1,8 Вт каждая (рис. 13).



Рис. 13

Замена лампочек
1. Отключите вытяжку от электросети
2. Прижмите лампочку и поверните ее примерно на 45 ° против часовой стрелки
4. Удалите старую лампу
5. Вставьте новую лампочку, действуя в обратном порядке
6. Подключите вытяжку к электросети.

6.4 ОЧИСТКА

Перед чисткой отключите кабель питания от электросети. Для внешней очистки вытяжки используйте влажную ткань и неедкое моющее средство.

Примечание:

1. **Если чистка и обслуживание не осуществляются в соответствии с инструкциями, существует риск возникновения пожара.**
2. **Если вы пользуетесь газовой плитой, не оставляйте открытый огонь.**
3. **Устройство не предназначено для использования лицами (включая детей) с ограниченными физическими, сенсорными или психическими возможностями.**
4. **Устройство не предназначено для развлечения детей.**
5. **Воздух из вытяжки не должен отводиться в дымоход, используемый для отвода выхлопных газов из устройств сжигания газа или другого топлива.**
6. **Если шнур питания поврежден, он должен быть заменен специальным шнуром или блоком, которые можно приобрести у производителя или на специализированном ремонтном заводе.**
7. **Производитель не несет ответственности за несоблюдение правил установки и эксплуатации, а также неправильного обращения с вытяжкой.**

ПРЕДУПРЕЖДЕНИЕ:

Внешние части могут сильно нагреваться во время приготовления пищи на плите.

ТРЕБОВАНИЯ БЕЗОПАСНОСТИ

Срок службы прибора 10 лет.

ВНИМАНИЕ! По истечении срока службы прибора изготовитель не несет ответственности за безопасную эксплуатацию изделия. Дальнейшая эксплуатация может быть небезопасной, так как из-за естественного старения материалов и износа составных частей значительно увеличивается вероятность возникновения электро- и пожароопасных ситуаций.

ВНИМАНИЕ! Прибор не предназначен для использования лицами (включая детей) с пониженными физическими, сенсорными или умственными способностями или отсутствия у них жизненного опыта или знаний, если они не находятся под контролем или не проинструктированы об использовании прибора лицом, ответственным за их безопасность.

Дети должны находиться под контролем для недопущения игры с прибором.

Сертификат соответствия №ТС RU C-PL.АЛ16.В.01249