Weissgauff

РУКОВОДСТВО ПО ЭКСПЛУАТАЦИИ

ВСТРАИВАЕМЫЙ ХОЛОДИЛЬНИК

WRI 185 DL Total NoFrost
WRI 185 DR Total NoFrost

Перед использованием внимательно прочтите и изучите данное руководство.
Соблюдайте правила техники безопасности при работе с устройством.

СОДЕРЖАНИЕ

ПРАВИЛА ТЕХНИКИ БЕЗОПАСНОСТИ	3
ОПИСАНИЕ УСТРОЙСТВА	7
ИНСТРУКЦИИ ПО УСТАНОВКЕ	8
ПОРЯДОК РАБОТЫ	16
ЧИСТКА И ТЕХНИЧЕСКОЕ ОБСЛУЖИВАНИЕ	19
ПОИСК И УСТРАНЕНИЕ НЕИСПРАВНОСТЕЙ	21
УТИЛИЗАЦИЯ	24
ТЕХНИЧЕСКИЕ ХАРАКТЕРИСТИКИ	25

Благодарим вас за выбор холодильника-трансформера Weissgauff!

Чтобы ваш новый холодильник работал максимально надежно и эффективно и радовал вас долгие годы, приступая к его установке и использованию, внимательно изучите настоящее руководство по эксплуатации. Сохраните настоящее руководство в надежном месте для использования в будущем. В случае продажи холодильника или передачи его новому владельцу не забудьте отдать ему это руководство.

Все изображения в настоящем руководстве приведены только для справки. Ориентируйтесь на фактический внешний вид своего холодильника.

ПРАВИЛА ТЕХНИКИ БЕЗОПАСНОСТИ

Для безопасной и правильной эксплуатации этого устройства до его установки и первого включения внимательно прочтите настоящее руководство, включая все советы и предупреждения. Чтобы избежать ненужных ошибок и несчастных случаев, важно, чтобы все люди, которые будут пользоваться этим холодильником, хорошо понимали принципы его работы и правила техники безопасности.

Сохраните это руководство и проследите, чтобы оно оставалось вместе с устройством при его перемещении и продаже, чтобы все, кто им будет когда-либо пользоваться на протяжении срока его службы, могли должным образом ознакомиться с его функциями и информацией по его безопасному использованию.



Во избежание опасности для жизни людей и угрозы повреждения имущества неукоснительно соблюдайте требования настоящего руководства. Изготовитель не несет ответственности за ущерб, причиненный в результате их нарушения.

- Этот холодильник-трансформер предназначен для хранения пищевых продуктов и/или напитков в бытовых условиях и аналогичных им условиях, например:
  - в кухонных зонах для персонала в магазинах, офисах и других производственных средах;
  - в загородных домах;
  - клиентами в гостиницах, мотелях, гостевых домах и иных типах арендуемого жилья;
  - в предприятиях общественного питания и аналогичных заведениях, не связанных с розничной торговлей.
- Это устройство могут использовать дети в возрасте 8 лет и старше, лица со сниженными физическими, сенсорными или умственными способностями, а также лица, обладающие недостаточным опытом и знаниями, при условии, что они находятся под наблюдением или же получили все необходимые инструкции по безопасному использованию устройства и понимают возможные опасности.
- Не позволяйте детям играть с этим устройством.
- Чистка и техническое обслуживание этого устройства могут выполняться детьми, но только под наблюдением взрослых.

ПРАВИЛА ЭЛЕКТРОБЕЗОПАСНОСТИ

- Этот холодильник можно подключать только к однофазной сетевой розетке переменного тока, параметры которой соответствуют значениям на паспортной табличке и в таблице технических характеристик.
- Если в районе проживания пользователя скачки напряжения превышают указанный на паспортной табличке диапазон, в целях безопасности холодильник необходимо подключить через автоматический стабилизатор напряжения переменного тока мощностью не менее 350 Вт.
- Для холодильника следует использовать собственную сетевую розетку. Не подключайте его к общей розетке вместе с другими электробытовыми приборами.

- Холодильник должен быть обязательно заземлен. Вилка холодильника имеет заземляющий контакт и должна подключаться к соответствующей заземленной сетевой розетке.
- Не подключайте холодильник к электросети через удлинители, тройники или переходники.
- Не используйте розетку, если вилка входит в нее слишком свободно. В этом случае существует опасность поражения электрическим током или пожара.
- Следите, чтобы сетевая вилка не была сдавлена или повреждена. При сдавливании или повреждении вилка может перегреваться и стать причиной пожара.
- Убедитесь, что после установки сетевая вилка холодильника остается легко доступной.
- При извлечении вилки из розетки ни в коем случае не тяните за шнур электропитания. Всегда беритесь только за корпус вилки.
- Не используйте холодильник, если плафон лампы не установлен на место.
- Повреждение шнура электропитания создает опасность короткого замыкания, пожара или поражения электрическим током.
- При повреждении шнура электропитания во избежание возможной опасности он должен быть заменен изготовителем, представителем сервисной службы или иным лицом с аналогичными полномочиями и квалификациями.

ПРАВИЛА БЕЗОПАСНОЙ ЭКСПЛУАТАЦИИ

- При установке холодильника и подключении его к электросети неукоснительно следуйте инструкциям, приведенным в этом руководстве.
- При извлечении холодильника из упаковки осмотрите его на наличие внешних повреждений. При обнаружении повреждений не устанавливайте холодильник и не подключайте его электросети. Незамедлительно сообщите о повреждениях продавцу, у которого вы приобрели холодильник и не выбрасывайте упаковку.
- Сам холодильник и все внутренние компоненты защищены во время транспортировки. Снимите скотч, фиксирующий дверцу справа и слева. Для удаления остатков клеевого слоя используйте уайт-спирит. Извлеките все элементы упаковки и снимите скотч со всех внутренних поверхностей.
- Держите все упаковочные материалы в недоступном для детей месте. Существует риск удушения.
- До подключения устройства к сети электропитания рекомендуется подождать по меньшей мере четыре часа, чтобы масло стекло обратно в компрессор.
- Вокруг холодильника необходимо обеспечить достаточную циркуляцию воздуха. В противном случае холодильник может перегреваться. Для обеспечения надлежащей вентиляции следуйте инструкциям по установке.
- Во избежание опасности возгорания по возможности не следует устанавливать холодильник слишком близко к стене, чтобы нагревающиеся детали на его задней стенке (компрессорно-конденсаторный блок) не касались стены.
- Не перекрывайте вентиляционные отверстия в корпусе холодильника и в кухонном модуле, в который он будет встроен.
- Не устанавливайте холодильник рядом с теплогенерирующими устройствами, такими как батареи центрального отопления или плита.

- Не устанавливайте холодильник в местах, где на него могут попадать прямые солнечные лучи.
- При установке холодильника соблюдайте осторожность, чтобы не повредить и не пережать шнур электропитания.
- Не используйте никакие механические приспособления или иные способы для ускорения процесса размораживания кроме тех, которые рекомендует изготовитель.
- Не используйте внутри холодильника никакие электробытовые приборы (в том числе электрические мороженицы, миксеры и т. п.).
- Не размещайте позади холодильника переносные розетки или портативные источники электропитания.
- Ни в коем случае не пытайтесь заменять лампу холодильника самостоятельно. Если лампа перегорела, обратитесь за помощью в телефонную службу поддержки клиентов. Это предупреждение относится только к холодильникам, в которых предусмотрена внутренняя подсветка.
- Вносить изменения в технические характеристики холодильника или каким-либо образом модифицировать его небезопасно.
- Не храните горючие газы и жидкости в холодильнике. Существует опасность взрыва.
- Не храните в холодильнике взрывоопасные вещества, например аэрозольные баллоны с легковоспламеняющимся пропеллентом.
- Не ставьте никакие горячие предметы вплотную к пластмассовым элементам холодильника.
- Не размещайте пищевые продукты непосредственно напротив вентиляционного отверстия в задней стенке.
- Храните фасованные замороженные продукты в соответствии с инструкциями их изготовителя.
- Неукоснительно соблюдайте рекомендации изготовителя устройства по хранению продуктов. См. соответствующие советы по хранению продуктов.
- Если устройство работает в режиме морозильника, не храните в нем газированные напитки, поскольку из-за повышенного давления бутылки с такими напитками могут взорваться и повредить устройство.
- Не употребляйте замороженные продукты, фруктовый лед или кубики льда сразу после их извлечения из холодильника и не касайтесь их влажными руками, поскольку они могут вызвать холодовой ожог рук, губ или полости рта.
- Зажигайте свечи, лампы и прочие предметы, в которых используется открытое пламя, на достаточном расстоянии от холодильника, чтобы на него не попал огонь.
- Соблюдайте осторожность при перемещении холодильника: он тяжелый.
- Никогда не вставайте на корпус, ящики, дверцу и прочие элементы холодильника и не используйте их в качестве упора/подставки.
- Не замораживайте повторно уже размороженные продукты питания.
- Не ставьте на дверные полки слишком много предметов и не кладите слишком много продуктов в ящик для фруктов и овощей. Они могут выпасть и привести к повреждению холодильника и травмам.
- Чтобы контролировать температуру в месте установки холодильника и обеспечить его более эффективную работу, держите рядом с корпусом устройства термометр.
- До проведения любых работ по техническому обслуживанию выключите холодильник и извлеките вилку из розетки.

- Не используйте для очистки холодильника никакие металлические предметы, пароочистители, эфирные масла, органические растворители или абразивные чистящие средства.
- Не используйте никакие острые предметы для удаления инея со стенок холодильника. Возьмите вместо них пластмассовый скребок.
- Любые электромонтажные работы, необходимые для установки и технического обслуживания холодильника, должны выполняться квалифицированным электриком или иным компетентным специалистом.
- Диагностика и ремонт холодильника должны выполняться в авторизованном сервисном центре и только с использованием оригинальных запчастей.
- При возникновении неполадок в работе холодильника сначала обратитесь к главе «Поиск и устранение неисправностей» в настоящем руководстве. Если приведенные там сведения не помогли решить проблему, не выполняйте никакие другие ремонтные работы самостоятельно. Ремонт, выполненный неопытным человеком, может привести к серьезной поломке холодильника, а также стать причиной травмы.
- При утилизации холодильника извлеките вилку из розетки, отрежьте шнур электропитания как можно ближе к корпусу устройства и снимите дверцу, чтобы дети во время игры не смогли получить поражение электрическим током или закрыться изнутри.
- Если вы приобрели это устройство с магнитными уплотнителями дверцы на замену более старому холодильнику с пружинной защелкой на дверце, то до утилизации отслужившего устройства обязательно приведите пружинную защелку в негодность. Благодаря этому холодильник не станет смертельной ловушкой для ребенка.

ПРАВИЛА БЕЗОПАСНОСТИ ПРИ ОБРАЩЕНИИ С ХЛАДАГЕНТОМ И ПЕНООБРАЗОВАТЕЛЕМ

- Контур циркуляции хладагента холодильника заполнен изобутаном (R600a). Это природный экологически безопасный газ, который тем не менее может легко воспламеняться. Кроме того, в системе охлаждения используется огне- и взрывоопасный вспенивающий агент циклопентан.
- Соблюдайте осторожность, чтобы не повредить контур циркуляции хладагента, в особенности во время установки и транспортировки.
- В случае повреждения контура циркуляции хладагента:
  - Избегайте открытого огня и не используйте никакие зажигательные устройства.
  - Хорошо проветрите помещение, в котором холодильник установлен.
- Утилизацию холодильника необходимо проводить только в авторизованном пункте утилизации отходов. Холодильник ни в коем случае нельзя подвергать воздействию открытого пламени или утилизировать путем сжигания.
- Перед утилизацией убедитесь, что трубки контура циркуляции хладагента не повреждены.

ТРАНСПОРТИРОВКА И ХРАНЕНИЕ

- Изделие необходимо транспортировать и хранить в оригинальной упаковке в соответствии с указанными на нем знаками по обращению. Будьте осторожны при погрузке, разгрузке и транспортировке. При транспортировке и хранении следует защитить изделие от воздействия атмосферных осадков и механических повреждений.

ОПИСАНИЕ УСТРОЙСТВА

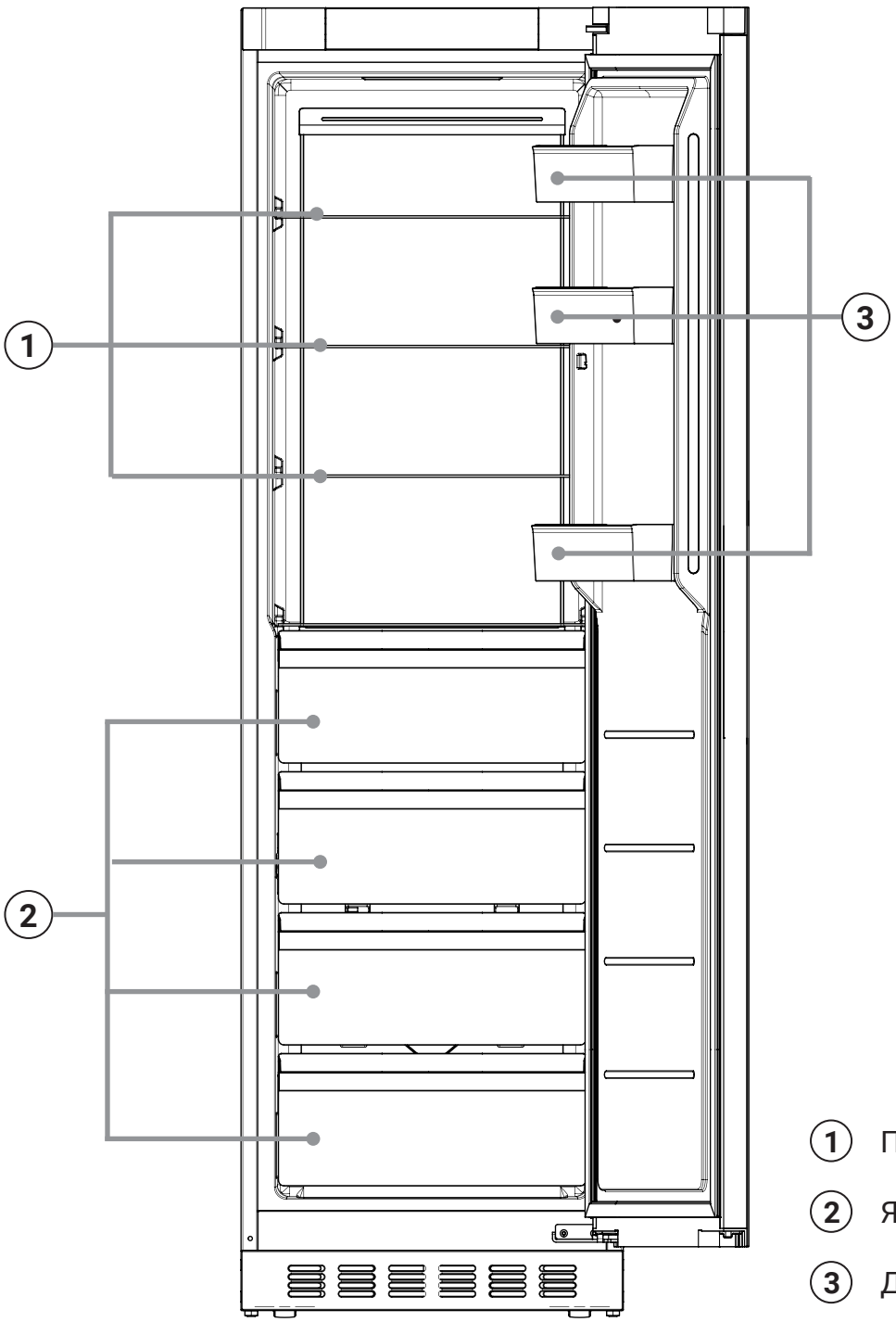

1 Полки

2 Ящики

3 Дверные полки

Все изображения приведены только для справки.
Ориентируйтесь на фактический внешний вид своего холодильника.

ТРЕБОВАНИЯ К МЕСТУ УСТАНОВКИ

- Установите холодильник на прочную ровную поверхность (пол).
- Выровняйте холодильник, скорректировав высоту регулируемых ножек таким образом, чтобы они все стояли на полу.
- Убедитесь, что холодильник стоит устойчиво и не качается. В противном случае могут возникать вибрация и сильные шумы.
- Не устанавливайте холодильник на ковер, искусственный газон или аналогичные материалы, которые могут изменять свой цвет под воздействием тепла, отводимого от холодильника.

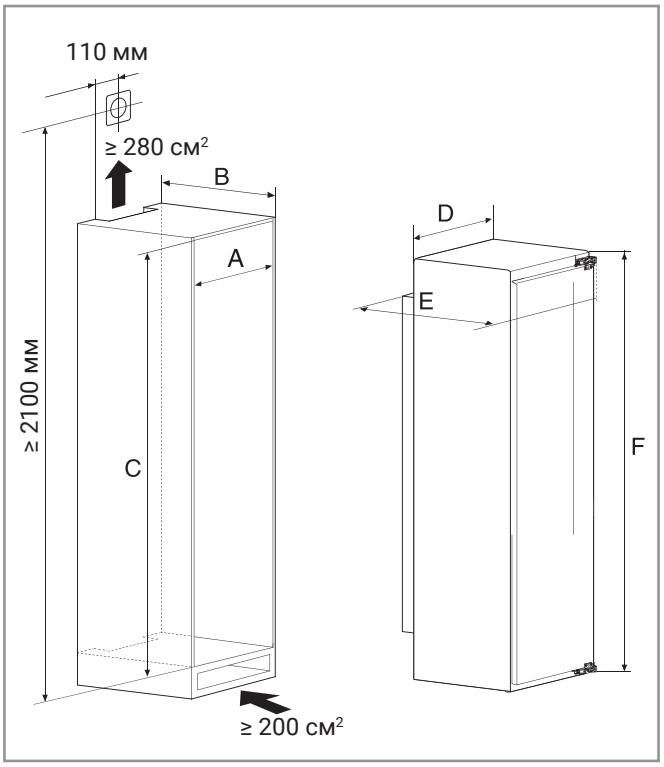

ТРЕБОВАНИЯ К РАЗМЕРАМ

- Этот холодильник подходит для встраивания.
- При встраивании холодильника для его нормальной работы необходимо обеспечить минимальные требования к зазорам, приведенные в следующих таблицах.
- С учетом того, что при установке невозможно обеспечить абсолютную точность измерений, для достижения оптимальной эффективности холодильника рекомендуется добавить к этими минимальным значениям по 5 мм сверху и по обе стороны от него.
- Оптимальные размеры ниши:
  - ширина ≥ 560 мм;
  - глубина ≥ 575 мм;
  - высота ≥ 1860 мм.

Размеры ниши с учетом минимальных зазоров:

Ширина (A)	560 мм
Глубина (B)	575 мм
Высота (C)	1860 мм

Размеры холодильника по самым выступающим точкам:

Ширина (D)	545 мм
Глубина (E)	565 мм
Высота (F)	1855 мм

ПОДГОТОВКА К УСТАНОВКЕ

- Установите розетку для подключения холодильника над кухонным модулем и сделайте отверстие в верхней панели кухонного модуля, через которое будет проходить шнур электропитания.
- Для обеспечения правильной работы холодильника кухонный модуль должен стоять строго перпендикулярно полу.

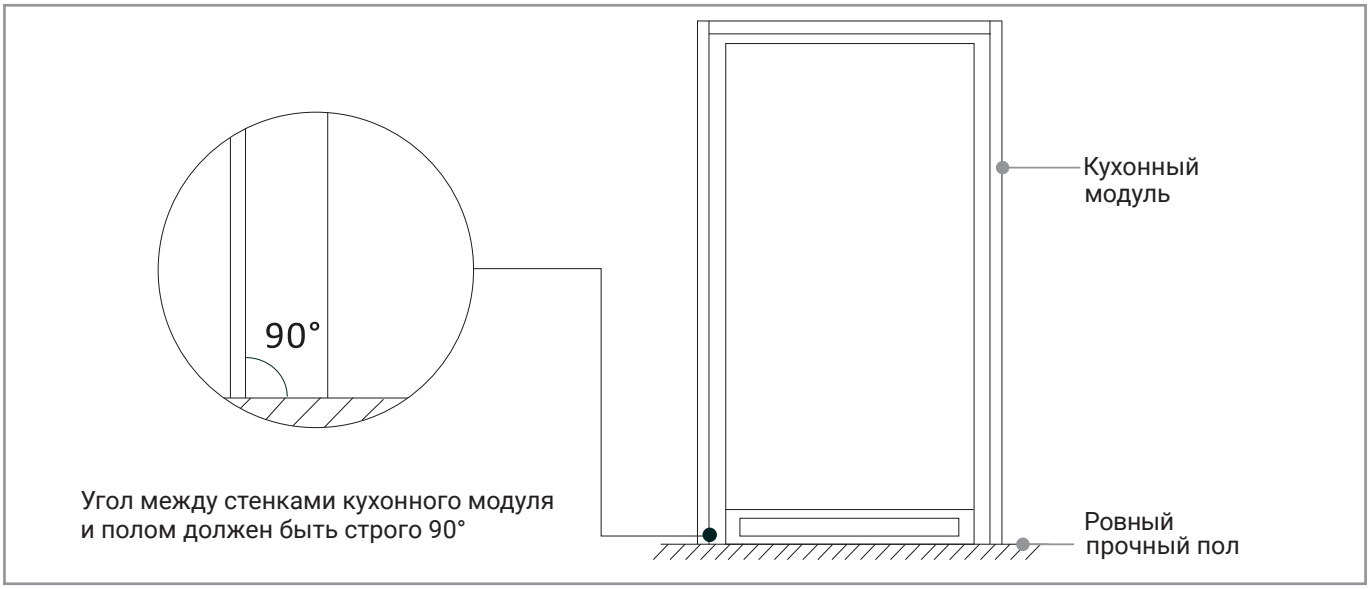

- В процессе установки вам могут потребоваться следующие детали, входящие в комплект поставки.

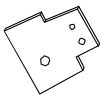	Регулировочная пластина петли
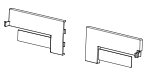	Заглушки для петель (левая и правая, 2 шт.)
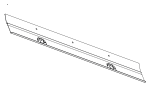	Верхняя планка (1 шт.)
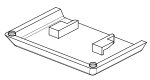	Заглушки винтов верхней планки (2 шт.)
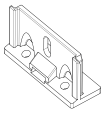	Кронштейны для крепления декоративного фасада к дверце (8 шт.)
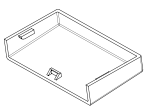	Заглушки крепежных кронштейнов на дверце (8 шт.)
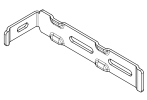	Крепежный кронштейн для фиксации холодильника внутри кухонного модуля (1 шт.)

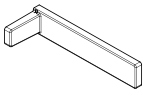	Заглушка крепежного кронштейна (1 шт.)
	Крепежная планка для навешивания декоративного фасада с механизмом регулировки его положения (1 шт., установлена на дверце)
	Уплотнитель (1 шт.)
	Короткие винты
	Длинные винты
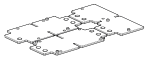	Комплект регулировочных пластин
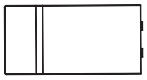	Левая заглушка панели управления (1 шт.)
	Правая заглушка панели управления (1 шт.)

ПРОЦЕДУРА ВСТРАИВАНИЯ

Приступая к процедуре встраивания, убедитесь, что вилка холодильника не вставлена в розетку.

1. Выберите, в каком направлении должна открываться дверца.

Все изображения в этом разделе приведены для холодильника, дверца которого расположена справа.

- В зависимости от конкретной модели дверца холодильника установлена на заводе справа или слева. При необходимости ее можно переставить на другую сторону.
- Более подробно эта процедура описана далее в разделе «Перенавешивание дверцы».

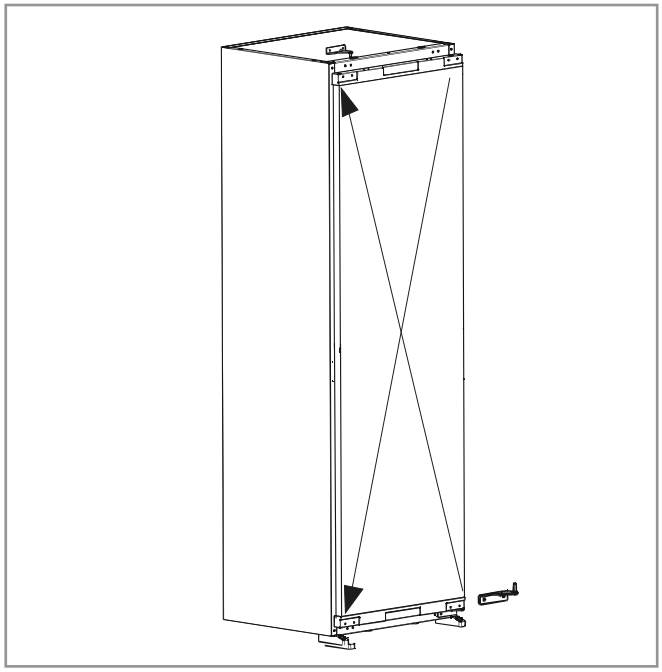

Снимая дверцу, обязательно придерживайте ее и следите, чтобы она не упала. При падении она может повредить холодильник и стать причиной травмы.

2. Закрепите металлическую планку сверху на холодильнике.

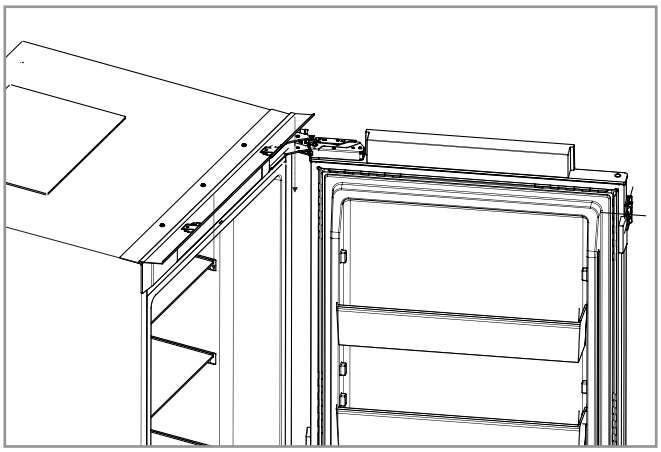

3. Установите крепежный кронштейн.

- Прикрутите на холодильник крепежный кронштейн, предназначенный для крепления его к кухонному модулю.
- На этом этапе не затягивайте винты полностью.

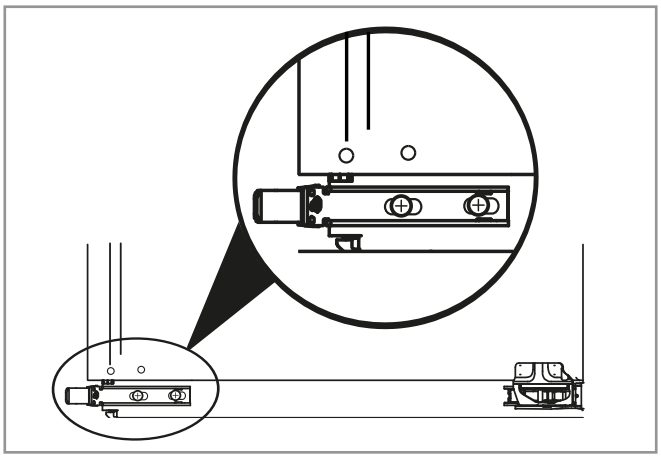

4. Установите на петлю регулировочную пластину.

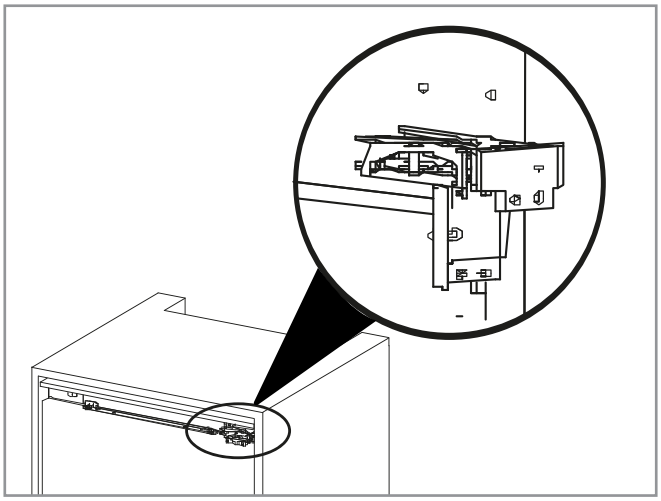

5. Установите холодильник в кухонный модуль.

- Сначала просуньте шнур электропитания через отверстие в верхней панели кухонного модуля, чтобы после установки холодильника в нишу сохранился доступ к сетевой вилке.

На этом этапе не вставляйте вилку в розетку!

- Задвиньте холодильник в нишу и выровняйте глубину его установки таким образом, чтобы передний край регулировочной пластины петли оказался на одном уровне с передним краем боковой стенки кухонного модуля.

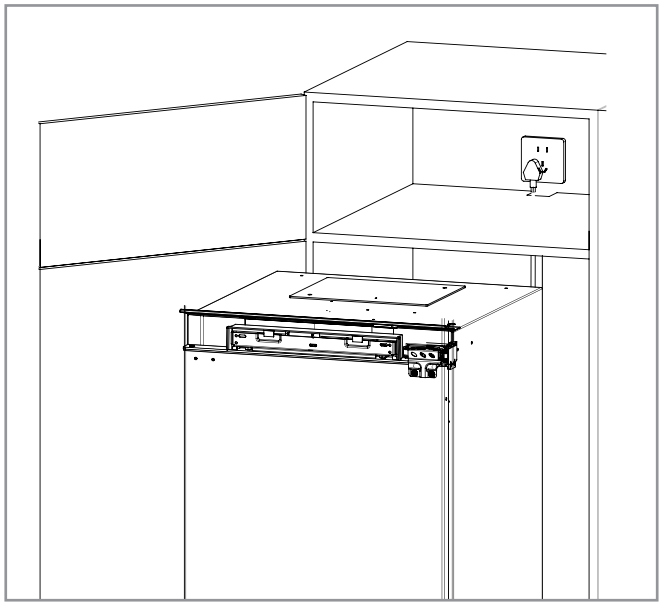

При выполнении этого шага установки соблюдайте особую осторожность, чтобы не повредить и не пережать шнур электропитания. Поврежденный шнур электропитания может стать причиной пожара.

6. Зафиксируйте холодильник внутри кухонного модуля.

- Скорректируйте положение холодильника таким образом, чтобы зазоры между холодильником и правой и левой стенками кухонного модуля были одинаковы.
- Прикрутите верхнюю петлю к стенке кухонного модуля. Если расстояние между регулировочной пластиной и стенкой кухонного модуля слишком большое, используйте дополнительные пластины из комплекта регулировочных пластин.

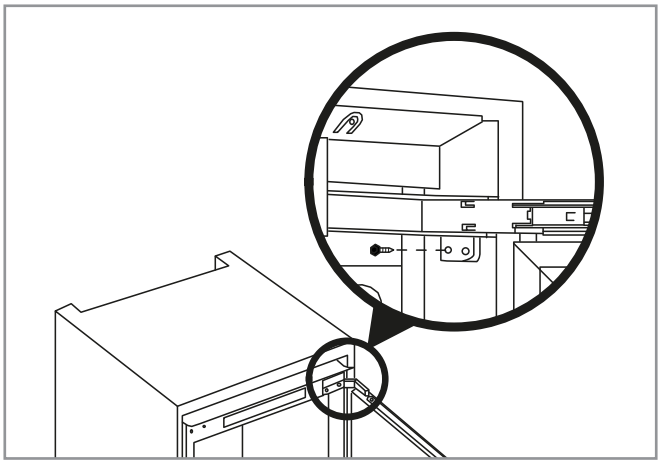

- Скорректируйте положение крепежного кронштейна, прикрутите его к боковой стенке кухонного модуля, а затем закрутите винты, фиксирующие его на корпусе холодильника.

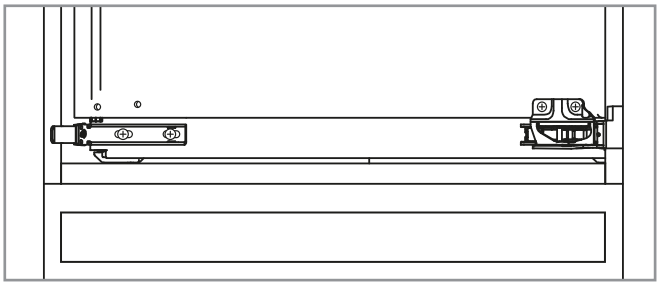

- Прикрутите верхнюю планку к верхней панели кухонного модуля и закройте винты заглушками.

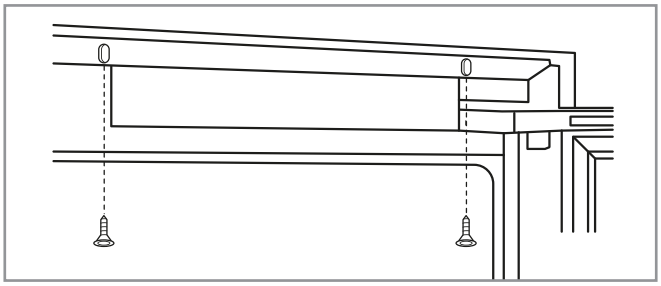

7. Установите декоративный фасад на дверцу холодильника.

- Измерьте расстояние между крепежной планкой и желаемым положением верхнего края декоративного фасада.

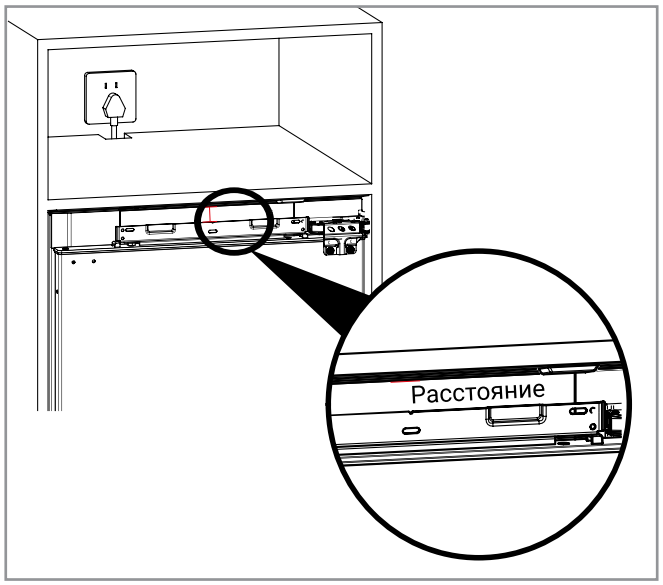

- Снимите крепежную планку с дверцы холодильника, открутив фиксирующие ее гайки.

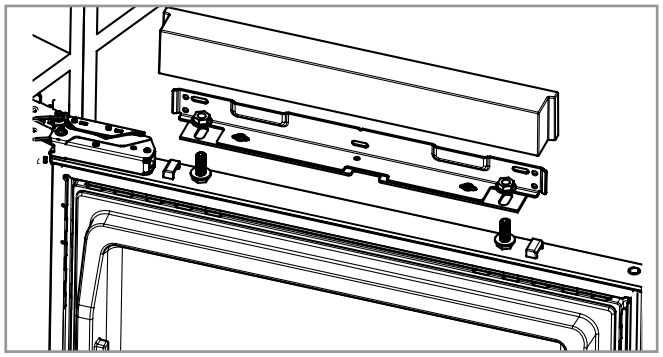

- Прикрутите крепежную планку на внутреннюю сторону декоративного фасада, отступив измеренное ранее расстояние от его верхнего края.

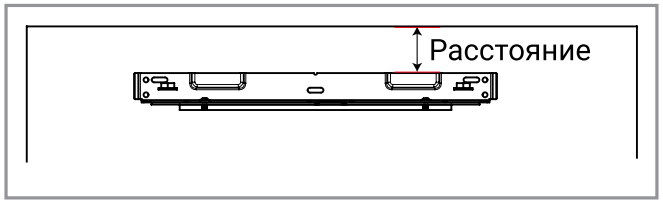

- Установите крепежную планку вместе с декоративным фасадом на болты на верхнем крае дверцы холодильника и закрутите гайки, но пока не затягивайте их до конца.
- Поворачивая гайки регулировки высоты (A) гаечным ключом, скорректируйте высоту установки фасада (в направлении X).
- Слегка ослабьте гайки регулировки глубины (B) и скорректируйте глубину установки фасада (в направлении Z).
- Слегка ослабьте гайки регулировки положения фасада в продольном направлении (C) и при необходимости сдвиньте фасад вправо или влево (в направлении Y).

Регулировка положения фасада по всем направлениям возможна в пределах 5 мм.

- Отрегулировав положение декоративного фасада, затяните все гайки.

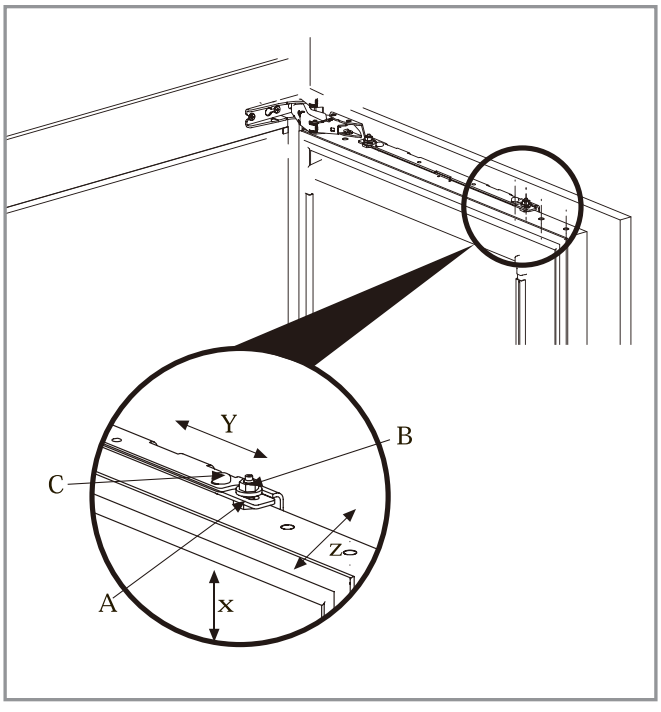

- Закройте декоративным кожухом крепежную планку на верхнем крае дверцы холодильника.

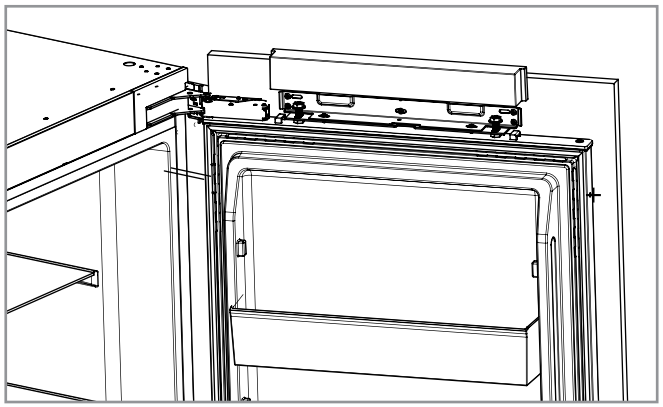

- Чтобы зафиксировать декоративный фасад на дверце, прикрутите по четыре кронштейна справа и слева и закройте их декоративными заглушками.

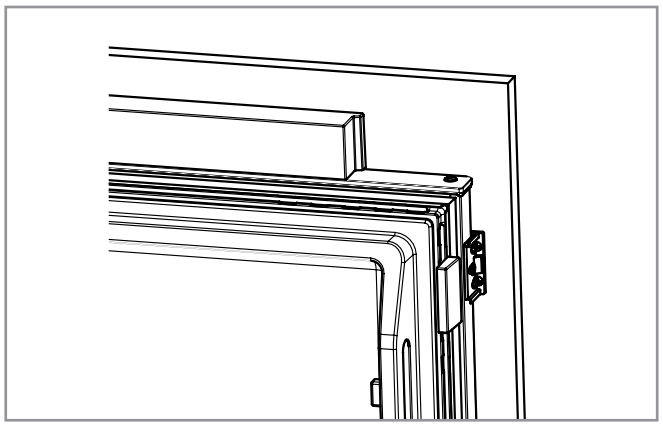

8. Завершите установку.

- При необходимости установите заглушку верхней петли и заглушку панели управления.



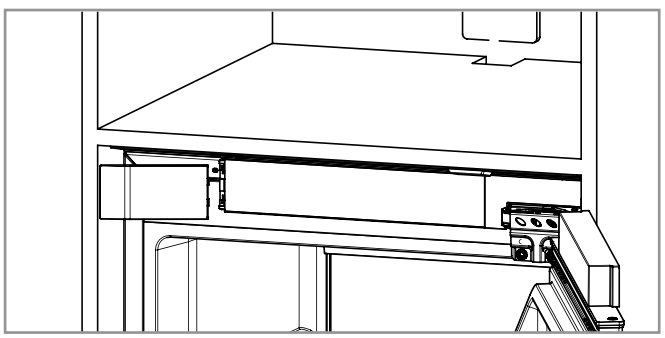

- Вставьте уплотнитель в зазоры между стенками кухонного модуля и холодильником справа и слева.

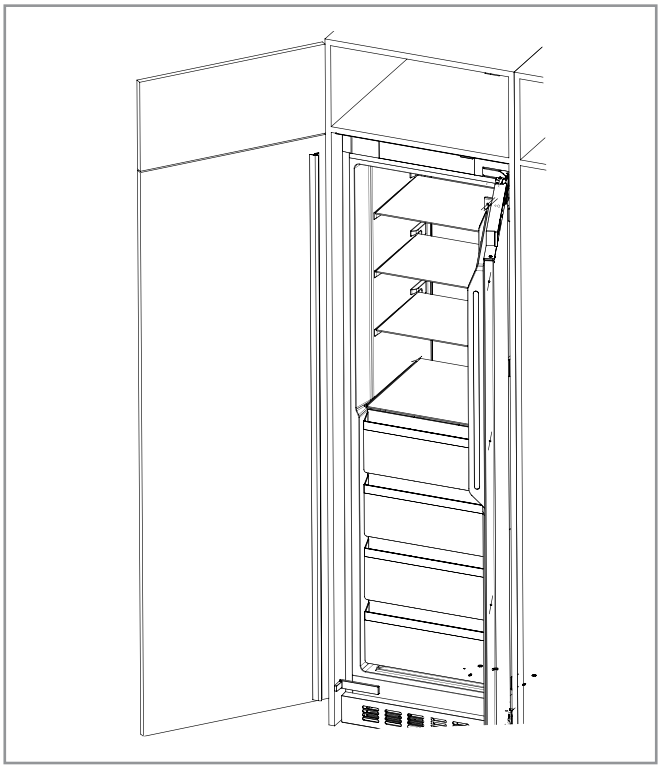

- Установите заглушку крепежного кронштейна.

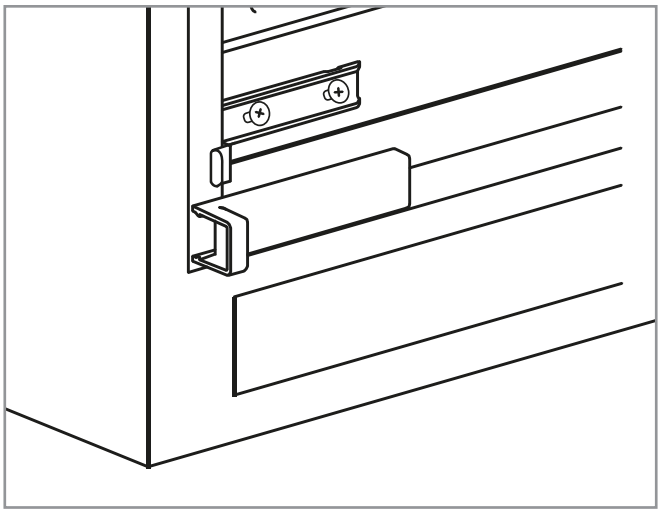

- Вставьте вилку в розетку.

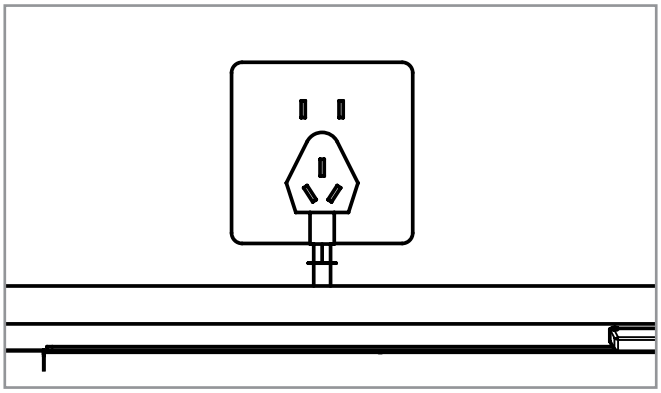

ПЕРЕНАВЕШИВАНИЕ ДВЕРЦЫ

Перед выполнением этой процедуры обязательно отключите холодильник от электросети.

В зависимости от модели на заводе-изготовителе дверца холодильника установлена справа или слева, но при необходимости ее можно перенавесить на противоположную сторону.

Все изображения в этом разделе приведены для случая, когда дверца холодильника установлена справа.

Выполните следующую процедуру:

- Откройте дверцу холодильника полностью и вручную снимите заглушку верхней петли и заглушку панели управления с другой стороны.
  Не используйте для этого никакие инструменты.

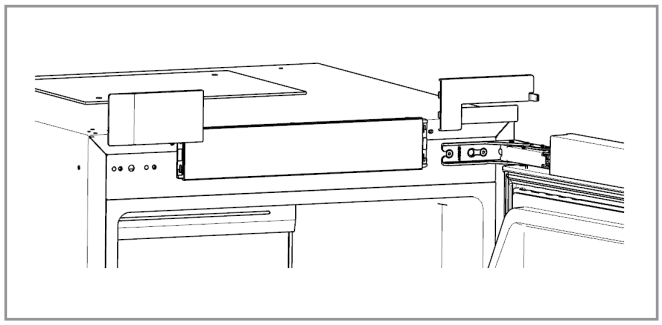

- Отверткой Torx (не входит в комплект поставки) выкрутите винты, фиксирующие верхнюю и нижнюю петли на корпусе холодильника.

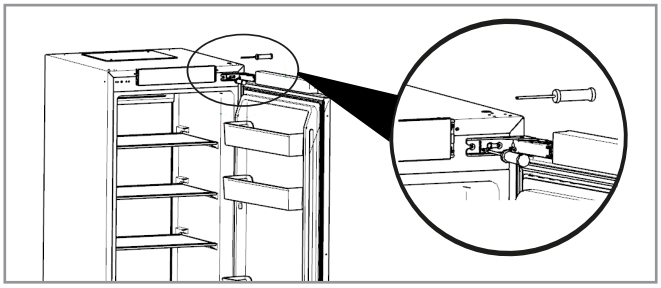

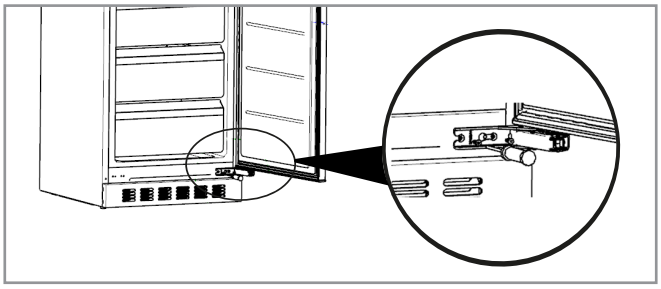

Снимая дверцу, обязательно придерживайте ее и следите, чтобы она не упала. При падении она может повредиться сама, повредить холодильник, кухонную мебель и технику, а также стать причиной травмы.

- Сняв дверцу с холодильника, открутите с нее петли.

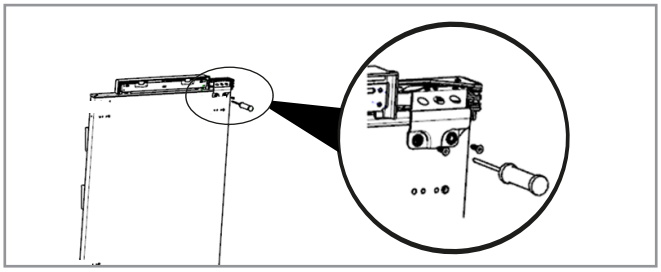

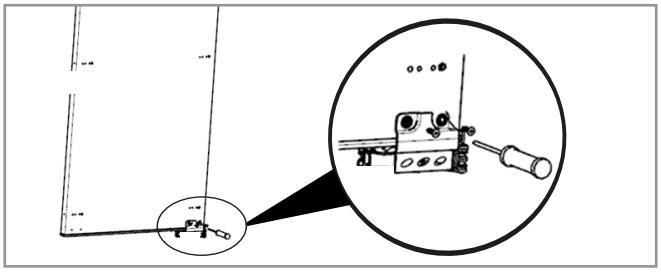

- Переставьте петли на противоположную сторону, перевернув их на 180°: верхнюю петлю вниз, а нижнюю петлю вверх.

- Максимально открыв дверцу, отверткой Torx прикрутите петли на корпус холодильника — на его противоположную сторону. Придерживайте дверцу, чтобы она не упала.



- Не закрывая дверцу, установите заглушку верхней петли и заглушку панели управления из комплекта поставки:
  - Если у вас, как на изображениях, дверца теперь стоит слева, то вам нужна левая заглушка петли и правая заглушка панели управления.
  - Если вы переставляли дверцу слева направо, то установите правую заглушку верхней петли и левую заглушку панели управления.

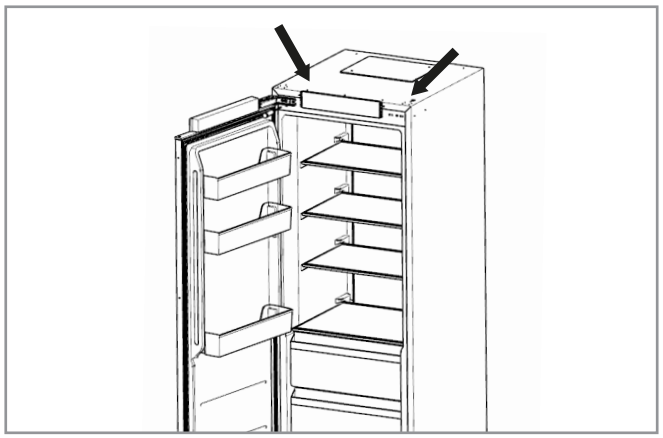

- Процедура перенавешивания дверцы завершена.

ПАНЕЛЬ УПРАВЛЕНИЯ

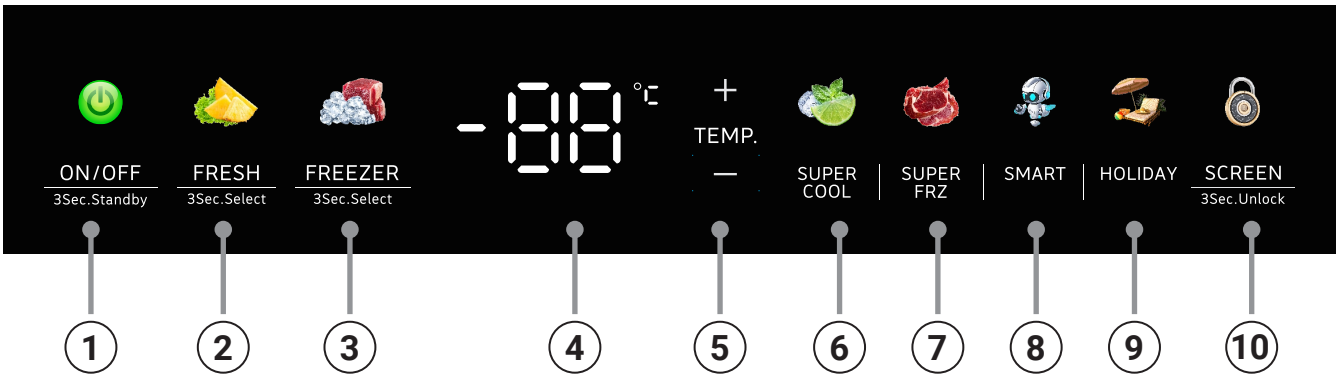

1. Кнопка электропитания «ON/OFF»
2. Кнопка режима холодильника «FRESH»
3. Кнопка режима морозильника «FREEZER»
4. Дисплей температуры
5. Кнопки регулировки температуры
6. Кнопка режима суперохлаждения «SUPER COOL»
7. Кнопка режима суперзаморозки «SUPER FRZ»
8. Кнопка «умного» режима «SMART»
9. Кнопка режима отпуска «HOLIDAY»
10. Кнопка блокировки экрана «SCREEN»

ВЫБОР РАБОЧЕГО РЕЖИМА

Этот холодильник-трансформер может работать либо как холодильник, либо как морозильник. По умолчанию в нем настроен режим морозильника.

Режим холодильника

- Чтобы перейти из режима морозильника в режим холодильника, разблокируйте панель управления, а затем нажмите кнопку «FRESH» и удерживайте ее 3 секунды.
- Подается звуковой сигнал, загорается индикатор морозильника.
- Если была настроена функция суперзаморозки, она отключается. Активируется «умный» режим Smart.

Режим морозильника

- Чтобы перейти из режима холодильника в режим морозильника, разблокируйте панель управления, а затем нажмите кнопку «FREEZER» и удерживайте ее 3 секунды.
- Подается звуковой сигнал, загорается индикатор холодильника.
- Если была настроена функция суперохлаждения, она отключается. Активируется «умный» режим Smart.

ВЫБОР ФУНКЦИОНАЛЬНОГО РЕЖИМА

В этом холодильнике доступно пять функциональных режимов. При первом включении по умолчанию активен «умный» режим Smart.

Функция суперохлаждения

- Разблокируйте панель управления, при необходимости перейдите в режим холодильника и нажмите кнопку «SUPER COOL».
- Подается звуковой сигнал, загорается индикатор суперохлаждения, в холодильнике устанавливается и на дисплее загорается температура 2 °C.

Функция суперзаморозки

- Разблокируйте панель управления, при необходимости перейдите в режим морозильника и нажмите кнопку «SUPER FRZ».
- Подается звуковой сигнал, загорается индикатор суперзаморозки, в холодильнике устанавливается и на дисплее загорается температура –25 °C.

«Умный» режим Smart

- Разблокируйте панель управления и нажмите кнопку «SMART».
- Подается звуковой сигнал, загорается индикатор «умного» режима Smart.
- В зависимости от выбранного рабочего режима и температуры окружающей среды в холодильнике устанавливается следующая температура в зависимости от рабочего режима:

Температура окружающей среды	Температура в режиме холодильника	Температура в режиме морозильника
> +34 °C	+7 °C	–17 °C
+27...+34 °C	+6 °C	–18 °C
+23...+27 °C	+5 °C	–18 °C
< +23 °C	+4 °C	–18 °C

Режим отпуска

- Разблокируйте панель управления и нажмите кнопку «HOLIDAY».
- Подается звуковой сигнал и загорается индикатор режима отпуска.
- Температура устанавливается в соответствии со следующей таблицей в зависимости от рабочего режима:

Температура в режиме холодильника	Температура в режиме морозильника
+8 °C	–18 °C

Пользовательский режим

- Разблокируйте панель управления и нажмите кнопку «+» или «–».
- Подается звуковой сигнал и холодильник переходит в пользовательский режим.
- Если до этого холодильник находился в режиме суперохлаждения или суперзаморозки, в «умном» режиме Smart или в режиме отпуска, этот режим отключается.

Функциональные режимы взаимно исключают друг друга: можно одновременно настроить только один из них.

РЕГУЛИРОВКА ТЕМПЕРАТУРЫ

Регулировка температуры в режиме холодильника

- Разблокируйте панель управления и при необходимости перейдите в режим холодильника.
- Кнопками «+» и «–» измените температуру в диапазоне от +2 до +8 °C.
- При каждом нажатии кнопки «+» или «–» температура увеличивается или уменьшается на 1 °C, пока она не достигнет максимального или минимального значения.

Регулировка температуры в режиме морозильника

- Разблокируйте панель управления и при необходимости перейдите в режим морозильника.
- Кнопками «+» и «–» измените температуру в диапазоне от –25 до –15 °C.
- При каждом нажатии кнопки «+» или «–» температура увеличивается или уменьшается на 1 °C, пока она не достигнет максимального или минимального значения.

БЛОКИРОВКА И ПОДСВЕТКА ПАНЕЛИ УПРАВЛЕНИЯ

- Панель управления блокируется автоматически через 30 секунд после последнего нажатия любой кнопки. Подсветка при этом тоже отключается.
- Чтобы включить подсветку панели управления, нажмите любую кнопку.
- Чтобы разблокировать панель управления, нажмите кнопку «SCREEN» и удерживайте ее 3 секунды.

НАСТРОЙКИ ЭЛЕКТРОПИТАНИЯ

- Кнопка электропитания «ON/OFF» позволяет перевести работающий холодильник в режим ожидания, в котором вся электрическая нагрузка отключается.
- Чтобы перевести холодильник в режим ожидания, нажмите кнопку «ON/OFF» и удерживайте ее 3 секунды.
- Индикатор электропитания гаснет, холодильник переходит в режим ожидания.
- Чтобы включить холодильник обратно, в режиме ожидания нажмите кнопку «ON/OFF» и удерживайте ее 3 секунды.
- Индикатор электропитания загорается, что означает, что холодильник перешел в нормальный режим работы и начал охлаждать.

ЗВУКОВЫЕ СИГНАЛЫ

- При нажатии любой кнопки подается одиночный звуковой сигнал, подтверждающий операцию.
- Если дверца остается открытой более 1 минуты, подается предупреждение об открытой дверце. Первый раз этот сигнал подается однократно, через две минуты он подается дважды и т. д. Чтобы отключить этот сигнал, закройте дверцу.

ОЧИСТКА ХОЛОДИЛЬНИКА СНАРУЖИ

- Чтобы поддерживать внешние поверхности холодильника в хорошем состоянии, их необходимо регулярно очищать.
- Протирайте цифровую панель и дисплей чистой мягкой тряпкой.
- Не брызгайте воду непосредственно на холодильник. Вместо этого рекомендуется смочить водой тряпку. Благодаря этому влага будет равномерно распределяться по поверхности и не попадет к внутренним компонентам.
- Выбирайте для очистки дверцы и других поверхностей холодильника мягкое моющее средство.
- Обязательно вытрите все поверхности насухо мягкой тряпкой.



Не используйте для очистки никакие острые предметы, которые могут поцарапать поверхность.

- Не используйте для очистки растворители, средства для мытья машин, хлорные отбеливатели, эфирные масла, абразивные чистящие средства или органические растворители, такие как бензин. Они могут повредить поверхность холодильника и вызвать возгорание.

ОЧИСТКА ХОЛОДИЛЬНИКА ИЗНУТРИ

- Холодильник следует регулярно мыть изнутри. Проще всего это делать, когда в нем хранится небольшое количество продуктов.
- Протрите поверхности внутри холодильника слабым раствором пищевой соды, а затем смоченной в теплой воде и хорошо отжатой губкой или тряпкой.
- Перед установкой всех съемных элементов (полок, лотков и ящиков) на место вытрите все поверхности и все съемные элементы насухо.

РАЗМОРАЖИВАНИЕ

- Размораживание в холодильнике выполняется автоматически. При нормальной работе выполнять размораживание вручную не требуется.
- Однако, если часто открывать дверцу холодильника и держать ее открытой слишком долго, особенно при работе в режиме морозильника, на внутренних стенках может образоваться слой инея.
- Если этот слой инея стал слишком толстым, выберите время, когда в холодильнике осталось мало продуктов, и выполните следующую процедуру:
  - Достаньте все продукты и ящики из холодильника, отключите его от электросети и оставьте дверцу открытой.
  - Для ускорения процесса размораживания обеспечьте в помещении хорошую вентиляцию.
  - Когда процесс размораживания будет завершен, вымойте холодильник, следуя приведенным ранее инструкциям.

- Холодильник можно будет подключить к электросети и включить, только когда все внутренние поверхности и элементы полностью высохнут.



Не используйте для удаления инея с внутренних поверхностей холодильника никакие острые предметы.

ОЧИСТКА УПЛОТНИТЕЛЕЙ ДВЕРЦЫ

- Всегда держите уплотнители дверцы чистыми.
- В результате попадания липкой пищи и напитков уплотнители могут приклеиться к корпусу и при открывании холодильника порваться.
- Мойте уплотнители теплой водой с мягким моющим средством. После очистки протрите их влажной тряпкой и затем высушите.
- Холодильник можно будет включить, только когда уплотнители дверцы полностью высохнут.

ЗАМЕНА СВЕТОДИОДНОЙ ЛАМПЫ



Не пытайтесь заменять светодиодную лампу самостоятельно. Если она не горит, обратитесь за помощью в телефонную службу поддержки клиентов.

ПОИСК И УСТРАНЕНИЕ НЕИСПРАВНОСТЕЙ

При возникновении проблем в работе холодильника или же подозрений, что он работает некорректно, перед обращением в службу поддержки можно самостоятельно выполнить некоторые простые проверки, перечисленные в следующей таблице.

Проблема	Возможная причина и способы устранения
Холодильник не работает или работает некорректно.	• Проверьте, правильно ли вставлена сетевая вилка в розетку. • Проверьте предохранитель или автоматический выключатель в сети электропитания и при необходимости замените их. • Возможно, в помещении слишком холодно. Для устранения проблемы попробуйте установить в холодильнике более низкую температуру. • Во время цикла размораживания и в течение некоторого времени после включения холодильника компрессор не работает. Это нормально и служит для его защиты.
Сильные запахи из холодильника.	• Возможно, холодильник необходимо вымыть изнутри. • Запахи идут от каких-либо пищевых продуктов, контейнеров или упаковок. – Своевременно выбрасывайте испортившиеся пищевые продукты. – Храните продукты с сильным запахом в плотно закрытых упаковках или контейнерах.
Холодильник издает шум.	• Следующие звуки являются абсолютно нормальными: – звук работы компрессора; – звук движения воздуха от двигателя вентилятора; – булькающий звук или журчание, как будто кипит вода; – звук потрескивания во время автоматического размораживания; – щелчки перед запуском компрессора.
	• Другие необычные шумы могут возникать по следующим причинам. – кухонный модуль стоит неровно; – задняя панель холодильника касается стены; – бутылки или контейнеры внутри холодильника упали или качаются. • При возникновении таких шумов необходимо принять меры по устранению их причины.

Двигатель работает без перерывов.	Частый запуск двигателя — это нормальное явление. Двигатель работает чаще в следующих ситуациях: • В холодильнике установлена неоправданно низкая температура. • Недавно в холодильник поставили большое количество теплой еды. • Слишком высокая температура в помещении. • Дверца остается открытой слишком долго или открывается слишком часто. • Холодильник был недавно включен после установки или длительного перерыва в работе.
На внутренних поверхностях холодильника образовался слой инея.	• Убедитесь, что вентиляционные отверстия не перекрыты продуктами и что размещение продуктов внутри холодильника обеспечивает достаточную вентиляцию. • Убедитесь, что дверца закрывается полностью. • См. инструкции по удалению инея в главе «Чистка и техническое обслуживание».
Слишком высокая температура внутри холодильника.	• Возможно, дверца была открыта слишком долго или же открывалась слишком часто. • Что-то попало в дверцу и мешает закрыть ее полностью. • При установке холодильника было оставлено недостаточно свободного пространства по бокам, сзади и сверху.
Слишком низкая температура внутри холодильника.	• Увеличьте температуру, следуя инструкциям в главе «Порядок работы».
Дверцу приходится закрывать с усилием.	• Убедитесь, что верхняя часть холодильника откло-нена назад на 10–15 мм, благодаря чему дверца холодильника будет закрываться сама. • Возможно, что-то внутри холодильника мешает дверце закрываться.
Вода капает на пол.	• Лоток для воды, расположенный внизу в задней части корпуса, установлен неровно. • Водоотвод (расположенный ниже верхней части компрессора) неверно размещен, и вода не попада-ет в лоток. • Водоотвод засорен или недостаточно плотно вставлен в соединительный элемент. • Чтобы выполнить все необходимые проверки, вам потребуется выдвинуть холодильник из ниши или отодвинуть его от стены и проверить лоток для воды и водоотвод.

Свет не включается.	• Возможно, перегорела светодиодная лампа. Обратитесь для ее замены в сервисный центр. • Система управления холодильника отключила подсветку, поскольку дверца слишком долго оставалась открытой. Чтобы включить подсветку, закройте и повторно откройте дверцу

Ни в коем случае не пытайтесь ремонтировать холодильник самостоятельно. Если проблема сохраняется после выполнения всех описанных здесь проверок, обратитесь к квалифицированному электрику, авторизованному инженеру по ремонту и техническому обслуживанию или же в магазин, где холодильник был приобретен.

УТИЛИЗАЦИЯ

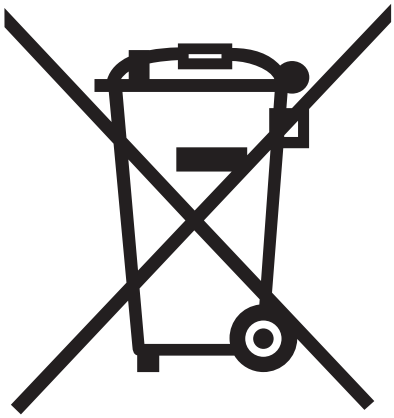

ПРАВИЛЬНАЯ УТИЛИЗАЦИЯ УСТРОЙСТВА

Эта маркировка указывает, что по истечении срока службы данное устройство не подлежит утилизации вместе с другими бытовыми отходами. Чтобы предотвратить возможный вред для окружающей среды и здоровья людей в результате неконтролируемой утилизации отходов, утилизируйте это устройство ответственно, способствуя таким образом экологически безопасному повторному использованию материальных ресурсов.

Для утилизации отвезите холодильник в пункт раздельного сбора отходов электронного оборудования или обратитесь в магазин, где вы его приобрели. Продавец, возможно, сможет транспортировать холодильник для его экологически безопасной переработки.

Хладагент и циклопентан, используемый в холодильнике в качестве вспенивающего агента, взрыво- и огнеопасны. Поэтому утилизацией холодильника должна заниматься специализированная служба, сотрудники которой обладают всеми необходимыми для этого навыками.

Для предотвращения вреда для окружающей среды и иного возможного ущерба холодильник ни в коем случае нельзя утилизировать путем сжигания.

Для обеспечения безопасности детей перед утилизацией этого устройства отрежьте шнур электропитания как можно ближе к корпусу. Кроме того, снимите дверцы или хотя бы уплотнитель дверцы, чтобы дети не закрылись внутри.

УТИЛИЗАЦИЯ УПАКОВОЧНЫХ МАТЕРИАЛОВ

Упаковка предназначена для защиты холодильника от повреждений во время транспортировки. Она произведена из пригодных для переработки материалов в соответствии с действующими нормативами по охране окружающей среды. Не утилизируйте упаковочные материалы вместе с обычными бытовыми отходами, а сдайте их в пункт раздельного сбора мусора, адрес которого можно узнать в местных органах власти.

Вторичное использование упаковочных материалов позволяет снизить использование сырья в производственном процессе и объем отходов, свозимых на мусорные полигоны.

ТЕХНИЧЕСКИЕ ХАРАКТЕРИСТИКИ

Названия моделей	**WRI 185 DL Total NoFrost** **WRI 185 DR Total NoFrost**
Климатический класс	SN/N/ST/T
Общий полезный объем	275 л
Полезный объем в режиме холодильника	275 л
Полезный объем в режиме морозильника	275 л
Класс энергоэффективности	A++
Потребление электроэнергии	254 кВт·ч/год
Номинальное напряжение	220–240 В~
Номинальная частота	50 Гц
Номинальная мощность	150 Вт
Номинальная сила тока	1,8 А
Мощность замораживания	12 кг/сутки
Хладагент	R600a
Количество хладагента	50 г
Уровень шума	42 дБА
Габариты (ШхГхВ)	545x565x1855 (мм)
Вес нетто/брутто	72/75 кг