Weissgauff

Холодильник

WSBS 731 NFW Inverter Professional
WSBS 736 NFBG Inverter Professional
WSBS 739 NFBX Inverter Professional
WSBS 735 NFX Inverter Professional

Руководство по эксплуатации

Перед использованием внимательно прочтите и изучите данное руководство.
Соблюдайте правила техники безопасности при работе с устройством

Оглавление

Меры предосторожности 3
Установка.....6
Обслуживание 6
Энергосбережение 6
Защита окружающей среды 6
Описание прибора 8
Рекомендации к месту установки и габариты 8
Регулировка уровня 10
Расположение.....11
Панель управления 12
Перед первым включением прибора 13
Повседневное использование.....13
Разморозка продуктов 14
Аксессуары 14
Хранение продуктов.....15
Заморозка свежих продуктов.....15
Хранение замороженных продуктов 15
Советы по хранению замороженных продуктов 16
Советы по охлаждению свежих продуктов 16
Чистка устройства.....17
Устранение неисправностей.....18
Технические характеристики 19

⚠ Меры предосторожности

В целях безопасности, перед началом установки и эксплуатации устройства прочтите данное руководство по эксплуатации, включая все предупреждения и примечания.
Убедитесь, что все, кто использует данное устройство, ознакомлены с руководством по эксплуатации и мерами предосторожности.
Сохраняйте руководство по эксплуатации на протяжении всего срока службы устройства.
В целях безопасности жизни и имущества соблюдайте меры предосторожности, изложенные в настоящих инструкциях, поскольку производитель не несет ответственности за ущерб, причиненный в результате не соблюдения мер предосторожности.

Меры предосторожности для детей и уязвимых групп

- Данное устройство может использоваться детьми старше 8 лет и лицами с ограниченными физическими, сенсорными или умственными способностями, а также лицами с недостаточным опытом или знаниями, если они находятся под наблюдением или инструктируются лицом, ответственным за их безопасность, а также получили инструкции о том как безопасно пользоваться устройством и понимают связанные с этим опасности. Чистка и техническое обслуживание не должны производиться детьми без присмотра.
- Детям в возрасте от 3 до 8 лет разрешается помещать и извлекать продукты питания из данного устройства.
- Не разрешайте детям играть с прибором.
- Уборка и техническое обслуживание устройства не должны производиться детьми.
- Не разрешайте детям играть с упаковочными материалами устройства! Существует риск получения травм!
- Если Вы намерены утилизировать прибор, то сначала выньте вилку из розетки, перережьте кабель питания (как можно ближе к корпусу) и снимите дверцы, чтобы не подвергать детей опасности быть заблокированными внутри прибора.
- При утилизации старых устройств с пружинным замком (защелкой) на дверце или крышке, убедитесь, что запирающее устройство выведено из строя и не позволит ребенку оказаться заблокированным внутри устройства.

⚠ **ВНИМАНИЕ!** Следите за тем, чтобы вентиляционные отверстия в корпусе прибора или во встроенной конструкции не были заблокированы.

⚠ **ВНИМАНИЕ!** Не используйте механические устройства или другие средства для ускорения процесса размораживания, кроме тех, которые рекомендованы производителем.

⚠ **ВНИМАНИЕ!** Не повредите контур хладагента при транспортировке и установке прибора.

⚠ **ВНИМАНИЕ!** Не используйте аксессуары внутри холодильника, не одобренные производителем!

⚠ **ВНИМАНИЕ!** Не прикасайтесь к лампе подсветки, если она горит в течение длительного времени, потому что она может быть очень горячей.

⚠ **ВНИМАНИЕ!** Устанавливая прибор, убедитесь, что шнур питания не застрял и не поврежден.

⚠ **ВНИМАНИЕ!** Не размещайте несколько удлинителей или переходников для вилки электропитания питания на задней панели прибора.

- Не храните внутри прибора легковоспламеняющиеся вещества, такие как аэрозольные баллончики.
- В контуре прибора содержится хладагент (R-600a), природный газ с высоким уровнем экологической совместимости, но который, тем не менее, легко воспламеняется.
- Во время транспортировки и установки прибора следите за тем, чтобы ни один из компонентов контура хладагента не был поврежден.
  - избегайте открытого огня и источников воспламенения
  - тщательно проветрите помещение, в котором находится прибор.
- Категорически запрещается разбирать устройство и производить какие-либо модификации. Любое повреждение шнура электропитания может привести к короткому замыканию, возгоранию и/или поражению электрическим током.
- Данное устройство предназначено для использования в частных домашних условиях и не предназначено для использования в таких местах как:
  - кухонные зоны для персонала в магазинах, офисах и других рабочих помещениях;
  - номера в гостиницах, мотелях и других аналогичных помещениях;
  - помещения общепита и аналогичные им, не связанные с розничной торговлей.

⚠ **ВНИМАНИЕ!** Любые электрические компоненты (вилка, шнур питания, компрессор и т.д.) должны обслуживаться и заменяться в авторизованном сервисном центре Weissgauff.

⚠ **ВНИМАНИЕ!** Лампочка, поставляемая с данным прибором, является «лампочкой специального назначения», которую можно использовать только с поставляемым прибором. Эта лампа не подходит для бытового освещения.

- Шнур питания не должен быть удлинен.
- Убедитесь, что вилка сетевого шнура не раздавлена и не повреждена задней частью прибора. Раздавленная или поврежденная вилка питания может перегреться и привести к возгоранию.
- Убедитесь в доступности вилки электропитания после установки прибора.
- Не тяните за кабель при извлечении вилки из розетки.
- Не вставляйте вилку в неисправную розетку. Существует опасность поражения электрическим током или пожара.
- Не используйте прибор без лампы подсветки.
- Соблюдайте осторожность при перемещении и установке устройства.
- Не прикасайтесь к только что извлеченным из морозильной камеры продуктам

влажными или мокрыми руками, так как это может привести к ожогам.
- Избегайте длительного воздействия прямых солнечных лучей на прибор.

Повседневное использование

- Не допускайте попадания горячего воздуха на пластиковые детали прибора.
- Не ставьте продукты питания непосредственно у задней стенки рабочей камеры.
- Не рекомендуется повторно замораживать размороженные продукты.
- Храните предварительно упакованные замороженные продукты в соответствии с инструкциями их производителя.
- Следует строго соблюдать рекомендации по хранению продуктов питания внутри устройства.
- Не помещайте газированные напитки в морозильную камеру, так как это создает повышенное давление на емкость для их хранения, что может привести к ее взрыву и повреждению прибора.
- Кубики льда могут вызвать ожоги ротовой полости, если их употреблять непосредственно после извлечения из морозильной камеры.
- Открывание дверцы на длительное время может привести к значительному повышению температуры в отсеках прибора.
- Регулярно очищайте поверхности, которые могут соприкасаться с пищевыми продуктами, а также доступные дренажные системы.
- Храните сырое мясо и рыбу в подходящих контейнерах, чтобы они не соприкасались с другими продуктами питания.
- Если холодильник остается пустым в течение длительного времени, выключите его, разморозьте, очистите, высушите и оставьте дверцу открытой, чтобы предотвратить образование конденсата внутри прибора.

Чистка и уход

- Перед проведением чистки или технического обслуживания выключите прибор и выньте вилку из розетки.
- Не используйте для чистки и удаления наледи острые металлические приборы, используйте специальный пластиковый скребок.
- Регулярно проверяйте слив в холодильнике на наличие размороженной воды. При необходимости прочистите слив. Если слив заблокирован, вода будет скапливаться в нижней части прибора

Установка

Важно! Для электрического подключения внимательно следуйте инструкциям, приведенным в руководстве по эксплуатации.

- Распакуйте прибор и проверьте, нет ли на нем повреждений. Не подключайте прибор, если он поврежден.
- Рекомендуется подождать не менее четырех часов перед подключением прибора, чтобы технические жидкости внутри системы охлаждения вернулись в компрессор.
- Обеспечьте вокруг прибора достаточную циркуляцию воздуха.
- Везде, где это возможно, распорки изделия должны быть прижаты к стене, чтобы избежать соприкосновения или зацепления за нагретые детали (компрессор, конденсатор) во избежание возможного возгорания.
- Прибор не должен располагаться вблизи радиаторов отопления и кухонных плит.
- После установки прибора убедитесь в доступности кабеля электропитания.

Обслуживание

- Любые электромонтажные работы, необходимые для обслуживания прибора, должны выполняться квалифицированным электриком или компетентным специалистом.
- Данное изделие должно обслуживаться в авторизованном сервисном центре Weissgauff, и должны использоваться только оригинальные запасные части.

Энергосбережение

- Не кладите горячую пищу в прибор.
- Не располагайте продукты питания близко друг к другу, так как это препятствует циркуляции воздуха.
- Убедитесь, что продукты питания не касаются задней стенки рабочей камеры.
- При отключения центрального электропитания, старайтесь не открывать дверцы прибора, чтобы сохранить температуру внутри на более длительное время.
- Старайтесь не открывать дверцы на длительное время.
- Старайтесь не устанавливать термостат на слишком низкое значение без необходимости.
- Все аксессуары, такие как выдвижные ящики и полки, должны храниться внутри прибора для снижения энергопотребления.

Защита окружающей среды



Это устройство не содержит газов, которые могли бы повредить озоновый слой, ни в контуре хладагента, ни в изоляционных материалах. Прибор не следует выбрасывать вместе с бытовыми отходами. Изоляционная пена содержит легковоспламеняющиеся газы. Прибор следует утилизировать в соответствии с правилами эксплуатации, которые можно получить у местной управляющей компании. Избегайте повреждения холодильного агрегата, особенно теплообменника. Материалы, используемые в этом приборе, обозначенные соответствующим символом, подлежат вторичной переработке.



Символ на изделии или на его упаковке указывает на то, что данное изделие нельзя утилизировать как бытовые отходы. Вместо этого его следует сдать в соответствующий пункт сбора для утилизации электрического и электронного оборудования. Обеспечив правильную утилизацию данного изделия, вы поможете предотвратить потенциальные негативные последствия для окружающей среды и здоровья человека, которые в противном случае могли бы быть вызваны неправильным обращением с отходами данного изделия. Для получения более подробной информации о переработке этого продукта, пожалуйста, свяжитесь с вашим местным советом, службой утилизации бытовых отходов или магазином, в котором вы приобрели продукт.

Упаковочные материалы

- Материалы с этим символом пригодны для вторичной переработки. Утилизируйте упаковку в подходящие контейнеры для сбора.

Утилизация прибора

1. Выньте вилку из розетки.
2. Отрежьте сетевой кабель и выбросьте его.



ПРЕДУПРЕЖДЕНИЕ! Во время использования, обслуживания и утилизации прибора, пожалуйста, обратите внимание на символ, аналогичный изображенному слева, который расположен на задней панели прибора (задняя панель или компрессор) и имеет желтый или оранжевый цвет.
Это символ предупреждения об опасности возгорания. В трубах хладагента и компрессоре находятся легковоспламеняющиеся материалы.
Пожалуйста, располагайте прибор подальше от источника огня во время использования, обслуживания и утилизации.

Описание прибора

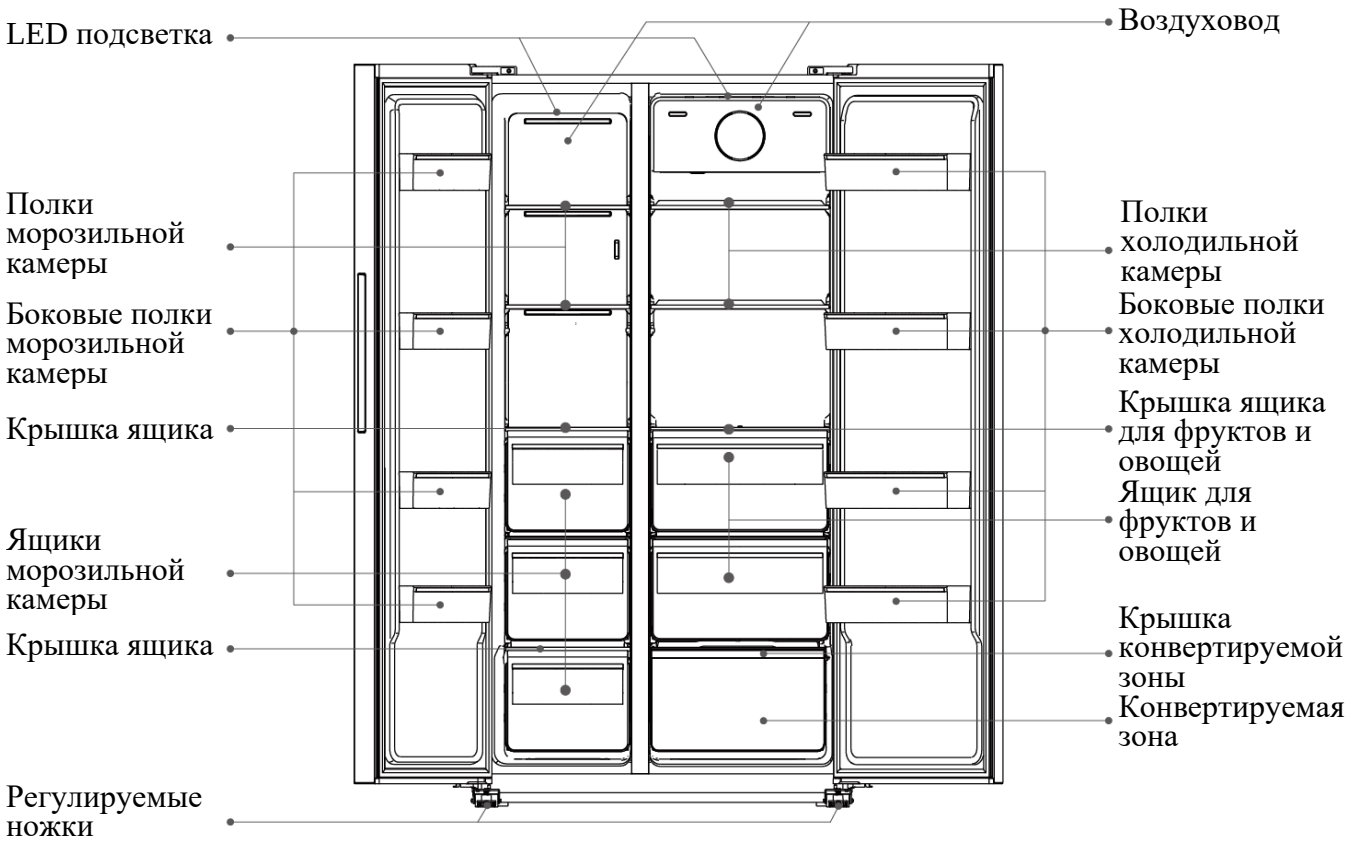

Данная иллюстрация приведена только для примера и может отличаться от Вашего устройства. Пожалуйста, уточняйте комплектацию перед покупкой у продавца.

Рекомендации к месту установки и габариты

- Сохраните достаточно места для открывания дверей.
- Обеспечьте зазор не менее 50 мм по бокам и сзади устройства

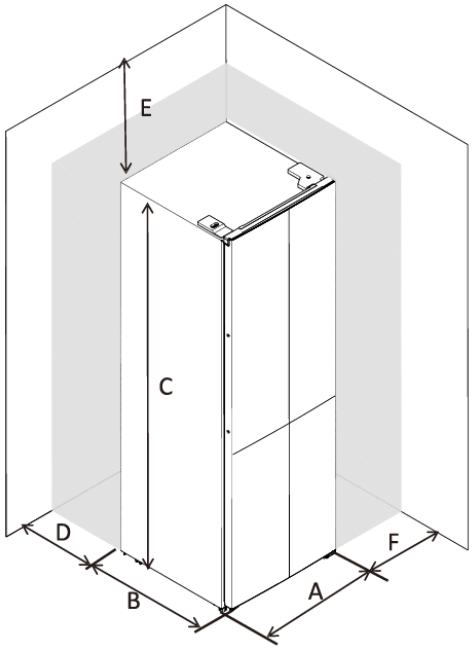

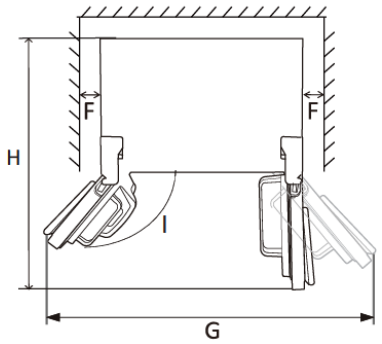

A	910
B	730
C	1770
D	Мин.= 50
E	Мин.= 50
F	1570
G	1220
I	140°

Снятие дверей

Необходимые инструменты: крестообразная отвертка, плоская отвертка.

- Убедитесь, что прибор отключен от сети и пуст.
- Чтобы снять дверцу, необходимо наклонить устройство назад. Устройство следует поставить на что-нибудь твердое, чтобы оно не соскользнуло в процессе снятия дверцы.
- Все снятые детали должны быть сохранены для повторной установки дверцы.
- Не укладывайте холодильник на заднюю стенку, так как это может повредить систему охлаждения
- Рекомендуется воспользоваться помощью еще одного человека во время проведения данной операции.

1. Открутите крышку дверной петли с помощью крестообразной отвертки.

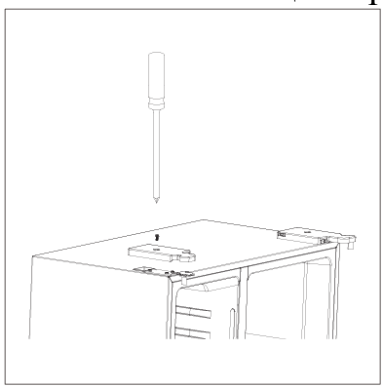

2. Отсоедините шлейф проводов.

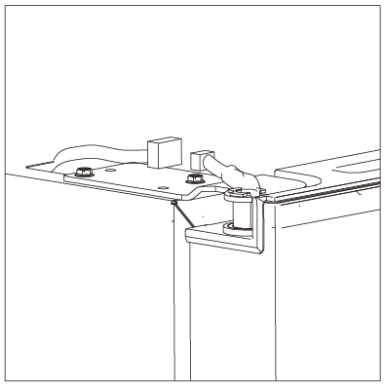

3. Открутите верхнюю петлю

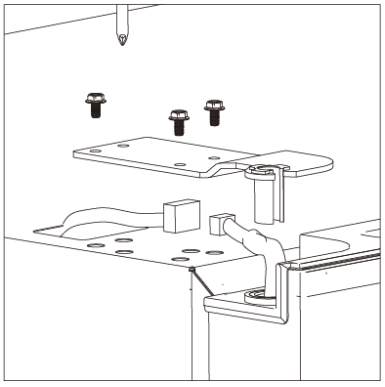

4. Приподнимите дверь и снимите с ее с петель, положите ее на мягкую поверхность. Затем повторите все действия для снятия второй двери.



5. Открутите нижнюю петлю.

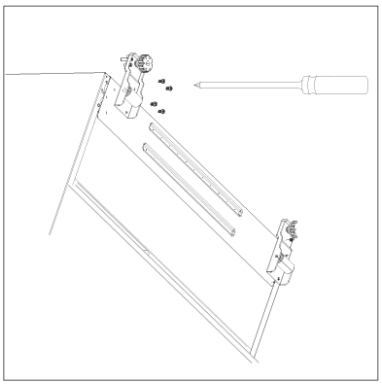

6. После установки прибора в нужное положение установите дверцы в обратном порядке.

В случае возникновения любых затруднений с переустановкой двери обратитесь к квалифицированному специалисту в авторизованный сервисный центр Weissgauff. Будьте осторожны, чтобы не повредить дверь при переустановке.

Регулировка уровня

- Для установки уровня используйте специальные регулирующие ножки в передней части прибора.



Расположение
Установите прибор в месте, где температура окружающей среды соответствует климатическому классу, указанному на фирменной табличке для холодильных приборов с климатическим классом:

- расширенный умеренный: данный холодильный прибор предназначен для использования при температуре окружающей среды от 10 °C до 32 °C; (SN)
- умеренный: данный холодильный прибор предназначен для использования при температуре окружающей среды от 16 °C до 32 °C; (N)
- субтропический: данное холодильное оборудование предназначено для использования при температуре окружающей среды от 16 °C до 38 °C; (ST)
- тропический: данное холодильное оборудование предназначено для использования при температуре окружающей среды от 16 °C до 43 °C; (T)

Прибор должен быть установлен вдали от источников тепла, таких как радиаторы, отопительные котлы, прямые солнечные лучи и т.д. Убедитесь, что воздух может свободно циркулировать вокруг задней стенки устройства. Для обеспечения наилучшей производительности, если прибор установлен под нависающей стеной, минимальное расстояние между верхней частью корпуса и стеной должно быть не менее 50 мм. В идеале, прибор не должен располагаться под нависающей стеной. Точное выравнивание обеспечивается несколькими регулируемыми ножками в основании корпуса. Этот холодильник не предназначен для использования в качестве встраиваемого прибора.

Внимание! Необходимо предусмотреть возможность отключения прибора от сети питания; поэтому после установки вилка должна быть доступна.

Подключение к электросети
Перед включением в сеть убедитесь, что напряжение и частота, указанные на заводской табличке, соответствуют Вашей бытовой электросети. Прибор должен быть заземлен. Для этого на вилке кабеля питания имеется специальный контакт. Если розетка бытовой электросети не заземлена, подключите прибор к отдельному заземлению в соответствии с действующими нормами, проконсультировавшись с квалифицированным электриком. Производитель снимает с себя всю ответственность в случае несоблюдения вышеуказанных мер предосторожности.

Панель управления

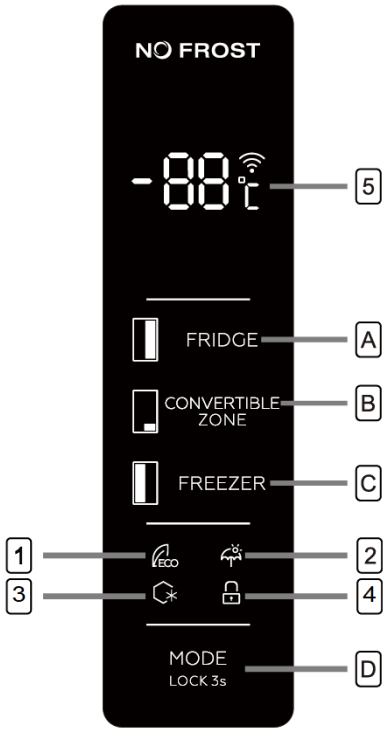

A	Нажмите, чтобы отрегулировать температуру холодильной камеры (правая сторона) от 2°C до 8°C и выключить (- -).
B	Нажмите, чтобы отрегулировать температуру конвертируемой зоны от 5°C до -3°C и выключить (- -).
C	Нажмите, чтобы отрегулировать температуру морозильной камеры (слева) от -14 °C до -22°C.
D	Нажмите, чтобы выбрать режим работы: **ECO, HOLIDAY, SUPER FREEZING или Пользовательский режим**. Нажмите эту кнопку и удерживайте в течение 3 сек., чтобы активировать блокировку от детей. Нажмите эту кнопку и удерживайте в течение 3 сек. повторно, чтобы деактивировать блокировку от детей.

Дисплей

1	Режим **ECO** Нажмите кнопку **MODE**, чтобы выбрать режим **ECO,** индикатор загорится после 5 секунд мигания. В холодильной камере зафиксируется температура 6°C, а морозильной камере -16°C, кнопки регулировки температуры холодильной и морозильной камеры будут неактивны, индикатор **ECO** будет трижды мигать в качестве сигнализации. Температуру конвертируемого отсека можно свободно регулировать, используя соответствующую кнопку регулировки. Выход из режима **ECO** После смены на другой режим, выход из режима **ECO** произойдет через 5 секунд.
2	Режим **HOLIDAY** Нажмите кнопку **MODE**, чтобы выбрать режим **HOLIDAY**, индикатор загорится после 5 секунд мигания. В холодильной камере зафиксируется температура 17°C. Кнопки регулировки температуры холодильной камеры будет неактивна, индикатор **HOLIDAY** будет трижды мигать в качестве сигнализации. Температуру морозильной камеры и конвертируемого отсека можно свободно регулировать, используя соответствующие кнопки регулировки. Выход из режима **HOLIDAY** После смены на другой режим, выход из режима **HOLIDAY** произойдет через 5 секунд.
3	Режим **SUPER FREEZING** Нажмите кнопку **MODE**, чтобы выбрать режим **SUPER FREEZING**, индикатор загорится после 5 секунд мигания. В морозильной камере зафиксируется температура -25°C, кнопка регулировки температуры морозильной камеры будет неактивна, индикатор **SUPER FREEZING** будет трижды мигать в качестве сигнализации. Температуру холодильной камеры и конвертируемого отсека можно свободно регулировать, используя соответствующие кнопки регулировки. Выход из режима **SUPER FREEZING** - вручную выйти из режима - период действия режима продлился более 50 часов, после этого устройство переходит в режим работы до активации данного режима.

4	Режим блокировки **LOCK** Если данный индикатор подсвечен на дисплее, это означает, что активирована блокировка от детей.
5	В данной области дисплея отображается заданная температура холодильной камеры / конвертируемой зоны / морозильной камеры.

Сигнализация открытой двери

- Когда любая дверца прибора остается открытой или не полностью закрытой в течение примерно 90 секунд, прибор подает звуковой сигнал. Закройте дверцу холодильника, и сигнал тревоги прекратится.
- Если дверца закрыта плохо, то сигнал тревоги будет звучать каждые 30 секунд, пока дверцы не будут закрыты.
- Если дверцы открыты в течение 10 минут без закрытия, внутренняя подсветка автоматически выключается.

Блокировка от детей

Эта функция предназначена для предотвращения вмешательства детей в управление прибором.

- Чтобы активировать функцию, нажмите и удерживайте кнопку **LOCK** в течение примерно 3 секунд. Загорится индикатор блокировки , указывая на то, что функция блокировки активирована.
- Для деактивации функции нажмите и удерживайте кнопку **LOCK** в течение примерно 3 секунд. Загорится индикатор разблокировки , указывая на то, что функция блокировки деактивирована.

Перед первым включением прибора

Перед первым использованием прибора вымойте внутреннюю часть рабочих камер теплой водой, чтобы удалить посторонние запахи, затем дайте просохнуть. Важно не использовать моющие средства или абразивные порошки, так как они могут повредить поверхности.

Повседневное использование

Расположите продукты питания в разных отсеках в соответствии с приведенной ниже таблицей.

Отсек холодильника	Тип продуктов питания
Дверцы / Дверные полки	• Продукты с натуральными консервантами, такие как джемы, соки, напитки, приправы. • Не храните скоропортящиеся продукты.
Зона свежести	• Фрукты, зелень и овощи следует помещать отдельно в контейнер овощей и фруктов. • Не храните бананы, лук, картофель, чеснок в холодильнике.
Полки холодильной камеры	• Молочные продукты, яйца, пирожные, паста, пицца • Продукты, которые не нуждаются в приготовлении, такие как готовые к употреблению продукты, мясные деликатесы.
Зона повышенной влажности	• Продукты, которым необходимо сохранять влажность и свежесть • Свежие фрукты и овощи.
Конвертируемая зона	• 3°C ~5°C: свежие фрукты, овощи. • 0°C ~ 2°C: напитки, пиво, красное вино. • -3° C ~ -1°C: охлажденные продукты для кратковременного хранения, такие как сырое мясо, рыба, морепродукты, пельмени.
Зона морозильной камеры	• Продукты питания для длительного хранения. • Морепродукты, рыба, мясо, пельмени, замороженная выпечка.

Разморозка продуктов

Продукты глубокой заморозки или замороженные продукты перед использованием можно разморозить в холодильной камере или при комнатной температуре, в зависимости от времени, доступного для этой операции.
Небольшие кусочки можно приготовить еще замороженными, но в этом случае приготовление займет больше времени.

Кубики льда

Данный холодильник может быть оснащен одной или несколькими формами для производства льда.

Аксессуары

Съемные полки

Стенки холодильника снабжены рядом направляющих, так что полки можно расположить по Вашему желанию.

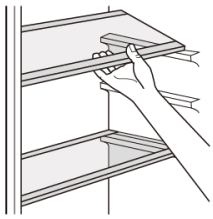

Расположение дверных полок

Чтобы обеспечить хранение упаковок с продуктами питания различных размеров, дверные полки могут располагаться на разной высоте. Чтобы отрегулировать их действуйте следующим образом: аккуратно тяните полку в направлении стрелок, пока она не освободится, затем переместите ее на необходимое место.

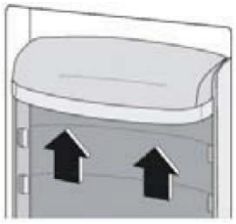

Рекомендации к настройке температуры

Рекомендации к настройке температуры		
Температура окружающей среды	Настройки температуры	
Лето (выше 38°C)	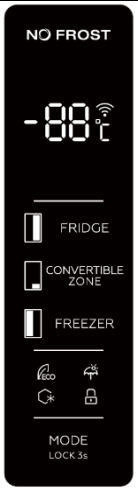	Холодильная камера 2°C Морозильная камера -20°C
Средняя температура		Холодильная камера 4°C Морозильная камера -18°C
Зима (ниже 16°C)		Холодильная камера 5°C Морозильная камера -18°C

- Приведенная выше информация по температурным настройкам носит рекомендательный характер.
- Настройка температуры конвертируемой зоны зависит от расположенных в ней продуктов питания.

Хранение продуктов

- При рекомендуемых настройках наилучшее время хранения в холодильнике составляет не более 3 дней.
- При рекомендуемых настройках наилучшее время хранения в морозильной камере составляет не более 1 месяца.
- Оптимальное время хранения может сократиться при других настройках.

Заморозка свежих продуктов

- Морозильная камера подходит для замораживания свежих продуктов и длительного хранения продуктов глубокой заморозки.
- Поместите свежие продукты, подлежащие замораживанию, в морозильную камеру.
- Максимальное количество продуктов, которые можно заморозить за 24 часа, указано на заводской табличке.
- Процесс замораживания длится 24 часа: в течение этого периода не добавляйте другие продукты, подлежащие замораживанию.

Хранение замороженных продуктов

При первом запуске или после длительного периода неиспользования, прежде чем поместить продукты питания в холодильник, дайте ему поработать не менее 2 часов на высоких настройках.

Важно! В случае случайного размораживания, например, если питание отключено дольше, чем указано в таблице технических характеристик, размороженные продукты должны быть употреблены или приготовлены, а затем повторно заморожены (после приготовления).

Полезные советы и подсказки

Чтобы помочь Вам максимально эффективно использовать процесс замораживания, вот несколько важных советов:

- Максимальное количество продуктов, которые могут быть заморожены за 24 часа, указано на заводской табличке.
- Процесс замораживания занимает 24 часа. В течение этого периода не следует добавлять никаких дополнительных продуктов, подлежащих замораживанию.
- Замораживайте только высококачественные, свежие и тщательно очищенные продукты питания.
- Готовьте пищу небольшими порциями, чтобы ее можно было быстро и полностью заморозить, а затем разморозить только в необходимом количестве
- Заверните продукты питания в алюминиевую фольгу или полиэтилен и убедитесь, что упаковки герметичны.
- Не допускайте соприкосновения свежих, размороженных продуктов с уже замороженными продуктами, чтобы избежать повышения температуры последних.
- Постные продукты хранятся лучше и дольше, чем жирные, соль сокращает срок хранения продуктов.
- Лед, если его употреблять сразу после извлечения из морозильной камеры, может привести к холодовой травме (ожогу) кожи.
- Желательно указывать дату замораживания на каждой отдельной упаковке с продуктами питания, чтобы Вы могли отслеживать сроки хранения.

Советы по хранению замороженных продуктов

- Убедитесь, что замороженные продукты были упакованы продавцом надлежащим образом.
- Убедитесь в том, что замороженные продукты попадут из продовольственного магазина в морозильную камеру в кратчайшие сроки.
- Не открывайте дверь часто и не оставляйте ее открытой дольше, чем это необходимо.
- Размороженная пища быстро портится и не может быть повторно заморожена.
- Не превышайте срок хранения, указанный производителем пищевых продуктов.

Советы по охлаждению свежих продуктов

- Не храните в холодильнике теплую пищу или испаряющиеся жидкости.
- Накрывайте или заворачивайте пищу, особенно если она имеет сильный запах.
- Готовые блюда: заверните в полиэтиленовые пакеты или фольгу и поместите на стеклянные полки над ящиком для овощей.
- В целях безопасности храните готовые блюда таким образом не более одного-двух дней.
- Приготовленные продукты, холодные блюда и т.д., должны быть всегда накрыты крышкой.
- Фрукты и овощи: должны быть тщательно очищены и помещены в специальный ящик (ящики).

- Масло и сыр: их следует поместить в специальные герметичные контейнеры или завернуть в алюминиевую фольгу или полиэтиленовые пакеты, чтобы исключить попадание воздуха.
- Бутылка для молока: у нее должна быть крышка, и ее следует хранить на дверных полках.
- Бананы, картофель, лук и чеснок, если они не упакованы, нельзя хранить в холодильнике.

Чистка устройства

Внутреннюю часть прибора, включая все аксессуары, следует регулярно очищать. **Осторожно!** Перед чисткой выключите прибор и выньте вилку из розетки, либо выключите или выньте автоматический выключатель или предохранитель. Не используйте пароочиститель для чистки холодильника. Горячие пары могут привести к повреждению пластиковых деталей. Влага может скапливаться в электрических компонентах, создавая опасность поражения электрическим током! Прибор должен быть тщательно высушен, прежде чем он будет снова введен в эксплуатацию.

Важно! Эфирные масла и органические растворители могут воздействовать на пластиковые детали, например, лимонный или апельсиновый сок, масляная кислота, моющие средства, содержащие уксусную кислоту.

- Не допускайте попадания таких веществ на детали прибора.
- Не используйте абразивные чистящие средства.
- На время чистки прибора достаньте продукты из морозильной камеры. Храните их в прохладном месте, хорошо укрытыми.
- Выключите прибор и выньте вилку из розетки на время чистки или обслуживания.
- Для чистки поверхностей и аксессуаров используйте мягкую ткань, смоченную водой. После чистки протрите сухой тканью.
- После того как прибор высохнет, его можно вернуть в эксплуатацию.

Устранение неисправностей

Внимание! В случае, если решить проблему не удалось, обратитесь незамедлительно в авторизованный сервисный центр Weissgauff.

Неисправность	Возможная причина	Устранение
Устройство не работает	Вилка не включена в розетку	Вставьте вилку в розетку
	Предохранитель перегорел или поврежден	Проверьте или замените предохранитель
	Розетка неисправна	Неисправная розетка должна быть заменена электриком
Прибор замораживает или охлаждает слишком сильно	Установлена слишком низкая температура или прибор работает в суперрежиме	Временно переведите регулятор температуры в более теплое положение
Продукты недостаточно заморожены	Температура не отрегулирована должным образом	Следуйте указаниям по регулировке температуры
	Дверь холодильника открыта в течение длительного времени	Открывайте дверь только при необходимости
	Большое количество продуктов размещено в холодильнике в течение суток	Установите более низкое значение температуры
	Устройство находится вблизи источника тепла	Следуйте требованиям инструкции к месту установки холодильника
Образование инея на уплотнителе двери	Уплотнение двери не герметично	Осторожно прогрейте слабо прилегающие участки уплотнителя двери феном и придайте уплотнителю необходимую форму
Шум во время работы	Холодильник не установлен по уровню	Отрегулируйте положение с помощью регулировочных ножек
	Холодильник касается стены или других предметов	Слегка отодвиньте устройство
	Компоненты, например, трубки, расположенные на задней стороне холодильника, касаются других компонентов или стены	Если необходимо аккуратно сдвиньте компоненты
Вода на полу	Сливное отверстие заблокировано	Очистите сливное отверстие и отводные каналы.

Технические характеристики

Тип устройства	Холодильник
Класс энергоэффективности	A+ (старый EU стандарт)/E (новый EU стандарт)
Климатический класс	SN-T
Уровень шума	39 дБ
Общий полезный объем	595 л
Полезный объем холодильной зоны	370 л
Полезный объем морозильной зоны	225 л
Полезный объем конвертируемой зоны	33 л
Хладагент	R600a
Управление температурой	Электронное
Внешний дисплей	Да
ECO	Да
Super Freezing	Да
Holiday	Да
Сигнализация открытой двери	Да
Холодильная камера	
Система разморозки	Автоматическая (No-Frost)
Система охлаждение воздушным потоком	Да
Контейнер для фруктов и овощей	2/3 (изменяется с учетом конвертируемой зоны)
Внутренняя подсветка	Да
Стеклянные полки	Да
Морозильная камера	
Система разморозки	Автоматическая (No-Frost)
Количество ящиков	2/3 (изменяется с учетом конвертируемой зоны)
Время сохранения температуры при отключении питания	10 часов
Мощность замораживания	15 кг/24 часа
Внутренняя подсветка	Да
Размеры и вес	
Размеры (ШхГхВ)	910x730x1770 мм
Вес, нетто	С металлической дверью: 90 кг, Со стеклянной дверью: 96 кг
Вес, в упаковке	С металлической дверью: 100 кг, Со стеклянной дверью: 105 кг

Продукт сертифицирован в соответствии с действующим техническим регламентом.
Производитель на свое усмотрение и без дополнительных уведомлений может менять комплектацию, внешний вид, страну производства и технические характеристики модели, следуя политике непрерывного улучшения качества выпускаемой продукции. Приобретенная Вами модель может отличаться от описанной в тексте данного руководства