Foster

Live the Quality

руководство по эксплуатации

Уважаемый Клиент,
Мы благодарим вас вас за выбор плиты Foster.
Ваш выбор это наш предмет гордости и удовлетворения.
В настоящем документы собраны рекомендации и инструкции, благодаря которым, вы сможете наилучшим образом использовать приобретенную плиту и продлить её срок использования. Мы просим вас уделить несколько минут внимания для сохранения эффективности продукта и для Вашего удовлетворения.

С уважением
Foster spa

Содержание

ПРЕДУПРЕЖДЕНИЯ ОБЩЕГО ХАРАКТЕРА
Рекомендации общего характера, перед первой установкой и по эксплуатации приобретённой плиты.

1. Предупреждения по эксплуатации 111
2. Предупреждения по технике безопасности 112
3. Предупреждения по утилизации 112
4. Узнайте ваш прибор 113

ИНСТРУКЦИИ ДЛЯ УСТАНОВЩИКА
Предназначены для квалифицированного технического персонала, выполняющего установку, подключение к работе и предварительные испытания.

5. Первая установка 114
6. Установка в рабочую поверхность 114
7. Крепление плиты к шкафу 116
8. Подключение плиты к сети газоснабжения 119
9. Вентиляция помещений 120
10. Вывод продуктов горения (всасывание) 121
11. Переход на другие виды газа 121
12. Настройка минимума 123
13. Электрическое подключение плиты 123

ИНСТРУКЦИИ ДЛЯ ПОЛЬЗОВАТЕЛЯ
Приводятся советы по эксплуатации, описание устройств управления и проведение операций по очистке и уходу за прибором.

14. Применение плиты 124
15. Очистка и техобслуживание 127

Перечень газовых плит 185

1. Предупреждения по эксплуатации

Настоящее руководство является неотъемлемой частью этого прибора. Необходимо сохранить его в целом виде в течении всего срока эксплуатации плиты. **Рекомендуем внимательно прочесть** документ и все указания, содержащиеся нём **перед использованием прибора**.

Установка должна быть выполнена квалифицированным персоналом и при полном соблюдении действующих нормативных требований. **Настоящий прибор** предусмотрен для домашнего применения и**соответствует действующим**директивам ЕС.

Прибор изготовлен для выполнения следующей функции: **ПРИГОТОВЛЕНИЕ И РАЗОГРЕВАНИЕ ЕДЫ; ЛЮБОЕ ДРУГЕ ПРИМЕНЕНИЕ СЧИТАЕТСЯ НЕРАЗРЕШЁННЫМ**.
Изготовитель снимает с себя любую ответственность при применении, не указанном в инструкциях.

- Никогда не использовать этот прибор для обогрева помещения.
- Не оставлять упаковку без присмотра в домашнем помещении.
- Разделить упаковочные материалы и доставить их в ближайший пункт сепарационного сбора.

Настоящий прибор имеет отметку, в соответствии с европейской директивой 2002/96/EC по отходам, бытовым электроприборам или электронным приборам (waste electrical and electronic equipment - WEEE). Настоящая директива определяет нормативные требования по реутилизации бытовых приборов и действует по всей территории Европейского Союза.

Идентификационная табличка, с техническими данными, серийным номером и маркировкой **находится под картером** [Рис. 1].

НИКОГДА НЕ СНИМАТЬ ТАБЛИЧКУ.

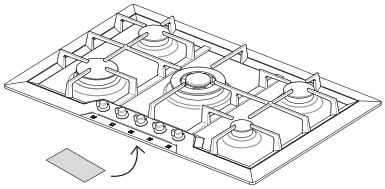

Рис. 1: *положение идентификационной таблички*

Серийный номер газовых варочных поверхностей Foster состоит из десяти символов: первые два символа показывают год производства, два вторых - месяц производства, последние шесть цифр символизируют возрастающий порядковый номер и принадлежность конкретного изделия к конкретной партии товара. Пример: 1011000124 - 124 ое изделие данной модели, произведенно в ноябре 2010 года.

2. Предупреждения по технике безопасности

В ваших интересах и для вашей безопасности, **установлено законом, что установка и техобслуживание всех электрических и газовых приборов, должны быть выполнены в соответствии с действующими нормативными требованиями и предписаниями местных энергетических компаний.**

- Газовые или электрические приборы должны быть отключены компетентным персоналом.
- Розетка, подключаемая к кабелю электропитания и соответствующая розетка должны быть одного типа и соответствовать действующим нормативным требованиям.
- Розетка должна быть доступна, когда прибор установлен.
- Не тянуть за кабель, чтобы изъять штепсель из розетки.
- Необходимо подключение к заземлению согласно предусмотренным правилам безопасности электросистемы.
- Не закрывать вентиляционных отверстий и отверстий для утилизации тепла.

Сразу после установки выполнить испытательные работы, следуя приведённым ниже инструкциям. **В случае поломки, отключить прибор от сети электропитания, и обратиться в ближайший пункт технической поддержки: НЕ ПЫТАЙТЕСЬ ПОЧИНИТЬ ПРИБОР.**

Во время применения прибор сильно нагревается. Для любой операции рекомендуется использовать теплоизолирующие перчатки. Этот прибор не предназначен для использования людьми (включая детей) с умственными или двигательными способностями, или с отсутствием знаний и опыта, если они не находятся под наблюдением или не обучены пользованию прибором лицами, ответственными за их безопасность. **СЛЕДИТЕ ЗА ДЕТЬМИ, НЕ ПОЗВОЛЯЯ ИМ ИГРАТЬ С ПРИБОРОМ.**

Изготовитель снимает с себя любую ответственность, за урон, нанесённый персоналу или за материальный ущерб, вызванный несоблюдением настоящих правил, или при разборке прибора, а также при использовании неоригинальных запчастей.

3. Предупреждения по утилизации

НАШЕ БЕРЕЖНОЕ ОТНОШЕНИЕ К ПРИРОДЕ

Для упаковки нашей продукции используются не загрязняющие материалы, а следователь-

но, совместимые со окружающей средой и утилизируемые. Для правильной утилизации упаковки, просим вас сотрудничать с нами. Получите информацию у нашего дистрибьютора или у компетентной организации для получения адресов для сбора, рециркуляции и утилизации.



НИКОГДА НЕ ОСТАВЛЯТЬ УПАКОВКУ ИЛИ ЕЁ КОМПОНЕНТЫ. ОНИ ЯВЛЯЮТСЯ ИСТОЧНИКОМ ОПАСНОСТИ УДУШЬЯ ДЛЯ ДЕТЕЙ, А ПРЕЖДЕ ВСЕГО, ПЛАСТИКОВЫЕ ПАКЕТЫ.

Ваш старый прибор тоже должен быть правильно утилизирован, чтобы предотвратить негативного влияния на окружающую среду и на здоровье, которые могут при неправильной утилизации.



ВАЖНО: настоящий прибор не может рассматриваться как бытовые отходы. Передать старый прибор в региональное представительство для сбора отработанных бытовых электроприборов. Правильная утилизация позволяет утилизировать ценные материалы. Также необходимо отсоединить кабель от сети электропитания и изъять его вместе с штепселем.

4. Узнайте ваш прибор

В конечной части настоящего руководства, **Перечисление газовых плит** [Стр. 127], собраны все чертежи плит Foster, находящихся на данный момент в производстве.

Мы просим вас узнать рисунок приобретённой вами плитки, чтобы хорошо знать основные технико-функциональные характеристики.

Чтобы упростить процесс поиска, плиты разделены на макро-семейства:

- **Традиционные встраиваемые плиты**: «кромка 8 мм», «кромка Q4» и «слегка выступающая кромка»;
- **Традиционные полностью встраиваемые:** кромка «на одном уровне».

Первая группа, вне зависимости от вида кромки **имеет простое традиционное встраиваемое отверстие**. Плиты с кромкой «на одном уровне» имеют более сложный рисунок, чтобы выполнить отверстие «по размеру», то есть должно иметь необходимое отверстие для установки кромки плиты таким образом, чтобы она была на одном уровне с рабочей поверхностью.

На всех рисунках есть число **обозначающее количество горелок**. Настоящие числа **обозначают вид горелки**. Мощность горелок, приобретённой Вами плиты, указана в таблице мощности в зависимости от используемого газа [Стр. 127].

РУССКИЙ

5. Первая установка

Не оставлять упаковку без присмотра в домашнем помещении. **Разделить упаковочные материалы и доставить их в ближайший пункт сепарационного сбора.**

Чтобы удалить все остатки производства, рекомендуется очистить прибор.

Более подробная информация об очистке приводится в **Глава15** [Стр. 127].

6. Установка в рабочую поверхность

Следующие процедуры требуют кладки и/или столярных работ и следовательно, должны быть произведены квалифицированным техническим персоналом. Установка выполняется из различных материалов, таких как кирпичная кладка, металл, цельное дерево и дерево пластиковым ламинатом, но любой материал должен быть устойчивым к высоким температурам (T 100°C).

6.1 Установка в опорную структуру (рабочей поверхности) плиты с традиционной установкой (кромка 8 мм, кромка Q4, слегка выступающая кромка)

Выполнить отверстие на опорной поверхности мебели, размеры и положение указаны ниже и показаны на рисунке [Рис. 2].

Размеры встраиваемого отверстия приведены в разделе **Перечень Газовых плит - модели с традиционной установкой** [Стр. 127], в соответствии с рисунком приобретённой Вами плиты.

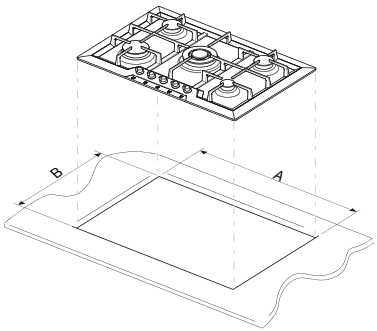

Рис. 2: *выполнение отверстия для вставки*

- Расстояние газовой плиты от задней кромки должно быть не менее 50 мм;
- Расстояние плиты от стенок, которые превышают по высоте рабочую поверхность, должно быть не менее 100 мм;
- В том случае, если над варочной панелью устанавливается вытяжка, руководствоваться инструкциями по монтажу кухонной вытяжки, в которых указано надлежащее минимальное расстояние, которое необходимо соблюдать.

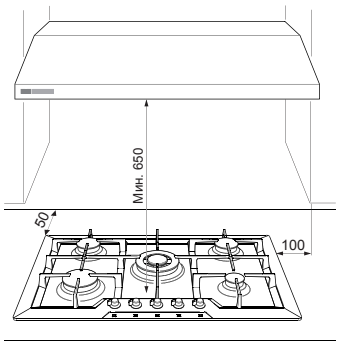

Рис. 3: *расстояния плиты*

- Аккуратно установить изолирующий уплотнитель, входящий в оснащение, на внешний периметр отверстия, выполненного на поверхности, слегка надавливая рукой, прижать уплотнитель по всей поверхности [Рис. 4].
- После выполнения этих операций, использовать скобы, входящие в оснащение, чтобы закрепить плиту к структуре. Обратиться к параграфу «**Крепление плиты к шкафу**» [Стр. 119].

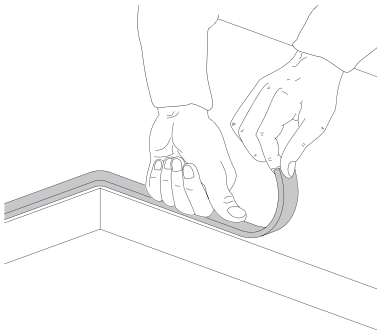

Рис. 4: *установка изоляционного уплотнителя*

6.2 Установка в опорную структуру (рабочую поверхность) с установкой плиты в один уровень (кромка filotop)

Этот тип поверхности нуждается **во фрезеровании поверхности на глубину 1,5 мм**, размеры приведены на чертеже плиты, в разделе **Перечень газовых плит - Модели, встраиваемые в один уровень** [Стр. 127]. Выступ необходим для установки кромки плиты таким образом, чтобы она была на одном уровне с рабочей поверхностью.

- Аккуратно очистить фрезерованную поверхность.
- Перед установкой плиты необходимо на всю фразированную поверхность герметизирующий уплотнитель, входящий в оснащение [Рис. 5].
- После выполнения этих операций, использовать скобы, входящие в оснащение, чтобы закрепить плиту к структуре. Обратиться к параграфу «**Крепление плиты к шкафу**» [Стр. 119].

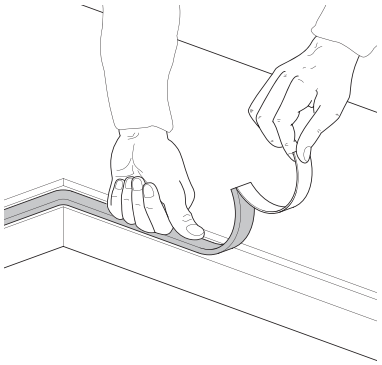

Рис. 5: *установка изоляционного уплотнителя*

Между внешними размерами поверхности из нержавеющей стали и внутренними размерами понижения, предусмотрен зазор, не менее чем в 0,5 мм, который должен быть соблюдён во время установки. Температуры, достигаемые при использовании плиты, приводит к незначительному удлинению стальной панели, и следовательно, предусмотренный зазор позволяет избежать натяжения. Что касается рабочей поверхности мебели, температуры, выделяемые плитой, как в разрезе, так и на контактной поверхности - совсем не высокие. Настоятельно рекомендуется устанавливать плиты в один уровень только на полностью водоотталкивающие материалы.

7. Крепление плиты к шкафу

Закрепить крюки, входящие в оснащение на скобы под прибором, как показано далее. Крюки, входящие в оснащение, позволяют закрепить к поверхности толщиной от 30 до 40 мм.

ВАЖНО:

- Для крепления этого продукта к опорной структуре, рекомендуется **не использовать механических или электрических шуруповёртов** и не прилагать значительных усилий на органы крепления.
- Поверхность, находящаяся под прибором, должна находится не менее чем на расстоянии 5 мм о дна **и должна иметь отверстия для газовой трубы и электропроводки, не менее чем 50x50 мм.**
- **Если изделие устанавливается над печью**, **она должна быть оснащена вентилятором охлаждения.**

7.1 Неподвижные крюки

Позволяют закрепить плиты с помощью крепёжных скоб в определённых точках.

Стандартная кромка (8 мм)

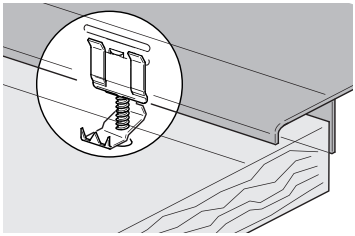



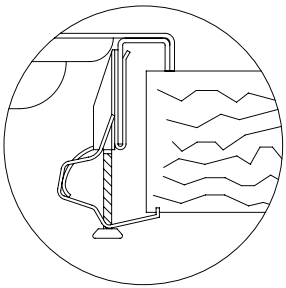

Кромка Q4 (4 мм)

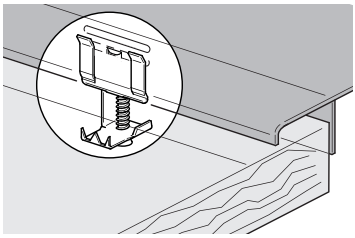



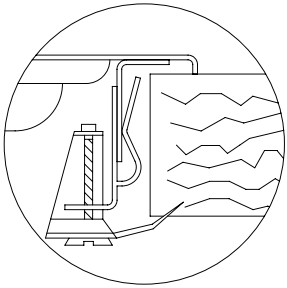

Стандартная кромка (3 мм)

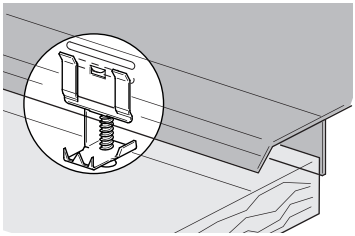



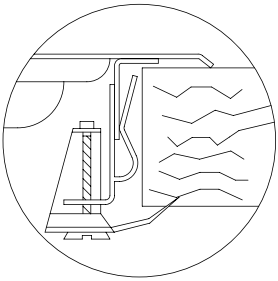

Кромка на одном уровне

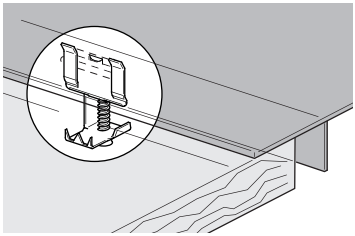



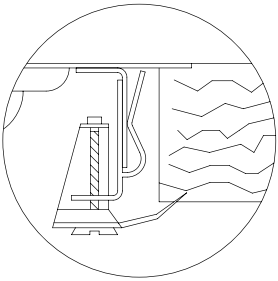

Ввести крючок B в скобу A приваренную к поверхности, блокировать её в специальные отверстия, которые выполняют функции вставки (для поверхности толщиной 30 мм, блокировать крюк в самое верхнее отверстие скобы; для поверхности толщиной 40 мм, блокировать крюк в самое нижнее отверстие скобы).

Повернуть шпонку C, пока она не будет находится под столешницей, затем, затянуть болт D.

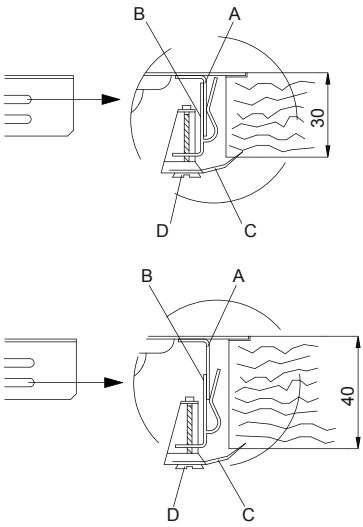

7.2 Передвижные крюки

Позволяют закрепить плиты без установленных точек крепления.

Стандартная кромка (8 мм)

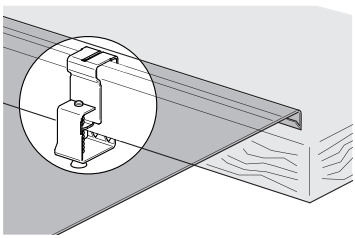



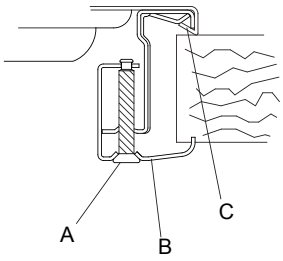

Кромка на одном уровне - Q4 (только для серии S4000)

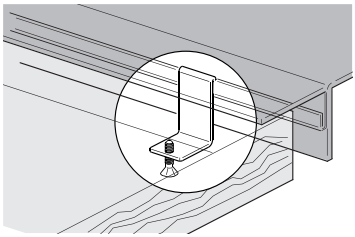

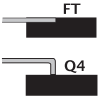

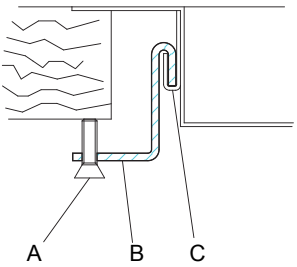

Ввести крюк B в передвижную направляющую C.
Вручную блокировать крюк с помощью болта A.

7.3 Неподвижные скобы

Позволяют закрепить плиты в установленных точках крепления.

Стандартная кромка (8 мм)

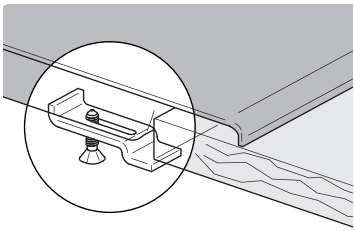



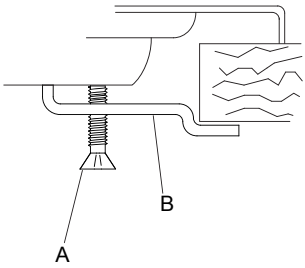

Ввести скобу B в специальное гнездо поверхности.
Вручную блокировать скобу с помощью болта A.

8. Подключение плиты к сети газоснабжения

Необходимо, чтобы система газоснабжения соответствовала местным действующим нормативным требованиям.

Необходимо проверить совместимость местных условий распределения (тип и давление газа) с настройками прибора.

ВАЖНО: Если прибор устанавливается на печь, газовый трубопровод не должен проходить с задней стороны печи, чтобы он не нагревался.

Подключение к сети газового снабжения может быть выполнено с помощью **жёсткой медной трубы** или **с помощью гибкой стальной трубы** на непрерывную стену и в соответствии с предписаниями, [Рис. 6]. В любом случае, **каждая труба, подключаемая к системе газоснабжения, должна быть оснащена защитным отсекающим вентилем.**

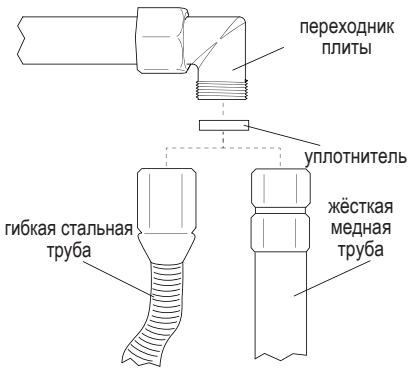

Рис. 6: *подключение к сети газового снабжения*

ВАЖНО: Установить уплотнитель между переходником на поверхности и соединительной трубой.

- **Если используется гибкая стальная труба**, она должна быть установлена таким образом, чтобы соприкасалась со стенкой шкафа, а проходила по свободному пространству и могла проверяться по всей длине. Длина гибкой трубы должна быть менее 2 метров.
- Газовый переходник с резьбой 1/2" gas ISO R7 конический.

После того, как прибор подключен к газовой сети**, проверить герметичность переходников** с помощью мыльного раствора.
АБСОЛЮТНО ЗАПРЕЩЕНО ПРОВЕРЯТЬ ГЕРМЕТИЧНОСТЬ С ПОМОЩЬЮ ОГНЯ.

Плита прошла испытания с газом метаном G20 (2H) при давлении 20 мбар. Для питания с другим видами газа, смотреть таблицу **Переход на другие виды газа** [Стр. 121].

8.1 Подключение к разжиженному газу

Использовать регулятор давления и выполнить подключение на баллоне, согласно предписаниям, установленным действующими нормативными требованиями.

Проверить, что давление питания не выходит за ограничения, приведённые в таблице. **Переход на другие виды газа** [Стр. 121]. Как и в предыдущем случае, подключение должно производится жёсткой медной трубой или гибкой стальной трубой на сплошной стене.

9. Вентиляция помещений

ВАЖНО: Прибор может быть установлен только в постоянно проветриваемых помещения, как предусмотрено действующим нормативными требованиями.

10. Вывод продуктов горения (всасывание)

Дымоудаление продуктов горение должно обеспечиваться с помощью всасывающих устройств, подключенных к камину с эффективной натуральной вытяжкой или с помощью форсированной вытяжки.

Эффективная система всасывания требует тщательного проектирования специалистами, соблюдая положения и расстояния, указанные в стандарте.

ВАЖНО: По завершении установки, монтажник должен выдать сертификат соответствия.

11. Переход на другие виды газа

Вид газа	Горелка			Номинальная мощность (KW)	Номинальное потребление (г/ч)	Форсунка (ø мм)	Мин. номинальная мощность (KW)
	Серия	N.	П.				
ГАЗ СНГ G30/G31 28÷30/37 мбар	II	2	Вспомогательный	1,00	73	0,50	0,52
		3	Полубыстрый	1,75	127	0,65	0,52
		4	Быстрый	2,70	196	0,80	0,90
		5	Тройной венец	3,50	254	0,95	1,80
		10	Dual	4,50	328	вн 0,46 / внеш 0,66	вн 0,46 / внеш 0,66
	III	6	Вспомогательный	1,10	80	0,52	0,52
		7	Полубыстрый	1,75	127	0,65	0,52
		8	Быстрый	3,00	218	0,85	0,90
		9	Тройной венец	3,80	276	0,98	1,80
	AE	11	Вспомогательный	1,00	73	0,50	0,52
		12	Полубыстрый	1,75	127	0,65	0,52
		13	Быстрый	3,00	218	0,85	0,90
		14	Двойной венец	5,00	364	вн 0,46 / внеш 0,95	вн 0,30 / внеш 1,40

Вид газа	Горелка			Номинальная мощность (KW)	Номинальное потребление (г/ч)	Форсунка (ø мм)	Мин. номинальная мощность (KW)
	Серия	N.	П.				
ГАЗ МЕТАН G20 20 мбар	II	2	Вспомогательный	1,00	95	0,72	0,52
		3	Полубыстрый	1,75	167	0,97	0,52
		4	Быстрый	2,70	257	1,08	0,90
		5	Тройной венец	3,50	333	1,35	1,80
		10	Dual	4,50	429	вн 0,72 / внеш 1,02	вн 0,46 / внеш 0,66
	III	6	Вспомогательный	1,10	105	0,73	0,52
		7	Полубыстрый	1,75	167	0,98	0,52
		8	Быстрый	3,00	285	1,26	0,90
		9	Тройной венец	3,80	362	1,35	1,80
	AE	11	Вспомогательный	1,00	95	0,72	0,52
		12	Полубыстрый	1,75	167	0,97	0,52
		13	Быстрый	3,00	285	1,32	0,90
		14	Двойной венец	5,00	476	вн 0,75 / внеш 1,58	вн 0,30 / внеш 1,40

Прибор прошёл испытания с газом метаном G20 (2H) при давлении 20 мбар. При работе с другим видами газа, необходимо заменить сопла и отрегулировать минимальное пламя на газовых вентилях. Для замены сопел, необходимо действовать, как описано в следующих параграфах.

11.1 Замена сопел плиты

ВАЖНО: Перед выполнением операций, следует всегда проверять, что прибор подключен к сети электропитания.

1. Изъять решётки, снять все накладки и пламерассекатели.
2. С помощью трубного ключа 7 мм отвинтить сопла горелок [Рис. 7].
3. Приступить к замене сопел горелок, согласно используемому газу (таблица «**Переход к другим видам газа**» [Стр. 121]).
4. Правильно установить горелки по местам.

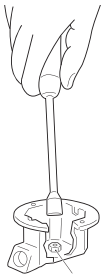

Рис. 7: *замена сопел*

ВАЖНО: После настройки на газ, не предусмотренный при установки, заменить этикетку, установленную на картере прибора с характеристиками нового газа.

12. Настройка минимума

Инструкции по газопроводу и метану

1. Включить горелки и перевести на минимальную позицию.
2. Изъять рукоятку газового вентиля и с помощью настроечного болта [Рис. 8] который находится внутри или сбоку штока крана (в зависимости от моделей) достигнуть минимального регулярного пламени.
3. Установить на место рукоятку и проверить стабильность пламени горелки (для этого быстро повернуть рукоятку с положения максимума на минимум, пламя не должно потухнуть).
4. Повторить операцию на всех газовых вентилях.

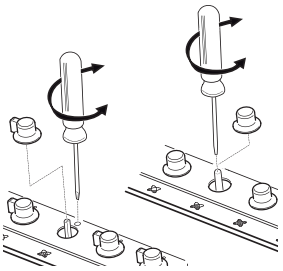

Рис. 8: *настройка минимума*

Инструкции для разжиженного газа (СНГ)

Полностью завинтить по часовой стрелке болт, находящейся внутри или сбоку штока вентиля (в зависимости от моделей).

13. Электрическое подключение плиты

ВАЖНО: Перед тем, как выполнить следующие операции, проверить, что напряжение и параметры линии электропитания соответствуют характеристикам, указанным на табличке под картером прибора. **Настоящую табличку нельзя никогда снимать.**

Необходимо подключение к заземлению согласно предусмотренным правилам безопасности электросистемы.

- Для прямого подсоединении аппаратуры к сети электропитания, необходимо предусмотреть установку защитного устройства, которое обеспечивает отключение электропитания, с размыканием контактов на достаточное расстояние, обеспечивающее полное отключение электропитания в условиях перенапряжения категории III, в соответствии с нормами монтажа.
- Если используется подключение через штепсель и розетку, проверить, что они относятся к одному типу. **Не использовать редукционные передачи, переходник или отклонители, так как они могут сильно нагреваться и перегорать.**

ВАЖНО:Изготовитель снимает с себя любую ответственность, за урон, нанесённый персоналу или за материальный ущерб, вызванный несоблюдением настоящих правил, или при разборке прибора.

В случае замены кабеля питания, должен использоваться кабель типа H05RR-F с сечением 3x0,75 mm^2.

14. Применение плиты

14.1 Включение конфорок

Перед тем как включить конфорки плиты, проверить, что правильно установлены пламерассекатели с соответствующими накладками.

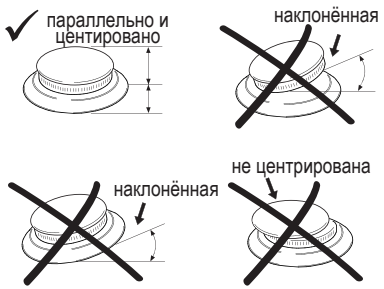

Рис. 9: *положение пламерассекателей*

На некоторых плитах установлены новые конфорки, которые относятся к «серии III». Блокирующая система между крышкой и (B) и пламерассекталем (A) гарантирует полное позиционирование и высокую практичность при очистке.

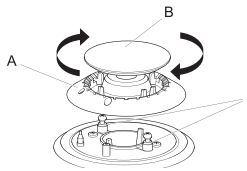

Рис. 10: *позиционирование конфорок серии III*

Верхняя крышка (B) конфорок должна находится в специальном гнезде с двумя вводными отметками над двумя столбиками, (C) и закрутить по часовой стрелке.

На каждой рукоятке указана соответствующая конфорка. Прибор оснащён устройством электрического включения. Достаточно нажать и повернуть рукоятку влево на значок максимального пламени, до включения. Если включения не происходит в первые 15 секунд, установить рукоятку на ● **[chiuso] (закрыто)** и не пытаться включать в течении следующих 60 секунд.

После включения, держать рукоятку нажатой в течении нескольких секунд для термопара нагрелась. Конфорка может выключиться в момент отпускания рукоятки: это означает, что термопара недостаточно нагрелась. По прошествии нескольких секунд повторить операции, но удерживать рукоятку больше времени. После включении конфорки, пламя можно отрегулировать по необходимости.

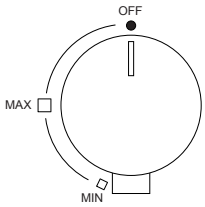

Рис. 11: *стандартная рукоятка горелки*

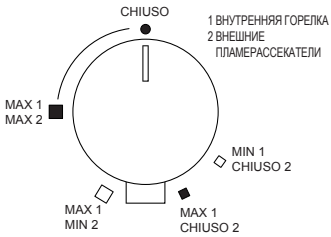

Рис. 12: *рукоятка конфорки dual (S4000) / двойной пламерассекатель*

По завершении каждого использования плиты, всегда проверять, что управляющие рукоятки находятся в положении ● **[chiuso] (закрыто)**.

Если конфорка случайно выключается, через 20 секунд срабатывает предохранительное устройство и блокируется выход газа, даже если кран открыт. В этом случае, установить рукоятку в положение ● **[chiuso] (закрыто)** и не пытаться повторно включить горелку в течении следующих 60 секунд.

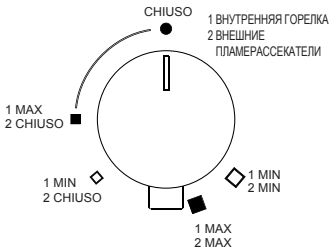

Рис. 13: *рукоятка конфорки dual (GIOTTO/VULCANO)*

14.2 Практические советы по использованию конфорок

Для лучшей производительности конфорок и для меньшего потребления газа, необходимо использовать посуду с плоским и ровным дном, с крышкой, и в соответствии с размером конфорки, чтобы пламя не выходило за края (смотреть параграф **«Диаметр посуды»** [Стр. 126]). В момент кипения, понизить пламя, чтобы жидкость не вышла за края посуды.

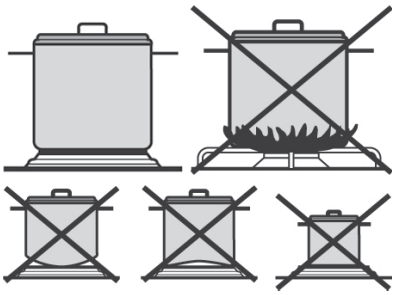

Рис. 14: *использование посуды*

Во время приготовления пищи, чтобы избежать ожогов или повреждения рабочей поверхности, из-за высокой температуры, вся кастрюли и сковородки не должны превышать размеров, указанных в параграфе **«Диаметр посуды»** [Стр. 126]). Не нагревать пустые кастрюли и сковородки, так как они могут перегреться.

Уделить особое внимание при использовании масел или жиров, так при нагреве, они могут воспламениться. При возгорании посуды с жиром или маслом, не тушить водой, так как это может привести с ожогом; выключить пламя и закрыть посуду мокрой тряпкой и отключить прибор от сети электропитания.

14.3 Диаметр посуды

- Вспомогательная конфорка: от 6 до 14 см
- Полубыстрая конфорка от 15 до 20 см
- Быстрая горелка: от 21 до 26 см
- Конфорки с двойным пламерассекателем, тройным пламерассекателем, dual: от 24 до 28 см

Во время работы, плита вырабатывает тепло и влажность в помещении, где она установлена. Проверить, что кухня достаточно проветривается. Длительное использование прибора с некоторыми или со всеми конфорками может потребовать дополнительной вентиляции, например, понадобиться открыть окно и/или увеличить мощность всасывания вытяжки.

15. Очистка и техобслуживание

Не использовать струю пара для очистки прибора.

Перед каждой операцией необходимо отключить прибор от сети электропитания.

Не оставлять на стальных деталях, на решётках и на других компонентах кислотные или щелочные вещества (уксус, лимонный сок, соль, томатный сок...)

15.1 Очистка поверхностей из нержавеющей стали

Для хорошо сохранения нержавеющей стали, необходимо производить регулярную очистку после каждого применения, когда поверхность остынет.

15.1.1 Ежедневная очистка

Для очистки и сохранности поверхности из нержавеющей стали, использовать только продукты, не содержащие абразивных, кислотных веществ и хлора.
Режим эксплуатации: нанести продукт на влажную ткань и протереть поверхность, аккуратно ополоснуть и высушить мягкой материей или замшей.

15.1.2 Пятна или остатки еды

Не использовать ни в коем случае металлические мочалки или скребки, чтобы не повредить поверхности. Использовать нормальные продукты для стали, не абразивные, при необходимости использовать деревянные или пластмассовые инструменты. Аккуратно ополоснуть и высушить мягкой тканью или замшей.
Для очистки стали рекомендуется использовать Foster Steel Clean; для получения об этом продукте более подробной информации, обратиться в центр технической поддержки.
Не использовать такие химические средства, как спрей для духовой печи или пятновыводители.

15.2 Очистка компонентов газовой системы

Решётки, накладки и пламерассекатели легко снимаются для очистки: Промыть в горячей воде и моющем средстве, удалить затвердевшие остатки пищи и немедленно высушить полотенцем. Установить накладки на пламерассекатели. Чугунные компоненты, такие как решётки и горелки, нельзя мыть в посудомоечной машине.

Чтобы обеспечить работу свечей зажигания и термопар, они должны быть хорошо очищены. Часто проверять и при необходимости очищать влажной тканьё и высушить. Затвердевшие остатки пищи необходимо удалить деревянной зубочисткой или иглой.

Foster S.P.A. не несёт ответственности за неточности, вызванные ошибкой печати, в настоящей брошюре. Оставляет за собой право, вносить изменения, которые посчитает необходимыми или полезными, даже в интересах потребителей, что не понесёт негативного влияния на функциональность и безопасность.

Перечень газовых плит

Условные обозначения			
Серия	№	Конфорка	Мощность (Вт)
	1	Регулирующая ручка	
II	2	Вспомогательный	1.000
	3	Полубыстрый	1.750
	4	Быстрый	2.700
	5	Тройной венец	3.500
	10	Dual	4.500
III	6	Вспомогательный	1.100
	7	Полубыстрый	1.750
	8	Быстрый	3.000
	9	Тройной венец	3.800
AE	11	Вспомогательный	1.100
	12	Полубыстрый	1.750
	13	Быстрый	3.000
	14	Двойной венец	5.000

Тип кромки

Стандартная кромка (8 мм) STD

Кромка Q4 (4 мм) Q4

Стандартная кромка (3 мм) SF

Кромка на одном уровне FT

Отверстия для встраивания

STD Q4 SF

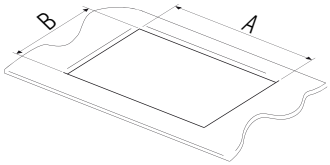

A = ширина - B = глубина

Rekapitulace plynových varných ploch

Vysvětlivky			
Série	Čís.	Hořák	Výkon (W)
	1	Ovládací knoflík	
II	2	Pomocný	1.000
	3	Polorychlý	1.750
	4	Rychlý	2.700
	5	Trojitá koruna	3.500
	10	Dual	4.500
III	6	Pomocný	1.100
	7	Polorychlý	1.750
	8	Rychlý	3.000
	9	Trojitá koruna	3.800
AE	11	Pomocný	1.100
	12	Polorychlý	1.750
	13	Rychlý	3.000
	14	Dvojitá koruna	5.000

Typ okraje

Standardní okraj (8 mm) STD

Okraj Q4 (4 mm) Q4

Okraj napůl v rovině s horní plochou (3 mm) SF

Okraj v rovině s horní plochou FT

Díry pro upevnění

STD Q4 SF

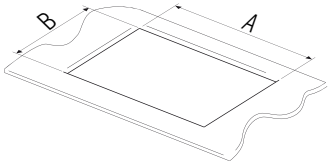

A = šířka - B = hloubka

1.1 4000

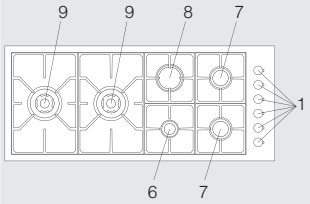

Q4 N7272V

A = 1160 mm
B = 480 mm

FT N7272V

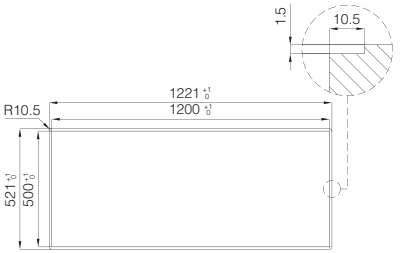

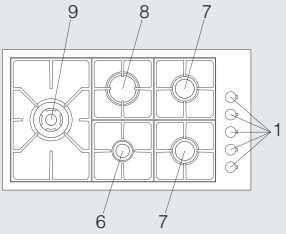

Q4 N7252V

A = 860 mm
B = 480 mm

FT N7252V

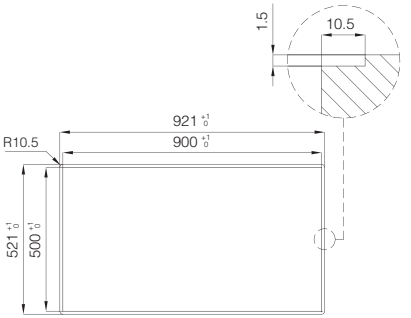

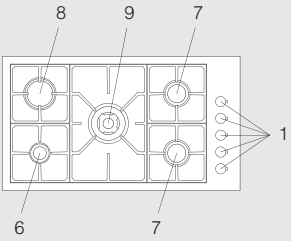

Q4 N7270V

A = 860 mm
B = 480 mm

FT N7270V

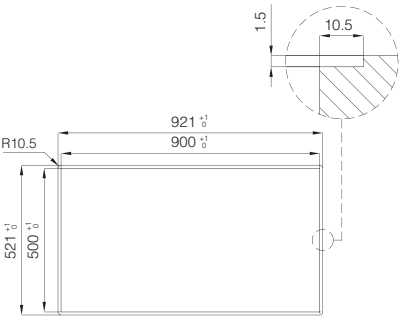

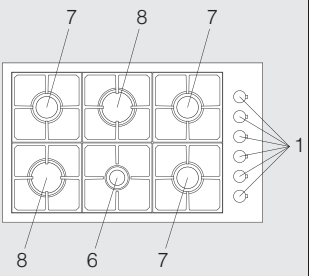

Q4 N7253V

A = 830 mm
B = 480 mm

FT N7253V

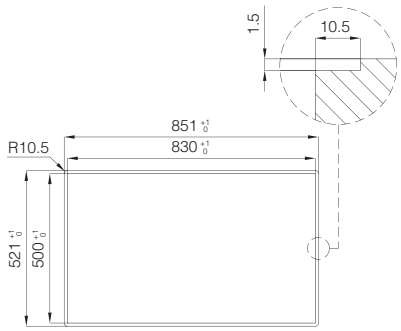

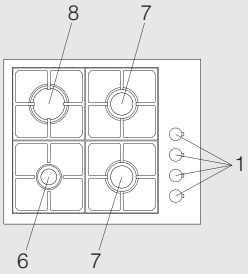

Q4 N7251V

A = 560mm
B = 480 mm

FT N7251V

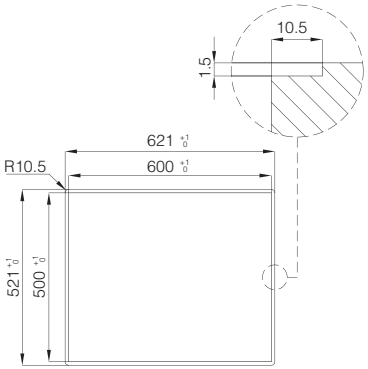

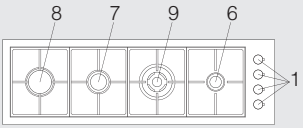

Q4 N7254V

A = 1159 mm
B = 348 mm

SF N7254V

A = 1162
B = 351 mm

FT N7254V

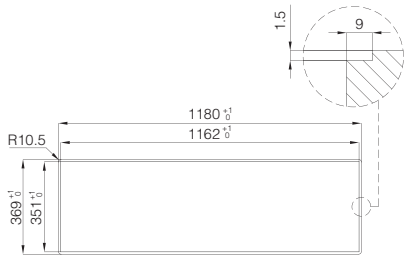

Foster

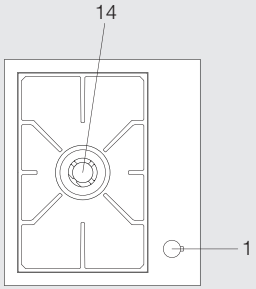

Q4 N7278V-AEO

A = 430 mm
B = 480 mm

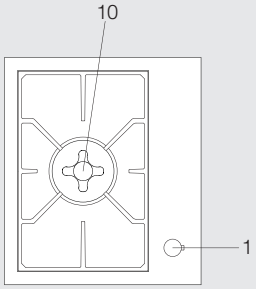

Q4 N7277V

A = 430 mm
B = 480 mm

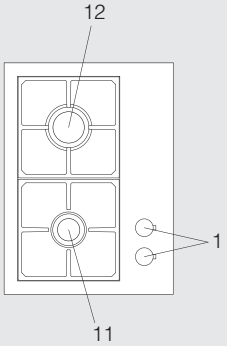

Q4 N7276V-AEO

A = 360 mm
B = 480 mm

1.2 QUADRA

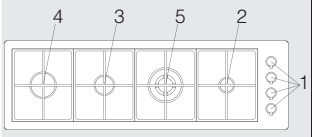

SF N7215V

A = 1162 mm
B = 351 mm

FT N7214V

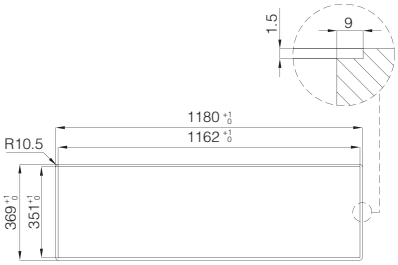

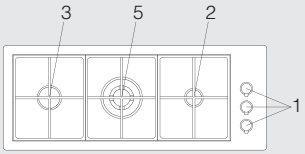

SF N7211V

A = 862 mm
B = 351 mm

FT N7211V

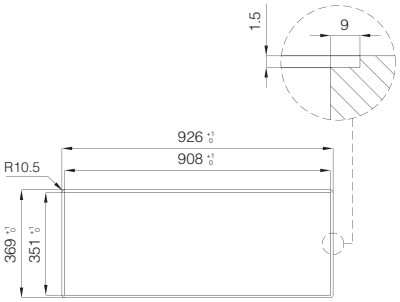

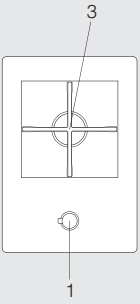

SF N7221V

A = 309 mm
B = 454 mm

FT N7221V

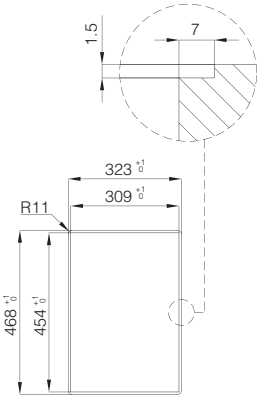

Foster

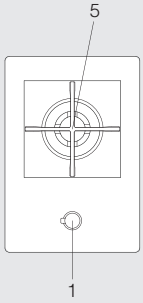

SF N7223V

A = 309 mm
B = 454 mm

FT N7223V

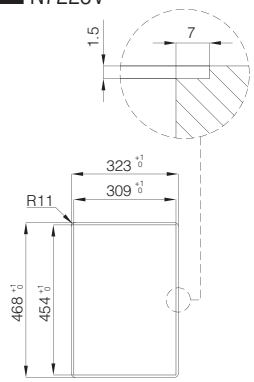

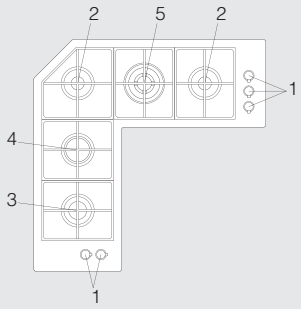

SF N7238V

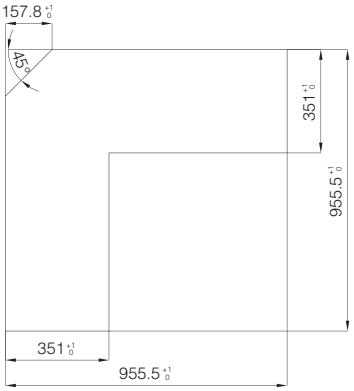

FT N7238V

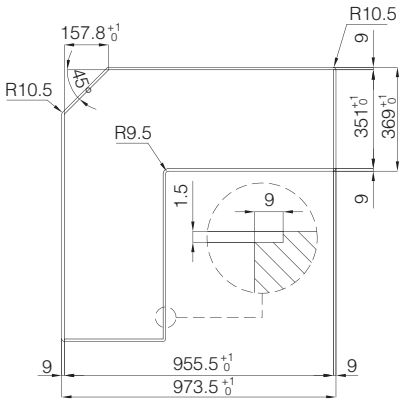

1.3 KE

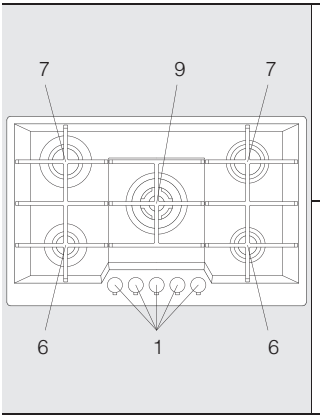

STD
N7603VKE

A = 840 mm
B = 480 mm

STD
N7600VKE

SF
N7600VKE

A = 770 mm
B = 480 mm

FT
N7600VKE

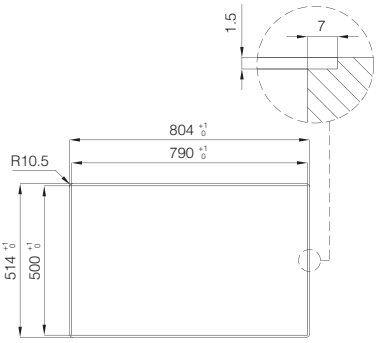

1.4 KS

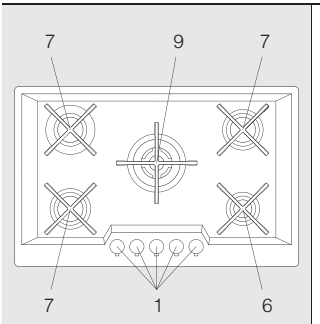

STD
N7610V

A = 770 mm
B = 480 mm

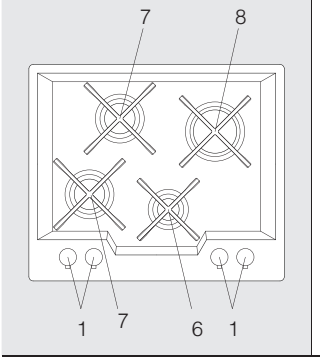

STD
N7615V

A = 560 mm
B = 480 mm

Foster

1.5 PROFESSIONALE

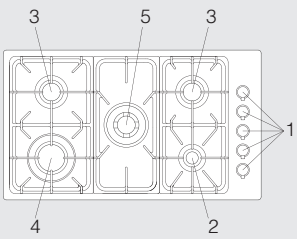

STD N7055V-10

SF N7055V-10

A = 840 mm
B = 480 mm

FT N7055V-10

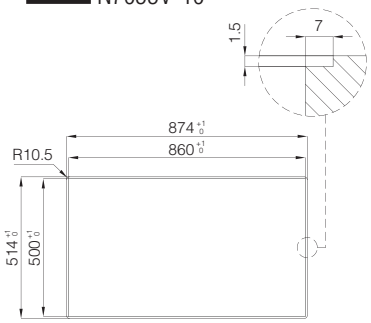

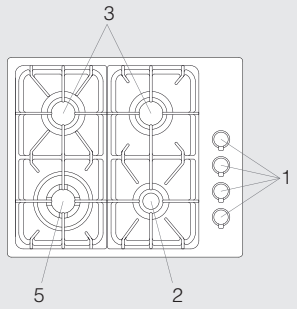

STD N7053V-10

SF

A = 560 mm
B = 480 mm

FT N7053V-10

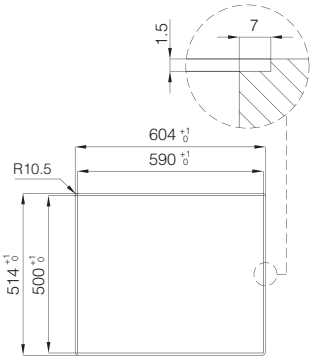

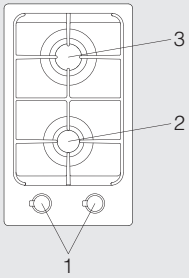

STD N7062V-08

A = 270 mm
B = 480 mm

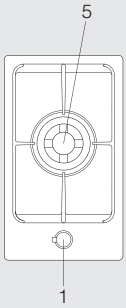

STD N7061V-08

A = 270 mm
B = 480 mm

1.6 LISA

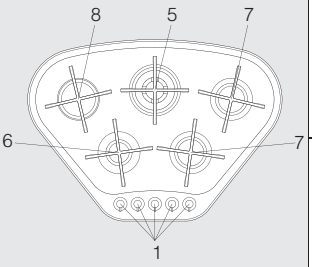

SF N7290V

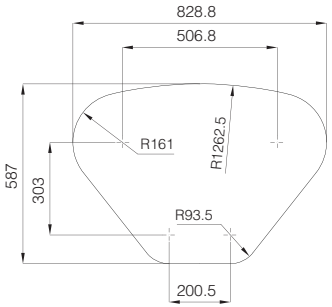

FT N7290V

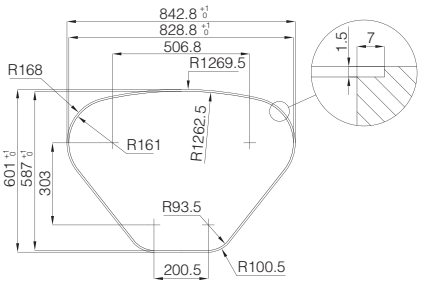

1.7 FAUST

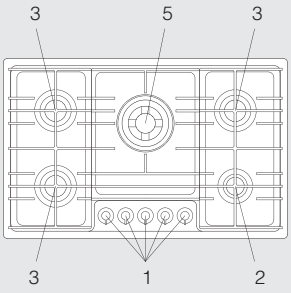

STD N7075V

SF N7048V

A = 770 mm
B = 480 mm

FT N7047VFT1

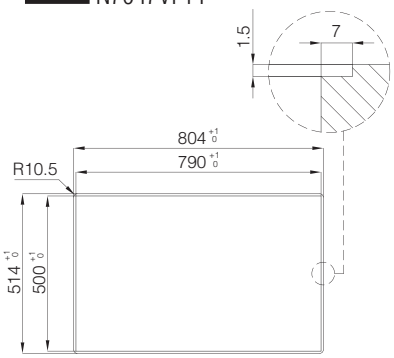

1.8 ELEONORA

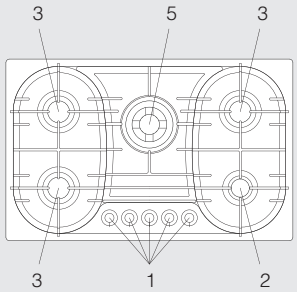

STD N7095V

A = 770 mm
B = 480 mm

STD N7295V

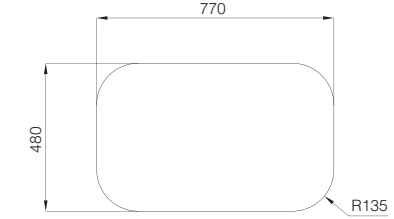

FT N7296VFT

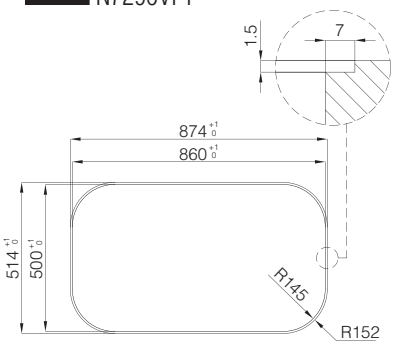

1.9 VULCANO

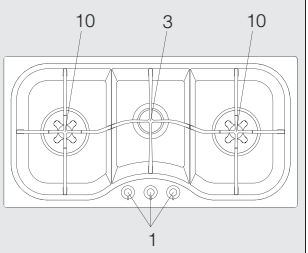

STD
N7097V

A = 950 mm
B = 480 mm

FT
N7297V

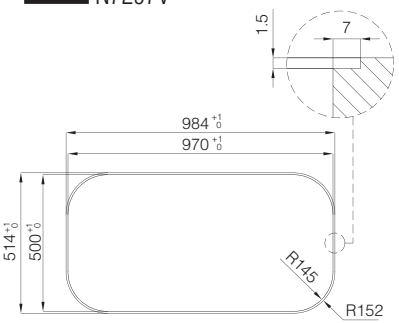

1.10 VERONIKA

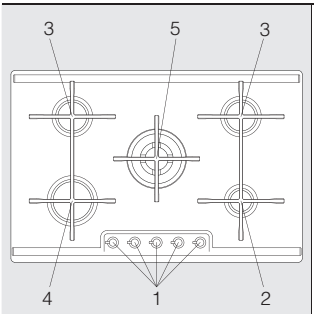

STD
N7067V

A = 560 mm
B = 480 mm

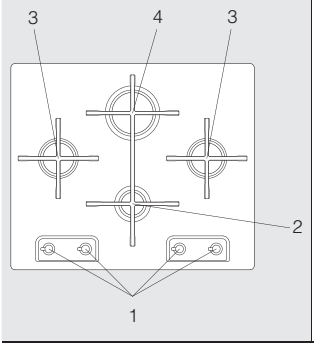

STD
N7066V

A = 560 mm
B = 480 mm

Foster

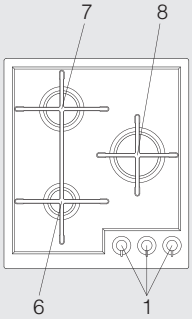

STD

N7063V

A = 420 mm
B = 480 mm

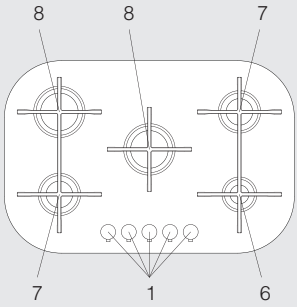

FT

N7367V

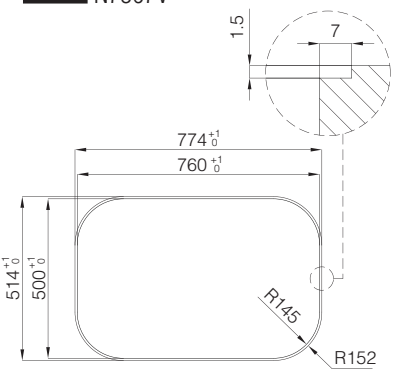

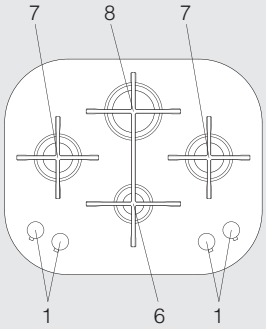

FT

N7266V

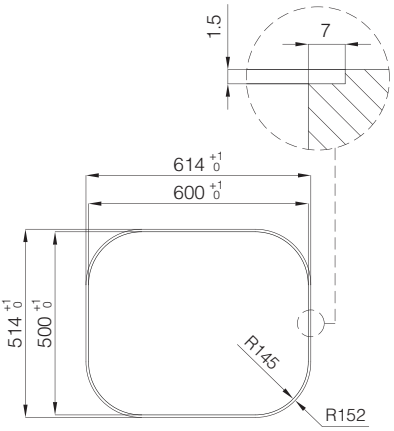

1.11 ELETTRA - PANDORA

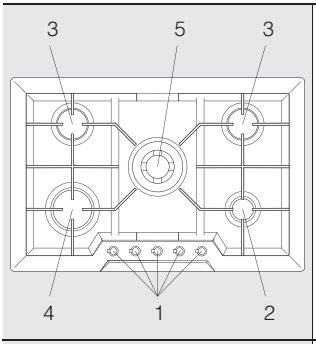

STD
N7064V

A = 560 mm
B = 480 mm

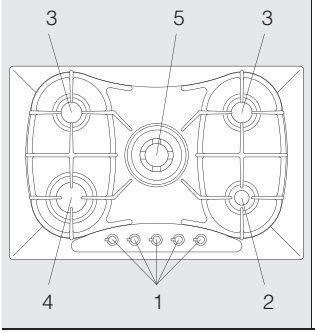

STD
N7065V

A = 560 mm
B = 480 mm

1.12 MAGIC

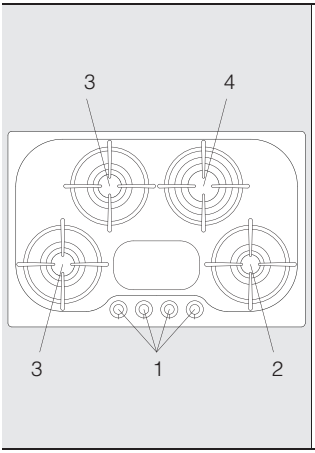

STD
N7024V

A = 740 mm
B = 480 mm

FT
N7044V

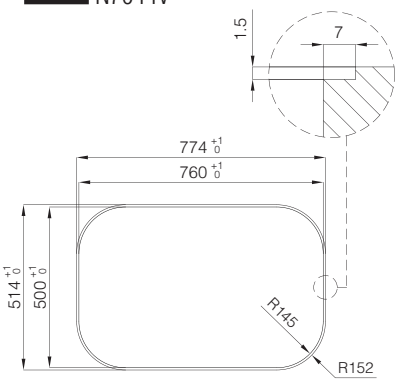

Foster

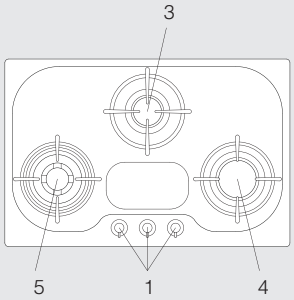

STD

N7021V

A = 740 mm
B = 480 mm

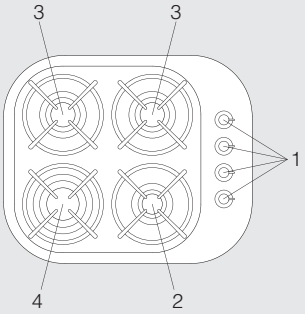

STD

N7023V

A = 560 mm
B = 480 mm

FT

N7042V

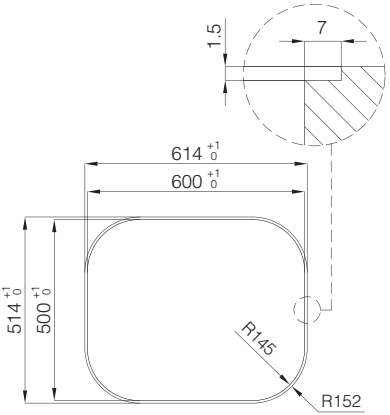

1.13 ALIEN

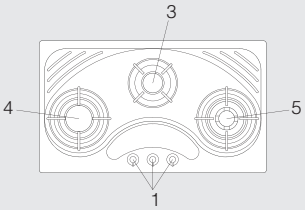

STD

N7017VA

A = 840 mm
B = 480 mm

1.14 ANGOLARE

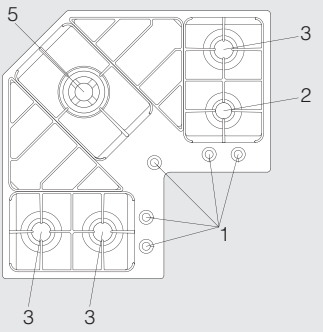

STD
N7038V

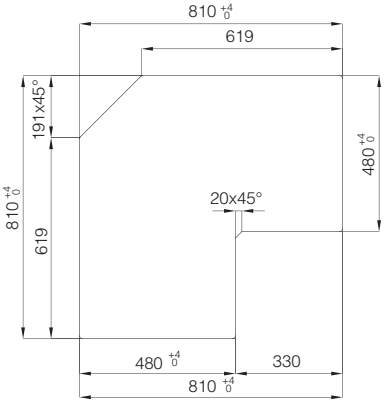

1.15 F2000

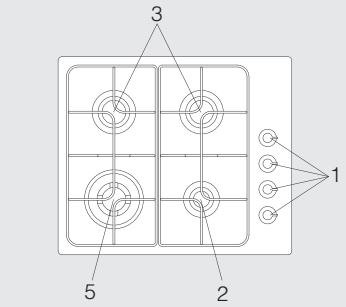

STD
N7053000V

A = 560 mm
B = 480 mm

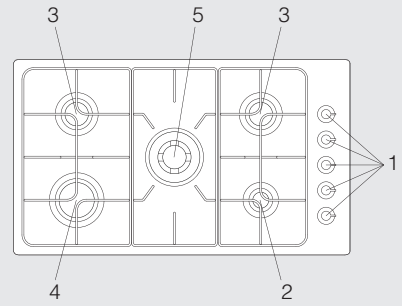

STD
N7055000V

A = 840 mm
B = 480 mm

Foster

1.16 RONDÒ - GIOTTO

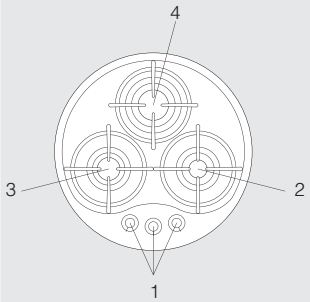	STD N7052V Ø 500 mm	
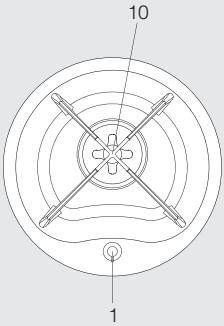	STD N7051VG Ø 500 mm	

1.17 ALFA

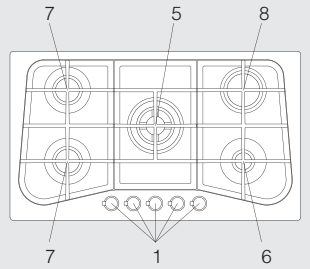	STD N7260V SF N7260V A = 840 mm B = 480 mm	FT N7260V 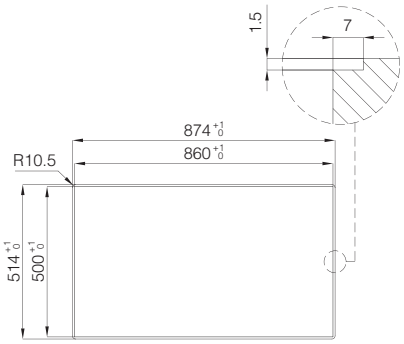

1.18 GK

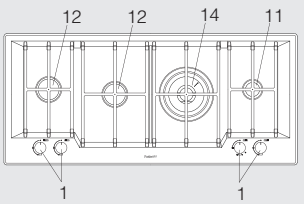

SF GK4F

A = 1030 mm
B = 450 mm

FT GK4F

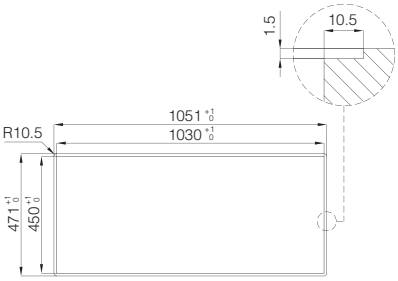

Foster

cod. 9606801 Rev. 01 - 04/2012

Foster spa
via M.S. Ottone, 18/20
42041 Brescello (RE) - Italy
tel. +39.0522.687425 - tel. Servizio Assistenza +39.0522.684450
fax +39.0522.686019 - fax Servizio Ricambi +39.0522.962166
e-mail: service@fosterspa.com
www.fosterspa.com