KUPPERSBERG

ИНСТРУКЦИЯ ПО ЭКСПЛУАТАЦИИ

ДУХОВОЙ ШКАФ

HF 618 ANT

73 Л	16 А	2.7-3.2 кВт
Объём	Подключение	Мощность

Отсканируйте QR-код на корпусе прибора камерой смартфона — это займёт 30 секунд и подарит вам дополнительный год гарантии от KUPPERSBERG.

Пожалуйста, внимательно прочитайте инструкцию перед использованием и сохраните её для дальнейшего обращения.

СОДЕРЖАНИЕ

1. Меры безопасности 3
2. Описание прибора 4
3. Установка и подключение 4
4. Панель управления 8
5. Руководство по приготовлению 11
6. Уход и обслуживание 13
7. Часто задаваемые вопросы и устранение неисправностей 17
8. Технические характеристики 17
9. Утилизация 18
10. Гарантийные условия 19
11. Сведения об изготовителе 21

1. Меры безопасности

- Прибор предназначен для бытового использования — его функции нельзя изменять.
- Безопасная эксплуатация возможна только при правильном подключении к надежной системе заземления, соответствующей действующим стандартам безопасности.
- Производитель не несет ответственности за ущерб, возникший вследствие неправильной установки или ненадлежащего использования прибора.
- Следующие элементы представляют потенциальную опасность — необходимо принять меры, чтобы дети и лица с ограниченными возможностями не могли с ними контактировать:
- элементы управления и прибор в целом;
- упаковочные материалы (пакеты, пенополистирол и т. п.);
- прибор сразу после использования — он сильно нагревается;
- прибор, вышедший из строя.
- Запрещается:
- касаться прибора влажными руками или частями тела;
- тянуть за шнур питания при отключении вилки из розетки;
- перекрывать вентиляционные отверстия и щели для отвода тепла;
- допускать контакт шнуров питания других приборов с горячими частями данного устройства;
- подвергать прибор воздействию атмосферных осадков и прямых солнечных лучей;
- использовать духовой шкаф для хранения предметов;
- использовать легковоспламеняющиеся жидкости вблизи прибора;
- использовать переходники, разветвители и удлинители;
- пытаться самостоятельно устанавливать или ремонтировать прибор.

ПРЕДУПРЕЖДЕНИЯ

ВНИМАНИЕ: Доступные поверхности прибора сильно нагреваются во время работы. Держите детей подальше во избежание ожогов.

ВНИМАНИЕ: Во время работы прибор нагревается. Не прикасайтесь к нагревательным элементам внутри духового шкафа.

В следующих случаях необходимо обратиться к квалифицированному специалисту:

- установка прибора (согласно инструкции производителя);
- при сомнениях в правильности эксплуатации;
- при необходимости замены розетки, несовместимой со штепселем прибора.

В следующих случаях необходимо обратиться в авторизованный сервисный центр:

- при сомнениях в исправности прибора после распаковки;
- при повреждении или необходимости замены сетевого шнура;
- при неисправности или некорректной работе прибора.

Рекомендуется:

- использовать прибор исключительно для приготовления пищи;
- проверить исправность прибора после распаковки;
- отключать прибор от сети перед чисткой или техническим обслуживанием, а также при любых неполадках;
- в случае длительного неиспользования отключать прибор от сети;
- использовать кухонные рукавицы при загрузке и выгрузке блюд из духового шкафа;
- браться за дверцу прибора по центру — края могут быть горячими из-за выхода горячего воздуха;
- перед утилизацией прибора отключите его от сети и отрежьте шнур питания.

Во время работы дверца духового шкафа и прилегающие части прибора сильно нагреваются. Не допускайте, чтобы дети касались прибора.

Дети до 8 лет не должны находиться рядом с прибором без постоянного присмотра взрослых.

Дети от 8 лет и старше, а также лица с ограниченными физическими, сенсорными или умственными возможностями могут пользоваться прибором только под наблюдением или при наличии инструктажа по безопасной эксплуатации. Детям запрещено играть с прибором. Чистка и техническое обслуживание без контроля взрослых не допускаются.

2. Описание прибора

Встраиваемый духовой шкаф **HF 618 ANT** предназначен для встраивания в кухонную мебель и предоставляет широкие возможности для приготовления различных блюд.

Прибор предназначен для бытового использования — его функции нельзя изменять.

Модель	HF 618 ANT
Тип прибора	Встраиваемый духовой шкаф
Размер ниши (Ш×В×Г)	560×589×550 мм

3. Установка и подключение

Крепление духового шкафа

Вставьте прибор в нишу, откройте дверцу и закрепите духовой шкаф в корпусе мебели двумя винтами «A». Между отверстиями и винтами установите специальные прокладки.

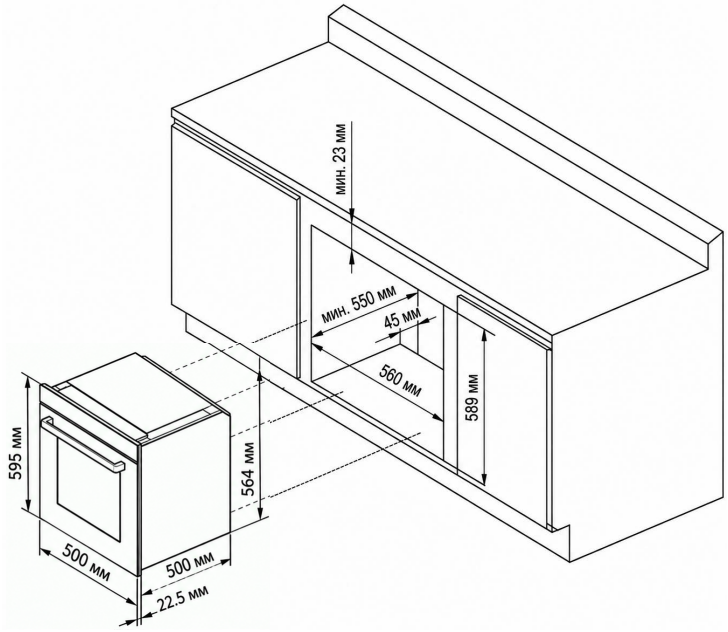

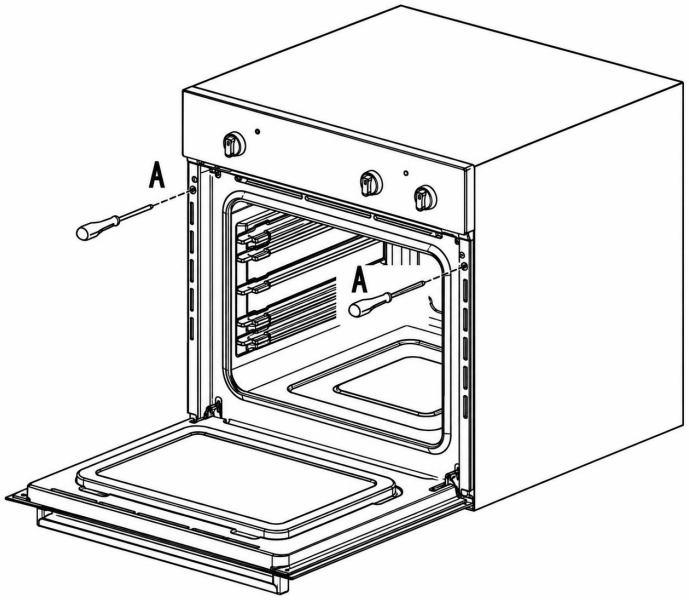

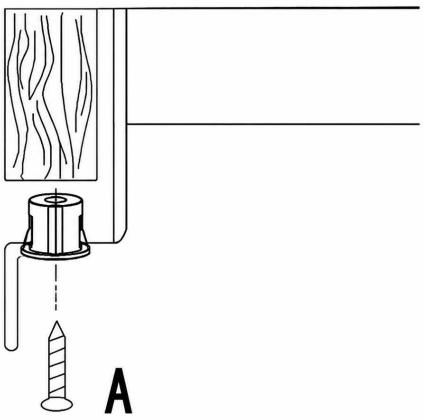

Меры предосторожности при установке

• Устанавливайте прибор в удобном и доступном для обслуживания месте на ровной поверхности без наклона.

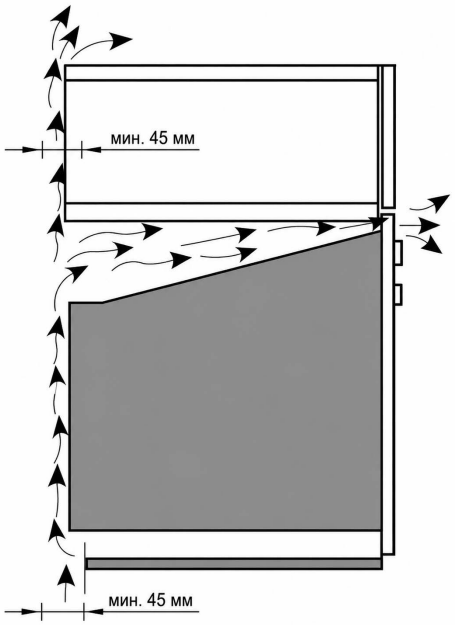

- Категорически запрещается устанавливать прибор и розетку в местах, подверженных воздействию влаги или воды.
- Убедитесь, что розетка рассчитана на ток не менее 16 А и надежно заземлена.
- При переноске держите прибор за специальные ручки или за основание, ставьте аккуратно.
- Поверхности рядом с прибором должны быть изготовлены из изоляционных материалов. Обеспечьте достаточные зазоры для вентиляции.
- Рекомендуется установить выключатель перед розеткой прибора для удобного отключения от сети.
- Не прикасайтесь к внутренним поверхностям прибора во время работы — можно получить ожог.
- Встраиваемый прибор устанавливайте в шкаф с достаточным пространством для теплоотдачи — в противном случае нормальная работа будет нарушена.
- После установки извлеките все ненужные предметы из духового шкафа.

ВНИМАНИЕ: Перед любыми работами по регулировке или обслуживанию прибора необходимо отключить его от сети.

- Для правильной работы встраиваемого прибора кухонный шкаф должен иметь соответствующие размеры.
- Для нормальной вентиляции в нижней лицевой и верхней части шкафа необходимы приточные отверстия суммарной площадью не менее 200 см², а в нижней части — вытяжное отверстие площадью не менее 60 см².
- Поверхности шкафа, прилегающие к прибору, должны быть жаростойкими. Если шкаф облицован шпоном, используемый клей должен выдерживать температуру до 120°C.
- После завершения монтажа любой контакт с токоведущими частями должен быть исключен. Защитные панели должны быть закреплены так, чтобы их можно было снять только с помощью инструмента.

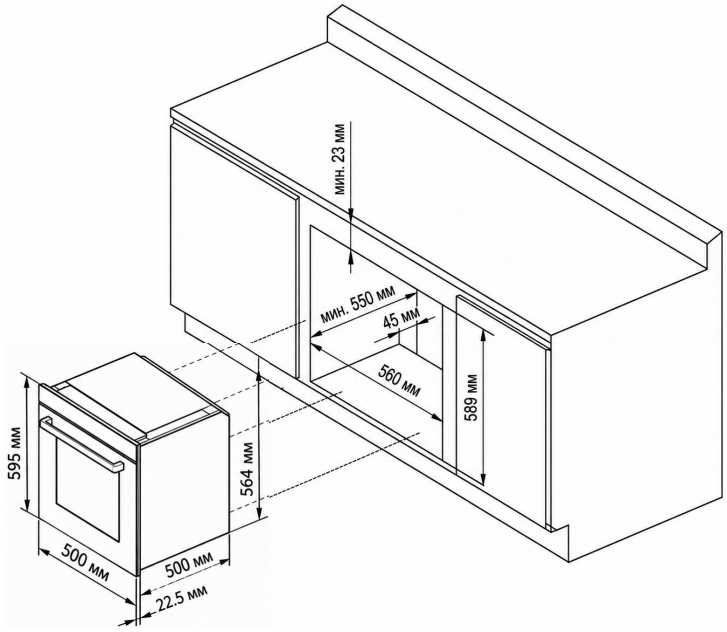

Таблица монтажных размеров

Модель	Размер ниши (Ш×В×Г)
HF 618 ANT	560×589×550 мм

Электрическое подключение

Духовой шкаф оснащен трехпроводным кабелем питания и предназначен для работы от переменного тока с напряжением и частотой, указанными на заводской табличке.

Подключение к электросети

- Подключение к сети должно выполняться через отдельный автоматический выключатель.
- Номинальный ток автоматического выключателя — не менее 16 А.
- Температура воздуха в месте, где проходит сетевой кабель, не должна превышать 50°C.
- После установки духового шкафа автоматический выключатель должен находиться в свободном доступе.
- Не перегибайте и не сдавливайте сетевой кабель.
- Регулярно проверяйте состояние кабеля и при необходимости заменяйте его — только в авторизованном сервисном центре.

Примечание: подключайте провода к розетке или выключателю в соответствии с маркировкой L и N на схеме:

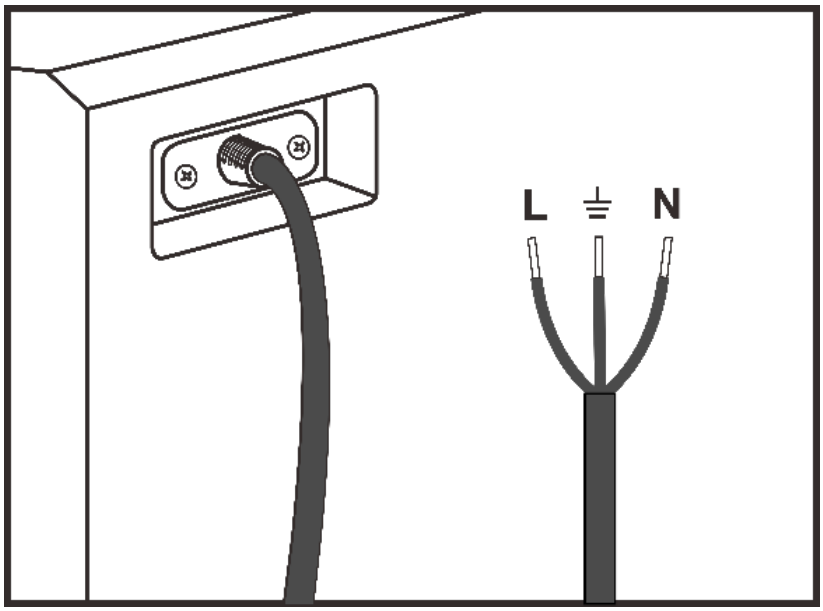

- L — коричневый провод
- N — синий провод
- ⏚ — желто-зеленый провод

Подключение через клеммную колодку (при наличии)

1. Вставьте отвертку в боковые защелки крышки и используйте ее как рычаг, чтобы открыть крышку клеммной колодки.
2. Ослабьте зажимный винт кабеля и три контактных винта L, N и заземления. Подключите провода к соответствующим клеммам: синий — к клемме «N», коричневый — к клемме «L», желто-зеленый — к клемме заземления ⏚.
3. Зафиксируйте кабель, затянув зажимный винт.
4. Закройте крышку клеммной колодки.

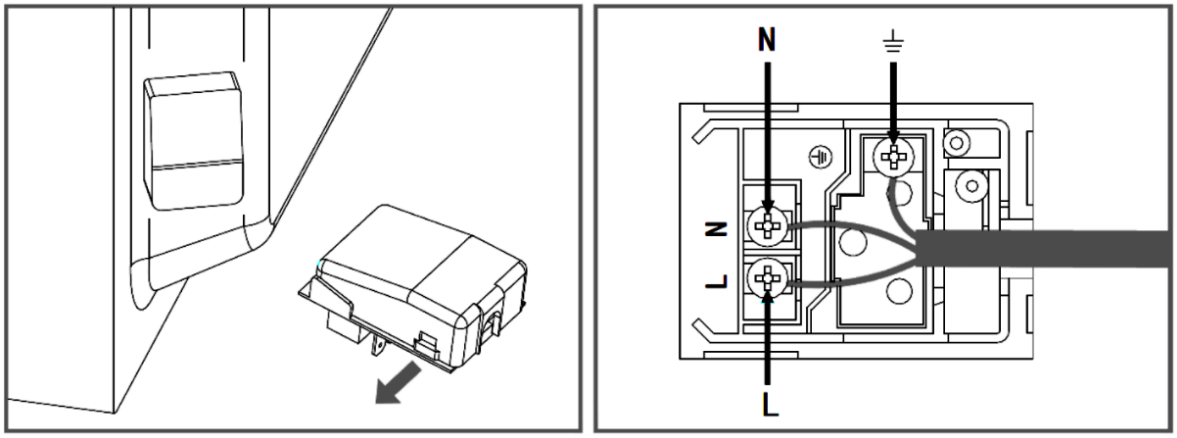

4. Панель управления

Эксплуатация

ВНИМАНИЕ: Прибор предназначен исключительно для бытового использования.

ВНИМАНИЕ: Перед чисткой или техническим обслуживанием обязательно отключите прибор от сети.

ВНИМАНИЕ: При работе на высоких температурах во время закрытия дверцы духового шкафа может появляться дополнительный шум. Это нормально и вызвано разницей температур между воздухом снаружи и внутри камеры.



Кнопки панели управления

Кнопка «Вкл./Выкл.»

Для включения/выключения дисплей. При включении отображается текущее время.

Кнопка выбора режима приготовления P

Выбор режима работы

- После подключения к сети нажмите кнопку «Вкл./Выкл.» для включения прибора, затем кнопкой выбора режима приготовления P выберите нужный режим и подтвердите выбор кнопкой .
- При смене режима приготовления ранее установленное время окончания работы и продолжительность приготовления сбрасываются.
- Если рабочая температура была изменена, духовой шкаф прекратит работу и подаст звуковой сигнал. Для возобновления работы нажмите кнопку подтверждения .
- Новые значения температуры и режима необходимо подтверждать нажатием кнопки подтверждения .
- Чтобы перевести духовой шкаф в режим ожидания, нажмите и удерживайте кнопку «Вкл./Выкл.» — на дисплее отобразится текущее время.

Список режимов приготовления

Каждое нажатие кнопки P переключает режим приготовления. При смене режима текущий режим останавливается и необходимо заново установить время приготовления.

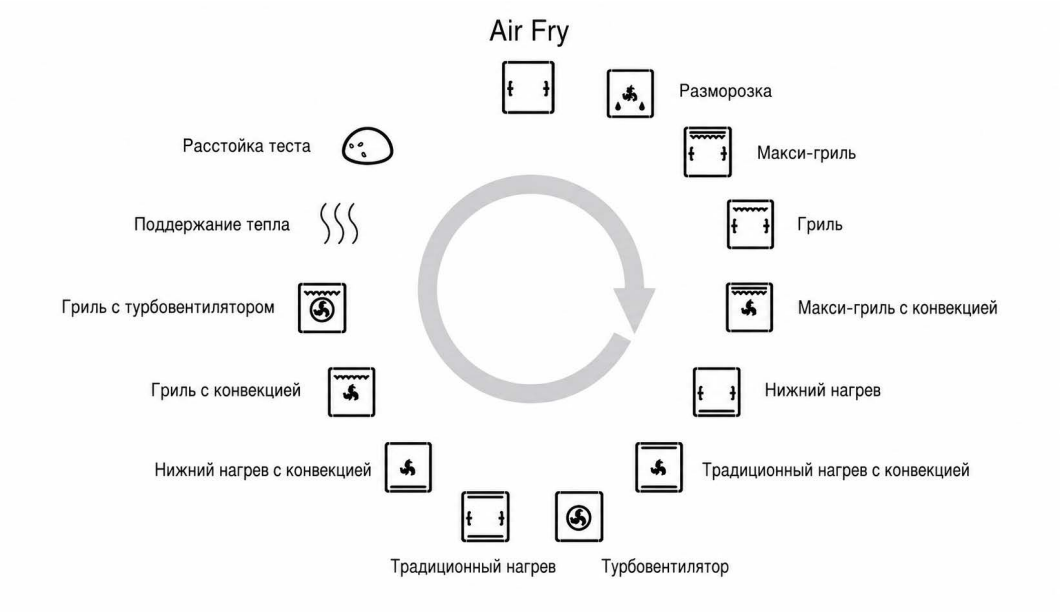

Освещение

Нажмите кнопку освещения для включения и выключения внутренней подсветки духового шкафа. При включении на дисплее появляется соответствующий индикатор. Освещение автоматически выключается через 3 минуты бездействия.

Кнопка таймера

Дисплей времени

На дисплее отображается время, таймер, время приготовления и время окончания работы. Для настройки используйте кнопки «+» и «–», для подтверждения — кнопку .

Последовательность настройки времени



Установка таймера

Нажмите кнопку «Вкл./Выкл.» для включения прибора. Нажмите кнопку один раз — индикатор таймера начнет мигать, по умолчанию установлено 0:00. Кнопками +/– задайте нужное время и подтвердите кнопкой . Для отмены таймера установите время 0:00.

Установка текущего времени

Нажмите кнопку «Вкл./Выкл.» для включения прибора. Нажмите кнопку два раза — на дисплее появится текущее время, индикатор начнет мигать. Кнопками +/– установите нужное время (удерживайте для ускоренной прокрутки). Время сохраняется автоматически через 8 секунд или после

нажатия кнопки подтверждения .

Установка продолжительности приготовления

Установка продолжительности доступна только после выбора режима приготовления. Нажмите кнопку три раза — индикатор продолжительности приготовления начнет мигать. Кнопками +/– задайте время и подтвердите кнопкой .

Установка времени окончания работы

Время окончания работы можно установить только после установки продолжительности приготовления. Нажмите кнопку четыре раза — индикатор начнет мигать. Кнопками +/– задайте время и подтвердите кнопкой .

Блокировка панели управления

Нажмите и удерживайте кнопку 5 секунд для включения или отключения защитной блокировки.

Отображение температуры



Каждый сегмент индикатора соответствует 20% от установленной температуры.



После выбора режима приготовления область температуры начинает мигать — кнопками +/– задайте нужное значение и подтвердите кнопкой .

Быстрый нагрев

Если установленная температура превышает 100°C и предварительный разогрев еще не завершен, можно активировать режим быстрого нагрева кнопкой . На дисплее будет отображаться индикатор .

5. Руководство по приготовлению

Духовой шкаф предоставляет широкие возможности для приготовления различных блюд. Приведенные ниже рекомендации помогут вам эффективно использовать прибор.

Предварительный разогрев

Если требуется предварительный разогрев (как правило, при выпечке на дрожжевом тесте), рекомендуется использовать режим с конвекцией — он экономичнее. После загрузки продуктов можно выбрать наиболее подходящий режим приготовления.

Выпечка

Всегда загружайте выпечку в уже разогретый духовой шкаф и дожидайтесь полного прогрева (красный индикатор должен погаснуть). Не открывайте дверцу в процессе выпечки — выпечка может опасть. Тесто не должно быть слишком жидким — это увеличивает время приготовления.

Проблема	Решение
Выпечка пересушена	Увеличьте температуру на 10°C и сократите время приготовления
Выпечка осела	Уменьшите количество жидкости или снизьте температуру на 10°C

Проблема	Решение
Верх слишком темный	Переставьте на более низкий уровень, снизьте температуру и увеличьте время
Внутри готово, снаружи липкое	Уменьшите жидкость, снизьте температуру и увеличьте время
Выпечка прилипает к форме	Хорошо смажьте форму маслом и присыпьте мукой
При выпечке на нескольких уровнях степень готовности разная	Снизьте температуру. Не обязательно извлекать все изделия одновременно

Приготовление пиццы

Для лучшего результата используйте режим с конвекцией:

- Предварительно разогрейте духовой шкаф не менее 10 минут.
- Используйте светлую алюминиевую форму для пиццы, помещая ее на решетку из комплекта поставки. Использование противня увеличивает время приготовления и затрудняет получение хрустящей корочки.
- Не открывайте дверцу часто в процессе приготовления.
- Если начинки много (3-4 вида), рекомендуется добавить сыр моцарелла примерно в середине приготовления.

Приготовление рыбы и мяса

Вес мяса должен быть не менее 1 кг, иначе оно пересохнет. Для белого мяса, птицы и рыбы используйте невысокие температуры (150-220°C). Для красного мяса, которое должно хорошо прожариться снаружи и остаться сочным внутри, начинайте с высокой температуры (200-220°C) на короткое время, затем убавьте. Чем крупнее кусок, тем ниже должна быть температура. Кладите мясо на решетку по центру духового шкафа, подставив снизу противень для сбора жира.

Для более интенсивного нагрева снизу используйте нижние уровни. Для сочных блюд (особенно утка и дичь) можно обложить мясо сверху ломтиками сала или бекона.

Таблица приготовления

Выпечка	Темп. (°C)	Время (мин)	Мясо и птица	Темп. (°C)	Время (ч)
Фруктовый пирог	130	60-70	Индейка (4-8 кг)	165-175	3-5
Безе	130	30-40	Гусь (4-5 кг)	180-190	2,5-3,5
Бисквит	150	20-30	Утка (2-4 кг)	180-200	1,5-2,5
Кекс	160	40-50	Каплун (2,5–3 кг)	170-180	2-3
Шоколадный торт	170	30-40	Тушеная говядина (1-1,5 кг)	160-180	2-3
Сдобный хлеб	170	40-50	Баранья нога	180-200	1,5-2,5
Профитроли	200	15-20	Запеченный заяц (2 кг)	170-190	2-3

Выпечка	Темп. (°C)	Время (мин)	Мясо и птица	Темп. (°C)	Время (ч)
Слоеное тесто	200	15-20	Запеченный фазан	180-200	1-1,5
Печенье	200	15-20	Курица (1-1,5 кг)	180-190	1-1,5
Песочное тесто	200	15-20	Рыба	200	15-25 мин

Таблица приготовления на гриле

Блюдо	Время (мин)	Уровень решетки
Отбивные (0,5 кг)	25	3-й уровень
Сосиски	15	2-й уровень
Курица-гриль (1 кг)	60	1-й уровень

1-й уровень — нижнее положение решетки.

Время приготовления может варьироваться в зависимости от характеристик, однородности и объема продуктов. При первом приготовлении нового блюда выбирайте минимальное время из указанного диапазона и при необходимости увеличивайте его.

Полезные советы

Проблема	Причина	Решение
Верх темный, низ бледный	Недостаточно тепла снизу	Используйте режим с конвекцией, более глубокие формы, снизьте температуру или переставьте на нижний уровень
Низ темный, верх бледный	Избыток тепла снизу	Используйте режим с конвекцией, более низкие формы, снизьте температуру или переставьте на верхний уровень
Снаружи готово, внутри сырое	Слишком высокая температура	Снизьте температуру и увеличьте время приготовления
Снаружи пересушено при правильном цвете	Слишком низкая температура	Увеличьте температуру и сократите время приготовления

6. Уход и обслуживание

Уход и чистка

- Для продления срока службы духового шкафа его необходимо регулярно чистить.
- Запрещено использовать паровые очистители.
- Во избежание поражения электрическим током запрещено погружать прибор, шнур или вилку в воду и распылять воду на прибор.

- Не чистите прибор, пока он не остынет. Внутренние и внешние поверхности лучше всего протирать влажной тканью после полного остывания.
- Аксессуары мойте в горячей воде с моющим средством или в посудомоечной машине, затем насухо вытирайте.
- При длительном использовании внутри может образовываться конденсат — удаляйте его мягкой тканью.
- Резиновый уплотнитель по периметру дверцы обеспечивает ее герметичность. Регулярно проверяйте его состояние и при необходимости очищайте без использования абразивных средств. При повреждении обратитесь в сервисный центр — до ремонта использование прибора запрещено.
- Никогда не застилайте дно духового шкафа алюминиевой фольгой — скопившееся тепло может нарушить процесс приготовления и повредить эмаль.
- Стеклянную дверцу протирайте влажной тканью и насухо вытирайте мягкой тканью.
- Не используйте абразивные чистящие средства и острые металлические скребки для чистки стекла дверцы — это может привести к царапинам и последующему растрескиванию стекла.

Примечание: При первом использовании прогрейте пустой духовой шкаф с закрытой дверцей при максимальной температуре не менее 30 минут. Хорошо проветрите помещение перед выключением прибора и открытием дверцы. Незначительный неприятный запах при первом включении является нормой и вызван сгоранием защитных веществ, нанесенных в процессе производства.

- Никогда не кладите предметы непосредственно на дно духового шкафа — это может повредить эмалевое покрытие.
- Всегда используйте решетку из комплекта поставки.
- При выпечке изделий на дрожжевом тесте не открывайте дверцу в процессе приготовления — тесто может осесть.

Чистка и обслуживание

Снятие дверцы духового шкафа

Для удобства чистки внутренней поверхности дверцу можно снять:

- Полностью откройте дверцу и поднимите 2 рычага «B» (рис. 1).
- Слегка прикройте дверцу и потяните ее вверх, выведя крючки «A» из пазов (рис. 2).

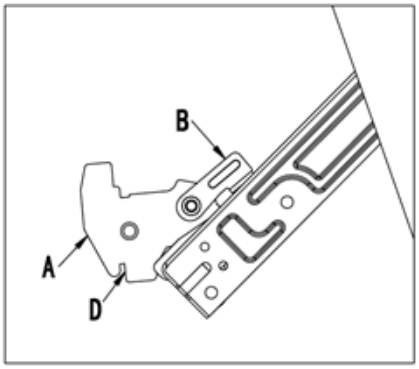

Рис. 1

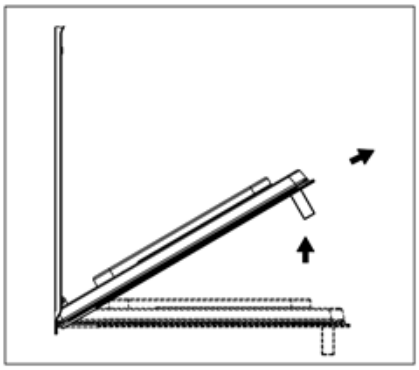

Рис. 2

Установка дверцы на место

- Держа дверцу вертикально, вставьте крючки «A» в пазы.
- Убедитесь, что посадочное место «D» плотно зацеплено за край паза (слегка подвигайте дверцу вперед-назад).
- Полностью откройте дверцу, опустите рычаги «B» вниз и закройте дверцу.

Разборка стеклянной дверцы

Дверца состоит из 3 стеклянных стекол с вентиляционными отверстиями сверху и снизу. При образовании конденсата между стеклами дверцу можно разобрать для чистки.

Снимите дверцу согласно инструкции выше и положите ее на защитную поверхность (например, на скатерть) стеклом вниз, ручкой к краю стола. Убедитесь, что стекло лежит ровно.

- Нажмите кнопки с левой и правой сторон дверцы и извлеките верхнюю направляющую (рис. 3).
- Аккуратно извлеките внутреннее стекло (рис. 4).
- Ослабьте зажимы (рис. 5).
- Извлеките среднее стекло (рис. 6).

Протрите стекла и другие детали влажной микрофиброй или губкой с раствором горячей воды и моющего средства. Насухо вытрите мягкой тканью.

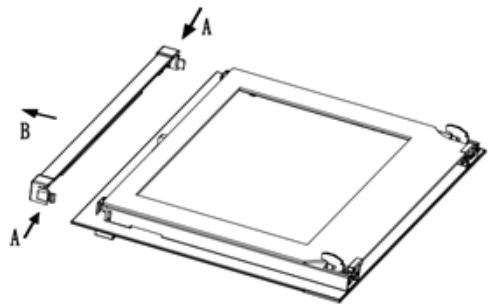

Рис. 3

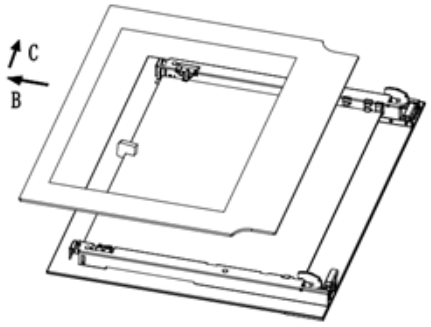

Рис. 4

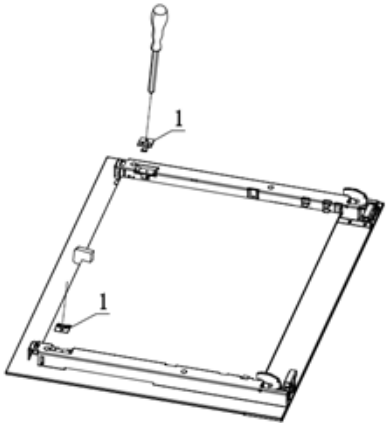

Рис. 5

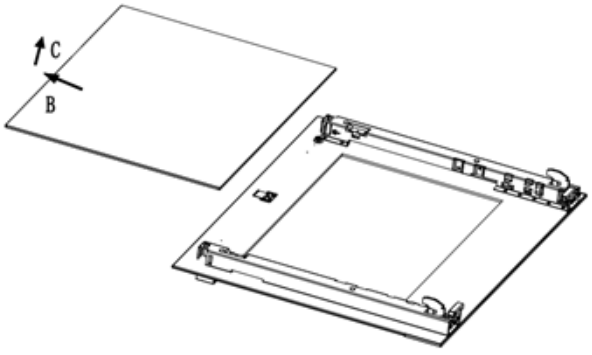

Рис. 6

Телескопические направляющие

- Левая направляющая (2) крепится к левой съемной направляющей (1) зажимами, правая (4) — к правой (3).
- Противень для сбора жира устанавливается на телескопические направляющие; ограничитель направляющей проходит через круглое отверстие в противне.

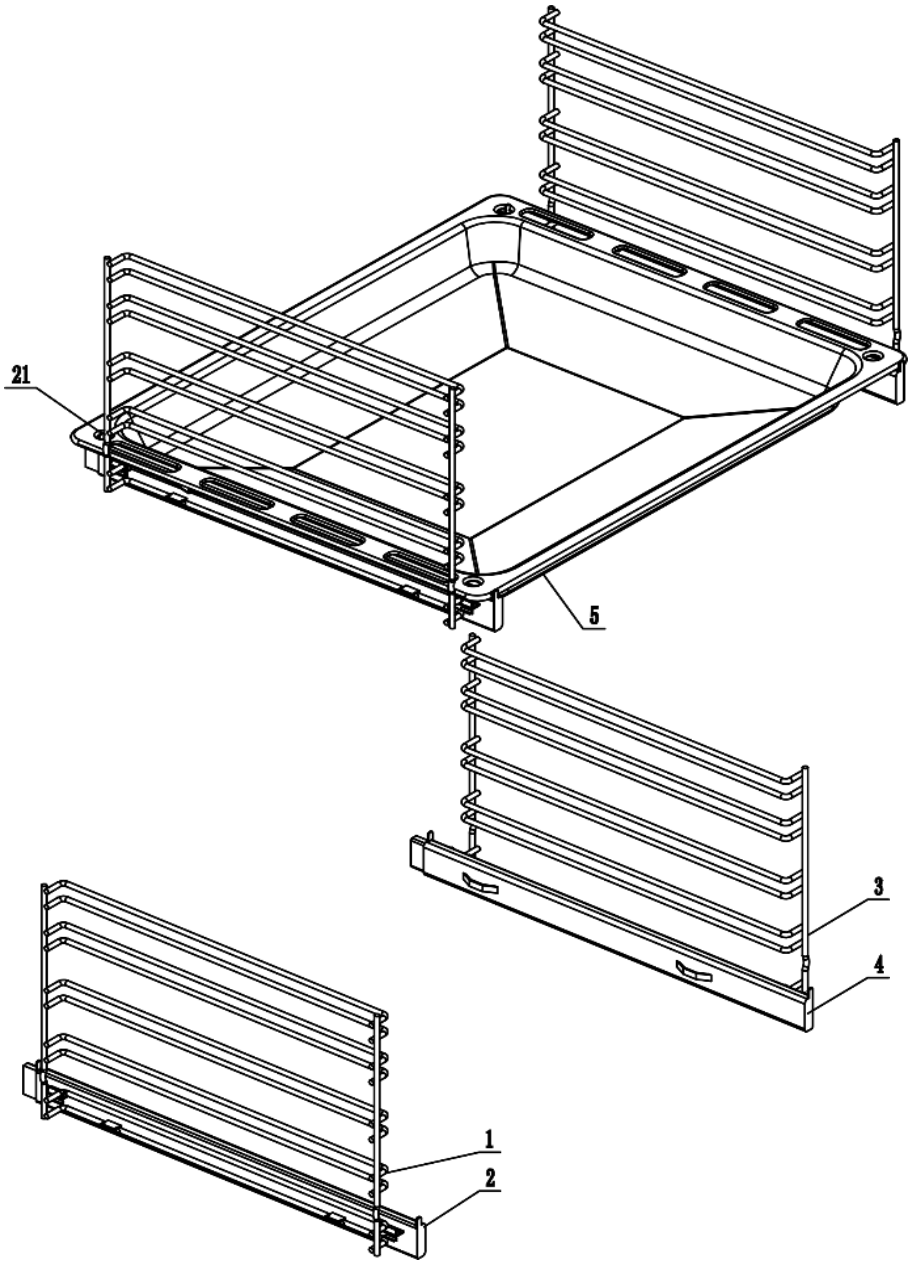

Замена лампы духового шкафа (галогенная)

ВНИМАНИЕ: Перед заменой лампы отключите прибор от сети во избежание поражения электрическим током.

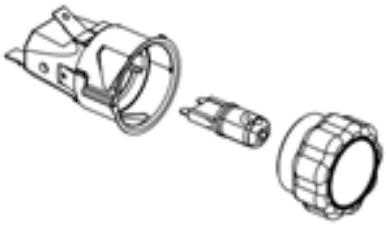

1. Открутите стеклянный плафон.
2. Извлеките лампу и замените на жаростойкую (300°C) со следующими характеристиками:

- Напряжение: 230 В~

- Мощность: 25 Вт
- Цоколь: G9

3. Установите плафон на место и подключите прибор к сети.

7. Часто задаваемые вопросы и устранение неисправностей

При возникновении любой неисправности прекратите использование прибора, отключите его от сети и проверьте следующее. При необходимости обратитесь в сервисный центр.

Неисправность	Причина и способ устранения
Прибор не нагревается	Возможные причины: духовой шкаф не включен; не установлено время; сработал автоматический выключатель. Решение: включите духовой шкаф; проверьте настройки; сбросьте автоматический выключатель. При повторном возникновении неисправности обратитесь в сервисный центр
Шум после приготовления	Работает вентилятор охлаждения — это нормальное явление
Освещение не работает	Лампа перегорела. Замените лампу
Дисплей показывает Er01	Датчик температуры не обнаружен или температура слишком высокая. Духовой шкаф прекратит нагрев и включит вентилятор охлаждения
Дисплей показывает Er02	Короткое замыкание датчика температуры. Духовой шкаф прекратит нагрев и включит вентилятор охлаждения

8. Технические характеристики

Основные характеристики прибора:

Модель	HF 618 ANT
Размер ниши (Ш×В×Г)	560×589×550 мм
Номинальный ток автоматического выключателя	не менее 16 А
Допустимая температура воздуха у кабеля	не более 50°C
Стекло дверцы	3 стекла с вентиляционными отверстиями

Характеристики лампы подсветки (галогенная, жаростойкая до 300°C):

Напряжение	230 В~
Мощность	25 Вт
Цоколь	G9

9. Утилизация

Экологическая информация для пользователей

Просим вас соблюдать правила защиты окружающей среды. Картонные коробки и пластик следует выбрасывать в предназначенные для этого контейнеры для вторичного сырья. Опасные отходы, такие как использованные батарейки, необходимо сдавать в специализированные пункты приема — при неправильной утилизации они наносят серьезный вред окружающей среде.



Данный прибор не подлежит утилизации вместе с обычными бытовыми отходами. Его необходимо сдать в авторизованный пункт приема электрического и электронного оборудования. Правильная утилизация помогает сохранять природные ресурсы и защищать окружающую среду.

Важно: если вы решили окончательно отказаться от использования данного духового шкафа, обрежьте сетевой шнур после отключения от розетки. Неиспользуемые приборы могут представлять опасность для детей, поэтому важно сделать их непригодными для включения.

10. Гарантийные условия

Уважаемый Покупатель!

Благодарим Вас за выбор продукции компании KUPPERSBERG. Настоящим компания KUPPERSBERG подтверждает, что приобретённая Вами техника изготовлена из высококачественных материалов при повышенном контроле качества и отвечает всем техническим и экологическим критериям, предъявляемым к домашней бытовой технике.

Данный товар сертифицирован на территории Российской Федерации. Производитель обязуется обеспечить бесплатный гарантийный ремонт в течение всего гарантийного срока.

Сроки и условия гарантии

Гарантийный срок	24 (двадцать четыре) месяца с даты продажи
Срок службы изделия	7 (семь) лет с даты изготовления
Гарантия на комплектующие	6 месяцев с момента продажи основного изделия
Гарантия на элементы освещения	15 дней с даты покупки
Гарантия на новые детали при ремонте	До окончания гарантийного срока изделия
Территория действия гарантии	Российская Федерация, Республика Беларусь, Республика Казахстан

Условия гарантийного обслуживания

1. Гарантия распространяется только на изделия, используемые в личных, семейных или домашних целях, не связанных с предпринимательской деятельностью.

2. Гарантийный ремонт выполняется бесплатно авторизованным сервисным центром на дому у потребителя или в мастерской по усмотрению сервисного центра.

3. Прежде чем вызвать специалиста, внимательно прочитайте инструкцию по эксплуатации. Если изделие исправно, сервисный центр вправе потребовать возмещения стоимости ложного вызова.

4. Претензии по качеству принимаются при условии, что недостатки обнаружены в течение гарантийных сроков и после предварительной проверки качества представителем авторизованного сервисного центра.

5. Сохраняйте в течение гарантийного срока все документы, прилагаемые при продаже: кассовый и/или товарный чек, инструкцию по эксплуатации.

6. При отсутствии документов о покупке гарантийный срок исчисляется с даты изготовления изделия (согласно п. 2 ст. 19 ЗоЗПП).

Случаи, на которые гарантия не распространяется

- Несоблюдение инструкции по эксплуатации, неправильная установка, хранение или транспортировка изделия.
- Использование изделия для предпринимательской или профессиональной деятельности.
- Ремонт, разборка или конструктивные изменения, выполненные неуполномоченными лицами или организациями.
- Повреждения вследствие нестабильности электросети (ГОСТ 13109-97), стихийных бедствий, пожара, попадания посторонних предметов, жидкостей,

насекомых.

- Внешние и внутренние загрязнения, царапины, трещины, вмятины, механические повреждения, повреждения стеклянных деталей.
- Повреждения деталей вследствие естественного износа: лампы, фильтры, уплотнительные элементы, ручки, кнопки управления, решётки.
- Удаление, изменение или нечитаемость заводских наклеек с указанием модели, продуктового и серийного номера изделия.
- Потеря товарного вида вследствие воздействия химических веществ или длительных термических воздействий.
- Если изделие на момент визита сервисной службы находилось в технически исправном состоянии.

Горячая линия и сервисные центры

8 (800) 775-73-29

Бесплатно для всех регионов РФ • Пн–Пт: 9:00–18:00

www.kuppersberg.ru

11. Сведения об изготовителе

Торговая марка	Kuppersberg
Изготовитель	Эм энд Джи Хаусгерате ГмбХ
Адрес изготовителя	Потсдамер стр, 92 10785 Берлин
Страна производства	КНР
Лицо, уполномоченное изготовителем	ООО «Эм-Джи Русланд»
Адрес	141400, г. Химки, ул. Бутаково, д. 4
Электронная почта	info@kuppersberg.com
Сайт	www.kuppersberg.ru

Серийный номер указан на корпусе прибора и на упаковке. При отсутствии или повреждении серийного номера он зашифрован в QR-коде, расположенном на упаковке и на самом приборе. Для его получения отсканируйте QR-код с помощью камеры смартфона.

Фирма-производитель оставляет за собой право на внесение изменений в конструкцию, комплектацию и дизайн приборов без предварительного уведомления.