RU Инструкция по эксплуатации

USER MANUAL

Стеклокерамическая варочная панель

ZK630LN

la vita è bella

ZANUSSI

ITALIAN SINCE 1916

Содержание

Сведения по технике безопасности _ _ _ 2
Установка _ _ _ _ _ _ _ _ _ _ _ _ _ _ _ _ _ 3
Описание прибора _ _ _ _ _ _ _ _ _ _ _ _ 5
Эксплуатация прибора _ _ _ _ _ _ _ _ _ _ 5
Полезные советы и рекомендации _ _ _ 5
Уход и очистка _ _ _ _ _ _ _ _ _ _ _ _ _ 6
Возможные неисправности _ _ _ _ _ _ _ 6
Охрана окружающей среды _ _ _ _ _ _ _ 7

Право на изменения сохраняется

⚠ Сведения по технике безопасности

ⓘ Для собственной безопасности и правильной эксплуатации машины перед ее установкой и использованием внимательно прочитайте настоящее руководство. Всегда храните настоящие инструкции вместе с машиной, даже если передаете или продаете ее. Пользователи должны хорошо знать, как работает машина, и правила безопасности при ее эксплуатации.

Общие правила техники безопасности

⚠ **ВНИМАНИЕ!** Лица (включая детей) с нарушенными физическими, сенсорными или умственными способностями или с недостатком опыта или знаний не должны пользоваться данным прибором. Они должны находиться под присмотром или получать инструкции от лица, ответственного за их безопасность.

Безопасность детей

- Эксплуатировать этот прибор разрешается только взрослым. Необходимо следить за тем, чтобы дети не играли с прибором.
- Держите все упаковочные материалы в недоступном для детей месте. Существует опасность удушения.
- Не подпускайте детей к прибору, когда он включен.

Безопасность во время эксплуатации

- Перед началом эксплуатации прибора удалите с него все элементы упаковки, наклейки и пленку.
- После каждого использования прибора выключайте конфорки.
- Опасность ожога! Не кладите столовые приборы или крышки кастрюль на варочную панель, так как они могут накалиться.

⚠ **ВНИМАНИЕ! Опасность возгорания!** Перегретые жиры и растительные масла очень быстро воспламеняются.

Правильная эксплуатация

- Никогда не оставляйте работающий прибор без присмотра.
- Используйте прибор только для приготовления пищи в домашних условиях!
- Не используйте прибор в качестве рабочего стола или подставки для каких-либо предметов.
- Не ставьте и не храните на приборе или возле него легковоспламенимые жидкости и материалы или плавкие предметы (например, из пластмассы или алюминия).
- Соблюдайте осторожность при подключении прибора к ближайшим розеткам. Не допускайте контакта электропроводов с прибором или горячей посудой. Не допускайте спутывания электропроводов.

Как предотвратить повреждение прибора

- Стеклокерамическая панель может повредиться, если на нее упадут предметы или посуда.
- Стеклокерамику можно поцарапать, передвигая на ней чугунную или алюминиевую литую посуду, либо посуду с поврежденным дном.
- Не допускайте выкипания всей жидкости из посуды во избежание повреждения посуды и стеклокерамики.
- Не включайте конфорки без кухонной посуды на них или с пустой кухонной посудой.
- Ни в коем случае не накрывайте какую-либо часть прибора алюминиевой фольгой.

⚠ **ВНИМАНИЕ! Если на поверхности образовалась трещина, отключите электропитание во избежание поражения электрическим током.**

Установка

ⓘ **Перед установкой** перепишите серийный номер (Ser. Nr.) с таблички с техническими данными.**Табличка с техническими данными прикреплена к нижней части корпуса прибора.**

Modell ZK 630 LN		Prod.Nr.	949 592 175 01
Typ 58 AAD 65 Z0	220-240 V 50-60-Hz		7,6 kW
Made in Germany	Ser.Nr.		7,6 kW
ZANUSSI			

Указания по технике безопасности

⚠ **ВНИМАНИЕ!** Обязательно прочтите это!

Неукоснительно соблюдайте законы, распоряжения, предписания и нормы (требования техники безопасности, правила и порядок утилизации, правила техники электробезопасности и т.д.), действующие в стране, на территории которой устанавливается прибор!
Прибор может установить только квалифицированный электрик!
Выдерживайте минимально допустимые расстояния до соседних приборов и мебели!
Обеспечьте защиту от поражения электрическим током, например, устанавливайте выдвижные ящики только при наличии защитного дна непосредственно под прибором!
Поверхности срезов в столешнице необходимо предохранять от влаги соответствующим герметиком.
Плотно без зазоров соедините прибор с рабочей поверхностью с помощью соответствующего герметика!
Защитите нижнюю сторону прибора от попадания пара и влаги, например, от посудомоечной машины или духового шкафа!
Не устанавливайте прибор возле дверей и под окнами! В противном случае посуда может опрокидываться с варочной панели при открывании дверей или окон.

⚠ **ВНИМАНИЕ!** Опасность поражения электрическим током.

Прибор находится под напряжением.

- Соблюдайте правила безопасности при обращении с электроприборами.
- Номинальное напряжение комбинируемых приборов должно совпадать.
- Устанавливайте штекерные соединения правильно.
- Правильная установка включаемых в сеть устройств должна надежно предохранять от соприкосновения с токопроводящими частями.
- Неплотные и неправильно установленные штекерные соединения могут вызвать перегрев разъема.
- Провода к клеммам должны присоединяться квалифицированным электриком.

Прибор должен быть оборудован электрическим устройством, позволяющим отсое-

динить прибор от электросети с разрывом между всеми контактами не менее 3 мм. Следует использовать подходящие размыкающие устройства: предохранительные автоматические выключатели, плавкие предохранители (резьбовые плавкие предохранители следует выкручивать из гнезда), автоматы защиты от тока утечки и пускатели.

Монтаж

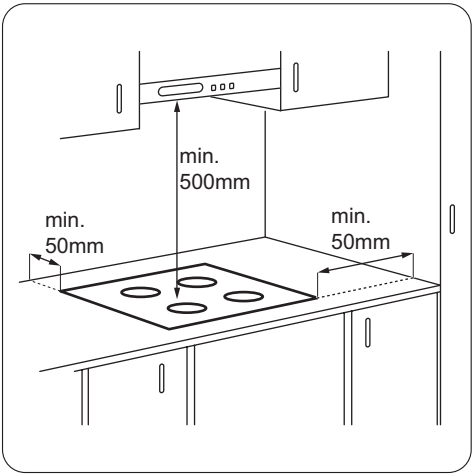

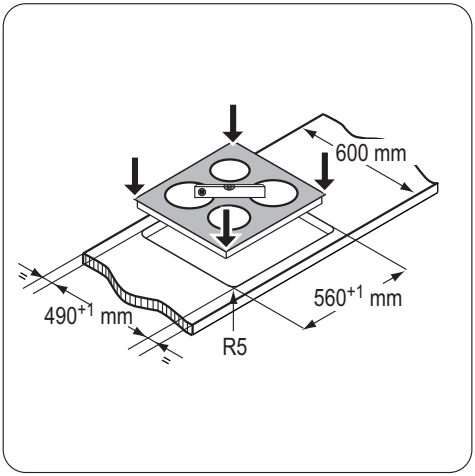

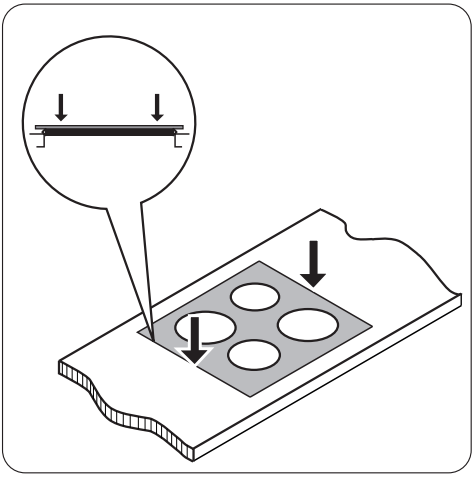

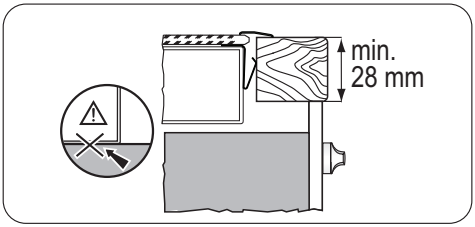

Описание прибора

Функциональные элементы варочной панели

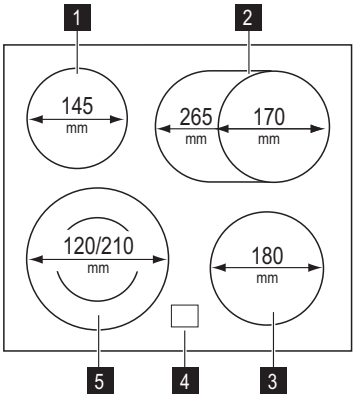

1 Одноконтурная конфорка 1200 Вт
2 Овальная конфорка 1500/2400 Вт
3 Одноконтурная конфорка 1800 Вт
4 Индикация остаточного тепла
5 Двухконтурная конфорка 750/2200 Вт

Индикатор остаточного тепла

Индикатор остаточного тепла горит, когда конфорка горячая

⚠ **ВНИМАНИЕ!** Опасность ожога из-за остаточного тепла!

Эксплуатация прибора

Управление варочной панелью осуществляется с помощью ручек духового шкафа. В главе "Руководство по эксплуатации" духового шкафа описывается, как управлять варочной панелью.

Когда конфорка работает, она гудит в течение короткого времени. Это характерно для всех стеклокерамических конфорок и не указывает на неисправность прибора.

Полезные советы и рекомендации

Кухонная посуда

- Днище посуды должно быть как можно более толстым и плоским.
- Посуда, изготовленная из эмалированной стали, а также посуда с алюминиевым или медным днищем, может вызвать изменение цвета стеклокерамической поверхности.

Экономия электроэнергии

- По возможности всегда накрывайте кастрюли крышкой.
- Прежде чем включать конфорку, поставьте на нее посуду.
- Выключайте конфорки до завершения приготовления блюд, чтобы использовать остаточное тепло.
- Размеры днища посуды и конфорки должны совпадать.

Информация об использовании акриламида

ВАЖНО! Согласно новейшим научным исследованиям обжаривание пищевых продуктов (в частности, крахмалосодержащих) может представлять опасность для здоровья из-за образования акриламида. Поэтому мы рекомендуем жарить продукты при минимально возможной температуре и не обжаривать их до образования корочки интенсивного коричневого цвета.

Уход и очистка

Производите чистку прибора после каждого применения.
Всегда используйте посуду с чистым днищем.

⚠ **ВНИМАНИЕ!** Острые предметы и абразивные чистящие средства могут повредить прибор.
Очистка прибора от загрязнений с помощью пароструйных или пневматических очистителей из соображений вашей безопасности **запрещена**.

ⓘ Царапины или темные пятна на стеклокерамике не влияют на работу прибора.

Удаление загрязнений:

1. – **Немедленно удаляйте :** расплавленную пластмассу, полиэтиленовую пленку и пищевые продукты, содержащие сахар. Иначе загрязнения могут привести к повреждению прибора. Используйте специальный скребок для стекла. Расположите скребок под острым углом к стеклянной поверхности и двигайте его по этой поверхности.
   – **Удаление загрязнений производите только после того, как прибор полностью остынет:**известковые пятна, водяные разводы, капли жира, блестящие обесцвеченные пятна. Используйте специальные средства для чистки поверхностей из стеклокерамики или нержавеющей стали.
2. Прибор следует чистить влажной тканью с небольшим количеством моющего средства.
3. В самом конце **насухо вытрите прибор чистой тряпкой.**

Возможные неисправности

Неполадка	Возможная причина неисправности и способ ее устранения
Прибор не работает.	• Установите соответствующий уровень мощности нагрева • Проверьте предохранитель домашней электросети на распределительном щите. Если предохранитель срабатывает несколько раз подряд, обратитесь к квалифицированному электрику.
Не включается индикатор остаточного тепла.	Конфорка не нагрелась, поскольку работала в течение короткого времени. Если конфорка должна уже быть горячей, обратитесь в сервисный центр.

Если с помощью вышеуказанных способов не удалось устранить неисправность, обратитесь к продавцу или в сервисный центр. Сообщите сведения, указанные на табличке с техническими данными, код стеклокерамики, состоящий из трех цифр

(он указан в углу варочной панели), и появляющееся сообщение об ошибке.
Если вы неправильно эксплуатировали прибор, техническое обслуживание, предоставляемое специалистами сервисного центра или продавца, будет платным, даже если срок гарантии еще не истек. Инструкции по техническому обслуживанию и условиям гарантии приведены в гарантийном буклете.

Охрана окружающей среды

Символ на изделии или на его упаковке указывает, что оно не подлежит утилизации в качестве бытовых отходов. Вместо этого его следует сдать в соответствующий пункт приемки электронного и электрооборудования для последующей утилизации. Соблюдая правила утилизации изделия, Вы поможете предотвратить причинение окружающей среде и здоровью людей потенциального ущерба, который возможен в противном случае, вследствие неподобающего обращения с подобными отходами. За более подробной информацией об утилизации этого изделия просьба обращаться к местным властям, в службу по вывозу и утилизации отходов или в магазин, в котором Вы приобрели изделие.

Упаковочные материалы

Упаковка изготовлена из экологичных материалов и может быть повторно переработана. На пластмассовых деталях указан материал, из которого они изготовлены: >PE< (полиэтилен), >PS< (полистирол) и т.п. Упаковочные материалы следует выбрасывать как бытовые отходы в соответствующие контейнеры местных служб по утилизации отходов.

ME10

Дата производства данного изделия указана в серийном номере (serial number), где первая цифра номера соответствует последней цифре года производства, вторая и третья цифры номера – порядковому номеру недели. Например, серийный номер 11012345 означает, что изделие произведено на десятой неделе 2011 года.



www.zanussi.com/shop



892931523-B-472010