Посудомоечная машина

Руководство пользователя

DW70H7******

SAMSUNG

Untitled-16 1 2026-02-10 4:07:01

Содержание

Меры предосторожности **4**

Важные сведения по технике безопасности 4
Важные предупреждающие знаки 4
Важные меры предосторожности 5
Инструкции по использованию посудомоечной машины 7
Инструкции для обеспечения безопасности детей 8
Инструкции по установке посудомоечной машины 8
Инструкции по утилизации оборудования с маркировкой WEEE 11

Обзор изделия **12**

Краткий обзор посудомоечной машины 12

Подготовка к установке **14**

Комплект для монтажа (входит в комплект поставки) 14
Необходимые инструменты и детали (не входят в комплект поставки) 17
Требования по установке 18

Установка **20**

Пошаговая инструкция по установке 20
Завершение установки 38

SmartThings **42**

Подключение Wi-Fi 42
Загрузка 42
Войдите в систему 42
Wi-Fi выключен 42
Чтобы зарегистрировать свое устройство на SmartThings 42
Приложение для посудомоечной машины 43
Функции SmartThings 44

Подготовка к работе **46**

Предметы, не подходящие для мытья в посудомоечной машине 46
Основные принципы использования полок 47
Отсек для моющего средства 53
Отсек для ополаскивателя 55
Отсек для соли 55
Скорость отклика сенсорной панели 57
Индикаторы рабочего состояния 57

Untitled-16 2 2026-02-10 4:07:01

Рабочие операции 58

Панель управления 58
Описание значков 60
Обзор цикла 61
Использование программы 63
Настройки 64
Специальные функции 67
Уведомление о программном обеспечении с открытым исходным кодом 68

Техническое обслуживание 69

Очистка 69
Меры по уходу, рассчитанные на длительное время 73

Поиск и устранение неисправностей 74

Контрольные точки 74
Информационные коды 77

Приложение 78

Таблица циклов 78
Транспортировка/перемещение 79
Защита от замерзания 79
Утилизация посудомоечной машины и защита окружающей среды 79
Технические характеристики 80

Стандартное тестирование 81

Модели DW70H73**** 81
Модели DW70H72**** 83

Технические данные изделия 85

Технические данные изделия 85

Untitled-16 3 2026-02-10 4:07:02

Меры предосторожности

Поздравляем с приобретением посудомоечной машины Samsung. В настоящем руководстве содержится важная информация по установке, эксплуатации и обслуживанию устройства. Ознакомьтесь с руководством, чтобы полноценно использовать все преимущества и функции посудомоечной машины.

Важные сведения по технике безопасности

Внимательно прочитайте это руководство, чтобы понять принципы безопасного и эффективного использования многочисленных функций и возможностей посудомоечной машины. Храните руководство в надежном месте рядом с устройством для получения справочной информации в дальнейшем. Используйте данное устройство только по прямому назначению в соответствии с информацией, приведенной в настоящем руководстве.

Инструкции по технике безопасности с пометками «Предупреждение» и «Важно» в настоящем руководстве не охватывают все возможные условия и ситуации. При установке, обслуживании и эксплуатации посудомоечной машины пользователь должен руководствоваться здравым смыслом, соблюдать осторожность и бережно обращаться с устройством.

Поскольку приведенные инструкции относятся к различным моделям, характеристики вашей посудомоечной машины могут немного отличаться от описанных в настоящем руководстве, а некоторые предупреждающие символы могут не распространяться на данное устройство. При возникновении вопросов или сомнений обратитесь в ближайший сервисный центр или найдите помощь и информацию на сайте www.samsung.com.

Важные предупреждающие знаки

Значение знаков и символов, используемых в настоящем руководстве пользователя:

⚠ ПРЕДУПРЕЖДЕНИЕ

Опасные ситуации или несоблюдение техники безопасности, которые могут привести к **получению серьезных травм, летальному исходу или значительному повреждению имущества.**

⚠ ВНИМАНИЕ

Опасные ситуации или несоблюдение техники безопасности, которые могут привести к **получению травм или повреждению имущества**.

ПРИМЕЧАНИЕ

Риск получения травмы или материального ущерба.

Данные предупреждающие знаки предназначены для предотвращения травмирования. Строго соблюдайте связанные с ними требования.

Сохраните настоящее руководство в надежном месте и предоставляйте его для ознакомления новым пользователям. Передавайте руководство следующим владельцам устройства.

Untitled-16 4 2026-02-10 4:07:02

Важные меры предосторожности

Чтобы снизить риск возникновения пожара, поражения электрическим током или травмы при использовании посудомоечной машины, соблюдайте базовые меры предосторожности, включая следующее:

1. Дети, а также лица с ограниченными физическими, сенсорными и умственными способностями или с недостаточным опытом и знаниями могут использовать данный прибор только под присмотром или после получения соответствующих инструкций от лица, ответственного за их безопасность.
2. **Для стран Европы**: Данное устройство может использоваться детьми старше 8 лет и лицами с ограниченными физическими, сенсорными или умственными способностями или с недостаточным уровнем опыта и знаний только в том случае, если они находятся под присмотром лица, отвечающего за их безопасность, или получили соответствующие инструкции, позволяющие им безопасно эксплуатировать электроприбор и дающие им представление об опасности, с которой сопряжена его эксплуатация. Не позволяйте детям играть с устройством. Не позволяйте детям осуществлять чистку и техническое обслуживание устройства без присмотра взрослых.
3. Не оставляйте детей без присмотра и не позволяйте им играть с устройством.
4. В случае повреждения кабеля питания его замену должен выполнять изготовитель, сотрудник сервисной службы или другой квалифицированный специалист во избежание возникновения опасных ситуаций.

Untitled-16 5 2026-02-10 4:07:02

Меры предосторожности

5. Следует использовать новые комплекты шлангов, поставляемые с устройством. Не следует повторно использовать старые комплекты шлангов.
6. При установке устройства с вентиляционными отверстиями в основании корпуса, убедитесь, что они не перекрываются ковровыми покрытиями.
7. Дети младше 3 лет не должны оставаться рядом с устройством без постоянного присмотра взрослых.
8. **ОСТОРОЖНО**! Во избежание возникновения опасных ситуаций по причине непроизвольного сброса теплового предохранителя не следует подключать это устройство через внешнее коммутационное оборудование, например таймер, или к цепи, регулярно включаемой и отключаемой другим прибором.
9. **ПРЕДУПРЕЖДЕНИЕ**. Ножи и другие острые кухонные принадлежности следует загружать в корзину острием вниз или в горизонтальном положении.
10. Не следует оставлять дверцу открытой во избежание получения травм в результате падения.

Устройство предназначено исключительно для бытового использования, а также для применения в аналогичных условиях:

- в служебных столовых в магазинах, офисах и других организациях;
- на фермах;
- постояльцами в гостиницах, мотелях и других гостиничных учреждениях;
- в учреждениях с полупансионом.

Untitled-16 6 2026-02-10 4:07:02

Инструкции по использованию посудомоечной машины

Посудомоечная машина должна использоваться только в качестве бытового прибора для мытья домашней посуды и столовых приборов согласно требованиям, изложенным в настоящем руководстве пользователя. Любые другие способы использования не поддерживаются изготовителем и могут представлять опасность.

Изготовитель не несет ответственности за ущерб, возникший вследствие неправильного использования или установки.

В посудомоечной машине не следует использовать растворители. Это может привести к взрыву.

Не вдыхайте и не глотайте моющее средство для посудомоечной машины. В моющих средствах для посудомоечной машины содержатся раздражающие или агрессивные вещества, которые могут привести к ожогу носа, ротовой полости и горла при проглатывании или вдыхании. В случае проглатывания или вдыхания моющего средства немедленно обратитесь к врачу.

Не следует оставлять дверцу открытой, чтобы не споткнуться об нее.

Не следует садиться на дверцу и облокачиваться на нее. Это может привести к опрокидыванию и повреждению посудомоечной машины, а также к получению травм.

Используйте только те моющие средства и ополаскиватели, которые предназначены для бытовых посудомоечных машин. Не используйте жидкость для мытья посуды.

Не используйте чистящие средства, содержащие концентрированную кислоту.

Не заполняйте отсек для ополаскивателя порошковым или жидким моющим средством. Это приведет к серьезному повреждению отсека.

Заполнение отсека для соли по невнимательности порошковым или жидким моющим средством приведет к повреждению умягчителя воды. При заполнении отсека для соли следует убедиться, что выбрана правильная упаковка соли для посудомоечной машины.

Следует использовать только специальную крупнозернистую соль для посудомоечных машин, поскольку в других типах соли могут содержаться труднорастворимые примеси, наличие которых может привести к нарушению функционирования умягчителя воды.

В посудомоечных машинах с корзиной для столовых приборов (в зависимости от модели) очистка и сушка столовых приборов выполняются эффективнее, если они вертикально размещаются в корзине рукоятками вниз. Однако во избежание получения травм ножи, вилки и прочие острые столовые приборы следует размещать ручками вверх.

Не следует использовать посудомоечную машину для мытья пластиковой посуды, которая не предназначена для мытья горячей водой, такой как одноразовые пластиковые контейнеры, одноразовая посуда и одноразовые пластиковые столовые приборы. Под воздействием высокой температуры в посудомоечной машине они могут расплавиться или потерять форму.

В моделях с функцией **Отложенный пуск** ◷ перед загрузкой моющего средства необходимо убедиться, что отсек для моющего средства сухой. При необходимости следует протереть его. Добавление моющего средства во влажный отсек может привести к его засорению и нарушению функционирования.

Untitled-16 7 2026-02-10 4:07:02

Меры предосторожности

Соблюдайте осторожность, используя пульт дистанционного управления. Во время эксплуатации может возникнуть угроза безопасности. Проблемы, связанные с использованием, также могут быть вызваны сбоями соединения с интернетом или неправильными настройками.

Запрещено помещать в изделие живых существ (таких как люди или животные) или предметы/вещества, которые могут привести к утечке воды или взрыву.

Инструкции для обеспечения безопасности детей

Данное устройство не игрушка! Во избежание получения травм не позволяйте детям приближаться к посудомоечной машине, играть внутри или рядом с ней, либо прикасаться к элементам управлениями. Они не осознают связанную с этим опасность. Следите за детьми, когда вы находитесь на кухне. Также существует риск, что дети во время игры запрутся в посудомоечной машине.

Не позволяйте детям осуществлять чистку и техническое обслуживание устройства без присмотра взрослых.

Использование посудомоечной машины детьми старшего возраста допускается только при условии, что им подробно объяснены принципы ее работы и они могут пользоваться ею безопасно, осознавая опасность ненадлежащего обращения.

ХРАНИТЕ МОЮЩИЕ СРЕДСТВА В НЕДОСТУПНОМ ДЛЯ ДЕТЕЙ МЕСТЕ!

В моющих средствах для посудомоечной машины содержатся раздражающие или агрессивные вещества, которые могут привести к ожогу ротовой полости, носа и горла при проглатывании или вдыхании.

Не позволяйте детям приближаться к посудомоечной машине, когда ее дверца открыта. Внутри нее может оставаться моющее средство.

Если ребенок проглотил или вдохнул моющее средство, немедленно обратитесь к врачу.

Инструкции по установке посудомоечной машины

Перед установкой устройства проверьте его на наличие видимых внешних повреждений. Ни при каких обстоятельствах не пользуйтесь поврежденным устройством. Поврежденное устройство может являться источником опасности.

Посудомоечную машину допускается подключать к электросети только посредством совместимой розетки с выключателем. После установки посудомоечной машины следует обеспечить простой доступ к сетевой розетке, чтобы устройство можно было отключить от источника питания при возникновении такой необходимости. (См. раздел «**Краткий обзор посудомоечной машины**» на стр. **12**.)

Сетевые розетки не должны располагаться за посудомоечной машиной. Если посудомоечная машина окажется прижата к вилке, существует риск перегрева и возникновения пожара. После установки убедитесь, что вилка не погнута и не повреждена.

Запрещается устанавливать посудомоечную машину под варочной поверхностью. Воздействие высоких температур, которые может создавать варочная поверхность, может привести к повреждению посудомоечной машины. По этой же причине не следует устанавливать ее рядом с источником открытого огня или другими нагревательными приборами (например, обогревателями).

Untitled-16 8 2026-02-10 4:07:03

Не подключайте посудомоечную машину к электросети до завершения установки и регулировки крепления дверцы.

Перед подключением устройства убедитесь, что данные на табличке (напряжение и подключаемая нагрузка) соответствуют параметрам электрической сети. В случае возникновения сомнений обратитесь к квалифицированному электрику.

Электрическая безопасность устройства гарантируется только в том случае, если обеспечена непрерывность токопроводящего контура между ним и заземлением. Крайне важно обеспечить соблюдение и регулярную проверку соблюдения этого базового требования безопасности. В случае возникновения сомнений следует обратиться к квалифицированному электрику для проверки электросети в доме.

Изготовитель не несет ответственности за последствия ненадлежащей организации системы заземления (например, за поражение электрическим током). Не подключайте провод заземления к пластиковым водопроводным или газовым трубам. Неправильное подключение проводов заземления может привести к поражению электрическим током.

Не подключайте устройство к электросети через удлинитель или разветвитель. Это не гарантирует необходимый уровень безопасности устройства (например, существует риск перегрева).

Установка устройства на передвижных объектах, таких как суда, допускается только при условии проведения исследования рисков инженером с необходимой квалификацией.

В пластиковом корпусе трубопровода для подвода воды содержится электрический компонент. Не следует погружать корпус в воду.

В шланге Aqua-Stop имеются электрические провода. Не следует обрезать шланг для подачи воды, даже если он имеет избыточную длину.

Установка, обслуживание и ремонт должны проводиться только квалифицированным специалистом в строгом соответствии с национальными и местными нормами безопасности. Выполнение ремонта и других работ лицами, не имеющими соответствующей квалификации, может представлять опасность. Изготовитель не несет ответственности за несанкционированное проведение работ.

Встроенная система обеспечения водонепроницаемости обеспечивает защиту от повреждения водой при соблюдении следующих условий:

- Посудомоечная машина установлена и подключена правильно.
- Посудомоечная машина обслуживается надлежащим образом. Ее компоненты заменяются по мере необходимости.
- Если устройство не используется в течение длительного периода времени (например, на выходных), запорный кран / клапан подачи воды необходимо закрыть.
- Система обеспечения водонепроницаемости будет работать даже при отключении устройства. Однако в этом случае необходимо оставить устройство подключенным к источнику питания.

Поврежденное устройство может являться источником опасности. Если посудомоечная машина повреждена, отключите ее от электросети и обратитесь к дилеру или в службу технической поддержки.

Несанкционированный ремонт может привести к возникновению непредвиденной опасности для пользователя, за которую изготовитель не несет ответственности. Ремонт не должен выполняться техническими специалистами без соответствующих полномочий.

Untitled-16 9 2026-02-10 4:07:03

Меры предосторожности

Неисправные компоненты следует заменять только оригинальными запасными компонентами. Безопасность устройства гарантируется только при использовании оригинальных компонентов.

Для проведения технического обслуживания следует всегда отключать посудомоечную машину от электрической сети (отключать питание розетки и извлекать кабель питания из нее).

Если кабель питания поврежден, необходимо заменить его специальным кабелем, приобретаемым у изготовителя. В целях обеспечения безопасности замена должна осуществляться только сотрудником службы технической поддержки или уполномоченным специалистом по обслуживанию.

В странах с регионами, которые могут подвергаться нашествию тараканов или других вредителей, необходимо уделять особое внимание тому, чтобы устройство и пространство вокруг него всегда оставались чистыми. Любое повреждение, причиной которого послужили тараканы или другие вредители, не покрывается гарантией.

В случае поломки или при проведении чистки устройство можно считать полностью изолированным от электросети только при соблюдении следующих условий:

- устройство отключено от сетевой розетки и вилка кабеля питания извлечена; или
- устройство отключено от электросети; или
- предохранитель отключен; или
- предохранитель вывернут (в странах, где это применимо).

Не вносите изменения в конструкцию устройства, если они не санкционированы изготовителем.

Не вскрывайте обшивку/корпус устройства. Работа с электрическими соединениями или компонентами и механическими деталями крайне опасна и может привести к отказам или к поражению электрическим током.

Пока на устройство распространяется гарантия, ремонт должен производить только уполномоченный изготовителем специалист по обслуживанию. Несоблюдение этого требования приведет к аннулированию гарантии.

При установке устройства убедитесь в наличии достаточного пространства сверху, слева, справа и сзади от него для обеспечения надлежащей вентиляции. Если между устройством и раковиной недостаточно места, это может привести к повреждению раковины или к развитию плесени.

Устанавливаемый на посудомоечной машине уровень жесткости воды должен соответствовать условиям в месте ее использования. (См. раздел «**Отсек для соли**» на стр. **55**.)

Дополнительную информацию относительно материалов и ремонта см. на странице www.samsung.com/support.

Untitled-16 10 2026-02-10 4:07:03

Инструкции по утилизации оборудования с маркировкой WEEE



Правильная утилизация изделия (Использованное электрическое и электронное оборудование)

(Действительно для стран, использующих систему раздельного сбора отходов)

Наличие данного значка показывает, что изделие и его электронные аксессуары (например, зарядное устройство, гарнитура, кабель USB) по окончании их срока службы нельзя утилизировать вместе с другими бытовыми отходами. Во избежание нанесения вреда окружающей среде и здоровью людей при неконтролируемой утилизации, а также для обеспечения возможности переработки для повторного использования, утилизируйте изделие и его электронные аксессуары отдельно от прочих отходов.

Сведения о месте и способе утилизации изделия в соответствии с нормами природоохранного законодательства можно получить у продавца или в соответствующей государственной организации.

Бизнес-пользователи должны обратиться к своему поставщику и ознакомиться с условиями договора купли-продажи. Запрещается утилизировать изделие и его электронные аксессуары вместе с другими производственными отходами.

Untitled-16 11 2026-02-10 4:07:03

Обзор изделия

Краткий обзор посудомоечной машины

Модели DW70H73****

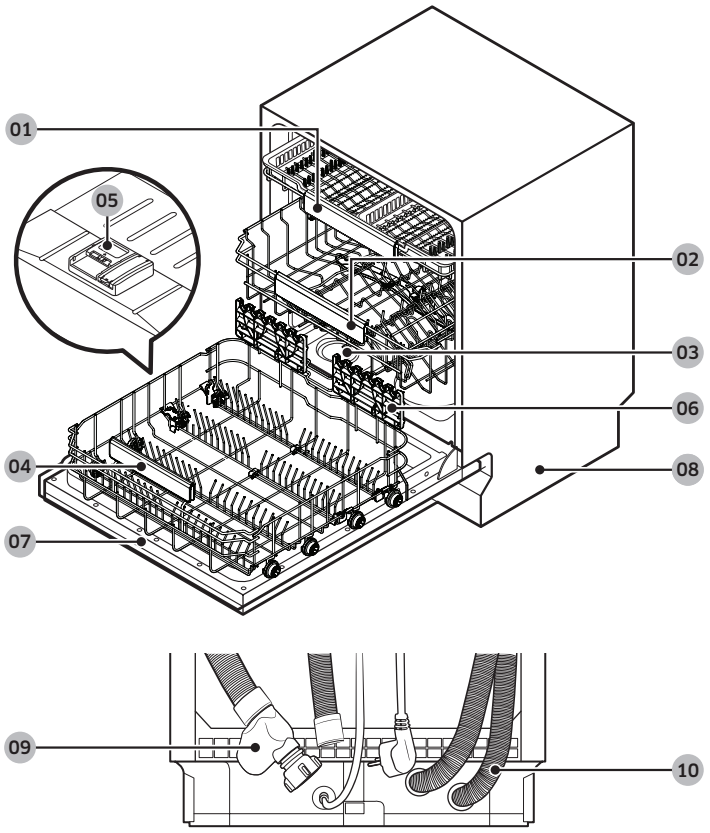

01 Полка для столовых приборов

02 Верхняя полка

03 Отсек для соли

04 Нижняя полка

05 Дозатор

06 Подставка для стаканов

07 Дверца

08 Основание корпуса

09 Шланг подачи воды

10 Сливной шланг

Untitled-16 12 2026-02-10 4:07:05

Модели DW70H72****

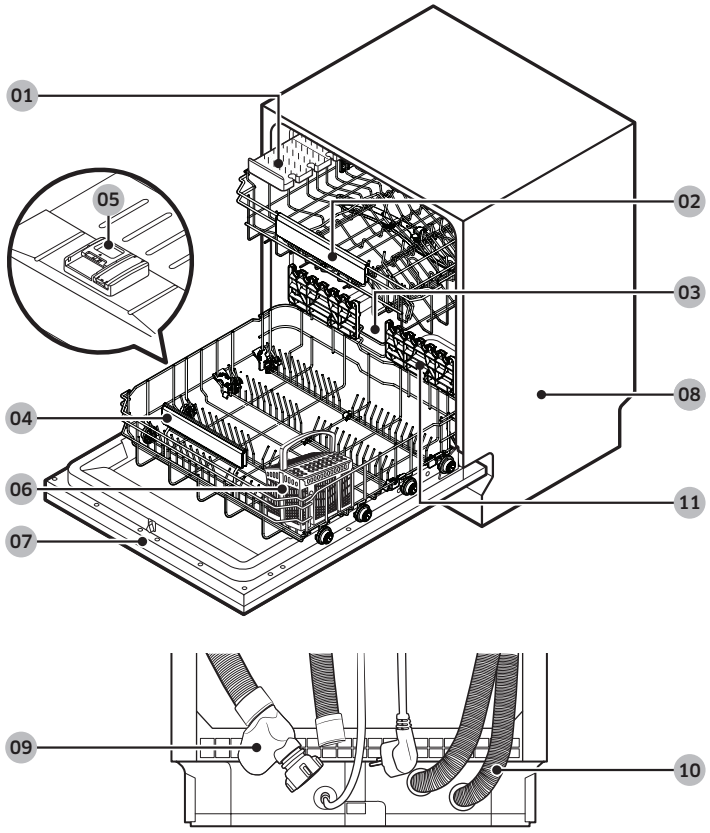

01 Полка для ножей

02 Верхняя полка

03 Отсек для соли

04 Нижняя полка

05 Дозатор

06 Корзина для столовых приборов

07 Дверца

08 Основание корпуса

09 Шланг подачи воды

10 Сливной шланг

11 Подставка для стаканов

Untitled-16 13 2026-02-10 4:07:07

Подготовка к установке

Комплект для монтажа (входит в комплект поставки)

Убедитесь, что все детали, перечисленные в этом разделе, входят в комплект поставки. Фактический вид деталей может отличаться от показанного на рисунках.

⚠ ВНИМАНИЕ

После распаковки посудомоечной машины храните упаковочный материал в недоступном для детей месте.

ПРИМЕЧАНИЕ

Число в скобках обозначает количество предоставленного товара.

Полностью встраиваемые модели (модели DW70H7***B*)

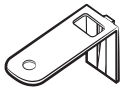

Верхний кронштейн (2)



Винт Ø4 X 14 (10)



Защитная изолирующая наклейка (1)



Пластиковая заглушка (2)



Винт Ø3,5 X 45 (4)



Винт Ø3,5 X 16 (2)

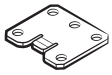

Кронштейн дверцы (2)



Дополнительная ножка (3)



Фиксатор декоративной панели / держатель деревянной панели (2)

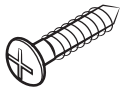

Винт Ø3,5 X 25 (2)



Обратный клапан (только для соответствующих моделей)

Untitled-16 14 2026-02-10 4:07:09

Полностью встраиваемые модели с выдвижной панелью (модели DW70H7*I*)**

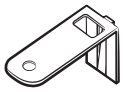

Верхний кронштейн (2)



Винт Ø4 X 14 (14)

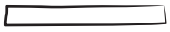

Защитная изолирующая наклейка (1)



Пластиковая заглушка (2)



Фиксатор декоративной панели (2)



Фиксатор декоративной панели (2)



Винт Ø3,5 X 16 (2)



Дополнительная ножка (3)



Обратный клапан (только для соответствующих моделей)

Не полностью встраиваемые модели (модели DW70H7*B*)**

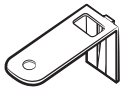

Верхний кронштейн (2)



Винт Ø4 X 14 (2)



Защитная наклейка (1)



Пластиковая заглушка (2)



Винт Ø3,5 X 45 (4)



Винт Ø3,5 X 16 (2)



Дополнительная ножка (3)

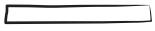

Контактная лента (2)

Untitled-16 15 2026-02-10 4:07:09

Подготовка к установке



Разделитель (6)



Обратный клапан (только для соответствующих моделей)

Встраиваемые под раковину модели (модели DW70H7*U*)**

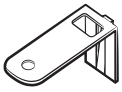

Верхний кронштейн (2)



Винт Ø4 X 14 (2)

Защитная изолирующая наклейка (1)



Пластиковая заглушка (2)



Винт Ø3,5 X 16 (2)



Дополнительная ножка (3)

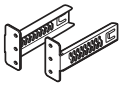

Кронштейны предохранительной пластины (2)

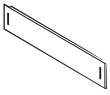

Предохранительная пластина



Болт предохранительной пластины (4)



Гайка предохранительной пластины (4)



Обратный клапан (только для соответствующих моделей)

Untitled-16 16 2026-02-10 4:07:10

Необходимые инструменты и детали (не входят в комплект поставки)



Зажим для шланга



Защитные очки



Перчатки

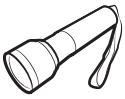

Фонарик



Гаечный ключ (22 мм) для передней ножки



Звездообразная отвертка T15

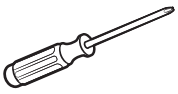

Отвертка для крестообразного шлица

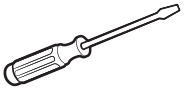

Отвертка для прямого шлица



Плоскогубцы

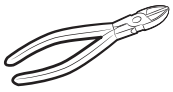

Кусачки

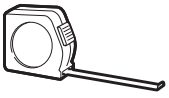

Рулетка



Карандаш



Уровень

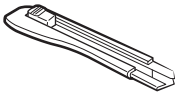

Нож



Кольцевая пила (80–100 мм)

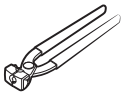

Щипцы для ушного хомута

Untitled-16 17 2026-02-10 4:07:13

Подготовка к установке

Требования по установке

Во избежание риска возгорания, поражения электрическим током или получения травм все работы с электропроводкой и заземлением должны выполняться квалифицированным специалистом.

Подача питания

Выделенная электрическая сеть 220–240 В~, 50 Гц, предназначенная для питания посудомоечной машины.

⚠ ПРЕДУПРЕЖДЕНИЕ

- Не используйте удлинитель.
- Пользуйтесь только вилкой, которая поставляется с посудомоечной машиной.
- После установки убедитесь, что вилка не погнута и не повреждена.

Заземление

Для обеспечения постоянного заземления посудомоечная машина должна быть соответствующим образом подсоединена к заземленной металлической поверхности или постоянной проводке. Провод заземления должен быть проложен вместе с проводниками цепи и подключаться к клемме заземления или соединительному проводу на посудомоечной машине.

⚠ ПРЕДУПРЕЖДЕНИЕ

- Не подключайте провод заземления к пластиковым водопроводным или газовым трубам. Неправильное подключение проводов заземления может привести к поражению электрическим током.
- Запрещается модифицировать вилку посудомоечной машины. Если вилка не подходит к розетке, поручите квалифицированному электрику установить подходящую розетку.

Подача воды

- Водопроводная труба должна выдерживать давление воды от 0,04 до 1,0 МПа.
- Температура воды должна составлять не более 60 °C.
- На трубопроводе для подвода воды должен быть установлен запорный кран / клапан подачи воды с наружной резьбой диаметром 3/4 дюйма.

Как снизить риск протечки:

- Обеспечьте легкий доступ к водопроводным кранам.
- Если посудомоечная машина не используется, перекрывайте клапан подачи воды.
- Регулярно проверяйте прокладки на предмет протечки.
- Чтобы предотвратить протечку, уплотните места подключения к водопроводу и трубные соединения с помощью тефлоновой ленты или герметика.

Aqua Stop

Aqua Stop – электрический компонент, предназначенный для предотвращения протечек воды. Он подключается к водопроводному шлангу подачи воды и автоматически перекрывает воду в случае повреждения шланга.

⚠ ВНИМАНИЕ

- Обращайтесь с Aqua Stop осторожно.
- Не перегибайте и не перекручивайте шланг подачи воды, подключенный к Aqua Stop. В случае повреждения Aqua Stop перекройте водопроводные краны и немедленно отключите кабель питания. После этого обратитесь в местный центр обслуживания клиентов Samsung или к квалифицированному специалисту.

Untitled-16 18 2026-02-10 4:07:13

Слив

Если система слива используется только для посудомоечной машины, подключите к ней сливной шланг на расстоянии 300–700 мм от пола. Подключение сливного шланга к системе слива на высоте более 700 мм от пола может привести к оттоку воды обратно в посудомоечную машину.

Напольное покрытие

В целях безопасности устанавливайте посудомоечную машину на прочном полу. Если машина будет устанавливаться на деревянные полы, возможно, их потребуется укрепить, чтобы минимизировать вибрации. Не устанавливайте посудомоечную машину на ковровые покрытия и мягкую плитку. Такие поверхности увеличивают вибрацию и могут привести к тому, что посудомоечная машина будет немного смещаться при работе.

⚠ ПРЕДУПРЕЖДЕНИЕ

Не устанавливайте посудомоечную машину на неустойчивые конструкции.

- Выровняйте посудомоечную машину при помощи регулируемых по высоте ножек.
- Когда выравнивание будет выполнено, необходимо убедиться, что дверца открывается и закрывается надлежащим образом.

Окружающая температура

Не устанавливайте посудомоечную машину в зонах, подверженных чрезмерно низким температурам. В водяном клапане, насосе и шланге всегда остается некоторое количество воды. Если она замерзнет в машине или в шлангах, это может привести к повреждению устройства и его компонентов.

Untitled-16 19 2026-02-10 4:07:13

Установка

Пошаговая инструкция по установке

Процедура установки может различаться в зависимости от модели машины.

ШАГ 1 Выберите место установки

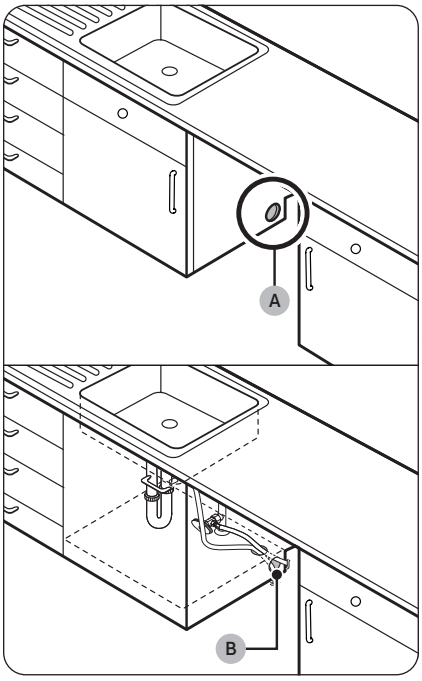

Выберите место установки, отвечающее следующим условиям.

- Пол в месте установки должен быть твердым и выдерживать вес посудомоечной машины.
- Место установки должно находиться рядом с раковиной и обеспечивать удобный доступ к водопроводной системе, канализации и сетевой розетке.
- Место установки должно обеспечивать удобную загрузку посуды в посудомоечную машину.
- В месте установки должно быть достаточно пространства для открытия дверцы посудомоечной машины, а также достаточно пространства между машиной и стенками шкафа.
- Стена за посудомоечной машиной не должна быть загромождена.

Установка в новом месте

Если установка посудомоечной машины осуществляется в новом месте, необходимо следовать приведенным ниже инструкциям.

1. С помощью кольцевой пилы сделайте отверстие в стенке шкафа, на котором установлена раковина **(A)**.
2. Если дно шкафа, в котором установлена раковина, поднято над полом и расположено выше места подключения соединений к посудомоечной машине, сделайте отверстия в дне и стенке шкафа **(B)**.

ПРИМЕЧАНИЕ

- Если вы устанавливаете новую посудомоечную машину на место старой, проверьте существующие соединения на совместимость с новой машиной и при необходимости замените их.
- Возможно, придется сделать отверстие на противоположной стороне шкафа в соответствии с расположением электрической розетки.

Untitled-16 20 2026-02-10 4:07:13

Размер выреза

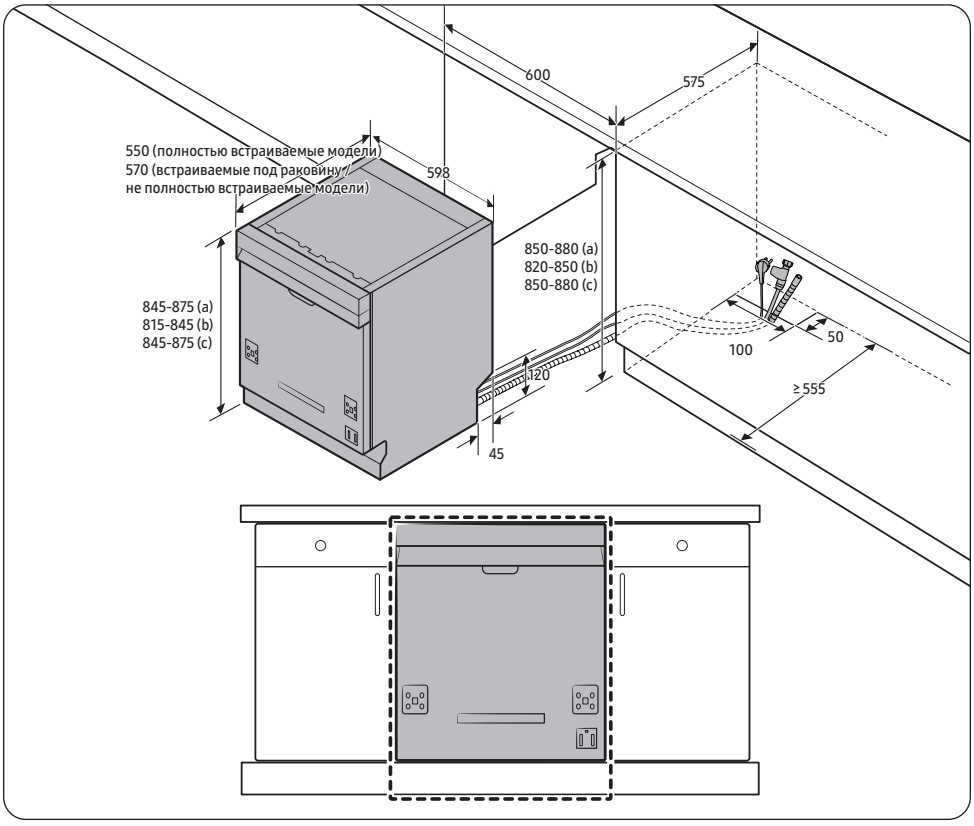

(ед. изм.: мм)

(a) Отдельностоящие модели

(b) Встраиваемые под раковину, полностью встраиваемые, не полностью встраиваемые модели

(c) Встраиваемые под раковину, полностью встраиваемые, не полностью встраиваемые модели с дополнительной ножкой

ПРИМЕЧАНИЕ

Проверьте, составляет ли расстояние от пола до нижней части столешницы более 850 мм. Если это так, вставьте дополнительные ножки, входящие в комплект для монтажа. Более подробную информацию см. в следующем разделе. Если расстояние составляет менее 850 мм, перейдите к ШАГУ 2.

Untitled-16 21 2026-02-10 4:07:13

Установка

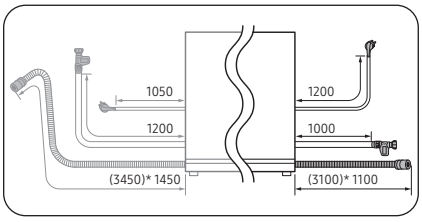

(*) значения с комплектом удлинителей

ПРИМЕЧАНИЕ

Размеры, указанные на рисунке, представляют собой фактическую длину шнура питания, шланга подачи воды и сливного шланга. При установке изделия учитывайте каждую длину и выбирайте место установки соответственно.

ШАГ 2 Вставьте дополнительную ножку (не относится к отдельностоящим моделям)

Если расстояние между полом и нижней частью столешницы составляет более 850 мм, перед началом установки необходимо вставить дополнительные ножки в отверстия в нижней части посудомоечной машины.

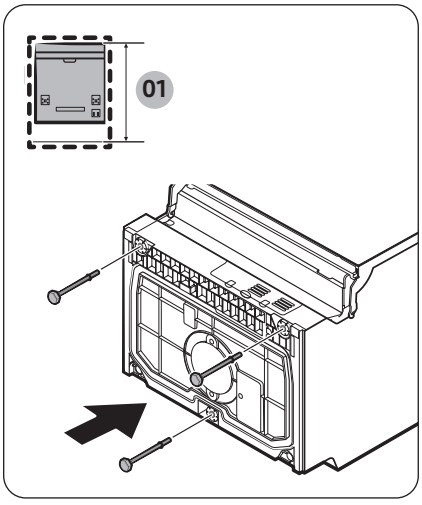

01 Минимум 850 мм

1. Положите посудомоечную машину на заднюю стенку.

⚠ ВНИМАНИЕ

Не кладите посудомоечную машину на бок. Это может привести к протечке воды.

2. Найдите в комплекте для монтажа дополнительные ножки и вставьте их в отверстия в нижней части посудомоечной машины, как показано на рисунке.

ШАГ 3 Проверка водопровода

- Давление в водопроводе должно составлять от 0,04 МПа до1,0 МПа.
- Убедитесь, что температура воды не превышает 60 °C. Более горячая вода может привести к неисправностям в посудомоечной машине.
- Перед подключением посудомоечной машины к водопроводу убедитесь, что клапан подачи воды закрыт.

Untitled-16 22 2026-02-10 4:07:14

ШАГ 4 Прокладка шлангов

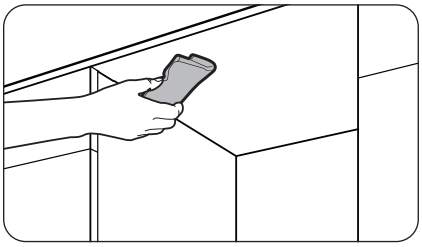

1. Очистите нижнюю часть столешницы.

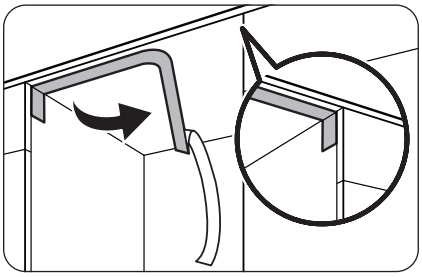

2. Закрепите защитную наклейку, как показано на рисунке.

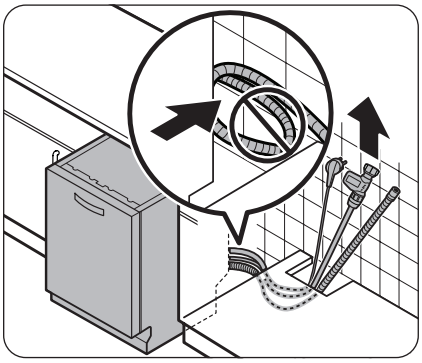

3. Протяните кабель питания, шланг подачи воды и сливной шланг через отверстие в шкафу для раковины.

⚠ ВНИМАНИЕ

- Соблюдайте осторожность, чтобы не перегнуть и не наступить на кабель питания или шланги.
- Не удаляйте защитную бумагу с обратной стороны посудомоечной машины. Она используется для отделения задней стенки машины от стены.

Untitled-16 23 2026-02-10 4:07:14

Установка

ШАГ 5 Установите декоративную панель

Для полностью встраиваемых моделей (модели DW70H7*B*)**

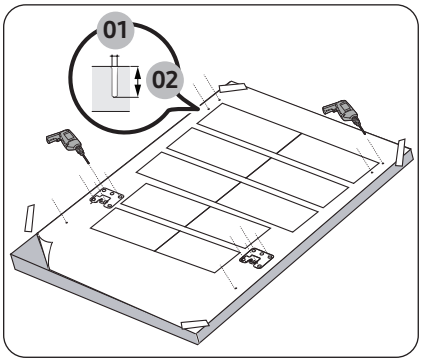

01 Ø2 мм
02 Максимум 8 мм

1. Установите шаблон для монтажа на задней стороне декоративной панели и временно закрепите его с помощью прозрачной клейкой ленты. Обратная сторона декоративной панели будет крепиться к дверце посудомоечной машины.

⚠ ВНИМАНИЕ

- Верхняя часть декоративной панели должна находиться на одном уровне с верхней частью шаблона для монтажа.
- Используйте декоративную панель весом 3–7 кг.
- Толщина панели, изготовленной на заказ, не превышает 20 мм.

2. Пометьте 14 точек, обозначенных на шаблоне для монтажа.

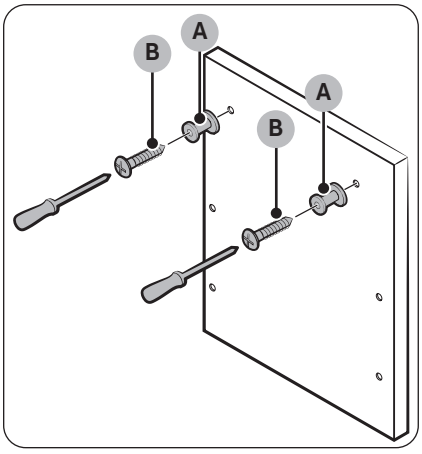

3. Удалите шаблон для монтажа и закрепите **фиксаторы декоративной панели (A)** с помощью **двух винтов (B, Ø3,5 X 25)**, как показано на рисунке.

Untitled-16 24 2026-02-10 4:07:15

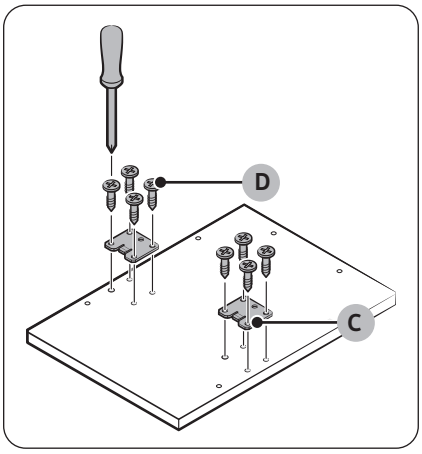

4. Закрепите **кронштейн дверцы (C)** с помощью **восьми винтов (D, Ø4 X 14)**, как показано на рисунке.

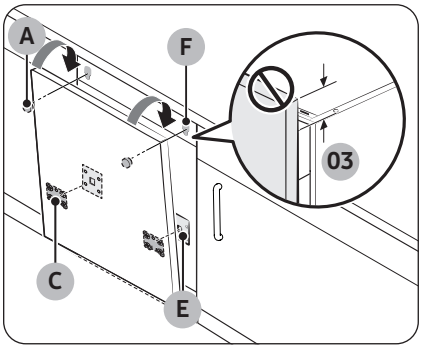

03 30 мм

5. Вставьте **кронштейны (C)** на декоративной панели в **отверстия (E)** на дверце посудомоечной машины, чтобы закрепить панель.
6. Удерживая декоративную панель, закрепите ее на дверце и вставьте **фиксаторы декоративной панели (A)** в **отверстия (F)**, как показано на рисунке.
7. Нажмите на декоративную панель, чтобы закрепить ее.

⚠ ВНИМАНИЕ

Не допускайте, чтобы декоративная панель выступала над верхней частью посудомоечной машины более чем на 30 мм.

Untitled-16 25 2026-02-10 4:07:15

Установка

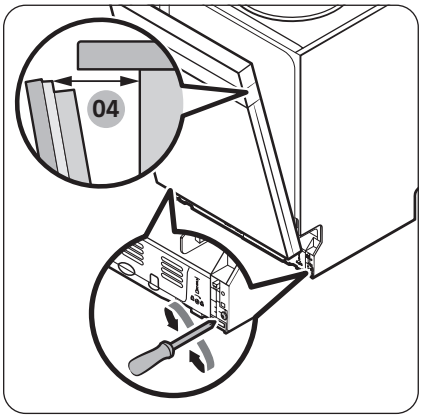

04 70–150 мм

8. Дверца должна оставаться на месте и не открываться.

⚠ ВНИМАНИЕ

- Не регулируйте уровень пружины, когда дверца полностью открыта.
- Если декоративная панель весит более 7 кг, дверца может непроизвольно открываться.
- Не рекомендуется использовать декоративные панели весом более 7 кг.

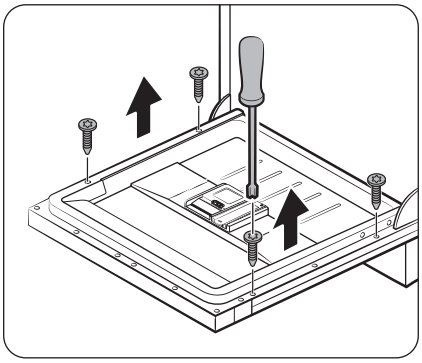

9. Откройте дверцу посудомоечной машины и извлеките четыре винта.

⚠ ВНИМАНИЕ

Открывайте дверцу осторожно. Если уровень пружины не отрегулирован надлежащим образом, дверца может неожиданно открыться или закрыться, что может стать причиной травмы.

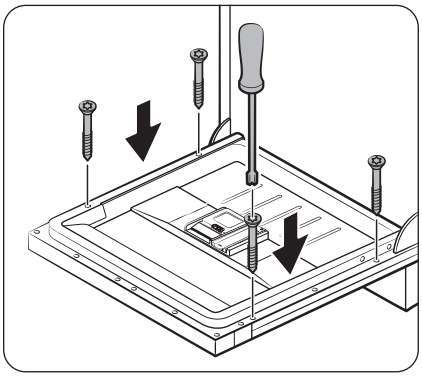

10. Закрепите декоративную панель на дверце с помощью четырех винтов (Ø3,5 X 45).

Untitled-16 26 2026-02-10 4:07:16

Для не полностью встраиваемых моделей (модели DW70H7*S*)**

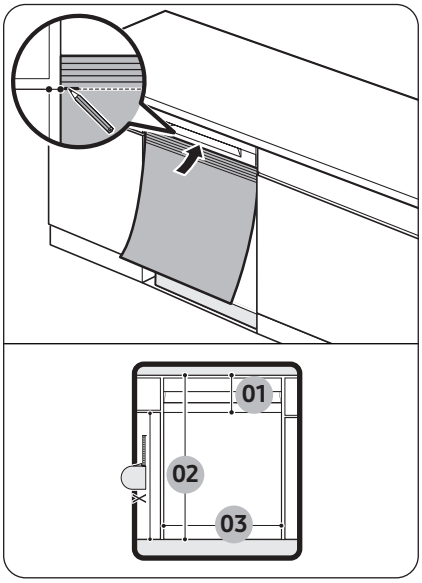

01 минимум 116 мм, максимум 146 мм
02 максимум 710 мм
03 589 мм

1. Полностью вставьте посудомоечную машину под столешницу.
2. Совместите верхнюю часть шаблона для монтажа с нижней частью ручки дверцы посудомоечной машины.
3. В верхней части шаблона для монтажа поставьте отметку на уровне верхнего края шкафа.

Untitled-16 27 2026-02-10 4:07:16

Установка

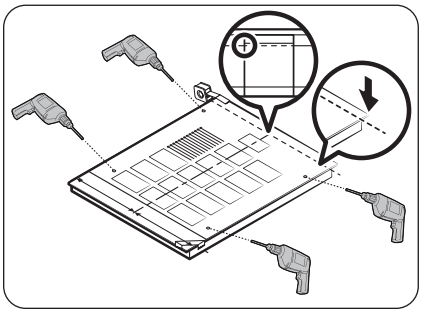

4. Расположите шаблон для монтажа на обратной стороне декоративной панели. Совместите отметки на шаблоне с верхним краем декоративной панели.
5. С помощью прозрачного скотча временно закрепите шаблон на декоративной панели.
6. Отметьте на декоративной панели расположение четырех отверстий для винтов в соответствии с шаблоном для монтажа.
7. Удалите шаблон.

ПРИМЕЧАНИЕ

Обратная сторона декоративной панели будет крепиться к дверце посудомоечной машины. Убедитесь, что высота декоративной панели не превышает 595 мм.

⚠ ВНИМАНИЕ

Используйте декоративную панель весом 3–6 кг.

Untitled-16 28 2026-02-10 4:07:16

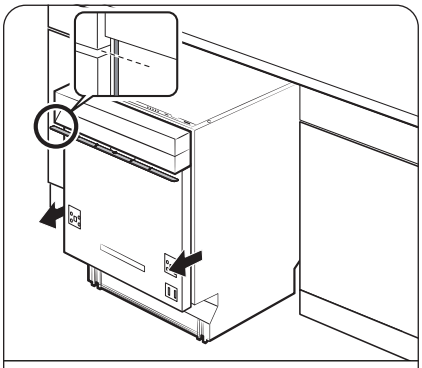

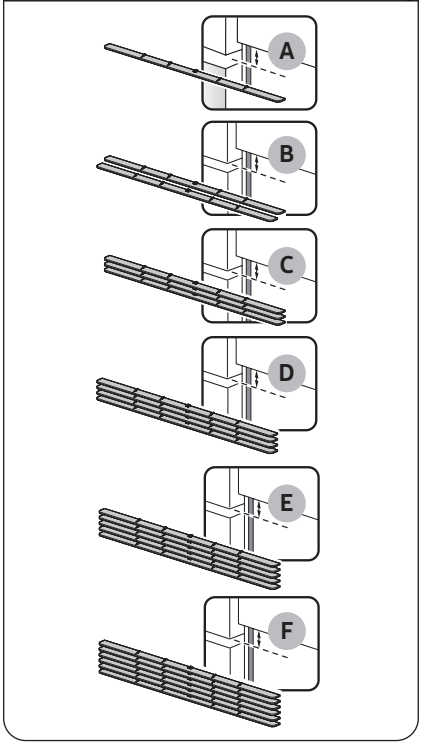

8. Выдвиньте посудомоечную машину из-под столешницы наполовину.
9. Установите один или несколько разделителей, чтобы они заполнили зазор между шкафом для раковины и панелью управления.
   - Зазор должен соответствовать замеру, выполненному в шаге 5 выше.
   - Расположение и количество разделителей см. на рисунках и в таблице.

A	5–9 мм	1 разделитель
B	10–14 мм	2 разделителя
C	15–19 мм	3 разделителя
D	20–24 мм	4 разделителя
E	25–29 мм	5 разделителя
F	30–34 мм	6 разделителя

⚠ ВНИМАНИЕ

Общая высота разделителей не должна превышать измеренной разницы в высоте. В противном случае декоративная панель может быть установлена неправильно.

Untitled-16 29 2026-02-10 4:07:17

Установка

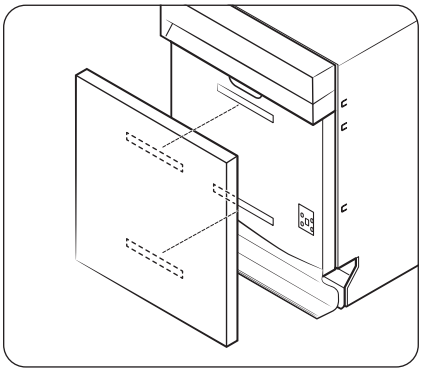

10. Прикрепите две полоски контактной ленты к внешней стороне дверцы и обратной стороне панели, как показано на рисунке.
11. Скрепите контактные ленты, чтобы закрепить декоративную панель.

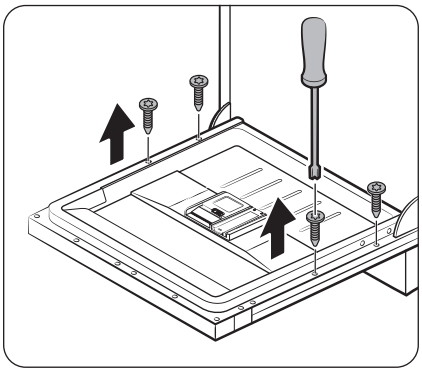

12. Откройте дверцу посудомоечной машины и извлеките четыре винта.

⚠ ВНИМАНИЕ

Открывайте дверцу осторожно. Если уровень пружины не отрегулирован надлежащим образом, дверца может неожиданно открыться или закрыться, что может стать причиной травмы.

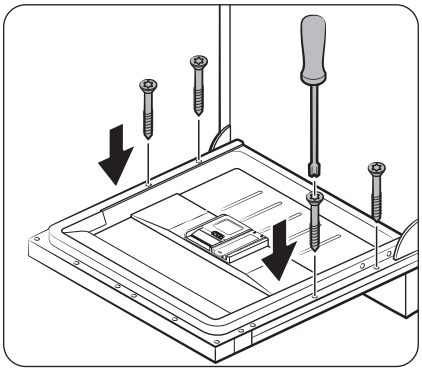

13. Закрепите декоративную панель на дверце с помощью четырех винтов (Ø4 X 43).

Untitled-16 30 2026-02-10 4:07:17

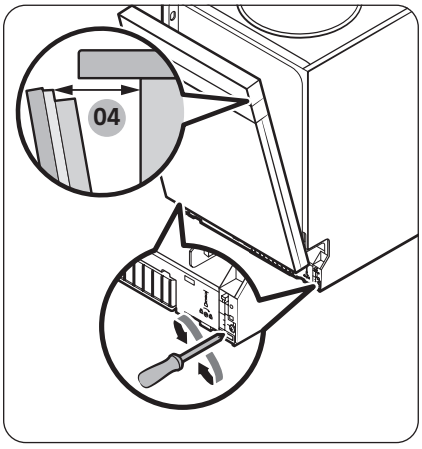

04 70–150 мм

14. Дверца должна оставаться на месте и не открываться.

⚠ ВНИМАНИЕ

- Не регулируйте уровень пружины, когда дверца полностью открыта.
- Если декоративная панель весит более 6 кг, дверца может непроизвольно открываться.
- Не рекомендуется использовать декоративные панели весом более 6 кг.

Untitled-16 31 2026-02-10 4:07:18

Установка

Для полностью встраиваемых моделей с выдвижной панелью (модели DW70H7*I*)**

Посудомоечная машина оборудована системой автоматической балансировки, которая установлена в дверце. Она оснащена скользящим шарниром и отлично подходит для кухонь без плинтуса или для установки над небольшим шкафом для посуды. Высота декоративной панели **(A)** может быть в диапазоне от 670 мм до 800 мм в зависимости от условий установки. Масса декоративной панели не должна превышать 10 кг. Определите высоту **(C)** относительно высоты шкафа **(B)** по таблице, а затем на основании этого значения определите высоту декоративной панели.

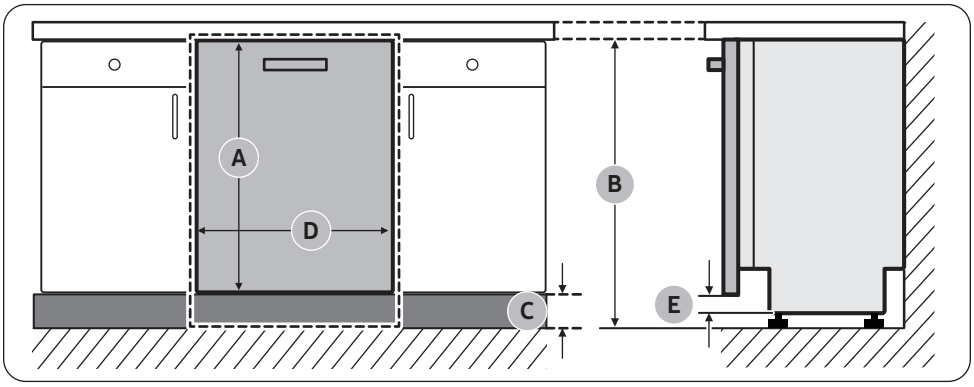

A	B	C	D	E
670–800 мм	820 мм	20–150 мм	589 мм	Минимум 20 мм
	850 мм	50–180 мм		
	880 мм	80–210 мм		

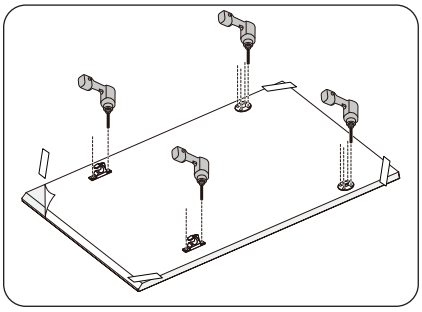

1. Установите шаблон для монтажа на задней стороне декоративной панели и временно закрепите его с помощью прозрачной клейкой ленты. Обратная сторона декоративной панели будет крепиться к дверце посудомоечной машины.
2. Пометьте 4 точек, обозначенных на шаблоне для монтажа.

ПРИМЕЧАНИЕ

Высота декоративной панели может быть в диапазоне от 670 мм до 800 мм в зависимости от условий установки.

⚠ ВНИМАНИЕ

Масса декоративной панели не должна превышать 10 кг.

Untitled-16 32 2026-02-10 4:07:18

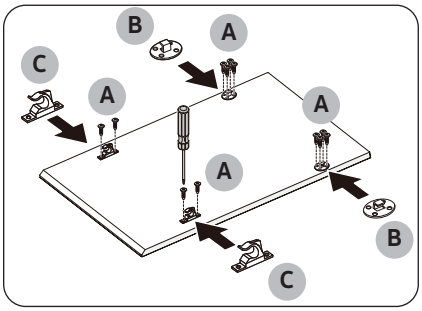

3. Удалите шаблон для монтажа и закрепите **фиксаторы декоративной панели (B)**, **(C)** с помощью **12 винтов (A)**, как показано на рисунке.

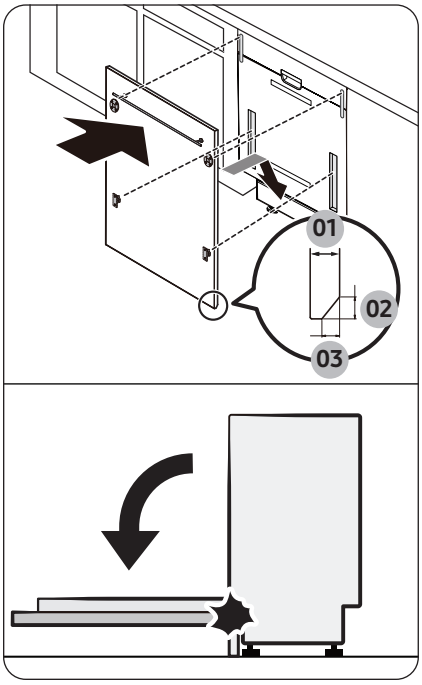

4. Удерживая декоративную панель, закрепите ее на дверце и вставьте фиксаторы декоративной панели в соответствующие отверстия на дверце.

⚠ ВНИМАНИЕ

Используйте декоративную панель весом 4–10 кг. Убедитесь, что фальшпанель не мешает открытию и закрытию дверцы машины.

01 Максимум 20 мм
02 15 мм
03 12 мм

Untitled-16 33 2026-02-10 4:07:18

Установка

ШАГ 6 Выравнивание посудомоечной машины

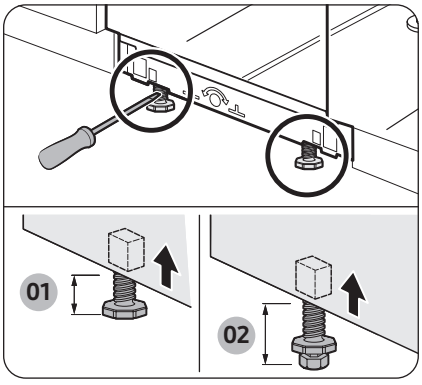

01 0–30 мм (без дополнительной ножки)
02 0–60 мм (с дополнительной ножкой)

Для выравнивания посудомоечной машины можно отрегулировать высоту ножек. Обратите внимание, что в ходе выполнения данных шагов посудомоечная машина вставлена в шкаф наполовину.

1. Проверяйте, ровно ли установлена посудомоечная машина, с помощью уровня.
2. Для регулировки высоты передней части используйте отвертку с прямым шлицем (–).
   - Чтобы уменьшить высоту, поверните ножку против часовой стрелки.
   - Чтобы увеличить высоту, поверните ножку по часовой стрелке.

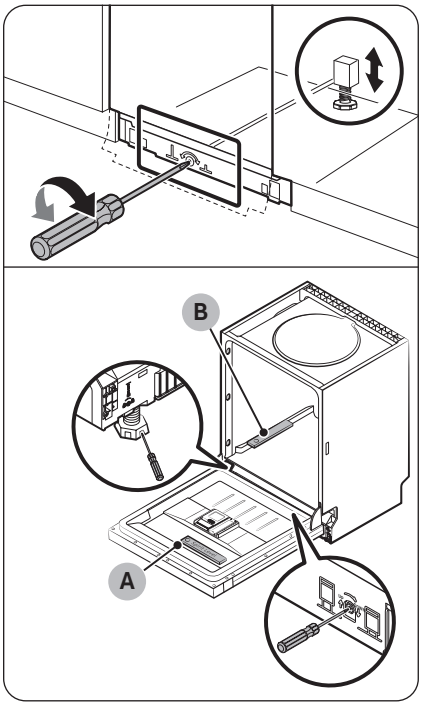

3. Для регулировки высоты задней части, вставьте крестообразную (+) отвертку в центр нижней части посудомоечной машины.
   - Чтобы уменьшить высоту, поверните отвертку по часовой стрелке.
   - Чтобы увеличить высоту, поверните отвертку против часовой стрелки.
   - Поместите спиртовой уровень на **дверцу (A для проверки уровня по поперечной оси)** и **направляющую полки (B для проверки уровня по продольной оси)** внутри бака, как показано на рисунке, чтобы убедиться, что посудомоечная машина установлена ровно.

Untitled-16 34 2026-02-10 4:07:19

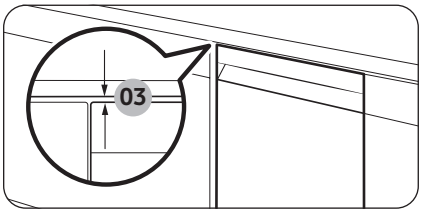

03 Минимум 5 мм

4. Между верхней частью посудомоечной машины и нижней частью столешницы необходимо оставить зазор размером не менее 5 мм.

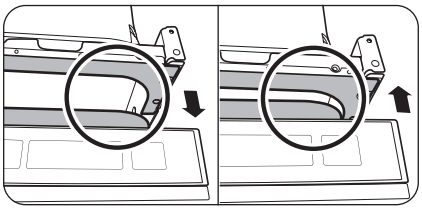

5. Когда выравнивание будет выполнено, необходимо убедиться, что дверца открывается и закрывается надлежащим образом.

ШАГ 7 Закрепление посудомоечной машины

Посудомоечную машину можно прикрепить к столешнице с помощью кронштейнов. Кроме того, можно сделать боковые отверстия в стенках шкафа и закрепить машину.

Крепление к столешнице с помощью кронштейнов

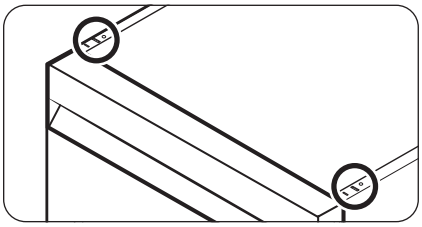

1. Вставьте кронштейны, идущие в комплекте поставки, в отверстия вверху передней части посудомоечной машины, как показано на рисунке.

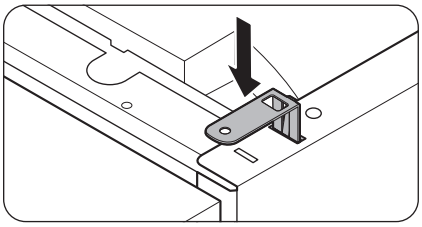

2. Полностью вставьте посудомоечную машину под столешницу.

Untitled-16 35 2026-02-10 4:07:19

Установка

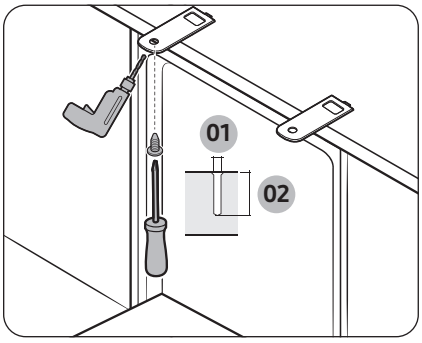

01 Ø2 мм
02 Максимум 8 мм

3. Затяните два винта (Ø4 X 14), чтобы закрепить кронштейны.

ПРИМЕЧАНИЕ

После крепления посудомоечной машины к столешнице останется некоторое количество винтов. Их можно выбросить или использовать для крепления машины к стенкам шкафа.

4. Подсоедините шланг подачи воды, но не открывайте кран, пока не будет завершена установка.

Крепление к боковым стенкам

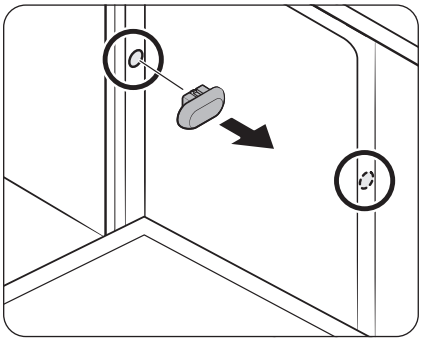

1. Выньте пластиковые заглушки.

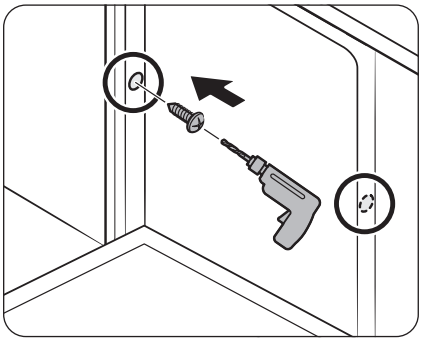

2. Закрутите два винта (Ø3,5 X 16) в двух точках (отмечены на рисунке).

Untitled-16 36 2026-02-10 4:07:20

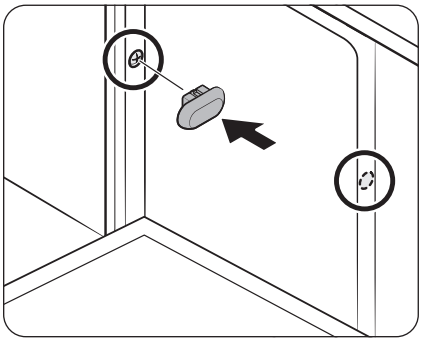

3. Установите две пластиковые заглушки, идущие в комплекте, в точки установки винтов.

⚠ ВНИМАНИЕ

Если пластиковые заглушки не будут установлены на место, протечка воды может привести к возникновению пожара или поражению электрическим током.

4. Подсоедините шланг подачи воды, но не открывайте кран, пока не будет завершена установка.

ШАГ 8 Подсоединение сливного шланга

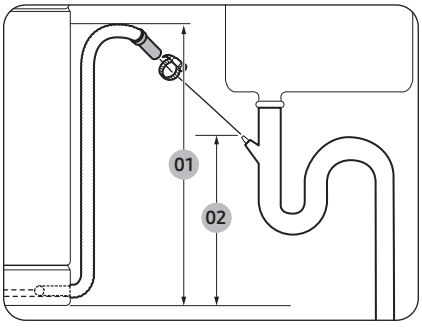

01 Макс. 700 мм
02 Мин. 300 мм

1. Подсоедините сливной шланг к сливному отверстию.

⚠ ВНИМАНИЕ

- Устанавливайте систему слива надлежащим образом, чтобы сливной шланг не отсоединился от стока во время слива воды.
- Убедитесь, что сливной шланг, шланг подачи воды и кабель питания не согнуты и не перекручены.

ШАГ 9 Окончательная проверка

1. Удалите все пенопластовые прокладки, бумажную упаковку и ненужные детали из посудомоечной машины.
2. Включите автоматический выключатель питания.
3. Откройте клапан подачи воды, чтобы обеспечить подачу воды в посудомоечную машину.
4. Подсоедините посудомоечную машину к электросети и включите ее. Потом выберите и запустите цикл Быстрое мытье ⏩.
5. Убедитесь, что посудомоечная машина включается надлежащим образом и во время работы не протекает вода. Убедитесь в отсутствии протечек воды на обоих концах шланга подачи воды и сливного шланга.

Untitled-16 37 2026-02-10 4:07:20

Установка

Завершение установки

Установка фальшпанели

В зависимости от модели и условий установки существует возможность использования фальшпанели.

ПРИМЕЧАНИЕ

Учитывая высоту вашей **декоративной панели (a)**, оставьте **зазор (b)** между декоративной панелью и фальшпанелью.

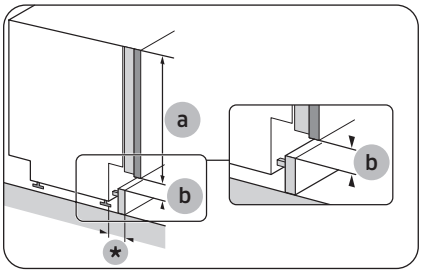

*: максимум 60 мм

Полностью встраиваемые модели	
a	b
670	≥ 35
690	≥ 28
710	≥ 23

(ед. изм.: мм)

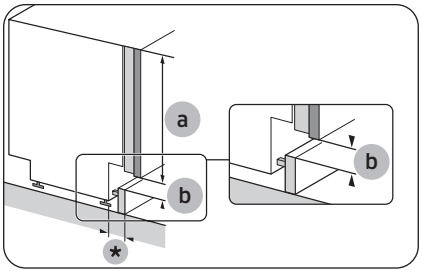

*: максимум 60 мм

Полностью встраиваемые модели с выдвижной панелью	
a	b
670–800	≥ 5

(ед. изм.: мм)

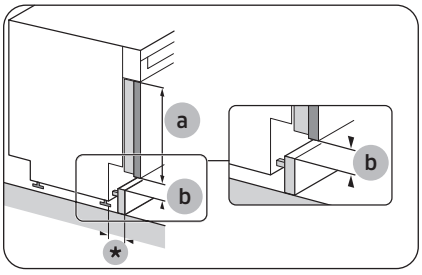

*: максимум 60 мм

Не полностью встраиваемые модели	
a	b
554	≥ 35
574	≥ 28
594	≥ 23

(ед. изм.: мм)

Untitled-16 38 2026-02-10 4:07:21

Нестандартная фальшпанель

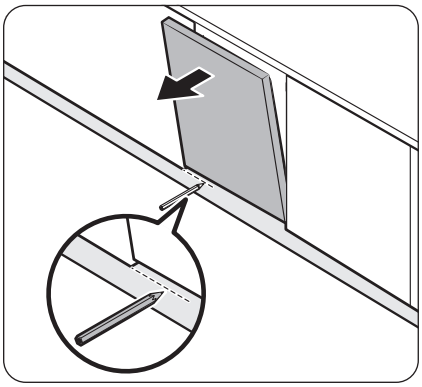

1. Поместите фальшпанель в нижней части посудомоечной машины.
2. Откройте дверцу машины и отметьте на фальшпанели линию, где она мешает открытию дверцы.

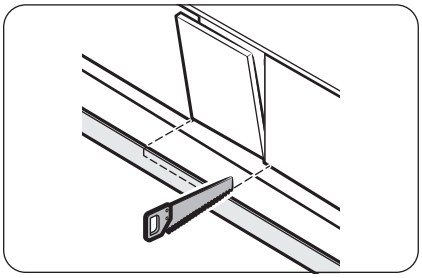

3. Используя отмеченную линию, вырежьте пилой часть фальшпанели.

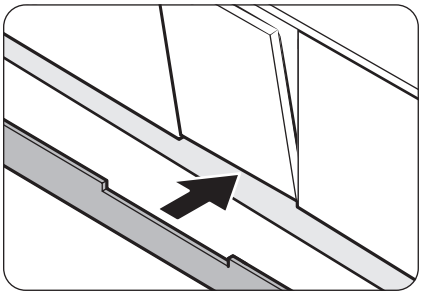

4. Установите фальшпанель с вырезанным участком у нижней части посудомоечной машины. Убедитесь, что фальшпанель не мешает открытию и закрытию дверцы машины.

Untitled-16 39 2026-02-10 4:07:21

Установка

Предварительно вырезанная фальшпанель (применяется только для моделей DW70H7*U*)**

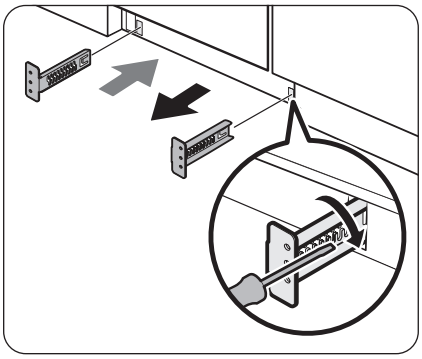

1. Закрепите кронштейны, идущие в комплекте, на нижней части посудомоечной машины. Поверните их в необходимое положение.
   - Правильную последовательность и место установки см. на рисунке слева.

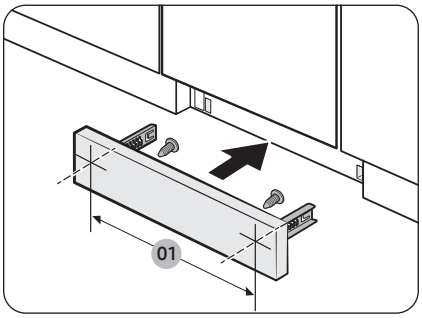

01 545,4 мм

2. Сначала установите фабричную фальшпанель на кронштейны, а затем зафиксируйте ее с помощью винтов. Убедитесь, что кронштейны установлены правильно – см. рисунок слева.

⚠ ВНИМАНИЕ

Убедитесь, что фальшпанель не мешает открытию и закрытию дверцы машины.

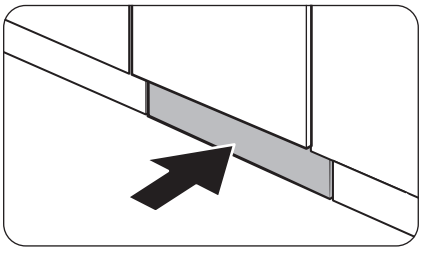

3. Вставьте фальшпанель с кронштейнами в нижнюю часть посудомоечной машины, как показано на рисунке.

Untitled-16 40 2026-02-10 4:07:22

Установка предохранительной пластины (применяется только для моделей DW70H7***U*)

Если вы хотите установить предохранительную пластину, выполните следующие действия.

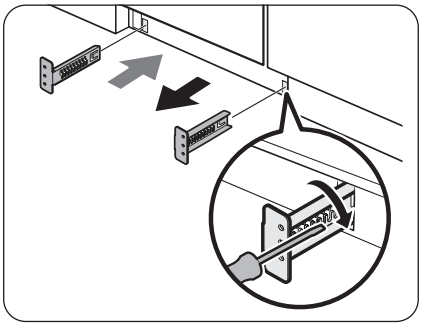

1. Закрепите кронштейны, идущие в комплекте, на нижней части посудомоечной машины. Поверните их в необходимое положение.
   - Правильную последовательность и место установки см. на рисунке слева.

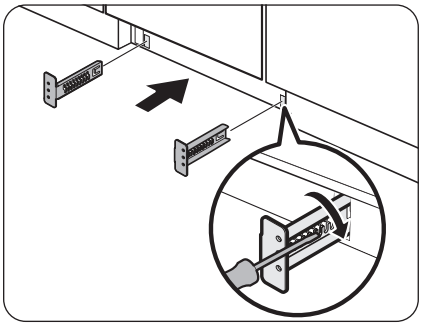

2. Сначала установите предохранительную пластину на кронштейны, а затем зафиксируйте ее с помощью четырех специальных болтов и гаек.

ПРИМЕЧАНИЕ

Если посудомоечная машина была поднята путем регулирования ножки, опустите предохранительную пластину вниз так, чтобы она находилась на уровне нижней части.

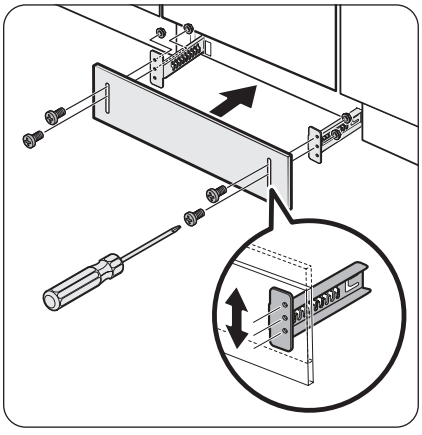

3. Вставьте предохранительную пластину с кронштейнами в нижнюю часть посудомоечной машины, как показано на рисунке.

⚠ ВНИМАНИЕ

Убедитесь, что предохранительная пластина не мешает открытию и закрытию дверцы машины.

Untitled-16 41 2026-02-10 4:07:22

SmartThings

Подключение Wi-Fi

На телефоне перейдите в «Настройки» и подключитесь к домашней сети Wi-Fi.

Загрузка

В магазине приложений (Google Play Store, Apple App Store, Samsung Galaxy Apps) найдите приложение SmartThings, введя в строке поиска «SmartThings». Загрузите и установите приложение на свое устройство.

Войдите в систему

Сначала необходимо войти в SmartThings с помощью учетной записи Samsung. Чтобы создать новую учетную запись Samsung, следуйте инструкциям в приложении. Вам не нужно отдельное приложение для создания учетной записи.

ПРИМЕЧАНИЕ

Если у вас есть учетная запись Samsung, используйте ее для входа в систему. Зарегистрированный пользователь телефона Samsung входит в систему автоматически.

Wi-Fi выключен

Чтобы вручную отключить Wi-Fi, нажмите и удерживайте одновременно кнопки **Санитарная обработка** и **Smart Control** в течение 3 секунд.

Чтобы зарегистрировать свое устройство на SmartThings

1. Убедитесь, что ваш телефон подключен к беспроводной сети.
2. Выберите для запуска **SmartThings** на вашем телефоне.
3. Когда появится сообщение «**A new device is found. (Обнаружено новое устройство.)**», выберите **Add (Добавить)**.
4. Если сообщение не появляется, выберите **+** и свою посудомоечную машину в списке доступных устройств. Если ваша посудомоечная машина не указана в списке, выберите **Device Type (Тип устройства)** › **Specific Device Model (Конкретная модель устройства)**, а затем добавьте ее вручную.
5. Следуйте инструкциям на экране, чтобы завершить процесс подключения посудомоечной машины.
6. По завершении процесса ваша посудомоечная машина появится в списке устройств в вашем приложении SmartThings.
7. Чтобы пользователи iPhone могли получить доступ к приложению SmartThings, им необходимо отсканировать QR-код или ввести серийный номер, указанный под QR-кодом.

Untitled-16 42 2026-02-10 4:07:23

Приложение для посудомоечной машины

Интегрированное управление: Вы можете контролировать свою посудомоечную машину и управлять ею как дома, так и в дороге.

- Выберите значок посудомоечной машины на SmartThings. Появится страница посудомоечной машины.
- Проверьте статус режима работы или уведомления, связанные с вашей посудомоечной машиной, и при необходимости измените опции или настройки.

ПРИМЕЧАНИЕ

- Это устройство предназначено только для бытового использования (класс B) и может применяться во всех жилых помещениях.
- Это устройство может создавать помехи беспроводной связи, и ни производитель, ни установщик данного устройства не могут обеспечить какие-либо меры безопасности по устранению данного явления.
- Рекомендуемые методы шифрования: WPA/TKIP и WPA2/AES. Не поддерживаются протоколы Wi-Fi, которые были разработаны недавно или не были официально утверждены.
- На чувствительность беспроводной сети к приему сигнала может влиять окружающая среда функционирования беспроводных устройств.
- Если ваш интернет-провайдер зарегистрировал MAC-адрес вашего ПК или модемного модуля для постоянного использования, ваша посудомоечная машина Samsung не сможет подключиться к интернету. В таком случае обратитесь к своему интернет-провайдеру.
- Ваше подключение к интернету может прерваться в случае функционирования брандмауэра. В таком случае обратитесь к своему интернет-провайдеру.
- Если после проверки со стороны вашего интернет-провайдера проблема с подключением к интернету не будет устранена, обратитесь в местный магазин Samsung или сервисный центр.
- Для установки проводных и беспроводных маршрутизаторов обратитесь к руководству пользователя используемого маршрутизатора.
- Посудомоечная машина Samsung поддерживает протоколы Wi-Fi для частоты 2,4 ГГц.
- Посудомоечная машина Samsung поддерживает протоколы IEEE802.11 b/g/n (2,4 ГГц) и Soft-AP. (Рекомендуется использование IEEE802.11n)
- Несертифицированный на соответствие необходимым требованиям проводной/беспроводной маршрутизатор может не подключиться к посудомоечной машине Samsung.
- Приложение SmartThings доступно на устройствах Android и iOS. Приложение оптимизировано для телефонов Samsung.
- Некоторые функции приложения могут работать по-разному на устройствах сторонних производителей.
- Приложение может быть изменено без предварительного уведомления с целью улучшения его работы.
- Кроме того, дальнейшие обновления приложения или функций в приложении могут быть прекращены по соображениям удобства использования и безопасности, даже если в настоящее время обновления поддерживаются вашей ОС.
- Ваше устройство использует нестандартную частоту и предназначено для использования во всех европейских странах. Сеть WLAN может использоваться в ЕС без ограничений в помещениях, но не может использоваться на открытом воздухе во Франции.
- Вы можете легко установить приложение SmartThings или использовать изделие со своим телефоном, отсканировав QR-код на прилагаемой этикетке.

Untitled-16 43 2026-02-10 4:07:23

- Настоящим компания Samsung Electronics заявляет, что радиоэлектронное устройство соответствует требованиям Директивы 2014/53/ЕС. Полный текст декларации соответствия ЕС доступен по следующему интернет-адресу: Официальное заявление о соответствии можно найти на сайте http://www.samsung.com; перейдите в раздел **Поддержка** > **Поддержка поиска продукта** и введите название модели.
- Общее энергопотребление в режиме ожидания составляет 2,0 Вт; при этом все сетевые порты остаются в состоянии «включено».
  - Данные определены в соответствии с требованиями стандарта EN 50564 и Регламента (ЕС) № 1275/2008

Wi-Fi	
Диапазон частот	**Мощность передатчика (макс.)**
2412–2472 МГц	20 дБм

Функции SmartThings

Категория	Функция	Описание
Контроль	Состояние мойки	Вы можете проверить текущий цикл и его параметры, а также оставшееся время цикла.
	Smart Control	Для посудомоечной машины отображается статус Smart Control.
	Контроль энергопотребления	Используйте это для мониторинга состояния энергопотребления.
Управление	Пуск/Пауза/Отмена	Выберите цикл и необходимые опции, а затем Пуск/Пауза/Отмена, чтобы начать операцию, временно остановить ее или отменить текущую операцию.
	Избранное	Добавьте часто используемые циклы и опции в Избранное для дальнейшего использования.
	Отложенный пуск	Установите Отложенный пуск для запуска цикла в запланированное время (с задержкой до 24 часов).
Уведомление	Цикл завершен	Уведомляет вас о завершении текущего цикла.
	Моющее средство	Уведомляет вас о том, что в посудомоечной машине закончился ополаскиватель.

Untitled-16 44 2026-02-10 4:07:23

WSN

1. Как получить доступ: нажмите и удерживайте **Пуск** ▷ в режиме точки доступа. (Чтобы войти в режим точки доступа, нажмите и удерживайте **Smart Control** в течение 3 секунд.)
2. Формат отображения
   - После получения данных сети беспроводных датчиков (WSN) от модуля WiFi на экране отображается «-» + первые 2 цифры, а следующие 3 цифры отображаются при каждом прикосновении к кнопке **Пуск** ▷ .
   - При прикосновении к кнопке **Пуск** ▷ для отображения цифр раздается звуковой сигнал.
   - Пример отображения : «-» для начального отображения
     ex) WSN : «01234567897835»



Untitled-16 45 2026-02-10 4:07:23

Подготовка к работе

Предметы, не подходящие для мытья в посудомоечной машине

⚠ ПРЕДУПРЕЖДЕНИЕ

Мойте только посуду из стекла, фарфора и столовые приборы, которые рекомендованы изготовителем для мытья в посудомоечной машине. Не мойте предметы из алюминия (например, жироулавливающие фильтры). Посудомоечная машина может повредить алюминий или даже вызвать бурную химическую реакцию.

Не используйте посудомоечную машину для мытья следующих предметов:

- посуда из меди, латуни, жести, слоновой кости и алюминия, а также предметы с клейкими поверхностями;
- Изделия из нетермостойкой пластмассы;
- посуда ручной работы, антиквариат, дорогие вазы и декоративные изделия из стекла;
- посуда из обычной или глазурованной керамики;
- Деревянная или серебряная посуда или предметы, содержащие деревянные или серебряные детали
- Хрупкая стеклянная или хрустальная посуда. При частом мытье стекло может утратить прозрачность.

⚠ ВНИМАНИЕ

- Не мойте предметы, покрытые пеплом, песком, воском, густой смазкой или краской. Эти вещества могут повредить посудомоечную машину. Пепел не растворяется в воде и может распространиться внутри посудомоечной машины.
- Удалите с посуды остатки пищи (кости, косточки от фруктов и т. д.) и мусор (зубочистки, бумажные салфетки и т. д.). Остатки пищи и мусор могут привести к возникновению шума, повреждению посуды, а также неисправной работе и повреждению посудомоечной машины.

ПРИМЕЧАНИЕ

Серебро при контакте с остатками пищи, содержащими серу, может потускнеть. Серу содержат такие продукты, как яичный желток, лук, майонез, горчица, рыба, рассол и маринад.

Untitled-16 46 2026-02-10 4:07:23

Основные принципы использования полок

ПРИМЕЧАНИЕ

В зависимости от модели фактический вид полок и способ загрузки могут отличаться от указанных на рисунке.

Загрузка нижней полки

Крупные предметы, которые трудно отмываются, такие как кастрюли, сковороды, крышки, сервировочные блюда и салатницы рекомендуется размещать на нижней полке.

Сервировочные блюда и крышки предпочтительнее размещать по бокам полок во избежание блокировки вращения верхнего сопла. Кастрюли, салатницы и т. д. всегда необходимо укладывать вверх дном.

Глубокие кастрюли необходимо ставить под наклоном, чтобы вода вытекала из них.

Штыри на нижней полке можно сложить, чтобы легко загрузить больше кастрюль или сковород большого размера.

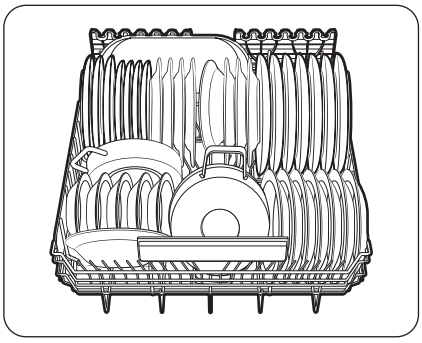

Модели DW70H73****

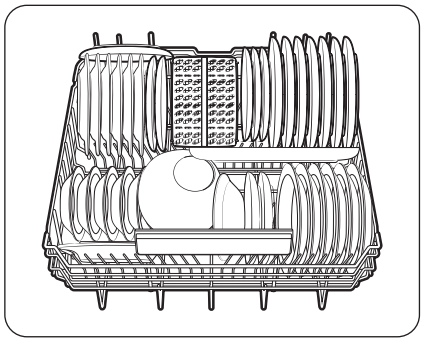

Модели DW70H72****

ПРИМЕЧАНИЕ

Длинные предметы, столовые приборы, салатницы и большие ножи следует размещать на полке таким образом, чтобы они не препятствовали вращению сопел.

Untitled-16 47 2026-02-10 4:07:24

Подготовка к работе

Использование штырей

Складывайте или раскладывайте штыри в зависимости от загружаемых предметов.

Складывайте их для удобной укладки кастрюль и сковородок и раскладывайте для загрузки посуды.

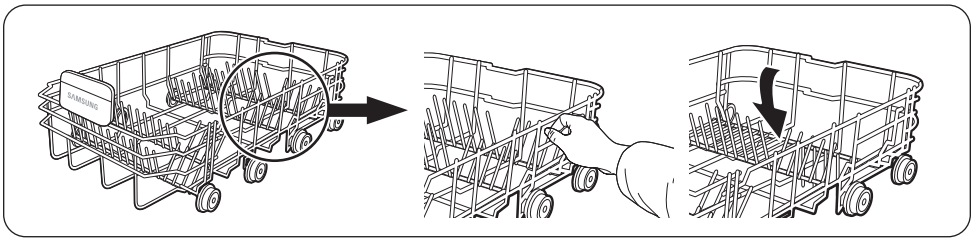

Использование подставки для стаканов

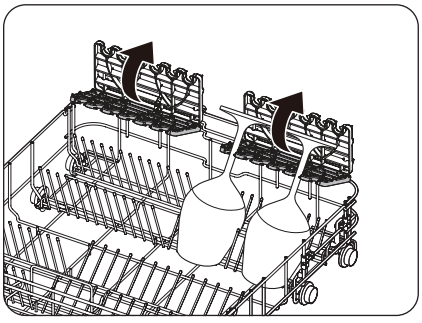

Подставка для стаканов хорошо подходит для мытья бокалов. Подвесьте бокалы на спицах подставки для стаканов. Когда подставка для стаканов не используется, ее можно сложить.

Untitled-16 48 2026-02-10 4:07:24

Загрузка верхней полки

Верхняя полка предназначена для загрузки более хрупкой и легкой посуды, например стаканов, чайных и кофейных чашек и блюдец, а также тарелок, небольших салатниц и неглубоких сковород (без сильного загрязнения). Размещайте посуду и кухонные принадлежности таким образом, чтобы исключить возможность их смещения под воздействием струй воды. Всегда переворачивайте стаканы, чашки и салатницы вверх дном.

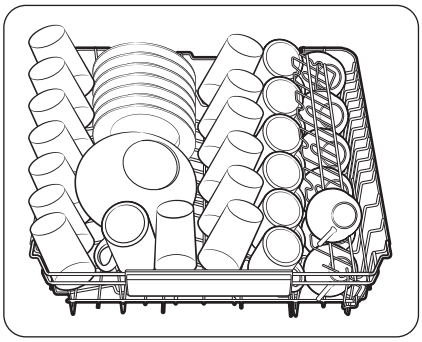

Модели DW70H73****

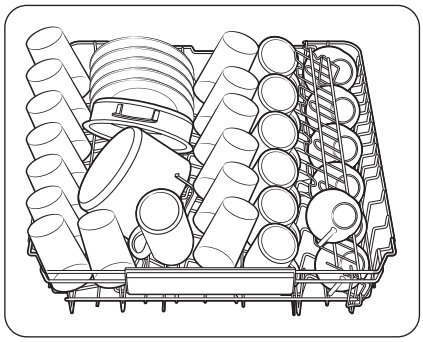

Модели DW70H72****

Untitled-16 49 2026-02-10 4:07:25

Подготовка к работе

Использование направляющих штырей

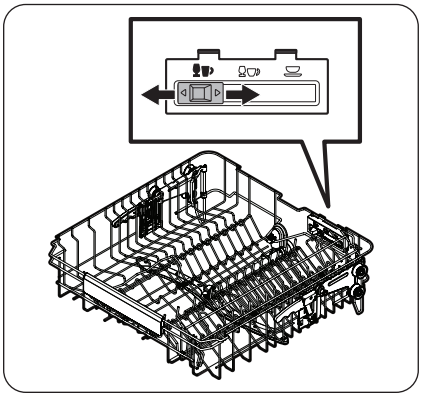

Посуду можно загружать на центральную полку по-разному, регулируя положение направляющих выступов. Переместив направляющую кнопку влево, можно загрузить обычные бокалы для вина. Переместив направляющую кнопку в центр, можно загрузить укороченные бокалы для вина или для коньяка. Переместив направляющую кнопку вправо, можно загрузить тарелки и блюда.

Верхняя полка

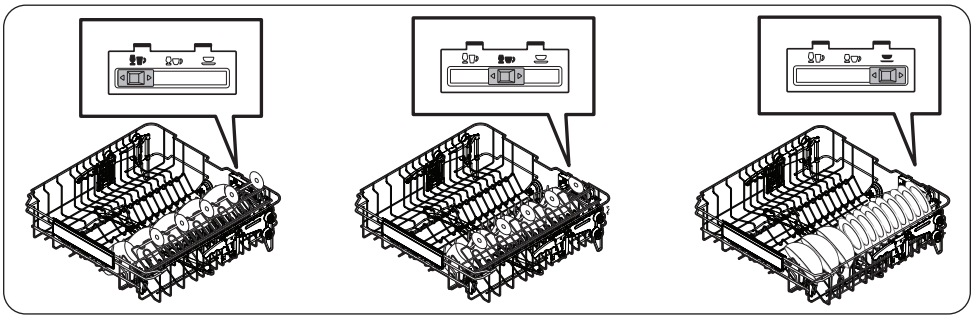

Untitled-16 50 2026-02-10 4:07:27

Регулировка положения верхней полки

Можно настроить высоту верхней полки, чтобы освободить больше места для загрузки больших предметов на нижнюю полку. В зависимости от высоты верхней полки, на нижнюю полку можно загружать тарелки диаметром до 30 см, а на верхнюю – до 18 см (с полкой для столовых приборов) или до 25 см (без полки для столовых приборов).

⚠ ВНИМАНИЕ

- Перед загрузкой посуды полностью выдвиньте верхнюю полку и отрегулируйте ее высоту. В противном случае это может привести к повреждению посуды.
- Придерживайте обе ручки во время регулировки, иначе дверца посудомоечной машины может закрыться не до конца.

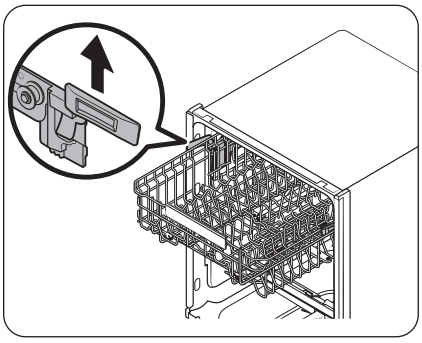

- Чтобы поднять верхнюю полку, потяните регулировочные ручки вверх. Регулировочные ручки зафиксируются, и верхняя полка поднимется.
- Чтобы опустить верхнюю полку, возьмитесь за обе регулировочные ручки, расположенные слева и справа от верхней полки, а затем аккуратно нажмите на нее.

Извлечение верхней полки

⚠ ВНИМАНИЕ

- Не используйте посудомоечную машину без верхней полки. В противном случае появится шум, и посудомоечная машина не будет работать должным образом.
- Поскольку верхняя полка является съемной, установите ее надлежащим образом для обеспечения нормальной работы посудомоечной машины.

Потяните верхнюю полку вперед, чтобы она полностью выдвинулась, затем слегка приподнимите ее, чтобы снять. См. следующие рисунки.

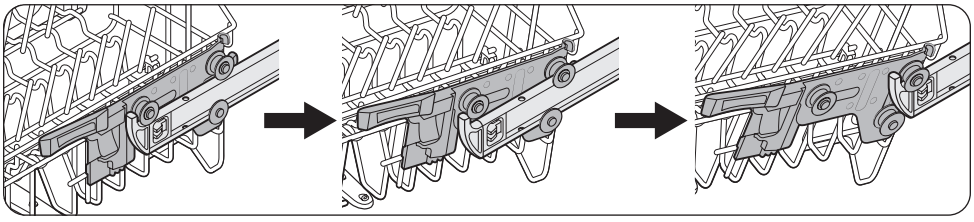

Untitled-16 51 2026-02-10 4:07:28

Подготовка к работе

Загрузка полки для столовых приборов (применимо только к моделям DW70H73****)

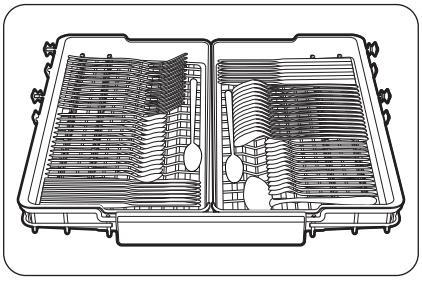

Эта полка лучше всего подходит для загрузки столовых приборов и кухонных или сервировочных принадлежностей. Используйте полку для столовых приборов для размещения столовых приборов или принадлежностей.

ПРИМЕЧАНИЕ

Если на верхней полке требуется больше места для мытья больших предметов, полку для столовых приборов можно снять.

Снятие лотка полки для столовых приборов

Столовые приборы легко извлекаются из съемного лотка на верхней полке. Также можно извлечь левый или правый лоток для загрузки столовых приборов большого размера. Оба лотка являются съемными.

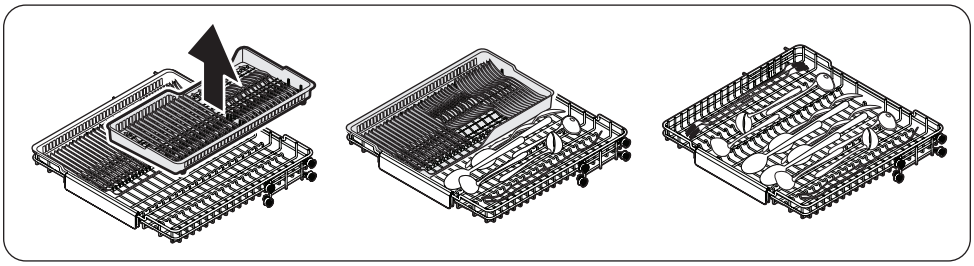

Untitled-16 52 2026-02-10 4:07:28

Отсек для моющего средства

Для всех циклов посудомоечной машины требуется наличие моющего средства в соответствующем отсеке. Для обеспечения наилучших результатов следует использовать моющее средство в соответствии с рекомендациями для выбранного цикла.

⚠ ПРЕДУПРЕЖДЕНИЕ

- Не пейте моющее средство и не набирайте его в рот. Не вдыхайте пары моющего средства для посудомоечной машины. Моющее средство для посудомоечной машины содержит раздражающие и едкие вещества, которые могут вызвать повреждение дыхательных путей. Если вы проглотили моющее средство или вдохнули его пары, немедленно обратитесь к врачу.
- Храните моющее средство для посудомоечной машины в недоступном для детей месте.

⚠ ВНИМАНИЕ

- Следует использовать только те моющие средства, которые предназначены для посудомоечной машины. При использовании других видов моющих средств образуется слишком большое количество пены, что может привести к снижению эффективности или нарушению работы посудомоечной машины.
- Если моющего средства слишком мало, качество мытья в машине может упасть. Для посуды со средней степенью загрязнения рекомендуется использовать 20–25 граммов моющего средства, однако необходимое количество моющего средства может отличаться в зависимости от производителя, поэтому следуйте его рекомендациям.

Загрузка моющего средства

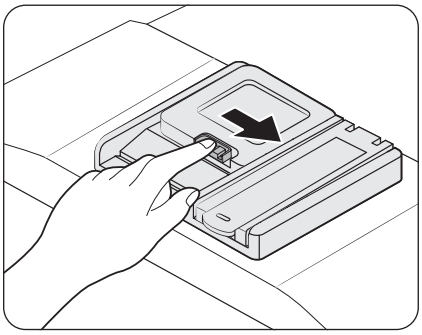

1. Откройте крышку дозатора моющего средства, сдвинув защелку дозатора вправо.

ПРИМЕЧАНИЕ

В конце цикла крышка остается открытой.

Untitled-16 53 2026-02-10 4:07:29

Подготовка к работе

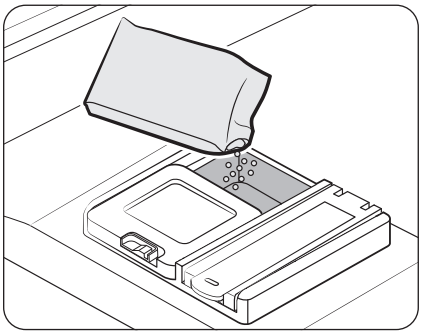

2. Добавьте рекомендуемое количество моющего средства в основной отсек для моющего средства.

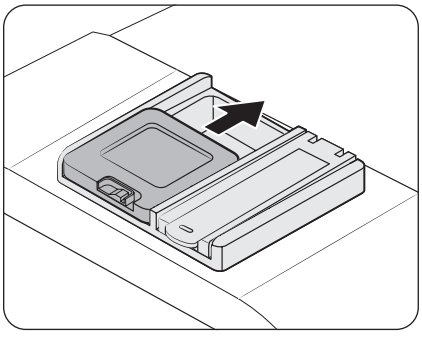

3. Закройте крышку, сдвинув ее вверх.

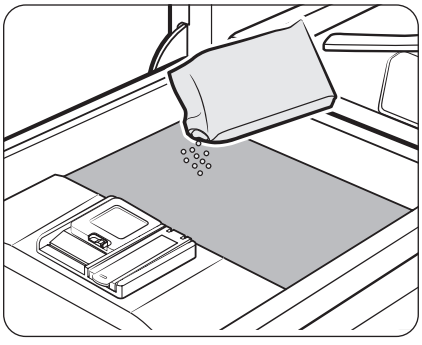

4. Если посуда сильно загрязнена, налейте на дверцу небольшое количество моющего средства для повышения эффективности очистки.

ПРИМЕЧАНИЕ

Дополнительная доза моющего средства будет использована во время предварительного мытья.

Крышка открывается автоматически для дозирования моющего средства во время мытья.

Untitled-16 54 2026-02-10 4:07:29

Отсек для ополаскивателя

- Ополаскиватель позволяет повысить эффективность сушки посуды в посудомоечной машине.
- Когда на панели управления появится сообщение о необходимости добавления ополаскивателя, заполните отсек для ополаскивателя.
- Используйте только жидкий ополаскиватель. Порошковый ополаскиватель засоряет отверстие отсека, что приводит к сбоям в работе посудомоечной машины.

⚠ ВНИМАНИЕ

- Не добавляйте в отсек для ополаскивателя никакие другие виды моющих средств.
- Не переполняйте отсек для ополаскивателя, так как ополаскиватель может перелиться во время рабочего цикла.

Добавление ополаскивателя

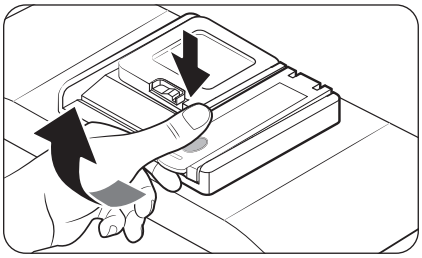

1. Откройте крышку отсека для ополаскивателя.
   - Нажимая на круглую часть крышки, поднимите ее, чтобы открыть.

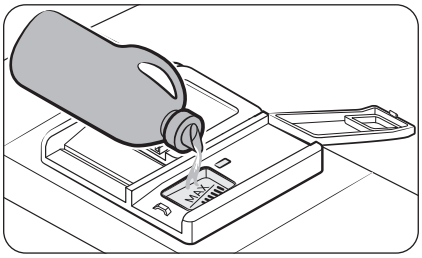

2. Наполните отсек ополаскивателем.

⚠ ВНИМАНИЕ

Не допускайте поднятия ополаскивателя выше максимальной отметки в отсеке. В противном случае ополаскиватель может вылиться во время мытья посуды.

3. Закройте крышку отсека для ополаскивателя.

Отсек для соли

⚠ ВНИМАНИЕ

- Используйте только специальную соль для посудомоечной машины. Не используйте никакие другие виды соли или растворителей, так как в результате этого могут быть повреждены отсек для соли и система смягчения воды.

Untitled-16 55 2026-02-10 4:07:30

Подготовка к работе

- Чтобы предотвратить коррозию из-за чрезмерного количества соли или соленой воды, необходимо всегда заполнять отсек для соли до начала цикла мытья.

Наполнение отсека для соли

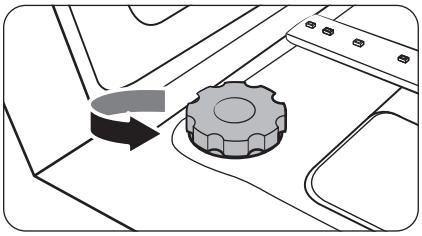

1. Откройте дверцу.
2. Чтобы открыть крышку, поверните ее против часовой стрелки.

ПРИМЕЧАНИЕ

При открытии крышки отсека для соли вода, находящаяся внутри отсека, может вытечь.

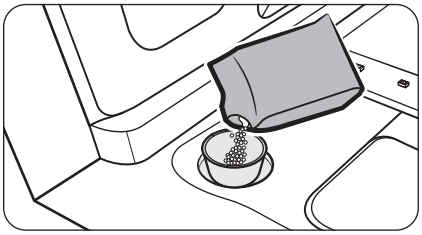

3. Заполните отсек для соли водой с помощью прилагаемой воронки (это требуется только при первом использовании машины).
4. Засыпьте соль для посудомоечной машины в отсек для соли.

⚠ ВНИМАНИЕ

- Максимальная вместимость составляет приблизительно 1 кг. Не превышайте максимальную вместимость.
- Превышение максимальной вместимости может повлиять на работу посудомоечной машины.

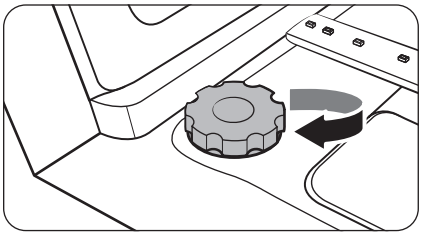

5. Чтобы закрыть крышку, поверните ее по часовой стрелке.

ПРИМЕЧАНИЕ

- Убедитесь, что крышка плотно закрыта, чтобы предотвратить утечку соли и возможное ржавление.
- Время до растворения соли и до выключения индикатора ⟲ зависит от размеров гранул соли.

⚠ ВНИМАНИЕ

Запускайте программу мытья сразу после загрузки соли. (Или запустите цикл Быстрое мытье ⏩, чтобы очистить посудомоечную машину от соли и соленой воды.)

- Невыполнение этого требования может привести к повреждению машины, например к ржавлению бака, и аннулированию гарантии.

Untitled-16 56 2026-02-10 4:07:30

- Не используйте Предварительное мытье для очистки от соли и соленой воды.

Скорость отклика сенсорной панели

Чтобы предотвратить снижение скорости отклика сенсорных элементов управления, выполните следующие действия.

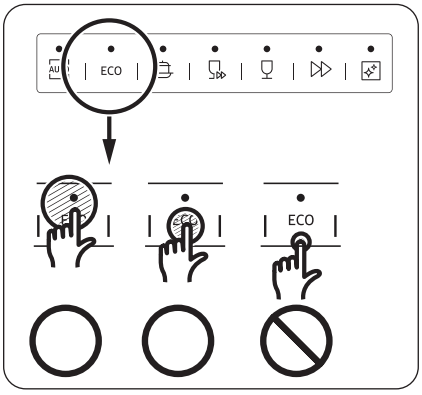

- Касайтесь центра каждой кнопки одним пальцем.
- Не касайтесь нескольких кнопок одновременно, если это не указано в руководстве.
- Регулярно очищайте поверхность панели управления мягкой влажной тканью.

Индикаторы рабочего состояния

Текущий режим работы посудомоечной машины отображается в правом верхнем углу панели управления при помощи трех индикаторов.

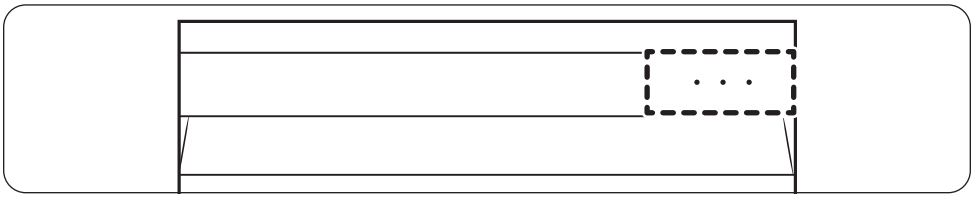

Состояние	Индикатор (● : Вкл. / ○ : Выкл.)	Описание
Мытье	● ○ ○	Идет процесс мытья.
Ополаскивание	● ● ○	Идет процесс ополаскивания.
Сушка	● ● ●	Идет процесс сушки.
Завершено	○ ○ ○	Операция завершена.

Untitled-16 57 2026-02-10 4:07:31

Рабочие операции

Панель управления

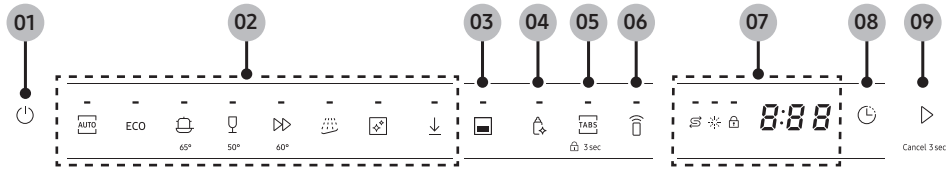

01 Питание ⏻	• Нажимайте эту кнопку, чтобы включить или выключить посудомоечную машину.
02 Циклы	• Вы можете выбрать требуемый цикл мытья. - Более подробную информацию о циклах мытья см. в разделе «**Обзор цикла**» на стр. **61**.
03 Нижняя полка	• Вы можете включить или выключить функцию Нижняя полка . - С помощью этой функции можно запустить цикл мытья с меньшим количеством вещей, используя только нижнюю полку. - Данная функция недоступна в циклах Предварительное мытье , Программа самоочищения , Пластик*, Кастрюли и сковороды* и Уход за младенцем*. *: Загруженный цикл
04 Санитарная обработка	• Вы можете включить или выключить функцию Санитарная обработка . - Используйте эту функцию, чтобы во время окончательного ополаскивания увеличить температуру воды до 70 °C для высокотемпературной санитарной обработки. - Данная функция недоступна в циклах Предварительное мытье , Программа самоочищения , Пластик* , Кастрюли и сковороды* и Уход за младенцем*. *: Загруженный цикл

Untitled-16 58 2026-02-10 4:07:32

05 Универсальная таблетка TABS	• Вы можете включить или выключить функцию Универсальная таблетка TABS. - Выбирайте эту функцию для использования таблетки «3-в-1», которая не требует использования соли и ополаскивателя. - Данная функция недоступна в циклах АВТО AUTO, Предварительное мытье, Программа самоочищения, Пластик*, Кастрюли и сковороды* и Уход за младенцем*. *: Загруженный цикл
	Блокировка управления Для активации функции Блокировка управления нажмите и удерживайте эту кнопку в течение 3 секунд. Более подробную информацию см. в разделе «**Блокировка управления**» на стр. **67**.
06 Smart Control	• Вы можете включить или выключить функцию Smart Control. - Включение функции Smart Control позволяет получить удаленный доступ к посудомоечной машине.
07 Дисплей	• Дисплей отображает для вас различную информацию. - Вы можете просмотреть время работы каждого цикла, оставшееся время работы, значки предупреждений, информационные коды и т. д. - Более подробную информацию о значках см. в разделе «**Описание значков**» на стр. **60**. - Более подробную информацию об информационных кодах см. в разделе «**Информационные коды**» на стр. **77**.
08 Отложенный пуск	• Вы можете запустить посудомоечную машину в работу в нужное вам время. - Нажмите эту кнопку, чтобы выбрать задержку запуска посудомоечной машины от 1 до 24 часов. - Выбрав нужное время запуска, нажмите **Пуск** ▷ и закройте дверцу. - Чтобы изменить настройку задержки старта, необходимо перезапустить посудомоечную машину. **ПРИМЕЧАНИЕ** Вы можете выбрать требуемый цикл мытья перед настройкой Отложенный пуск.
09 Пуск ▷ (Cancel 3 sec (Отменить 3 сек))	• Нажмите эту кнопку, а затем закройте дверцу, чтобы начать операцию. - **Cancel 3 sec (Отменить 3 сек)**: Нажмите и удерживайте эту кнопку в течение 3 секунд, чтобы отменить текущий цикл и слить воду из посудомоечной машины.

Untitled-16 59 2026-02-10 4:07:32

Рабочие операции

Описание значков

Добавить соль		• Этот значок включается, чтобы предупредить вас о необходимости пополнить запас соли.
Добавить ополаскиватель		• Этот значок включается, чтобы предупредить вас о необходимости заполнить отсек для ополаскивателя.
Блокировка управления		• Этот значок включается, когда активирована функция Блокировка управления.

Untitled-16 60 2026-02-10 4:07:33

Обзор цикла

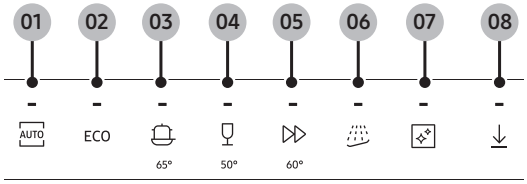

Температура под кнопками – это температура мытья во время цикла, которая может отличаться в зависимости от выбранных функций.

Цикл	Описание
01 АВТО AUTO	• Для эффективного мытья посуды посудомоечная машина устанавливает соответствующее время мытья и температуру воды в зависимости от обнаруженного уровня загрязнения.
02 ЭКО *	• Этот цикл предназначен для мытья нормально загрязненной посуды с меньшими затратами энергии. - Этот цикл занимает больше времени, что снижает расход энергии.
03 Интенсивное	• Этот цикл предназначен для мытья сильно загрязненной посуды.
04 Деликатное	• Этот цикл предназначен для мытья слабо загрязненной посуды, хрупких предметов, таких как стаканы. - Предметы должны быть пригодны для мытья в посудомоечной машине.
05 Быстрое мытье	• Этот цикл лучше всего подходит для быстрого мытья нормально загрязненной посуды, используемой ежедневно.
06 Предварительное мытье	• Этот цикл предназначен для предварительного мытья посуды в холодной воде, для удаления загрязнений перед запуском другого цикла мытья.
07 Программа самоочищения	• Этот цикл предназначен для очистки внутренней поверхности посудомоечной машины. • Не запускайте этот цикл, если на полках находятся какие-либо предметы. Перед запуском этого цикла опорожните посудомоечную машину.

Untitled-16 61 2026-02-10 4:07:33

Рабочие операции

Цикл	Описание
08 Загружено ⭳	• Вы можете загрузить цикл из приложения SmartThings и использовать эту кнопку, чтобы выбрать загруженный цикл. - Пластик – это цикл загрузки по умолчанию, и вы можете загрузить следующие дополнительные циклы: Пластик, Кастрюли и сковороды и Уход за младенцем. - Более подробную информацию о загрузке цикла см. в разделе «**Загрузка цикла из приложения SmartThings**» на стр. **62**.

* Значения для программы ЭКО были получены в рамках испытаний согласно стандарту EN 60436:2020. Значения, приведенные для других программ, являются ориентировочными.

Загрузка цикла из приложения SmartThings

Вы можете загрузить и использовать циклы, доступные в приложении SmartThings.

ПРИМЕЧАНИЕ

В некоторых моделях один из доступных циклов применяется по умолчанию, и загрузка определенного цикла может не потребоваться.

1. Включите посудомоечную машину и убедитесь, что она подключена к Wi-Fi.
2. Включите приложение SmartThings на своем мобильном устройстве и выберите посудомоечную машину.
3. Нажмите **Загруженный цикл**.
4. Выберите цикл, который хотите загрузить в посудомоечную машину. Доступны циклы Пластик, Кастрюли и сковороды и Уход за младенцем.
5. Нажмите **Применить**.

ПРИМЕЧАНИЕ

Вы можете ознакомиться с описанием каждого цикла в приложении SmartThings.

Цикл	Описание
Пластик	Этот цикл используется при мытье пластиковой посуды. При этом пластик моется при более безопасной температуре (60 °C) и лучше сушится.
Кастрюли и сковороды	Выберите для мытья кастрюль и сковородок. В этом цикле используются более горячая вода и более высокое давление, чем в стандартном цикле, для тщательной очистки кастрюль и сковородок.
Уход за младенцем	Подходит для ополаскивания/сушки посуды при высокой температуре – 70 °C. Не добавляйте моющее средство и не ополаскивайте.

Untitled-16 62 2026-02-10 4:07:33

Использование программы

1. Откройте дверцу и загрузите посудомоечную машину. Обязательно удалите с посуды остатки пищи и мусор.
   - Если собираетесь использовать цикл Программа самоочищения, не загружайте посудомоечную машину.
2. Налейте моющее средство в дозатор моющего средства. Для достижения наилучшего результата добавьте ополаскиватель.
3. Чтобы включить посудомоечную машину, нажмите **Питание**.
4. Нажмите кнопку нужного цикла.
5. Выберите нужные параметры.
   - Нажимайте **Нижняя полка**, **Санитарная обработка**, **Универсальная таблетка** или **Отложенный пуск** для включения или отключения каждой функции.
   - В зависимости от используемого цикла некоторые функции могут быть недоступны.
   - Для использования функции Нижняя полка убедитесь, что вы загрузили только нижнюю корзину.
6. Нажмите **Пуск** и закройте дверцу.
   - Посудомоечная машина запускает цикл после слива воды в течение нескольких секунд.

ПРИМЕЧАНИЕ

- Для изменения цикла после его запуска нажмите и удерживайте кнопку **Пуск** в течение 3 секунд, чтобы отменить цикл. Затем выберите другой цикл.
- По умолчанию выбирается цикл ЭКО.
- Чтобы возобновить работу после открытия дверцы и остановки посудомоечной машины, просто закройте дверцу.

Untitled-16 63 2026-02-10 4:07:34

Рабочие операции

Настройки

Вы можете легко настроить параметры посудомоечной машины, выполнив указанные ниже действия.

Вход в меню настройки

1. Чтобы включить посудомоечную машину, нажмите **Питание** ⏻.
2. Не позже 60 секунд после включения нажмите и удерживайте **ЭКО** в течение 5 секунд, чтобы войти в меню настройки.
   - При входе в меню настройки на дисплее появляется надпись «0:00».
3. Используйте соответствующие кнопки для выбора и настройки каждого параметра, как описано ниже.

Звук

Звук можно включать и отключать.

1. Нажмите **Нижняя полка** ⬓, чтобы выбрать настройку «Звук».
   - Текущая настройка отображается на дисплее. (Заводская настройка по умолчанию – «U1»).
2. Нажмите **АВТО**, чтобы изменить настройку.
   - U0: Выкл.
   - U1: Вкл.
3. Настройка будет сохранена автоматически через 5 секунд.

AutoRelease™

Включите функцию автоматического открытия двери после каждого цикла, чтобы улучшить качество сушки.

1. Нажмите **Универсальная таблетка** TABS, чтобы выбрать настройку AutoRelease™.
   - Текущая настройка отображается на дисплее. (Заводская настройка по умолчанию – «A1»).
2. Нажмите **АВТО**, чтобы изменить настройку.
   - A0: Выкл.
   - A1: Вкл.
3. Настройка будет сохранена автоматически через 5 секунд.

Untitled-16 64 2026-02-10 4:07:34

Уровень ополаскивателя

1. Нажмите **Санитарная обработка** , чтобы выбрать настройку «Уровень ополаскивателя».
   - Текущая настройка отображается на дисплее. (Заводская настройка по умолчанию – «F4»).
2. Нажмите **АВТО**, чтобы изменить настройку.
   - Доступен выбор уровней от F1 (минимальный) до F5 (максимальный).
3. Настройка будет сохранена автоматически через 5 секунд.

Уровень жесткости воды

Вы можете изменить уровень жесткости воды в соответствии с уровнем жесткости воды в месте своего проживания. Эта настройка влияет на количество соли, используемой в отсеке для соли посудомоечной машины.

1. Нажмите **Отложенный пуск** , чтобы выбрать настройку «Уровень жесткости воды».
   - Текущая настройка отображается на дисплее. (Заводская настройка по умолчанию – «H3»).
2. Нажмите **АВТО**, чтобы изменить настройку.
   - Доступен выбор уровней от H1 (мягкая) до H6 (жесткая).
3. Настройка будет сохранена автоматически через 5 секунд.

Определение уровня жесткости воды

Для достижения лучших результатов мытья рекомендуется смягчать воду. В жесткой воде содержатся примеси, которые снижают его эффективность. Если жесткость воды превышает 1,0 ммоль/л (6 °d по немецкой шкале), ее необходимо смягчить.

- Для этого вам понадобится соль, предназначенная специально для вашей посудомоечной машины, а также потребуется отрегулировать уровень жесткости воды в соответствии с местом вашего проживания. За дополнительными сведениями об уровне жесткости воды в месте использования посудомоечной машины обратитесь в местную службу водоснабжения.
- Если уровень жесткости поступающей воды нестабилен, установите максимальный уровень жесткости воды. Например, если показатель жесткости воды находится в диапазоне от 6,7 до 9,0 ммоль/л, установите уровень жесткости воды на максимальное значение – 9,0 ммоль/л.
- По умолчанию устанавливается значение уровня жесткости воды H3 (2,1–3,0 ммоль/л). Если это значение соответствует уровню жесткости воды в месте вашего проживания, не меняйте его.

Untitled-16 65 2026-02-10 4:07:34

Рабочие операции

ПРИМЕЧАНИЕ

Рекомендуется выполнять регулировку в соответствии со следующей таблицей.

Жесткость воды				Настройка жесткости воды	Потребление соли (грамм/цикл)	Цикл операции регенерации
°dH	°fH	°Clark	ммоль/л			
0–5	0–9	0–6	0–0,94	H1	0	0
6–11	10–20	7–14	1,0–2,0	H2	20	1/10
12–17	21–30	15–21	2,1–3,0	H3	30	1/5
18–22	31–40	22–28	3,1–4,0	H4	40	1/3
23–34	41–60	29–42	4,1–6,0	H5	50	1/2
35–55	61–98	43–69	6,1–9,8	H6	60	1/1

ПРИМЕЧАНИЕ

- 1 dH (немецкий градус) = 0,178 ммоль/л
- 1 Clark (английский градус) = 0,143 ммоль/л
- 1 fH (французский градус) = 0,1 ммоль/л
- Для получения сведений о жесткости водопроводной воды обратитесь в местные органы управления водными ресурсами.
- **УМЯГЧИТЕЛЬ ВОДЫ**
  В разных регионах жесткость воды различная. Если в посудомоечной машине используется жесткая вода, на посуде и кухонных принадлежностях будет образовываться налет. Устройство оснащено специальным умягчителем воды, в котором используется соль, специально предназначенная для удаления из воды извести и минералов.
- **Как умягчитель воды выполняет функцию регенерации** (цикл **ЭКО** с настройкой уровня **H3**)
  - Регенерация системы умягчения воды будет выполняться перед этапом ополаскивания во всех программах, кроме цикла Предварительное мытье . Это увеличивает общую продолжительность программы на 15 минут и требует использования 4 л воды и 0,03 кВт·ч энергии.
  - Регенерация производится каждые 5 циклов

Untitled-16 66 2026-02-10 4:07:34

Специальные функции

Отложенный запуск

Время запуска цикла мытья можно отложить на срок до 24 часов с шагом 1 час. Часы, отображаемые на дисплее, показывают время, в которое начнется выполнение цикла.

1. Откройте дверцу и загрузите посудомоечную машину.
2. Нажимайте кнопку **Отложенный пуск** (🕒), чтобы изменять время с шагом в 1 час.
   - Если нажать и удерживать кнопку **Отложенный пуск** (🕒), значение времени будет постоянно увеличиваться, пока вы не отпустите ее.
3. Нажмите **Пуск** (▷) и закройте дверцу.

ПРИМЕЧАНИЕ

Если вам нужно изменить время задержки после начала цикла, нажмите **Питание** (⏻), чтобы выключить посудомоечную машину, затем перезапустите ее и установите новое время задержки.

Блокировка управления

Чтобы дети не играли с посудомоечной машиной, функция Блокировка управления блокирует все кнопки управления, кроме кнопки Power (Питание).

- Чтобы включить режим Блокировка управления, нажмите кнопку **Универсальная таблетка** (TABS) и удерживайте ее в течение 3 секунд. Когда активирована функция Блокировка управления, выбор цикла, функции или запуск операции недоступны.
- Чтобы выключить режим Блокировка управления, нажмите кнопку **Универсальная таблетка** (TABS) еще раз и удерживайте ее в течение 3 секунд.
- Функция Блокировка управления остается включенной даже после перезапуска посудомоечной машины. Для отмены выбора функции Блокировка управления необходимо сначала ее отключить.

Untitled-16 67 2026-02-10 4:07:34

Рабочие операции

Уведомление о программном обеспечении с открытым исходным кодом

Программное обеспечение, входящее в состав данного продукта, содержит программы с открытым исходным кодом.

Информацию об открытой лицензии, относящейся к данному продукту, можно найти по адресу http://opensource.samsung.com/opensource/SMART_TP2_0/seq/0.



Untitled-16 68 2026-02-10 4:07:34

Техническое обслуживание

Очистка

Поддерживайте чистоту посудомоечной машины, чтобы улучшить эффективность ее работы, сократить необходимость в излишнем ремонте и продлить срок ее службы.

Корпус

Очищайте поверхность посудомоечной машины от пятен сразу после их появления. Осторожно вытирайте пятна и пыль с панели управления мягкой влажной тканью.

⚠ ВНИМАНИЕ

- Не используйте бензин, воск, растворитель, хлорсодержащий отбеливатель, спиртосодержащие или другие химические вещества. Эти вещества могут обесцветить поверхность посудомоечной машины и стать причиной появления пятен.
- Внутри посудомоечной машины содержатся электрические детали. Не разбрызгивайте воду непосредственно над посудомоечной машиной. Избегайте контакта электрических компонентов с водой.
- Чтобы очистить панель дверцы из нержавеющей стали, используйте чистящее средство для нержавеющей стали для бытовых приборов и мягкую чистую ткань.

Внутренняя поверхность

- Регулярно очищайте внутреннюю поверхность посудомоечной машины, чтобы удалить грязь и остатки пищи. Протрите внутреннюю поверхность посудомоечной машины и внутреннюю поверхность дверцы влажной тканью для мытья посуды.
- Запускайте цикл **Программа самоочищения** каждый месяц, чтобы поддерживать чистоту интерьера и предотвратить появление неприятных запахов.
- Если водопроводная вода жесткая, при эксплуатации посудомоечной машины во избежание образования отложений можно добавлять в нее лимонную кислоту.

⚠ ВНИМАНИЕ

- Не снимайте переднюю пломбу (длинное резиновое уплотнение, окружающее отверстие посудомоечной машины). Пломба поддерживает герметичность внутренней части посудомоечной машины.
- Для удаления известкового налета или отложений жира внутри посудомоечной машины используйте влажную ткань. Также можно нанести немного моющего средства и запустить цикл с самой высокой температурой ополаскивания, не загружая посуду.

Untitled-16 69 2026-02-10 4:07:34

Техническое обслуживание

Форсунки

Чтобы предотвратить засорение распылителей (или если они уже засорились), снимите и очистите каждый распылитель. Будьте осторожны при снятии распылителей – они могут сломаться.

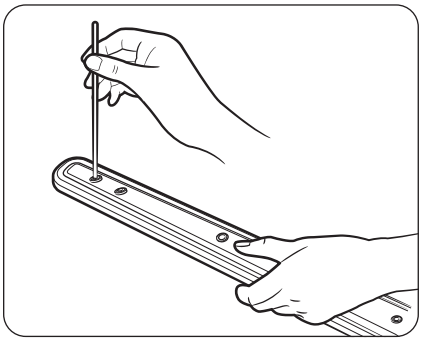

ПРИМЕЧАНИЕ

Если отверстия для воды на распылителях забиты, используйте тонкий заостренный инструмент, чтобы прочистить отверстия.

Средний распылитель

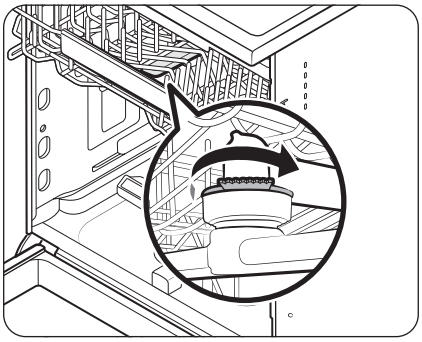

1. Откройте дверцу, затем выдвиньте верхнюю полку.
   - Средний распылитель закреплен под верхней полкой.
2. Открутите и снимите гайку, затем снимите распылитель.
3. Прочистите и промойте распылитель.
4. Установите распылитель на место и затяните гайку вручную.
5. Поверните распылитель, чтобы убедиться, что он правильно собран.

Untitled-16 70 2026-02-10 4:07:35

Нижний распылитель

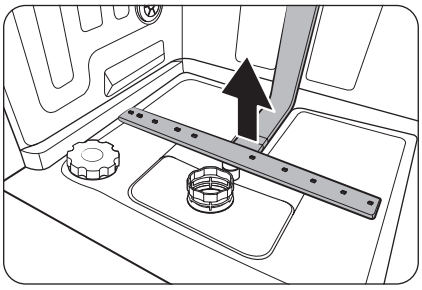

1. Откройте дверцу.
2. Снимите нижнюю стойку.
   - Нижний распылитель закреплен на нижней внутренней стенке.
3. Потяните нижний распылитель, чтобы снять его.
4. Прочистите и промойте распылитель.
5. Установите распылитель на место.
6. Поверните распылитель, чтобы убедиться, что он правильно собран.

Фильтры

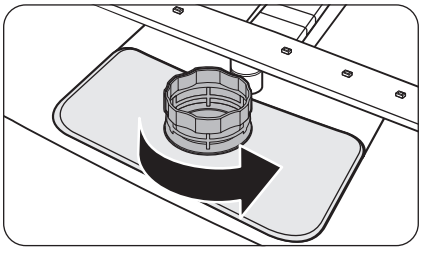

1. Откройте дверцу, затем снимите нижнюю полку.
2. Поверните ручку фильтра против часовой стрелки, чтобы разблокировать фильтр грубой очистки.

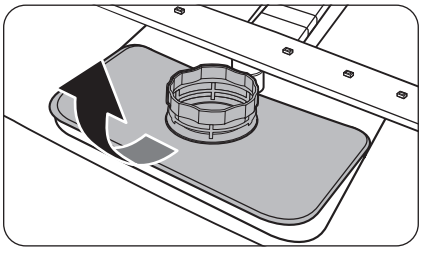

3. Поднимите фильтр грубой очистки и извлеките его из нижней части посудомоечной машины.

Untitled-16 71 2026-02-10 4:07:35

Техническое обслуживание

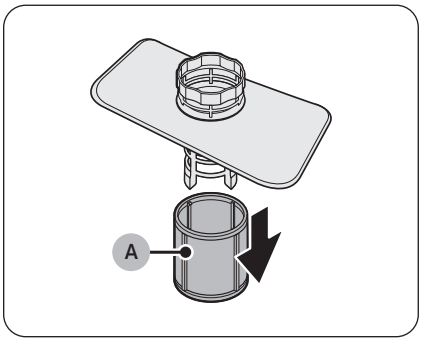

4. Разберите **микрофильтр (A)**.

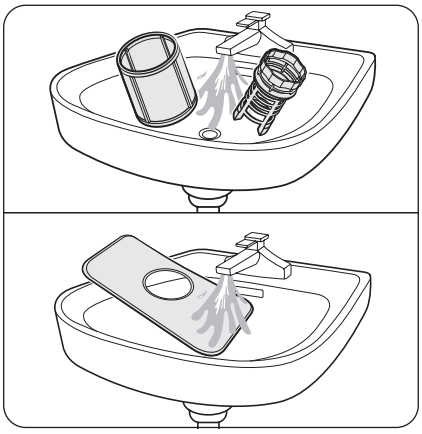

5. Удалите грязь и загрязнения со всех разобранных фильтров и сполосните их проточной водой.
6. Прежде чем возвращать фильтры в посудомоечную машину, высушите их.

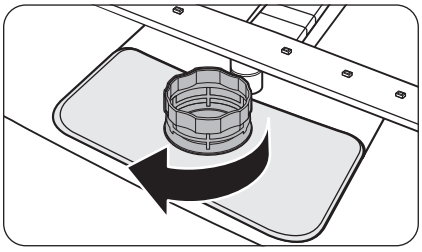

7. Соберите все фильтры и установите их обратно в посудомоечную машину.
8. Поверните ручку фильтра по часовой стрелке для фиксации фильтров.

⚠ ВНИМАНИЕ

Убедитесь, что фильтр грубой очистки надежно и полностью закрыт на защелку. Неправильное закрытие может снизить эффективность фильтрации и повлиять на правильность работы продукта.

Untitled-16 72 2026-02-10 4:07:36

Меры по уходу, рассчитанные на длительное время

Если вы не собираетесь использовать посудомоечную машину в течение длительного времени, сначала полностью слейте из нее воду и отсоедините водопроводный шланг. Закройте клапан подачи воды и отключите автоматический выключатель. Вода, оставшаяся в шлангах или внутренних компонентах, может повредить посудомоечную машину.

Untitled-16 73 2026-02-10 4:07:36

Поиск и устранение неисправностей

Контрольные точки

Если у вас возникли проблемой с посудомоечной машиной, ознакомьтесь с таблицей ниже и попробуйте предложенные в ней варианты решения.

В случае ремонта специалистами неавторизованного сервисного центра, самостоятельного или неквалифицированного ремонта компания Samsung не несет ответственности за какие-либо повреждения изделия, травмы или другие проблемы с безопасностью, вызванные подобными попытками ремонта в нарушение этих инструкций по ремонту и техническому обслуживанию. Любые повреждения изделия, вызванные попытками отремонтировать его без привлечения сертифицированных сервисных специалистов Samsung, не покрываются гарантией

Симптом	Возможная причина	Действие
Посудомоечная машина не запускается.	Дверца неплотно закрыта.	• Убедитесь, что дверца плотно закрыта на защелку. • Убедитесь, что трубка подачи воды среднего распылителя правильно подключена к выходу воды на задней внутренней стенке. • Убедитесь, что верхняя полка вставлена правильно.
	Кабель питания не подключен.	• Подключите кабель питания.
	Вода не подается.	• Убедитесь, что клапан подачи воды открыт.
	Панель управления заблокирована.	• Отключите функцию Блокировка управления.
Неприятный запах в посудомоечной машине.	После предыдущего цикла остается вода.	• Добавьте моющее средство, не загружая посуду, и запустите цикл Быстрое мытье ⏩.
После завершения цикла в посудомоечной машине остается вода.	Сливной шланг перегнулся или засорился	• Распрямите и прочистите сливной шланг.

Untitled-16 74 2026-02-10 4:07:36

Симптом	Возможная причина	Действие
На посуде остаются частицы пищи.	Выбран неверный цикл.	• Выберите цикл, соответствующий уровню загрязнения посуды, согласно инструкциям настоящего руководства.
	Фильтры засорены или неправильно закреплены.	• Очистите фильтры. • Убедитесь, что фильтры закреплены правильно.
	Использовалось недостаточное количество моющего средства.	• Используйте подходящее количество моющего средства для каждой загрузки.
	Низкое давление воды.	• Убедитесь, что давление составляет от 40 до 1000 кПа.
	Распылители забиты.	• Прочистите и промойте распылители.
	Посуда загружена неправильно или же ее слишком много.	• Расположите посуду так, чтобы она не мешала работе распылителей или дозатора моющего средства.
	Вода слишком жесткая.	• Проверьте индикатор Salt Refill (Добавить соль) и добавьте соль для посудомоечной машины.
Посуда не высушивается достаточно хорошо	Отсек для ополаскивателя пуст.	• Наполните отсек ополаскивателем.
	Было использовано недостаточное количество ополаскивателя.	• Измените настройку Dose per Rinse (Доза на одно полоскание).
	Было загружено слишком много посуды.	• Слишком большое количество посуды может снизить эффективность сушки. Загрузите посуду в соответствии с рекомендациями.
	Во время выгрузки вода из стаканов и кружек проливается на другие тарелки.	• Сначала разгрузите нижнюю полку, а затем верхнюю. В этом случае капли воды с верхней полки не будут попадать на посуду в нижней.
	Несколько таблетированных моющих средств было использовано без выбора функции **Санитарная обработка** .	• Выберите функцию **Санитарная обработка** или используйте ополаскиватель.

Untitled-16 75 2026-02-10 4:07:36

Поиск и устранение неисправностей

Симптом	Возможная причина	Действие
Громкие звуки во время работы посудомоечной машины.	При дозировании моющего средства отсек для моющего средства открывается.	• Это нормально.
	Работает дренажный насос.	• Это нормально.
	Посудомоечная машина установлена неровно.	• Выровняйте посудомоечную машину.
	Слышен стук, поскольку распылитель ударяется о посуду.	• Разместите посуду по-другому.
На посуде остается слой желтого или коричневого налета.	Следы кофе и чая.	• Используйте цикл с более высокой температурой воды.
Дисплей не включается.	Кабель питания не подключен.	• Проверьте подключение кабеля питания.
Распылители не вращаются плавно.	В распылители попали частицы пищи.	• Очистите распылители.
В посудомоечной машине образуются пузыри, и на передней панели остается слишком много пены.	Вместо средства для посудомоечных машин использовалось обычное моющее средство.	• Всегда используйте моющее средство для посудомоечных машин. • Выключите посудомоечную машину и удалите пузырьки.

Untitled-16 76 2026-02-10 4:07:36

Информационные коды

Если посудомоечная машина не работает, на дисплее может отображаться информационный код. Ознакомьтесь с приведенной ниже таблицей и попробуйте выполнить предложенные действия.

Код	Действие
LC	**Протечка** • Закройте клапан подачи воды. Отключите автоматический выключатель посудомоечной машины в щитке вашего дома. Свяжитесь с мастером по установке для ремонта. Если вам не удается устранить проблему, обратитесь в местный сервисный центр Samsung.
4C	**Проблема с подачей воды** • Убедитесь, что клапан подачи воды не перекрыт, водоснабжение не отключено, а впускной водопроводный клапан или трубопровод не замерз и не засорен посторонними предметами. Если вам не удается устранить проблему, обратитесь в местный сервисный центр Samsung.
AC	**Отсутствие связи с платой** • Сбой взаимодействия между основной и вспомогательной платами. Если вам не удается устранить проблему, обратитесь в местный сервисный центр Samsung.
HC	**Проблема высокотемпературного нагрева** • Функциональная проблема. Добавьте моющее средство, не загружая посуду, и запустите цикл. Если проблему не удается устранить, отключите автоматический выключатель посудомоечной машины в щитке вашего дома. Обратитесь в местный сервисный центр Samsung.
tC	**Неполадки в работе температурного датчика** • Температурный датчик деформирован или неисправен (короткое замыкание или обрыв цепи). Если устранить проблему не удается, обратитесь в авторизированный сервисный центр Samsung.
PC	**Неполадки в работе распределительного мотора** • Аномальная работа механизма распределительного мотора или главной печатной платы. Если вам не удается устранить проблему, обратитесь в местный сервисный центр Samsung.

Если на дисплее продолжает отображаться какой-либо информационный код, обратитесь в местный сервисный центр Samsung.

Запасные детали* для конечных пользователей доступны в течение как минимум 10 лет**.

* Соответствующие детали: шарниры и уплотнения дверцы, другие уплотнения, кронштейны форсунок, сливные фильтры, внутренние полки и пластмассовые элементы, такие как корзины и крышки.

** Имеется в виду как минимум 10 лет с момента размещения компанией Samsung последнего экземпляра данной модели в продаже.

Untitled-16 77 2026-02-10 4:07:36

Приложение

Таблица циклов

Цикл	АВТО	ЭКО	Интенсивное	Деликатное
Последовательность циклов	Предварительное мытье (45 °C) › Основное мытье (55–65 °C) › Ополаскивание › Ополаскивание горячей водой (50–70 °C) › Сушка › Завершение	Основное мытье (50 °C) › Ополаскивание › Ополаскивание горячей водой (45 °C) › Сушка › Завершение	Предварительное мытье (50 °C) › Основное мытье (65 °C) › Ополаскивание › Ополаскивание горячей водой (65 °C) › Сушка › Завершение	Предварительное мытье (40 °C) › Основное мытье (50 °C) › Ополаскивание (50 °C) › Ополаскивание горячей водой (50 °C) › Сушка › Завершение
Потребление воды (л)	7,8–17,3	10,5	17,3	13,9
Энергопотребление (кВт)	0,810–1,500	0,746 (14 P/S) 0,735 (13 P/S)	1,535	0,950
Время выполнения цикла (мин)	129–150	220	205	120

Цикл	Быстрое мытье	Предварительное мытье *	Программа самоочищения
Последовательность циклов	Основное мытье (60 °C) › Ополаскивание (50 °C) › Ополаскивание горячей водой (65 °C) › Сушка › Завершение	Предварительное мытье › Завершение	Предварительное мытье › Основное мытье (70 °C) › Ополаскивание › Ополаскивание горячей водой (70 °C) › Сушка › Завершение
Потребление воды (л)	12,1	4,1	14,9
Энергопотребление (кВт)	1,050	0,02	1,510
Время выполнения цикла (мин)	60	15	145

Цикл	Загружено		
	Пластик	**Кастрюли и сковороды**	**Уход за младенцем**
Последовательность циклов	Предварительное мытье › Основное мытье (60 °C) › Ополаскивание › Ополаскивание горячей водой (60 °C) › Сушка › Завершение	Предварительное мытье (50 °C) › Основное мытье (70 °C) › Ополаскивание › Ополаскивание горячей водой (70 °C) › Сушка › Завершение	Предварительное мытье › Ополаскивание › Ополаскивание горячей водой (70 °C) › Сушка › Завершение
Потребление воды (л)	14,1	21,5	10,6
Энергопотребление (кВт)	1,080	1,610	0,755
Время выполнения цикла (мин)	129	172	79

* Предварительное мытье : В данном цикле не активируется ни функция AutoRelease™, ни процесс сушки. Не рекомендуется непрерывно использовать цикл Предварительное мытье в течение длительного времени. Это может снизить эффективность применения умягчителя воды.

ПРИМЕЧАНИЕ

- Время выполнения цикла зависит от выбранных функций, а также от давления и температуры подаваемой воды.
- Уровень потребления электроэнергии зависит от температуры воды и/или количества загруженной посуды.
- Энергетические показатели для курсов были рассчитаны в стандартных условиях испытаний.

Untitled-16 78 2026-02-10 4:07:36

Транспортировка/перемещение

Посудомоечная машина должна быть пуста, и в ней не должно быть незакрепленных деталей. Сначала слейте воду из посудомоечной машины следующим образом.

1. Откройте дверцу после окончания слива.
2. Выключите посудомоечную машину и закройте водопроводный клапан.
3. Отключите водопроводный и сливной шланг.

⚠ ВНИМАНИЕ

Не трясите и не раскачивайте посудомоечную машину во время ее перемещения. Из посудомоечной машины может политься оставшаяся вода.

Защита от замерзания

Если вы оставляете посудомоечную машину на продолжительное время в месте, где существует риск падения температуры до отрицательных значений, обязательно слейте воду из посудомоечной машины. Для получения дополнительных сведений см. раздел «**Транспортировка/перемещение**».

Утилизация посудомоечной машины и защита окружающей среды

Посудомоечная машина изготовлена из материалов, пригодных для вторичной переработки. При утилизации соблюдайте местные правила утилизации отходов. Отрежьте кабель питания, чтобы устройство было невозможно подключить к источнику питания.

Снимите дверцу, чтобы животные и дети не могли оказаться запертыми внутри устройства.

Untitled-16 79 2026-02-10 4:07:37

Приложение

Технические характеристики

Модель		DW70H7***F*	DW70H7***B*
Тип		Отдельно стоящая	Полностью встраиваемая
Подача питания		220–240 В~, 50 Гц	
Давление воды		40–1000 кПа	
Объем загрузки	DW70H73*	14 комплектов посуды	
	DW70H72*	13 комплектов посуды	
Номинальная мощность		1760–2100 Вт	
Размеры (ширина × глубина × высота)		598 x 600 x 845 мм	598 x 550 x 815 мм
Вес (без упаковки)	DW70H73*	50,0 кг	39,5 кг
	DW70H72*	48,0 кг	39,0 кг

Untitled-16 80 2026-02-10 4:07:37

Стандартное тестирование

ПРИМЕЧАНИЕ

Ниже приведены сведения для проверки на совместимость.

Модели DW70H73****

- Объем загрузки: 14 комплектов посуды
- Стандарт тестирования: EN 60436
- Положение верхней полки: нижнее положение
- Цикл мытья: ЭКО
- Дополнительные параметры: Нет
- Настройка уровня ополаскивателя: F5
- Настройка уровня жесткости воды: H3
- Доза стандартного моющего средства: Основной цикл мытья – 22 г
- Для получения информации о размещении предметов см. рис. ниже

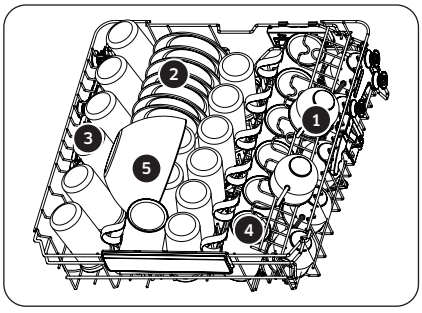

Верхняя полка

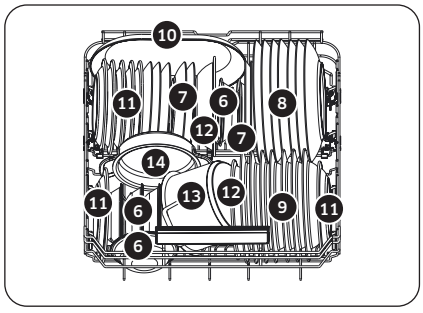

Нижняя полка



1. Чашки
2. Блюдца



3. Стаканы



4. Кружки



5. Стеклянные тарелки



6. Небольшие салатницы



7. Десертные тарелки



8. Обеденные тарелки



9. Глубокие тарелки



10. Овальное блюдо



11. Меламиновая десертная тарелка



12. Меламиновая миска



13. Небольшая кастрюля



14. Кастрюля для духовки

Untitled-16 81 2026-02-10 4:07:40

Стандартное тестирование

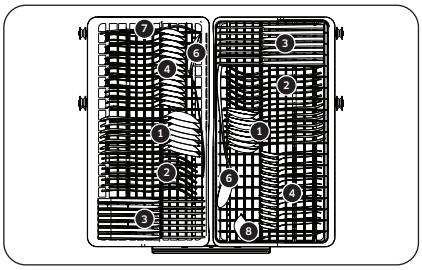

Полка для столовых приборов



1. Столовые ложки



2. Вилки



3. Ножи



4. Чайные ложки



5. Десертные ложки



6. Сервировочные ложки



7. Сервировочные вилки



8. Половники

Untitled-16 82 2026-02-10 4:07:55

Модели DW70H72****

- Объем загрузки: 13 комплектов посуды
- Стандарт тестирования: EN 60436
- Положение верхней полки: нижнее положение
- Цикл мытья: ЭКО
- Дополнительные параметры: Нет
- Настройка уровня ополаскивателя: F5
- Настройка уровня жесткости воды: H3
- Доза стандартного моющего средства: Основной цикл мытья – 21 г
- Для получения информации о размещении предметов см. рис. ниже

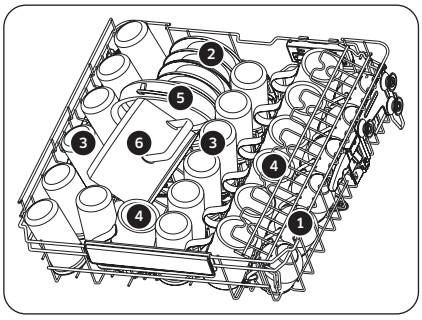

Верхняя полка

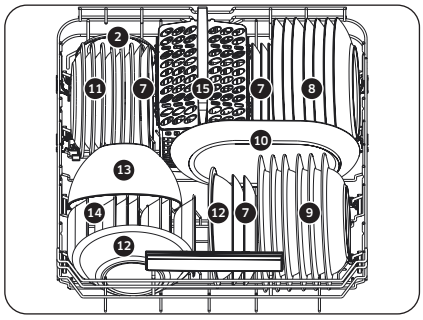

Нижняя полка



1. Чашки
2. Блюдца



3. Стаканы



4. Кружки



5. Кастрюля для духовки



6. Небольшая кастрюля



7. Десертные тарелки



8. Обеденные тарелки



9. Глубокие тарелки



10. Овальное блюдо



11. Меламиновая десертная тарелка



12. Меламиновая миска



13. Стеклянные тарелки



14. Десертные глубокие тарелки



15. Корзина для столовых приборов

Untitled-16 83 2026-02-10 4:07:59

Стандартное тестирование

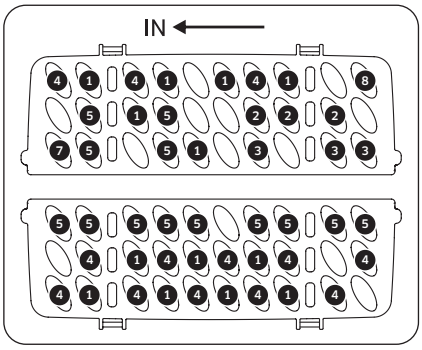

Корзина для столовых приборов

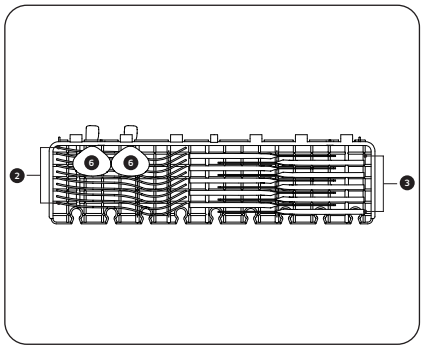

Полка для столовых приборов



1. Столовые ложки



2. Вилки



3. Ножи



4. Чайные ложки



5. Десертные ложки



6. Сервировочные ложки



7. Сервировочные вилки



8. Половники

Untitled-16 84 2026-02-10 4:08:00

Технические данные изделия

Технические данные изделия

ПРИМЕЧАНИЕ

Сноски «*» означают модификацию модели и могут иметь значение (0–9) или (A–Z).

ЭНЕРГЕТИЧЕСКАЯ ЭФФЕКТИВНОСТЬ	МАШИНЫ ПОСУДОМОЕЧНОЙ	
Изготовитель	SAMSUNG	
Название модели	DW70H7***F*	DW70H7***B*
Класс защиты от поражения током		
IP-класс продукта		
Класс энергетической эффективности		
Потребление электроэнергии, кВт·ч /цикл		
Класс качества мытья		
Класс качества сушки		
Номинальная емкость (количество столовых комплектов), шт.		
Расход воды за цикл мойки, л		
Корректированный уровень звуковой мощности, дБА		
Адрес и наименование лаборатории	Фошань Шунде Мидеа Уошинг Апплайансиз Мэньюфэкчеринг Компани Лимитед 20, Ганцянь Роуд, Бейджао, Шунде, Гуандун, 528311, Китай	
Характеристики энергетической эффективности определены согласно Приказу Министерства промышленности и торговли РФ от 29 апреля 2010 г. № 357		
*На продукте присутствует наклейка с информацией о его энергетической эффективности.		

Untitled-16 85 2026-02-10 4:08:00

Технические данные изделия

СТБ 2455-2016

Технический лист энергетической эффективности (только для республики Беларусь)		
Изготовитель	SAMSUNG	
Наименование модели	DW70H7***F*	DW70H7***B*
Номинальная вместимость для стандартного цикла (количество столовых комплектов), шт.		
Класс энергетической эффективности		
Энергопотребление кВт/год, определено для 280 стандартных рабочих циклов с использованием холодной воды при режимах с низким потреблением мощности. Фактическое энергопотребление зависит от интен-сивности и режимов использования устройства		
Энергопотребление в стандартном рабочем цикле, кВт*ч		
Потребляемая мощность в режиме "Выключено", Вт		
Потребляемая мощность в режиме энергосбережения, Вт		
Расход воды, л/год, определен для 280 стандартных рабочих циклов. Фактический расход воды зависит от интенсивности и режимов использования устройства		
Эффективность сушки по шкале от G (наименьшая эффективность) до A (наибольшая эффективность)		
Стандартный цикл работы		
Время выполнения стандартного цикла, мин		
Длительность режима энергосбережения, мин		
Корректированный уровень звуковой мощности, дБА		
Тип установки	Встраиваемая	

«Стандартная программа» - стандартный цикл работы, к которому относится информация приведенная на этикетке и техническом листе, пригодный для удаления обычной степени загрязнения посуды при наилучшем сочетании энергопотребления и расхода воды

Untitled-16 86 2026-02-10 4:08:00

Заметки

SAMSUNG

EAC

Страна изготовления : Произведено в Китае

Производитель : Samsung Electronics Co., Ltd /Самсунг Электроникс Ко., Лтд

Адрес изготовителя : Республика Корея, (Мэтан-донг) 129, Самсунг-ро, Енгтонг-гу, г. Сувон, Кёнги-до, 443-742

Место производства : Foshan Shunde Midea Washing Appliances Mfg.Co., Ltd Фошань Шунде Мидеа Уошинг Апплайансиз Мэньюфэкчеринг Компани Лимитед 20, Ганцянь Роуд, Бейджао, Шунде, Гуандун, 528311, Китай

Импортер В России : ООО « Самсунг Электроникс Рус Компани » Российская Федерация, 123242, г. Москва, Новинский бульвар, д. 31, помещение 1, 2



Символ « не для пищевой продукции » применяется в соответст вие с техническим регламентом Таможенного союза « О безопа сности упаковки » 005/2011 и указывает на то, что упаковка д анного продукта не предназначена для повторного использова ния и подлежит утилизации. Упаковку данного продукта запр ещается использовать для хранения пищевой продукции.



Символ « петля Мебиуса » указывает на возможность утилизаци и упаковки. Символ может быть дополнен обозначением мате риала упаковки в виде цифрового и/или буквенного обозначен ия.

ВОПРОСЫ ИЛИ КОММЕНТАРИИ?

СТРАНА	ТЕЛЕФОН	ВЕБ-САЙТ
RUSSIA	8-800-555-55-55	www.samsung.com/support
BELARUS	810-800-500-55-500	
GEORGIA	0-800-555-555 (B2C) 0-800-555-500 (B2B)	
ARMENIA	0-800-05-555	
AZERBAIJAN	*8555	
KAZAKHSTAN	8-10-800-500-55-500 GSM: 7799 GSM: 7700 (e-store)	
KYRGYZSTAN	GSM: 9977	
TAJIKISTAN	GSM: 7779	
UZBEKISTAN	1336	
MONGOLIA	1800-25-55	
ROMANIA	0800872678 - Apel gratuit *8000 - Apel tarifat în rețea Program Call Center Luni - Vineri: 9 AM - 6 PM	

DD81-04590D-00

ჭურჭლის სარეცხი მანქანა

მომხმარებლის სახელმძღვანელო

DW70H7******

SAMSUNG

Untitled-17 1 2026-02-10 4:10:23

სარჩევი

უსაფრთხოების შესახებ ინფორმაცია **4**

რა უნდა იცოდეთ უსაფრთხოების ინსტრუქციების შესახებ 4
უსაფრთხოების მნიშვნელოვანი სიმბოლოები 4
უსაფრთხოების მნიშვნელოვანი ზომები 5
ინსტრუქციები ჭურჭლის სარეცხი მანქანის გამოყენებისას 7
თქვენი შვილების დაცვის ინსტრუქცია 8
თქვენი ჭურჭლის სარეცხი მანქანის ინსტალაციის ინსტრუქცია 9
ინსტრუქციები ელექტრო და ელექტრონული მოწყობილობების ნარჩენების (WEEE) შესახებ 11

პროდუქტის მიმოხილვა **12**

ჭურჭლის სარეცხი მანქანა ერთი შეხედვით 12

ინსტალაციის მომზადება **14**

საინსტალაციო ნაკრები (მოწოდებული) 14
საჭირო ინსტრუმენტები და ნაწილები (არ არის მოწოდებული) 18
ინსტალაციის მოთხოვნები 19

მონტაჟი **21**

ეტაპობრივი მონტაჟი 21
მონტაჟის დასრულება 40

SmartThings **44**

Wi-Fi კავშირი 44
ჩამოტვირთვა 44
შესვლა 44
Wi-Fi გამორთულია 44
თქვენი მოწყობილობის რეგისტრაციისთვის SmartThings-ში 44
ჭურჭლის სარეცხი მანქანის აპი 45
SmartThings ფუნქციები 47

სანამ დაიწყებთ **49**

შეუსაბამო ნივთები ჭურჭლის სარეცხი მანქანისთვის 49
თაროების გამოყენების ძირითადი წესები 50
სარეცხი საშუალების განყოფილება 56
ჩამოსარეცხი საშუალების განყოფილება 58
მარილის საცავი 59
სენსორული პანელის რეაგირებადობა 61
მუშაობის სტატუსის ინდიკატორები 61

Untitled-17 2 2026-02-10 4:10:23

ოპერაციები **62**

მართვის პანელი 62
ხატულების აღწერილობა 63
ციკლის მიმოხილვა 64
ციკლის ამუშავება 66
პარამეტრები 67
სპეციალური ფუნქციები 70
ღია კოდის განცხადება 71

ტექნიკური მოვლა **72**

გასუფთავება 72
გრძელვადიანი მოვლა 76

პრობლემების აღმოფხვრა **77**

ორიენტირები 77
საინფორმაციო კოდები 80

დანართი **82**

ციკლის სქემა 82
ტრანსპორტირება/გადაადგილება 83
დაცვა გაყინვისგან 83
ჭურჭლის სარეცხი მანქანის გალღობა და გარემოს დაცვა 83
სპეციფიკაციები 84

სტანდარტული ტესტისთვის **85**

DW70H73**** მოდელები 85
DW70H72**** მოდელები 87

Untitled-17 3 2026-02-10 4:10:23

უსაფრთხოების შესახებ ინფორმაცია

გილოცავთ Samsung-ის ახალი ჭურჭლის სარეცხი მანქანის შეძენას. ეს სახელმძღვანელო შეიცავს მნიშვნელოვან ინფორმაციას თქვენი მოწყობილობის მონტაჟის, გამოყენებისა და მოვლის შესახებ. გთხოვთ, დრო დაუთმოთ ამ სახელმძღვანელოს წაკითხვას, რათა სრულად ისარგებლოთ თქვენი ჭურჭლის სარეცხი მანქანის მრავალი უპირატესობითა და ფუნქციით.

რა უნდა იცოდეთ უსაფრთხოების ინსტრუქციების შესახებ

გთხოვთ, კარგად წაიკითხოთ ეს სახელმძღვანელო, რათა დარწმუნდეთ, რომ იცით, როგორ ამუშაოთ თქვენი ახალი მოწყობილობის ფართო მახასიათებლები და ფუნქციები უსაფრთხოდ და ეფექტურად და შეინახეთ იგი მოწყობილობის მახლობლად უსაფრთხო ადგილას მომავალი მითითებისთვის. გამოიყენეთ ეს მოწყობილობა მხოლოდ დანიშნულებისამებრ, როგორც ეს აღწერილია მომხმარებლის ამ სახელმძღვანელოში.

ამ სახელმძღვანელოში მოცემული გაფრთხილება და უსაფრთხოების მნიშვნელოვანი ინსტრუქციები არ მოიცავს ყველა შესაძლო პირობასა და სიტუაციას, რაც შეიძლება დაფიქსირდეს. თქვენ ხართ პასუხისმგებელი ჭურჭლის სარეცხი მანქანის ინსტალაციის, მომსახურებისა და ექსპლუატაციის დროს საღი აზრის გამოყენებაზე, სიფრთხილესა და ზრუნვაზე.

იმის გამო, რომ ქვემოთ მოყვანილი ინსტრუქციები ეხება სხვადასხვა მოდელს, თქვენი ჭურჭლის სარეცხი მანქანის მუშაობა შეიძლება ოდნავ განსხვავდებოდეს ამ სახელმძღვანელოში აღწერილისგან და შეიძლება არ იყოს გამოყენებული ყველა გამაფრთხილებელი ნიშანი. თუ გაქვთ შეკითხვები ან პრობლემები, დაუკავშირდით თქვენს უახლოეს სერვის-ცენტრს ან მოიძიეთ დახმარება და ინფორმაცია ონლაინ: www.samsung.com.

უსაფრთხოების მნიშვნელოვანი სიმბოლოები

რას ნიშნავს ამ მომხმარებლის სახელმძღვანელოში მოცემული ხატულები და ნიშნები:

⚠ ფრთხილად

საფრთხეები ან სახიფათო პრაქტიკა, რამაც შეიძლება გამოიწვიოს **სერიოზული ტრავმა და/ან ქონების დაზიანება**.

⚠ გაფრთხილება

საფრთხეები ან სახიფათო პრაქტიკა, რამაც შეიძლება გამოიწვიოს **პირადი ტრავმა ან/და ქონებრივი ზიანი**.

შენიშვნა

მიუთითებს, რომ არსებობს პირადი ტრავმის ან მატერიალური ზიანის რისკი.

ეს გამაფრთხილებელი სიმბოლოები გამიზნულია თქვენი და სხვების დაზიანების თავიდან ასაცილებლად. გთხოვთ, დაიცვათ ისინი მკაცრად.

შეინახეთ ეს ინსტრუქციები უსაფრთხო ადგილას და დარწმუნდით, რომ ახალი მომხმარებლები გაეცნონ მათ შინაარსს. გადაეცით ისინი ნებისმიერ მომავალ მფლობელს.

Untitled-17 4 2026-02-10 4:10:24

უსაფრთხოების მნიშვნელოვანი ზომები

ამ მოწყობილობის გამოყენებისას ხანძრის, ელექტროშოკის ან პირადი დაზიანების რისკის შესამცირებლად დაიცავით უსაფრთხოების ძირითადი ზომები, მათ შორის შემდეგი:

1. ეს მოწყობილობა არ არის გამიზნული იმ პირების (მათ შორის, ბავშვების) მიერ გამოსაყენებლად, რომლებსაც აქვთ შემცირებული ფიზიკური, სენსორული ან გონებრივი შესაძლებლობები, ან გამოცდილებისა და ცოდნის ნაკლებობა, თუ ისინი არ არიან ზედამხედველობის ქვეშ ან მათ არ აძლევენ მითითებებს მოწყობილობის გამოყენების შესახებ ისეთი პირები, რომლებიც პასუხისმგებელი არიან მათ უსაფრთხოებაზე.
2. **ევროპაში გამოსაყენებლად**: ამ მოწყობილობის გამოყენება შეუძლიათ 8 წლის და უფროსი ასაკის ბავშვებს და შეზღუდული ფიზიკური, სენსორული ან გონებრივი შესაძლებლობების მქონე პირებს, ან მათ არ აქვთ გამოცდილება და ცოდნა, თუ ისინი არ არიან ზედამხედველობის ქვეშ ან მათ არ აძლევენ მითითებებს მოწყობილობის უსაფრთხოდ გამოყენების შესახებ და მათ არ ესმით მასთან დაკავშირებული საფრთხეები. ბავშვებმა არ უნდა ითამაშონ მოწყობილობით. დასუფთავება და მომხმარებლის მიერ ტექნიკური მოვლა არ უნდა განხორციელდეს ბავშვების მიერ, ზედამხედველობის გარეშე.
3. ბავშვები უნდა იყვნენ მეთვალყურეობის ქვეშ, რათა არ ეთამაშონ მოწყობილობას.

Untitled-17 5 2026-02-10 4:10:24

უსაფრთხოების შესახებ ინფორმაცია

4. თუ დენის კაბელი დაზიანებულია, ის უნდა შეიცვალოს მწარმოებლის, მისი სერვისის აგენტის ან მსგავსი კვალიფიკაციის მქონე პირების მიერ, საფრთხის თავიდან ასაცილებლად.
5. გამოიყენეთ მოწყობილობასთან ერთად მიწოდებული ახალი მილები და არ გამოიყენოთ ძველი მილები.
6. მოწყობილობებისთვის, რომლებსაც ძირში სავენტილაციო ღიობი აქვს, ხალიჩამ არ უნდა დაბლოკოს ეს ღიობები.
7. 3 წლამდე ასაკის ბავშვები უნდა იმყოფებოდნენ მოწყობილობიდან დაშორებით, თუკი მუდმივად მეთვალყურეობის ქვეშ არ იმყოფებიან.
8. **სიფრთხილე**: გაუთვალისწინებელი თერმული გათიშვით გამოწვეული საფრთხის თავიდან ასაცილებლად ამ მოწყობილობას არ უნდა მიეწოდებოდეს დენი გარე გადამრთველი მოწყობილობით, როგორიცაა ტაიმერი, ან არ უნდა იყოს დაკავშირებული წრედთან, რომელიც რეგულარულად ჩაირთვება და გამოირთვება დენის წყაროდან.
9. **გაფრთხილება**: დანები და სხვა ჭურჭელი ბასრი წერტილებით უნდა ჩადოთ კალათში წვერით ქვემოთ ან განთავსდეს ჰორიზონტალურ მდგომარეობაში.
10. კარი არ უნდა დარჩეს ღია მდგომარეობაში, რადგან ამან შეიძლება გამოიწვიოს მასზე გამოდების საფრთხე.

ეს მოწყობილობა განკუთვნილია მხოლოდ საყოფაცხოვრებო და მსგავს სიტუაციებში გამოსაყენებლად, როგორიცაა:

Untitled-17 6 2026-02-10 4:10:24

- პერსონალის სამზარეულოს ადგილები მაღაზიებში, ოფისებში და სხვა სამუშაო გარემოში;
- ფერმებში;
- კლიენტების მიერ სასტუმროებში, მოტელებსა და სხვა საცხოვრებელი ტიპის გარემოში;
- „ღამის გასათევის და საუზმის“ ტიპის სასტუმროებში.

ინსტრუქციები ჭურჭლის სარეცხი მანქანის გამოყენებისას

ის უნდა იქნეს გამოყენებული მხოლოდ იმ მოწყობილობის სახით, რომელიც ამ სახელმძღვანელოშია განსაზღვრული, საყოფაცხოვრებო ჭურჭლისა და დანა-ჩანგლის გასარეცხად. ნებისმიერი სხვა დანიშნულებით გამოყენება არ არის რეკომენდებული მწარმოებლის მიერ და შეიძლება საშიში იყოს.

მწარმოებელი არ არის პასუხისმგებელი არასწორი გამოყენების, ექსპლუატაციისა და მონტაჟის შედეგად გამოწვეულ ზარალზე.

არ გამოიყენოთ გამხსნელები ჭურჭლის სარეცხ მანქანაში. აფეთქების საშიშროება.

არ ჩაისუნთქოთ და არ გადაყლაპოთ ჭურჭლის სარეცხი მანქანის სარეცხი საშუალება. ჭურჭლის სარეცხი მანქანის სარეცხი საშუალებები შეიცავს გამაღიზიანებელ ან კოროზიულ ინგრედიენტებს, რამაც შეიძლება გამოიწვიოს ცხვირის, პირის ღრუს და ყელის წვა გადაყლაპვის შემთხვევაში ან სუნთქვის შემცირება. დაუყოვნებლივ მიმართეთ ექიმს, თუ სარეცხი საშუალება გადაყლაპეთ ან შეისუნთქეთ.

მოერიდეთ კარის ზედმეტად ღიად დატოვებას, რადგან შესაძლოა მას წამოედოთ.

არ დაჯდეთ და არ დაეყრდნოთ გახსნილ კარს. ამან შეიძლება გამოიწვიოს ჭურჭლის სარეცხი მანქანის გადაყირავება და დაზიანება და თქვენც შეიძლება დაშავდეთ.

გამოიყენეთ მხოლოდ სარეცხი და გასავლები საშუალება, რომელიც დამზადებულია ჭურჭლის სარეცხი მანქანებისთვის. არ გამოიყენოთ სარეცხი სითხე.

არ გამოიყენოთ რომელიმე ძლიერი მჟავური საწმენდი საშუალება.

არ შეავსოთ გავლების საშუალების განყოფილება ფხვნილით ან თხევადი სარეცხი საშუალებით. ეს სერიოზულ ზიანს მიაყენებს განყოფილებას.

მარილის საცავის უნებლიედ შევსება ფხვნილით ან ჭურჭლის სარეცხი თხევადი საშუალებით დაზიანებს წყლის დამარბილებელს. მარილის საცავის შევსებისას დარწმუნდით, რომ ჭურჭლის სარეცხი მანქანისთვის განკუთვნილი მარილის სწორი პაკეტი გამოიყენეთ.

გთხოვთ, გამოიყენოთ მხოლოდ სპეციალური უხეში მარცვლოვანი ჭურჭლის სარეცხი მანქანის მარილი რეაქტივაციისთვის, რადგან სხვა მარილები შეიძლება შეიცავდეს უხსნად დანამატებს, რამაც შეიძლება შეაფერხოს დამარბილებლის ფუნქციონირება.

Untitled-17 7 2026-02-10 4:10:24

უსაფრთხოების შესახებ ინფორმაცია

დანა-ჩანგლის კალათის მქონე მოწყობილობაში (მოდელის მიხედვით) დანა-ჩანგალი უკეთესად იწმინდება და შრება, თუ ეფექტურად მოთავსდება კალათაში სახელურებით ქვემოთ. თუმცა, დაზიანების რისკის თავიდან ასაცილებლად, მოათავსეთ დანები და ჩანგლები და ა.შ. სახელურებით ზემოთ.

პლასტმასის ნივთები, რომლებიც ვერ უძლებს ცხელ წყალში გარეცხვას, როგორიცაა ერთჯერადი პლასტმასის კონტეინერები, ან პლასტმასის დანა-ჩანგალი და ჭურჭელი, არ უნდა გაირეცხოს ჭურჭლის სარეცხ მანქანაში. ჭურჭლის სარეცხ მანქანაში მაღალმა ტემპერატურამ შეიძლება გამოიწვიოს მათი დადნობა ან ფორმის დაკარგვა.

დაგვიანებით დაწყება ფუნქციის მქონე მოდელებისთვის უზრუნველყავით, რომ სარეცხი საშუალების განყოფილება მშრალი იყოს სარეცხი საშუალების დამატებამდე. საჭიროების შემთხვევაში გააშრეთ. სარეცხი საშუალება გაიჭედება ნამიან სარეცხი საშუალების განყოფილებაში ჩასხმის შემთხვევაში და შეიძლება კარგად არ განაწილდეს.

დისტანციური მართვის პულტი ყოველთვის სიფრთხილით გამოიყენეთ. გამოყენებისას შესაძლოა უსაფრთხოების რისკების წინაშე აღმოჩნდეთ, ხოლო გამოყენებასთან დაკავშირებული პრობლემები შეიძლება წარმოიშვას ინტერნეტთან დაკავშირების პრობლემების ან არასწორი პარამეტრების გამო.

გთხოვთ, არ ამუშაოთ პროდუქტი ცოცხალ არსებებთან (მაგალითად, ადამიანებთან ან ცხოველებთან) ან ისეთ ნივთებთან ერთად, რომლებმაც შეიძლება წყლის გაჟონვა ან აფეთქება გამოიწვიოს.

თქვენი შვილების დაცვის ინსტრუქცია

ეს მოწყობილობა არ არის სათამაშო! დაზიანების რისკის თავიდან ასაცილებლად განათავსეთ ბავშვებისგან მოშორებით და არ მისცეთ მათ საშუალება ითამაშონ ჭურჭლის სარეცხ მანქანაში ან მის გარშემო ან გამოიყენონ მართვის საშუალებები. ისინი ვერ გაიგებენ მის მიერ გამოწვეულ პოტენციურ საფრთხეებს. ისინი უნდა იყვნენ მეთვალყურეობის ქვეშ, როდესაც თქვენ მუშაობთ სამზარეულოში. ასევე, არსებობს საფრთხე, რომ ბავშვებმა თამაშისას ჩაიკეტონ თავი ჭურჭლის სარეცხ მანქანაში.

დასუფთავება და მომხმარებლის მიერ ტექნიკური მოვლა არ უნდა განხორციელდეს ბავშვების მიერ, ზედამხედველობის გარეშე.

უფროსი ასაკის ბავშვებს შეუძლიათ გამოიყენონ ჭურჭლის სარეცხი მანქანა მხოლოდ მას შემდეგ, რაც ნათლად იქნება მათთვის ახსნილი, თუ როგორ მუშაობს იგი და შეძლებენ მისი უსაფრთხოდ გამოყენებას და გააცნობიერებენ არასწორი გამოყენების საფრთხეებს.

მოაშორეთ ბავშვები სარეცხი საშუალებებს!

ჭურჭლის სარეცხი მანქანის სარეცხი საშუალებები შეიცავს გამაღიზიანებელ და კოროზიულ ინგრედიენტებს, რამაც შეიძლება გამოიწვიოს პირის ღრუს, ცხვირის და ყელის წვა გადაყლაპვის შემთხვევაში ან სუნთქვის შემცირება.

მოარიდეთ ბავშვები ჭურჭლის სარეცხ მანქანას, როდესაც კარი ღიაა. კაბინეტში კვლავ შეიძლება დარჩეს სარეცხი ნარჩენები.

Untitled-17 8 2026-02-10 4:10:24

დაუყოვნებლივ მიმართეთ ექიმს, თუ თქვენს შვილს გადაეყლაპა ან შეისუნთქა სარეცხი საშუალება.

თქვენი ჭურჭლის სარეცხი მანქანის ინსტალაციის ინსტრუქცია

დაყენებამდე შეამოწმეთ, ხომ არ არის მოწყობილობა გარეგნულად დაზიანებული. დაზიანებული მოწყობილობა არავითარ შემთხვევაში არ გამოიყენოთ. დაზიანებული მოწყობილობა შეიძლება სახიფათო იყოს.

ჭურჭლის სარეცხი მანქანა დენის წყაროში მხოლოდ შესაბამისი ჩამრთველიანი როზეტიდან უნდა შეაერთოთ. ჭურჭლის სარეცხი მანქანის დამონტაჟების შემდეგ ელექტრო როზეტი ადვილად მისაწვდომი უნდა იყოს, რათა ნებისმიერ დროს შეძლოთ მისი გათიშვა დანის წყაროდან. (იხილეთ „**ჭურჭლის სარეცხი მანქანა ერთი შეხედვით**“ განყოფილება **12** გვერდზე).

ჭურჭლის სარეცხი მანქანის უკან ელექტრო როზეტები არ უნდა იყოს. თუ ჭურჭლის სარეცხ მანქანას შტეფსელისკენ მიაწვებით, არსებობს გადახურებისა და ხანძრის საშიშროება. მონტაჟის დასრულების შემდეგ დარწმუნდით, რომ დენის შტეკერი არ იყოს მოხრილი ან დაზიანებული.

ჭურჭლის სარეცხი მანქანა არ უნდა დამონტაჟდეს ქურის ქვეშ. ქურის მიერ წარმოქმნილმა გამოსხივების მაღალმა ტემპერატურამ შეიძლება ჭურჭლის სარეცხი მანქანა დააზიანოს. ამავე მიზეზით, ის არ უნდა დამონტაჟდეს ღია ბუხართან ან სითბოს გამომყოფ სხვა მოწყობილობებთან ახლოს, როგორებიცაა გამათბობლები და ა.შ.

არ მიუერთოთ ჭურჭლის სარეცხი მანქანა ქსელს მანამ, სანამ ის სრულად არ დამონტაჟდება და კარის ზამბარები არ დარეგულირდება.

მოწყობილობის მიერთებამდე შეამოწმეთ, შეესაბამება თუ არა რომ საპასპორტო ფირფიტაზე მითითებული მიერთების მონაცემები (ძაბვა და დაკავშირებული დატვირთვა) ელექტროქსელის მონაცემებს. ეჭვის შემთხვევაში კვალიფიციურ ელექტრიკოსს მიმართეთ.

ამ მოწყობილობის ელექტროუსაფრთხოება მხოლოდ მაშინაა გარანტირებული, როდესაც მას და დამიწების ეფექტურ სისტემას შორის წრედი უწყვეტია. უმნიშვნელოვანესია, რომ უსაფრთხოების ეს ძირითადი მოთხოვნა დაცული იყოს და რეგულარულად შემოწმდეს, ხოლო ეჭვის შემთხვევაში სახლის ელექტროგაყვანილობა უნდა შემოწმდეს კვალიფიციური ელექტრიკოსის მიერ.

მწარმოებელი არ არის პასუხისმგებელი დამიწების არაადეკვატური სისტემის შედეგებზე (მაგალითად, დენის დარტყმა). არ მიაერთოთ დამიწების სადენი პლასტმასის წყალსადენ მილზე, გახსადენზე ან ცხელი წყლის მილზე. არასწორად დამონტაჟებულმა დამიწების სადენმა შეიძლება ელექტროშოკი გამოიწვიოს.

არ შეაერთოთ მოწყობილობა ელექტრომომარაგების ქსელში მრავალშტეფსელიანი როზეტით ან დამაგრძელებლით. ეს არ იძლევა მოწყობილობის სათანადო უსაფრთხოების გარანტიას (მაგალითად, გადახურების საშიშროება).

ეს მოწყობილობა ისეთ მობილურ დანადგარებში, როგორებიცაა გემები, შეიძლება დამონტაჟდეს მხოლოდ იმ შემთხვევაში, თუ მონტაჟის რისკი შეფასდა კვალიფიციური ინჟინრის მიერ.

წყლის მიერთების პლასტმასის კორპუსი ელექტრულ კომპონენტს შეიცავს. კორპუსი წყალში არ უნდა მოხვდეს.

Untitled-17 9 2026-02-10 4:10:24

უსაფრთხოების შესახებ ინფორმაცია

აკვა სტოპის მილში არის ელექტრული სადენები. არასოდეს არ გადაჭრათ წყლის შესასვლელი მილი, თუნდაც ის ძალიან გრძელი იყოს.

მონტაჟი, ტექნიკური მომსახურება და შეკეთება შეიძლება განხორციელდეს მხოლოდ შესაბამისი კვალიფიკაციის მქონე და კომპეტენტური პირის მიერ, უსაფრთხოების ეროვნული და ადგილობრივი მოქმედი რეგულაციების მკაცრი დაცვით. არაკვალიფიციური პირების მიერ შეკეთება და სხვა სამუშაოები შეიძლება სახიფათო იყოს. მწარმოებელი არ არის პასუხისმგებელი არაავტორიზებულ სამუშაოებზე.

ინტეგრირებული წყალგაუმტარი სისტემა უზრუნველყოფს დაცვას წყლით დაზიანებისგან, იმ პირობით, რომ დაკმაყოფილებულია შემდეგი:

- ჭურჭლის სარეცხი მანქანა სწორად არის დამონტაჟებული და მიერთებული წყალგაყვანილობასთან.
- ჭურჭლის სარეცხი მანქანა სათანადოდ არის მოვლილი და ნაწილები იცვლება იქ, სადაც აშკარაა, რომ ეს აუცილებელია
- როდესაც მოწყობილობა დიდი ხნის განმავლობაში არ გამოიყენება (მაგალითად, შვებულების დროს), ონკანი/მიწოდების სარქველი გამორთულია.
- წყალგაუმტარი სისტემა მაშინაც კი იმუშავებს, თუ მოწყობილობა გამორთული იქნება. თუმცა მოწყობილობა ელექტრულ ქსელთან დაკავშირებული უნდა დარჩეს.

დაზიანებული მოწყობილობა შეიძლება სახიფათო იყოს. თუ ჭურჭლის სარეცხი მანქანა დაზიანდება, გამორთეთ ის ელექტროქსელიდან და დილერს ან მომსახურების განყოფილებას დაუკავშირდით.

არაავტორიზებული შეკეთება შეიძლება მომხმარებლისთვის გაუთვალისწინებელი საფრთხის მიზეზი გახდეს, რაზეც მწარმოებელი ვერ აიღებს პასუხისმგებლობას. შეკეთება მხოლოდ სერვისის ავტორიზებულმა ტექნიკოსმა უნდა განახორციელოს.

ნაკლის მქონე კომპონენტები მხოლოდ ორიგინალი სათადარიგო ნაწილებით უნდა შეიცვალოს. მხოლოდ ამ ნაწილების დამონტაჟების შემთხვევაშია შესაძლებელი მოწყობილობის უსაფრთხოების გარანტირება.

ტექნიკური სამუშაოების ჩასატარებლად ყოველთვის გამორთეთ ჭურჭლის სარეცხი მანქანა ელექტროქსელიდან (გამორთეთ დენის წყაროდან როზეტიდან და ამოიღეთ შტეკერი).

თუ შემაერთებელი კაბელი დაზიანებული იქნება, ის უნდა შეიცვალოს მწარმოებლის მიერ მიწოდებული სპეციალური კაბელით. უსაფრთხოების მიზნებიდან გამომდინარე, ის უნდა დაამონტაჟოს მხოლოდ სერვისის განყოფილებამ ან სერვისის ავტორიზებულმა ტექნიკოსმა.

იმ ქვეყნებში, სადაც არის ადგილები, რომლებიც შეიძლება ტარაკნების ან სხვა მავნებლების შემოსევას დაექვემდებაროს, განსაკუთრებული ყურადღება მიაქციეთ მოწყობილობის და მისი შემოგარენის მუდმივ სისუფთავეს. გარანტიით არ იფარება ტარაკნების ან სხვა მავნებლების მიერ გამოწვეული დაზიანება.

გაუმართაობის შემთხვევაში ან დასუფთავების მიზნით, მოწყობილობა დენის წყაროდან სრულად მხოლოდ მაშინ არის გათიშული, როდესაც:

- ის გამორთულია კედლის როზეტიდან და შტეკერი ამოღებულია, ან
- ის გამორთულია ქსელიდან, ან
- ქსელის დამცველი გათიშულია, ან

Untitled-17 10 2026-02-10 4:10:24

- ხრახნიანი დამცველები ამოღებულია (იმ ქვეყნებში, სადაც ის გამოიყენება).

არ შეიტანოთ ცვლილება მოწყობილობაში, თუ ამის უფლებამოსილება მწარმოებლისგან არ გაქვთ.

არასოდეს არ გახსნათ მოწყობილობის კორპუსი. ელექტრო მიერთებებში, კომპონენტებსა და მექანიკურ ნაწილებში ჩარევა ძალიან სახიფათოა და შეიძლება გამოიწვიოს ოპერაციული გაუმართაობა ან დენის დარტყმა.

გარანტიის მოქმედების პერიოდში მოწყობილობა უნდა შეაკეთოს მხოლოდ მწარმოებლის მიერ ავტორიზებულმა სერვისის ტექნიკოსმა. წინააღმდეგ შემთხვევაში გარანტია გაუქმდება.

პროდუქტის დამონტაჟებისას დარწმუნდით, რომ პროდუქტის ზედა, მარცხენა, მარჯვენა და უკანა მხარეს არის თავისუფალი სივრცე სათანადო ვენტილაციის უზრუნველსაყოფად. თუ პროდუქტსა და ნიჟარას შორის არასაკმარისი სივრცეა, ამან შეიძლება დააზიანოს ნიჟარა ან ობის გაჩენა გამოიწვიოს.

დარწმუნდით, რომ თქვენი ჭურჭლის სარეცხი მანქანის სიხისტის დონე თქვენს რეგიონს შეესაბამება. (იხილეთ „**მარილის საცავი**“ განყოფილება **59** გვერდზე).

მასალებისა და შეკეთების შესახებ დამატებითი ინფორმაციისთვის იხილეთ www.samsung.com/support-ს.

ინსტრუქციები ელექტრო და ელექტრონული მოწყობილობების ნარჩენების (WEEE) შესახებ



თქვენი პროდუქტის სათანადო უტილიზაცია (ელექტრო და ელექტრონული აღჭურვილობის ნარჩენების გადამუშავება)

(ეხება ქვეყნებს, სადაც დანერგილია ნარჩენების განცალკევების სისტემები)

ეს მარკირება პროდუქტზე, აქსესუარებზე ან ლიტერატურაზე მიუთითებს, რომ პროდუქტი და მისი ელექტრონული აქსესუარები (მაგ. დამტენი, ყურსასმენი, USB კაბელი) არ უნდა იყოს შერეული სხვა საყოფაცხოვრებო ნარჩენებთან მათი მოხმარების ვადის ბოლოს. იმისათვის, რომ თავიდან ავიცილოთ ნარჩენების უკონტროლო უტილიზაციით გამოწვეული ეკოლოგიური და ადამიანის ჯანმრთელობის ზიანი, ეს საგნები სხვა სახის ნარჩენებისგან უნდა განცალკევდეს და გონივრულად უნდა მოხდეს მათი გადამუშავება, რაც გაზრდის მატერიალური რესურსების ხელახლა გამოყენების პროცესის ეფექტურობას.

საყოფაცხოვრებო ტექნიკის მომხმარებელი უნდა დაუკავშირდეს ამ პროდუქტის მომწოდებელს ან შესაბამის ადგილობრივ სამთავრობო უწყებას და მოითხოვოს ინფორმაცია, თუ სად და როგორ უნდა იქნას გადატანილი ეს მოწყობილობა მისი ეკოლოგიურად უსაფრთხო მეთოდით გადამუშავებისთვის.

კომერციული დანიშნულების ტექნიკის მომხმარებელი უნდა დაუკავშირდეს მომწოდებელს შესყიდვის ხელშეკრულების პირობების გასაცნობად. ამ პროდუქტის და მისი ელექტრონული აქსესუარების უტილიზაცია არ უნდა მოხდეს სხვა კომერციული ტექნიკის ნარჩენებთან ერთად.

Untitled-17 11 2026-02-10 4:10:24

პროდუქტის მიმოხილვა

ჭურჭლის სარეცხი მანქანა ერთი შეხედვით

DW70H73** მოდელები**

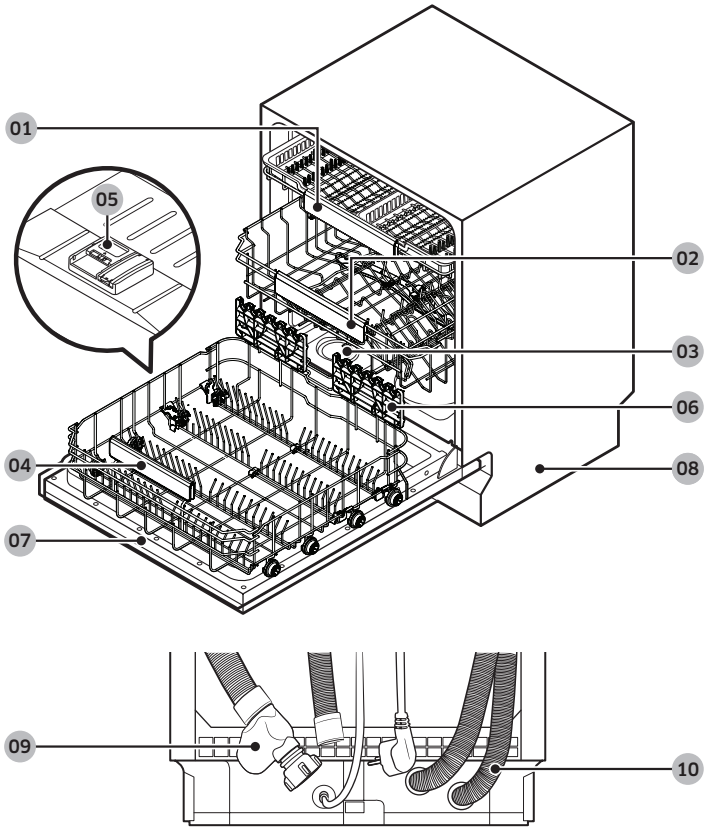

01 დანა-ჩანგლის თარო
02 ზედა თარო
03 მარილის საცავი
04 ქვედა თარო
05 დისპენსერი
06 მინის დამჭერი
07 კარი
08 ძირი
09 წყლის მილი
10 სანიაღვრე მილი

Untitled-17 12 2026-02-10 4:10:27

DW70H72**** მოდელები

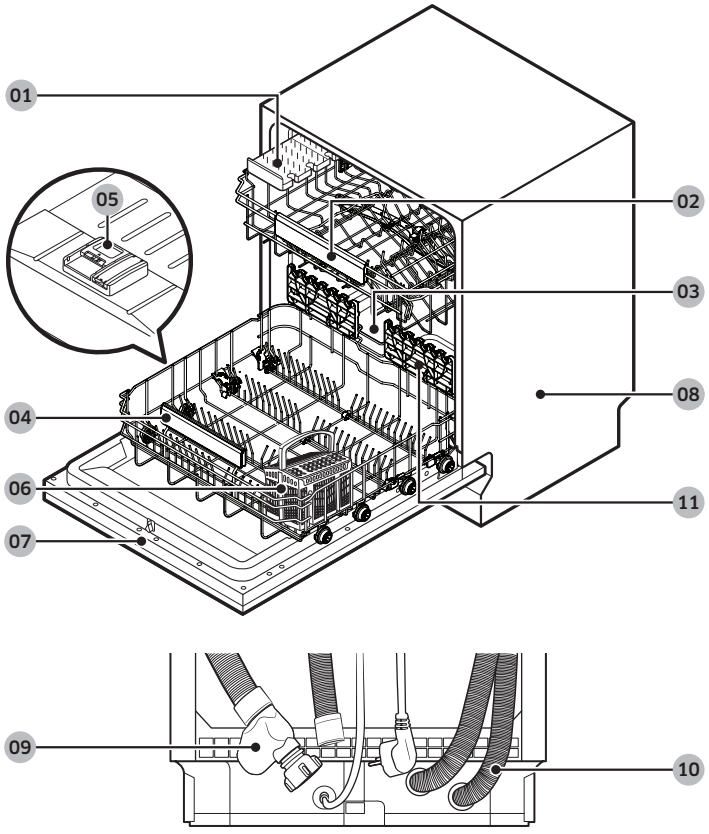

01 დანების თარო

02 ზედა თარო

03 მარილის საცავი

04 ქვედა თარო

05 დისპენსერი

06 დანა-ჩანგლის კალათა

07 კარი

08 ძირი

09 წყლის მილი

10 სანიაღვრე მილი

11 მინის დამჭერი

Untitled-17 13 2026-02-10 4:10:29

ინსტალაციის მომზადება

საინსტალაციო ნაკრები (მოწოდებული)

დარწმუნდით, რომ ამ განყოფილებაში ჩამოთვლილი ყველა ნაწილი პროდუქტს თან ერთვის. ნაწილების რეალური გარეგნობა შეიძლება სურათზე გამოსახულისგან განსხვავდებოდეს.

⚠ გაფრთხილება

ჭურჭლის სარეცხი მანქანის შეფუთვის მოხსნის შემდეგ ბავშვების უსაფრთხოების უზრუნველსაყოფად, შესაფუთი მასალები მათთვის მიუწვდომელ ადგილას შეინახეთ.

შენიშვნა

ფრჩხილებში მოცემული ერთეულების მოწოდებული რაოდენობაა ნაჩვენები.

სრულად ჩაშენებული მოდელები (DW70H7***B* მოდელები)

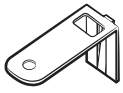

ზედა კრონშტაინი (2)



Ø4 X 14 ხრახნი (10)



კონდენსატისგან დამცავი სტიკერი (1)



პლასტმასის თავსახური (2)



Ø3,5 X 45 ხრახნი (4)



Ø3,5 X 16 ხრახნი (2)

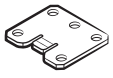

კარის კრონშტაინი (2)



საყრდენი ფეხი (3)



პანელის მორგებული ფიქსატორი (ხის პანელის დამჭერები, 2)

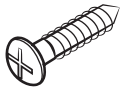

Ø3,5 X 25 ხრახნი (2)



საკონტროლო სარქველი (მხოლოდ შესაბამისი მოდელები)

Untitled-17 14 2026-02-10 4:10:31

სრულად ჩაშენებული მოდელები მოძრავი პანელით (DW70H7*I* მოდელები)**

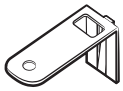

ზედა კრონშტაინი (2)



Ø4 X 14 ხრახნი (14)

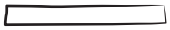

კონდენსატისგან დამცავი სტიკერი (1)



პლასტმასის თავსახური (2)



პანელის მორგებული ფიქსატორი (2)



პანელის მორგებული ფიქსატორი (2)



Ø3,5 X 16 ხრახნი (2)



საყრდენი ფეხი (3)



საკონტროლო სარქველი (მხოლოდ შესაბამისი მოდელები)

Untitled-17 15 2026-02-10 4:10:31

ინსტალაციის მომზადება

ნახევრად ჩაშენებული მოდელები (DW70H7*B* მოდელები)**

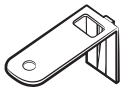

ზედა კრონშტაინი (2)



Ø4 X 14 ხრახნი (2)

დამცავი სტიკერი (1)



პლასტმასის თავსახური (2)



Ø3,5 X 45 ხრახნი (4)



Ø3,5 X 16 ხრახნი (2)



საყრდენი ფეხი (3)

მწებარე შესაკრავი (2)



შუასადები (6)



საკონტროლო სარქველი (მხოლოდ შესაბამისი მოდელები)

Untitled-17 16 2026-02-10 4:10:31

ნიჟარის ქვეშ ჩაშენებული მოდელები (DW70H7***U* მოდელები)

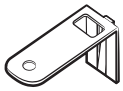

ზედა კრონშტაინი (2)



Ø4 X 14 ხრახნი (2)

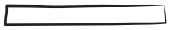

კონდენსატისგან დამცავი სტიკერი (1)



პლასტმასის თავსახური (2)



Ø3,5 X 16 ხრახნი (2)



საყრდენი ფეხი (3)

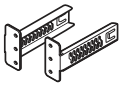

დამცავი ფირფიტას კრონშტაინები (2)

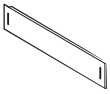

დამცავი ფირფიტა



დამცავი ფირფიტას ჭანჭიკი (4)



დამცავი ფირფიტას ქანჩი (4)



საკონტროლო სარქველი (მხოლოდ შესაბამისი მოდელები)

Untitled-17 17 2026-02-10 4:10:32

ინსტალაციის მომზადება

საჭირო ინსტრუმენტები და ნაწილები (არ არის მოწოდებული)



მილის მომჭერი



უსაფრთხოების სათვალე



ხელთათმანები

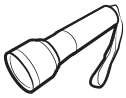

ფანარი



ქანჩის გასაღები (22 მმ) წინა ფეხისთვის

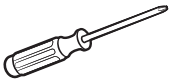

Torx T15 სახრახნისი



ჯვრისებრი სახრახნისი

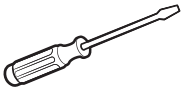

ჩვეულებრივი სახრახნისი



ბრტყელტუჩა

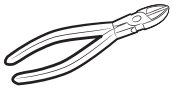

მკვნეტარა

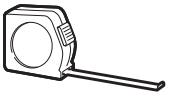

საზომი ლენტი



ფანქარი

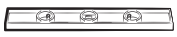

თარაზო

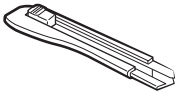

საჭრელი დანა



რგოლური ხერხი (80-100 მმ)

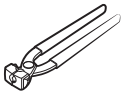

ბრტყელტუჩა მომჭერებისთვის

Untitled-17 18 2026-02-10 4:10:34

ინსტალაციის მოთხოვნები

ხანძრის, ელექტროშოკის ან პირადი დაზიანების რისკის თავიდან ასაცილებლად ყველა გაყვანილობა და დამიწება უნდა გაკეთდეს კვალიფიციური ტექნიკოსის მიერ.

ელექტროენერგიის მიწოდება

ინდივიდუალური 220-240 ვ~, 50 ჰც განშტოებული წრედი, რომელიც განკუთვნილია მხოლოდ ჭურჭლის სარეცხი მანქანისთვის.

⚠ ფრთხილად

- არ გამოიყენოთ დამაგრძელებელი კაბელი.
- უნდა გამოიყენოთ დენის მხოლოდ ისეთი შტეკერი, რომელიც მოყვება ჭურჭლის სარეცხ მანქანას.
- მონტაჟის დასრულების შემდეგ დარწმუნდით, რომ დენის შტეკერი არ იყოს მოხრილი ან დაზიანებული.

დამიწება

მუდმივი დამიწების მიზნით, ჭურჭლის სარეცხი მანქანა სათანადოდ უნდა იყოს დამიწებული ლითონის ან მუდმივი გაყვანილობის სისტემაზე. დამიწების გამტარი უნდა იყოს გაყვანილი მიკროსქემის სადენებთან ერთად და შემდეგ დაუკავშირდეს დამიწების ტერმინალს ან ტერმინალს ჭურჭლის სარეცხი მანქანაზე.

⚠ ფრთხილად

- არ მიაერთოთ დამიწების სადენი პლასტმასის წყალსადენ მილზე, გაზსადენზე ან ცხელი წყლის მილზე. არასწორად დამონტაჟებულმა დამიწების სადენმა შეიძლება ელექტროშოკი გამოიწვიოს.
- არ მოახდინოთ თქვენს ჭურჭლის სარეცხ მანქანასთან ერთად მოწოდებული შტეკერის მოდიფიკაცია. თუ დენის შტეკერი არ ერგება როზეტს, დააინსტალირეთ შესაბამისი როზეტი კვალიფიციური ელექტრიკოსის დახმარებით.

წყალმომარაგება

- წყალმომარაგების ხაზმა უნდა უზრუნველყოს წყლის წნევა 0,04-დან 1,0 მპა-მდე.
- წყლის ტემპერატურა უნდა იყოს 60 °C-ზე დაბალი.
- წყალგაყვანილობასთან შესაერთებლად უნდა დამონტაჟდეს ონკანი/მიწოდების სარქველი 3/4" გარე კუთხვილით.

გაჟონვის რისკის შესამცირებლად:

- დარწმუნდით, რომ წყლის ონკანი ადვილად მისაწვდომ ადგილასაა განთავსებული.
- გამორთეთ წყლის მიწოდების სარქველი, როდესაც ჭურჭლის სარეცხი მანქანა არ გამოიყენება.
- რეგულარულად შეამოწმეთ წყლის მილის ფიტინგები.
- გაჟონვის შესაჩერებლად, დალუქეთ ხაზები და სანტექნიკის მაკავშირებლები ტეფლონის ლენტის ან ჰერმეტიკის გამოყენებით.

Untitled-17 19 2026-02-10 4:10:34

ინსტალაციის მომზადება

აკვა სტოპი

აკვა სტოპი არის ელექტრული კომპონენტი, რომელიც შექმნილია წყლის გაჟონვის თავიდან ასაცილებლად. აკვა სტოპი მიმაგრებულია წყლის მილზე და ავტომატურად წყვეტს წყლის ნაკადს მილის დაზიანების შემთხვევაში.

⚠ გაფრთხილება

- ფრთხილად მოეპყარით აკვა სტოპს
- არ გადაატრიალოთ ან მოხაროთ წყლის მიწოდების მილი, რომელიც დაკავშირებულია აკვა სტოპთან. თუ აკვა სტოპი დაზიანებულია, გამორთეთ წყლის ონკანები და დაუყოვნებლივ გამორთეთ დენის შტეკერი. შემდეგ დაუკავშირდით Samsung-ის ადგილობრივ მომხმარებელთა ცენტრს ან კვალიფიციურ ტექნიკოსს.

დრენაჟი

თუ ჭურჭლის სარეცხი მანქანისთვის განკუთვნილ სადრენაჟე სისტემას იყენებთ, შეაერთეთ სადრენაჟე მილი სადრენაჟე სისტემასთან, რომელიც მიწიდან 300-700 მმ-ით იქნება დაშორებული. სადრენაჟე მილის სადრენაჟე სისტემასთან შეერთებამ მიწიდან 700 მმ-ზე მეტ სიმაღლეზე შეიძლება გადინებული წყლის უკან შემოდინება გამოიწვიოს.

იატაკის საფარი

უსაფრთხოების მიზნით, ჭურჭლის სარეცხი მანქანა მყარ იატაკზე დაამონტაჟეთ. ვიბრაციის მინიმიზაციისთვის ხის იატაკს შესაძლოა, გამაგრება დასჭირდეს. მოერიდეთ ხალიჩაზე ან რბილ ფილებზე დამონტაჟებას. ხალიჩამ და რბილმა ფილებმა შეიძლება ვიბრაცია და მუშაობის დროს ჭურჭლის სარეცხი მანქანის მცირედი გადაადგილება გამოიწვიოს.

⚠ ფრთხილად

არ დაამონტაჟოთ ჭურჭლის სარეცხი მანქანა სუსტად გამაგრებულ კონსტრუქციაზე.

- დარწმუნდით, რომ ჭურჭლის სარეცხი მანქანა გასწორებულია მარეგულირებელი ფეხების გამოყენებით.
- როდესაც ნიველირება დასრულდება, შეამოწმეთ კარი სწორად იხსნება და იხურება, თუ არა.

გარემოს ტემპერატურა

არ დაამონტაჟოთ ჭურჭლის სარეცხი მანქანა ისეთ ადგილას, სადაც ტემპერატურა ნულს ქვემოთ სცდება. ჭურჭლის სარეცხი მანქანის წყლის სარქველში, ტუმბოსა და მილში ყოველთვის რჩება წყლის გარკვეულ რაოდენობა. თუკი წყალი ჭურჭლის სარეცხ მანქანაში ან მილებში გაიყინება, ამან შეიძლება ჭურჭლის სარეცხი მანქანა და მისი კომპონენტები დააზიანოს.

Untitled-17 20 2026-02-10 4:10:34

მონტაჟი

ეტაპობრივი მონტაჟი

მონტაჟის პროცედურა შეიძლება მოდელიდან გამომდინარე განსხვავდებოდეს.

საფეხური 1 აირჩიეთ მდებარეობა

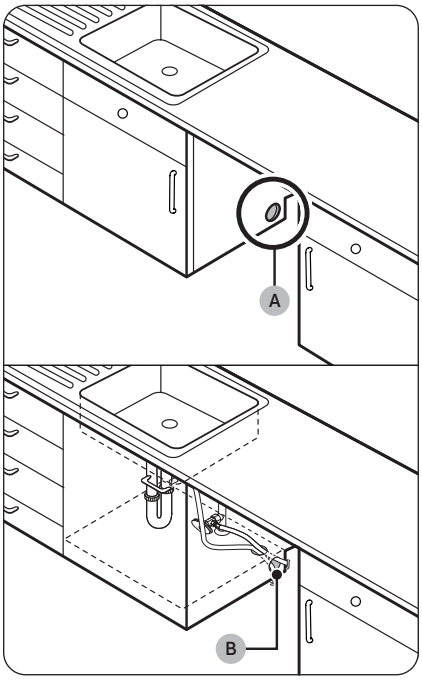

აირჩიეთ მდებარეობა, რომელიც შემდეგ პირობებს აკმაყოფილებს.

- მდებარეობას უნდა ჰქონდეს მყარი იატაკი, რომელიც ჭურჭლის სარეცხი მანქანის წონას გაუძლებს.
- მდებარეობა ახლოს უნდა იყოს ნიჟარასთან, საიდანაც ადვილი იქნება წვდომა წყალგაყვანილობაზე, სადრენაჟე სისტემასა და ელექტრულ როზეტზე.
- მდებარეობა უნდა იძლეოდეს სარეცხ მანქანაში ჭურჭლის მარტივად ჩატვირთვის შესაძლებლობას.
- მდებარეობაზე საკმარისი უნდა იყოს ადგილი, რათა ჭურჭლის სარეცხი მანქანის კარი ადვილად გაიღოს და უზრუნველყოფილი იყოს საკმარისი სივრცე ჭურჭლის სარეცხ მანქანასა და კარადის გვერდებს შორის.
- უკანა კედელი დაბრკოლებებისგან თავისუფალი უნდა იყოს.

ახალ ადგილას მონტაჟი

თუ ჭურჭლის სარეცხ მანქანას ახალ ადგილას ამონტაჟებთ, მის დამონტაჟებამდე ეს ინსტრუქციები დაიცავით.

1. რგოლური ხერხის გამოყენებით გახერხეთ ხვრელი კარადის იმ გვერდზე, რომელშიც ნიჟარაა განთავსებული **(A)**.
2. თუკი ნიჟარის კარადის შიგნით ძირი სამზარეულოს იატაკზე წამოწეულია და ჭურჭლის სარეცხი მანქანის კონექტორებზე მაღლაა, კარადის შიგნით არსებულ ძირში და გვერდითა კედელში ხვრელი გაბურღეთ **(B)**.

შენიშვნა

- თუ ჭურჭლის ძველ სარეცხ მანქანას ცვლით, შეამოწმეთ, რამდენად თავსებადია არსებული შეერთებები ჭურჭლის ახალ სარეცხ მანქანასთან და საჭიროებისამებრ შეცვალეთ ისინი.

Untitled-17 21 2026-02-10 4:10:35

მონტაჟი

- შესაძლოა, კარადის საპირისპირო მხარეს ხვრელის გაბურღვა დაგჭირდეთ ელექტრული როზეტის მდებარეობის შესაბამისად.

ამოჭრის ზომა

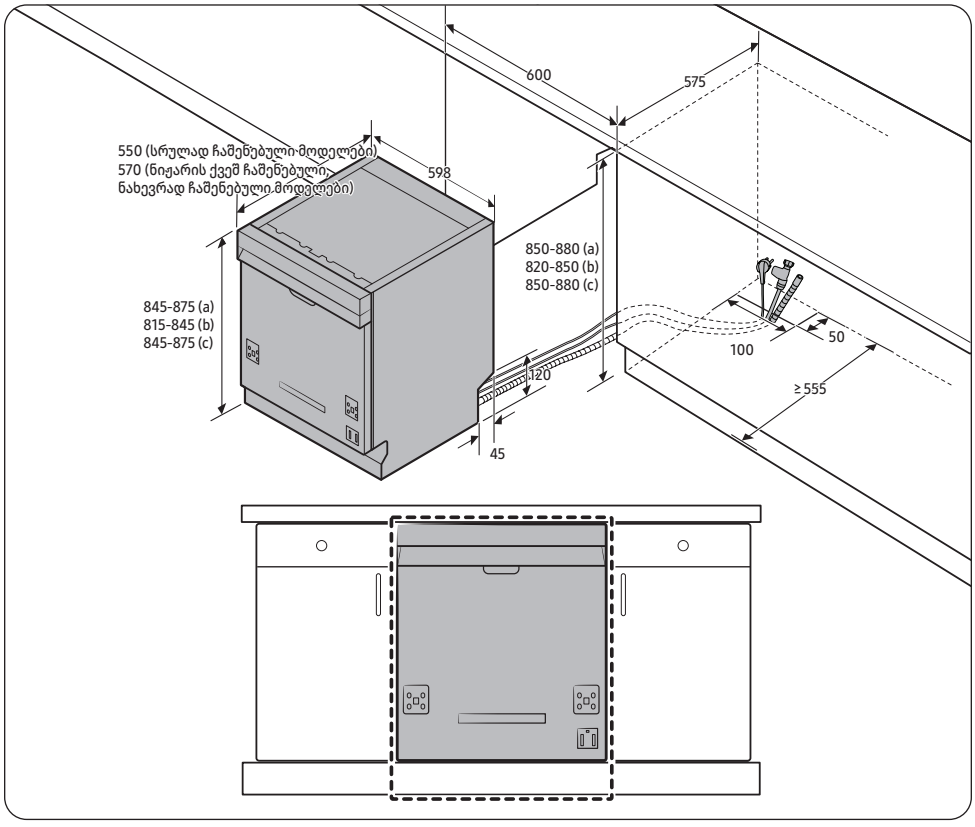

(ერთეული: მმ)

(a) ცალკე მდგომი მოდელები

(b) ნიჟარის ქვეშ ჩაშენებული, სრულად ჩაშენებული, ნახევრად ჩაშენებული მოდელები

(c) ნიჟარის ქვეშ ჩაშენებული, სრულად ჩაშენებული, ნახევრად ჩაშენებული მოდელები დამატებითი ფეხით

შენიშვნა

შეამოწმეთ, ხომ არ არის იატაკსა და ზედაპირს შორის მანძილი 850 მმ-ზე მეტი. თუ ასეა, ჩადგით სამონტაჟო კომპლექტში შემავალი დამატებითი ფეხი. დეტალებისთვის იხილეთ შემდეგი განყოფილება. თუ მანძილი 850 მმ-ზე ნაკლებია, გადადით მე-2 ნაბიჯზე.

Untitled-17 22 2026-02-10 4:10:35

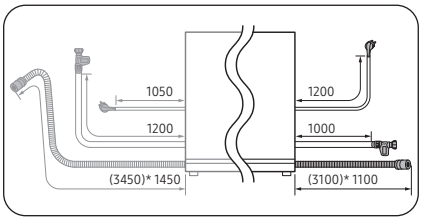

(*) მნიშვნელობები დამაგრძელებელ კომპლექტთან ერთად

შენიშვნა

ნახაზზე მითითებული ზომები წარმოადგენს დენის კაბელის, წყლის მილის და სადრენაჟე მილის ფაქტობრივ სიგრძეს. პროდუქტის დამონტაჟებისას გაითვალისწინეთ თითოეული სიგრძე და შესაბამისად შეარჩიეთ მონტაჟის ადგილი.

საფეხური 2 ჩადგით დამატებითი ფეხი (არ ვრცელდება ცალკე მდგომ მოდელებზე)

თუ იატაკსა და ზედაპირს შორის მანძილი 850 მმ-ზე მეტია, მონტაჟის დაწყებამდე ჩადგით დამატებითი ფეხი ჭურჭლის სარეცხი მანქანის ძირში არსებულ ხვრელში.

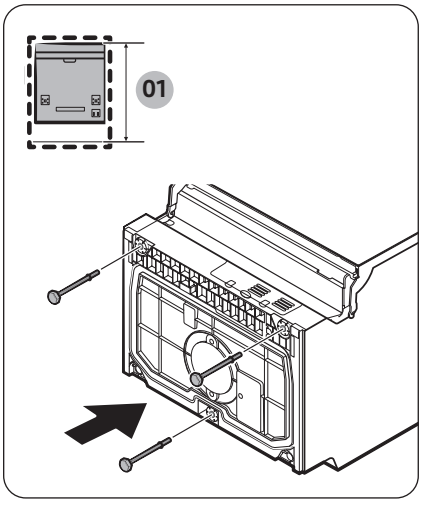

01 მინიმუმ 850 მმ

1. ჭურჭლის სარეცხი მანქანა ზურგზე დააწვინეთ.

⚠ გაფრთხილება

ჭურჭლის სარეცხი მანქანა გვერდზე არ დადოთ. შეიძლება წყალმა გაჟონოს.

2. სამონტაჟო კომპლექტში იპოვეთ დამატებითი ფეხი და ჩადგით ის ჭურჭლის სარეცხი მანქანის ძირში არსებულ ხვრელში, როგორც ეს სურათზეა ნაჩვენები.

საფეხური 3 შეამოწმეთ წყალგაყვანილობა

- წნევა წყალმომარაგების ხაზში უნდა იყოს 0,04-1,0 მპა დიაპაზონში.
- დარწმუნდით, რომ წყლის ტემპერატურა 60 °C-ს არ აღემატება. 60 °C-ზე მეტი ტემპერატურის მქონე წყალმა შეიძლება ჭურჭლის სარეცხი მანქანის გაუმართაობა გამოიწვიოს.
- ჭურჭლის სარეცხ მანქანასთან წყლის მიწოდების შეერთებამდე დარწმუნდით, რომ წყლის მიწოდების სარქველი გამორთულია.

Untitled-17 23 2026-02-10 4:10:35

მონტაჟი

საფეხური 4 მიუერთეთ მილები

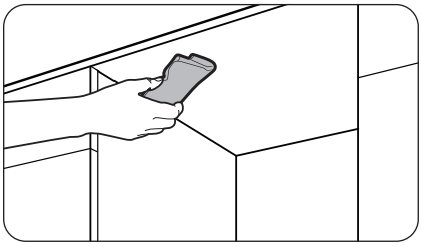

1. გაწმინდეთ ზედაპირის ქვედა მხარე.

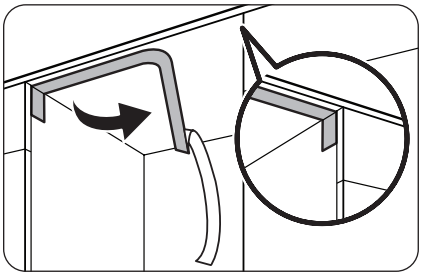

2. დააკარით დამცავი სტიკერი, როგორც ეს ნაჩვენებია.

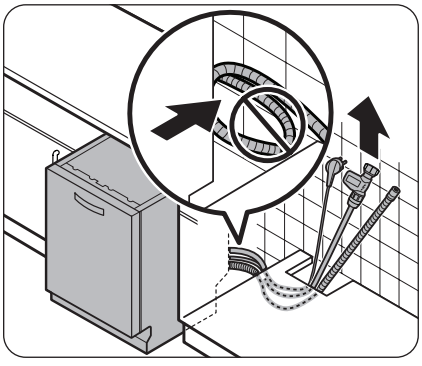

3. გაჭიმეთ დენის შტეკერი, წყლის მილი და სადრენაჟე მილი ნიჟარის ხვრელის გავლით.

⚠ გაფრთხილება

- ფრთხილად იყავით, რომ არ გადაღუნოთ ან არ დააბიჯოთ დენის შტეკერსა და მილებს.
- არ მოაშოროთ ყავისფერი ქაღალდი ჭურჭლის სარეცხი მანქანის უკანა მხრიდან. ეს ქაღალდი გამოიყენება უკანა მხრის სისუფთავის შესანარჩუნებლად კედელთან შეხებისას.

Untitled-17 24 2026-02-10 4:10:36

საფეხური 5 დაამონტაჟეთ დეკორაციული პანელი

სრულად ჩაშენებული მოდელებისთვის (DW70H7*B* მოდელები)**

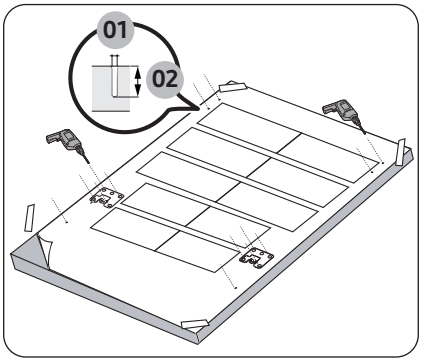

01 Ø2 მმ
02 მაქსიმუმ 8 მმ

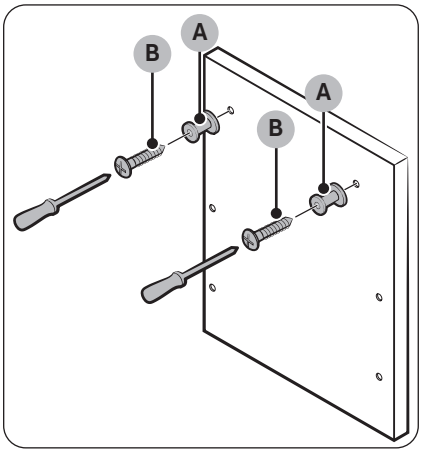

1. სამონტაჟო შაბლონი დეკორაციულ პანელის უკანა მხარეს მოათავსეთ და დროებით გამჭვირვალე ლენტით დაამაგრეთ. დეკორაციული პანელის უკანა მხარე მიმაგრებული იქნება ჭურჭლის სარეცხი მანქანის კარზე.

⚠ გაფრთხილება

- დეკორაციული პანელის ზედა ბოლო სამონტაჟო შაბლონის ზედა ბოლოს უნდა გაუსწორდეს.
- გამოიყენეთ დეკორაციული პანელი, რომლის წონაა 3-7 კგ.
- დეკორაციული პანელის სისქე მაქსიმუმ 20 მმ-ია.

2. სამონტაჟო შაბლონზე 14 წერტილი მონიშნეთ.

3. მოხსენით სამონტაჟო შაბლონი და მოუჭირეთ **დეკორაციული პანელის ფიქსატორებს (A) 2 ხრახნით (B, Ø3,5 X 25)**, როგორც ეს სურათზეა ნაჩვენები.

Untitled-17 25 2026-02-10 4:10:36

მონტაჟი

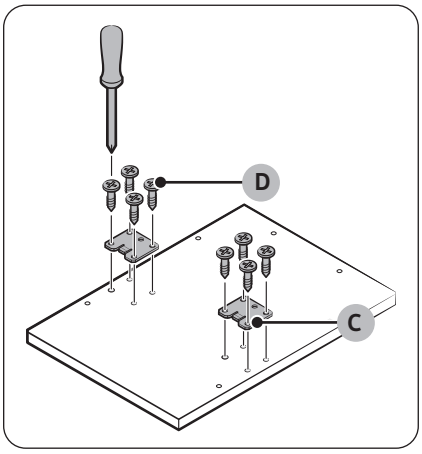

4. მოუჭირეთ **კარის კრონშტაინს (C) 8 ხრახნით (D, Ø4 X 14)**, როგორც ეს სურათზეა ნაჩვენები.

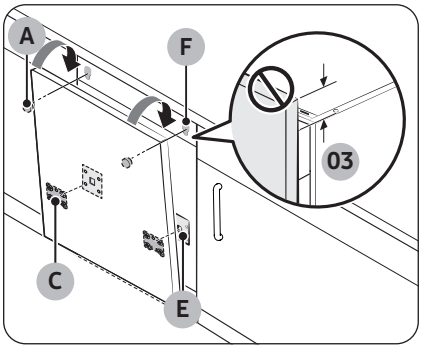

03 30 მმ

5. დეკორაციული პანელის დასამაგრებლად ჩასვით ჭურჭლის სარეცხი მანქანის პანელის **კარის კრონშტაინები (C)** კარზე არსებულ **ხვრელებში (E)**.
6. გეჭიროთ დეკორაციული პანელი, მიამაგრეთ ის კარზე და ჩასვით **დეკორაციული პანელის ფიქსატორები (A) ხვრელებში (F)**, როგორც ეს სურათზეა ნაჩვენები.
7. დასამაგრებლად დეკორაციულ პანელს ქვემოთ დააწექით.

⚠ გაფრთხილება

არ დაუშვათ, რომ დეკორაციული პანელი ჭურჭლის სარეცხი მანქანის ზედა ნაწილიდან 30 მმ-ზე მეტად იყოს გამოწეული.

Untitled-17 26 2026-02-10 4:10:37

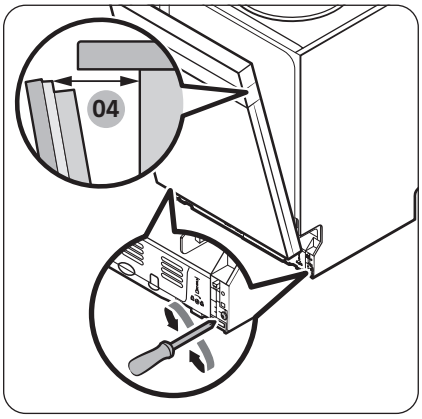

04 70-150 მმ

8. კარმა უნდა შეინარჩუნოს თავისი პოზიცია და არ უნდა გაიღოს.

⚠ გაფრთხილება

- არ დაარეგულიროთ ზამბარის დონე, სანამ კარი სრულად ღია იქნება.
- თუ დეკორაციული პანელის წონა 7 კგ-ზე მეტია, კარი შეიძლება გაიღოს.
- 7 კგ-ზე მეტი წონის დეკორაციული პანელების გამოყენება არ არის რეკომენდებული.

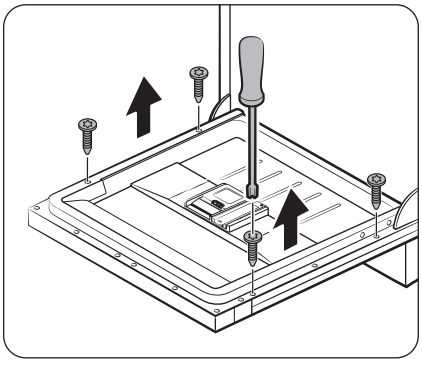

9. გახსენით ჭურჭლის სარეცხი მანქანის კარი და მოხსენით 4 ხრახნი.

⚠ გაფრთხილება

კარის გაღებისას სიფრთხილე გამოიჩინეთ. თუ ზამბარის დონე სათანადოდ არ არის მორგებული, კარი შეიძლება მოულოდნელად გაიღოს ან დაიხუროს, რაც სავარაუდო ტრავმას გამოიწვევს.

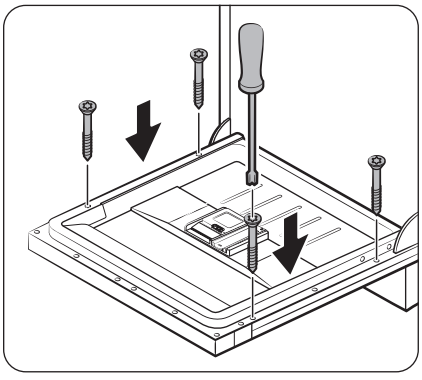

10. დეკორაციული პანელი კარზე 4 ხრახნის (Ø3,5 X 45) მოჭერის გზით დაამაგრეთ.

Untitled-17 27 2026-02-10 4:10:37

მონტაჟი

ნახევრად ჩაშენებული მოდელებისთვის (DW70H7*B* მოდელები)**

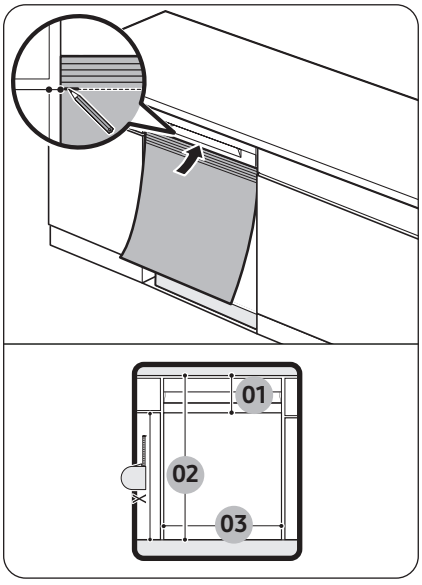

01 მინიმუმ 116 მმ, მაქსიმუმ 146 მმ
02 მაქსიმუმ 710 მმ
03 589 მმ

1. ჭურჭლის სარეცხი მანქანა სრულად მოათავსეთ ზედაპირის ქვეშ.
2. სამონტაჟო შაბლონის ზედა ნაწილი ჭურჭლის სარეცხი მანქანის კარის სახელურის ქვედა მხარეს გაუსწორეთ.
3. სამონტაჟო შაბლონის ზედა მხარეს მონიშნეთ ადგილი კარადის ზედა კიდესთან.

Untitled-17 28 2026-02-10 4:10:37

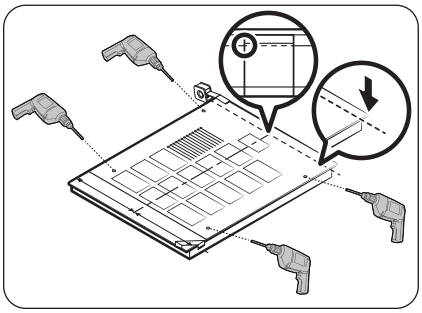

4. სამონტაჟო შაბლონი დეკორაციული პანელის უკანა მხარეს მოათავსეთ. სამონტაჟო შაბლონზე გაკეთებული ნიშნები დეკორაციული პანელის ზედა კიდეს გაუსწორეთ.
5. გამჭვირვალე ფირის გამოყენებით სამონტაჟო შაბლონი დროებით დაამაგრეთ დეკორაციულ პანელზე.
6. სამონტაჟო შაბლონის მიხედვით, დეკორაციულ პანელზე 4 ხრახნის ხვრელის მდებარეობა მონიშნეთ.
7. მოხსენით სამონტაჟო შაბლონი.

შენიშვნა

დეკორაციული პანელის უკანა მხარე მიმაგრებული იქნება ჭურჭლის სარეცხი მანქანის კარზე. დარწმუნდით, რომ დეკორაციული პანელის სიმაღლე მაქსიმუმ 595 მმ-ია.

⚠ გაფრთხილება

გამოიყენეთ დეკორაციული პანელი, რომლის წონაა 3-6 კგ.

Untitled-17 29 2026-02-10 4:10:38

მონტაჟი

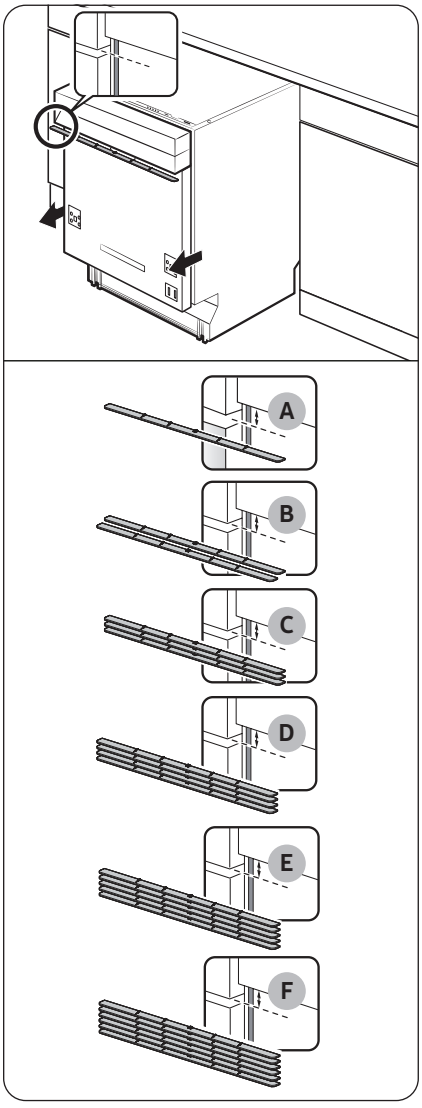

8. ჭურჭლის სარეცხი მანქანა ზედაპირს ქვემოდან ნახევრად გამოსწიეთ.
9. დაამაგრეთ ერთი ან რამდენიმე შუასადები, რომელთა საერთო სიმაღლე შეავსებს ნიჟარის კარადასა და დეკორაციულ პანელს შორის არსებულ სივრცეს.
   - ეს ინტერვალი იგივეა, რაც ზემოთ ნაჩვენებ მე-5 ნაბიჯში.
   - შუასადებების განლაგებისა და რაოდენობისთვის სურათები და ცხრილი იხილეთ.

A	5-9 მმ	1 შუასადები
B	10-14 მმ	2 შუასადები
C	15-19 მმ	3 შუასადები
D	20-24 მმ	4 შუასადები
E	25-29 მმ	5 შუასადები
F	30-34 მმ	6 შუასადები

⚠ გაფრთხილება

არ დაუშვათ, რომ შუასადებების საერთო სიმაღლემ სიმაღლის გაზომილ სხვაობას გადააჭარბოს. წინააღმდეგ შემთხვევაში, შესაძლოა, დეკორაციული პანელი არ მოერგოს.

Untitled-17 30 2026-02-10 4:10:38

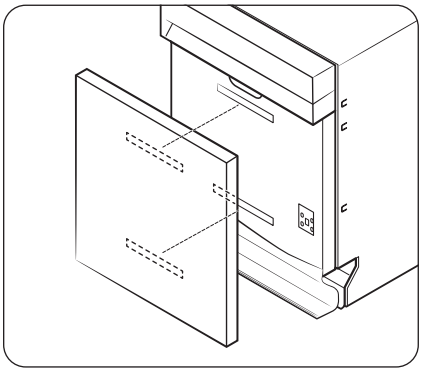

10. მიამაგრეთ 2 ცალი მწებარე შესაკრავი კარის გარეთა მხარეს და დეკორაციული პანელის უკანა მხარეს, როგორც ეს სურათზეა ნაჩვენები.

11. დეკორაციული პანელის დასამაგრებლად მწებარე შესაკრავებს დააწექით.

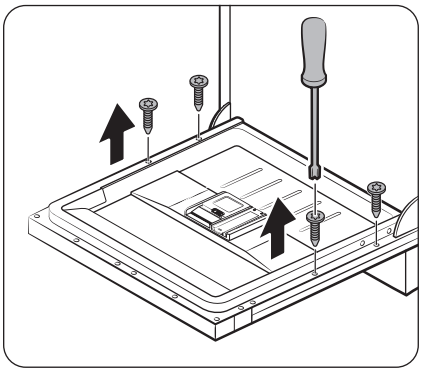

12. გახსენით ჭურჭლის სარეცხი მანქანის კარი და მოხსენით 4 ხრახნი.

⚠ გაფრთხილება

კარის გაღებისას სიფრთხილე გამოიჩინეთ. თუ ზამბარის დონე სათანადოდ არ არის მორგებული, კარი შეიძლება მოულოდნელად გაიღოს ან დაიხუროს, რაც სავარაუდო ტრავმას გამოიწვევს.

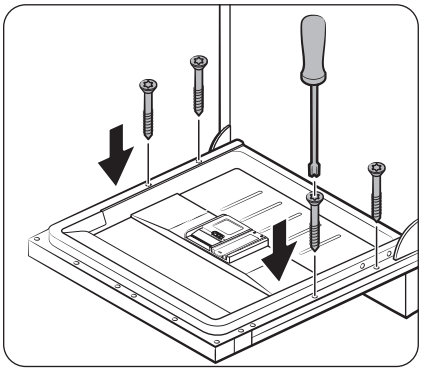

13. დეკორაციული პანელი კარზე 4 ხრახნის (Ø4 X 43) მოჭერის გზით დაამაგრეთ.

Untitled-17 31 2026-02-10 4:10:39

მონტაჟი

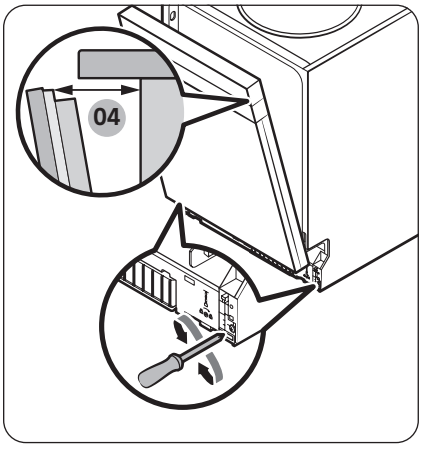

04 70-150 მმ

14. კარმა უნდა შეინარჩუნოს თავისი პოზიცია და არ უნდა გაიღოს.

⚠ გაფრთხილება

- არ დაარეგულიროთ ზამბარის დონე, სანამ კარი სრულად ღია იქნება.
- თუ დეკორაციული პანელის წონა 6 კგ-ზე მეტია, კარი შეიძლება გაიღოს.
- 6 კგ-ზე მეტი წონის დეკორაციული პანელების გამოყენება არ არის რეკომენდებული.

Untitled-17 32 2026-02-10 4:10:39

სრულად ჩაშენებული მოდელებისთვის მოძრავი პანელით (DW70H7*I* მოდელები)**

ჭურჭლის სარეცხი მანქანის ეს მოდელი აღჭურვილია კარის ავტომატური დაბალანსების სისტემით. მას აქვს გასაშლელი ანჯამი, რომელიც იდეალურია იმ სამზარეულოებისთვის, რომლებსაც არ აქვთ პლინტუსი, ან პატარა კარადაზე დასამონტაჟებლად. სამონტაჟო გარემოდან გამომდინარე, დეკორაციული პანელის სიმაღლე **(A)** შეიძლება იყოს მინიმუმ 670 მმ და მაქსიმუმ 800 მმ. დეკორაციული პანელის წონა 10 კგ-ს არ უნდა აღემატებოდეს. კარადის სიმაღლესთან დაკავშირებით **(B)** იხილეთ სიმაღლის **(C)** ცხრილი და შემდეგ განსაზღვრეთ დეკორაციული პანელის სიმაღლე.

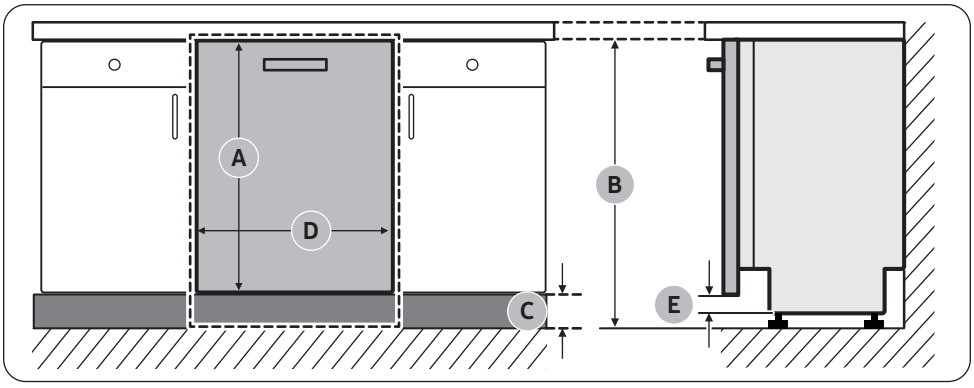

A	B	C	D	E
670-800 მმ	820 მმ	20-150 მმ	589 მმ	მინიმუმ 20 მმ
	850 მმ	50-180 მმ		
	880 მმ	80-210 მმ		

Untitled-17 33 2026-02-10 4:10:39

მონტაჟი

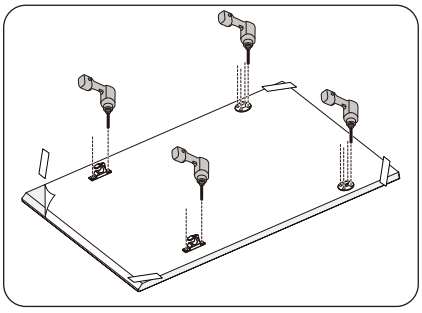

1. სამონტაჟო შაბლონი დეკორაციულ პანელის უკანა მხარეს მოათავსეთ და დროებით გამჭვირვალე ლენტით დაამაგრეთ. დეკორაციული პანელის უკანა მხარე მიმაგრებული იქნება ჭურჭლის სარეცხი მანქანის კარზე.
2. სამონტაჟო შაბლონზე 4 წერტილი მონიშნეთ.

შენიშვნა

სამონტაჟო გარემოდან გამომდინარე, დეკორაციული პანელის სიმაღლე შეიძლება იყოს მინიმუმ 670-დან 800 მმ-მდე.

⚠ გაფრთხილება

დეკორაციული პანელის წონა 10 კგ-ს არ უნდა აღემატებოდეს.

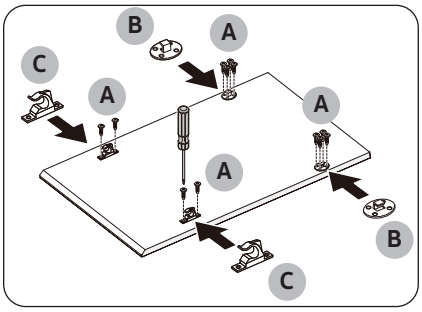

3. მოხსენით სამონტაჟო შაბლონი და მოუჭირეთ **დეკორაციული პანელის ფიქსატორებს (B)** და **(C) 12 ხრახნით (A)**, როგორც ეს სურათზეა ნაჩვენები.

Untitled-17 34 2026-02-10 4:10:39

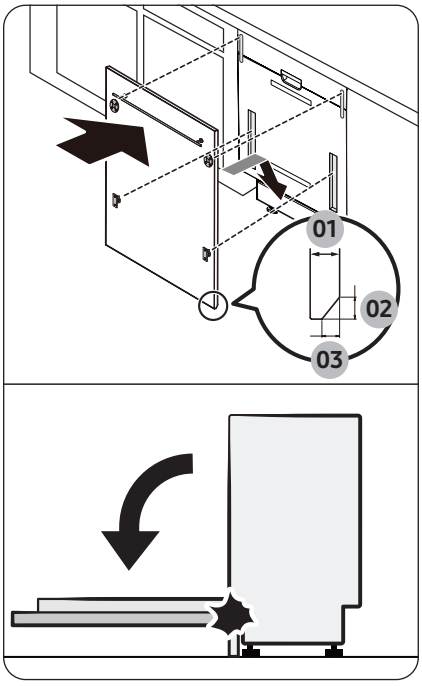

01 მაქსიმუმ 20 მმ
02 15 მმ
03 12 მმ

4. გეჭიროთ დეკორაციული პანელი, მიამაგრეთ ის კარზე და ჩასვით დეკორაციული პანელის ფიქსატორები კარის შესაბამის ხვრელებში.

⚠ გაფრთხილება

გამოიყენეთ დეკორაციული პანელი, რომლის წონაა 4-10 კგ. დარწმუნდით, რომ პლინტუსი ხელს არ უშლის ჭურჭლის სარეცხი მანქანის კარის გაღებასა და დახურვას.

Untitled-17 35 2026-02-10 4:10:40

მონტაჟი

საფეხური 6 გაასწორეთ ჭურჭლის სარეცხი მანქანა

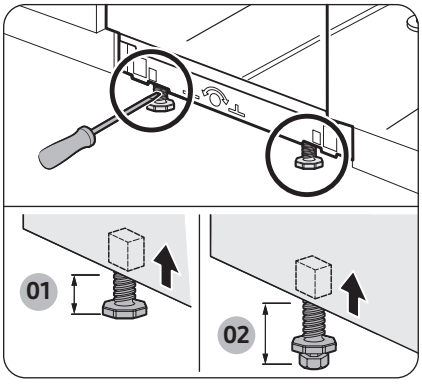

01 0-30 მმ (დამატებითი ფეხის გარეშე)
02 0-60 მმ (დამატებითი ფეხით)

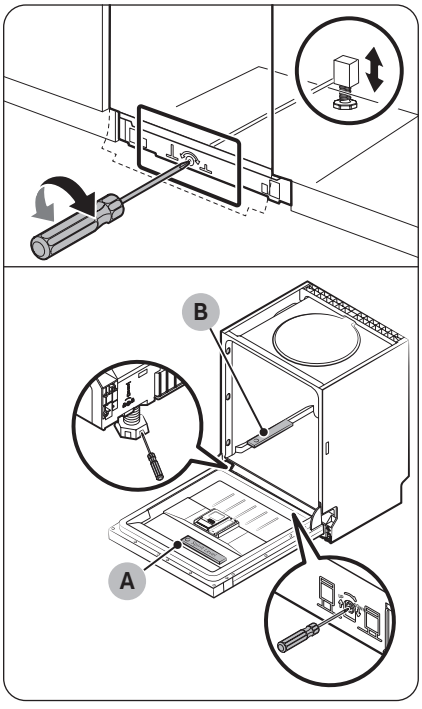

შეგიძლიათ, გასასწორებლად დაარეგულიროთ ჭურჭლის სარეცხი მანქანის სიმაღლე. გაითვალისწინეთ, რომ ამ ეტაპების განმავლობაში ჭურჭლის სარეცხი მანქანა ნახევრად არის ჩასმული.

1. იმის შესამოწმებლად, არის თუ არა ჭურჭლის სარეცხი მანქანა გასწორებული, თარაზო გამოიყენეთ.
2. წინა მხრის სიმაღლის დასარეგულირებლად გამოიყენეთ ბრტყელთავიანი(-) სახრახნისი.
   - სიმაღლის შესამცირებლად მოატრიალეთ ფეხი საათის ისრის საწინააღმდეგო მიმართულებით.
   - სიმაღლის გასაზრდელად მოატრიალეთ ფეხი საათის ისრის მიმართულებით.
3. უკანა მხრის სიმაღლის დასარეგულირებლად ჭურჭლის სარეცხი მანქანის ქვედა შუა ნაწილში ჯვრისებრი(+) სახრახნისი ჩასვით.
   - სიმაღლის შესამცირებლად მოატრიალეთ სახრახნისი საათის ისრის მიმართულებით.
   - სიმაღლის გასაზრდელად მოატრიალეთ სახრახნისი საათის ისრის საწინააღმდეგო მიმართულებით.
   - მოათავსეთ სამშენებლო თარაზო **კარზე (A გვერდების სისწორის შესამოწმებლად)** და **თაროს მიმმართველზე (B წინა და უკანა მხრის სისწორის შესამოწმებლად)** სარეცხი მანქანის დოლურაში, რათა ჭურჭლის სარეცხი მანქანის ჰორიზონტალურ განთავსებაში დარწმუნდეთ.

Untitled-17 36 2026-02-10 4:10:40

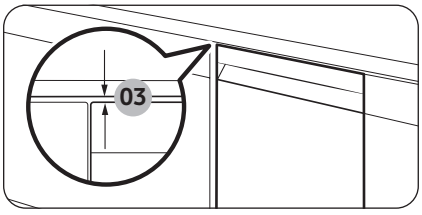

03 მინიმუმ 5 მმ

4. ჭურჭლის სარეცხი მანქანის ზედა ნაწილსა და ზედაპირის ქვედა მხარეს შორის დატოვეთ მინიმუმ 5 მმ-იანი დაშორება.

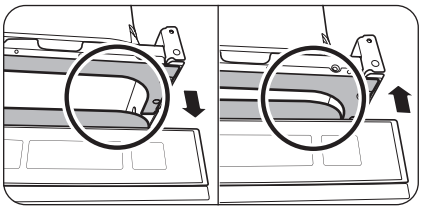

5. როდესაც ნიველირება დასრულდება, შეამოწმეთ კარი სწორად იხსნება და იხურება, თუ არა.

საფეხური 7 ჭურჭლის სარეცხი მანქანის დამაგრება

ზედაპირზე ჭურჭლის სარეცხი მანქანის დასამაგრებლად შეგიძლიათ, კრონშტაინები გამოიყენოთ. ალტერნატივის სახით შეგიძლიათ, გაბურღოთ გვერდითი ხვრელები, რათა ჭურჭლის სარეცხი მანქანა კარადის გვერდებზე დაამაგროთ.

ზედაპირზე კრონშტაინების გამოყენებით

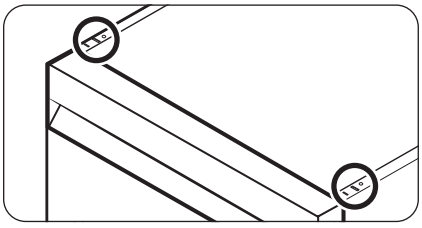

1. ჩასვით კომპლექტში შემავალი კრონშტაინები ჭურჭლის სარეცხი მანქანის ზედა წინა ხვრელებში, როგორც სურათზეა ნაჩვენები.

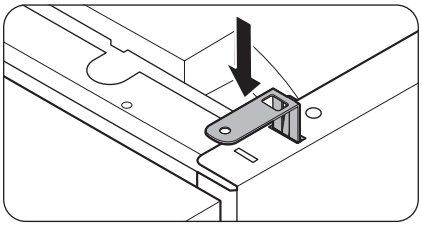

2. ჭურჭლის სარეცხი მანქანა სრულად მოათავსეთ ზედაპირის ქვეშ.

Untitled-17 37 2026-02-10 4:10:41

მონტაჟი

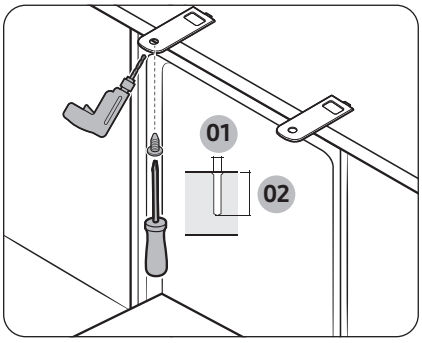

01 Ø2 მმ
02 მაქსიმუმ 8 მმ

3. კრონშტაინების დასაფიქსირებლად მოუჭირეთ 2 ხრახნს (Ø4 X 14).

შენიშვნა

ზედაპირზე ჭურჭლის სარეცხი მანქანის დამაგრების შემდეგ რამდენიმე ხრახნი დარჩება. შეგიძლიათ, უბრალოდ, გადაყაროთ ეს ხრახნები, ან, სურვილის შემთხვევაში, შეგიძლიათ, გამოიყენოთ ისინი კარადაზე ჭურჭლის სარეცხი მანქანის გვერდების დასამაგრებლად.

4. მიუერთეთ წყლის მილი, მაგრამ არ გახსნათ წყლის ონკანი მონტაჟის დასრულებამდე.

გვერდებზე

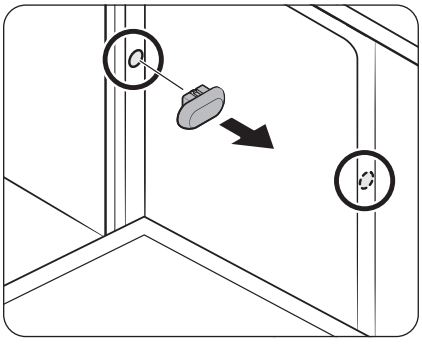

1. მოხსენით პლასტმასის თავსახურები.

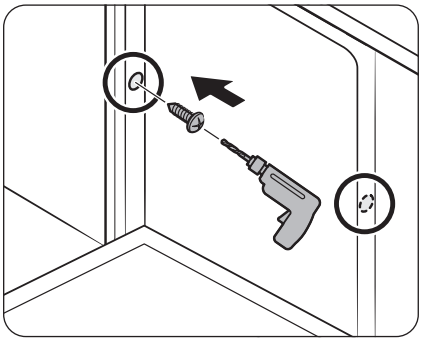

2. მოუჭირეთ 2 ხრახნი (Ø3,5 X 16) 2 ადგილას (მონიშნულია სურათზე).

Untitled-17 38 2026-02-10 4:10:41

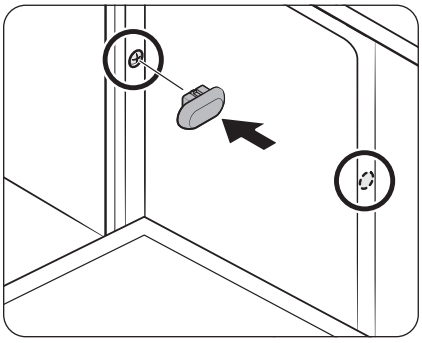

3. ჩასვით კომპლექტში შემავალი პლასტმასის თავსახურები 2 ადგილას, სადაც ხრახნებია დამაგრებული.

⚠ გაფრთხილება

თუ პლასტმასის თავსახურები სათანადოდ არ დამაგრდება, შესაძლოა, წყალმა გაჟონოს და ხანძარი ან დენის დარტყმა გამოიწვიოს.

4. მიუერთეთ წყლის მილი, მაგრამ არ გახსნათ წყლის ონკანი მონტაჟის დასრულებამდე.

საფეხური 8 მიუერთეთ სადრენაჟე მილი

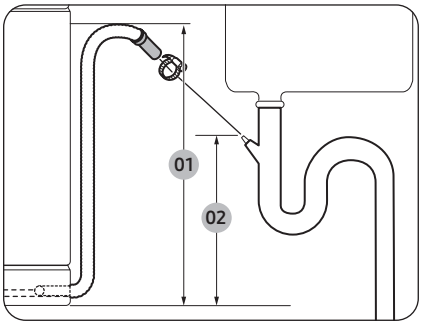

01 მაქს. 700 მმ
02 მინ. 300 მმ

1. შეაერთეთ სადრენაჟე მილი სადრენაჟე ხვრელთან.

⚠ გაფრთხილება

- სადრენაჟე სისტემა ისე დაამონტაჟეთ, რომ სადრენაჟე მილი დაცლის პროცესში სადრენაჟე ხვრელიდან არ ამოხტეს.
- დარწმუნდით, რომ სადრენაჟე მილი, მიწოდების მილი და დენის კაბელი არ არის გადაღუნული ან დაკეცილი.

საფეხური 9 საბოლოო შემოწმება

1. ჭურჭლის სარეცხი მანქანის შიგნიდან ამოიღეთ ქაფი, ქაღალდის შეფუთვა და არასაჭირო ნაწილები.
2. ჩართეთ ავტომატური ამომრთველი.
3. გახსენით წყლის მიწოდების სარქველი, რათა ჭურჭლის სარეცხი მანქანა წყლით შეივსოს.
4. შეაერთეთ შტეკერი და ჩართეთ ჭურჭლის სარეცხი მანქანა. შემდეგ აირჩიეთ და გაუშვით ექსპრესი ▷▷ ციკლი.
5. შეამოწმეთ, ნორმალურად ირთვება თუ არა ჭურჭლის სარეცხი მანქანა და ხომ არ ჟონავს წყალი ჭურჭლის სარეცხი მანქანის მუშაობის დროს. აუცილებლად შეამოწმეთ, ხომ არ ჟონავს წყალი წყლის მილის ორივე ბოლოდან და სადრენაჟე მილის კონექტორიდან.

Untitled-17 39 2026-02-10 4:10:42

მონტაჟი

მონტაჟის დასრულება

პლინტუსის დამაგრება

პლინტუსის დამაგრება შეგიძლიათ მოდელის ან მონტაჟის პირობების მიხედვით.

შენიშვნა

თქვენი **დეკორაციული პანელის სიმაღლიდან (a)** გამომდინარე, ინდივიდუალურ პანელსა და პლინტუსს შორის უნდა დატოვოთ **სივრცე (b)**.

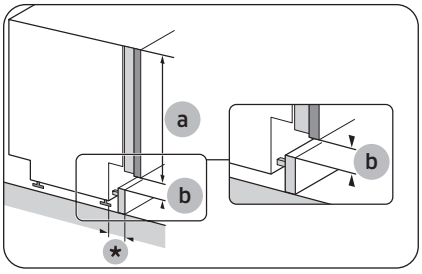

*: მაქსიმუმ 60 მმ

სრულად ჩაშენებული მოდელები	
a	b
670	≥ 35
690	≥ 28
710	≥ 23

(ერთეული: მმ)

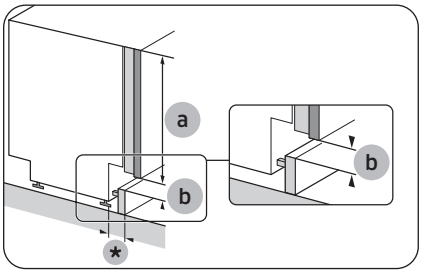

*: მაქსიმუმ 60 მმ

სრულად ჩაშენებული მოდელები მოძრავი პანელით	
a	b
670-800	≥ 5

(ერთეული: მმ)

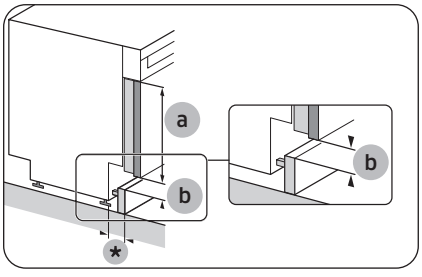

*: მაქსიმუმ 60 მმ

ნახევრად ჩაშენებული მოდელები	
a	b
554	≥ 35
574	≥ 28
594	≥ 23

(ერთეული: მმ)

Untitled-17 40 2026-02-10 4:10:42

მორგებული პლინტუსი

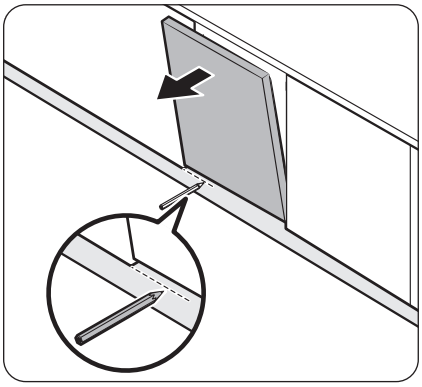

1. ჭურჭლის სარეცხი მანქანის ძირში მოათავსეთ პლინტუსი.
2. გააღეთ ჭურჭლის სარეცხი მანქანის კარი და პლინტუსზე საბაზისო ხაზი იმ ადგილას გაავლეთ, სადაც ის კარს ხელს უშლის.

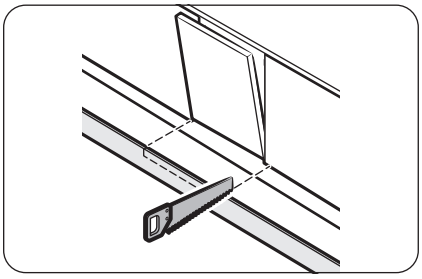

3. მიჰყევით საბაზისო ხაზს და გადახერხეთ პლინტუსი.

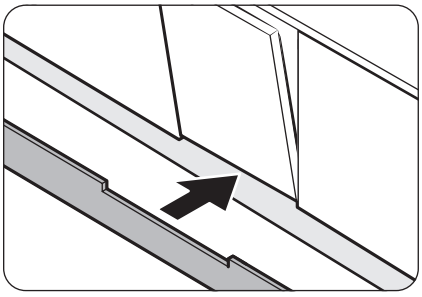

4. ჭურჭლის სარეცხი მანქანის ძირში მიამაგრეთ გადაჭრილი პლინტუსი. დარწმუნდით, რომ პლინტუსი ხელს არ უშლის ჭურჭლის სარეცხი მანქანის კარის გაღებასა და დახურვას.

Untitled-17 41 2026-02-10 4:10:43

მონტაჟი

წინასწარ მოჭრილი პლინტუსი (ვრცელდება მხოლოდ DW70H7*U* მოდელებზე)**

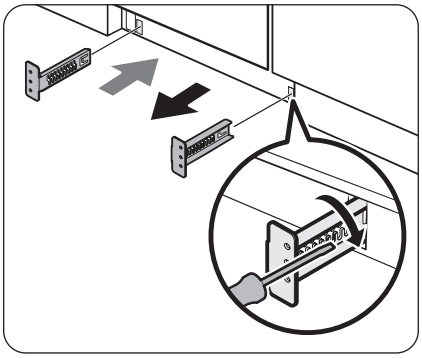

1. კომპლექტში შემავალი კრონშტაინები ჭურჭლის სარეცხი მანქანის ძირზე მიამაგრეთ. დაამაგრეთ ისინი თავის ადგილზე.
   - იხილეთ სურათი მარცხენა მხარეს მიმაგრების სწორი თანმიმდევრობისა და კრონშტაინების მდებარეობისთვის.

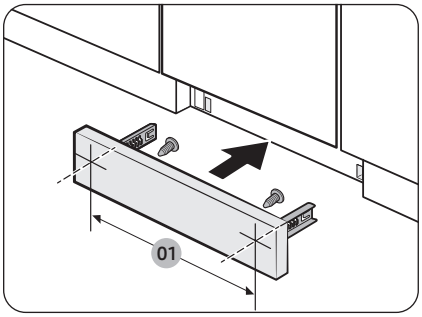

01 545,4 მმ

2. ჯერ კრონშტაინებში წინასწარ მოჭრილი პლინტუსი ჩასვით, შემდეგ კი მოუჭირეთ ხრახნები პლინტუსის დასამაგრებლად. იხილეთ სურათი მარცხენა მხარეს და დარწმუნდით, რომ კრონშტაინები სწორ ადგილასაა განთავსებული.

⚠ გაფრთხილება

დარწმუნდით, რომ პლინტუსი ხელს არ უშლის ჭურჭლის სარეცხი მანქანის კარის გაღებასა და დახურვას.

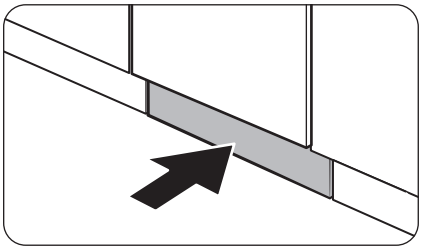

3. ჩასვით კრონშტაინებიანი პლინტუსი ჭურჭლის სარეცხი მანქანის ქვედა ნაწილში, როგორც ნაჩვენებია.

Untitled-17 42 2026-02-10 4:10:43

დამცავი ფირფიტას დამაგრება (ვრცელდება მხოლოდ DW70H7***U* მოდელებზე)

თუ დამცავი ფირფიტას დამაგრება გსურთ, ეს ინსტრუქციები დაიცავით.

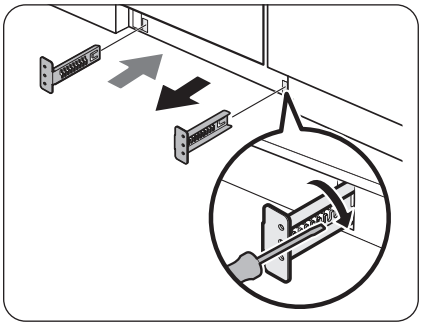

1. კომპლექტში შემავალი კრონშტაინები ჭურჭლის სარეცხი მანქანის ძირზე მიამაგრეთ. დაამაგრეთ ისინი თავის ადგილზე.
   - იხილეთ სურათი მარცხენა მხარეს მიმაგრების სწორი თანმიმდევრობისა და კრონშტაინების მდებარეობისთვის.

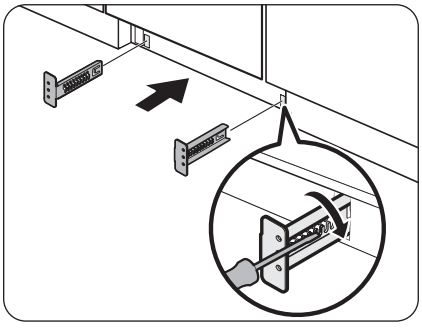

2. ჯერ დამცავი ფირფიტა კრონშტაინში ჩასვით, შემდეგ კი მოუჭირეთ ფირფიტას 4 ჭანჭიკსა და ქანჩს დამცავი ფირფიტას დასამაგრებლად.

შენიშვნა

თუ ჭურჭლის სარეცხი მანქანა ფეხითაა გასწორებული, დამცავი ფირფიტა ქვემოთ დასწიეთ ისე, რომ ის ქვედა ნაწილში მოთავსდეს.

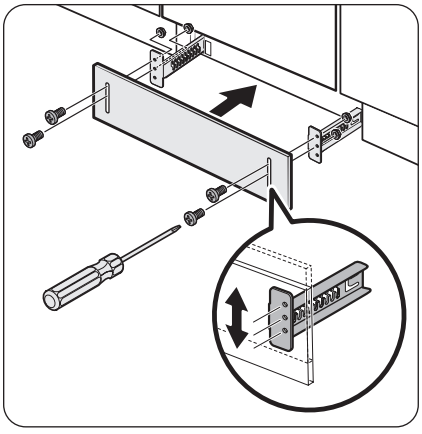

3. ჩასვით კრონშტაინებიანი დამცავი ფირფიტა ჭურჭლის სარეცხი მანქანის ქვედა ნაწილში, როგორც ნაჩვენებია.

⚠ გაფრთხილება

დარწმუნდით, რომ დამცავი ფირფიტა ხელს არ უშლის ჭურჭლის სარეცხი მანქანის კარის გაღებასა და დახურვას.

Untitled-17 43 2026-02-10 4:10:44

SmartThings

Wi-Fi კავშირი

ტელეფონში გადადით პარამეტრებში და დაუკავშირდით თქვენი სახლის Wi-Fi ქსელს.

ჩამოტვირთვა

აპების მაღაზიაში (Google Play Store, Apple App Store, Samsung Galaxy Apps) იპოვეთ SmartThings აპი, რომლის საძიებო სიტყვაა „SmartThings“. ჩამოტვირთეთ და დააინსტალირეთ აპი თქვენს მოწყობილობაში.

შესვლა

თავდაპირველად SmartThings-ში Samsung-ის ანგარიშით უნდა შეხვიდეთ. Samsung-ის ახალი ანგარიშის შესაქმნელად მიჰყევით აპში მოცემულ ინსტრუქციას. ანგარიშის შესაქმნელად ცალკე აპი არ გჭირდებათ.

შენიშვნა

თუ Samsung-ის ანგარიში გაქვთ, შესასვლელად ანგარიში გამოიყენეთ. Samsung-ის რეგისტრირებული ტელეფონის მომხმარებელი ავტომატურად შევა სისტემაში.

Wi-Fi გამორთულია

იმისათვის, რომ Wi-Fi მექანიკურად გამორთოთ, ერთდროულად შეეხეთ და გეკავოთ **დეზინფექცია** და **Smart Control** 3 წამის განმავლობაში.

თქვენი მოწყობილობის რეგისტრაციისთვის SmartThings-ში

1. დარწმუნდით, რომ თქვენი ტელეფონი დაკავშირებულია უკაბელო ქსელთან.
2. აირჩიეთ, რათა გაუშვათ **SmartThings** თქვენს ტელეფონში.
3. როდესაც გამოჩნდება შეტყობინება „**A new device is found. (ნაპოვნია ახალი მოწყობილობა.)**“, აირჩიეთ **Add (დამატება)**.
4. თუ შეტყობინება არ გამოჩნდება, აირჩიეთ **+** და ჭურჭლის სარეცხი მანქანა ხელმისაწვდომი მოწყობილობების სიიდან. თუ ჭურჭლის სარეცხი მანქანა არ არის სიაში, აირჩიეთ **Device Type (მოწყობილობის ტიპი)** > **Specific Device Model (მოწყობილობის კონკრეტული ტიპი)** და შემდეგ მექანიკურად დაამატეთ თქვენი ჭურჭლის სარეცხი მანქანა.
5. ჭურჭლის სარეცხი მანქანის დაკავშირების პროცესის დასასრულებლად მიჰყევით ეკრანზე მოცემულ ინსტრუქციას.
6. პროცესის დასრულების შემდეგ თქვენი ჭურჭლის სარეცხი მანქანა გამოჩნდება SmartThings აპის მოწყობილობების სიაში.
7. SmartThings აპზე წვდომისთვის iPhone-ის მომხმარებლებმა უნდა დაასკანირონ QR კოდი ან შეიყვანონ QR კოდის ქვეშ მოცემული სერიული ნომერი.

Untitled-17 44 2026-02-10 4:10:44

ჭურჭლის სარეცხი მანქანის აპი

ინტეგრირებული მართვა: თქვენ შეგიძლიათ, თვალყური ადევნოთ და მართოთ ჭურჭლის სარეცხი მანქანა როგორც სახლში, ასევე გზად ყოფნისას.

- აირჩიეთ ჭურჭლის სარეცხი მანქანის ხატულა SmartThings-ში. გამოჩნდება ჭურჭლის სარეცხი მანქანის გვერდი.
- შეამოწმეთ ჭურჭლის სარეცხი მანქანის მუშაობის სტატუსი ან დაკავშირებული შეტყობინებები და საჭიროების შემთხვევაში შეცვალეთ პარამეტრები.

შენიშვნა

- ეს მოწყობილობა განკუთვნილია მხოლოდ საყოფაცხოვრებო მოხმარებისთვის (კლასი B) და მისი გამოყენება შესაძლებელია ყველა საცხოვრებელ ზონაში.
- ამ მოწყობილობამ შეიძლება გამოიწვიოს უკაბელო დაბრკოლება და არც მწარმოებელს და არც ამ მოწყობილობის მემონტაჟეს არ შეუძლია რაიმე სახის უსაფრთხოების ზომების უზრუნველყოფა.
- დაშიფვრის რეკომენდებული მეთოდებია WPA/TKIP და WPA2/AES. ახლად შემუშავებული Wi-Fi პროტოკოლები ან დაუმტკიცებელი Wi-Fi პროტოკოლები არ არის მხარდაჭერილი.
- უკაბელო ქსელის მიღების მგრძნობელობაზე შეიძლება გავლენა იქონიოს მიმდებარე უკაბელო გარემომ.
- თუ თქვენს ინტერნეტ პროვაიდერს თქვენი კომპიუტერის MAC მისამართი ან მოდემის მოდული მუდმივი გამოყენებისთვის აქვს დარეგისტრირებული, Samsung-ის ჭურჭლის სარეცხი მანქანა ინტერნეტთან დაკავშირებას ვერ მოახერხებს. თუ ეს მოხდება, ინტერნეტ პროვაიდერს დაუკავშირდით.
- ინტერნეტ ფაიერვოლმა შეიძლება შეაფერხოს ინტერნეტ კავშირი. თუ ეს მოხდება, ინტერნეტ პროვაიდერს დაუკავშირდით.
- თუ ინტერნეტის ხარვეზი ინტერნეტ პროვაიდერის პრობლემების გაზომვების შემდეგაც გაგრძელდება, Samsung-ის ადგილობრივ საცალო მოვაჭრეს ან სერვის-ცენტრს დაუკავშირდით.
- სადენიანი და უსადენო როუტერების დასაყენებლად იხილეთ თქვენ მიერ გამოყენებული როუტერის მომხმარებლის სახელმძღვანელო.
- Samsung-ის ჭურჭლის სარეცხი მანქანა მხარს უჭერს Wi-Fi 2.4 გჰც პროტოკოლებს.
- Samsung-ის ჭურჭლის სარეცხი მანქანა მხარს უჭერს IEEE802.11 b/g/n (2.4 გჰც), Soft-AP პროტოკოლებს. (რეკომენდებულია IEEE802.11n)
- შესაძლოა, Samsung-ის ჭურჭლის სარეცხ მანქანასთან დაკავშირება ვერ მოხერხდეს არასანქცირებული სადენიანი/უსადენო როუტერით.
- SmartThings ხელმისაწვდომია Android და iOS მოწყობილობებზე. აპი ოპტიმიზებულია Samsung-ის ტელეფონებისთვის.
- აპის ზოგიერთი ფუნქცია შეიძლება მესამე მხარის მოწყობილობებზე განსხვავებულად მუშაობდეს.

Untitled-17 45 2026-02-10 4:10:44

- გაუმჯობესებული ეფექტურობის მიზნით აპი შეიძლება შეტყობინების გარეშე შეიცვალოს.
- ამის გარდა, აპის ან აპის ფუნქციის შემდგომი განახლებები შეიძლება შეწყდეს გამოყენებადობისა და უსაფრთხოების მიზეზების გამო მაშინაც კი, თუ განახლებები ამჟამად მხარდაჭერილია თქვენს ოპერაციულ სისტემაში.
- თქვენი მოწყობილობა არაჰარმონიზებულ სიხშირეს იყენებს და ყველა ევროპულ ქვეყანაში გამოსაყენებლადაა განკუთვნილი. WLAN-ის მუშაობა ევროკავშირში შეზღუდვების გარეშე შეიძლება შენობაში, მაგრამ მისი გამოყენება არ შეიძლება საფრანგეთში შენობის გარეთ.
- შეგიძლიათ, მარტივად დააინსტალიროთ SmartThings ან გამოიყენოთ პროდუქტი თქვენს ტელეფონთან ერთად, რისთვისაც თანდართულ ეტიკეტზე მოცემული QR კოდი უნდა დაასკანიროთ.
- ამით, Samsung Electronics აცხადებს, რომ რადიოაპარატურის ტიპის მოწყობილობა შეესაბამება 2014/53/EU დირექტივას. ევროკავშირის შესაბამისობის დეკლარაციის სრული ტექსტი ხელმისაწვდომია შემდეგ ინტერნეტ მისამართზე: შესაბამისობის ოფიციალური დეკლარაცია შეგიძლიათ იხილოთ აქ: http://www.samsung.com, გადადით აქ: **მხარდაჭერა** > **პროდუქტის მხარდაჭერის ძიება** და შეიყვანეთ მოდელის სახელი.
- ლოდინის რეჟიმში ენერგიის საერთო მოხმარებაა 2,0 W, რომელშიც ქსელის ყველა პორტი რჩება „ჩართულ“ მდგომარეობაში.
  - მონაცემები განისაზღვრება EN 50564 სტანდარტისა და (EC) No 1275/2008 რეგულაციის შესაბამისად

Wi-Fi	
სიხშირის დიაპაზონი	**გადამცემის სიმძლავრე (მაქს.)**
2412 მჰც - 2472 მჰც	20 დბმ

Untitled-17 46 2026-02-10 4:10:44

SmartThings ფუნქციები

კატეგორია	ფუნქცია	აღწერა
მონიტორინგი	რეცხვის სტატუსი	შეგიძლიათ, შეამოწმოთ მიმდინარე ციკლი, მისი პარამეტრები და ციკლის დარჩენილი დრო.
	Smart Control	ნაჩვენებია Smart Control-ის სტატუსი ჭურჭლის სარეცხი მანქანისთვის
	ენერგიის მონიტორინგი	გამოიყენეთ ეს ენერგიის მოხმარების სტატუსის მონიტორინგისთვის.
მართვა	დაწყება/შეჩერება/გაუქმება	აირჩიეთ ციკლი და საჭირო პარამეტრები, შემდეგ აირჩიეთ დაწყება/შეჩერება/გაუქმება მუშაობის დასაწყებად, დროებით შესაჩერებლად ან მიმდინარე ოპერაციის გასაუქმებლად.
	ჩემი რჩეული	დაამატეთ ხშირად გამოყენებული ციკლები და პარამეტრები ჩემი რჩეული-ს მოგვიანებით გამოსაყენებლად.
	დაგვიანებით დაწყება	დააყენეთ დაგვიანებით დაწყება, რათა დაიწყოთ ციკლი დაგეგმილ დროს (24 საათამდე).
შეტყობინება	ციკლი დასრულდა	გაცნობებთ მიმდინარე ციკლის დასრულების შესახებ.
	სარეცხი საშუალება	გაცნობებთ, თუ ჭურჭლის სარეცხ მანქანას გამვლები ამოეწურა.

Untitled-17 47 2026-02-10 4:10:44

WSN

1. წვდომის წესი: შეხებით აირჩიეთ **დაწყება** ▷ AP რეჟიმში. (AP რეჟიმში შესასვლელად შეეხეთ და გეკავოთ **Smart Control** 3 წამის განმავლობაში).
2. ჩვენების ფორმატი
   - Wi-Fi მოდულიდან WSN მონაცემების მიღების შემდეგ გამოჩნდება „-“ + პირველი 2 ციფრი, ხოლო შემდეგი 3 ციფრი ღილაკზე ყოველი **დაწყება** ▷ დაჭერისას გამოჩნდება.
   - ხმოვანი სიგნალი გენერირდება **დაწყება** ▷ ღილაკზე დაჭერისას ციფრების საჩვენებლად.
   - ჩვენების მაგალითი: „-“ საწყისი ჩვენებისთვის
     , მაგ.) WSN: „01234567897835“



Untitled-17 48 2026-02-10 4:10:45

სანამ დაიწყებთ

შეუსაბამო ნივთები ჭურჭლის სარეცხი მანქანისთვის

⚠ ფრთხილად

მხოლოდ ისეთი ნივთები გარეცხეთ, როგორებიცაა მინა, ფაიფური და დანა-ჩანგალი, რომლებსაც მწარმოებელი ჭურჭლის სარეცხ მანქანაში რეცხვისთვის ვარგისიანად აცხადებს. არ გარეცხოთ ალუმინის ნივთები (მაგალითად, ცხიმის ფილტრები). ჭურჭლის სარეცხმა მანქანამ შეიძლება დააზიანოს ალუმინი ან, უკიდურეს შემთხვევაში, გამოიწვიოს მძიმე ქიმიური რეაქცია.

ჭურჭლის სარეცხ მანქანაში არ გარეცხოთ შემდეგი ნივთები:

- სპილენძის, ლატუნის, კალის, სპილოს ძვლის და ალუმინის ნივთები ან წებოს შემცველი ნივთები
- არასითბომედეგი პლასტმასი
- ხელნაკეთი ნივთები, ანტიკვარიატი, ძვირფასი ვაზები და მინის დეკორაციული ჭურჭელი
- კერამიკა ან მოჭიქულ-კერამიკული ნივთები
- ხის ან ვერცხლის სამაგიდო ჭურჭელი ან ნივთები, რომლებიც შეიცავს ხის ან ვერცხლის ნაწილებს
- მინის დელიკატური ჭურჭელი ან მინის ჭურჭელი, რომელიც შეიცავს ტყვიის კრისტალს. ხშირი რეცხვის შემდეგ მინის ჭურჭელი შეიძლება გაბუნდოვნდეს.

⚠ გაფრთხილება

- არ გარეცხოთ ნაცრით, ქვიშით, ცვილით, საპოხი ცხიმით ან საღებავით დაფარული ნივთები. ეს მასალები დააზიანებს ჭურჭლის სარეცხ მანქანას. ნაცარი არ იხსნება და ჭურჭლის სარეცხ მანქანაში გავრცელდება.
- ჭურჭლიდან მოაშორეთ საკვების ისეთი ნარჩენები, როგორებიცაა ძვლები, ხილის კურკები, ასევე კბილის ჩხირები, ქაღალდის ხელსახოცები და ა.შ. საკვების ნარჩენებმა და სხვა ნარჩენებმა შეიძლება ხმაური ან ჭურჭლისა და სარეცხი მანქანის გაუმართაობა გამოიწვიოს და დააზიანოს თქვენი ჭურჭელი და ჭურჭლის სარეცხი მანქანა.

შენიშვნა

ვერცხლის ჭურჭელი, რომელიც გოგირდის შემცველ საკვებს შეეხება, შეიძლება გაუფერულდეს. გოგირდის შემცველ საკვებს მიეკუთვნება კვერცხის გული, ხახვი, მაიონეზი, მდოგვი, თევზი, თევზის მარილწყალი და მარინადები.

Untitled-17 49 2026-02-10 4:10:45

სანამ დაიწყებთ

თაროების გამოყენების ძირითადი წესები

შენიშვნა

მოდელიდან გამომდინარე, თაროების რეალური იერსახე და ჩატვირთვის მეთოდი შეიძლება სურათებისგან განსხვავდებოდეს.

ქვედა თაროს ჩატვირთვა

გირჩევთ, რომ დიდი ზომის ნივთები, რომელთა გაწმენდაც რთულია (მაგალითად, ქვაბები, ტაფები, თავსახურები, სერვირების ჭურჭელი და თასები), ქვედა თაროზე მოათავსოთ.

სასურველია, ჭურჭელი და სახურავები მოათავსოთ თაროების გვერდით ისე, რომ არ დაბრკოლდეს ზედა საქშენის ბრუნვა. ქოთნები, სერვირების თასები და ა.შ. ყოველთვის უნდა იყოს განლაგებული ზედა ნაწილით ქვემოთ.

ღრმა ქოთნები უნდა იყოს დახრილი, რომ წყალი გადმოვიდეს.

ქვედა თაროს აქვს დასაკეცი კბილანები, რათა ადვილად ჩატვირთოთ დიდი ქვაბები და ტაფები.

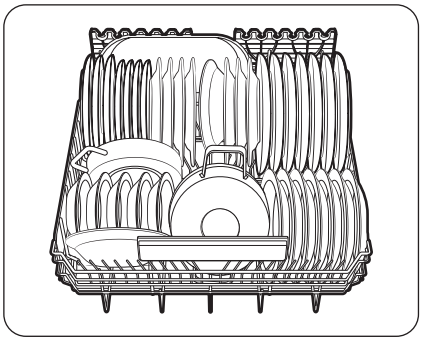

DW70H73**** მოდელები

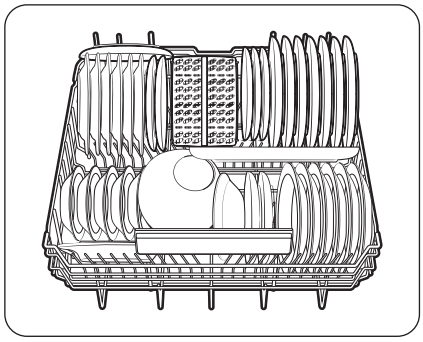

DW70H72**** მოდელები

შენიშვნა

გრძელი ნივთები, სერვირების დანა-ჩანგალი, სალათის თასები და დიდი დანები უნდა დადოთ თაროზე ისე, რომ ხელი არ შეუშალოს საქშენის ბრუნვას.

Untitled-17 50 2026-02-10 4:10:45

კბილანების გამოყენება

კბილანები გადაკეცეთ ან გაშალეთ ჩატვირთული ნივთებიდან გამომდინარე.

ქვაბებისა და ტაფების უკეთ დასალაგებლად დაკეცეთ კბილანები და გაშალეთ ისეთი ნივთების ჩასატვირთად, როგორიცაა ჭურჭელი.

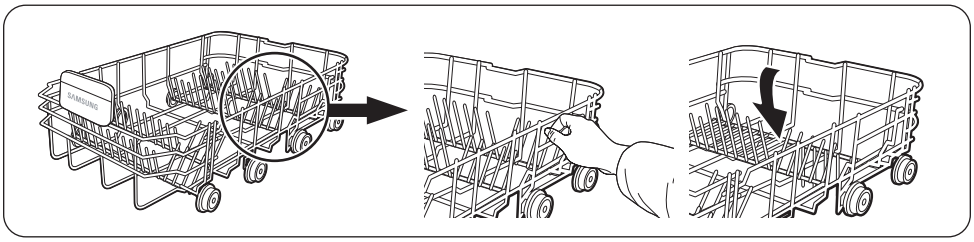

ჭიქების სადგამის გამოყენება

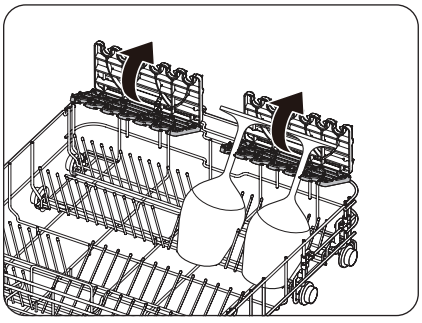

ჭიქების სადგამი განსაკუთრებით შესაფერისია ღვინის ჭიქებისთვის. ღვინის ჭიქები ჭიქების სადგამის სამაგრებზე ჩამოკიდეთ. როდესაც არ იყენებთ, ჭიქების სადგამი უკან გადაკეცეთ.

Untitled-17 51 2026-02-10 4:10:46

სანამ დაიწყებთ

ზედა თაროს ჩატვირთვა

ზედა თარო შექმნილია უფრო დელიკატური და მსუბუქი ნივთების დასაწყობად, როგორიცაა ჭიქები, ყავისა და ჩაის ფინჯნები და თეფშები, ასევე თეფშები, პატარა თასები და არაღრმა ქვაბები (თუ ისინი არ არის ძალიან ჭუჭყიანი). მოათავსეთ ჭურჭელი ისე, რომ გაფრქვეულმა წყალმა არ ამოძრაოს ისინი. ყოველთვის მოათავსეთ მინის ჭიქები, ჭიქები და თასები თავდაყირა.

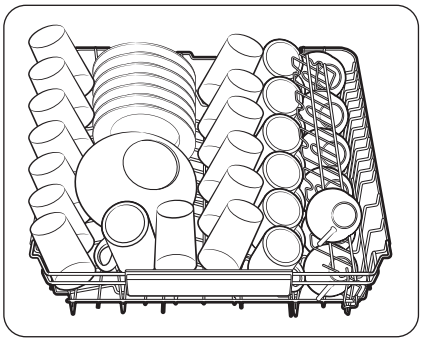

DW70H73**** მოდელები

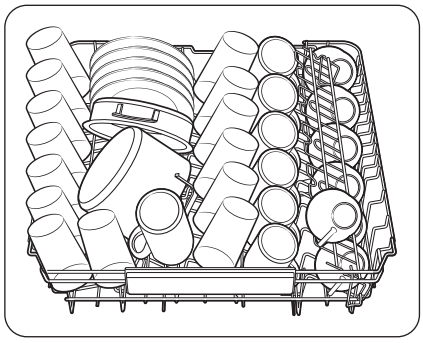

DW70H72**** მოდელები

Untitled-17 52 2026-02-10 4:10:46

მიმმართველი კბილანების გამოყენება

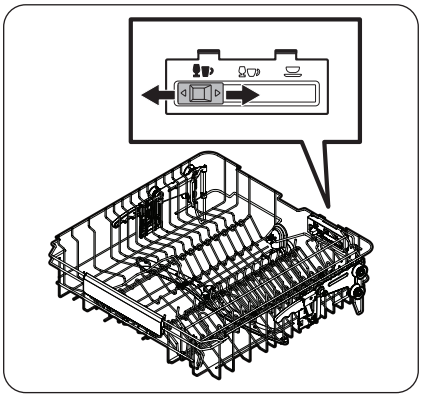

ზედა თარო

ცენტრალურ თაროში ჭურჭლის ჩატვირთვა შესაძლებელია სხვადასხვა გზით, რისთვისაც მიმმართველი კბილანები უნდა შეცვალოთ. თუ მიმმართველ ღილაკს მარცხნივ გადაიტანთ, ღვინის სტანდარტული ჭიქების ჩატვირთვას შეძლებთ. თუ მიმმართველი ღილაკი შუაში იქნება, ღვინის მოკლე ჭიქებისა და კონიაკის ჭიქების ჩატვირთვას შეძლებთ. თუ მიმმართველ ღილაკს მარჯვნივ გადაიტანთ, თასებისა და თეფშების ჩატვირთვას შეძლებთ.

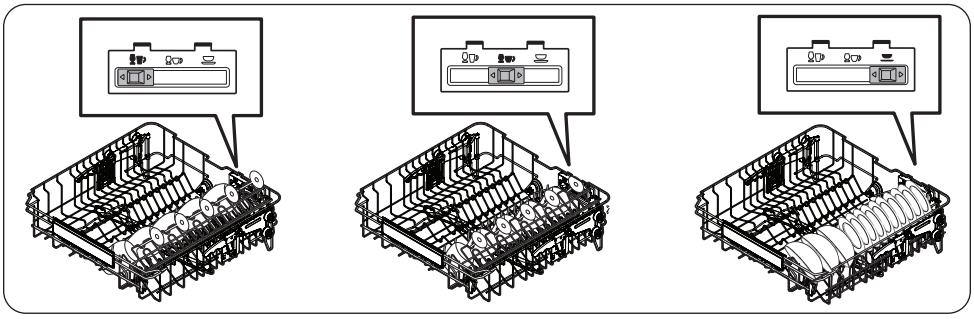

ზედა თაროს პოზიციის რეგულირება

ჭურჭლის სარეცხ მანქანაში შეგიძლიათ დაარეგულიროთ ზედა თაროს სიმაღლე ისე, რომ ქვედა თაროზე უფრო დიდი ჭურჭელი განათავსოთ. ზედა თაროს სიმაღლიდან გამომდინარე, ქვედა თაროზე შეიძლება 30 სმ დიამეტრის თეფშების განთავსება, ხოლო ზედა თაროზე - 18 სმ დიამეტრის (დანა-ჩანგლის თაროთი) ან 25 სმ დიამეტრის (დანა-ჩანგლის თაროს გარეშე) თეფშების.

⚠ გაფრთხილება

- ჭურჭლის ჩატვირთვამდე ზედა თარო სრულად გამოსწიეთ და მისი სიმაღლე დაარეგულირეთ. ჭურჭლის ჩატვირთვის შემდეგ თაროს დარეგულირებამ შეიძლება ჭურჭელი დააზიანოს.
- რეგულირებისას ორივე სახელურს მოკიდეთ ხელი, წინააღმდეგ შემთხვევაში ჭურჭლის სარეცხი მანქანის კარი შეიძლება სათანადოდ არ დაიხუროს.

Untitled-17 53 2026-02-10 4:10:48

სანამ დაიწყებთ

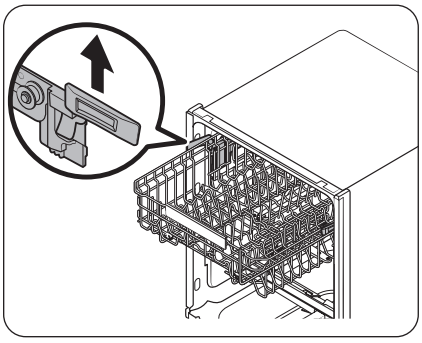

- ზედა თაროს ასამაღლებლად ზემოთ ასწიეთ ის. რეგულირებადი სახელური დაფიქსირდება და ზედა თარო აიწევა.
- ზედა თაროს დასაწევად დაიჭირეთ ორივე რეგულირებადი სახელური, რომლებიც ზედა თაროს მარცხენა და მარჯვენა მხარეს მდებარეობს და შემდეგ თანაბრად დააჭირეთ ქვემოთ.

ზედა თაროს გამოღება

⚠ გაფრთხილება

- არ ამუშაოთ ჭურჭლის სარეცხი მანქანა ზედა თაროს გარეშე. წინააღმდეგ შემთხვევაში ხმაური წარმოიქმნება და ჭურჭლის სარეცხი მანქანა სწორად ვერ იმუშავებს.
- რადგან ზედა თაროს მოხსნა შეიძლება, სწორად ჩასვით ის, რათა ჭურჭლის სარეცხი მანქანის ნორმალური მუშაობა უზრუნველყოთ.

გადასწიეთ ზედა თარო წინ, სანამ სრულად არ გაიშლება და შემდეგ მოსახსნელად ოდნავ ასწიეთ. შემდეგი სურათები იხილეთ.

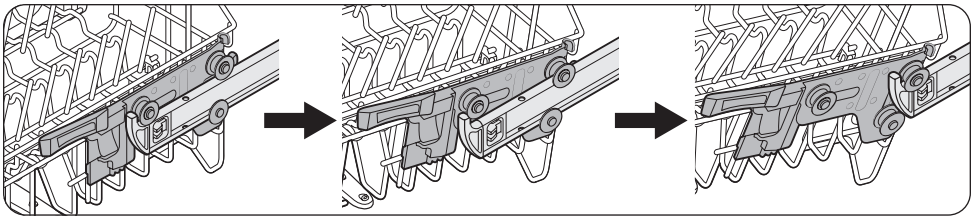

Untitled-17 54 2026-02-10 4:10:49

დანა-ჩანგლის თაროს ჩატვირთვა (ვრცელდება მხოლოდ DW70H73**** მოდელებზე)

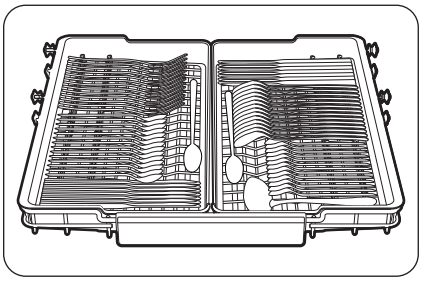

დანა-ჩანგლის თარო საუკეთესოა დანა-ჩანგლის, სამზარეულოს ან სერვირების ჭურჭლისთვის. გამოიყენეთ დანა-ჩანგლის თარო დანა-ჩანგლისა და სერვირების ჭურჭლის ორგანიზებისთვის.

შენიშვნა

დანა-ჩანგლის თაროს მოხსნა შესაძლებელია, რათა ზედა თაროზე უფრო დიდი ზომის ნივთების გასაწმენდად მეტი ადგილი გამოათავისუფლოთ.

დანა-ჩანგლის თაროს ლანგრის მოხსნა

ზედა თაროზე არსებული მოსახსნელი ლანგრიდან მარტივად შეგიძლიათ დანა-ჩანგლის დაცლა. შედარებით დიდი ზომის ჭურჭლის ჩასატვირთად მარცხენა ან მარჯვენა ლანგრის მოხსნაც შეგიძლიათ. ორივე ლანგარი იხსნება.

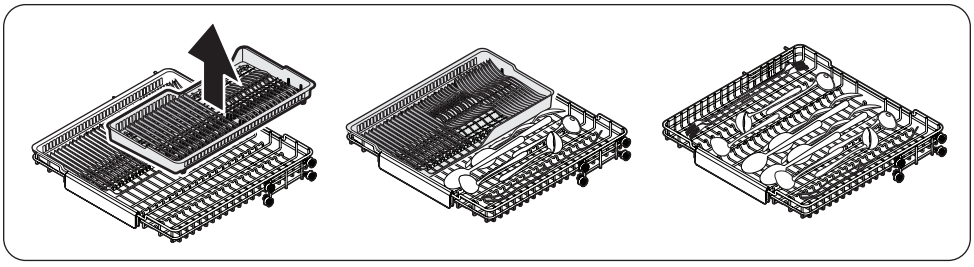

Untitled-17 55 2026-02-10 4:10:50

სანამ დაიწყებთ

სარეცხი საშუალების განყოფილება

ჭურჭლის სარეცხი მანქანის ყველა ციკლს სჭირდება სარეცხი საშუალების დამატება რეცხვის განყოფილებაში. საუკეთესო ეფექტურობის უზრუნველსაყოფად სარეცხი საშუალება არჩეული ციკლისთვის რეკომენდებული წესით გამოიყენეთ.

⚠ ფრთხილად

- არ ჩაიდოთ ჭურჭლის სარეცხი საშუალება პირში. მოერიდეთ სარეცხი საშუალების გამოორთქლილი მასის შესუნთქვას. ჭურჭლის სარეცხი საშუალება შეიცავს გამღიზიანებლებს და კაუსტიკურ ქიმიკატებს, რომლებსაც შეუძლიათ სუნთქვის პრობლემების გამოწვევა. თუ თქვენ გადაგეყლაპათ ჭურჭლის სარეცხი მანქანის სარეცხი საშუალება ან შეისუნთქეთ მისი ორთქლი, დაუყოვნებლივ მიმართეთ ექიმს დახმარებისთვის.
- შეინახეთ ჭურჭლის სარეცხი საშუალება ბავშვებისთვის მიუწვდომელ ადგილას.

⚠ გაფრთხილება

- გამოიყენეთ მხოლოდ ჭურჭლის სარეცხი საშუალება. სხვა სახის სარეცხი საშუალებები წარმოქმნიან ზედმეტ ქაფს, რამაც შეიძლება შეამციროს ჭურჭლის სარეცხი მანქანის მოქმედება ან გამოიწვიოს მისი გაუმართაობა.
- ჭურჭლის სარეცხმა მანქანამ შეიძლება კარგად არ გარეცხოს ჭურჭელი, თუ მას არ ექნება საკმარისი სარეცხი საშუალება. ნორმალურად დაბინძურებული ნივთებისთვის რეკომენდებულია 20-25 გრამი; თუმცა, რაოდენობა შეიძლება განსხვავდებოდეს სარეცხი საშუალებების მწარმოებლის მიხედვით, ამიტომ მიჰყევით მწარმოებლის რეკომენდაციებს.

სარეცხი საშუალების შევსება

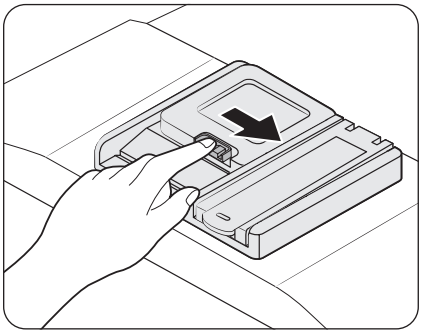

1. გახსენით სარეცხი საშუალების დისპენსერის თავსახური, რისთვისაც სარეცხი საშუალების დისპენსერის ფიქსატორს მარჯვნივ დააწექით.

შენიშვნა

თავსახური ღია რჩება ჭურჭლის ციკლის ბოლოს.

Untitled-17 56 2026-02-10 4:10:50

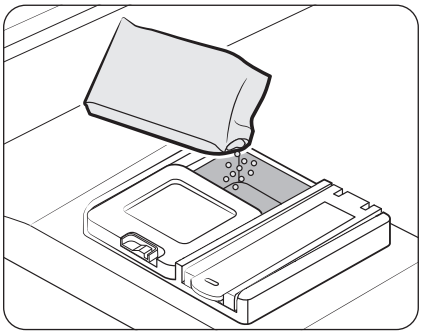

2. სარეცხი საშუალების რეკომენდებული რაოდენობა დაამატეთ სარეცხი საშუალების მთავარ განყოფილებაში.

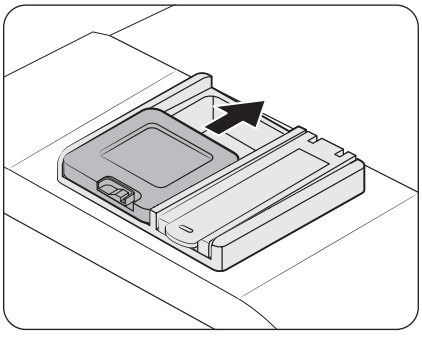

3. დახურეთ თავსახური, რისთვისაც ზემოთ გადასწიეთ.

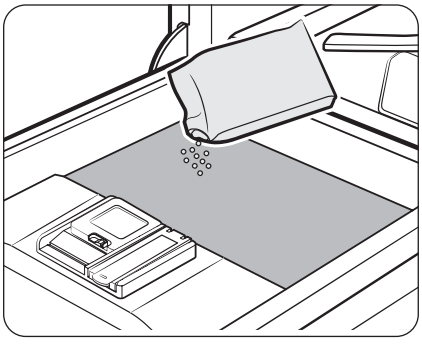

4. თუ ნივთები ძლიერ დაბინძურებულია, უკეთესი შედეგების მისაღებად კარზე მიასხით მცირე რაოდენობით სარეცხი საშუალება.

შენიშვნა

დამატებითი სარეცხი საშუალება გააქტიურდება წინასწარი რეცხვის პროცესში.

საფარი ავტომატურად იხსნება სარეცხი საშუალების რეცხვის რეჟიმის დროს გამოსაყენებლად.

Untitled-17 57 2026-02-10 4:10:51

სანამ დაიწყებთ

ჩამოსარეცხი საშუალების განყოფილება

- გამვლები საშუალების გამოყენება აუმჯობესებს ჭურჭლის სარეცხი მანქანის შრობის რეჟიმს.
- მართვის პანელზე გამვლების შევსების შესახებ შეტყობინების მიღებისას შეავსეთ გამვლები საშუალების განყოფილება.
- გამოიყენეთ მხოლოდ თხევადი გავლების საშუალება. გამვლები ფხვნილი გაიჭედება განყოფილების ხვრელში, რაც ჭურჭლის სარეცხი მანქანის გაუმართაობას გამოიწვევს.

⚠ გაფრთხილება

- არ მოათავსოთ რომელიმე ტიპის სარეცხი საშუალება გამვლების განყოფილებაში.
- არ გადაავსოთ გამვლები საშუალების განყოფილება, რადგან ის შეიძლება ციკლის განმავლობაში გადმოიღვაროს.

გამვლები საშუალების შევსება

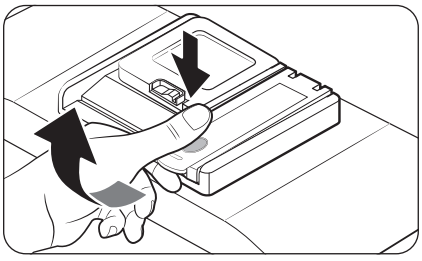

1. გახსენით გამვლები საშუალების განყოფილების თავსახური.
   - თავსახურის წრიულ ნაწილზე დაჭერით ასწიეთ თავსახური მის გასახსნელად.

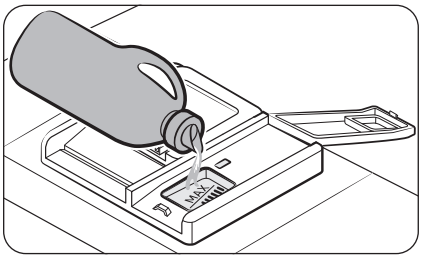

2. გაავსეთ გამვლები საშუალების განყოფილება გამვლები საშუალებით.

⚠ გაფრთხილება

არ გადაცდეთ გამვლები საშუალების მაქსიმალურ ხაზს განყოფილებაში. ჭარბი გავლების საშუალება შეიძლება გადმოიღვაროს ციკლის განმავლობაში.

3. დახურეთ გამვლები საშუალების განყოფილების თავსახური.

Untitled-17 58 2026-02-10 4:10:51

მარილის საცავი

⚠ გაფრთხილება

- გამოიყენეთ მხოლოდ ჭურჭლის სარეცხი მანქანისთვის განკუთვნილი მარილი. არ გამოიყენოთ სხვა სახის მარილი ან გამხსნელი, რადგან ამან შეიძლება მარილის საცავი და წყლის დარბილების სისტემა დააზიანოს.
- მარილის ან მარილიანი წყლის ჭარბი რაოდენობით გამოწვეული კოროზიის თავიდან ასაცილებლად რეცხვის ციკლის დაწყებამდე ყოველთვის შეავსეთ მარილის საცავი.

მარილის საცავის შევსება

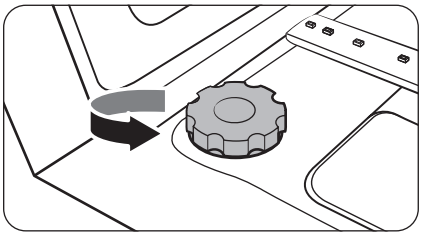

1. გააღეთ კარი.
2. გასახსნელად მოატრიალეთ თავსახური საათის ისრის საწინააღმდეგო მიმართულებით.

შენიშვნა

როდესაც მარილის საცავის თავსახურს გახსნით, შესაძლოა საცავიდან წყალი გადმოვიდეს.

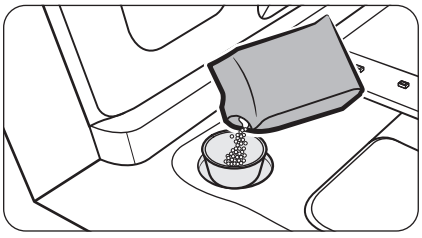

3. მარილის საცავი შეავსეთ წყლით მოწოდებული ძაბრის გამოყენებით (საჭიროა მხოლოდ ჭურჭლის სარეცხი მანქანის პირველად გამოყენებისას).
4. მარილის საცავი ჭურჭლის სარეცხი მანქანის მარილით შეავსეთ.

⚠ გაფრთხილება

- მაქსიმალური ტევადობა დაახლოებით 1 კგ-ია. არ გადააჭარბოთ ტევადობას.
- ტევადობის გადაჭარბებამ შეიძლება გავლენა მოახდინოს ჭურჭლის სარეცხი მანქანის ეფექტურობაზე.

Untitled-17 59 2026-02-10 4:10:51

სანამ დაიწყებთ

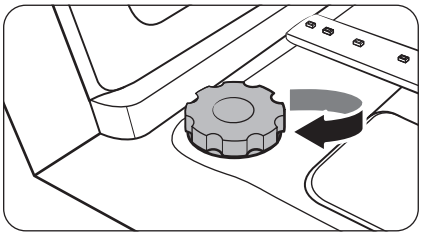

5. დასახურად თავსახური საათის ისრის მიმართულებით მოატრიალეთ.

შენიშვნა

- დარწმუნდით, რომ თავსახური მჭიდროდ არის დახურული, რათა თავიდან აიცილოთ მარილის გაჟონვა და პოტენციური დაჟანგვა.
- მარილის გრანულების ზომიდან გამომდინარე, მარილის გახსნასა და ინდიკატორის გამორთვას შეიძლება გარკვეული დრო დასჭირდეს.

⚠ გაფრთხილება

მარილის დამატებისთანავე ჩართეთ რეცხვის პროგრამა. (ან გაუშვით ექსპრესი ციკლი მარილისა და მარილიანი წყლისგან ჭურჭლის სარეცხი მანქანის გასაწმენდად).

- ამის დაუცველობამ შეიძლება მანქანის დაზიანება, მაგალითად, დოლურაში ჟანგის გაჩენა და გარანტიის გაუქმება გამოიწვიოს.
- მარილისა და მარილიანი წყლის გასაწმენდად წინასწარი რეცხვა არ გამოიყენოთ.

Untitled-17 60 2026-02-10 4:10:52

სენსორული პანელის რეაგირებადობა

იმისათვის, რომ სენსორულმა პანელმა რეაგირების უნარი არ დაკარგოს, ამ ინსტრუქციებს მიჰყევით.

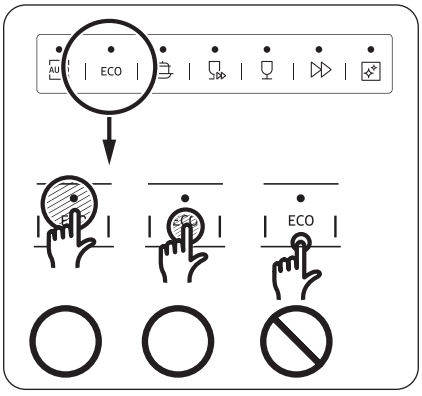

- თითოეული ღილაკის ცენტრს ერთი თითით შეეხეთ.
- მითითებებულის გარდა, არ შეეხოთ ერთზე მეტ ღილაკს ერთდროულად.
- რეგულარულად გაწმინდეთ მართვის პანელის ზედაპირი რბილი და ნესტიანი ქსოვილით.

მუშაობის სტატუსის ინდიკატორები

სამი ინდიკატორი წინა ზედა მარჯვენა კუთხეში მიუთითებს ჭურჭლის სარეცხი მანქანის მუშაობის მიმდინარე სტატუსზე.

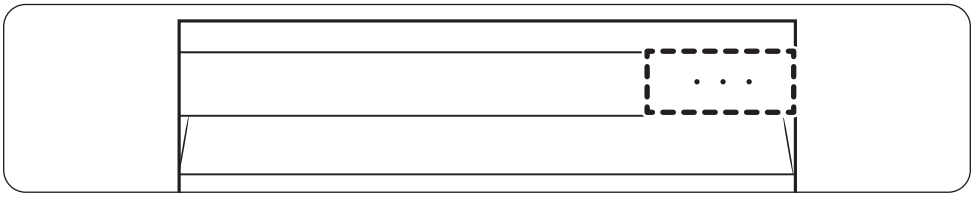

სტატუსი	ინდიკატორი (● : ჩართული / ○ : გამორთული)	აღწერა
რეცხვა	● ○ ○	მიმდინარეობს რეცხვის პროცესი.
გავლება	● ● ○	მიმდინარეობს გავლების პროცესი.
გაშრობა	● ● ●	მიმდინარეობს გაშრობის პროცესი.
დასრულებული	○ ○ ○	მუშაობა დასრულებულია

Untitled-17 61 2026-02-10 4:10:53

ოპერაციები

მართვის პანელი

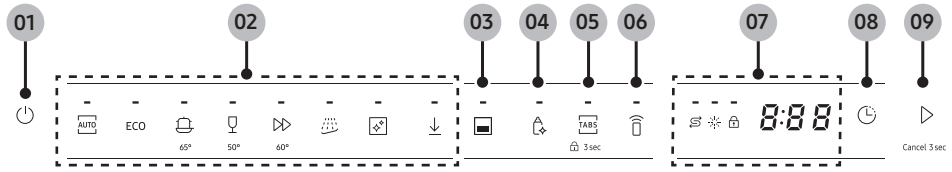

01 დენი ⏻	• ჭურჭლის სარეცხი მანქანის ჩასართავად ან გამოსართავად შეეხეთ ამ ღილაკს.
02 ციკლები	• შეგიძლიათ, აირჩიოთ რეცხვის სასურველი ციკლი. - რეცხვის ციკლების შესახებ დამატებითი ინფორმაციისთვის იხილეთ განყოფილება „**ციკლის მიმოხილვა**“ გვერდზე **64**.
03 ქვედა თარო ▬	• შეგიძლიათ, ჩართოთ ან გამორთოთ ქვედა თარო ▬ ვარიანტი. - გამოიყენეთ ეს ვარიანტი რეცხვის ციკლის გასაშვებად ნაკლები ნივთით და მხოლოდ ქვედა თაროს გამოყენებით. - ეს ვარიანტი ხელმისაწვდომია წინასწარი რეცხვა, მანქანის მოვლა, პლასტიკი*, ქვაბები და ტაფები* და ბავშვზე ზრუნვა* ციკლებით. *: ჩამოტვირთული ციკლი
04 დეზინფექცია	• შეგიძლიათ, ჩართოთ ან გამორთოთ დეზინფექცია ვარიანტი. - გამოიყენეთ ეს ვარიანტი, რათა ბოლო გავლების პროცესში წყლის ტემპერატურა 70 °C-მდე გაზარდოთ მაღალი ტემპერატურით დეზინფექციისთვის. - ეს ვარიანტი ხელმისაწვდომია წინასწარი რეცხვა, მანქანის მოვლა, პლასტიკი*, ქვაბები და ტაფები* და ბავშვზე ზრუნვა* ციკლებით. *: ჩამოტვირთული ციკლი
05 რამდენიმე ჩანართი TABS	• შეგიძლიათ, ჩართოთ ან გამორთოთ რამდენიმე ჩანართი TABS ვარიანტი. - გამოიყენეთ ეს ვარიანტი 3-1-ში ტაბლეტის გამოსაყენებლად, რომელსაც არ სჭირდება მარილი და გავლების საშუალება. - ეს ვარიანტი ხელმისაწვდომია ავტომატური AUTO, წინასწარი რეცხვა, მანქანის მოვლა, პლასტიკი* , ქვაბები და ტაფები* და ბავშვზე ზრუნვა* ციკლებით. *: ჩამოტვირთული ციკლი
	მართვის საშუალებების დაბლოკვა 🔒 მართვის საშუალებების დაბლოკვა ფუნქციის გასააქტიურებლად დააჭირეთ ამ ღილაკს 3 წამის განმავლობაში. დამატებითი ინფორმაციისთვის იხილეთ განყოფილება „**მართვის საშუალებების დაბლოკვა**“ გვერდზე **70**.

Untitled-17 62 2026-02-10 4:10:54

06 Smart Control	• შეგიძლიათ, ჩართოთ ან გამორთოთ Smart Control ვარიანტი. - Smart Control ჩართვა საშუალებას გაძლევთ, დისტანციური წვდომა განახორციელოთ ჭურჭლის სარეცხ მანქანაზე.
07 ეკრანი	• შეგიძლიათ, ეკრანზე შეამოწმოთ სხვადასხვა ინფორმაცია. - შეგიძლიათ, თითოეული ციკლის მუშაობის დრო, ოპერაციის დარჩენილი დრო, სასიგნალო ხატულები, საინფორმაციო კოდები და ა.შ. შეამოწმოთ. - ხატულების შესახებ დამატებითი ინფორმაციისთვის იხილეთ განყოფილება „**ხატულების აღწერილობა**“ გვერდზე **63**. - საინფორმაციო კოდების შესახებ დამატებითი ინფორმაციისთვის იხილეთ განყოფილება „**საინფორმაციო კოდები**“ გვერდზე **80**.
08 დაგვიანებით დაწყება	• ჭურჭლის სარეცხი მანქანის მუშაობის დაწყება სასურველ დროს შეგიძლიათ. - ამ ღილაკზე შეხებით შეგიძლიათ, ჭურჭლის სარეცხი მანქანის მუშაობა 1-დან 24 საათამდე დროის ინტერვალით გადადოთ. - დაწყების სასურველი დროის არჩევის შემდეგ შეხებით უნდა აირჩიოთ **დაწყება** და დახუროთ კარი. - გადადებული დაწყების პარამეტრის შესაცვლელად ჭურჭლის სარეცხი მანქანა უნდა გადატვირთოთ. **შენიშვნა** შეგიძლიათ, რეცხვის სასურველი ციკლი დაგვიანებით დაწყება -ის დაყენებამდე აირჩიოთ.
09 დაწყება (Cancel 3 sec (გაუქმება 3 წამით))	• შეეხეთ ამ ღილაკს და შემდეგ დახურეთ კარი მუშაობის დასაწყებად. - **Cancel 3 sec (გაუქმება 3 წამით)**: მიმდინარე ციკლის გასაუქმებლად და ჭურჭლის სარეცხი მანქანის დასაცლელად დააჭირეთ და გეკავოთ ეს ღილაკი 3 წამით.

ხატულების აღწერილობა

მარილის შევსება		• ეს ხატულა ირთვება მარილის შესანახი საცავის შევსების შესახებ გაფრთხილებისთვის.
გავლების საშუალების შევსება		• ეს ხატულა ირთვება გამვლები საშუალების განყოფილების შევსების შესახებ გაფრთხილებისთვის.
მართვის საშუალებების დაბლოკვა		• ეს ხატულა ირთვება მართვის საშუალებების დაბლოკვა ფუნქციის გააქტიურებისას.

Untitled-17 63 2026-02-10 4:10:54

ოპერაციები

ციკლის მიმოხილვა

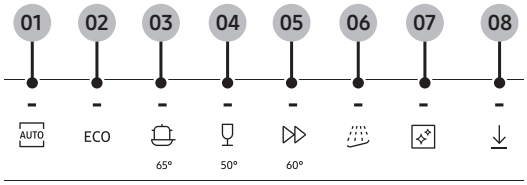

ღილაკების ქვეშ ნაჩვენები ტემპერატურა მიუთითებს რეცხვის ტემპერატურას ციკლის დროს, რომელიც შეიძლება განსხვავდებოდეს არჩეული ვარიანტების მიხედვით.

ციკლი	აღწერა
01 ავტომატური AUTO	• ეფექტური რეცხვისთვის ჭურჭლის სარეცხი მანქანა რეცხვის შესაბამის დროსა და წყლის ტემპერატურას დაბინძურების დონის მიხედვით დააყენებს.
02 ეკო *	• ეს ციკლი განკუთვნილია ნორმალურად დაბინძურებული ჭურჭლის რეცხვისთვის ნაკლები ენერგიის გამოყენებით. - ამ ციკლის დასრულებას უფრო მეტი დრო სჭირდება ენერგიის ნაკლები მოხმარებისთვის.
03 ინტენსიური	• ეს ციკლი განკუთვნილია ძლიერ დაბინძურებული ნივთების რეცხვისთვის.
04 დელიკატური	• ეს ციკლი განკუთვნილია მსუბუქად დაბინძურებული ისეთი მყიფე ნივთებისთვის, როგორიცაა ჭიქები. - ნივთები შესაფერისი უნდა იყოს ჭურჭლის სარეცხ მანქანაში რეცხვისთვის.
05 ექსპრესი	• ეს ციკლი საუკეთესოა ნორმალურად დაბინძურებული, ყოველდღიური მოხმარების ნივთების სწრაფად გასარეცხად.
06 წინასწარი რეცხვა	• ეს ციკლი განკუთვნილია ნივთების ცივი წყლით წინასწარ გასარეცხად და ჭუჭყის მოსაშორებლად რეცხვის შემდეგი ციკლის დაწყებამდე.
07 მანქანის მოვლა	• ეს ციკლი ჭურჭლის სარეცხი მანქანის შიდა ნაწილის გასაწმენდადაა განკუთვნილი. • არ გაუშვათ ეს ციკლი, როდესაც თაროები ნივთებით იქნება დატვირთული. ამ ციკლის გაშვებამდე დაცალეთ ჭურჭლის სარეცხი მანქანა.

Untitled-17 64 2026-02-10 4:10:55

ციკლი	აღწერა
08 ჩამოტვირთული ⭳	• შეგიძლიათ, ჩამოტვირთოთ ციკლი SmartThings აპიდან და გამოიყენოთ ეს ღილაკი ჩამოტვირთული ციკლის ასარჩევად. - პლასტიკი არის ჩამოტვირთვის ნაგულისხმევი ციკლი, თქვენ კი შეგიძლიათ, შემდეგი დამატებითი ციკლები ჩამოტვირთოთ: პლასტიკი, ქვაბები და ტაფები და ბავშვზე ზრუნვა. - ციკლის ჩამოტვირთვის შესახებ დამატებითი ინფორმაციისთვის იხილეთ განყოფილება „**მიმდინარეობს ციკლის ჩამოტვირთვა SmartThings აპიდან**“ გვერდზე **65**.

* მნიშვნელობები ეკო პროგრამისთვის მიღებულია სატესტო სტანდარტის EN 60436:2020 შესაბამისად. სხვა პროგრამებისთვის მოცემული მაჩვენებლები მხოლოდ ინდიკატიური ხასიათისაა.

მიმდინარეობს ციკლის ჩამოტვირთვა SmartThings აპიდან

შეგიძლიათ, ჩამოტვირთოთ და გამოიყენოთ ციკლები, რომლებიც ხელმისაწვდომია SmartThings აპიდან.

შენიშვნა

ზოგიერთ მოდელს შეიძლება ნაგულისხმევად ჰქონდეს გამოყენებული ერთ-ერთი ხელმისაწვდომი ციკლი და ციკლის ჩამოტვირთვა არც დასჭირდეს.

1. ჩართეთ ჭურჭლის სარეცხი მანქანა და დარწმუნდით, რომ ის დაკავშირებულია Wi-Fi-სთან.
2. ჩართეთ SmartThings აპი მობილურ მოწყობილობაში და აირჩიეთ ჭურჭლის სარეცხი მანქანა.
3. შეხებით აირჩიეთ **ჩამოტვირთული ციკლი**.
4. აირჩიეთ ციკლი, რომლის ჩამოტვირთვაც გსურთ ჭურჭლის სარეცხ მანქანაში. ხელმისაწვდომია პლასტიკი, ქვაბები და ტაფები და ბავშვზე ზრუნვა ციკლები.
5. შეხებით აირჩიეთ **გამოყენება**.

შენიშვნა

თითოეული ციკლის აღწერილობა შეგიძლიათ, SmartThings აპში შეამოწმოთ.

ციკლი	აღწერა
პლასტიკი	ეს ციკლი პლასტმასის ჭურჭლის რეცხვისას გამოიყენება. ის პლასტმასს უფრო უსაფრთხო ტემპერატურაზე (60 °C) რეცხავს და უკეთ აშრობს.
ქვაბები და ტაფები	აირჩიეთ ქვაბებისა და ტაფების გასარეცხად. ეს ციკლი იმაზე უფრო ცხელ წყალსა და წნევას იყენებს, ვიდრე სტანდარტული ციკლი - ქვაბებისა და ტაფების ფოკუსირებული წმენდისთვის.
ბავშვზე ზრუნვა	გამოდგება ჭურჭლის გასარეცხად/გასაშრობად 70°C-ზე მაღალ ტემპერატურაზე. არ დაამატოთ სარეცხი საშუალება და არ გაავლოთ.

Untitled-17 65 2026-02-10 4:10:55

ოპერაციები

ციკლის ამუშავება

1. გააღეთ კარი და შემდეგ ჩატვირთეთ ჭურჭლის სარეცხი მანქანა. დარწმუნდით, რომ მოაშორეთ საკვების ნარჩენები ჭურჭლიდან.
   - არ ჩატვირთოთ ჭურჭლის სარეცხი მანქანა, თუ მანქანის მოვლა ციკლის გამოყენებას აპირებთ.
2. სარეცხი საშუალების დისპენსერში სარეცხი საშუალება ჩაასხით. უკეთესი შედეგისთვის დაამატეთ გამვლები საშუალებები.
3. ჭურჭლის სარეცხი მანქანის ჩასართავად შეხებით აირჩიეთ **დენი** .
4. შეეხეთ სასურველი ციკლის ღილაკს.
5. აირჩიეთ სასურველი ვარიანტები.
   - თითოეული ვარიანტის ჩასართავად ან გამოსართავად შეხებით აირჩიეთ **ქვედა თარო** , **დეზინფექცია** , **რამდენიმე ჩანართი** , ან **დაგვიანებით დაწყება** .
   - ციკლიდან გამომდინარე, ზოგიერთი ვარიანტი შეიძლება მიუწვდომელი იყოს.
   - დარწმუნდით, რომ ქვედა თარო ვარიანტის გამოსაყენებლად მხოლოდ ქვედა კალათი ჩატვირთეთ.
6. შეხებით აირჩიეთ **დაწყება** და შემდეგ დახურეთ კარი.
   - ჭურჭლის სარეცხი მანქანა ციკლს რამდენიმე წამის განმავლობაში წყლის დაცლის შემდეგ იწყებს.

შენიშვნა

- დაწყების შემდეგ ციკლის შესაცვლელად და გასაუქმებლად შეეხეთ და გეკავოთ **დაწყება** 3 წამის განმავლობაში. შემდეგ ახალი ციკლი აირჩიეთ.
- ნაგულისხმევი ციკლია ეკო.
- თუ მანქანის მუშაობის დროს მის გასაჩერებლად კარის გაღების შემდეგ მანქანის მუშაობის გაგრძელება გსურთ, უბრალოდ დახურეთ კარი.

Untitled-17 66 2026-02-10 4:10:55

პარამეტრები

ჭურჭლის სარეცხი მანქანის პარამეტრების შეცვლას ქვემოთ მოცემული ნაბიჯების შესრულებით მარტივად შეძლებთ.

პარამეტრების მენიუში შესვლა

1. ჭურჭლის სარეცხი მანქანის ჩასართავად შეხებით აირჩიეთ **დენი** ⏻.
2. პარამეტრების მენიუში შესასვლელად ჩართვიდან 60 წამის განმავლობაში შეეხეთ და გეკავოთ **ეკო** 5 წამის განმავლობაში.
   - პარამეტრების მენიუში შესვლისას ეკრანზე გამოჩნდება „0:00“.
3. თითოეული პარამეტრის ასარჩევად და დასარეგულირებლად შესაბამისი ღილაკები გამოიყენეთ, როგორც ქვემოთ არის აღწერილი.

ხმა

შეგიძლიათ, ჩართოთ ან გამორთოთ ხმა.

1. შეხებით აირჩიეთ **ქვედა თარო** ▬ ხმის პარამეტრის ასარჩევად.
   - ეკრანზე მიმდინარე პარამეტრი გამოჩნდება. (ნაგულისხმევი ქარხნული პარამეტრია „U1“.)
2. შეხებით აირჩიეთ **ავტომატური** პარამეტრის შესაცვლელად.
   - U0: გამორთული
   - U1: ჩართული
3. პარამეტრი ავტომატურად შეინახება 5 წამის შემდეგ.

AutoRelease™

გაშრობის ეფექტურობის გასაუმჯობესებლად თითოეული ციკლის შემდეგ კარის ავტომატური გაღება ჩართეთ.

1. შეხებით აირჩიეთ **რამდენიმე ჩანართი** TABS AutoRelease™ პარამეტრის ასარჩევად.
   - ეკრანზე მიმდინარე პარამეტრი გამოჩნდება. (ნაგულისხმევი ქარხნული პარამეტრია „A1“.)
2. შეხებით აირჩიეთ **ავტომატური** პარამეტრის შესაცვლელად.
   - A0: გამორთული
   - A1: ჩართული
3. პარამეტრი ავტომატურად შეინახება 5 წამის შემდეგ.

Untitled-17 67 2026-02-10 4:10:56

ოპერაციები

გამვლები საშუალების დონე

1. შეხებით აირჩიეთ **დეზინფექცია** გამვლები საშუალების დონის პარამეტრის ასარჩევად.
   - ეკრანზე მიმდინარე პარამეტრი გამოჩნდება. (ნაგულისხმევი ქარხნული პარამეტრია „F4“.)
2. შეხებით აირჩიეთ **ავტომატური** პარამეტრის შესაცვლელად.
   - შეგიძლიათ, აირჩიოთ F1-დან (მინიმალური) F5-მდე (მაქსიმალური).
3. პარამეტრი ავტომატურად შეინახება 5 წამის შემდეგ.

წყლის სიხისტის დონე

შეგიძლიათ, შეცვალოთ წყლის სიხისტის დონე თქვენს რეგიონში არსებული წყლის სიხისტის მიხედვით. ეს პარამეტრი გავლენას ახდენს ჭურჭლის სარეცხი მანქანის მარილის განყოფილებაში გამოყენებული მარილის რაოდენობაზე.

1. შეხებით აირჩიეთ **დაგვიანებით დაწყება** წყლის სიხისტის დონის პარამეტრის ასარჩევად.
   - ეკრანზე მიმდინარე პარამეტრი გამოჩნდება. (ნაგულისხმევი ქარხნული პარამეტრია „H3“.)
2. შეხებით აირჩიეთ **ავტომატური** პარამეტრის შესაცვლელად.
   - შეგიძლიათ, აირჩიოთ H1-დან (რბილი) H6-მდე (ხისტი).
3. პარამეტრი ავტომატურად შეინახება 5 წამის შემდეგ.

წყლის სიხისტის დონის განსაზღვრა

რეცხვის უკეთესი შედეგისთვის წყლის დარბილებას გირჩევთ. ხისტი წყალი შეიცავს მინარევებს, რომლებსაც შეუძლიათ შეამცირონ რეცხვის ეფექტურობა. თქვენ უნდა დაარბილოთ წყალი, თუ მიწოდებული წყალი ხისტია 1,0 მმოლ/ლ-ზე მეტად (6 °d - გერმანული სკალა).

- წყლის დასარბილებლად საჭიროა ჭურჭლის სარეცხი მანქანის სპეციფიკური მარილი და წყლის სიხისტის დონის რეგულირება თქვენი რეგიონის შესაბამისად. დამატებითი ინფორმაციისთვის თქვენს რაიონში წყლის სიხისტის დონის შესახებ, დაუკავშირდით ადგილობრივ წყალმომარაგების განყოფილებას.
- თუ მიწოდებული წყლის სიხისტის დონე არასტაბილურია, წყლის სიხისტის დონე მაქსიმალურზე დააყენეთ. მაგალითად, თუ წყლის სიხისტის მაჩვენებელი 6,7 მმოლ/ლ-დან 9,0 მმოლ/ლ-მდე მერყეობს, წყლის სიხისტის დონე ყველაზე მაღალ მნიშვნელობაზე დააყენეთ, რომელიც 9,0 მმოლ/ლ-ია.
- ჭურჭლის სარეცხი მანქანის წყლის სიხისტის ნაგულისხმევი დონე არის H3 (2,1-3,0 მმოლ/ლ). თუ ეს პარამეტრი შეესაბამება წყლის სიხისტის დონეს თქვენს ტერიტორიაზე, თქვენ არ გჭირდებათ მისი შეცვლა.

Untitled-17 68 2026-02-10 4:10:56

შენიშვნა

მიზანშეწონილია, რომ კორექტირება მოხდეს შემდეგი ცხრილის შესაბამისად.

წყლის სიხისტე				წყლის სიხისტის პარამეტრები	მარილის მოხმარება (გრამი/ციკლი)	რეგენერაციის სამუშაო ციკლი
°dH	°fH	°Clark	მმოლ/ლ			
0-5	0-9	0-6	0-0,94	ჰ1	0	0
6-11	10-20	7-14	1,0-2,0	ჰ2	20	1/10
12-17	21-30	15-21	2,1-3,0	ჰ3	30	1/5
18-22	31-40	22-28	3,1-4,0	ჰ4	40	1/3
23-34	41-60	29-42	4,1-6,0	ჰ5	50	1/2
35-55	61-98	43-69	6,1-9,8	ჰ6	60	1/1

შენიშვნა

- 1 გჰ (გერმანული ხარისხი) = 0,178 მმოლ/ლ
- 1 კლარკი (ბრიტანული ხარისხი) = 0,143 მმოლ/ლ
- 1 ფჰ (ფრანგული ხარისხი) = 0,1 მმოლ/ლ
- დაუკავშირდით თქვენს ადგილობრივ წყალმომარაგების საბჭოს თქვენი წყალმომარაგების სიხისტის შესახებ ინფორმაციის მისაღებად.
- **წყლის დამარბილებელი**
  წყლის სიხისტე სხვადასხვა ადგილას განსხვავებულია. თუ ჭურჭლის სარეცხ მანქანაში ხისტი წყალი გამოიყენება, ჭურჭელსა და დანა-ჩანგალზე შეიძლება ნადები წარმოიქმნას. მოწყობილობა აღჭურვილია სპეციალური დამარბილებლით, რომელიც წყლიდან კირისა და მინერალების მოსაშორებლად სპეციალურად შექმნილ მარილს იყენებს.
- **როგორ მუშაობს წყლის დამარბილებელი რეგენერაცია (ეკო** ციკლი **H3** დონეზე დაყენება)
  - წყლის დარბილების სისტემის რეგენერაცია გავლების ეტაპამდე ამოქმედდება ყველა პროგრამაში, წინასწარი რეცხვა ციკლის გარდა. ის პროგრამის მთლიან ხანგრძლივობას 15 წუთით ახანგრძლივებს და მოიხმარს 4 ლიტრ წყალსა და 0,03 კვტ/სთ ენერგიას.
  - რეგენერირდება 5 ციკლში ერთხელ

Untitled-17 69 2026-02-10 4:10:56

ოპერაციები

სპეციალური ფუნქციები

დაგვიანებით დაწყება

შეგიძლიათ, ციკლის დაწყების დრო მაქსიმუმ 24 საათით გადადოთ 1-საათიანი ბიჯებით. ნაჩვენები საათი ციკლის დაწყების დროს მიუთითებს.

1. გააღეთ კარი და შემდეგ ჩატვირთეთ ჭურჭლის სარეცხი მანქანა.
2. შეხებით აირჩიეთ **დაგვიანებით დაწყება** 🕒, რათა დრო 1-საათიანი ინტერვალებით შეცვალოთ.
   - თუ ხანგრძლივად შეეხებით **დაგვიანებით დაწყება** 🕒-ს, დრო განუწყვეტლივ გაიზრდება მანამ, სანამ არ აუშვებთ.
3. შეხებით აირჩიეთ **დაწყება** ▷ და დახურეთ კარი.

შენიშვნა

თუ ციკლის დაწყების შემდეგ დაყოვნების დროის რეგულირება გჭირდებათ, შეხებით აირჩიეთ **დენი** ⏻, რათა ჭურჭლის სარეცხი მანქანა გამორთოთ, შემდეგ გადატვირთეთ და დააყენეთ დაყოვნების ახალი დრო.

მართვის საშუალებების დაბლოკვა

იმისათვის, რომ ბავშვებმა ჭურჭლის სარეცხ მანქანასთან თამაში ვერ შეძლონ, მართვის საშუალებების დაბლოკვა ბლოკავს ყველა ღილაკს, გარდა ჩართვის ღილაკისა.

- მართვის საშუალებების დაბლოკვა-ის გასააქტიურებლად შეეხეთ და გეკავოთ **რამდენიმე ჩანართი** TABS 3 წამის განმავლობაში. გააქტიურებული მართვის საშუალებების დაბლოკვა-ით თქვენ ვერ შეძლებთ ციკლისა თუ ვარიანტის არჩევას ან ოპერაციის დაწყებას.
- მართვის საშუალებების დაბლოკვა-ის დეაქტივაციისთვის შეეხეთ და გეკავოთ **რამდენიმე ჩანართი** TABS 3 წამის განმავლობაში.
- მართვის საშუალებების დაბლოკვა ჭურჭლის სარეცხი მანქანის გადატვრითვის შემდეგაც კი ჩართული რჩება. მართვის საშუალებების დაბლოკვა-ის გასაუქმებლად ჯერ მისი დეაქტივაცია უნდა განახორციელოთ.

Untitled-17 70 2026-02-10 4:10:56

ღია კოდის განცხადება

ამ პროდუქტში შემავალი პროგრამული უზრუნველყოფა შეიცავს ღია კოდის პროგრამულ უზრუნველყოფას.

შემდეგი URL http://opensource.samsung.com/opensource/SMART_TP2_0/seq/0 გადაგიყვანთ ამ პროდუქტთან დაკავშირებულ ღია კოდის ლიცენზიის ინფორმაციაზე.

Untitled-17 71 2026-02-10 4:10:56

ტექნიკური მოვლა

გასუფთავება

ჭურჭლის სარეცხი მანქანის სისუფთავის შენარჩუნება გააუმჯობესებს მის ეფექტურობას, შეამცირებს არასაჭირო შეკეთების საჭიროებასა და გაახანგრძლივებს მისი სიცოცხლის ხანგრძლივობას.

ექსტერიერი

სასწრაფოდ მოაშორეთ ლაქები ჭურჭლის სარეცხი მანქანიდან. რბილი, ნამიანი ქსოვილის გამოყენებით, ნაზად გაწმინდეთ მართვის პანელი, რათა მოაცილოთ ლაქები და მტვერი.

⚠ გაფრთხილება

- არ გამოიყენოთ ბენზოლი, ცვილი, გამათხელებელი, ქლორის მათეთრებელი, ალკოჰოლი ან სხვა ქიმიკატები. ამ მასალებმა შესაძლოა ჭურჭლის სარეცხი მანქანის ზედაპირის გაუფერულება და ლაქები გამოიწვიოს.
- ჭურჭლის სარეცხ მანქანას შიგნით აქვს ელექტრო ნაწილები. არ შეასხუროთ წყალი პირდაპირ ჭურჭლის სარეცხ მანქანაზე. დაიცავით ელექტრული კომპონენტები წყლისგან.
- უჟანგავი ფოლადის კარის პანელის გასაწმენდად გამოიყენეთ უჟანგავი ფოლადის მოწყობილობების გამწმენდი და სუფთა, რბილი ქსოვილი.

ინტერიერი

- რეგულარულად გაწმინდეთ თქვენი ჭურჭლის სარეცხი მანქანის შიგნითა ჭუჭყისა და საკვების ნაწილაკების მოსაშორებლად. გაწმინდეთ ჭურჭლის სარეცხი მანქანის შიდა ნაწილი და კარი ნამიანი ჭურჭლის ქსოვილით.
- **მანქანის მოვლა** -ის ციკლი ყოველთვიურად გამოიყენეთ, რათა ინტერიერის სისუფთავე შეინარჩუნოთ და თავიდან აიცილოთ უსიამოვნო სუნი.
- თუ თქვენთან მოდის ხისტი ონკანის წყალი, შეგიძლიათ თავიდან აიცილოთ ლექის წარმოქმნა თქვენს ჭურჭლის სარეცხ მანქანაში, ჭურჭლის სარეცხი მანქანის გამოყენებისას თქვენს სარეცხ საშუალებში ლიმონმჟავას დამატებით.

⚠ გაფრთხილება

- არ მოაცილოთ წინა ლუქი (გრძელი რეზინის ლუქი, რომელიც ფარავს ჭურჭლის სარეცხი მანქანის გასახსნელს). ლუქი უზრუნველყოფს ჭურჭლის სარეცხი მანქანის შიგნით დალუქვას.
- გამოიყენეთ ნამიანი ქსოვილი ჭურჭლის სარეცხი მანქანის შიგნიდან კირის ან ცხიმის ნარჩენების მოსაშორებლად. ალტერნატიულად, გამოიყენეთ ცოტა სარეცხი საშუალება და შემდეგ გაუშვით ცარიელი ციკლი გავლების უმაღლესი ტემპერატურის გამოყენებით.

Untitled-17 72 2026-02-10 4:10:56

გამფრქვევი მხრები

მფრქვეველების დანაგვიანების თავიდან ასაცილებლად ან მათი დანაგვიანების შემთხვევაში მოხსენით და გაწმინდეთ თითოეული მფრქვეველი. ფრთხილად იყავით მფრქვეველების ამოღებისას, რადგან ისინი შეიძლება გატყდეს.

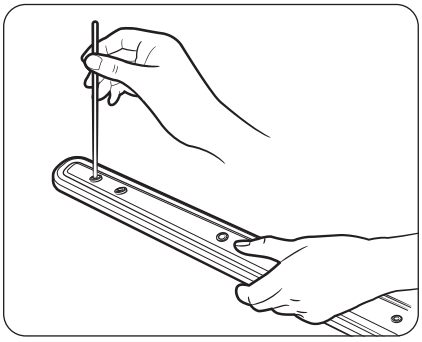

შენიშვნა

თუ მფრქვეველების წყლის ხვრელები გაჭედილია, მათ გასასუფთავებლად თხელი წვეტიანი ხელსაწყო გამოიყენეთ.

შუა მფრქვეველი

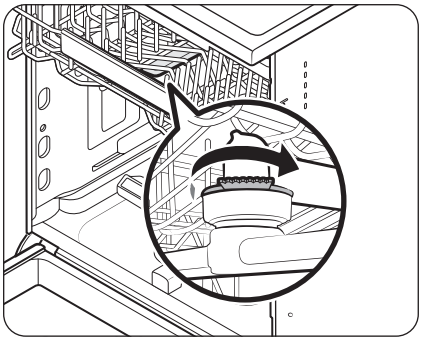

1. გახსენით კარი და ამოიღეთ ზედა თარო.
   - შუა მფრქვეველი ზედა თაროს ქვეშაა მიმაგრებული.
2. მოუშვით და ამოიღეთ ქანჩი და შემდეგ მოხსენით მფრქვეველი.
3. მოხსენით და გაწმინდეთ მფრქვეველი.
4. ხელახლა ჩასვით მფრქვეველი და ხელით მოუჭირეთ ქანჩი.
5. მოატრიალეთ მფრქვეველი, რათა დარწმუნდეთ, რომ ის სწორად არის აწყობილი.

Untitled-17 73 2026-02-10 4:10:57

ტექნიკური მოვლა

ქვედა მფრქვეველი

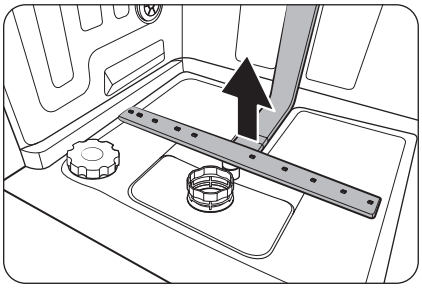

1. გააღეთ კარი.
2. გამოიღეთ ქვედა თარო.
   - ქვედა მფრქვეველი მიმაგრებულია შიდა ქვედა კედელზე.
3. მის მოსახსნელად გამოწიეთ ქვედა მფრქვეველი.
4. მოხსენით და გაწმინდეთ მფრქვეველი.
5. ხელახლა ჩასვით მფრქვეველი.
6. მოატრიალეთ მფრქვეველი, რათა დარწმუნდეთ, რომ ის სწორად არის აწყობილი.

ფილტრები

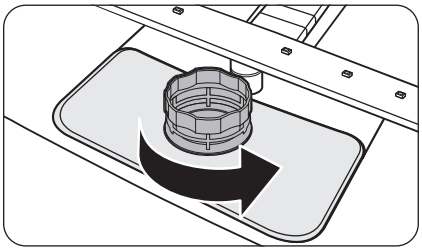

1. გახსენით კარი და შემდეგ ამოიღეთ ქვედა თარო.
2. უხეში ფილტრის გასახსნელად ფილტრის სახელური საათის ისრის საწინააღმდეგო მიმართულებით მოატრიალეთ.

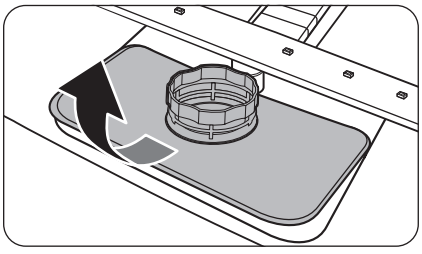

3. ასწიეთ უხეში ფილტრი და ამოიღეთ ჭურჭლის სარეცხი მანქანის ძირიდან.

Untitled-17 74 2026-02-10 4:10:57

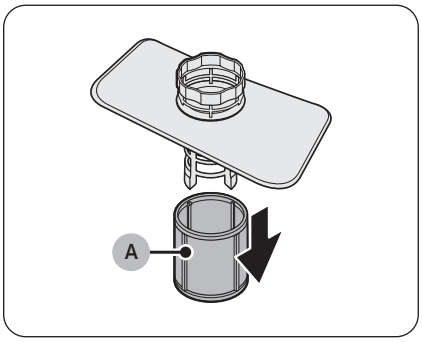

4. დაშალეთ **მიკროფილტრი (A)**.

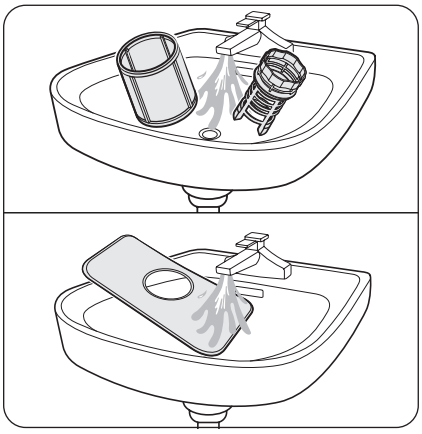

5. მოაშორეთ ჭუჭყი და მინარევები ყველა დაშლილი ფილტრიდან და გაავლეთ გამდინარე წყალში.
6. ჭურჭლის სარეცხ მანქანაში დაბრუნებამდე ფილტრები გააშრეთ.

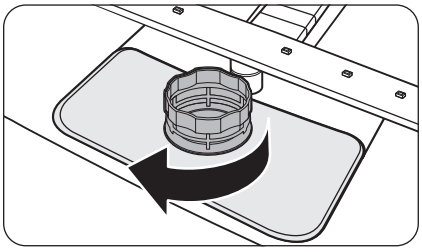

7. ააწყვეთ ყველა ფილტრი და დააბრუნეთ ჭურჭლის სარეცხ მანქანაში.
8. ფილტრების ჩასაკეტად ფილტრის სახელური საათის ისრის მიმართულებით მოატრიალეთ.

⚠ გაფრთხილება

დარწმუნდით, რომ უხეში ფილტრი საიმედოდ და სრულად არის ჩაკეტილი. არასწორმა დახურვამ შეიძლება შეამციროს ფილტრაციის ეფექტურობა და გავლენა მოახდინოს პროდუქტის გამართულ მუშაობაზე.

Untitled-17 75 2026-02-10 4:10:58

ტექნიკური მოვლა

გრძელვადიანი მოვლა

თუკი ჭურჭლის სარეცხი მანქანის გამოყენებას დიდი ხნის განმავლობაში არ აპირებთ, ჯერ მთლიანად დაცალეთ მოწყობილობა და შემდეგ გამოაერთეთ წყლის მილი. გადაკეტეთ წყალმომარაგების სარქველი და ავტომატური ამომრთველი. მილებში ან შიდა კომპონენტებში დარჩენილმა წყალმა შეიძლება ჭურჭლის სარეცხი მანქანა დააზიანოს.

Untitled-17 76 2026-02-10 4:10:58

პრობლემების აღმოფხვრა

ორიენტირები

თუ თქვენი ჭურჭლის სარეცხი მანქანის მუშაობის პროცესში პრობლემას აღმოაჩენთ, პირველ რიგში ეცადეთ ეს პრობლემა ქვემოთ მოცემულ ცხრილში მოძებნოთ და გაეცნოთ მისი აღმოფხვრის რეკომენდაციებს.

სერვისის არაავტორიზებული მიმწოდებლის მიერ შეკეთების, თვითშეკეთების ან არაპროფესიონალური შეკეთების შემდეგ Samsung არ იქნება პასუხისმგებელი პროდუქტის დაზიანებაზე, ტრავმაზე ან პროდუქტის უსაფრთხოებასთან დაკავშირებულ სხვა პრობლემებზე, რომლებიც გამოწვეულია პროდუქტის შეკეთების ნებისმიერი მცდელობით, როდესაც არ არის გათვალისწინებული ამ შეკეთებისა და ტექნიკური მომსახურების ინსტრუქციების ზედმიწევნით დაცვა. პროდუქტის დაზიანება, რომელიც გამოწვეულია Samsung-ის სერვისის სერტიფიცირებული მიმწოდებლის გარდა, სხვა პირის მიერ პროდუქტის შეკეთებით, არ დაიფარება გარანტიით.

სიმპტომი	შესაძლო მიზეზი	მოქმედება
ჭურჭლის სარეცხი მანქანა არ იწყებს მუშაობას.	კარი ბოლომდე არ არის დახურული.	• დარწმუნდით, რომ კარი ჩარაზული და სრულად ჩაკეტილია. • დარწმუნდით, რომ შუა მფრქვეველის წყალმომარაგების მილი სწორად არის შეერთებული წყლის გამოსასვლელთან შიდა უკანა კედელზე. • დარწმუნდით, რომ ზედა თარო სწორად არის ჩასმული.
	დენის კაბელი არ არის შეერთებული.	• შეაერთეთ დენის კაბელი.
	წყალი არ მიეწოდება.	• დარწმუნდით, რომ წყლის მიწოდების სარქველი ღიაა.
	მართვის პანელი დაბლოკილია.	• განახორციელეთ მართვის საშუალებების დაბლოკვა ფუნქციის დეაქტივაცია.
ჭურჭლის სარეცხი მანქანიდან უსიამოვნო სუნი გამოდის.	წინა ციკლიდან წყალი რჩება.	• დაამატეთ სარეცხი საშუალება ცარიელ ჭურჭლის სარეცხ მანქანაში და შემდეგ გაუშვით ექსპრესი▷▷ციკლი.
ციკლის დასრულების შემდეგ ჭურჭლის სარეცხ მანქანაში წყალი რჩება.	სადრენაჟე მილი დაგრეხილი ან დანაგვიანებულია	• გაასწორეთ და გაწმინდეთ სადრენაჟე მილი.

Untitled-17 77 2026-02-10 4:10:58

პრობლემების აღმოფხვრა

სიმპტომი	შესაძლო მიზეზი	მოქმედება
ჭურჭელზე საკვები რჩება.	არასწორი ციკლი იყო შერჩეული.	• ციკლი ჭურჭლის დაბინძურების დონის მიხედვით, ამ სახელმძღვანელოში მითითებული ინსტრუქციის შესაბამისად, აირჩიეთ.
	ფილტრები დანაგვიანებულია ან სწორად არ არის დამაგრებული.	• გაწმინდეთ ფილტრები. • დარწმუნდით, რომ ფილტრები სწორად არის დამაგრებული.
	გამოყენებული იყო სარეცხი საშუალების არასაკმარისი რაოდენობა.	• თითოეული ჩატვირთვისთვის სარეცხი საშუალების სწორი რაოდენობა გამოიყენეთ.
	წყლის წნევა დაბალია.	• დარწმუნდით, რომ წნევა 40-1000 კპა-ს შორისაა.
	საფრქვევები დანაგვიანებულია.	• გაწმინდეთ და გაასუფთავეთ საფრქვევები.
	ჭურჭელი არასწორად ან ზედმეტად არის ჩატვირთული.	• მოათავსეთ ჭურჭელი ისე, რომ მან ხელი არ შეუშალოს საფრქვევებს და სარეცხი საშუალების დისპენსერს.
	წყალი ძალიან ხისტია.	• შეამოწმეთ მარილის შევსების ინდიკატორი და შეავსეთ ჭურჭლის სარეცხი მანქანის მარილით.

Untitled-17 78 2026-02-10 4:10:58

სიმპტომი	შესაძლო მიზეზი	მოქმედება
ჭურჭელი საკმარისად მშრალი არ არის	გამვლები საშუალების განყოფილება ცარიელია.	• გაავსეთ გამვლები საშუალების განყოფილება გამვლები საშუალებით.
	გამოყენებული არ იყოს გამვლები საშუალების საკმარისი რაოდენობა.	• შეცვალეთ პარამეტრი დოზირება თითო გავლებაზე.
	ძალიან ბევრი ჭურჭელი იყო ჩატვირთული.	• გადატვირთვამ შეიძლება გაშრობის ეფექტურობა შეამციროს. ჩატვირთეთ ჭურჭელი რეკომენდაციის შესაბამისად.
	გადმოტვირთვისას ჭიქებიდან და ფინჯნებიდან წყალი სხვა ჭურჭელზე გადაიღვარა.	• ჯერ ქვედა თარო დაცალეთ და შემდეგ - ზედა. ეს ხელს შეუშლის ზედა თაროდან წყლის გადმოღვრას ქვედა თაროზე განთავსებულ ჭურჭელზე.
	რამდენიმე სარეცხი ტაბლეტი გამოყენებული იქნა **დეზინფექცია** ვარიანტის არჩევის გარეშე.	• აირჩიეთ **დეზინფექცია** ვარიანტი ან გავლების საშუალება გამოიყენეთ.
ჭურჭლის სარეცხი მანქანა მეტისმეტად ხმაურიანია.	სარეცხი საშუალების განყოფილება გახსნილია სარეცხი საშუალების დოზირებისთვის.	• ეს ნორმალურია.
	სადრენაჟე ტუმბო მუშაობს.	• ეს ნორმალურია.
	ჭურჭლის სარეცხი მანქანა თანაბრად არ დგას.	• დარწმუნდით, რომ ჭურჭლის სარეცხი მანქანა ნიველირებულია.
	საფრქვევი ჭურჭელს ეჯახება და ჭრის ხმას გამოსცემს.	• გადაალაგეთ ჭურჭელი.
ჭურჭელზე ყვითელი ან ყავისფერი ლაქის ფენა რჩება.	ყავისა და ჩაის ლაქები.	• გამოიყენეთ ციკლი წყლის უფრო მაღალი ტემპერატურით.
ეკრანი არ ირთვება.	დენის კაბელი არ არის შეერთებული.	• შეამოწმეთ, მიეწოდება თუ არა ელექტროენერგია.

Untitled-17 79 2026-02-10 4:10:58

პრობლემების აღმოფხვრა

სიმპტომი	შესაძლო მიზეზი	მოქმედება
მფრქვეველები შეუფერხებლად არ ბრუნავს.	მფრქვეველები საკვების ნაწილაკებითაა დანაგვიანებული.	• ხელახლა ჩასვით მფრქვეველები.
ჭურჭლის სარეცხ მანქანაში ბუშტუკები ჩნდება და წინა მხარეს ძალიან ბევრი ქაფი რჩება.	ჭურჭლის სარეცხი მანქანის საშუალების ნაცვლად ჩვეულებრივი სარეცხი საშუალება იყო გამოყენებული.	• ყოველთვის ჭურჭლის სარეცხი მანქანის საშუალება გამოიყენეთ. • გამორთეთ ჭურჭლის სარეცხი მანქანა და მოაშორეთ ბუშტუკები.

საინფორმაციო კოდები

ჭურჭლის სარეცხი მანქანის გაუმართაობის შემთხვევაში, ეკრანზე შეიძლება გამოჩნდეს საინფორმაციო კოდი. გაეცანით ქვემოთ მოცემულ ცხრილს და ეცადეთ მოძებნოთ შესაბამისი რეკომენდაცია.

კოდი	მოქმედება
LC	**გაჟონვის შემოწმება** • დახურეთ წყალმომარაგების სარქველი. გადადით ამომრთველ პანელზე და გადაიყვანეთ ჭურჭლის სარეცხი მანქანის ამომრთველი „გამორთვის“ პოზიციაზე. დაუკავშირდით მემონტაჟეს შესაკეთებლად. თუ პრობლემა გრძელდება, დაუკავშირდით Samsung-ის ადგილობრივ სერვის ცენტრს.
4C	**წყალმომარაგების შემოწმება** • შეამოწმეთ, რომ წყალმომარაგების სარქველი დახურული იყოს, წყალმომარაგება შეჩერებული იყოს, თუ შემავალი სარქველი ან წყალმომარაგების ხაზი გაყინულია ან გაჭედილია უცხო ნივთიერებით. თუ პრობლემა გრძელდება, დაუკავშირდით Samsung-ის ადგილობრივ სერვის ცენტრს.
AC	**PCB კომუნიკაციის შემოწმება** • არანორმალური კომუნიკაცია მთავარ და დამხმარე მიკროსქემის დაფებს შორის. თუ პრობლემა გრძელდება, დაუკავშირდით Samsung-ის ადგილობრივ სერვის ცენტრს.
HC	**შეამოწმეთ მაღალტემპერატურული რეჟიმის გამაცხელებელი** • ფუნქციური შემოწმება. დაამატეთ სარეცხი საშუალება ცარიელ ჭურჭლის სარეცხ მანქანაში და შემდეგ ჩართეთ ციკლი. თუ პრობლემა გრძელდება, გადადით ამომრთველ პანელზე და გადაიყვანეთ ჭურჭლის სარეცხი მანქანის ამომრთველი „გამორთვის“ პოზიციაზე. დაუკავშირდით Samsung-ის ადგილობრივ სერვის-ცენტრს

Untitled-17 80 2026-02-10 4:10:58

კოდი	მოქმედება
tC	**თერმისტორის შემოწმება** • ტემპერატურის სენსორი დეფორმირებული ან გატეხილია (მოკლე ჩართვა ან წრედის წყვეტა). თუ პრობლემა გრძელდება, დაუკავშირდით ავტორიზებულ Samsung-ის სერვის ცენტრს.
PC	**განაწილების ძრავის შემოწმება** • სადისტრიბუციო ძრავის შეკრების ან მთავარი მიკროსქემის დაფის არანორმალური მუშაობა. თუ პრობლემა გრძელდება, დაუკავშირდით Samsung-ის ადგილობრივ სერვის ცენტრს.

თუ რომელიმე საინფორმაციო კოდის ეკრანზე გამოჩენა რეგულარულად განმეორდება, დაუკავშირდით სამსუნგის ადგილობრივ მომსახურების ცენტრს.

სათადარიგო ნაწილები* საბოლოო მომხმარებლებისთვის ხელმისაწვდომია მინიმუმ 10 წლის განმავლობაში**.

* გამოყენებული დეტალები: კარის ანჯამა და მამჭიდროვებლები, სხვა მამჭიდროვებლები, მფრქვეველები, სადრენაჟე ფილტრები, შიდა თაროები და პლასტიკის პერიფერიული დეტალები, როგორებიცაა კალათები და თავსახურები.

** ეს ნიშნავს მინიმუმ 10 წელს მას შემდეგ, რაც Samsung მოდელის ბოლო ერთეულს ბაზარზე განათავსებს.

Untitled-17 81 2026-02-10 4:10:58

დანართი

ციკლის სქემა

ციკლი	ავტომატური AUTO	ეკო	ინტენსიური	დელიკატური
ციკლის თანმიმდევრობა	წინასწარი რეცხვა (45 °C) › ძირითადი რეცხვა (55-65 °C) › გავლება › ცხელი გავლება (50-70 °C) › გაშრობა › დასრულება	ძირითადი რეცხვა (50 °C) › გავლება › ცხელი გავლება (45 °C) › გაშრობა › დასრულება	წინასწარი რეცხვა (50 °C) › ძირითადი რეცხვა (65 °C) › გავლება › ცხელი გავლება (65 °C) › გაშრობა › დასრულება	წინასწარი რეცხვა (40 °C) › ძირითადი რეცხვა (50 °C) › გავლება (50 °C) › ცხელი გავლება (50 °C) › გაშრობა › დასრულება
წყლის მოხმარება (ლ)	7,8-17,3	10,5	17,3	13,9
ენერგიის მოხმარება (კვტ/სთ)	0,810-1,500	0,746 (14 P/S) 0,735 (13 P/S)	1,535	0,950
ციკლის დრო (წთ)	129-150	220	205	120

ციკლი	ექსპრესი	წინასწარი რეცხვა *	მანქანის მოვლა
ციკლის თანმიმდევრობა	ძირითადი რეცხვა (60 °C) › გავლება (50 °C) › ცხელი გავლება (65 °C) › გაშრობა › დასრულება	წინასწარი რეცხვა › დასრულება	წინასწარი რეცხვა › ძირითადი რეცხვა (70 °C) › გავლება › ცხელი გავლება (70 °C) › გაშრობა › დასრულება
წყლის მოხმარება (ლ)	12,1	4,1	14,9
ენერგიის მოხმარება (კვტ/სთ)	1,050	0,02	1,510
ციკლის დრო (წთ)	60	15	145

ციკლი	ჩამოტვირთული		
	პლასტიკი	ქვაბები და ტაფები	ბავშვზე ზრუნვა
ციკლის თანმიმდევრობა	წინასწარი რეცხვა › ძირითადი რეცხვა (60 °C) › გავლება › ცხელი გავლება (60 °C) › გაშრობა › დასრულება	წინასწარი რეცხვა (50 °C) › ძირითადი რეცხვა (70 °C) › გავლება › ცხელი გავლება (70 °C) › გაშრობა › დასრულება	წინასწარი რეცხვა › გავლება › ცხელი გავლება (70 °C) › გაშრობა › დასრულება
წყლის მოხმარება (ლ)	14,1	21,5	10,6
ენერგიის მოხმარება (კვტ/სთ)	1,080	1,610	0,755
ციკლის დრო (წთ)	129	172	79

* წინასწარი რეცხვა : ეს ციკლი არ ააქტიურებს AutoRelease™ ფუნქციასა და გაშრობის პროცესს. წინასწარი რეცხვა ციკლის უწყვეტი გამოყენება დიდი ხნის განმავლობაში არ არის რეკომენდებული. ამან შეიძლება შეამციროს წყლის დარბილების ეფექტურობა.

შენიშვნა

- ციკლის დრო დამოკიდებულია თქვენ მიერ დამატებულ ვარიანტებზე, ასევე მოწოდებული წყლის წნევასა და ტემპერატურაზე.
- ენერგიის მოხმარება დამოკიდებულია წყლის ტემპერატურაზე და/ან დატვირთვაზე.
- კერძების ენერგეტიკული ღირებულება გამოთვლილია სტანდარტიზებული ტესტირების პირობებში.

Untitled-17 82 2026-02-10 4:10:58

ტრანსპორტირება/გადაადგილება

დარწმუნდით, რომ ჭურჭლის სარეცხი მანქანა ცარიელია და მასში არ არის მოშვებული ნაწილები. თავდაპირველად ჭურჭლის სარეცხი მანქანა შემდეგნაირად დაცალეთ.

1. დაცლის პროცესის დასრულების შემდეგ გააღეთ კარი.
2. გამორთეთ ჭურჭლის სარეცხი მანქანა და შემდეგ დახურეთ წყლის სარქველი.
3. გამოაერთეთ როგორც წყლის, ასევე სადრენაჟე მილი.

⚠ გაფრთხილება

ჭურჭლის სარეცხი მანქანა გადაადგილებისას არ შეანჯღრიოთ და არ გააქნიოთ. შესაძლოა, ჭურჭლის სარეცხი მანქანიდან ნარჩენი წყალი გადმოიღვაროს.

დაცვა გაყინვისგან

თუ ჭურჭლის სარეცხ მანქანას დიდი ხნის განმავლობაში ყინვის რისკის მქონე ადგილას დატოვებთ, აუცილებლად დაცალეთ ის. დეტალებისთვის იხილეთ განყოფილება „**ტრანსპორტირება/გადაადგილება**“.

ჭურჭლის სარეცხი მანქანის გალღობა და გარემოს დაცვა

თქვენი ჭურჭლის სარეცხი მანქანა გადამუშავებული მასალისგანაა დამზადებული. თუ მის უტილიზაციას გადაწყვეტთ, გთხოვთ, დაიცვათ ნარჩენების გადამუშავების ადგილობრივი რეგულაციები. გადაჭერით დენის კაბელი ისე, რომ მოწყობილობა ვერ დაუკავშირდეს დენის წყაროს.

მოხსენით კარი, რათა ცხოველები და ბავშვები არ მოხვდნენ მოწყობილობაში.

Untitled-17 83 2026-02-10 4:10:58

დანართი

სპეციფიკაციები

მოდელი		DW70H7***F*	DW70H7***B*
ტიპი		თავისუფალი დგომა	სრულად ჩაშენებული
ელექტროენერგიის მიწოდება		220-240 ვ~, 50 ჰც	
წყლის წნევა		40-1000 კპა	
რეცხვის მოცულობა	DW70H73*	14 ადგილის პარამეტრები	
	DW70H72*	13 ადგილის პარამეტრები	
ფარდობითი სიმძლავრე		1760-2100 ვტ	
ზომები (სიგანე x სიღრმე X სიმაღლე)		598x600x845 მმ	598x550x815 მმ
წონა (შეფუთვის გარეშე)	DW70H73*	50,0 კგ	39,5 კგ
	DW70H72*	48,0 კგ	39,0 კგ

Untitled-17 84 2026-02-10 4:10:59

სტანდარტული ტესტისთვის

შენიშვნა

შედარებადობის ტესტის ინფორმაცია შემდეგია.

DW70H73**** მოდელები

- რეცხვის მოცულობა: 14 ადგილის პარამეტრები
- ტესტის სტანდარტი: EN 60436
- ზედა თაროს პოზიცია: დასწიეთ
- სარეცხი ციკლი: ეკო
- დამატებითი პარამეტრები: არცერთი
- გამვლები საშუალების დონის პარამეტრი: F5
- წყლის სიხისტის დონის პარამეტრები: H3
- სტანდარტული სარეცხი საშუალების დოზირება: ძირითადი რეცხვა 22 გ
- ნივთების განლაგებისათვის იხილეთ ქვემოთ მოცემული სურათები

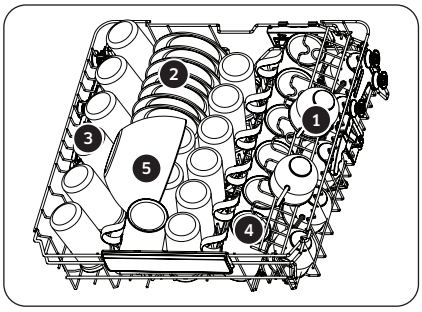

ზედა თარო

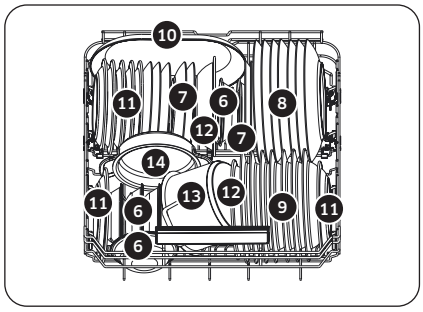

ქვედა თარო



1. ფინჯნები
2. ლამბაქები



3. ჭიქები



4. კათხები



5. შუშის თასები



6. სერვირების მცირე თასები



7. დესერტის თეფშები



8. სადილის თეფშები



9. მათლაფები



10. ოვალური თეფში



11. მელამინის სადესერტო თეფში



12. მელამინის თასი



13. პატარა ქვაბი



14. ღუმლის ქვაბი

Untitled-17 85 2026-02-10 4:11:02

სტანდარტული ტესტისთვის

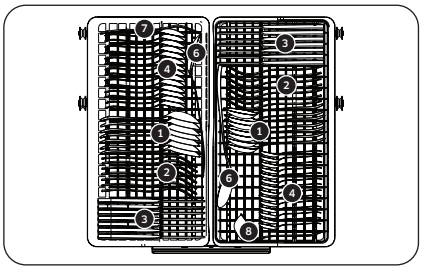

დანა-ჩანგლის თარო



1. წვნიანის კოვზები



2. ჩანგლები



3. დანები



4. ჩაის კოვზები



5. დესერტის კოვზები



6. სერვირების კოვზები



7. სერვირების ჩანგლები



8. საწებლის კოვზი

Untitled-17 86 2026-02-10 4:11:15

DW70H72**** მოდელები

- რეცხვის მოცულობა: 13 ადგილის პარამეტრები
- ტესტის სტანდარტი: EN 60436
- ზედა თაროს პოზიცია: დასწიეთ
- სარეცხი ციკლი: ეკო
- დამატებითი პარამეტრები: არცერთი
- გამვლები სამუალების დონის პარამეტრი: F5
- წყლის სიხისტის დონის პარამეტრები: H3
- სტანდარტული სარეცხი საშუალების დოზირება: ძირითადი რეცხვა 21 გ
- ნივთების განლაგებისათვის იხილეთ ქვემოთ მოცემული სურათები

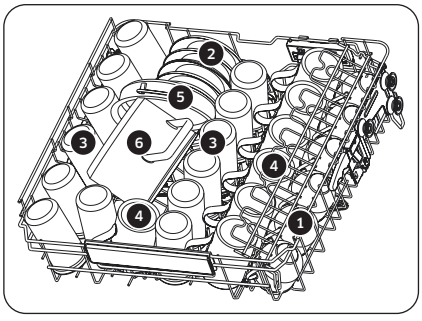

ზედა თარო

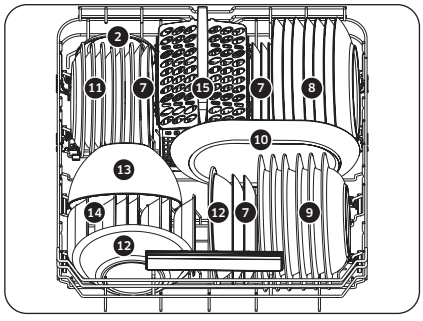

ქვედა თარო



1. ფინჯნები
2. ლამბაქები



3. ჭიქები



4. კათხები



5. ღუმლის ქვაბი



6. პატარა ქვაბი



7. დესერტის თეფშები



8. სადილის თეფშები



9. მათლაფები



10. ოვალური თეფში



11. მელამინის სადესერტო თეფში



12. მელამინის თასი



13. შუშის თასები



14. დესერტის თასები



15. დანა-ჩანგლის კალათა

Untitled-17 87 2026-02-10 4:11:19

სტანდარტული ტესტისთვის

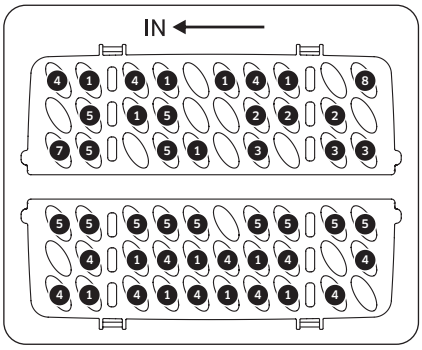

დანა-ჩანგლის კალათა

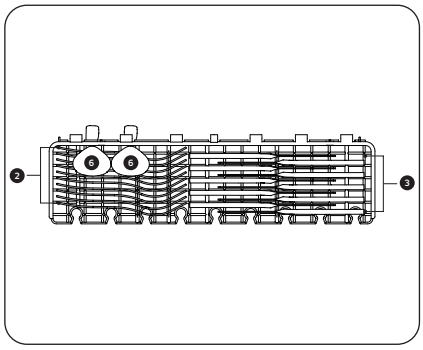

დანა-ჩანგლის თარო



1. წვნიანის კოვზები



2. ჩანგლები



3. დანები



4. ჩაის კოვზები



5. დესერტის კოვზები



6. სერვირების კოვზები



7. სერვირების ჩანგლები



8. საწებლის კოვზი

Untitled-17 88 2026-02-10 4:11:20

ჩანაწერი

ჩანაწერი

ჩანაწერი

SAMSUNG

გაქვთ შეკითხვები ან კომენტარები?

ქვეყანა	დაგვირეკეთ	ან ეწვიეთ ჩვენს ვებ-გვერდს
RUSSIA	8-800-555-55-55	www.samsung.com/support
BELARUS	810-800-500-55-500	
GEORGIA	0-800-555-555 (B2C) 0-800-555-500 (B2B)	
ARMENIA	0-800-05-555	
AZERBAIJAN	*8555	
KAZAKHSTAN	8-10-800-500-55-500 GSM: 7799 GSM: 7700 (e-store)	
KYRGYZSTAN	GSM: 9977	
TAJIKISTAN	GSM: 7779	
UZBEKISTAN	1336	
MONGOLIA	1800-25-55	
ROMANIA	0800872678 - Apel gratuit *8000 - Apel tarifat în rețea Program Call Center Luni - Vineri: 9 AM - 6 PM	

DD81-04590D-00

Bulaşık Makinesi
Kullanıcı kılavuzu

DW70H7******

SAMSUNG

Untitled-18 1 2026-02-10 4:14:55

İçindekiler

Güvenlik bilgisi **4**

Güvenlik talimatlarıyla ilgili bilmeniz gerekenler 4
Önemli güvenlik sembolleri 4
Önemli güvenlik önlemleri 5
Bulaşık makinenizi kullanma talimatları 7
Çocuklarınızı koruma talimatları 8
Bulaşık makinenizi monte etme talimatları 8
WEEE hakkında talimatlar 10

Ürüne genel bakış **11**

Bulaşık makinesine genel bakış 11

Kurulum hazırlığı **13**

Kurulum kiti (sağlanır) 13
Gerekli araç ve parçalar (sağlanmaz) 16
Kurulum gereksinimleri 17

Kurulum **19**

Adım adım kurulum 19
Kurulumu tamamlama 36

SmartThings **40**

Wi-Fi bağlantısı 40
İndirin 40
Oturum açın 40
Wi-Fi'ı Kapatın 40
Cihazınızı SmartThings'e kaydetmek için 40
Bulaşık makinesi uygulaması 41
SmartThings işlevleri 42

Başlamadan önce **44**

Bulaşık makinesi için uygun olmayan öğeler 44
Sepetlerin temel kullanımı 45
Deterjan bölmesi 51
Parlatıcı bölmesi 53
Tuz haznesi 53
Dokunmatik yüzeyin yanıtlama özelliği 55
Çalışma durumu göstergeleri 55

Untitled-18 2 2026-02-10 4:14:56

İşlemler 56
Kontrol paneli 56
Simge açıklamaları 57
Programa genel bakış 58
Bir programı çalıştırma 60
Ayarlar 61
Özel özellikler 64
Açık Kaynak Bildirimi 65

Bakım 66
Temizleme 66
Uzun süreli bakım 70

Sorun Giderme 71
Kontrol noktaları 71
Bilgi kodları 74

Ek 75
Yıkama tablosu 75
Nakliye/yerini değiştirme 76
Dona karşı koruma 76
Bulaşık makinesini elden çıkarma ve çevreye yardım etme 76
Teknik özellikler 77

Standart test için 78
DW70H73**** modelleri 78
DW70H72**** modelleri 80

Tüketicinin seçimlik hakları 82
Tüketicinin seçimlik hakları 82

YETKİLİ SERVİS LİSTESİ 83
YETKİLİ SERVİS LİSTESİ 83

Untitled-18 3 2026-02-10 4:14:56

Güvenlik bilgisi

Yeni Samsung bulaşık makinenizi güle güle kullanın. Bu kılavuz, yeni cihazınızın montajı, kullanımı ve bakımıyla ilgili önemli bilgiler içerir. Bulaşık makinenizin tüm faydalarından ve özelliklerinden tam olarak yararlanmak için lütfen bu kılavuzu okumaya zaman ayırın.

Güvenlik talimatlarıyla ilgili bilmeniz gerekenler

Yeni cihazınızın tüm özelliklerini ve işlevlerini güvenli ve etkili bir şekilde kullanmak için bilmeniz gerekenleri öğrenmek için lütfen bu kılavuzun tamamını okuyun ve gelecekte bakmak için cihazınızın yakınında güvenli bir yerde saklayın. Bu cihazı bu kullanıcı kılavuzunda açıklandığı gibi yalnızca tasarlanan amacına yönelik kullanın.

Bu kılavuzdaki uyarılar ve önemli güvenlik talimatları, ortaya çıkabilecek olası tüm şart ve durumları kapsamamaktadır. Bulaşık makinenizi monte ederken, bakımını yaparken veya kullanırken sağduyulu davranmak, tetikte ve dikkatli olmak sizin sorumluluğunuzdur.

Bu çalıştırma talimatları çeşitli modelleri kapsadığı için bulaşık makinenizin özellikleri bu kılavuzda açıklanandan biraz farklılık gösterebilir ve tüm uyarı işaretleri mevcut olmayabilir. Herhangi bir sorunuz veya emin olamadığınız bir husus olursa en yakın servis merkeziyle temasa geçin veya www.samsung.com adresinden çevrimiçi yardım ve bilgi alın.

Önemli güvenlik sembolleri

Bu kullanıcı kılavuzundaki simge ve işaretlerin anlamları:

⚠ UYARI

Ciddi kişisel yaralanmalara, ölüme veya mülkiyet hasarına neden olabilecek tehlikeler veya güvenli olmayan uygulamalar.

⚠ DİKKAT

Kişisel yaralanmalara veya mülkiyet hasarına neden olabilecek tehlikeler veya güvenli olmayan uygulamalar.

NOT

Kişisel yaralanma veya malzemenin hasar görme tehlikesi olduğunu gösterir.

Bu uyarı sembolleri sizin ve başkalarının yaralanmasını önlemek için verilmiştir. Lütfen bunlara tam olarak uyun.

Bu talimatları güvenli bir yerde saklayın ve yeni kullanıcıların içerik hakkında bilgi sahibi olduğundan emin olun. Makinenin gelecekteki sahibine ulaştırın.

Untitled-18 4 2026-02-10 4:14:56

Önemli güvenlik önlemleri

Yangın, elektrik çarpması veya kişilerin yaralanmaları riskini azaltmak için aşağıdakiler dahil olmak üzere temel güvenlik önlemlerine uyun:

1. Bu cihaz, güvenliklerinden sorumlu bir kişinin gözetimi veya kontrolü dışında fiziksel, algılama veya zihinsel becerileri yeterli olmayan veya deneyimli ve bilgili olmayan kişiler (çocuklar dahil) tarafından kullanılmak üzere tasarlanmamıştır.
2. **Avrupa'da kullanım için**: Bu cihaz, gözetlendiklerinde veya cihazın güvenli bir şekilde kullanımına ilişkin talimatlar sağlandığında ve mevcut tehlikeler bu kişiler tarafından anlaşıldığında, 8 yaşından büyük çocuklar ve engelli, fiziki veya akli engelli veya deneyimsiz ve bilgisiz kişiler tarafından kullanılabilir. Çocuklar makine ile oynamamalıdır. Temizleme ve kullanıcı bakımı, çocuklar tarafından, gözetim altında olmadıkları müddetçe gerçekleştirilmemelidir.
3. Cihazla oynamadıklarından emin olmak için çocuklar denetlenmelidir.
4. Makinenin elektrik kablosu zarar gördüğünde, tehlikeli durumlara yol açmamak için üretici, servis temsilcisi ya da benzer şekilde uzman bir kişi tarafından değiştirilmelidir.
5. Cihazla birlikte tedarik edilen yeni hortum takımları kullanılmalı ve eski hortum takımları yeniden kullanılmamalıdır.
6. Tabanında havalandırma açıklıkları olan cihazların altında açıklıkları engelleyecek bir halı olmamalıdır.
7. Sürekli gözetim altında olmadıkları sürece 3 yaşından küçük çocuklar cihazdan uzak tutulmalıdır.

Untitled-18 5 2026-02-10 4:14:56

Güvenlik bilgisi

8. **İKAZ**: Termal şalterin yanlışlıkla yeniden başlatılmasının neden olacağı tehlikelerden kaçınmak için bu cihazın beslemesi zamanlayıcı gibi harici bir anahtarlama cihazı üzerinden yapılmamalıdır veya cihaz elektrik firması tarafından düzenli olarak kapatılıp açılan bir devreye bağlanmamalıdır.
9. **UYARI**: Bıçaklar ve keskin kenarlı diğer mutfak eşyaları sepete keskin kenarlar aşağı bakacak şekilde veya yatay bir konumda yerleştirilmelidir.
10. Takılma tehlikesinden dolayı kapak açık pozisyonda bırakılmamalıdır.

Bu cihaz yalnızca ev uygulamaları ve aşağıdakiler gibi benzer uygulamalarda kullanılmak üzere tasarlanmıştır:

- Mağaza, ofis ve diğer iş ortamlarının personel mutfağı alanlarında;
- Çiftlik evlerinde;
- Otel, motel ve diğer konaklama mekanlarındaki müşteriler;
- Kahvaltı ve yatak tipi ortamlarda.

Untitled-18 6 2026-02-10 4:14:56

Bulaşık makinenizi kullanma talimatları

Evde kullanılan tabak takımını ve çatal bıçak takımını temizlemek için bu kullanıcı kılavuzunda belirtildiği gibi yalnızca bir cihaz olarak kullanılmalıdır. Diğer herhangi bir kullanım, üretici tarafından desteklenmez ve tehlikeli olabilir.

Üretici, yanlış kullanımdan, çalıştırmadan veya kurulumdan kaynaklanan hasardan sorumlu tutulamaz.

Bulaşık makinesinde çözücüler kullanmayın. Patlama tehlikesi.

Bulaşık makinesi deterjanını nefesle içinize çekmeyin veya yutmayın. Bulaşık makinesi deterjanları tahriş edici veya korozif maddeler içerir ve yutulduğunda veya soluyarak içeri çekildiğinde burnun, ağzın ve boğazın yanmasına neden olabilir. Deterjan yutulursa veya soluyarak içeri çekilirse derhal bir doktora danışın.

Takılabileceğinizden kapağı gereksiz yere açık bırakmaktan kaçının.

Açık kapak üzerine oturmayın veya dayanmayın. Bu, bulaşık makinesinin devrilmesine ve hasar görmesine ve sizin yaralanmanıza neden olabilir.

Yalnızca, ev bulaşık makineleri için formüle edilmiş deterjan ve parlatıcı kullanın. Sıvı bulaşık deterjanı kullanmayın.

Güçlü asitli temizleme maddeleri kullanmayın.

Parlatıcı bölmesini toz veya sıvı deterjan ile doldurmayın. Bu, bölmenin ciddi şekilde hasar görmesine neden olabilir.

Tuz haznesinin toz veya sıvı bulaşık makinesi deterjanı ile çok fazla doldurulması su yumuşatıcısına hasar verir. Tuz haznesini doldururken, doğru bulaşık makinesi tuzu paketi kullandığınızdan emin olun.

Diğer tuzlar yumuşatıcının işlevini bozabilecek çözünmeyen katkı maddeleri içerebildiğinden, yalnızca yeniden etkinleştirme için kaba olarak öğütülmüş bulaşık makinesi tuzu kullanın.

Çatal bıçak takımı sepeti (modele bağlıdır) içeren bir cihazda, sepete düzgün bir şekilde, saplar aşağı bakacak şekilde yerleştirildiğinde çatal bıçak takımı daha iyi temizlenir ve kurutulur. Ancak, yaralanma riskini azaltmak için bıçakları ve çatalları vb. saplar yukarı bakacak şekilde yerleştirin.

Tek kullanımlık plastik kaplar veya plastik çatal bıçak veya tabak takımı gibi sıcak suda yıkanmaya karşı dayanıklı olmayan plastik öğeler bulaşık makinesinde yıkanmamalıdır. Bulaşık makinesindeki yüksek sıcaklıklar bunların erimesine veya şekillerini kaybetmesine neden olabilir.

Gecikmeli Başlatma işlevine sahip modellerde, deterjan eklemeden önce deterjan bölmesinin kuru olduğundan emin olun. Gerekirse silerek kurutun. Nemli deterjan bölmesine boşaltılırsa deterjan topaklanabilir ve tamamen dağıtılamayabilir.

Uzaktan kumandayı kullanırken her zaman dikkatli olun. Kullanım sırasında güvenlik risklerine maruz kalabileceğiniz gibi, Internet bağlantı sorunları ya da yanlış ayarlar nedeniyle de kullanıma bağlı sorunlar ortaya çıkabilmektedir.

Lütfen ürünü canlı varlıklarla (insan veya hayvan gibi) veya su sızıntısına veya patlamaya neden olabilecek nesnelerle çalıştırmayın.

Untitled-18 7 2026-02-10 4:14:57

Güvenlik bilgisi

Çocuklarınızı koruma talimatları

Bu cihaz bir oyuncak değildir! Yaralanma riskini önlemek için çocuklarınızı uzak tutun ve bulaşık makinesinin içinde veya çevresinde oynamasına veya kontrolleri kullanmasına izin vermeyin. Maruz kalacakları olası tehlikeleri anlamayacaklardır. Mutfakta işinizin olduğu her zaman gözetlenmelidirler. Oynayan çocukların kendilerini bulaşık makinesine kapatma tehlikesi de mevcuttur.

Temizleme ve kullanıcı bakımı, çocuklar tarafından, gözetim altında olmadıkları müddetçe gerçekleştirilmemelidir.

Büyük çocuklar, yalnızca bulaşık makinesinin çalışma biçimi net bir şekilde açıklandıktan sonra ve makineyi güvenli bir şekilde kullanabileceklerse ve yanlış kullanım tehlikelerinin farkındalarsa bulaşık makinesini kullanabilirler.

ÇOCUKLARI DETERJANLARDAN UZAK TUTUN!

Bulaşık makinesi deterjanları tahriş edici veya korozif maddeler içerir ve yutulduğunda veya solunarak içeri çekildiğinde ağzın, burnun ve boğazın yanmasına neden olabilir.

Kapak açıkken, çocukları bulaşık makinesinden uzak tutun. Kabinde hala deterjan kalıntısı olabilir.

Çocuğunuz deterjan yutarsa veya soluyarak içeri çekerse derhal bir doktora danışın.

Bulaşık makinenizi monte etme talimatları

Kurmadan önce cihazı görülebilir harici herhangi bir hasar bakımından kontrol edin. Hiçbir durumda, hasarlı bir cihazı kullanmamalısınız. Hasarlı bir cihaz tehlikeli olabilir.

Bulaşık makinesi, prize yalnızca uygun şekilde anahtarlanmış fiş kullanılarak takılmalıdır. Bulaşık makinesi kurulduktan sonra, herhangi bir zaman prizden çıkarılabilmesi için fişin kolayca erişilebilir durumda olması gerekir. (Bkz. bölüm "**Bulaşık makinesine genel bakış**", sayfa **11**.)

Bulaşık makinesinin arkasında hiçbir priz olmamalıdır. Bulaşık makinesi bir prize doğru itilirse aşırı ısınma tehlikesi ve yangın riski meydana gelir. Kurulum tamamlandıktan sonra fişin eğilmediğinden veya hasar görmediğinden emin olun.

Bulaşık makinesi bir ocak ızgarasının altına kurulmamalıdır. Zaman zaman ocak ızgarası tarafından meydana getirilen yüksek radyan sıcaklıklar bulaşık makinesine zarar verebilir. Bazı nedenlerle açık ateşlerin veya ısıtıcılar vb. gibi sıcaklık veren diğer cihazların yakınına kurulmamalıdır.

Tamamen takılıncaya ve kapak yaylarında ayarlar yapılıncaya kadar, bulaşık makinesini ana güç şebekesine bağlamayın.

Cihazı bağlamadan önce, veri plakasındaki bağlantı verisinin (voltaj ve bağlı yük) ana elektrik kaynağıyla eşleştiğini kontrol edin. Herhangi bir şüpheniz varsa kalifiye bir elektrik teknisyenine danışın.

Bu cihazın elektrik güvenliği yalnızca cihaz ve etkili topraklama sistemi arasında süreklilik tam olduğunda garanti edilir. Bu temel güvenlik gerekliliğinin mevcut olması ve düzenli olarak test edilmesi büyük önem taşımaktadır ve evdeki elektrik sistemine ilişkin herhangi bir şüphe olması durumunda kalifiye bir elektrik teknisyeni tarafından kontrol edilmelidir.

Untitled-18 8 2026-02-10 4:14:57

Üretici, yetersiz topraklama sisteminin sonuçlarından (örneğin elektrik çarpması) sorumlu tutulamaz. Topraklama kablosunu plastik boru tesisatına, gaz hatlarına veya sıcak su borularına bağlamayın. Yanlış bağlanan topraklama iletkenleri elektrik çarpmasına neden olabilir.

Cihazı ana elektrik şebekesine çoklu fiş birimi veya bir uzatma kablosu ile bağlamayın. Bunlar, cihazın gerekli güvenliğini garanti etmez (örneğin aşırı ısınma tehlikesi).

Bu cihaz yalnızca kurulum riski değerlendirmesi, uygun kalifiye bir mühendis tarafından gerçekleştirildiği takdirde gemi gibi mobil ortamlarda kurulabilir.

Su bağlantısının plastik yuvası elektrikli bileşen içerir. Yuva suya batırılmamalıdır.

Su-Durdurma hortumunda elektrik kabloları bulunmaktadır. Çok uzun olsa bile su giriş hortumunu kesinlikle kesmeyin.

Kurulum, bakım ve onarım yalnızca geçerli ulusal ve yerel güvenlik yönetmelikleriyle sıkı bir uyum içerisinde uygun kalifiye ve uzman kişi tarafından gerçekleştirilmelidir. Kalifiye olmayan kişiler tarafından gerçekleştirilen onarımlar ve diğer işlemler tehlikeli olabilir. Üretici, yetkisiz işleme yönelik sorumlu tutulamaz.

Entegre su geçirmez sistem, aşağıdaki koşullar sağlandığı takdirde su hasarından koruma sağlar:

- Bulaşık makinesi düzgün bir şekilde kurulmuştur ve tesisatı yapılmıştır.
- Bulaşık makinesi bakımı düzgün şekilde gerçekleştirilmiştir ve gerekli görüldüğü durumlarda parçaları değiştirilmiştir.
- Cihaz uzun bir süre kullanılmadığında (örneğin tatiller boyunca), musluk/su besleme vanası kapatılmıştır.
- Su geçirmez sistem cihaz kapatıldıktan sonra bile çalışacaktır. Ancak, cihaz elektrik kaynağına bağlı kalmalıdır.

Hasarlı bir cihaz tehlikeli olabilir. Bulaşık makinesi hasar görürse ana şebekeden kapatın ve bayiinizi veya servis departmanını arayın.

Yetkisiz onarımlar kullanıcı için öngörülemez tehlikelere yol açabilir ve bu durumda üretici sorumluluk kabul etmez. Onarımlar, yalnızca onaylı bir servis teknisyeni tarafından gerçekleştirilmelidir.

Arızalı bileşenler, yalnızca orijinal yedek parçalarla değiştirilmelidir. Yalnızca bu parçalar takıldığında, cihazın güvenliği garanti edilebilir.

Bakım işlemi için her zaman bulaşık makinesi bağlantısını elektrik kaynağından kesin (prizden kapatın ve fişi çıkarın).

Bağlantı kablosu hasar görürse üretici tarafından sağlanan özel bir kablo ile değiştirilmelidir. Güvenlik nedenleriyle bu yalnızca servis departmanı veya yetkili bir servis teknisyeni tarafından takılmalıdır.

Hamamböcekleri veya diğer haşarat istilalarına maruz kalan alanların olduğu ülkelerde, cihazın ve çevresinin her zaman temiz bir durumda tutulmasına özellikle dikkat edilmelidir. Hamamböceklerinden veya diğer haşerelerden kaynaklanabilen herhangi bir hasar garanti kapsamına alınmayacaktır.

Bir arıza olması durumunda veya temizleme nedenlerinden ötürü, cihaz aşağıdaki durumlarda elektrik kaynağından tamamen yalıtılmalıdır:

- prizden kapatıldığında ve fiş çekildiğinde veya
- ana şebekeden kapatıldığında veya
- ana şebeke sigortası bağlantısı kesildiğinde veya
- vidası sökülmüş sigorta çıkarıldığında (bunun geçerli olduğu ülkelerde).

Untitled-18 9 2026-02-10 4:14:57

Güvenlik bilgisi

Üretici tarafından yetki verilmediği takdirde, cihazda herhangi bir değişiklik yapmayın.

Cihazın çerçevesini/gövdesini kesinlikle açmayın. Elektrik bağlantılarını veya bileşenleri ve mekanik parçaları sertleştirmek oldukça tehlikelidir ve işlemsel arızalara veya elektrik çarpmasına neden olabilir.

Cihaz garanti kapsamındayken, onarımlar yalnızca üretici tarafından onaylanmış bir servis teknisyeni tarafından gerçekleştirilmelidir. Aksi halde, garanti geçersiz kalacaktır.

Ürünü kurarken, uygun havalandırma sağlamak için ürünün üstünde, solunda, sağında ve arkasında alan olduğundan emin olun. Ürün ve lavabo arasında yetersiz mesafe varsa lavaboya hasar verebilir ve küflenmeye neden olabilir.

Bulaşık makinenizin sertlik seviyesi ayarının bölgenizin sertlik seviyesine uygun olduğundan emin olun. (Bkz. bölüm "**Tuz haznesi**", sayfa **53**.)

Malzemeler ve onarım hakkında daha fazla bilgi için lütfen www.samsung.com/support adresine başvurun.

WEEE hakkında talimatlar



Bu Ürünün Doğru Şekilde Atılması (Atık Elektrikli ve Elektronik Cihazlar)

(Ayrı toplama sistemlerine sahip ülkeler içindir)

Ürünün, aksesuarların veya ilgili belgelerin üzerinde bulunan bu işaret, ürünün ve elektronik aksesuarlarının (örn. şarj cihazı, kulaklık, USB kablo) kullanım ömrü sonunda diğer ev atıklarıyla birlikte atılmaması gerektiğini belirtir. Atıkların kontrolsüz olarak imha edilmesinin çevre ve insan sağlığı üzerindeki zararlı etkisini engellemek için lütfen bunu diğer atık türlerinden ayırın ve malzeme kaynaklarının sürdürülebilir şekilde yeniden kullanılabilmesi için geri dönüştürülmesini sağlayın.

Ev kullanıcıları, bu ürünü çevresel açıdan güvenli bir geri dönüştürme işlemi için nereye ve nasıl ulaştıracakları hakkında ayrıntılı bilgi için ürünü satın aldıkları bayi ile veya yerel resmi makamla irtibat kurmalıdır.

İş kullanıcıları tedarikçileri ile irtibat kurup satın alma sözleşmesinin hüküm ve koşullarına bakmalıdır. Bu ürün ve ürünün elektronik aksesuarları, imha için diğer ticari atıklarla karıştırılmamalıdır.

Untitled-18 10 2026-02-10 4:14:57

Ürüne genel bakış

Bulaşık makinesine genel bakış

DW70H73** modelleri**

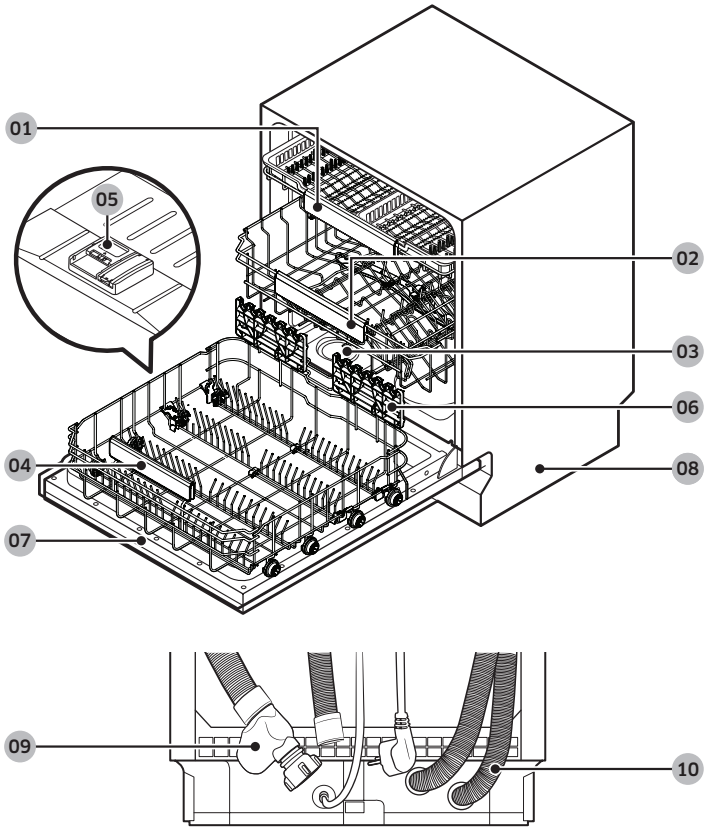

01 Çatal bıçak sepeti
02 Üst sepet
03 Tuz haznesi
04 Alt sepet
05 Dağıtıcı
06 Cam desteği
07 Kapak
08 Taban
09 Su hortumu
10 Boşaltma hortumu

Untitled-18 11
2026-02-10 4:14:59

Ürüne genel bakış

DW70H72** modelleri**

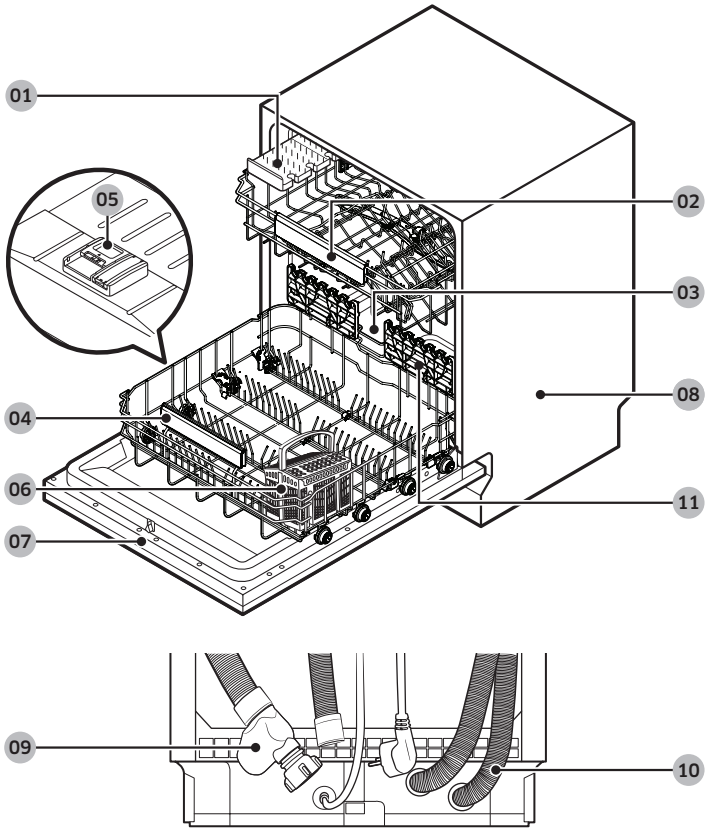

01 Bıçak sepeti
02 Üst sepet
03 Tuz haznesi
04 Alt sepet
05 Dağıtıcı
06 Çatal bıçak takımı sepeti
07 Kapak
08 Taban
09 Su hortumu
10 Boşaltma hortumu
11 Cam desteği

Untitled-18 12 2026-02-10 4:15:01

Kurulum hazırlığı

Kurulum kiti (sağlanır)

Bu bölümde listelenen tüm parçaların ürünle verildiğinden emin olun. Parçaların gerçek görünümü şekillerden farklı olabilir.

⚠ DİKKAT

Bulaşık makinesini ambalajından çıkardıktan sonra, çocukların güvenliklerini sağlamak için ambalaj malzemelerini erişemeyeceği bir yerde saklayın.

NOT

Parantez içindeki sayı öğenin sağlanan miktarıdır.

Tam ankastre modeller (DW70H7***B* modelleri)

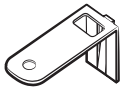

Üst braket (2)



Ø4 X 14 vida (10)



Koruyucu yoğunlaşma etiketi (1)



Plastik kapak (2)



Ø3,5 X 45 vida (4)



Ø3,5 X 16 vida (2)

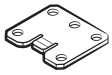

Kapak braketi (2)



Alt ayak (3)

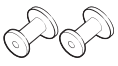

Özel panel sabitleyici (ahşap panel tutucular, 2)



Ø3,5 X 25 vida (2)



Çek Valf (Yalnızca bazı modellerde)

Untitled-18 13 2026-02-10 4:15:03

Kurulum hazırlığı

Kayan panelli tam ankastre modeller (DW70H7***I* modelleri)

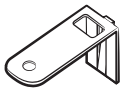

Üst braket (2)



Ø4 X 14 vida (14)

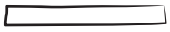

Koruyucu yoğunlaşma etiketi (1)



Plastik kapak (2)



Özel panel sabitleyici (2)



Özel panel sabitleyici (2)



Ø3,5 X 16 vida (2)



Alt ayak (3)



Çek Valf (Yalnızca bazı modellerde)

Yarı ankastre modeller (DW70H7***S* modelleri)

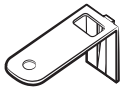

Üst braket (2)



Ø4 X 14 vida (2)



Koruyucu etiket (1)



Plastik kapak (2)



Ø3,5 X 45 vida (4)



Ø3,5 X 16 vida (2)



Alt ayak (3)



Cırt cırtlı bağlantı elemanı (2)



Ara parça (6)



Çek Valf (Yalnızca bazı modellerde)

Untitled-18 14 2026-02-10 4:15:04

Lavabo altına kurulan modeller (DW70H7*U* modelleri)**

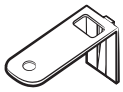

Üst braket (2)



Ø4 X 14 vida (2)

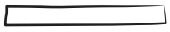

Koruyucu yoğunlaşma etiketi (1)



Plastik kapak (2)



Ø3,5 X 16 vida (2)



Alt ayak (3)

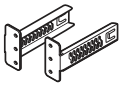

Koruyucu levha braketleri (2)

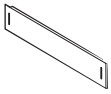

Koruyucu levha



Koruyucu levha cıvatası (4)



Koruyucu levha somunu (4)



Çek Valf (Yalnızca bazı modellerde)

Untitled-18 15 2026-02-10 4:15:05

Kurulum hazırlığı

Gerekli araç ve parçalar (sağlanmaz)



Hortum kelepçesi



Güvenlik gözlüğü



Eldiven

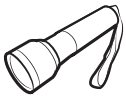

El feneri



Ön ayak için anahtar (22 mm)

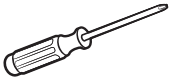

Torx T15 tornavida

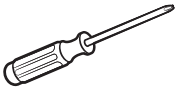

Yıldız tornavida

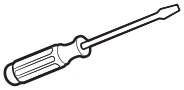

Düz tornavida



Pense

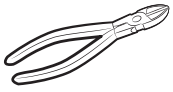

Fayans kırma kerpeteni

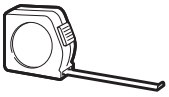

Mezura



Kalem



Su terazisi

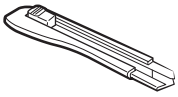

Kesme bıçağı



Delik testeresi (80-100 mm)

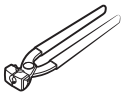

Kulaklı kelepçe kerpeteni

Untitled-18 16 2026-02-10 4:15:08

Kurulum gereksinimleri

Yangın, elektrik çarpması veya yaralanma riskini önlemek için tüm kablolama ve topraklama işleri kalifiye bir teknisyen tarafından yapılmalıdır.

Güç kaynağı

Bulaşık makinesine özel, ayrı bir 220-240 V~, 50 Hz şebeke devresi.

⚠ UYARI

- Uzatma kablosu kullanmayın.
- Yalnızca bulaşık makinesiyle gelen fişi kullanmanız gerekir.
- Kurulum tamamlandıktan sonra fişin eğilmediğinden veya hasar görmediğinden emin olun.

Topraklama

Kalıcı topraklama için bulaşık makinesi topraklı bir metale veya kalıcı kablolama sistemine düzgün topraklanmalıdır. Topraklama iletkeni devre iletkenleriyle çalıştırılmalı ve sonra bulaşık makinesi üzerindeki topraklama terminaline veya ucuna bağlanmalıdır.

⚠ UYARI

- Topraklama kablosunu plastik boru tesisatına, gaz hatlarına veya sıcak su borularına bağlamayın. Yanlış bağlanan topraklama iletkenleri elektrik çarpmasına neden olabilir.
- Bulaşık makinesinin fişini değiştirmeyin. Fiş prize girmezse kalifiye bir elektrikçiye uygun bir priz taktırın.

Su beslemesi

- Su besleme hattı 0,04 ve 1,0 MPa arası su basınçlarını desteklemelidir.
- Su sıcaklıkları 60 °C'den az olmalıdır.
- Su besleme bağlantısı için 3/4" erkek dişli musluk / besleme vanası takılmalıdır.

Sızma risklerini azaltmak için:

- Su musluklarının kolay erişilebilir olduğundan emin olun.
- Bulaşık makinesi kullanılmadığı zaman su besleme vanasını kapatın.
- Düzenli olarak su hortumu bağlantı parçalarından sızıntı olup olmadığını kontrol edin.
- Sızıntıları önlemek için su hattı bağlantılarını ve ek yerlerini Teflon bant veya sızdırmazlık macunu ile kapatın.

Aqua Stop

Aqua Stop, su sızıntılarını önlemek için tasarlanmış bir elektrikli bileşendir. Aqua Stop su hortumuna bağlanır ve hortumun hasar gördüğü durumda su akışını otomatik olarak durdurur.

⚠ DİKKAT

- Aqua Stop'ı dikkatli kullanın.
- Aqua Stop'a bağlı su hortumunu çevirmeyin veya bükmeyin. Aqua Stop hasar görürse su musluklarını kapatın ve fişi hemen prizden çıkarın. Sonra, yerel bir Samsung müşteri merkezine veya kalifiye bir teknisyene başvurun.

Untitled-18 17 2026-02-10 4:15:08

Kurulum hazırlığı

Boşaltma

Bulaşık makinesine özel bir boşaltma sistemi kullanıyorsanız, boşaltma hortumunu bir boşaltma sistemine zeminden 300 mm ila 700 mm arasında bir uzaklıkta olacak şekilde bağlayın. Boşaltma hortumunu bir boşaltma sistemine zemine 700 mm'den daha fazla uzak olacak şekilde bağlamak, boşaltılan suyun geri akmasına neden olabilir.

Zemin

Güvenlik için, bulaşık makinesini sağlam yapılı bir zemine kurun. Ahşap zeminlerin titreşimi en aza indirmek için güçlendirilmesi gerekebilir. Halı veya yumuşak döşeme üzerine kurmaktan kaçının. Halı ve yumuşak döşeme titreşime neden olabilir ve bulaşık makinenizin çalışırken hafifçe hareket etmesine neden olabilir.

⚠ UYARI

Bulaşık makinenizi zayıf destekli bir yapı üstüne kurmayın.

- Yüksekliği ayarlanabilir ayakları kullanarak bulaşık makinesinin dengeli olduğundan emin olun.
- Dengeleme işlemi tamamlandığında kapağın düzgün açılıp kapandığını kontrol edin.

Ortam sıcaklığı

Bulaşık makinesini dondurucu havaya maruz kalan bir alana kurmayın. Bulaşık makinesi su vanasında, pompada ve hortumda her zaman biraz su tutar. Su bulaşık makinesinde veya hortumlarda donarsa, bulaşık makinesine ve bileşenlerine zarar verebilir.

Untitled-18 18 2026-02-10 4:15:08

Kurulum

Adım adım kurulum

Kurulum prosedürü modele bağlı olarak değişebilir.

ADIM 1 Bir konum seçin

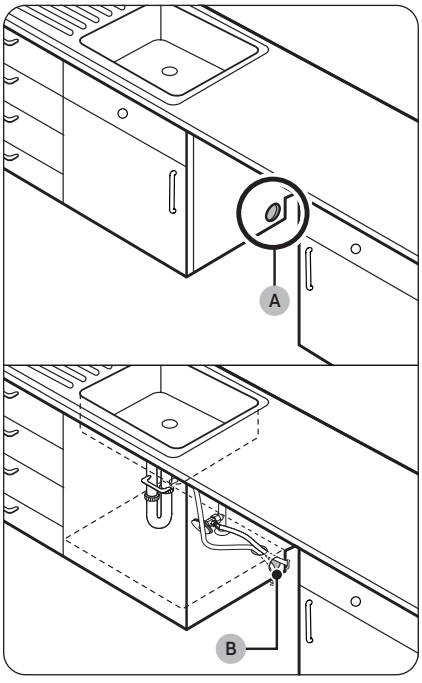

Aşağıdaki koşulları karşılayan bir konum seçin.

- Konum, bulaşık makinesinin ağırlığını destekleyebilecek sağlam bir zemine sahip olmalıdır.
- Konum, su kaynağı, boşaltma sistemi ve elektrik prizine kolay erişim için bir lavabo yakınında olmalıdır.
- Konum bulaşık makinesine bulaşıkları kolayca yüklemenize izin vermelidir.
- Konumda bulaşık makinesinin kapağının kolayca açılması için yeterli alan olmalıdır ve bulaşık makinesi ve dolap yanları arasında yeterince alan bulunmalıdır.
- Arka duvarda engel bulunmamalıdır.

Yeni bir konuma kurulum

Bulaşık makinesini yeni bir konuma kuracaksanız, bulaşık makinesini kurmadan önce şu talimatları izleyin.

1. Bir delik testeresi kullanarak, lavaboyu **(A)** tutan kabinin yan tarafında bir delik kesin.
2. Lavabo kabininin içindeki taban mutfak zemininden yüksekteyse ve bulaşık makinesindeki bağlantılardan yüksekteyse dolap içindeki tabanda ve dolap yanında **(B)** bir delik açın.

NOT

- Eski bir bulaşık makinesini değiştiriyorsanız, varolan bağlantıların yeni bulaşık makinesiyle uyumluluğunu kontrol edin ve gerekirse bağlantıları değiştirin.
- Elektrik prizinin konumuna göre dolabın karşı tarafında bir delik açmanız gerekebilir.

Untitled-18 19 2026-02-10 4:15:08

Kurulum

Kesim boyutları

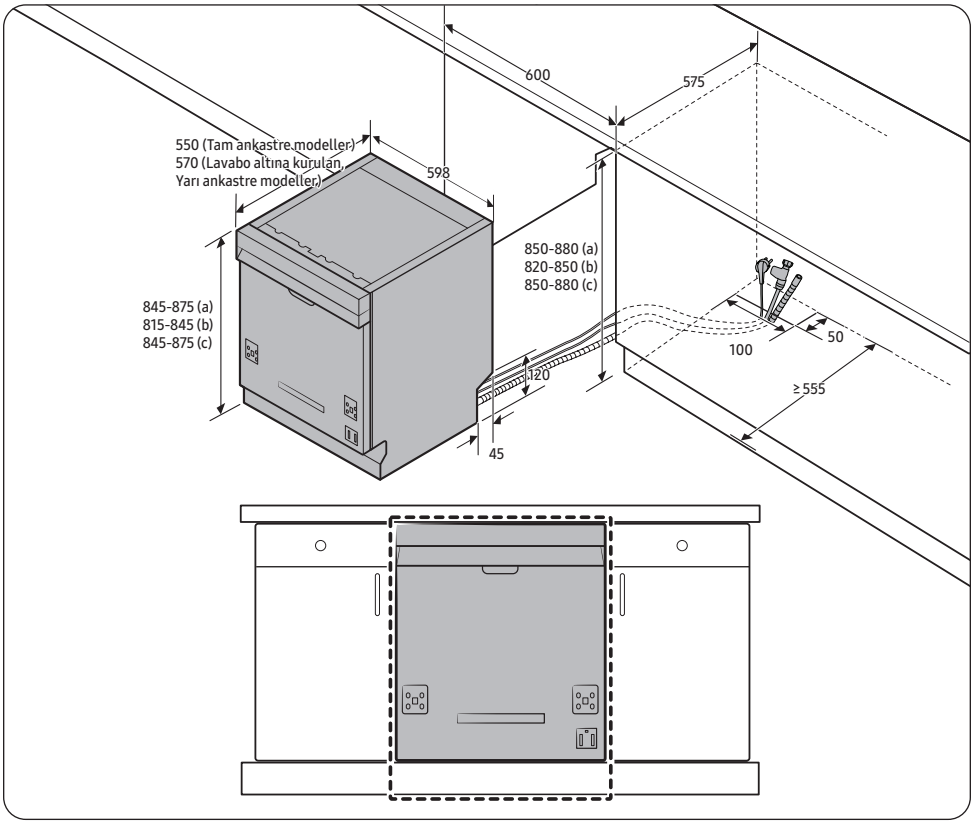

(birim: mm)

(a) Solo modeller

(b) Lavabo altına kurulan, Tam ankastre, Yarı ankastre modeller

(c) Lavabo altına kurulan, Tam ankastre, alt ayaklı Yarı ankastre modeller

NOT

Zemin ile tezgahın altı arasındaki mesafenin 850 mm'den fazla olup olmadığını kontrol edin. Öyleyse, kurulum kitinde bulunan alt ayağı takın. Ayrıntılar için sonraki bölüme bakın. Mesafe 850 mm'den az ise ADIM 2'ye atlayın.

Untitled-18 20 2026-02-10 4:15:08

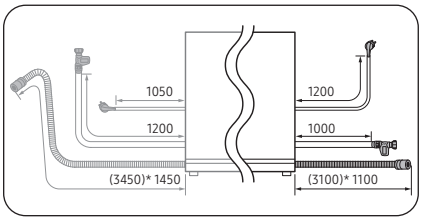

(*) uzatma kiti ile değerler

NOT

Şekilde belirtilen boyutlar güç kablosunun, su hortumunun ve boşaltma hortumunun gerçek uzunluklarını gösterir. Ürünü kurarken, her bir uzunluğu dikkate alın ve kurulum konumunu ona göre seçin.

ADIM 2 Alt ayağı takın (Solo modeller için geçerli değildir)

Zemin ile tezgahın altı arasındaki mesafe 850 mm'den fazlaysa, montaja başlamadan önce alt ayağı bulaşık makinesinin altındaki deliğe sokun.

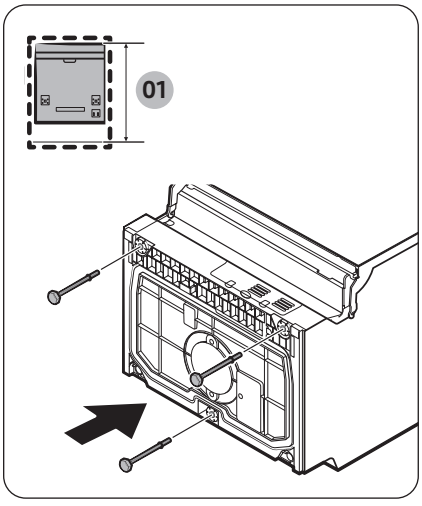

01 Minimum 850 mm

1. Bulaşık makinesini arkasına yatırın.

⚠ DİKKAT

Bulaşık makinesini yan yatırmayın. Su sızabilir.

2. Montaj kitindeki alt ayağı bulun ve ardından alt ayağı şekilde gösterildiği gibi bulaşık makinesinin altındaki deliğe yerleştirin.

ADIM 3 Su hattını kontrol edin

- Su hattı basıncı 0,04 ila 1,0 MPa arasında olmalıdır.
- Su sıcaklığının 60 °C'yi aşmadığından emin olun. 60 °C üzeri sıcak su bulaşık makinesinin arızalanmasına neden olabilir.
- Su besleme hattını bulaşık makinesine bağlamadan önce su besleme vanasının kapalı olduğundan emin olun.

Untitled-18 21 2026-02-10 4:15:09

Kurulum

ADIM 4 Hortumları düzenleyin

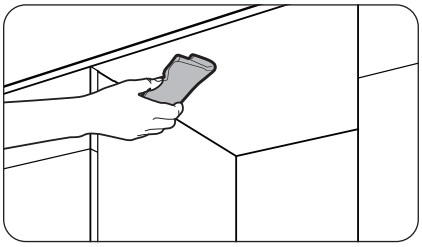

1. Tezgahın altını temizleyin.

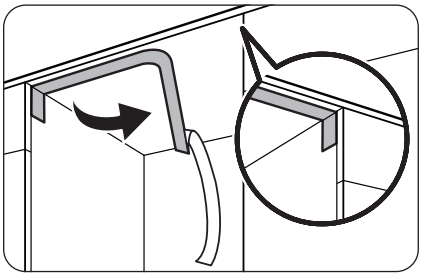

2. Koruyucu etiketi gösterildiği gibi yapıştırın.

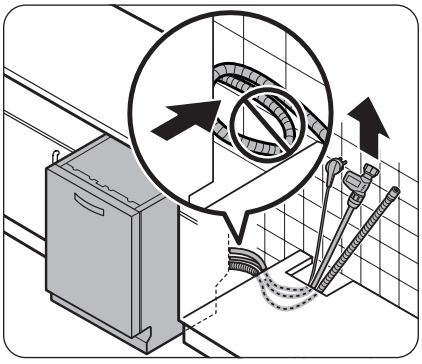

3. Fişi, su hortumunu ve boşaltma hortumunu lavabo deliğinden çekin.

⚠ DİKKAT

- Fiş veya hortumları bükmemeye veya üzerine basmamaya dikkat edin.
- Bulaşık makinesinin arkasındaki kahverengi kağıdı çıkarmayın. Kağıt, arka tarafı duvara karşı temiz tutmak için kullanılır.

Untitled-18 22 2026-02-10 4:15:10

ADIM 5 Özel paneli kurun

Tam ankastre modeller için (DW70H7*B* modelleri)**

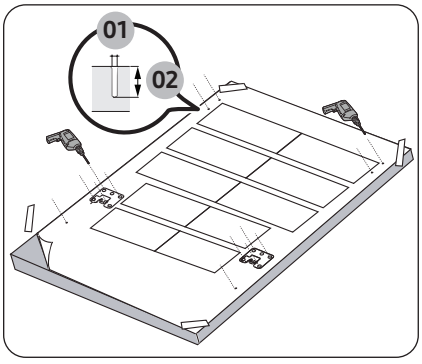

01 Ø2 mm
02 Maksimum 8 mm

1. Kurulum şablonunu özel panelin arkasına yerleştirin ve şeffaf bant kullanarak geçici olarak sabitleyin. Özel panelin arkası bulaşık makinesi kapağına takılacaktır.

⚠ DİKKAT

- Özel panelin üst ucu, kurulum şablonunun üst ucuyla hizalanmalıdır.
- 3 kg ve 7 kg arası özel bir panel kullanın.
- Özel panelin kalınlığı maksimum 20 mm'dir.

2. Kurulum şablonunda yönlendirilen 14 noktayı işaretleyin.

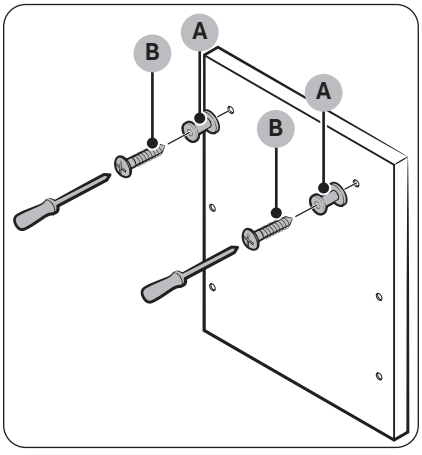

3. Kurulum şablonunu çıkarın ve sonra **özel panel sabitleyicileri (A)** şekilde gösterildiği gibi **2 vida (B, Ø3,5 X 25)** ile sıkıştırın.

Untitled-18 23 2026-02-10 4:15:10

Kurulum

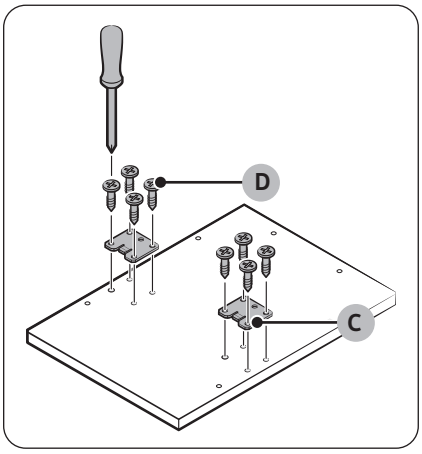

4. **Kapak braketini (C)** şekilde gösterildiği gibi **8 vida ile (D, Ø4 X14)** sıkıştırın.

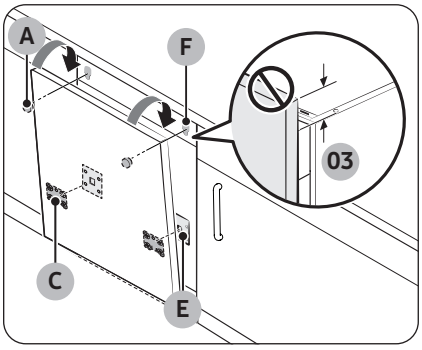

03 30 mm

5. Özel paneli sabitlemek için özel panel üzerindeki **kapak braketlerini (C)** bulaşık makinesi kapağının üzerindeki **deliklere (E)** takın.
6. Özel paneli tutarken, kapağa takın ve **özel panel sabitleyicileri (A)** şekilde gösterildiği gibi **deliklerin (F)** içine takın.
7. Özel paneli sabitlemek için aşağı doğru itin.

⚠ DİKKAT

Özel panelin bulaşık makinesinin üstünden 30 mm'den fazla çıkmasına izin vermeyin.

Untitled-18 24 2026-02-10 4:15:10

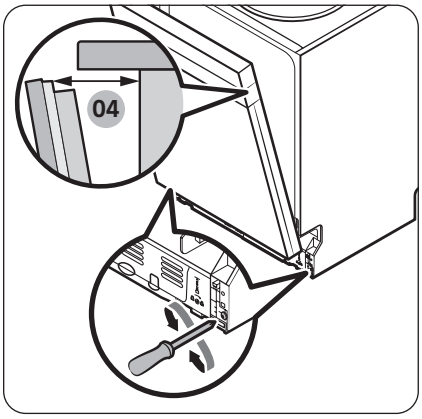

04 70-150 mm

8. Kapak, pozisyonunu korumalı ve tamamen açılmamalıdır.

⚠ DİKKAT

- Kapak tamamen açıkken yay seviyesini ayarlamayın.
- Özel panelin ağırlığı 7 kg'dan fazlaysa kapak düşerek açılabilir.
- 7 kg'dan daha ağır olan özel paneller tavsiye edilmez.

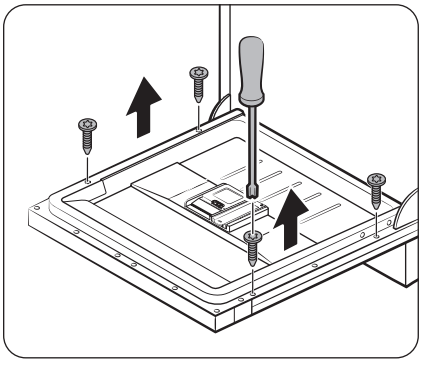

9. Bulaşık makinesinin kapağını açın ve 4 vidayı çıkarın.

⚠ DİKKAT

Kapağı açarken dikkatli olun. Yay seviyesi uygun şekilde ayarlanmazsa kapak beklenmedik şekilde açılabilir veya kapanabilir ve bu da fiziksel yaralanmalara neden olabilir.

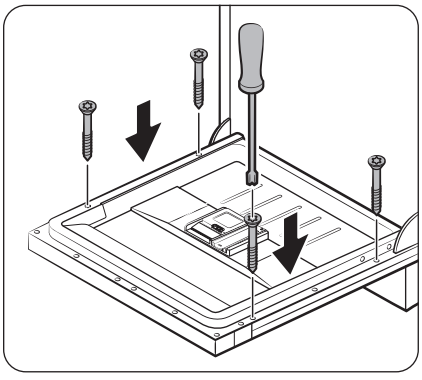

10. 4 vidayı (Ø3,5 X 45) sıkarak özel paneli kapağa sabitleyin.

Untitled-18 25 2026-02-10 4:15:11

Kurulum

Yarı ankastre modeller için (DW70H7*S* modelleri)**

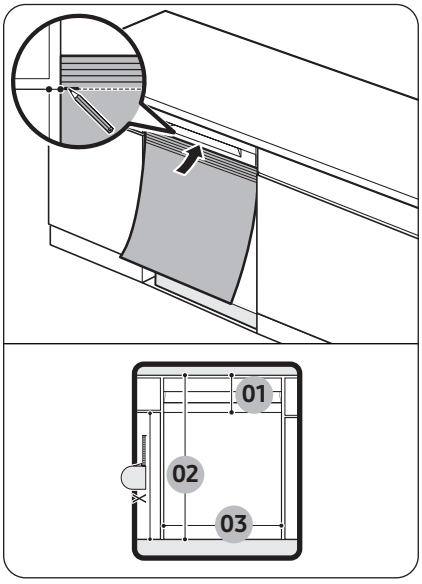

01 minimum 116 mm, maksimum 146 mm
02 maksimum 710 mm
03 589 mm

1. Bulaşık makinesini tezgahın altına iyice yerleştirin.
2. Kurulum şablonunun en üstünü bulaşık makinesinin kapak kolunun en altıyla hizalayın.
3. Kurulum şablonunun en üst tarafında, dolabın üst kenarındaki noktayı işaretleyin.

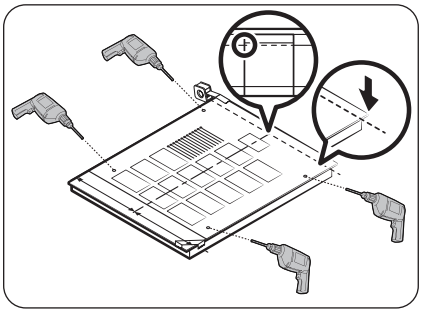

4. Kurulum şablonunu özel panelin arkasına yerleştirin. Ve kurulum şablonundaki işaretleri özel panelin üst kenarına hizalayın.
5. Kurulum şablonunu geçici olarak özel panele sabitlemek için saydam bant kullanın.
6. Özel panelde, kurulum şablonuna göre 4 vida deliğinin yerini işaretleyin.
7. Kurulum şablonunu çıkarın.

NOT

Özel panelin arkası bulaşık makinesi kapağına takılacaktır. Lütfen özel panelin yüksekliğinin maksimum 595 mm olduğundan emin olun.

⚠ DİKKAT

3 kg ve 6 kg arası özel bir panel kullanın.

Untitled-18 26 2026-02-10 4:15:12

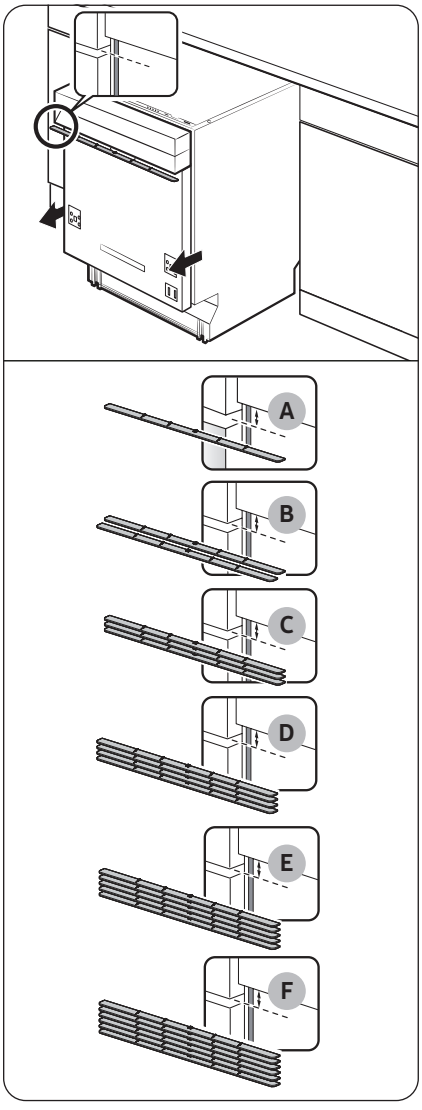

8. Bulaşık makinesini yarıya kadar tezgah altından dışarı çekin.
9. Lavabo dolabı ile kontrol paneli arasındaki boşluğu dolduracak toplam yüksekliğe sahip tekli veya çoklu ara parçalar takın.
   - Buradaki boşluk yukarıdaki adım 5'teki ölçümle aynıdır.
   - Konumlandırma ve ara parça sayısı için şekillere ve tabloya bakın.

A	5-9 mm	1 ara parça
B	10-14 mm	2 ara parça
C	15-19 mm	3 ara parça
D	20-24 mm	4 ara parça
E	25-29 mm	5 ara parça
F	30-34 mm	6 ara parça

⚠ DİKKAT

Ara parçaların toplam yüksekliğinin ölçülen yükseklik farkını aşmamasını sağlayın. Aksi halde, özel panel sığmayabilir.

Untitled-18 27 2026-02-10 4:15:12

Kurulum

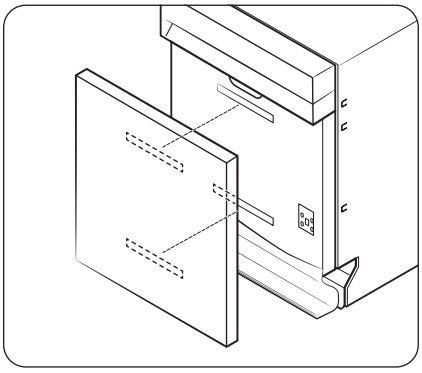

10. 2 parça cırt cırtlı bağlantı elemanını şekilde gösterildiği gibi kapağın dışına ve özel panelin arkasına takın.

11. Özel paneli sabitlemek için cırt cırtlı bağlantı elemanlarını kullanın.

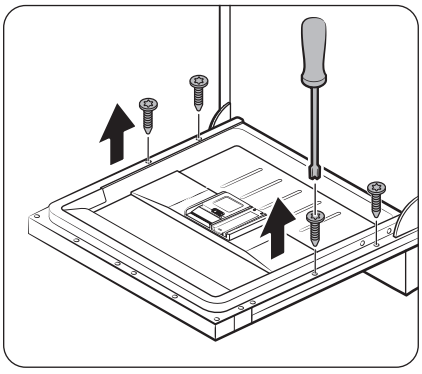

12. Bulaşık makinesinin kapağını açın ve 4 vidayı çıkarın.

⚠ DİKKAT

Kapağı açarken dikkatli olun. Yay seviyesi uygun şekilde ayarlanmazsa kapak beklenmedik şekilde açılabilir veya kapanabilir ve bu da fiziksel yaralanmalara neden olabilir.

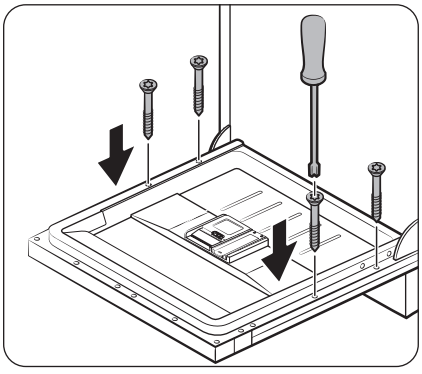

13. 4 vidayı (Ø4 X 43) sıkarak özel paneli kapağa sabitleyin.

Untitled-18 28 2026-02-10 4:15:13

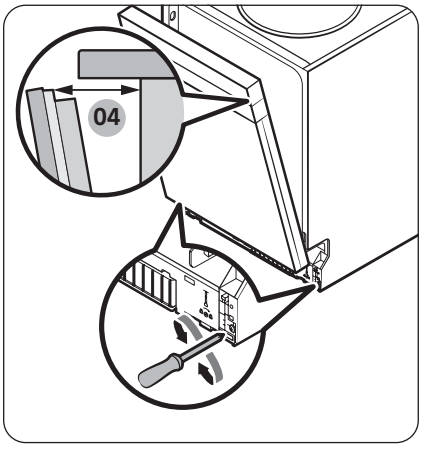

04 70-150 mm

14. Kapak, pozisyonunu korumalı ve tamamen açılmamalıdır.

⚠ DİKKAT

- Kapak tamamen açıkken yay seviyesini ayarlamayın.
- Özel panelin ağırlığı 6 kg'dan fazlaysa kapak düşerek açılabilir.
- 6 kg'dan daha ağır olan özel paneller tavsiye edilmez.

Untitled-18 29 2026-02-10 4:15:13

Kurulum

Kayan panelli tam ankastre modeller için (DW70H7*I* modelleri)**

Bu bulaşık makinesi modeli, kapakta otomatik dengeleme sistemi ile donatılmıştır. Kaidesiz mutfaklar veya küçük bir dolabın üzerine kurulum için mükemmel olan sürgülü bir menteşeye sahiptir. Özel panelin yüksekliği **(A)** kurulum ortamına bağlı olarak minimum 670 mm ile maksimum 800 mm arasında olabilir. Özel panelin ağırlığı 10 kg'ı geçmemelidir. Kabin yüksekliğine **(B)** göre yükseklik **(C)** için tabloya bakın ve sonra özel panelin yüksekliğini belirleyin.

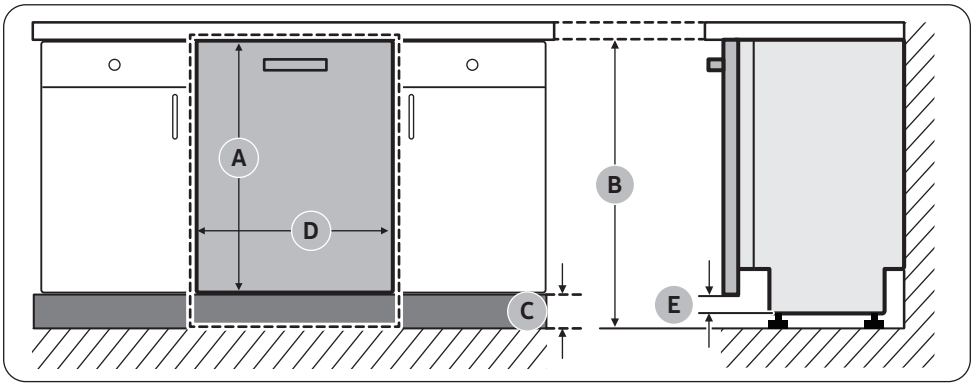

A	B	C	D	E
670-800 mm	820 mm	20-150 mm	589 mm	Minimum 20 mm
	850 mm	50-180 mm		
	880 mm	80-210 mm		

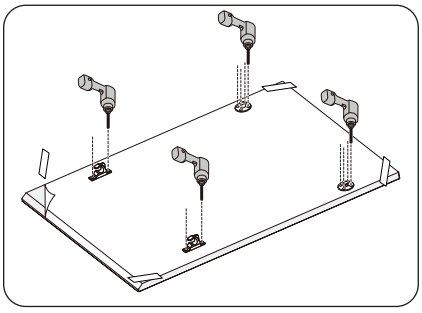

1. Kurulum şablonunu özel panelin arkasına yerleştirin ve şeffaf bant kullanarak geçici olarak sabitleyin. Özel panelin arkası bulaşık makinesi kapağına takılacaktır.
2. Kurulum şablonunda yönlendirilen 4 noktayı işaretleyin.

NOT

Özel panelin yüksekliği kurulum ortamına bağlı olarak minimum 670 mm ile 800 mm arasında olabilir.

⚠ DİKKAT

Özel panelin ağırlığı 10 kg'ı geçmemelidir.

Untitled-18 30 2026-02-10 4:15:13

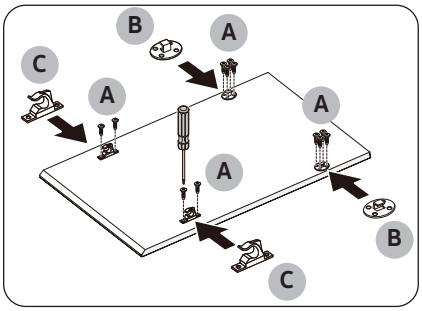

3. Kurulum şablonunu çıkarın ve ardından **Özel panel sabitleyicileri (B)**, **(C)** şekilde gösterildiği gibi **12 vidayla (A)** sıkın.

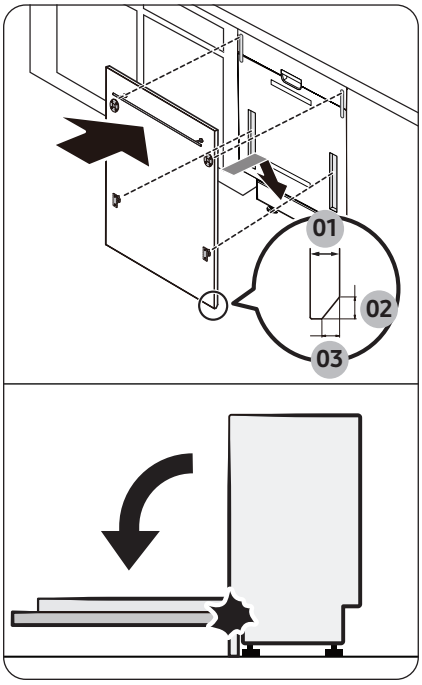

4. Özel paneli tutarken, kapağa takın ve Özel panel sabitleyicilerini kapaktaki karşılık gelen deliklere yerleştirin.

⚠ DİKKAT

4-10 kg arası özel bir panel kullanın. Süpürgeliğin bulaşık makinesinin kapağının açılıp kapanmasına engel olmadığından emin olun.

01 Maksimum 20 mm
02 15 mm
03 12 mm

Untitled-18 31 2026-02-10 4:15:14

Kurulum

ADIM 6 Bulaşık makinesi seviyesini ayarlayın

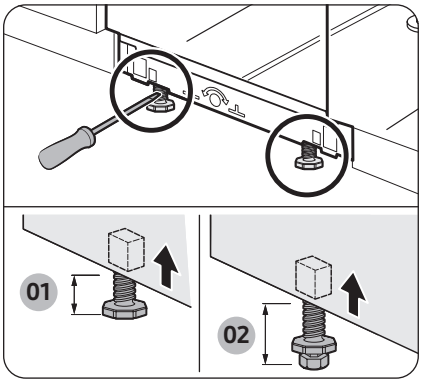

01 0-30 mm (alt ayak olmadan)
02 0-60 mm (alt ayak ile)

Düzleştirmek için bulaşık makinesinin yüksekliğini ayarlayabilirsiniz. Bu adımlarda, bulaşık makinesinin şu anda yarıya kadar yerleştirildiğini unutmayın.

1. Bulaşık makinesinin düz olup olmadığını kontrol etmek için su terazisini kullanın.
2. Ön yüksekliği ayarlamak için bir düz (-) tornavida kullanın.
   - Yüksekliği azaltmak için ayağı saat yönünün tersine çevirin.
   - Yüksekliği artırmak için ayağı saat yönünde çevirin.

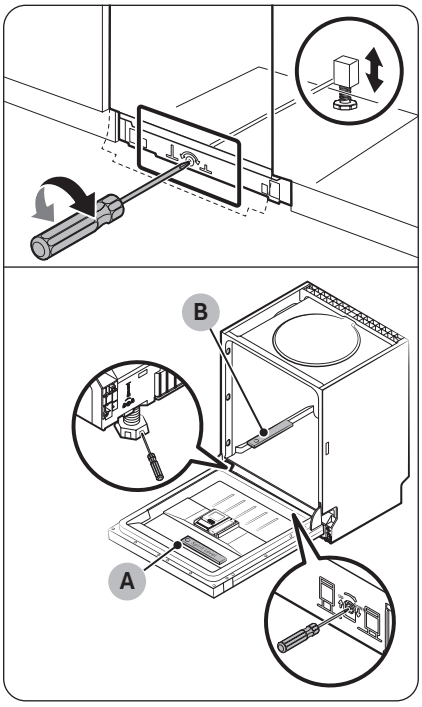

3. Arka yüksekliği ayarlamak için bulaşık makinesinin alt orta kısmına bir yıldız (+) tornavida sokun.
   - Yüksekliği azaltmak için tornavidayı saat yönünde çevirin.
   - Yüksekliği artırmak için tornavidayı saat yönünün tersine çevirin.
   - Bulaşık makinesinin dengeli olup olmadığını kontrol etmek için, su terazisini **kapağın üzerine (yan yana düzgünlüğü kontrol etmek için A)** ve kazan içindeki **sepet kızağı üzerine (ön-arka düzgünlüğü kontrol etmek için B)** gösterildiği gibi yerleştirin.

Untitled-18 32 2026-02-10 4:15:14

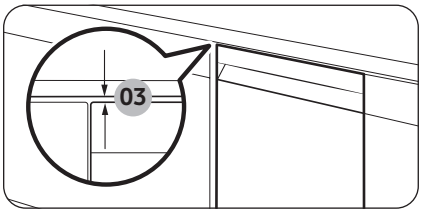

03 Minimum 5 mm

4. Bulaşık makinesinin üstü ile tezgahın altı arasında en az 5 mm boşluk bırakın.

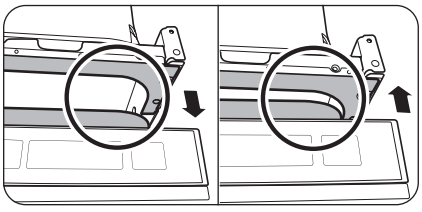

5. Dengeleme işlemi tamamlandığında kapağın düzgün açılıp kapandığını kontrol edin.

ADIM 7 Bulaşık makinesini sabitleyin

Braketleri bulaşık makinesini tezgaha sabitlemek için kullanabilirsiniz. Alternatif olarak, bulaşık makinesini kabin kenarlarına sabitlemek için yan delikler açabilirsiniz.

Braketler kullanarak tezgah üzerine

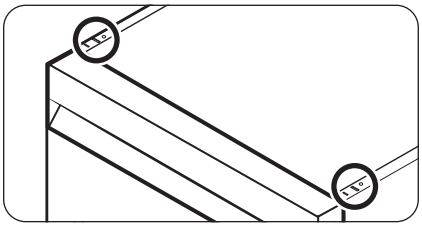

1. Sağlanan braketleri gösterildiği gibi bulaşık makinesinin üst ön deliklerine yerleştirin.

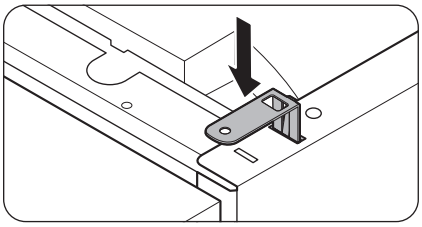

2. Bulaşık makinesini tezgahın altına iyice yerleştirin.

Untitled-18 33 2026-02-10 4:15:15

Kurulum

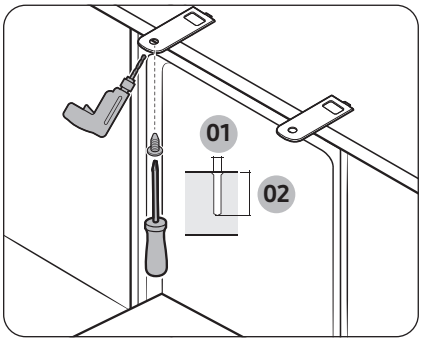

01 Ø2 mm
02 Maksimum 8 mm

3. Braketleri sabitlemek için 2 vidayı (Ø4 X 14) sıkın.

NOT

Bulaşık makinesini tezgah üzerine sabitledikten sonra bazı vidalar artar. Bu vidaları atabilir veya isterseniz bulaşık makinesinin kenarlarını kabine sabitlemek için kullanabilirsiniz.

4. Su hortumunu bağlayın, ancak kurulum tamamlanana kadar su musluğunu açmayın.

Yanlara

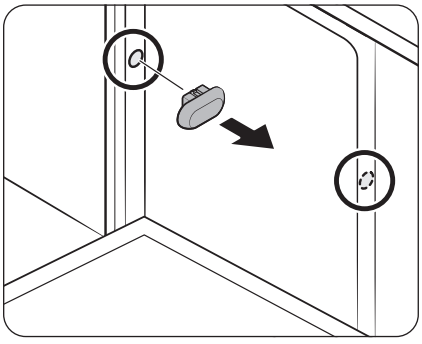

1. Plastik kapakları çıkarın.

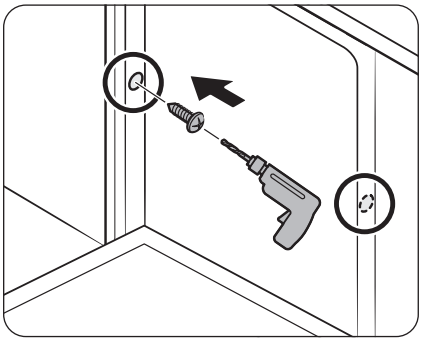

2. 2 vidayı (Ø3,5 X 16) 2 yere (şekilde işaretlenmiştir) sıkın.

Untitled-18 34 2026-02-10 4:15:16

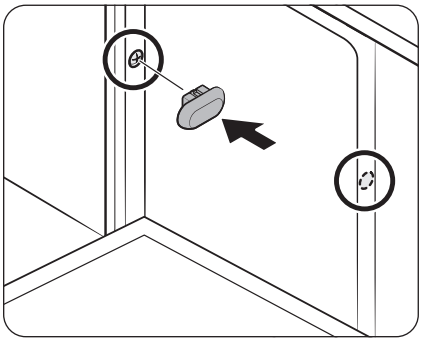

3. Sağlanan plastik kapakları vidaların tutturulduğu 2 yere takın.

⚠ DİKKAT

Plastik kapaklar takılmazsa su sızabilir ve yangına veya elektrik çarpmasına neden olabilir.

4. Su hortumunu bağlayın, ancak kurulum tamamlanana kadar su musluğunu açmayın.

ADIM 8 Boşaltma hortumunu bağlayın

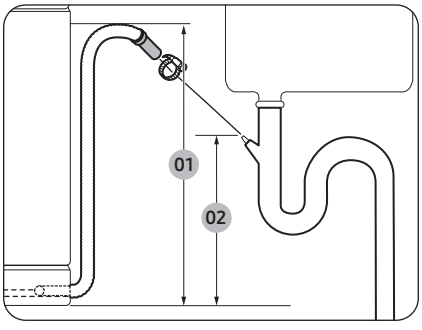

01 Maks. 700 mm
02 Min. 300 mm

1. Boşaltma hortumunu boşaltma çıkışına bağlayın.

⚠ DİKKAT

- Boşaltma sistemini boşaltma hortumu boşaltma işlemi sırasında boşaltma çıkışından çıkmayacak şekilde düzgün bir şekilde takın.
- Boşaltma hortumu, besleme hortumu ve elektrik kablosunun bükülmediğinden veya katlanmadığından emin olun.

ADIM 9 Son kontrol

1. Tüm köpük, kağıt ambalaj ve gereksiz parçaları bulaşık makinesinin içinden çıkarın.
2. Güç devre kesicisini açın.
3. Bulaşık makinesine su sağlamak için besleme suyu vanasını açın.
4. Bulaşık makinesinin fişini takın ve açın. Sonra, Ekspres ▷▷ programını seçin ve çalıştırın.
5. Bulaşık makinesinin normal açıldığını ve bulaşık makinesi çalışırken su sızıntısı olup olmadığını kontrol edin. Su hattının ve boşaltma hortumu konektörünün her iki ucunda su kaçağı olup olmadığını kontrol ettiğinizden emin olun.

Untitled-18 35 2026-02-10 4:15:16

Kurulum

Kurulumu tamamlama

Süpürgeliği takma

Süpürgeliği modele veya kurulum koşullarına göre takabilirsiniz.

NOT

Özel panelinizin yüksekliğine (a) göre, özel panel ve süpürgelik arasına bir **boşluk (b)** bırakmanız gerekir.

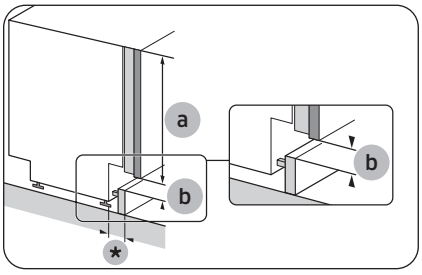

*: maksimum 60 mm

Tam ankastre modeller	
a	b
670	≥ 35
690	≥ 28
710	≥ 23

(birim: mm)

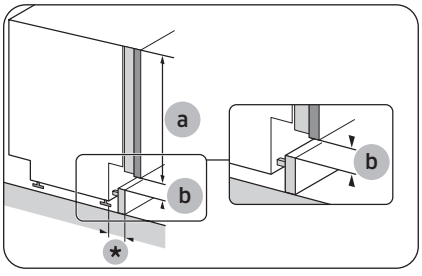

*: maksimum 60 mm

Kayan panelli tam ankastre modeller	
a	b
670-800	≥ 5

(birim: mm)

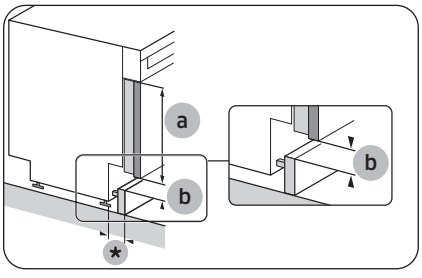

*: maksimum 60 mm

Yarı ankastre modeller	
a	b
554	≥ 35
574	≥ 28
594	≥ 23

(birim: mm)

Untitled-18 36 2026-02-10 4:15:17

Özel süpürgelik

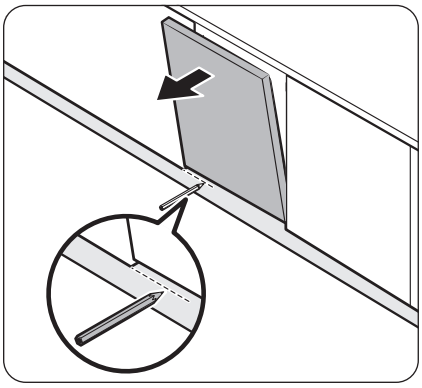

1. Süpürgeliği bulaşık makinesinin altına koyun.
2. Bulaşık makinesinin kapağını açın ve süpürgeliğin kapağı engellediği yere bir çizgi çizin.

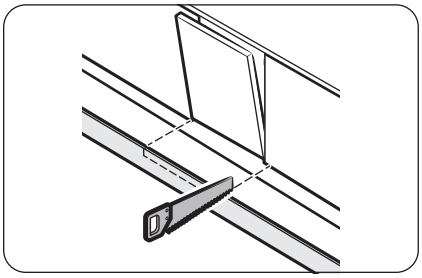

3. Çizgiyi takip edin ve süpürgeliği bir testere kullanarak kesin.

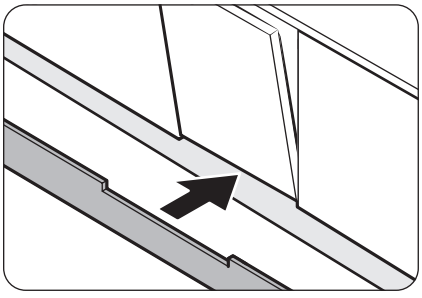

4. Kesilen süpürgeliği bulaşık makinesinin altına takın. Süpürgeliğin bulaşık makinesinin kapağının açılıp kapanmasına engel olmadığından emin olun.

Untitled-18 37 2026-02-10 4:15:17

Kurulum

Önceden kesilmiş süpürgelik (Yalnızca DW70H7*U* modelleri için geçerlidir)**

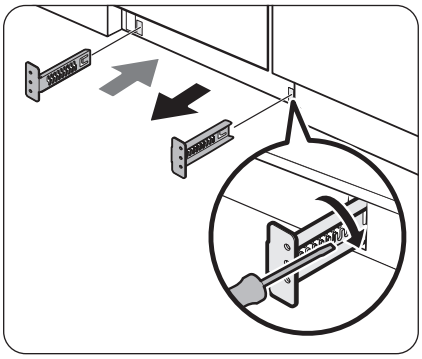

1. Verilen braketleri bulaşık makinesinin altına yerleştirin. Onları konuma çevirin.
   - Braketlerin doğru takma sırası ve yeri için soldaki şekle bakın.

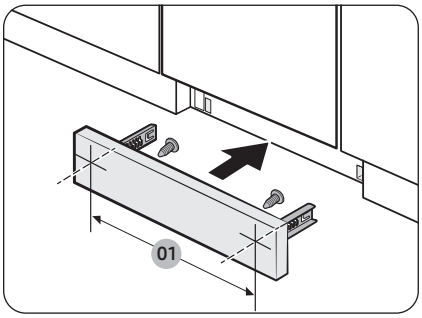

01 545,4 mm

2. Öncelikle önceden kesilmiş süpürgelik panelini braketlere yerleştirin ve ardından paneli sabitlemek için vidaları sıkın. Soldaki şekle bakın ve braketlerin doğru yere yerleştirildiğinden emin olun.

⚠ DİKKAT

Süpürgeliğin bulaşık makinesinin kapağının açılıp kapanmasına engel olmadığından emin olun.

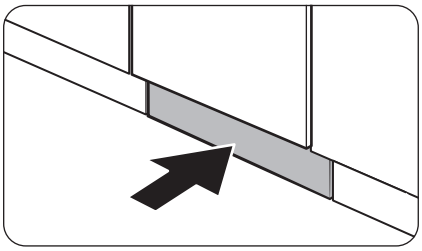

3. Braketlerle süpürgeliği gösterildiği gibi bulaşık makinesinin altına itin.

Untitled-18 38 2026-02-10 4:15:18

Süpürgeliği takma (Yalnızca DW70H7***U* modelleri için geçerlidir)

Süpürgeliği takmak istiyorsanız, aşağıdaki talimatları izleyin.

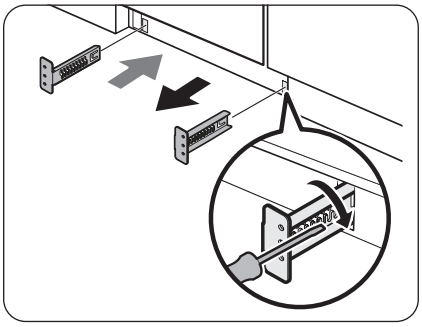

1. Verilen braketleri bulaşık makinesinin altına yerleştirin. Onları konuma çevirin.
   - Braketlerin doğru takma sırası ve yeri için soldaki şekle bakın.

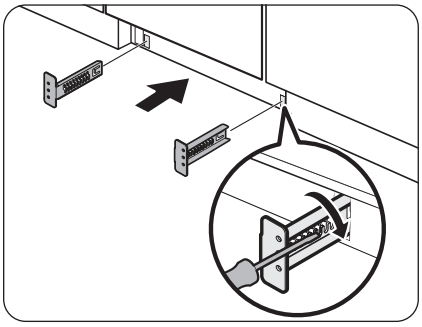

2. Önce koruyucu levhayı braketlere yerleştirin ve ardından koruyucu levhayı sabitlemek için 4 koruyucu levha cıvatasını ve somununu sıkın.

NOT

Bulaşık makinesi ayak dengelenerek kaldırılırsa koruyucu levha tabana oturacak şekilde koruyucu levhayı aşağı doğru hareket ettirin.

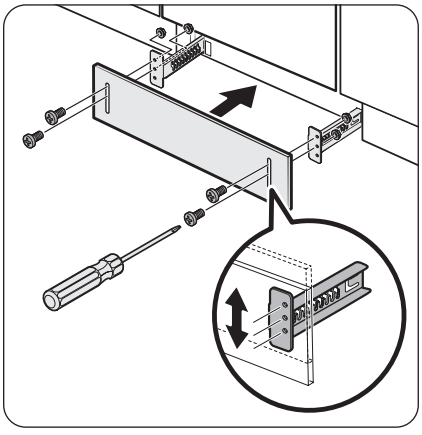

3. Braketlerle koruyucu levhayı gösterildiği gibi bulaşık makinesinin altına itin.

⚠ DİKKAT

Koruyucu levhanın bulaşık makinesinin kapağının açılıp kapanmasına engel olmadığından emin olun.

Untitled-18 39 2026-02-10 4:15:18

SmartThings

Wi-Fi bağlantısı

Telefonunuzda Ayarlar'a gidin ve evinizin Wi-Fi ağına bağlanın.

İndirin

Bir uygulama marketinde (Google Play Store, Apple App Store, Samsung Galaxy Apps), "SmartThings" arama terimiyle SmartThings uygulamasını bulun. Uygulamayı cihazınıza indirin ve yükleyin.

Oturum açın

Önce Samsung hesabınızla SmartThings oturumu açmanız gerekir. Yeni bir Samsung hesabı oluşturmak için uygulamadaki talimatları izleyin. Hesabınızı oluşturmak için ayrı bir uygulamaya ihtiyacınız yoktur.

NOT

Bir Samsung hesabınız varsa oturum açmak için hesabı kullanın. Kayıtlı bir Samsung telefon kullanıcısı otomatik olarak oturum açar.

Wi-Fi'ı Kapatın

Wi-Fi'ı el ile kapatmak için, **Sterilizasyon** ve **Smart Control** öğelerine dokunun ve aynı anda 3 saniye kadar basılı tutun.

Cihazınızı SmartThings'e kaydetmek için

1. Telefonunuzun kablosuz bir ağa bağlı olduğundan emin olun.
2. **SmartThings**'i telefonunuzda çalıştırmayı seçin.
3. "**A new device is found. (Yeni bir cihaz bulundu.)**" mesajı göründüğünde, **Add (Ekle)** öğesini seçin.
4. Hiç mesaj görünmezse **+** öğesini seçin ve mevcut cihazlar listesinden bulaşık makinenizi seçin. Bulaşık makineniz listelenmemişse, **Device Type (Cihaz Türü)** › **Specific Device Model (Belirli Cihaz Modeli)** öğesini seçin ve sonra bulaşık makinenizi manuel olarak ekleyin.
5. Bulaşık makinenizin bağlantı işlemini tamamlamak için ekrandaki talimatları izleyin.
6. İşlem tamamlandığında, bulaşık makineniz SmartThings uygulamanızdaki cihaz listesinde görünecektir.
7. iPhone kullanıcılarının SmartThings uygulamasına erişmeleri için QR kodunu taratmaları veya QR kodunun altında verilen seri numarasını girmeleri gerekir.

Untitled-18 40 2026-02-10 4:15:18

Bulaşık makinesi uygulaması

Entegre kumanda: Bulaşık makinenizi hem evde hem de hareket halindeyken izleyebilir ve kumanda edebilirsiniz.

- SmartThings'de bulaşık makinesi simgesini seçin. Bulaşık makinesi sayfası görünür.
- Bulaşık makinenizle ilgili çalışma durumunu veya bildirimleri kontrol edin ve gerekirse seçenekleri veya ayarları değiştirin.

NOT

- Bu cihaz yalnızca evde kullanım için tasarlanmıştır (Sınıf B) ve tüm yerleşim alanlarında kullanılabilir.
- Bu cihaz kablosuz girişime neden olabilir ve bu cihazın üreticisi veya montörü herhangi bir tür güvenlik önlemi sağlayamaz.
- Önerilen şifreleme yöntemleri WPA/TKIP ve WPA2/AES'dir. Yeni geliştirilen Wi-Fi protokolleri veya onaylanmamış Wi-Fi protokolleri desteklenmemektedir.
- Bir kablosuz ağın alım hassasiyeti, çevredeki kablosuz ortamlardan etkilenebilir.
- Internet sağlayıcınız PC'nizin MAC adresini veya modem modülünü kalıcı kullanım için kaydetmişse Samsung bulaşık makineniz Internet'e bağlanamaz. Bu olursa, Internet sağlayıcınızla iletişime geçin.
- Internet güvenlik duvarı Internet bağlantınızı kesintiye uğratabilir. Bu olursa, Internet sağlayıcınızla iletişime geçin.
- Internet sağlayıcınızın önlemlerine uyduktan sonra Internet arızası devam ederse yerel bir Samsung bayisine veya servis merkezine başvurun.
- Kablolu ve kablosuz yönlendiriciler kurmak için kullandığınız yönlendiricinin kullanım kılavuzuna bakın.
- Samsung bulaşık makinesi, Wi-Fi 2,4 GHz protokollerini destekler.
- Samsung bulaşık makinesi, IEEE802.11 b/g/n (2,4 GHz), Soft-AP protokollerini destekler. (IEEE802.11n önerilir)
- Onaylanmamış bir kablolu/kablosuz yönlendirici, Samsung bulaşık makinesine bağlanamayabilir.
- SmartThings uygulaması Android ve iOS cihazlarında kullanılabilir. Uygulama Samsung telefonlar için optimize edilmiştir.
- Uygulamanın bazı işlevleri üçüncü taraf cihazlarda farklı şekilde çalışabilir.
- Performans iyileştirmesi için uygulama önceden haber verilmeksizin değiştirilebilir.
- Ayrıca, işletim sisteminizde güncellemeler destekleniyor olsa bile, uygulama veya uygulamadaki işlevle ilgili daha fazla güncelleme, kullanılabilirlik ve güvenlik nedenleriyle durabilir.
- Cihazınız uyumlaştırılmamış frekans kullanır ve tüm Avrupa ülkelerinde kullanılmak üzere tasarlanmıştır. WLAN, AB'de iç mekanlarda kısıtlama olmaksızın çalıştırılabilir, ancak Fransa'da dış mekanlarda çalıştırılamaz.
- Ekli etiketteki QR kodunu tarayarak telefonunuzla SmartThings uygulamasını kolayca yükleyebilir veya ürünü kullanabilirsiniz.
- Samsung Electronics, işbu belge ile radyo ekipmanı tipi cihazın 2014/53/EU Direktifi ile uyumlu olduğunu beyan eder. AB uygunluk beyanının tam metni aşağıdaki Internet adresinde mevcuttur: Resmi Uygunluk Beyanı http://www.samsung.com adresinde **Destek** > **Ürün Desteği Ara** öğesine gidilerek ve model adı girilerek bulunabilir.
- Toplam bekleme güç tüketimi, tüm ağ bağlantı noktalarının "açık" durumda kaldığı 2,0 W'tır.
  - Veriler EN 50564 standardına ve 1275/2008 Sayılı Yönetmeliğe (EC) göre belirlenir

Wi-Fi	
Frekans aralığı	**Verici gücü (Maks)**
2412 MHz - 2472 MHz	20 dBm

Untitled-18 41 2026-02-10 4:15:19

SmartThings işlevleri

Kategori	İşlev	Açıklama
İzleme	Yıkama durumu	Geçerli programı ve seçeneklerini ve kalan program süresini kontrol edebilirsiniz.
	Smart Control	Smart Control durumu bulaşık makinesi için gösterilir.
	Enerji izleme	Enerji tüketimi durumunu izlemek için bunu kullanın.
Kontrol	Başlat/Duraklat/İptal	Bir program ve gerekli seçenekleri seçin ve ardından bir işlemi başlatmak, geçici olarak durdurmak veya geçerli işlemi iptal etmek için Başlat/Duraklat/İptal öğesini seçin.
	Sık Kullandığım	Sık kullanılan programları ve seçenekleri daha sonra kullanmak için Sık Kullandığım öğesine ekleyin.
	Gecikmeli Başlatma	Programı planlanan bir zamanda (24 saate kadar) başlatmak için Gecikmeli Başlatma öğesini ayarlayın.
Bildirim	Program tamamlandı	Geçerli program tamamlandığında size bildirir.
	Deterjan	Bulaşık makinesinde parlatıcı kalmadığını size bildirir.

Untitled-18 42 2026-02-10 4:15:19

WSN

1. Nasıl erişilir: AP modunda **Başlat** ▷ öğesine dokunun ve basılı tutun. (AP moduna girmek için **Smart Control** öğesine dokunun ve 3 saniye basılı tutun.)
2. Görüntüleme biçimi
   - WiFi modülünden WSN verisi aldıktan sonra "-" + ilk 2 hane görüntülenir ve sonraki 3 hane **Başlat** ▷ düğmesine her dokunulduğunda görüntülenir.
   - Haneleri görüntülemek için **Başlat** ▷ düğmesine dokunulduğunda bip sesi üretilir.
   - Görüntüleme örneği: "-" başlangıç ekranı için
     örn) WSN: "01234567897835"



Untitled-18 43 2026-02-10 4:15:20

Başlamadan önce

Bulaşık makinesi için uygun olmayan öğeler

⚠ UYARI

Yalnızca üreticinin bulaşık makinesinde yıkanabileceğini bildirdiği cam, porselen ve çatal bıçak gibi öğeleri yıkayın. Alüminyum öğeleri yıkamayın (örneğin yağ filtreleri). Bulaşık makinesi alüminyuma hasar verebilir veya aşırı durumlarda ciddi kimyasal reaksiyona neden olabilir.

Aşağıdaki öğeleri bulaşık makinesinde yıkamayın.

- Bakır, pirinç, kalay, fildişi ve alüminyum öğeler veya yapışkanlı öğeler
- Sıcaklığa karşı dayanıksız plastikler
- Zanaat ürünleri, antikalar, değerli vazolar ve dekoratif cam malzemeler
- Çömlek veya sırlı seramik öğeler
- Ahşap veya gümüş sofra takımları veya ahşap veya gümüş parçalar içeren öğeler
- Hassas cam malzemeler veya kurşun kristal içeren cam malzemeler. Sık sık yıkandıktan sonra, camlarda buğulanma meydana gelebilir.

⚠ DİKKAT

- Külle, kumla, mumla, yağlama yağıyla veya boyayla kaplı öğeleri yıkamayın. Bu malzemeler bulaşık makinesine zarar verebilir. Kül çözülmez ve bulaşık makinesinin içine yayılır.
- Kemik, meyve çekirdekleri vb. gibi yiyecek artıklarını ve kürdan, peçete vb. gibi artıkları bulaşıklarınızdan temizleyin. Kalan yiyecek ve çöp gürültü yapabilir, bulaşık makinesinin arızalanmasına neden olabilir ve kaplarınıza ve bulaşık makinenize zarar verebilir.

NOT

Sülfür içeren yiyeceklerle temas eden gümüş malzemelerin rengi bozulabilir. Sülfür içeriği olan yiyecekler arasında yumurta sarısı, soğan, mayonez, hardal, balık, balık salamurası ve deniz ürünleri bulunur.

Untitled-18 44 2026-02-10 4:15:20

Sepetlerin temel kullanımı

NOT

Modellere bağlı olarak, sepetlerin gerçek görünümü ve yükleme yöntemi şekillerden farklı olabilir.

Alt sepeti doldurma

Temizlemesi zor olan büyük parçaları (tencere, tava, kapaklar, servis tabakları ve kaseler gibi) alt sepete yerleştirmenizi tavsiye ederiz.

Üst püskürtücünün dönmesini engellememek için servis tabaklarını ve kapakları rafların yanına koymak tercih edilir. Tabaklar, servis kaseleri vb. her zaman ters duracak şekilde yerleştirilmelidir.

Suyun akmasını sağlamak için derin tencereler eğimli bir şekilde yerleştirilmelidir.

Alt sepet, daha büyük tencere ve tavaları kolayca yüklemek için katlanır dişlere sahiptir.

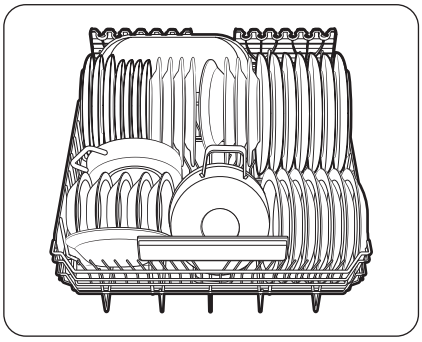

DW70H73**** modelleri

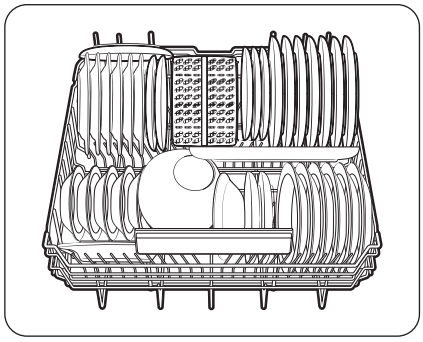

DW70H72**** modelleri

NOT

Uzun öğeler, servis çatal bıçakları, salata servis tabakları ve büyük bıçaklar, rafa, püskürtücülerin dönüşünü engellemeyecek şekilde yerleştirilmelidir.

Untitled-18 45 2026-02-10 4:15:20

Başlamadan önce

Dişleri kullanma

Yüklediğiniz öğelere göre dişleri katlayın veya açın.

Tencere ve tavaları daha iyi istiflemek için katlayın, tabak gibi öğeleri yerleştirmek için ise açın.

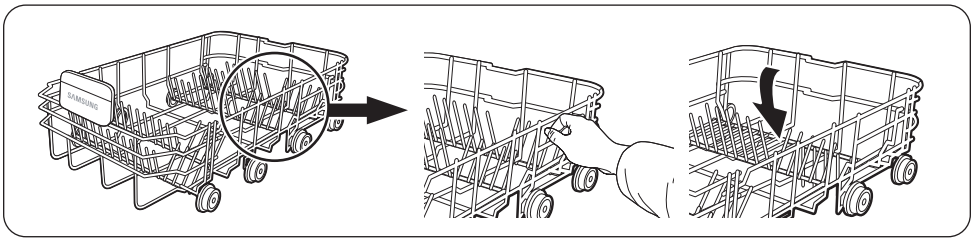

Cam desteğini kullanma

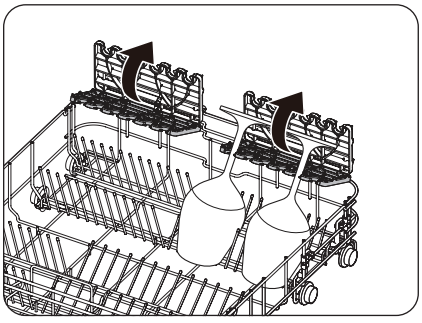

Cam desteği özellikle şarap bardakları içindir.
Şarap bardaklarını cam desteğinin çivilerine asın.
Kullanılmadığında cam desteğini geri katlayın.

Untitled-18 46 2026-02-10 4:15:21

Üst sepeti doldurma

Üst sepet; bardak, kahve ve çay fincanları ve altlıkları ve ayrıca tabaklar, küçük kaseler ve derin olmayan tavalar (çok kirli olmadıkları sürece) gibi daha hassas ve hafif bulaşıkları tutacak şekilde tasarlanmıştır. Bulaşıkları ve pişirme aletlerini su püskürtmesini engellemeyecek şekilde yerleştirin. Bardakları, fincanları ve kaseleri her zaman ters duracak şekilde yerleştirin.

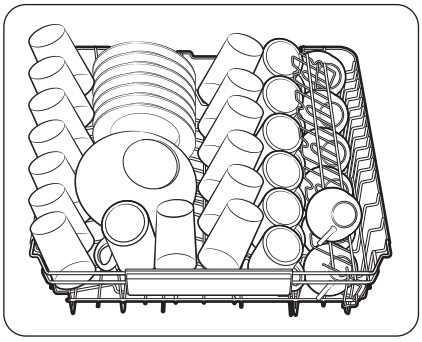

DW70H73**** modelleri

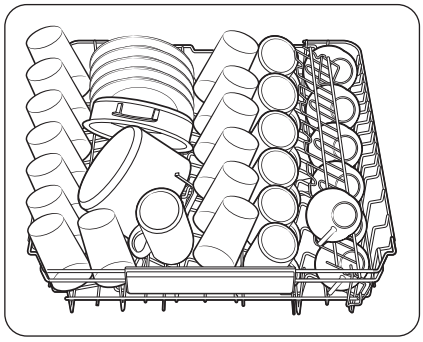

DW70H72**** modelleri

Untitled-18 47 2026-02-10 4:15:22

Başlamadan önce

Kılavuz dişleri kullanma

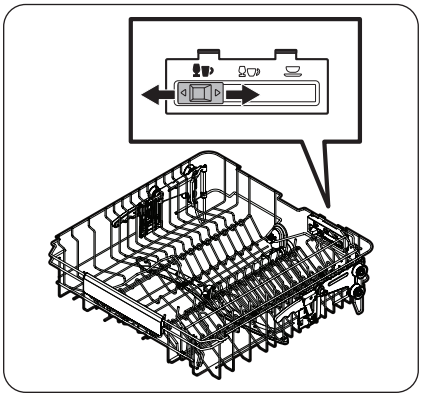

Üst sepet

Kılavuz dişleri değiştirerek bulaşıkları orta sepete çeşitli şekillerde yükleyebilirsiniz. Kılavuz düğmesi sola kaydırılırsa, standart şarap bardaklarını yerleştirebilirsiniz. Kılavuz düğmesi ortadaysa, daha kısa şarap veya brendi bardaklarını yükleyebilirsiniz. Kılavuz düğmesi sağdaysa, kaseleri ve tabakları yükleyebilirsiniz.

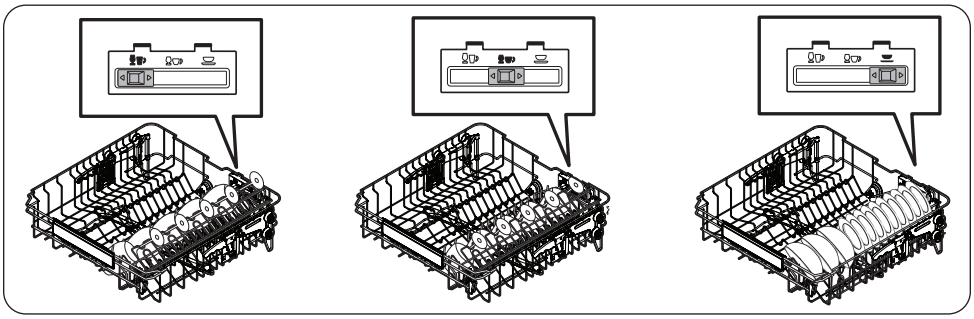

Untitled-18 48 2026-02-10 4:15:25

Üst sepetin konumunun ayarlanması

Üst sepetin yüksekliğini ayarlayarak, alt sepetin daha büyük bulaşıkları almasını sağlayabilirsiniz. Üst sepetin yüksekliğine bağlı olarak, alt sepet 30 cm çapına kadar olan tabakları alabilir ve üst sepet 18 cm (Çatal bıçak sepeti ile) veya 25 cm (Çatal bıçak sepeti olmadan) çapına kadar olan tabakları alabilir.

⚠ DİKKAT

- Üst sepeti tamamen çıkarın ve bulaşıkları yüklemeden önce yüksekliğini ayarlayın. Bulaşıkları doldurduktan sonra sepeti ayarlama bulaşıklara zarar verebilir.
- Ayarlarken her iki tutamacı da tuttuğunuzdan emin olun, aksi halde bulaşık makinesinin kapağı düzgün kapanmayabilir.

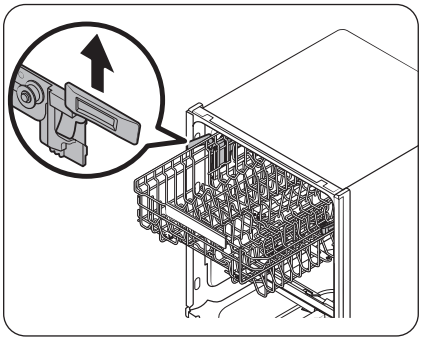

- Üst sepeti yükseltmek için üst sepeti yukarı çekin. Ayarlanabilir kol kilitlenecek ve üst sepet yükselecektir.
- Üst sepeti alçaltmak için üst sepetin sol ve sağ tarafındaki ayarlanabilir tutamaçların ikisini de tutun ve sonra eşit bir şekilde aşağı bastırın.

Üst sepetin çıkarılması

⚠ DİKKAT

- Bulaşık makinesini üst sepet olmadan çalıştırmayın. Aksi halde, gürültü olabilir ve bulaşık makinesi düzgün çalışmayabilir.
- Üst sepet çıkarılabilir olduğundan, bulaşık makinesinin normal çalışması için üst sepeti düzgün şekilde takın.

Tam olarak genişleyene kadar üst sepeti öne doğru çekin ve sonra çıkarmak için biraz kaldırın. Aşağıdaki şekillere bakın.

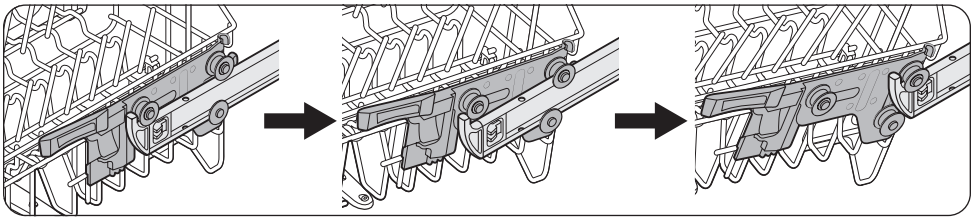

Untitled-18 49 2026-02-10 4:15:26

Başlamadan önce

Çatal bıçak sepetini doldurma (Yalnızca DW70H73**** modelleri için geçerlidir)

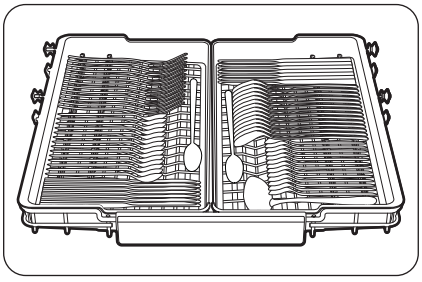

Çatal bıçak sepeti çatal bıçaklar ve pişirme veya servis araçları için uygundur. Çatal bıçak sepetini çatal bıçakları veya araçları düzenlemek için kullanın.

NOT

Daha büyük öğeleri temizlemek için üst sepette daha fazla alana ihtiyacınız varsa çatal bıçak sepeti çıkarılabilir.

Çatal bıçak sepeti tepsisini çıkarma

Çatal bıçak takımını üst sepetteki çıkarılabilir tepsiden kolayca boşaltabilirsiniz. Nispeten daha büyük mutfak eşyaları yüklemek için sol veya sağ tepsiyi de çıkarabilirsiniz. Her iki tepsi de çıkarılabilir.

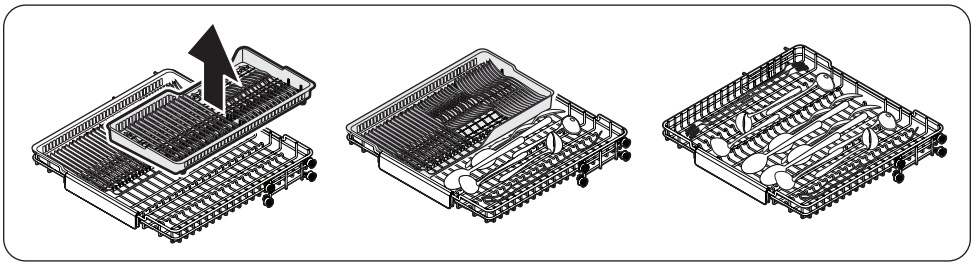

Untitled-18 50 2026-02-10 4:15:27

Deterjan bölmesi

Tüm bulaşık makinesi programları deterjan bölmesine deterjan konmasını gerektirir. En iyi performans için seçili program için önerilen deterjanı kullanın.

⚠ UYARI

- Bulaşık makinesi deterjanını ağzınıza koymayın. Deterjan buharlarını solumaktan kaçının. Bulaşık makinesi deterjanı, solunum sorunlarına yol açabilen tahriş edici maddeler ve aşındırıcı kimyasallar içerir. Bulaşık makinesi deterjanı buharı soluduysanız veya deterjanı yuttuysanız, derhal tıbbi yardım alın.
- Bulaşık makinesi deterjanını çocukların erişemeyeceği bir yerde saklayın.

⚠ DİKKAT

- Yalnızca bulaşık makinesi deterjanı kullanın. Diğer deterjan türleri aşırı köpük oluşturur, bu durum bulaşık makinesinin performansını düşürebilir veya arızalanmasına neden olabilir.
- Yeterince deterjan olmadığında bulaşık makinesi iyi yıkamayabilir. Normal kirli parçalar için 20-25 gram öneriyoruz; ancak bu, deterjan üreticisine göre değişebilir, bu yüzden lütfen üreticinin önerilerine uyun.

Deterjanı doldurma

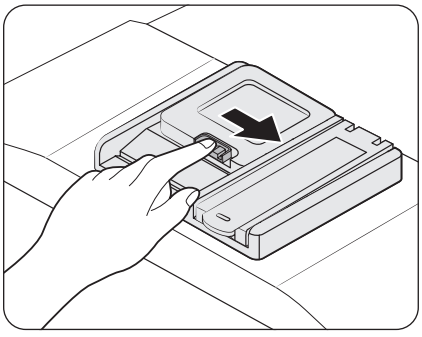

1. Deterjan dağıtıcısının kapağını deterjan dağıtıcısı mandalını sağa iterek açın.

NOT

Programın sonunda kapak açık kalır.

Untitled-18 51 2026-02-10 4:15:27

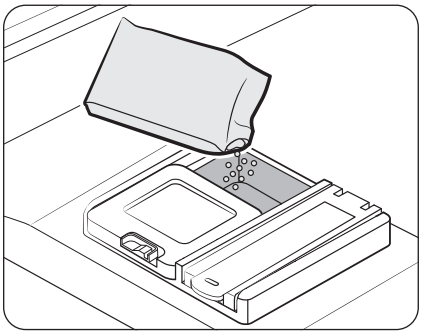

2. Ana yıkama deterjanı bölmesine önerilen miktarda deterjan ekleyin.

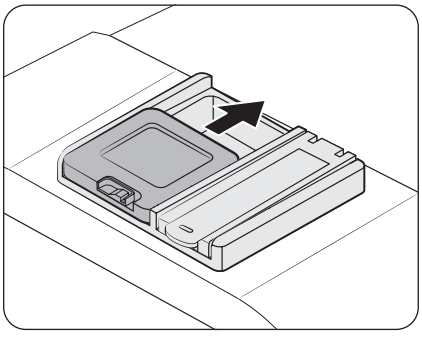

3. Kapağı yukarı kaydırarak kapatın.

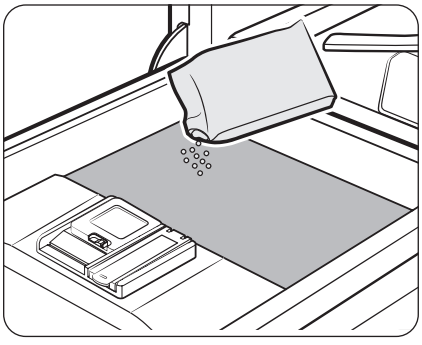

4. Parçalar çok kirliyse daha iyi temizleme sonuçları için kapağın üstüne az miktarda deterjan dökün.

NOT

Ek deterjan ön yıkama işlemi sırasında etkinleşecektir.

Yıkama sırasında deterjanı dağıtmak için kapak otomatik açılır.

Untitled-18 52 2026-02-10 4:15:28

Parlatıcı bölmesi

- Parlatıcı, bulaşık makinesinin kurutma performansını artırır.
- Kontrol panelinde parlatıcı doldur uyarı mesajı aldığınızda parlatıcı bölmesini doldurun.
- Yalnızca sıvı parlatıcı kullanın. Toz parlatıcı bölmenin ağzını tıkayarak bulaşık makinesinin arızalanmasına neden olur.

⚠ DİKKAT

- Parlatıcı bölmesinde herhangi bir tür deterjan kullanmayın.
- Program sırasında taşabileceğinden parlatıcı bölmesini aşırı doldurmayın.

Parlatıcı doldurma

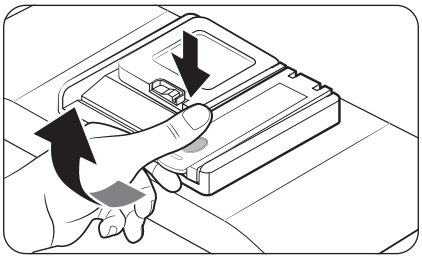

1. Parlatıcı bölmesi kapağını açın.
   - Kapağın üzerindeki yuvarlak bölüme bastırırken kapağı kaldırarak açın.

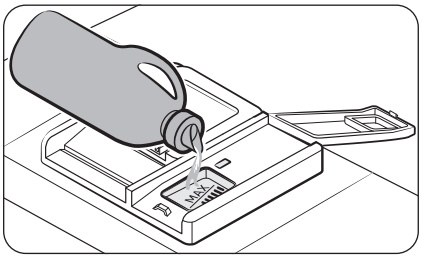

2. Parlatıcı bölmesini parlatıcı ile doldurun.

⚠ DİKKAT

Parlatıcıyı bölmedeki maksimum çizgisinden fazla doldurmayın. Fazla parlatıcı, yıkama programı esnasında taşabilir.

3. Parlatıcı bölmesi kapağını kapatın.

Tuz haznesi

⚠ DİKKAT

- Yalnızca bulaşık makinesine özel tuz kullanın. Tuz haznesine ve su yumuşatma sistemine hasar verebileceğinden başka herhangi bir türden tuz veya çözücü kullanmayın.
- Aşırı miktarda tuz veya tuzlu su nedeniyle aşınmayı önlemek için tuz haznesini her zaman bir yıkama programı başlamadan önce doldurun.

Untitled-18 53 2026-02-10 4:15:28

Başlamadan önce

Tuz haznesini doldurma

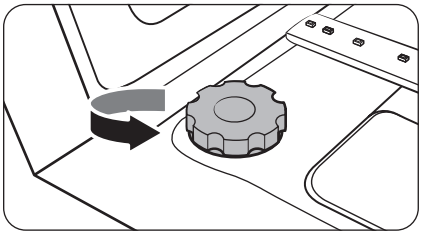

1. Kapağı açın.
2. Kapağı açmak için saat yönünün tersine çevirin.

NOT

Tuz haznesi kapağını açtığınızda, haznenin içindeki su dışarı akabilir.

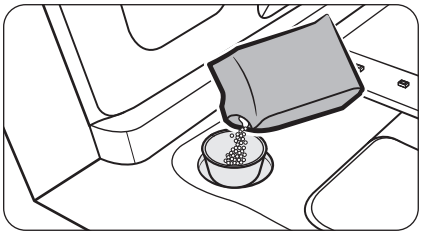

3. Sağlanan huniyi kullanarak tuz haznesini su ile doldurun (yalnızca bulaşık makinesini ilk kez kullanırken gerekir).
4. Bulaşık makinesi tuzunu tuz haznesinin içine doldurun.

⚠ DİKKAT

- Maksimum kapasite yaklaşık 1 kg'dir. Kapasiteyi aşmayın.
- Kapasiteyi aşma bulaşık makinesinin performansını etkileyebilir.

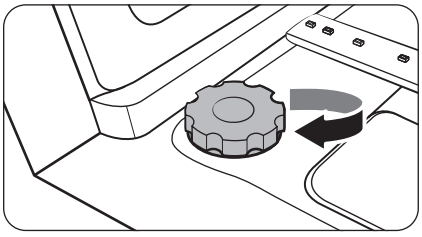

5. Kapağı kapatmak için saat yönünde çevirin.

NOT

- Tuz sızıntısını ve olası paslanmayı önlemek için kapağın iyice kapalı olduğundan emin olun.
- Tuz parçacıklarının boyutuna bağlı olarak, tuzun çözünmesi ve göstergesinin sönmesi biraz zaman alabilir.

⚠ DİKKAT

Tuzu ekledikten hemen sonra bir yıkama programı başlatın. (Ya da bulaşık makinesinden tuzu ve tuzlu suyu temizlemek için Ekspres programını çalıştırın.)

- Aksi halde örneğin kazanın paslanması gibi makine zarar görebilir ve garantiyi geçersiz kılabilir.
- Tuz ve tuzlu suyu temizlemek için Ön Yıkama kullanmayın.

Untitled-18 54 2026-02-10 4:15:29

Dokunmatik yüzeyin yanıtlama özelliği

Dokunmanın etkin olduğu kontrollerin yanıtlama özelliğini kaybetmesini önlemek için şu talimatları izleyin.

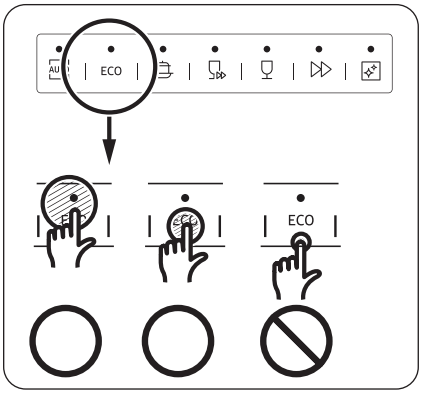

- Her düğmenin ortasına bir parmakla dokunun.
- Aksi söylenmedikçe aynı anda birden fazla düğmeye dokunmayın.
- Kontrol panelinin yüzeyini yumuşak, nemli bir bezle düzenli olarak temizleyin.

Çalışma durumu göstergeleri

Ön sağ üst köşedeki üç gösterge bulaşık makinesinin geçerli çalışma durumunu gösterir.

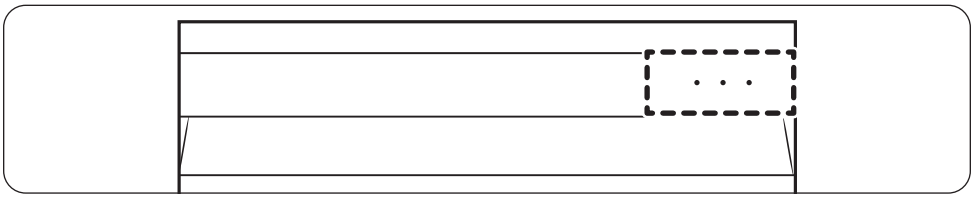

Durum	Gösterge (● : Yanık / ○ : Sönük)	Açıklama
Yıkanıyor	● ○ ○	Yıkama işlemi sürüyor.
Durulama	● ● ○	Durulama işlemi sürüyor.
Kurutma	● ● ●	Kurutma işlemi sürüyor.
Tamamlandı	○ ○ ○	Çalışma tamamlandı.

Untitled-18 55 2026-02-10 4:15:30

İşlemler

Kontrol paneli

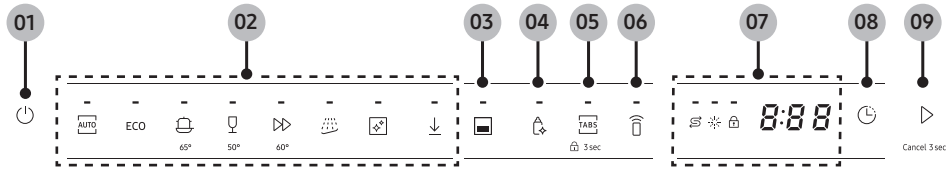

01 Güç ⏻	• Bulaşık makinesini açmak veya kapatmak için bu düğmeye basın.
02 Programlar	• İstenen yıkama programını seçebilirsiniz. - Yıkama programları hakkında daha fazla bilgi için bkz. "**Programa genel bakış**" bölümü, sayfa **58**.
03 Alt Sepet	• Alt Sepet seçeneğini açabilir veya kapatabilirsiniz. - Bu seçeneği az öğeyle, yalnızca alt sepeti kullanarak bir yıkama programı çalıştırmak için kullanın. - Bu seçenek Ön Yıkama, Makine Bakımı, Plastik*, Tencere ve Tavalar* ve Bebek Bakımı* programlarıyla kullanılamaz. *: İndirilen program
04 Sterilizasyon	• Sterilizasyon seçeneğini açabilir veya kapatabilirsiniz. - Yüksek sıcaklıkta sterilizasyon için son durulama işleminde su sıcaklığını 70 °C'ye kadar çıkarmak için bu seçeneği kullanın. - Bu seçenek Ön Yıkama, Makine Bakımı, Plastik* , Tencere ve Tavalar* ve Bebek Bakımı* programlarıyla kullanılamaz. *: İndirilen program
05 Çoklu Tablet	• Çoklu Tablet seçeneğini açabilir veya kapatabilirsiniz. - Bu seçeneği tuz ve parlatıcı gerektirmeyen 3'ü 1 arada tablet kullanmak için kullanın. - Bu seçenek OTO, Ön Yıkama, Makine Bakımı, Plastik* , Tencere ve Tavalar* ve Bebek Bakımı* programlarıyla kullanılamaz. *: İndirilen program
	Kontrol Kilidi Kontrol Kilidi işlevini etkinleştirmek için bu düğmeye dokunun ve 3 saniye kadar basılı tutun. Daha fazla bilgi için bkz. "**Kontrol Kilidi**" bölümü, sayfa **64**.
06 Smart Control	• Smart Control seçeneğini açabilir veya kapatabilirsiniz. - Smart Control seçeneğini açma bulaşık makinesine uzaktan erişim sağlar.

Untitled-18 56 2026-02-10 4:15:32

07 Ekran	• Ekrandaki çeşitli bilgileri kontrol edebilirsiniz. - Her programın çalışma süresini, kalan çalışma süresini, uyarı simgelerini, bilgi kodlarını vb. kontrol edebilirsiniz. - Simgeler hakkında daha fazla bilgi için bkz. "**Simge açıklamaları**" bölümü, sayfa **57**. - Bilgi kodları hakkında daha fazla bilgi için bkz. "**Bilgi kodları**" bölümü, sayfa **74**.
08 Gecikmeli Başlatma ◷	• Bulaşık makinesini çalıştırmaya istediğiniz bir zamanda başlayabilirsiniz. - Bulaşık makinesini başlatmayı geciktirmek için 1 ila 24 saat arasından seçim yapmak için bu düğmeye dokunun. - İstenen başlatma zamanını seçtikten sonra **Başlat** ▷ öğesine dokunmanız ve kapağı kapatmanız gerekir. - Delay start (Gecikmeli başlatma) ayarını değiştirmek için bulaşık makinesini yeniden başlatmanız gerekir. **NOT** Gecikmeli Başlatma ◷ ayarını yapmadan önce istenen yıkama programını seçmeniz gerekir.
09 Başlat ▷ (Cancel 3 sec (İptal için 3 sn bas))	• Bu düğmeye dokunun ve sonra çalışmayı başlatmak için kapağı kapatın. - **Cancel 3 sec (İptal için 3 sn bas)**: Geçerli programı iptal etmek ve bulaşık makinesindeki suyu boşaltmak için bu düğmeye dokunun ve 3 saniye kadar basılı tutun.

Simge açıklamaları

Tuz Doldur	⇄	• Bu simge, tuz haznesini doldurmanız konusunda size uyarı vermek için yanar.
Parlatıcı Doldur	✳	• Bu simge, parlatıcı bölmesini doldurmanız konusunda size uyarı vermek için yanar.
Kontrol Kilidi	🔒	• Bu simge Kontrol Kilidi işlevi etkinken yanar.

Untitled-18 57 2026-02-10 4:15:32

İşlemler

Programa genel bakış

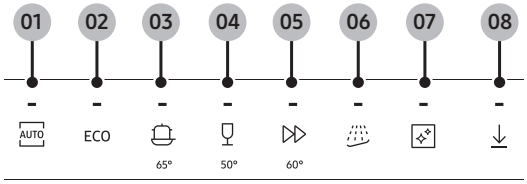

Düğmelerin altındaki sıcaklık, program sırasındaki tıkama sıcaklığını gösterir ve yıkama sıcaklığı seçili seçeneğe göre değişebilir.

Program	Açıklama
01 OTO	• Bulaşık makinesi etkili yıkama için algılanan kir düzeyine göre uygun yıkama süresini ve su sıcaklığını ayarlar.
02 EKO *	• Bu program daha az enerji kullanımıyla normal kirli bulaşıkları yıkamak içindir. - Daha az enerji tüketimini için bu programın tamamlanması daha uzun sürer.
03 Yoğun	• Bu program çok kirli öğeleri yıkamak içindir.
04 Hassas	• Bu program az kirli, bardak gibi kırılabilir parçalar içindir. - Öğeler bulaşık makinesinde yıkanabilir olmalıdır.
05 Ekspres	• Bu program normal kirli, günlük kullanılan öğeleri hızlı yıkamak içindir.
06 Ön Yıkama	• Bu program başka bir yıkama programını çalıştırmadan önce kiri çıkarmak üzere soğuk suyla öğeleri ön yıkamak içindir.
07 Makine Bakımı	• Bu program bulaşık makinesinin içini temizlemek içindir. • Bu programı raflarda hiç öğe olmadan çalıştırın. Bu programı çalıştırmadan önce bulaşık makinesini boşaltın.
08 İndirilenler	• SmartThings uygulamasından bir program indirebilir ve indirilen programı seçmek için bu düğmeyi kullanabilirsiniz. - Plastic (Plastik), varsayılan indirilen programdır ve aşağıdaki ek programları indirebilirsiniz: Plastik, Tencere ve Tavalar ve Bebek Bakımı. - Program indirme hakkında daha fazla bilgi için bkz. "**SmartThings uygulamasından bir program indirme**" bölümü, sayfa **59**.

* EKO programı için değerler test standardı EN 60436:2020 izlenerek elde edilmiştir. Diğer programlar için verilen değerler sadece gösterge niteliğindedir.

Untitled-18 58 2026-02-10 4:15:33

SmartThings uygulamasından bir program indirme

SmartThingsuygulamasında bulunan programları indirebilir ve kullanabilirsiniz.

NOT

Bazı modeller mevcut programlara varsayılan olarak uygulanmıştır ve bir program indirmek gerekmeyebilir.

1. Bulaşık makinesini açın ve bir Wi-Fi'ye bağlandığından emin olun.
2. Mobil cihazınızda SmartThings uygulamasını açın ve bulaşık makinesini seçin.
3. **İndirilen program** öğesine dokunun.
4. Bulaşık makinesine indirmek istediğiniz programı seçin. Plastik, Tencere ve Tavalar ve Bebek Bakımı programları kullanılabilir.
5. **Uygula** öğesine dokunun.

NOT

SmartThings uygulamasında her programın açıklamasını kontrol edebilirsiniz.

Program	Açıklama
Plastik	Bu program, plastik bulaşık kapları yıkarken kullanılır. Plastiği daha güvenli bir sıcaklıkta (60 °C) yıkar ve daha iyi kurutur.
Tencere ve Tavalar	Tencere ve tavaları yıkamayı seçin. Bu program, tencere ve tavalara odaklanan temizlik için standart bir programdan daha sıcak su ve daha yüksek basınç kullanır.
Bebek Bakımı	70 °C'lik yüksek sıcaklıkta bulaşıkları durulamak/kurutmak için uygundur. Deterjan eklemeyin veya durulamayın.

Untitled-18 59 2026-02-10 4:15:33

İşlemler

Bir programı çalıştırma

1. Kapağı açın ve sonra bulaşık makinesini doldurun. Bulaşıkların üzerindeki yiyecek kalıntılarını ve atıkları çıkardığınızdan emin olun.
   - Makine Bakımı programını kullanacaksanız bulaşık makinesini doldurmayın.
2. Deterjan dağıtıcısına deterjan koyun. Daha iyi sonuçlar için parlatıcı ekleyin.
3. Bulaşık makinesini açmak için **Güç** öğesine dokunun.
4. İstenen program düğmesine dokunun.
5. İstenen seçenekleri seçin.
   - Her bir seçeneği etkinleştirmek veya devre dışı bırakmak için **Alt Sepet**, **Sterilizasyon**, **Çoklu Tablet** veya **Gecikmeli Başlatma** öğesine dokunun.
   - Programa bağlı olarak bazı seçenekler kullanılamayabilir.
   - Alt Sepet seçeneğini kullanmak için yalnızca alt sepeti doldurduğunuzdan emin olun.
6. **Başlat** öğesine dokunun ve sonra kapağı kapatın.
   - Birkaç saniye boşalttıktan sonra bulaşık makinesi programı başlatır.

NOT

- Başladıktan sonra programı değiştirmek için programı iptal etmek için **Başlat** öğesine dokunun 3 saniye kadar basılı tutun. Sonra yeni bir program seçin.
- Varsayılan program EKO programıdır.
- Çalışırken bulaşık makinesini durdurmak için kapağı açtıktan sonra devam etmek için kapağı kapatın.

Untitled-18 60 2026-02-10 4:15:34

Ayarlar

Aşağıdaki adımları izleyerek bulaşık makinesinin ayarlarını kolayca özelleştirebilirsiniz.

Ayar menüsüne girme

1. Bulaşık makinesini açmak için **Güç** ⏻ öğesine dokunun.
2. Ayar menüsüne girmek için gücü açtıktan sonra 60 saniye içinde **EKO** öğesine dokunun ve 5 saniye kadar basılı tutun.
   - Ayar menüsüne girdiğinizde ekranda "0:00" görünür.
3. Aşağıda açıklandığı gibi her ayarı seçmek ve ayarlamak için ilgili düğmeleri kullanın.

Ses

Sesi açabilir veya kapatabilirsiniz.

1. Ses ayarını seçmek için **Alt Sepet** öğesine dokunun.
   - Geçerli ayar ekranda görünür. (Fabrika varsayılan ayarı "U1"dir.)
2. Ayarı değiştirmek için **OTO** öğesine dokunun.
   - U0: Kapalı
   - U1: Açık
3. Ayar 5 saniye sonra otomatik olarak kaydedilecektir.

AutoRelease™

Kurutma performansını iyileştirmek için her programdan sonra otomatik kapak açmayı etkinleştirin.

1. AutoRelease™ ayarını seçmek için **Çoklu Tablet** TABS öğesine dokunun.
   - Geçerli ayar ekranda görünür. (Fabrika varsayılan ayarı "A1"dir.)
2. Ayarı değiştirmek için **OTO** öğesine dokunun.
   - A0: Kapalı
   - A1: Açık
3. Ayar 5 saniye sonra otomatik olarak kaydedilecektir.

Untitled-18 61 2026-02-10 4:15:34

İşlemler

Rinse aid level (Parlatıcı seviyesi)

1. Parlatıcı seviyesi ayarını seçmek için **Sterilizasyon** öğesine dokunun.
   - Geçerli ayar ekranda görünür. (Fabrika varsayılan ayarı "F4"tür.)
2. Ayarı değiştirmek için **OTO** öğesine dokunun.
   - F1 (minimum) ile F5 (maksimum) arasında seçim yapabilirsiniz.
3. Ayar 5 saniye sonra otomatik olarak kaydedilecektir.

Water hardness level (Su sertliği seviyesi)

Bölgenizdeki su sertliğine göre su sertlik seviyesini değiştirebilirsiniz. Bu ayar bulaşık makinesinin tuz bölmesinde kullanılan tuzun miktarını etkiler.

1. Su sertliği seviyesi ayarını seçmek için **Gecikmeli Başlatma** öğesine dokunun.
   - Geçerli ayar ekranda görünür. (Fabrika varsayılan ayarı "H3"tür.)
2. Ayarı değiştirmek için **OTO** öğesine dokunun.
   - H1 (yumuşak) ile H6 (sert) arasından seçim yapabilirsiniz.
3. Ayar 5 saniye sonra otomatik olarak kaydedilecektir.

Su sertliği seviyesini belirleme

Daha iyi yıkama sonuçları için suyu yumuşatmanızı öneririz. Sert su yıkama performansını azaltabilen maddeler içerir. Sağlanan su 1,0 mmol/L (6 °d – Alman ölçeği) değerinden daha sertse suyu yumuşatmanız gerekir.

- Suyu yumuşatmak için bulaşık makinesi için olan tuz ve bölgeniz için olan su sertliği seviyesini ayarlamanız gerekir. Bulunduğunuz bölgedeki su sertliği seviyesine ilişkin daha fazla bilgi için yerel su departmanınızla temasa geçin.
- Sağlanan su kaynağının sertlik seviyesi dengesizse su sertliği seviyesini en yüksek değerine ayarlayın. Örneğin, su sertliği okuması 6,7 mmol/L ila 9,0 mmol/L arasında değişiyorsa, su sertliği seviyesini en yüksek değer olan 9,0 mmol/L'ye ayarlayın.
- Bulaşık makinesinin varsayılan su sertlik seviyesi H3'tür (2,1-3,0 mmol/L). Bu ayar bulunduğunuz bölgedeki su sertliği seviyesiyle eşleşiyorsa değiştirmeniz gerekmez.

NOT

Ayarlamaların aşağıdaki tabloya uygun şekilde yapılması önerilir.

Su sertliği				Su sertliği ayarı	Tuz tüketimi (gram/ program)	Yenileme işlemi programı
°dH	°fH	°Clark	mmol/l			
0-5	0-9	0-6	0-0,94	H1	0	0
6-11	10-20	7-14	1,0-2,0	H2	20	1/10
12-17	21-30	15-21	2,1-3,0	H3	30	1/5
18-22	31-40	22-28	3,1-4,0	H4	40	1/3
23-34	41-60	29-42	4,1-6,0	H5	50	1/2
35-55	61-98	43-69	6,1-9,8	H6	60	1/1

Untitled-18 62 2026-02-10 4:15:34

NOT

- 1 dH (Alman derecesi) = 0,178 mmol/l
- 1 Clark (İngiliz derecesi) = 0,143 mmol/l
- 1 fH (Fransız derecesi) = 0,1 mmol/l
- Su kaynağınızın sertliğine ilişkin bilgi almak için yerel su kurumunuza danışın.
- **SU YUMUŞATICISI**
  Suyun sertliği bölgeden bölgeye değişir. Bulaşık makinesinde sert su kullanılırsa bulaşıklar ve mutfak malzemeleri üzerinde kalıntı maddeler oluşabilir. Cihaz, sudaki kireci ve mineralleri yok etmek için özel olarak tasarlanmış bir tuz kullanan özel bir yumuşatıcıya sahiptir.
- **Sıcak su yumuşatıcısı yenilemesi nasıl çalışır** (**H3** seviye ayarıyla **EKO** programı)
  - Su yumuşatıcısı yenileme sistemi, Ön Yıkama programı hariç tüm programlarda durulama aşamasından önce çalışacaktır. Programın toplam süresini ek 15 dakika uzatır ve 4 L su, 0,03 kWh enerji tüketir.
  - Her 5 programda bir yenilenir

Untitled-18 63 2026-02-10 4:15:34

İşlemler

Özel özellikler

Delay Start (Gecikmeli Başlatma)

Program başlama zamanını 1 saatlik artışlarla 24 saate kadar geciktirebilirsiniz. Görüntülenen saat programın başlatılacağı zamanı gösterir.

1. Kapağı açın ve sonra bulaşık makinesini doldurun.
2. Süreyi 1 saatlik artışlarla değiştirmek için **Gecikmeli Başlatma** öğesine dokunun.
   - **Gecikmeli Başlatma** öğesine dokunur ve basılı tutarsanız bırakana kadar süre sürekli artacaktır.
3. **Başlat** öğesine dokunun ve kapağı kapatın.

NOT

Program başladıktan sonra gecikme süresini ayarlamanız gerekiyorsa bulaşık makinesini kapatmak için **Güç** öğesine dokunun, sonra yeniden başlatın ve yeni gecikme süresini ayarlayın.

Kontrol Kilidi

Çocukların bulaşık makinesiyle oynamalarını önlemek için Kontrol Kilidi, Power (Güç) hariç tüm düğme kontrollerini kilitler.

- Kontrol Kilidi öğesini etkinleştirmek için **Çoklu Tablet** öğesine dokunun ve 3 saniye kadar basılı tutun. Kontrol Kilidi etkinken, bir program veya seçenek seçemez veya bir işlemi başlatamazsınız.
- Kontrol Kilidi öğesini devre dışı bırakmak için **Çoklu Tablet** öğesine yeniden dokunun ve 3 saniye kadar basılı tutun.
- Bulaşık makinesi yeniden başlatıldıktan sonra bile Kontrol Kilidi etkin kalır. Kontrol Kilidi öğesini iptal etmek için önce devre dışı bırakmanız gerekir.

Untitled-18 64 2026-02-10 4:15:34

Açık Kaynak Bildirimi

Bu üründeki yazılım, açık kaynaklı yazılım içerir.

Şu URL http://opensource.samsung.com/opensource/SMART_TP2_0/seq/0 bu ürünle ilgili açık kaynak lisans bilgilerini açmanızı sağlar.

Untitled-18 65 2026-02-10 4:15:35

Bakım

Temizleme

Performansı iyileştirmek, gereksiz onarımları azaltmak ve ömrünü uzatmak için bulaşık makinesini temiz tutun.

Dış yüzey

Bulaşık makinesinin yüzeyine sıçrayan bir şey olursa hemen temizleyin. Sıçrayan şeyleri ve tozu yavaşça silmek için kontrol panelinde yumuşak, nemli bir bez kullanın.

⚠ DİKKAT

- Benzen, balmumu, tiner, klorin, çamaşır suyu, alkol veya başka kimyasal maddeleri kullanmayın. Bu maddeler bulaşık makinesinin yüzeyinde renk bozulmasına neden olabilir ve lekelenmelere yol açabilir.
- Bulaşık makinesi içinde elektrikli parçalar bulunur. Doğrudan bulaşık makinesinin üstüne su püskürtmeyin. Elektrikli bileşenleri sudan koruyun.
- Paslanmaz çelik kapak paneli için ev cihazları için paslanmaz çelik temizleyicisi ve temiz, yumuşak bir bez kullanın.

İç Kısım

- Bulaşık makinesinin iç kısmını kir ve yiyecek partiküllerine karşı düzenli olarak temizleyin. Bulaşık makinesinin içini ve kapağın içini ıslak bir bulaşık beziyle silin.
- İç kısmı temiz tutmak ve kötü kokuları önlemek için **Makine Bakımı** programını her ay kullanın.
- Musluk suyunuz kireçliyse, yıkama sırasında bulaşık deterjanına sitrik asit (limon tuzu) ekleyerek bulaşık makinesinin içinde kireç birikmesini önleyebilirsiniz.

⚠ DİKKAT

- Ön contayı çıkarmayın (bulaşık makinesinin açıklığını kapatan uzun lastik conta). Conta bulaşık makinesinin iç tarafını mühürler.
- Bulaşık makinesi içindeki kireç tortusu ve yağ kalıntılarını çıkarmak için nemli bir bez kullanın. Alternatif olarak biraz deterjan kullanın ve sonra en yüksek durulama sıcaklığında boş bir program çalıştırın.

Untitled-18 66 2026-02-10 4:15:35

Püskürtme kolları

Püskürtme kollarının tıkanmalarını önlemek için veya püskürtme kolları tıkandıysa her bir püskürtme kolunu çıkarıp temizleyin. Kırılabilecekleri için püskürtme kollarını çıkarırken dikkatli olun.

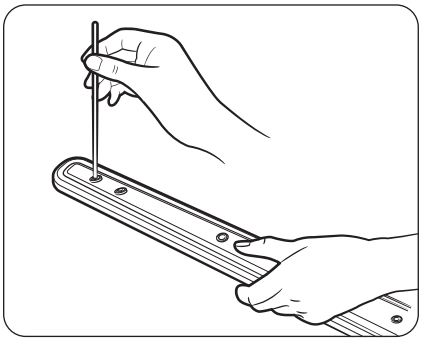

NOT

Püskürtme kolları üzerindeki su delikleri tıkandıysa, delikleri açmak için ince uçlu bir araç kullanın.

Orta püskürtme kolu

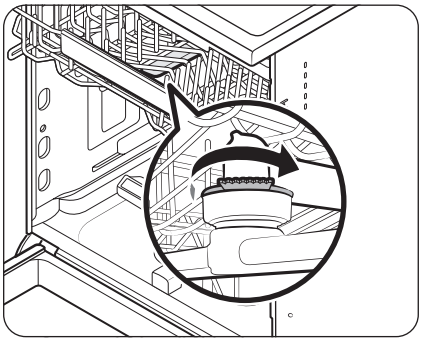

1. Kapağı açın ve sonra üst sepeti çekip çıkarın.
   - Orta püskürtme kolu üst sepetin altına takılıdır.
2. Somunu gevşetin ve çıkarın ve arından püskürtme kolunu çıkarın.
3. Püskürtme kollarının tıkanıklıklarını giderin ve temizleyin.
4. Püskürtme kolunu yeniden takın ve sonra elinizle somunu sıkın.
5. Düzgün takıldığından emin olmak için püskürtme kolunu döndürün.

Untitled-18 67 2026-02-10 4:15:35

Bakım

Alt püskürtme kolu

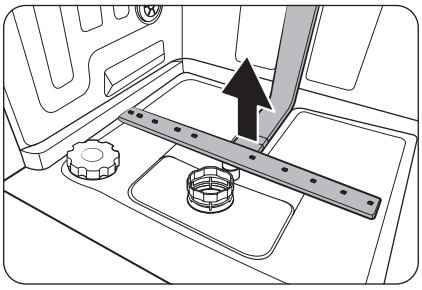

1. Kapağı açın.
2. Alt sepeti çıkarın.
   - Alt püskürtme kolu alt iç duvara takılıdır.
3. Çıkarmak için alt püskürtme kolunu çekin.
4. Püskürtme kollarının tıkanıklıklarını giderin ve temizleyin.
5. Püskürtme kolunu yeniden takın.
6. Düzgün takıldığından emin olmak için püskürtme kolunu döndürün.

Filtreler

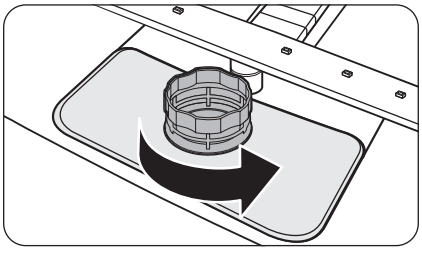

1. Kapağı açın ve ardından alt sepeti çıkarın.
2. Kaba filtrenin kilidini açmak için filtre kolunu saat yönünün tersine çevirin.

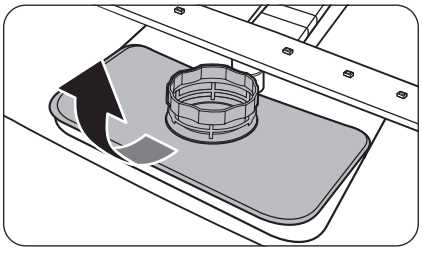

3. Kaba filtreyi kaldırın ve bulaşık makinesinin altından çıkarın.

Untitled-18 68 2026-02-10 4:15:36

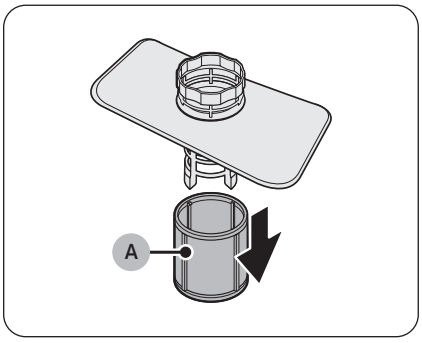

4. **Mikro filtreyi (A)** çıkarın.

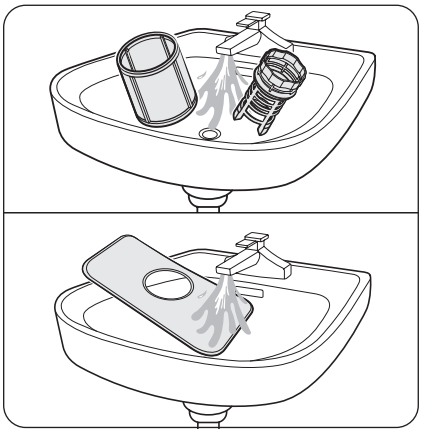

5. Çıkarılan tüm filtrelerdeki tüm kiri veya diğer kalıntıları temizleyin ve akan su altında durulayın.
6. Filtreleri bulaşık makinesi içine geri koymadan önce kurulayın.

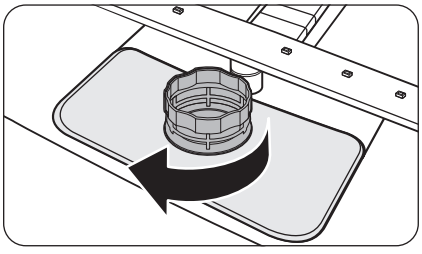

7. Tüm filtreleri bir araya getirin ve bulaşık makinesi içine geri koyun.
8. Filtreleri kilitlemek için filtre kolunu saat yönünde çevirin.

⚠ DİKKAT

Kaba filtrenin güvenli bir şekilde ve tamamen kapatıldığından emin olun. Yanlış kapatma filtreleme performansını düşürebilir ve ürünün düzgün çalışmasını etkileyebilir.

Untitled-18 69 2026-02-10 4:15:36

Bakım

Uzun süreli bakım

Bulaşık makinesini uzun süre kullanmayacaksanız, önce üniteyi tamamen boşaltın ve sonra su hortumu bağlantısını kesin. Su besleme vanasını ve devre kesiciyi kapatın. Hortumlarda veya dahili bileşenlerde kalan su bulaşık makinesine hasar verebilir.

Untitled-18 70 2026-02-10 4:15:36

Sorun Giderme

Kontrol noktaları

Bulaşık makinesinde bir sorunla karşılaşırsanız, önce aşağıdaki tabloya bakın ve önerileri deneyin.

Yetkili olmayan bir servis sağlayıcısının onarımından, kendiniz onardıktan veya ürünün profesyonel olmayan bir kişi tarafından onarımından sonra, Samsung, üründe meydana gelen hasarlardan, yaralanmalardan veya bu onarım ve bakım talimatları dikkatli bir şekilde izlenmeden ürünü onarmaya çalışma sonucu oluşan ürünle ilgili diğer güvenlik sorunlarından sorumlu değildir. Samsung onaylı servis sağlayıcısı dışında birinin ürünü onarmaya çalışmasından kaynaklanan üründe meydana gelen sorunlar garanti kapsamına alınmaz

Belirti	Olası neden	Eylem
Bulaşık makinesi başlamıyor.	Kapak tamamen kapatılmamıştır.	• Kapağın kilitlendiğinden ve tamamen kapalı olduğundan emin olun. • Orta püskürtme kolu su besleme borusunun düzgün şekilde arka iç duvardaki su çıkışına bağlandığından emin olun. • Üst sepetin düzgün takıldığından emin olun.
	Güç kablosu bağlanmamıştır.	• Güç kablosunu bağlayın.
	Su sağlanmıyor.	• Su besleme vanasının açık olduğundan emin olun.
	Kontrol paneli kilitlidir.	• Kontrol Kilidi işlevini devre dışı bırakın.
Bulaşık makinesinde kötü kokular var.	Önceki programdan su kalıyor.	• Bulaşık makinesi boş haldeyken deterjan ekleyin ve sonra Ekspres ▷▷ programını çalıştırın.
Bir program bittikten sonra bulaşık makinesinde su kalıyor.	Boşaltma hortumu bükülmüştür veya tıkanmıştır	• Boşaltma hortumunu düzleştirin veya tıkayan öğeleri temizleyin.

Untitled-18 71 2026-02-10 4:15:37

Sorun Giderme

Belirti	Olası neden	Eylem
Kaplarda yiyecek kalıyor.	Yanlış bir program seçilmiştir.	• Bu kılavuzda belirtildiği şekilde, bulaşıkların kirlilik seviyesine uygun bir program seçin.
	Filtreler tıkanmış veya düzgün bağlanmamıştır.	• Filtreleri temizleyin. • Filtrelerin düzgün bağlandığından emin olun.
	Yetersiz miktarda deterjan kullanılmıştır.	• Her yük için doğru miktarda deterjan kullanın.
	Su basıncı düşüktür.	• Basıncın 40 - 1000 kPa arası olduğundan emin olun.
	Püskürtme kolları tıkanmıştır.	• Püskürtme kollarını temizleyin ve tıkanıklıkları açın.
	Bulaşıklar düzgün yerleştirilmemiş veya aşırı yüklenmiştir.	• Püskürtme kollarını ve/veya deterjan dağıtıcısını engellemeyecek şekilde bulaşıkları düzenleyin.
	Su çok serttir.	• Tuz doldur göstergesini kontrol edin ve bulaşık makinesi tuzu doldurun.
Bulaşıklar yeterince iyi kurumamış	Parlatıcı haznesi boştur.	• Parlatıcı bölmesini parlatıcı ile doldurun.
	Yeterince parlatıcı kullanılmamıştır.	• Dose per Rinse (Durulama Başına Doz) ayarını değiştirin.
	Çok fazla bulaşık yerleştirilmiştir.	• Çok fazla bulaşık yerleştirme kurutma performansını düşürebilir. Bulaşıklarınızı önerilen şekilde yerleştirin.
	Bardaklar ve fincanlar çıkarılırken diğer bulaşıkların üzerine su sıçrıyor.	• Önce alt sepeti ve sonra üst sepeti boşaltın. Bu üst sepetteki bulaşıklardan alt sepetteki bulaşıklara su damlamasını önler.
	Sterilizasyon seçeneği seçilmeden birden fazla deterjan tableti kullanılmıştır.	• **Sterilizasyon** seçeneğini seçin veya parlatıcı kullanın.

Untitled-18 72 2026-02-10 4:15:37

Belirti	Olası neden	Eylem
Bulaşık makinesi çok gürültülü.	Deterjan dağıtmak için deterjan bölmesi açıktır.	• Bu normaldir.
	Boşaltma pompası çalışıyordur.	• Bu normaldir.
	Bulaşık makinesi dengeli değildir.	• Bulaşık makinesinin dengeli olduğundan emin olun.
	Püskürtme kolu bulaşıklara çarpıyordur ve parçalama sesi çıkarıyordur.	• Bulaşıkları yeniden düzenleyin.
Bulaşıklar üzerinde sarı veya kahverengi bir katman kalıyor.	Kahve ve çay kirleri.	• Daha yüksek su sıcaklığında bir program kullanın.
Ekran açılmıyor.	Güç kablosu bağlanmamıştır.	• Güç kaynağının mevcut olup olmadığını kontrol edin.
Püskürtme kolları düzgün dönmüyor.	Püskürtme kolları yiyecek parçaları ile tıkanmıştır.	• Püskürtme kollarını temizleyin.
Bulaşık makinesi kabarcıklar çıkarıyor ve köpük ön tarafta çok fazla kalıyor.	Bulaşık makinesi deterjanı yerine normal deterjan kullanılmıştır.	• Her zaman bulaşık makinesi deterjanı kullanın. • Bulaşık makinesini kapatın ve köpükleri giderin.

Untitled-18 73 2026-02-10 4:15:37

Sorun Giderme

Bilgi kodları

Bulaşık makinesi çalışamıyorsa ekranda bir bilgi kodu görürsünüz. Aşağıdaki tabloyu kontrol edin ve önerileri deneyin.

Kod	Eylem
LC	**Sızıntı kontrolü** • Su besleme vanasını kapatın. Evinizin devre kesici paneline gidin ve bulaşık makinesinin devre kesicisini kapatın. Onarım işleri için montöre başvurun. Sorun devam ederse yerel bir Samsung servis merkezi ile iletişime geçin.
4C	**Su besleme kontrolü** • Su besleme vanasının kapalı olup olmadığını, suyun kesilip kesilmediğini veya su giriş vanası veya hattının donup donmadığını veya yabancı maddelerle tıkanıp tıkanmadığını kontrol edin. Sorun devam ederse yerel bir Samsung servis merkezi ile iletişime geçin.
AC	**PCB iletişim kontrolü** • Ana PCB ve alt PCB arasında anormal iletişim. Sorun devam ederse yerel bir Samsung servis merkezi ile iletişime geçin.
HC	**Yüksek sıcaklık ısıtma kontrolü** • İşlevsel kontrol. Bulaşık makinesi boşken, deterjan ekleyin ve bir program çalıştırın. Sorun devam ederse evinizin devre kesici paneline gidin ve bulaşık makinesinin devre kesicisini kapatın. Yerel bir Samsung servis merkezine başvurun.
tC	**Termistör kontrolü** • Sıcaklık sensörü deforme olmuş veya kırık (kısa veya açık devre). Sorun devam ederse yetkili bir Samsung servis merkezine başvurun.
PC	**Dağıtım motoru kontrolü** • Dağıtım motoru düzeneğiyle ve ana PCB ile anormal çalışma. Sorun devam ederse yerel bir Samsung servis merkezi ile iletişime geçin.

Herhangi bir bilgi kodu ekranda görünmeye devam ederse yerel bir Samsung servis merkezine başvurun.

Son kullanıcılar için yedek parçalar* minimum 10 yıl** kadar bulunur.

* Kullanılabilir parçalar: kapı menteşesi ve contalar, diğer contalar, püskürtme kolları, boşaltma filtreleri, iç sepetler ve sepetler ve kapaklar gibi plastik çevre cihazları.

** Yani, Samsung son modelin ünitesini piyasaya sürdükten sonraki minimum 10 yıl.

Untitled-18 74 2026-02-10 4:15:37

Ek

Yıkama tablosu

Program	OTO	EKO	Yoğun	Hassas
Program sırası	Ön yıkama (45 °C) › Ana yıkama (55-65 °C) › Durulama › Sıcak Durulama (50-70 °C) › Kurutma › Bitiş	Ana yıkama (50 °C) › Durulama › Sıcak Durulama (45 °C) › Kurutma › Bitiş	Ön yıkama (50 °C) › Ana yıkama (65 °C) › Durulama › Sıcak Durulama (65 °C) › Kurutma › Bitiş	Ön yıkama (40 °C) › Ana yıkama (50 °C) › Durulama (50 °C) › Sıcak Durulama (50 °C) › Kurutma › Bitiş
Su tüketimi (L)	7,8-17,3	10,5	17,3	13,9
Enerji tüketimi (kWsa)	0,810-1,500	0,746 (14 P/S) 0,735 (13 P/S)	1,535	0,950
Program süresi (dk.)	129-150	220	205	120

Program	Ekspres	Ön Yıkama *	Makine Bakımı
Program sırası	Ana yıkama (60 °C) › Durulama (50 °C) › Sıcak Durulama (65 °C) › Kurutma › Bitiş	Ön yıkama › Bitiş	Ön yıkama › Ana yıkama (70 °C) › Durulama › Sıcak Durulama (70 °C) › Kurutma › Bitiş
Su tüketimi (L)	12,1	4,1	14,9
Enerji tüketimi (kWsa)	1,050	0,02	1,510
Program süresi (dk.)	60	15	145

Program	İndirilenler		
	Plastik	**Tencere ve Tavalar**	**Bebek Bakımı**
Program sırası	Ön yıkama › Ana yıkama (60 °C) › Durulama › Sıcak Durulama (60 °C) › Kurutma › Bitiş	Ön yıkama (50 °C) › Ana yıkama (70 °C) › Durulama › Sıcak Durulama (70 °C) › Kurutma › Bitiş	Ön yıkama › Durulama › Sıcak Durulama (70 °C) › Kurutma › Bitiş
Su tüketimi (L)	14,1	21,5	10,6
Enerji tüketimi (kWsa)	1,080	1,610	0,755
Program süresi (dk.)	129	172	79

* Ön Yıkama : Bu program AutoRelease™ işlevini veya kurutma işlemini etkinleştirmez. Ön Yıkama programının uzun süre sürekli kullanımı önerilmez. Bu, su yumuşatıcısının performansını düşürebilir.

NOT

- Program süresi, eklediğiniz seçeneklere ve sağlanan suyun basınç ve sıcaklığına bağlıdır.
- Güç tüketimi su sıcaklığına ve/veya yüke bağlıdır.
- Aşamaların enerji değerleri standart test koşulları altında hesaplanmıştır.

Untitled-18 75 2026-02-10 4:15:37

Ek

Nakliye/yerini değiştirme

Bulaşık makinesinde gevşek parça olmadığından ve boş olduğundan emin olun. Önce, bulaşık makinesini şu şekilde boşaltın.

1. Boşaltma işlemi tamamlandığında kapağı açın.
2. Bulaşık makinesini kapatın ve sonra su vanasını kapatın.
3. Hem su hortumunun hem de boşaltma hortumunun bağlantısını kesin.

⚠ DİKKAT

Bulaşık makinesini taşırken sarsmayın veya sallamayın. Kalan su bulaşık makinesinden damlayabilir.

Dona karşı koruma

Bulaşık makinesini donma riski olan bir yerde uzun süre bırakırsanız, bulaşık makinesini boşalttığınızdan emin olun. Ayrıntılar için "**Nakliye/yerini değiştirme**" bölüme bakın.

Bulaşık makinesini elden çıkarma ve çevreye yardım etme

Bulaşık makineniz, geri dönüştürülebilir malzemelerden üretilmiştir. Makineyi elden çıkarmaya karar vermeniz halinde, bölgenizde geçerli atık elden çıkarma yönetmeliklerine uygun hareket edin. Makinenin herhangi bir elektrik kaynağına bağlanmasını engellemek için elektrik kablosunu kesin.

Hayvanların ya da çocukların makinenin içinde kalmalarını önlemek için kapağı çıkartın.

Untitled-18 76 2026-02-10 4:15:37

Teknik özellikler

Model		DW70H7***F*	DW70H7***B*
Türü		Solo	Tam Ankastre
Güç kaynağı		220-240 V~, 50 Hz	
Su basıncı		40–1000 kPa	
Yıkama kapasitesi	DW70H73*	14 yer ayarı	
	DW70H72*	13 yer ayarı	
Anma gücü		1760-2100 W	
Boyut (Genişlik x Derinlik x Yükseklik)		598x600x845 mm	598x550x815 mm
Ağırlık (Ambalajsız)	DW70H73*	50,0 kg	39,5 kg
	DW70H72*	48,0 kg	39,0 kg

Untitled-18 77 2026-02-10 4:15:37

Standart test için

NOT

Uyumluluk testi için bilgiler şunlardır.

DW70H73**** modelleri

- Yıkama kapasitesi: 14 yer ayarı
- Test standardı: EN 60436
- Üst sepetin konumu: alt konum
- Yıkama programı: EKO
- Ek seçenekler: Yok
- Parlatıcı seviyesi ayarı: F5
- Su sertliği seviyesi ayarı: H3
- Standart deterjan miktarı: Ana yıkama 22 g
- Öğelerin düzenlenmesiyle ilgili aşağıdaki şekillere bakın

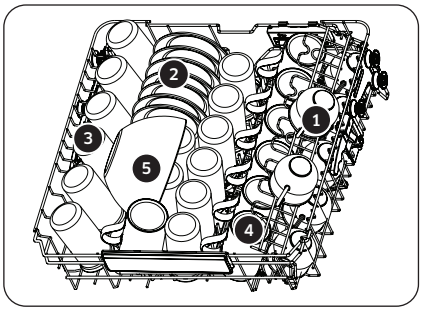

Üst sepet

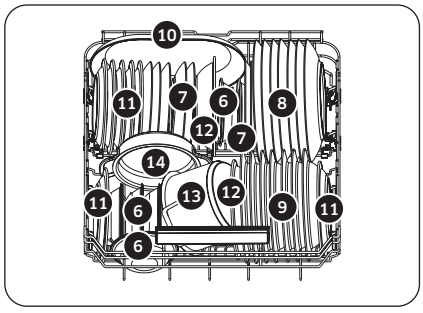

Alt sepet



1. Fincanlar
2. Çay tabakları



3. Bardaklar



4. Kupalar



5. Cam kaseler



6. Küçük boy servis kaseleri



7. Tatlı tabakları



8. Yemek tabakları



9. Çorba kaseleri



10. Kayık tabaklar



11. Melamin tabak



12. Melamin kase



13. Küçük tencere



14. Fırın tenceresi

Untitled-18 78 2026-02-10 4:15:42

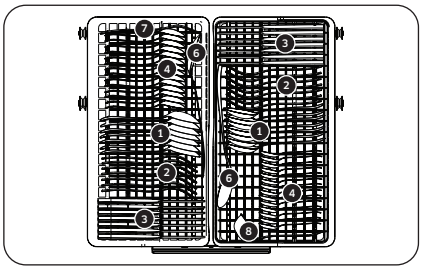

Çatal bıçak sepeti



1. Çorba kaşıkları



2. Çatallar



3. Bıçaklar



4. Çay kaşıkları



5. Tatlı kaşıkları



6. Servis kaşıkları



7. Servis çatalları



8. Sos kepçeleri

Untitled-18 79 2026-02-10 4:15:59

Standart test için

DW70H72**** modelleri

- Yıkama kapasitesi: 13 yer ayarı
- Test standardı: EN 60436
- Üst sepetin konumu: alt konum
- Yıkama programı: EKO
- Ek seçenekler: Yok
- Parlatıcı seviyesi ayarı: F5
- Su sertliği seviyesi ayarı: H3
- Standart deterjan miktarı: Ana yıkama 21 g
- Öğelerin düzenlenmesiyle ilgili aşağıdaki şekillere bakın

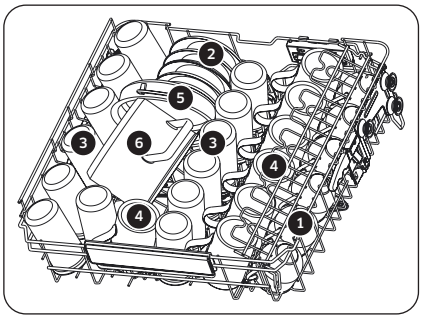

Üst sepet

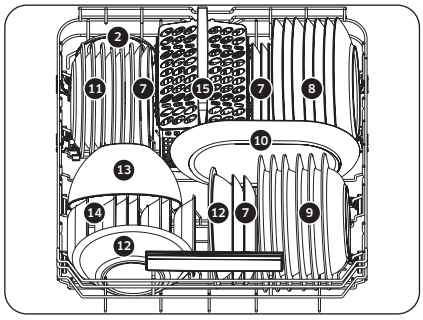

Alt sepet



1. Fincanlar
2. Çay tabakları



3. Bardaklar



4. Kupalar



5. Fırın tenceresi



6. Küçük tencere



7. Tatlı tabakları



8. Yemek tabakları



9. Çorba kaseleri



10. Kayık tabaklar



11. Melamin tabak



12. Melamin kase



13. Cam kaseler



14. Tatlı kaseleri



15. Çatal bıçak takımı sepeti

Untitled-18 80 2026-02-10 4:16:05

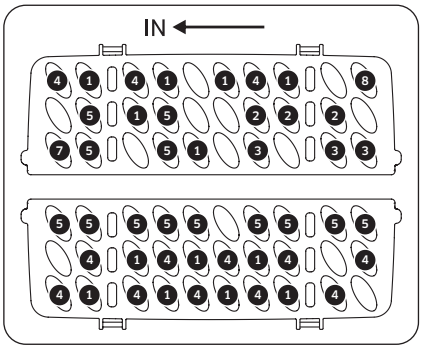

Çatal bıçak takımı sepeti

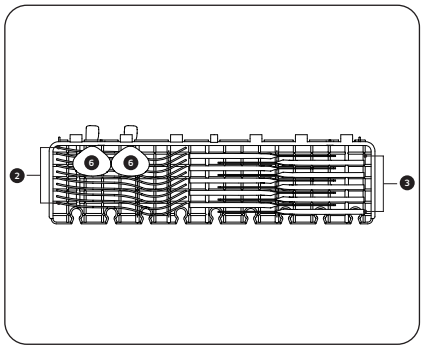

Çatal bıçak sepeti



1. Çorba kaşıkları



2. Çatallar



3. Bıçaklar



4. Çay kaşıkları



5. Tatlı kaşıkları



6. Servis kaşıkları



7. Servis çatalları



8. Sos kepçeleri

Untitled-18 81 2026-02-10 4:16:06

Tüketicinin seçimlik hakları

Tüketicinin seçimlik hakları

Malın ayıplı olduğunun anlaşılması durumunda tüketici, 6502 sayılı

Tüketicinin Korunması Hakkında Kanunun 11 inci maddesinde yer alan;

a — Sözleşmeden dönme,

b — Satış bedelinden indirim isteme,

c — Ücretsiz onarılmasını isteme,

ç — Satılanın ayıpsız bir misli ile değiştirilmesini isteme, haklarından birini kullanabilir.

Tüketicinin bu haklardan ücretsiz onarım hakkını seçmesi durumunda satıcı; işçilik masrafı, değiştirilen parça bedeli ya da başka herhangi bir ad altında hiçbir ücret talep etmeksizin malın onarımını yapmak veya yaptırmakla yükümlüdür. Tüketici **ücretsiz onarım hakkını** üretici veya ithalatçıya karşı da kullanabilir. Satıcı, üretici ve ithalatçı tüketicinin bu hakkını kullanmasından müteselsilen sorumludur.

Tüketicinin, **ücretsiz onarım hakkını** kullanması halinde malın;

— Garanti süresi içinde tekrar arızalanması,

— Tamiri için gereken azami sürenin aşılması,

— Tamirinin mümkün olmadığının, yetkili servis istasyonu, satıcı, üretici veya ithalatçı tarafından bir raporla belirlenmesi durumlarında; **tüketici malın bedel iadesini, ayıp oranında bedel indirimini veya imkân varsa malın ayıpsız misli ile değiştirilmesini** satıcıdan talep edebilir.

Satıcı, tüketicinin talebini reddedemez. Bu talebin yerine getirilmemesi durumunda satıcı, üretici ve ithalatçı müteselsilen sorumludur.

Satıcı tarafından **Garanti Belgesinin** verilmemesi durumunda, tüketici **Gümrük ve Ticaret Bakanlığı Tüketicinin Korunması ve Piyasa Gözetimi Genel Müdürlüğüne** başvurabilir.

Tüketici, çıkabilecek uyuşmazlıklarda şikayet ve itirazlari konusundaki basvurulari yerleşim yerinin bulunduğu veya tüketici işleminin yapıldığı yerdeki **Tüketici Hakem Heyetine veya Tüketici Mahkemesine** başvurabilir.

"6502 sayılı Tüketicinin Korunması Hakkında Kanun'un 18. maddesine göre tüketici taksitle satın aldığı malı cayma süresi içerisinde ancak olağan bir gözden geçirme şeklinde kullanabilecektir. Satın alınan mal olağan bir gözden geçirme dışında kullanılmış ise tüketici cayma hakkını kullanamayacaktır"

Untitled-18 82 2026-02-10 4:16:06

YETKİLİ SERVİS LİSTESİ

YETKİLİ SERVİS LİSTESİ

1	İL	ÇORUM
	SERVİS ÜNVANI	TANER ELEKTRONİK-AHMET TANER CERİT
	TELEFON NUMARASI	903642246721
	ADDRESS	ULUKAVAK MAHAHALLESİ TARAKCI 8.SOKAK - NO:18/A / MERKEZ ÇORUM
2	İL	ÇANAKKALE
	SERVİS ÜNVANI	UĞUR ELEKTRONİK - UĞUR TÜLÜMEN
	TELEFON NUMARASI	902865668030
	ADDRESS	CAMİİ KEBİR MAH.GAZİ SÜLEYMANPAŞA CAD.NO.46/2 GELİBOLU/ÇANAKKALE
3	İL	HATAY
	SERVİS ÜNVANI	ÜN SOĞUTMA-AKİF ÜN
	TELEFON NUMARASI	903267123809
	ADDRESS	YEŞİL MAH. ATATÜRK CD.KERVAN SOK.NO:4 HATAY
4	İL	NEVŞEHİR
	SERVİS ÜNVANI	ÜNAL ELEKTRONİK-MUSTAFA ÜNAL
	TELEFON NUMARASI	903842122075
	ADDRESS	GÜZELYURT MAH. ÜRGÜP CAD. NO:37/A NEVŞEHİR
5	İL	GAZİANTEP
	SERVİS ÜNVANI	ÜNAL ŞENSÖYLER ELEKTRONİK SANAYİ TİCARET LİMİTED ŞİRKETİ (BENCAN ŞUBESİ)
	TELEFON NUMARASI	903422151222
	ADDRESS	ŞAHİNTEPE MAHALLESİ 133394 NOLU CAD. NO: 12 BA/0 ŞAHİNBEY/GAZİANTEP
6	İL	TEKİRDAĞ
	SERVİS ÜNVANI	WEGA ELEKTRONIK SACIT SEN
	TELEFON NUMARASI	902826538281
	ADDRESS	CAMIATIK MAH. ÇALISKAN SOKAK NO. 8/A ÇORLU TEKİRDAĞ
7	İL	UŞAK
	SERVİS ÜNVANI	YAMALI ELEKTRONİK-ALİ YAMALI Esnaf
	TELEFON NUMARASI	905335144845
	ADDRESS	FEVZİ ÇAKMAK MAHALLESİ 1.RAY SOK. No:7 A/- UŞAK MERKEZ / UŞAK
8	İL	BURSA
	SERVİS ÜNVANI	ABC SERVİS HİZMETLERİ LİMİTED ŞİRKETİ
	TELEFON NUMARASI	902244535580
	ADDRESS	ODUNLUK MAHALLESİ KÜKRER SK. NO: 4 C/1 / NİLÜFER / BURSA
9	İL	SAKARYA
	SERVİS ÜNVANI	ADA EKSEN ELKTRİK ELKTRONİK EV ALETLERİ TEKNİK SERVİS HİZMETLERİ İNŞAAT GIDA TİCARET SANAYİ LİMİTED ŞİRKETİ
	TELEFON NUMARASI	902642742975
	ADDRESS	İSTİKLAL MAHALLESİ KARAAĞAÇ BULVARI NO :51/A /ADAPAZARI/ SAKARYA
10	İL	VAN
	SERVİS ÜNVANI	ADNAN MELTEM İZMİR RADYO TV ATOLYESİ
	TELEFON NUMARASI	904322165746
	ADDRESS	ŞEREFİYE MAH.DEMİRCİLER SK.CANER İŞ MERKEZİ ALTI NO:30 MERKEZ /VAN
11	İL	MARDİN
	SERVİS ÜNVANI	AHMET BOĞA
	TELEFON NUMARASI	905426821412
	ADDRESS	Tepebaşı mah. Adnan Menderes cad. no:3/A Kızıltepe/MARDİN
12	İL	ŞANLIURFA
	SERVİS ÜNVANI	AHMET DOĞRUDAĞ-DOĞUŞ ELEKTRONİK
	TELEFON NUMARASI	904142153076
	ADDRESS	HAMİDİYE MAH.263.SOK. RÜMEYSA APT ALTI NO:27/A ŞANLIURFA
13	İL	MERSİN
	SERVİS ÜNVANI	AK GÜVEN SOĞUTMA-ALİ YILDIZ
	TELEFON NUMARASI	903243286260
	ADDRESS	BAHÇELİEVLER MH. HÜSEYİN OKAN MERZECİ BLV. NO:476/A MERSİN
14	İL	EDİRNE
	SERVİS ÜNVANI	ATEŞ ELEKTRONİK - ÖZCAN ATEŞ
	TELEFON NUMARASI	902842352837
	ADDRESS	FATİH MAH. İBRAHİM AY CAD. PEMBE KÖŞK APT. NO:1 / EDİRNE
15	İL	ANKARA
	SERVİS ÜNVANI	AY BEYAZ EŞYA VE ELEKTRONİK İNŞAAT TURİZM TİCARET
	TELEFON NUMARASI	903122810840
	ADDRESS	ŞEKER MAHALLESİ 1408 CAD. NO:3/A / ETİMESGUT ANKARA
16	İL	KİLİS
	SERVİS ÜNVANI	BAK BAK ELEKTRONİK-YUSUF DAĞAÇIKAN Esnaf
	TELEFON NUMARASI	903488134266
	ADDRESS	NECMETTİN ERBAKAN MAHALLESİ TURGUT ÖZAL CAD. NO:33/Z1 KİLİS MERKEZ/KİLİS
17	İL	ANTALYA
	SERVİS ÜNVANI	BAŞARAN TEKNİK SERVİS-MEHMET BAŞARAN
	TELEFON NUMARASI	902427220548
	ADDRESS	KÖKEZ MAHALLESİ BURMAHANCI CADDESİ No:104/C ANTALYA
18	İL	SAMSUN
	SERVİS ÜNVANI	BAYRAK ELEKTRONİK TAMİR BAKIM HİZMETLERİ
	TELEFON NUMARASI	903624316480
	ADDRESS	19 MAYIS MAH.AĞABALİ CAD. NO:38 İLKADIM/ SAMSUN
19	İL	MUĞLA
	SERVİS ÜNVANI	BİRCAN ELEKTRONİK - ABDULLAH BİRCAN
	TELEFON NUMARASI	902522822517
	ADDRESS	CUMHURİYET CAD. NO:137 ORTACA/MUĞLA
20	İL	GİRESUN
	SERVİS ÜNVANI	BİRLEŞİM TEKNİK-YENER ŞAHİN
	TELEFON NUMARASI	904545052829
	ADDRESS	HACISİYAM MAHALLESİ İNÖNÜ CAD. No:77//A MERKEZ /GİRESUN
21	İL	IĞDIR
	SERVİS ÜNVANI	CAN ELEKTRONİK İLETİŞİM GIDA İNŞAAT NAKLİYAT HİZMET
	TELEFON NUMARASI	904762279639
	ADDRESS	14 KASIM MH. NİHAT POLAT CADDESİ 743. SOKAK NO:D/2 IĞDIR
22	İL	MERSİN
	SERVİS ÜNVANI	CÜCELER SOĞUTMA
	TELEFON NUMARASI	903246257944
	ADDRESS	ANIT MAH. 338. SOKAK ÇİLEM APT. ZEMİN KAT NO. 15 TARSUS/MERSİN
23	İL	İZMİR
	SERVİS ÜNVANI	DEREN TEKNİK ESNAF
	TELEFON NUMARASI	902326161600
	ADDRESS	ESATPAŞA MAHALLESİ 2.İSTASYONALTI GEÇİDİ SK. NO:14/5 MENEMEN-İZMİR
24	İL	İZMİR
	SERVİS ÜNVANI	DİZAYN ELEKTRONİK-KEMAL ŞEN Esnaf
	TELEFON NUMARASI	902328566770
	ADDRESS	ERTUĞRUL MH. MİTHATPAŞA CD. 3028 SK. NO:6/7 - / TORBALI/ İZMİR

Untitled-18 83 2026-02-10 4:16:07

YETKİLİ SERVİS LİSTESİ

25	İL	ANKARA
	SERVİS ÜNVANI	DOĞA TEKNİK -İSMAİL SAVAŞ EVİRGEN
	TELEFON NUMARASI	903124343642
	ADDRESS	BAHÇELİEVLER MAHALLESİ 281. CADDE No:94 B/-GÖLBAŞI/ ANKARA
26	İL	MALATYA
	SERVİS ÜNVANI	EKREM MANDAL-GÜVEN TEKNİK
	TELEFON NUMARASI	904223242145
	ADDRESS	Kernek Mah. Remzi Yüksek Sok. Furkan 2 A BATTALGAZİ/MALATYA
27	İL	ADANA
	SERVİS ÜNVANI	EMİN ELEKTRONİK SANAYİ VE TİCARET LİMİTED ŞİRKETİ
	TELEFON NUMARASI	903224589292
	ADDRESS	MİTATPAŞA MAH.MÜCAHİTLER CAD.ÖZLEM APT. A BLOK NO:51/D / SEYHAN/ADANA
28	İL	ERZURUM
	SERVİS ÜNVANI	EMİR ELEKTRONİK-SECATTİN AYLANÇ
	TELEFON NUMARASI	904422373701
	ADDRESS	GEZ MAH. ÇAYKARA CAD. NO:44/14 ERZURUM
29	İL	KAYSERİ
	SERVİS ÜNVANI	EMRAH ÖZDEMIR EYLÜL ELEKTRONİK
	TELEFON NUMARASI	903522353538
	ADDRESS	KILICARSLAN MAH. KIZILIRMAK CAD. NO:27/A / MELİKGAZİ/ KAYSERİ
30	İL	OSMANİYE
	SERVİS ÜNVANI	EM-TA TEKNİK-EMRAH KORUYUCU
	TELEFON NUMARASI	903288125766
	ADDRESS	7 OCAK MAH. D. AHMET ALKAN CAD. NO:132/C . / MERKEZ/ OSMANİYE
31	İL	ANTALYA
	SERVİS ÜNVANI	ENVER TURKUT - TURKUT TEKNİK
	TELEFON NUMARASI	902423442333
	ADDRESS	GÜVENLİK MAHALLESİ 267. SOKAK No:16 A/A MURATPAŞA /ANTALYA
32	İL	ÇANAKKALE
	SERVİS ÜNVANI	ERCAN KARAKAŞ
	TELEFON NUMARASI	902863164827
	ADDRESS	HAMDİBEY MAH. İSTİKLAL CAD. NO:198/A BİGA/ÇANAKKALE
33	İL	ELAZIĞ
	SERVİS ÜNVANI	FATİH TÜRK - HAZAR SOĞUTMA
	TELEFON NUMARASI	904242186621
	ADDRESS	ÇARŞI MAHALLESİ ŞAİR HACI HAYRİ CAD. No:141/1 MERKEZ / ELAZIĞ
34	İL	İSTANBUL
	SERVİS ÜNVANI	GARANTİ SERVİS DAYANIKLI TÜKETİM MALLARI PAZARLAMA
	TELEFON NUMARASI	902126250625
	ADDRESS	ALİBEYKÖY GÜZELTEPE MAHALLESİ AVCI SOKAK NO.8/B EYÜP/İSTANBUL
35	İL	ADANA
	SERVİS ÜNVANI	GÖK TEKNİK - MUSTAFA GÖK ESNAF
	TELEFON NUMARASI	903223232323
	ADDRESS	YAVUZLAR MAH.KIŞLA CAD. NO:285/A YÜREĞİR/ADANA
36	İL	BALIKESİR
	SERVİS ÜNVANI	GÖKSEL SARFAKLAR
	TELEFON NUMARASI	902662447072
	ADDRESS	HACI İLBEY MAH. ANAFARTALAR CAD. NO:80/A POSTAKODU:10100 ALTIEYLÜL/BALIKESİR
37	İL	DİYARBAKIR
	SERVİS ÜNVANI	Hakan GÜZEL - ÖZKA ELEKTRONİK
	TELEFON NUMARASI	904124152111
	ADDRESS	ALTIOK MAHALLESİ, İSMAİL BEŞİKÇİ CADDESİ, JİYAN 3 APARTMANI ALTI 87/B / BİSMİL/ DİYARBAKIR
38	İL	ADIYAMAN
	SERVİS ÜNVANI	KAR SOĞUTMA-ENDER KARCIOĞLU Esnaf
	TELEFON NUMARASI	905464961817
	ADDRESS	TURGUT REİS MAHALLESİ 118 SOK. No:8 A/A MERKEZ /ADIYAMAN
39	İL	BARTIN
	SERVİS ÜNVANI	KIVANÇ BİLGİSAYAR ELEKTRONİK TURİZM İNŞAAT İMALAT İTHALAT İHRACAT SANAYİ VE TİCARET LİMİTED ŞİRKETİ
	TELEFON NUMARASI	903782277199
	ADDRESS	KEMERKÖPRÜ MAHALLESİ 246. SOKAK YILMAZ APARTMANI NO:30/1 / BARTIN
40	İL	RİZE
	SERVİS ÜNVANI	KUTUP DAYANIKLI TÜKETİM MAMULLERİ SERVİS VE TEKNİK HİZMETLERİ TİCARET LTD. ŞTİ.
	TELEFON NUMARASI	904642236969
	ADDRESS	CAMİÖNÜ MAHALLESİ CUMHURİYET CAD.NO:33 A MERKEZ/RİZE
41	İL	İSTANBUL
	SERVİS ÜNVANI	MAKSA ELEKTRONİK OTOMOTİV İNŞAAT VE MEDİKAL CİHAZLAR TİCARET VE SANAYİ LİMİTED ŞİRKETİ KÜÇÜKÇEKMECE
	TELEFON NUMARASI	902126988802
	ADDRESS	HALKALI MERKEZ MAH. FİLİZ SK. NO:21 A/2 KÜÇÜKÇEKMECE/ İSTANBUL
42	İL	DENİZLİ
	SERVİS ÜNVANI	MAVİAY MÜHENDİSLİK MAKİNE İNŞAAT ELEKTRONİK SANAYİ VE TİCARET LİMİTED ŞİRKETİ
	TELEFON NUMARASI	902582620009
	ADDRESS	Merkezefendi Mahallesi 29 Ekim Bulvarı No:37/A Maviay İş Merkezi Merkezefendi/DENİZLİ
43	İL	KONYA
	SERVİS ÜNVANI	MEHMET AKDEMİR SAHIS
	TELEFON NUMARASI	903322360607
	ADDRESS	CaddeSokak:ŞEHİT AHMET DEĞERLİ SK. LEVENT KapiNo:58 DaireNo:B MahalleSemt:MUSALLA BAĞLARI MAH/SELÇUKLU/KONYA
44	İL	DİYARBAKIR
	SERVİS ÜNVANI	MEHMET ALKAYA HİZMET ELEKTRONİK TEKNİK SEVİSİ KAYAPINAR ŞUBESİ
	TELEFON NUMARASI	904122575172
	ADDRESS	MEDYA MAHALLESİ 153.SOKAK SEÇKİN SİTESİ ALTI 5/A /41 / KAYAPINA/DİYARBAKIR
45	İL	KAHRAMANMARAŞ
	SERVİS ÜNVANI	MEHMET BEYAZAY-BEYAZAY TEKNİK
	TELEFON NUMARASI	903442239687
	ADDRESS	İSMETPAŞA MAH.YENİ CAMİ SOK.FERAH APT.NO:4 / KAHRAMANMARAŞ
46	İL	AFYONKARAHİSAR
	SERVİS ÜNVANI	MURAT DAMAR - DAMAR ELEKTRONİK
	TELEFON NUMARASI	902722124827
	ADDRESS	CUMHURİYET MAH.YEŞİL YOL . MERCAN APT.NO:13/ AFYONKARAHİSAR

Untitled-18 84 2026-02-10 4:16:08

47	İL	AYDIN
	SERVİS ÜNVANI	MURAT SOĞUTMA
	TELEFON NUMARASI	902565127774
	ADDRESS	YENİCAMİ MAHALLESİ SEKİLER CADDESİ NO:33/A SÖKE/AYDIN
48	İL	MUĞLA
	SERVİS ÜNVANI	MUZAFFER YEREKER - SAMSUNG YETKİLİ SERVİSİ
	TELEFON NUMARASI	902526143931
	ADDRESS	TUZLA MAHALLESİ CELAL BAYAR CADDESİ NO:7/1 FETHİYE/MUĞLA
49	İL	AYDIN
	SERVİS ÜNVANI	NAİLE KABASAKAL
	TELEFON NUMARASI	902563136266
	ADDRESS	ALTINTAŞ MAHALLESİ FEVZİ ÇAKMAK CADDESİ NO:22/A NAZİLLİ/AYDIN
50	İL	KAHRAMANMARAŞ
	SERVİS ÜNVANI	NEDİM ÇİÇEK
	TELEFON NUMARASI	903442122871
	ADDRESS	ŞEYHADİL MAH. KARAKOL KARŞISI NO:53/A / MERKEZ/ KAHRAMANMARAŞ
51	İL	ANKARA
	SERVİS ÜNVANI	ÖZBEK BEYAZ EŞYA ELEKTRİK ELEKTRONİK İKLİMLENDİRME OTOMOTİV TELEKOMÜNİKASYON GIDA SANAYİ VE TİCARET LİMİTED ŞİRKETİ
	TELEFON NUMARASI	903123284433
	ADDRESS	MERKEZ MAHALLESİ KARACA CAD. NO:5/B / PURSAKLAR/ ANKARA
52	İL	ERZİNCAN
	SERVİS ÜNVANI	ÖZTÜRK ELEKTRONİK-İBRAHİM ÖZTÜRK
	TELEFON NUMARASI	904462121177
	ADDRESS	İNÖNÜ MAHALLESİ 23. SOKAK No:25/Z1 / ERZİNCAN MERKEZ/ ERZİNCAN
53	İL	MERSİN
	SERVİS ÜNVANI	PINAR ELEKTRONİK
	TELEFON NUMARASI	903243368298
	ADDRESS	MAHMUDİYE MAH.108 SOK. NO:32/B MERSİN
54	İL	BATMAN
	SERVİS ÜNVANI	PLATİN ELEKTRONİK-KARAMAN PLATİN
	TELEFON NUMARASI	904882141365
	ADDRESS	MEYDAN MAH. GÜLİSTAN CAD NO:53/BATMAN
55	İL	İZMİR
	SERVİS ÜNVANI	REİS TEKNİK-AŞKIN GÜRCAN
	TELEFON NUMARASI	902328783939
	ADDRESS	8 EYLÜL MAH. İZMİR CAD. NO:80/A - / KEMALPAŞA/İZMİR
56	İL	MANİSA
	SERVİS ÜNVANI	SALİHLİ TEKNİK-TİMUR ACAR Esnaf
	TELEFON NUMARASI	905542154699
	ADDRESS	CUMHURİYET MH. ESKİ MANİSA YOLU NO: 87 TURGUTLU/MANİSA
57	İL	ANKARA
	SERVİS ÜNVANI	SİMGE ELEKTRONİK-YAŞAR ALAR
	TELEFON NUMARASI	903123251876
	ADDRESS	ETLİK MAHALLESİ ETLİK CADDESİ No:205 A/KEÇİÖREN/ANKARA
58	İL	MUĞLA
	SERVİS ÜNVANI	YAŞAR AVCI -KANAL ELEKTRONİK
	TELEFON NUMARASI	902525122564
	ADDRESS	HOCABEDRETTİN MAH. TABAKHANE CAD. NO:4/A MİLAS/ MUĞLA
59	İL	ANTALYA
	SERVİS ÜNVANI	YILDIRIM ELEKTRONİK TİCARET VE SANAYİ LİMİTED ŞİRKETİ-MURATPAŞA ŞUBESİ
	TELEFON NUMARASI	902422410062
	ADDRESS	TAHIL PAZARI MAHALLESİ ADNAN MENDERES BULVARI ŞÜKRÜ BOYACI APT NO:23/A / MURATPAŞA/ANTALYA
60	İL	ORDU
	SERVİS ÜNVANI	YUSUF TEMEL SAHIS
	TELEFON NUMARASI	904522222100
	ADDRESS	Subaşı Mah. 477 Sok. No:17/A Altınordu/ORDU
61	İL	ANKARA
	SERVİS ÜNVANI	SİSTEM GRUP ELEKTRONİK TİCARET VE TAAHHÜT LTD. ŞTİ.
	TELEFON NUMARASI	903122120143
	ADDRESS	ETİ MAH.GAZİ MUSTAFA KEMAL BULVARI NO.104/A ÇANKAYA/ ANKARA
62	İL	TRABZON
	SERVİS ÜNVANI	STAR ELEKTRONİK SERVİS HİZMETLERİ-MEHMET YILMAZ
	TELEFON NUMARASI	904623216224
	ADDRESS	İNÖNÜ MAH. YAVUZ SELİM BULVARI YAVUZ SELİM APARTMANI NO.164/A / ORTAHİSAR/TRABZON
63	İL	SİVAS
	SERVİS ÜNVANI	SVS ÜSTÜN TEKNİK SANAYİ VE TİCARET LİMİTED ŞİRKETİ
	TELEFON NUMARASI	903462255811
	ADDRESS	ECE MAH. HALİLRIFAT PAŞA CAD. ELİF APT. No:28 /A MERKEZ/SİVAS

Belirtilen Servis Merkezleri iletişim bilgileri 02.12.2019 tarihinde güncellenmiştir ve bu tarihten sonra değişiklik gösterebilir. Bilgilere istinaden, bölgenizdeki servis merkezlerimize ulaşamadığınız durumlarda 444 7711 numaralı Çağrı Merkezimizden size en yakın Servis Merkezimizi öğrenebilirsiniz.

Untitled-18 85 2026-02-10 4:16:08

Notlar

Notlar

SAMSUNG

SORU YA DA YORUM?

ÜLKE	ARAYIN	YA DA ÇEVRİMİÇİ OLARAK ZİYARET EDİN
RUSSIA	8-800-555-55-55	www.samsung.com/support
BELARUS	810-800-500-55-500	
GEORGIA	0-800-555-555 (B2C) 0-800-555-500 (B2B)	
ARMENIA	0-800-05-555	
AZERBAIJAN	*8555	
KAZAKHSTAN	8-10-800-500-55-500 GSM: 7799 GSM: 7700 (e-store)	
KYRGYZSTAN	GSM: 9977	
TAJIKISTAN	GSM: 7779	
UZBEKISTAN	1336	
MONGOLIA	1800-25-55	
ROMANIA	0800872678 - Apel gratuit *8000 - Apel tarifat în rețea Program Call Center Luni - Vineri: 9 AM - 6 PM	

DD81-04590D-00

Ыдыс жуғыш машина

Пайдаланушы нұсқаулығы

DW70H7******

SAMSUNG

Untitled-19 1 2026-02-10 4:19:30

Мазмұны

Қауіпсіздік шаралары **4**

Қауіпсіздік нұсқаулары туралы не білуіңіз керек 4
Маңызды қауіпсіздік белгілері 4
Қауіпсіздікке қатысты маңызды ескертулер 5
Ыдыс жуғыш машинаны пайдалану нұсқаулығы 7
Балаларды қорғауға қатысты нұсқаулық 8
Ыдыс жуғыш машинаны орнату туралы нұсқаулық 8
WEEE белгісі туралы нұсқаулар 10

Өнімге шолу **11**

Ыдыс жуғыш машина бір қарағанда 11

Орнатуға дайындық **13**

Орнату жинағы (жинаққа кіреді) 13
Қажетті құралдар мен бөлшектер (жинаққа кірмейді) 16
Орнатуға қойылатын талаптар 17

Орнату **19**

Орнату қадамдары 19
Орнатуды аяқтау 37

SmartThings **41**

Wi-Fi байланысы 41
Жүктеу 41
Жүйеге кіріңіз 41
Wi-Fi өшірулі 41
Құрылғыны SmartThings-ге тіркеу үшін 41
Ыдыс жуғыш машинаға арналған қосымша 42
SmartThings функциялары 43

Іске кірісу алдында **45**

Ыдыс жуғыш машинаға жарамсыз заттар 45
Сөрелерді пайдаланудың негізі 46
Жуғыш зат салынатын бөлік 52
Шайғыш зат қорапшасы 54
Тұзды сауыты 54
Сенсорлық панельдің сезімталдығы 56
Жұмыс күйінің индикаторлары 56

Untitled-19 2 2026-02-10 4:19:31

Іске пайдалану 57

Басқару панелі 57
Белгішелердің сипаттамасы 58
Циклге шолу жасау 59
Циклді қолдану 61
Параметрлер 62
Ерекше сипаттамалары 65
Ашық лицензия туралы құлақтандыру 66

Күтім көрсету 67

Тазалау 67
Ұзақ мерзімді күтім 71

Ақаулық себептерін анықтау 72

Тексерілетін мәселелер 72
Ақпарат кодтары 75

Қосымша 76

Цикл кестесі 76
Тасымалдау/жылжыту 77
Аяздан қорғау 77
Ыдыс жуғыш машинаны кәдеге жарату және қоршаған ортаны қорғау 77
Сипаттамалары 78

Стандартты сынақ үшін 79

DW70H73**** үлгілері 79
DW70H72**** үлгілері 81

Untitled-19 3 2026-02-10 4:19:31

Қауіпсіздік шаралары

Жаңа Samsung ыдыс жуғыш машинасын сатып алуыңызбен құттықтаймыз. Бұл нұсқаулық құрылғыны орнату, пайдалану және күтім көрсету туралы маңызды ақпаратты қамтиды. Ыдыс жуғыш машинаның көптеген артықшылықтары мен мүмкіндіктерін толық пайдалану үшін осы нұсқаулықты оқып шығыңыз.

Қауіпсіздік нұсқаулары туралы не білуіңіз керек

Жаңа құрылғының кең ауқымды мүмкіндіктері мен функцияларын қауіпсіз әрі тиімді пайдалануға сенімді болуға, құрылғыны алдағы уақыттарда қауіпсіз жерде сақтау үшін осы нұсқаулықты мұқият оқып шығыңыз. Бұл құрылғыны осы пайдаланушы нұсқаулығында көрсетілген мақсатта ғана пайдаланыңыз.

Ескертулер мен қауіпсіздік нұсқауларында барлық мүмкін болатын жағдайлар қамтылмаған. Ыдыс жуғыш машинаны рнату, күтім көрсету және пайдалану кезінде абай болу және саналы әрекет ету - сіздің міндетіңіз.

Төмендегі пайдалану нұсқаулары әртүрлі үлгілерді қамтитын болғандықтан, ыдыс жуғыш машинаңыздың сипаттамалары осы нұсқаулықтағы сипаттамалардан ерекшеленуі және барлық ескерту белгілері қолданылмауы мүмкін. Егер қандай да бір сұрақтар немесе мәселелер туындаса, жақын жердегі сервис орталығына хабарласыңыз немесе www.samsung.com сайтынан көмек пен ақпарат ала аласыз.

Маңызды қауіпсіздік белгілері

Осы нұсқаулықтағы таңбалар мен белгілер нені білдіреді:

⚠ ЕСКЕРТУ

Адам қатты жарақат алатын, өлім жағдайына не мүлікке зиян келтіретін қатерлі жағдайлар не қауіпті әрекеттер.

⚠ НАЗАР АУДАРЫҢЫЗ

Жарақат алуға немесе бұйымның бүлінуіне әкелуі мүмкін қауіп-қатерлер немесе қауіпті іс-әрекеттер.

ЕСКЕРІМ

Адамға немесе мүлікке зақым келтіретін қауіптің бар екенін көрсетеді.

Бұл ескерту белгілері сіз және басқа адамдар жарақат алуға жол бермеу үшін берілген. Оларды нақты орындаңыз.

Осы нұсқаулықты сенімді жерде сақтаңыз және жаңа пайдаланушыларға нұсқаулық мазмұнымен танысуға мүмкіндік беріңіз. Оны болашақ пайдаланушыға табыс етіңіз.

Untitled-19 4 2026-02-10 4:19:31

Қауіпсіздікке қатысты маңызды ескертулер

Осы құрылғыны пайдаланған кезде өрт, электр немесе жарақат алу қатерін азайту үшін, негізгі сақтық шараларын, соның ішінде келесі шараларды орындаңыз:

1. Бұл құрылғы физикалық, сенсорлық немесе ақыл-ой қабілеттері шектеулі адамдардың (оның ішінде балалардың), сондай-ақ тәжірибесі мен білімі жоқ адамдардың, олардың бақылауында болған немесе олардың қауіпсіздігіне жауапты адам тарапынан құрылғыны пайдалану бойынша нұсқаулықтан өткен жағдайларды қоспағанда, пайдалануға арналмаған.
2. **Еуропада пайдалану үшін**: Бұл құрылғыны 8 жасқа толған және одан асқандар ғана қолдануға тиіс және физикалық, сенсорлық немесе ақыл-ой қабілеттері шектеулі, құрылғыны қолдану тәжірибесі жоқ не қолдана білмейтін адамдар құрылғыны қауіпсіз қолдану, қатерлі жағдайлар туралы нұсқау алса ғана немесе тиісті адамның қадағалауы бойынша пайдалануға тиіс. Балалардың құрылғымен ойнауына жол бермеңіз. Балаларға ересектердің бақылауынсыз тазалауға және құрылғыны жөндеуге тыйым салынған.
3. Балаларды құрылғымен ойнамас үшін қадағалап отыру керек.
4. Қорек сымына зақым келсе, қатерлі жағдай орын алмас үшін оны өндіруші, өндірушінің уәкілетті агенті немесе білікті адам ауыстыруға тиіс.
5. Құрылғымен бірге жеткізілетін жаңа түтікшелерді ғана пайдаланыңыз, ескі түтіктерді пайдалануға болмайды.

Untitled-19 5 2026-02-10 4:19:31

Қауіпсіздік шаралары

6. Желдеткіш саңылаулары табанында орналасқан құрылғылардың саңылауларын кілем немесе басқа заттар бөгеп тастамауы керек.
7. 3 жасқа толмаған балаларды үнемі байқап отырмаған жағдайда құрылғыдан алыс ұстау керек.
8. **АБАЙЛАҢЫЗ**: Тоқ сөніп қалу себебінен қауіп-қатерлі жағдайға жол бермеу үшін бұл құрылғыға таймер сияқты сыртқы ағыту құралын орнатпау немесе уақытылы қосылып және сөндіріліп отыратын желіге қосылмауы керек.
9. **ЕСКЕРТУ**: Пышақтарды және басқа да ұшы өткір заттарды себетке төмен қаратып салу немесе көлденеңінен қою керек.
10. Есікті ашық қалдырмау керек, адам оған соғылып қалуы мүмкін.

Бұл құрылғыны тек үйде және төмендегі жерлерде пайдалануға болады:

- дүкендердің ас бөлмелерінде, кеңселерде және басқа жұмыс орындарында;
- Ферма үйлерінде;
- Қонақ үйлердің, мотельдердің және басқа тұрғынды жерлердің қонақтары;
- Таңғы ас және төсекпен қамтамасыз ететін қонақжайлар.

Untitled-19 6 2026-02-10 4:19:31

Ыдыс жуғыш машинаны пайдалану нұсқаулығы

Машинаны ыдыс-аяқ пен ас үй құралдарын тазалау үшін осы пайдаланушы нұсқаулығында көрсетілгендей қолдану керек. Одан басқа мақсаттарда қолдануға өндіруші тарапынан рұқсат берілмейді әрі қауіпті болуы мүмкін.

Өндіруші құрылғыны дұрыс пайдаланбау, басқару және орнату салдарынан туындаған зақымға жауапты емес.

Еріткіштерді ыдыс жуғыш машинада пайдаланбаңыз. Жарылыс қауіпі бар.

Жуғыш құралдарды иіскеуге және жеуге болмайды. Жуғыш заттардың құрамында тітіркендіргіш немесе коррозияға қарсы, мұрынды ашытатын, ішкенде немесе тыныс алғанда ауыз қуысын және тамақты күйгізетін ингредиенттер бар. Жуғыш құралдарды ішіп немесе онымен дем алып қойсаңыз дәрігерге дереу хабарласыңыз.

Егер қажет болмаса есікті ашық қалдырмаңыз, себебі оған соғылып қаласыз.

Ашық есікке отырмаңыз немесе сүйенбеңіз. Себебі ыдыс жуғыш машина құлап, оған зақым келуі және өзіңіз жарақат алуыңыз мүмкін.

Тұрмыстық ыдыс жуғыш машинаға арналған жуу, шаю құралдарын ғана пайдаланыңыз. Ыдыс жуатын сұйықтықты пайдаланбаңыз.

Күшті қышқылы бар тазартқыш затты пайдалануға болмайды.

Шайғыш зат бөлігін ұнтақ немесе сұйық жуатын құралмен толтырмаңыз. Бұл бөліктің зақымдануына себеп мүмкін.

Тұз сауытын ұнтақ немесе сұйық жуатын құралмен толтырсаңыз, су жұмсартқышқа зақым келуі мүмкін. Тұз сауытын толтырған кезде, ыдыс жууға арналған тұзды қалтаны дұрыс пайдаланғаныңызды тексеріңіз.

Кесек түйіршікті ыдыс жуғыш тұзды қолданыңыз, себебі басқа тұздарда жұмсартқыштың жұмысын төмендететін, ерімейтін қоспалар болуы мүмкін.

Құрылғының (үлгісіне байланысты) ас үй құралдарына арналған себетіне ас үй құралдарын төмен қаратып, ыңғайлы түрде орналастырсаңыз ғана жақсырақ жуылады және кептіріледі. Жарақат алмас үшін пышақтар мен шанышқылардың саптарын жоғары қаратып орналастыңыз.

Ыдыс жуғыш машинада бір рет пайдаланылатын пластик ыдыстар немесе ас үй құралдары мен ыдыс-аяқ сияқты ыстық суға төзімсіз пластик заттарды жууға болмайды. Ыдыс жуғыш машинадағы жоғары температура оларды ерітіп немесе пішіндерін өзгертуі мүмкін.

Кешіктіріп бастау ◷ функциясы бар үлгілерде жуғыш зат қоспас бұрын сауыттың құрғақ екеніне көз жеткізіңіз. Қажет болса, құрғатыңыз. Жуғыш зат салынатын бөлігіне жуғыш құрал құйылса, ол толық таралмауы немесе бөлікті бітеуі мүмкін.

Қашықтан басқару құралын пайдаланған кезде әрқашан абай болыңыз. Пайдалану кезінде сіз қауіпсіздік қаупіне ұшырауыңыз мүмкін, сонымен қатар Интернетке қосылу немесе дұрыс емес параметрлерге байланысты пайдалануға байланысты мәселелер туындауы мүмкін.

Өнімді тірі заттардың (адамдар немесе жануарлар сияқты) немесе судың ағып кетуіне немесе жарылуына әкелуі мүмкін заттардың жанында пайдаланбаңыз.

Untitled-19 7 2026-02-10 4:19:31

Қауіпсіздік шаралары

Балаларды қорғауға қатысты нұсқаулық

Бұл құрылғы ойыншық емес! Балалар жарақат алмас үшін оларды құрылғыдан алыс ұстаңыз, оларға ыдыс жуғыш машинамен немесе оның айналысында ойнауға, басқару тетіктерін пайдалануға рұқсат бермеңіз. Олар ыдыс жуғыш машинадан келуі мүмкін қауіпті түсінбейді. Ас үйде жұмыс істеген кезде балаларды үнемі байқап отыру керек. Балалар ойнап жүріп, ыдыс жуғыш машинаның ішіне қамалып қалуы мүмкін.

Балаларға ересектердің бақылауынсыз тазалауға және құрылғыны жөндеуге тыйым салынған.

Ересек балаларға ыдыс жуғыш машинаның жұмыс істеуін нақты түсіндірсеңіз және олар дұрыс пайдаланбаудың қауіпті салдарын түсінсе ғана құрылғыны пайдалана алады.

БАЛАЛАРДЫ ЖУҒЫШ ҚҰРАЛДАРДАН АЛЫС ҰСТАҢЫЗ!

Жуғыш заттардың құрамында тітіркендіргіш және коррозияға қарсы, мұрынды ашытатын, ішкенде немесе тыныс алғанда ауыз қуысын және тамақты күйгізетін ингредиенттер бар.

Есік ашық тұрған кезде балаларды ыдыс жуғыш машинадан алыс ұстаңыз. Машинаның ішінде жуғыш құралдың қалдығы болуы мүмкін.

Балаңыз жуғыш құралды ішіп немесе онымен дем алып қойса, дәрігерге жедел хабарласыңыз.

Ыдыс жуғыш машинаны орнату туралы нұсқаулық

Құрылғыны орнатпай тұрып, оның сыртына зақым келмегенін қарап тексеріңіз. Зақымдалған құрылғыны ешқашан пайдаланбаңыз. Зақымдалған құрылғы қауіпті болуы мүмкін.

Ыдыс жуғыш машинаны тиісті розетка арқылы ғана электр қуатына қосу керек. Ыдыс жуғыш машинаны орнатқаннан кейін оны кез- келген уақытта электр желісінен ажырату үшін розетка оңай қол жететін жерде болуы керек. ("**Ыдыс жуғыш машина бір қарағанда**" тармағын **11** - беттен қараңыз.)

Ыдыс жуғыш машинаның артында электр розеткалары болмауы керек. Ыдыс жуғыш машина ашаға тиіп тұрса, қызып кетуі және өрт шығуы мүмкін. Орнатып болғаннан кейін қуат сымының майысып немесе оған зақым келмегеніне көз жеткізіңіз.

Ыдыс жуғыш машинаны пештің астына орнатуға болмайды. Пештің жоғары температурасы ыдыс жуғыш машинаға зақым келтіруі мүмкін. Сондықтан оны ашық оттың немесе басқа да жылу бөлетін, мысалы, қыздырғыштар және т.б. сияқты құрылғылармен қатар орналастыруға болмайды.

Ыдыс жуғыш машинаны толығымен орнатып, есігінің серіппесін реттемей тұрып қуат көзіне қоспаңыз.

Құрылғыны қосу алдында деректер тақтасындағы қосылым деректерінің (кернеу мен қосылған жүктеме) электр желісінің параметрлеріне сәйкес келетінін тексеріңіз. Егер күмән туындаса, білікті электршіге хабарласыңыз.

Құрылғының электр қауіпсіздігі, құрлылғы мен оның жерге тұйықтау жүйесі өзара дұрыс қосылса ғана қамтамасыз етіледі. Негізгі қауіпсіздік талаптарының сақталуы және жүйелі түрде тексеріліп отыруы және үйдегі электр жүйесінің жұмысына қатысты күмән туындаса, оны білікті электрикке тексертіп алу аса маңызды болып табылады.

Untitled-19 8 2026-02-10 4:19:31

Өндіруші жерге тұйықтау жүйесінің дұрыс орнатпау (мысалы, ток соғуы) салдарларына жауапты емес. Жерге қосылатын сымды ешқашан пластик құбыр жүйесіне, газ жүйесіне не ыстық су құбырына жалғамаңыз. Жерге дұрыс тұйықталмаған өткізгіштер электр тогын өткізуі мүмкін.

Құрылғыны қуат көзіне көп розеткалы блок немесе ұзартқыш сым арқылы қоспаңыз. Олар құрылғының қауіпсіздігін тиісті деңгейде сақтауға кепілдік бермейді (мысалы, қызып кету қаупіне қарсы).

Құрылғыны кеме сияқты жылжымалы қондырғыларға орнатқаннан кейін, оны білікті инженер тексерсе ғана пайдалануға беруге болады.

Су қосылымының пластик корпусында электрлі бөлшек бар. Корпусты суға батыруға болмайды.

Аквастоп түтігіне электр сымдары орнатылған. Су құятын түтікті ешқашан, тіпті ұзын болса да кеспеңіз.

Орнату, техникалық қызмет көрсету және жөндеу жұмыстарын білікті және құзыретті маман мемелекеттік және жергілікті қауіпсіздік ережелерін сақтай отырып ғана орындауы керек. Білікті мамандардан басқалардың құрылғыны жөндеуі немесе оған қатысты басқа да жұмыстарды орындауы қауіпті жағдайға әкелуі мүмкін. Өндіруші өзі рұқсат бермеген жұмыстар үшін жауапты емес.

Кіріктірілген су өткізбейтін жүйе келесі шарттар орындалған жағдайда, құрылғының судан келетін зақымнан қорғайды:

- Ыдсы жуғыш машина дұрыс орнатылған және сантехникалық жұмыстар дұрыс орындалса.
- Ыдыс жуғыш машинаға тиісті күтім көрсетіліп, ауыстырылатын бөлшектерін дер кезінде ауыстырып отырса.
- Құрылғыны ұзақ уақыт пайдаланбаған кезде (мысалы, мереке күндері) бекітпе кранды/жабдықтау желісін ажырату керек.
- Су өткізбейтін жүйе құрылғы ағытылып тұрған кезде де жұмыс істейді. Дегенмен, құрылғы электр қуатына қосылып тұруға тиіс.

Зақымдалған құрылғы қауіпті болуы мүмкін. Ыдыс жуғыш машинаға зақым келсе, оны қуат көзінен ағытып, дилеріңізге немесе қызмет көрсету бөліміне хабарласыңыз.

Рұқсат етілмеген жөндеу жұмыстары күтпеген қауіпті жағдайларға әкелуі мүмкін, мұндай жағдайлар үшін өндіруші жауапкершілік көтермейді. Жөндеу жұмыстарын рұқсаты бар қызмет көрсету технигі ғана орындауға тиіс.

Жарамсыз бөлшектерді тек түпнұсқа қосалқы бөлшектерге ауыстыру керек. Осы бөлшектер орнатылғаннан кейін ғана құрылғының қауіпсіздігі қамтамасыз етіледі.

Техникалық қызмет көрсету үшін ыдыс жуғыш машинаны әрқашан электр желісінен ажыратыңыз (розеткадан ағытып, ашасын тоқтан суырыңыз).

Қосылым сымына зақым келсе, оны өндірушіден алуға болатын арнайы кабельге ауыстыру қажет. Қауіпсіздікті қамтамасыз ету үшін бұл жұмысты қызмет көрсету бөлімі немесе уәкілетті қызмет технигі орнатуы керек.

Тарақандарды немесе басқа да зиянкестері бар жерлерде құрылғыны және оның айналасын әрқашан таза ұстауға ерекше назар аударыңыз. Тарақандар мен басқа да зиянкестерге байланысты туындаған зақымдардың ешқайсысы кепілдікке жатпайды.

Untitled-19 9 2026-02-10 4:19:31

Қауіпсіздік шаралары

Ақаулық пайда болғанда немесе құрылғыны тазалау кезінде электр қуат көзінен тек төмендегі жағдайларда ғана толық ағытылды деп есептеу керек:

- розеткадан ағытылған және ашасы суырылған болса
- қуат көзінен толық ағытылған немесе
- желілік сақтандырғыштан ағытылған немесе
- бұрама сақтандырғыш алынған (қолданылатын елдерде).

Өндіруші тарапынан рұқсат берілмесе, құрылғыға ешқандай өзгеріс енгізбеңіз.

Құрылғының корпусын/қаптамасын ешқашан ашпаңыз. Электр қосылымдары немесе компоненттері мен механикалық бөліктері бар бөлшектерді өзгерту өте қауіпті және ақауларға немесе ток соғуға әкелуі мүмкін.

Құрылғының кепілдік мерзімі әлі аяқталмаған болса, жөндеу жұмыстарын өндіруші рұқсат берген қызмет көрсету технигі ғана жүргізуі керек. Басқа жағдайларда кепілдік заңды күшінен айырылады.

Өнімді орнатқанда желдетуді қамтамасыз ету үшін өнімнің үстіңгі, сол, оң және артқы жағынан орын қалдыруды ұмытпаңыз. Құрылғы мен раковина арасындағы орын жеткіліксіз болса, раковинаға зақым келуі немесе зең пайда болуы мүмкін.

Ыдыс жуғыш машинаның кермектік параметрінің тұратын жеріңіздегі судың кермектігіне сәйкес келетініне көз жеткізіңіз. ("**Тұзды сауыты**" тармағын **54** - беттен қараңыз.)

Материалдар мен жөндеу туралы қосымша ақпарат алу үшін www.samsung.com/support сайтына кіріңіз.

WEEE белгісі туралы нұсқаулар



Өнімді дұрыс тастау (Қолданыс мерзімі аяқталған электр және электроника құрылғылары)

(Жеке қоқыс тастау жүйесін қолданатын елдерге қатысты)

Өнімдегі, оның керек-жарақтары немесе ілеспе кітапшасындағы белгі, осы өнім мен оның электроникалық керек-жарақтарын (мысалы, зарядтағыш құралы, құлақаспабы, USB сымы), қолданыс мерзімі аяқталғаннан кейін басқа тұрмыстық қалдықтармен бірге тастамау керек дегенді білдіреді. Қалдық дұрыс тасталмаған жағдайда қоршаған ортаға немесе адамдардың денсаулығына келетін зиянның алдын алуға және материалдық ресурстарды қайтадан қажетке жаратуға өз үлесіңізді қосу үшін бұндай заттарды басқа қоқыс түрлерінен бөлектеп, қалдық өнімдерді қайта өңдеуден өткізетін жерге апарып тапсырыңыз.

Құрылғыны үйде пайдаланушылар қолданушылар, осы заттарды қоршаған ортаға залалсыз түрде қайта өңдеуден өткізу үшін осы құрылғыны қайда, қалай тапсыру туралы егжей-тегжейлі ақпаратты, өнімді сатып алған бөлшек сауда орталығына немесе жергілікті мекемеге хабарласып алуына болады.

Коммерциялық мақсатта қолданушылар, өз жабдықтаушыларына хабарласып, сатып алу келісім-шартының талаптарымен танысуы керек. Осы өнім мен оның электроникалық керек-жарақтарын басқа да коммерциялық өнімдердің қалдықтарымен араластырып тастауға болмайды.

Untitled-19 10 2026-02-10 4:19:32

Өнімге шолу

Ыдыс жуғыш машина бір қарағанда

DW70H73** үлгілері**

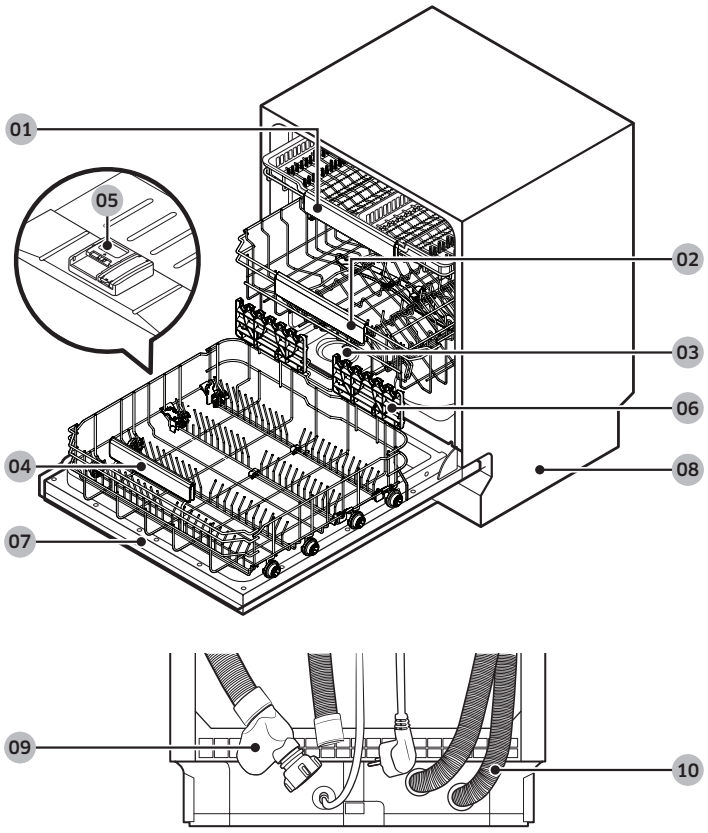

01 Ас үй құралдарының сөресі
02 Үстіңгі сөре
03 Тұзды сауыты
04 Астыңғы сөре
05 Үлестіргіш
06 Шыны тірегі
07 Есік
08 Тағаны
09 Су түтігі
10 Су төгетін түтік

Untitled-19 11
2026-02-10 4:19:34

Өнімге шолу

DW70H72** үлгілері**

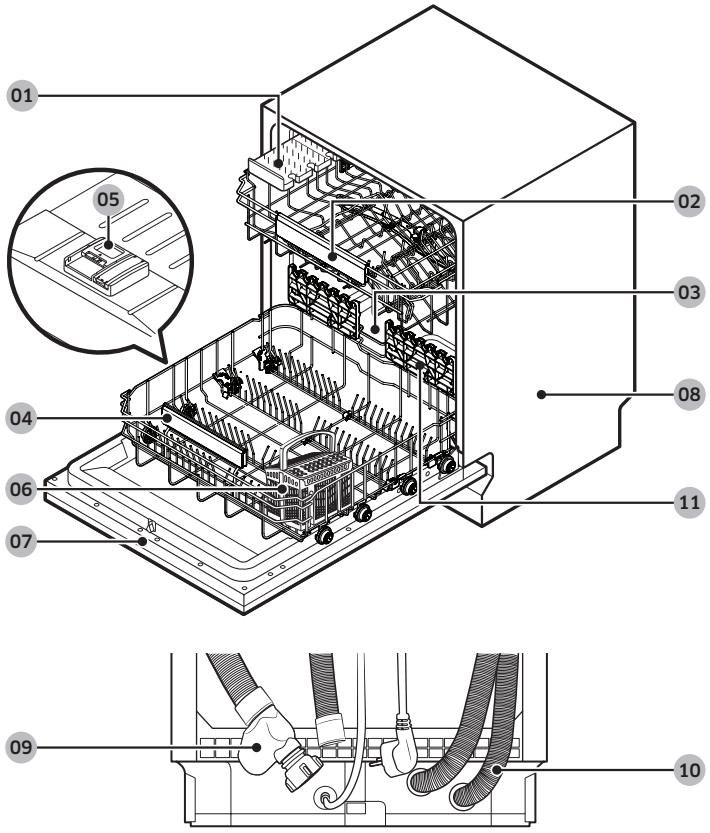

01 Пышақ сөресі
02 Үстіңгі сөре
03 Тұзды сауыты
04 Астыңғы сөре
05 Үлестіргіш
06 Ас құралдары себеті
07 Есік
08 Тағаны
09 Су түтігі
10 Су төгетін түтік
11 Шыны тірегі

Untitled-19 12 2026-02-10 4:19:35

Орнатуға дайындық

Орнату жинағы (жинаққа кіреді)

Осы бөлімде тізімделген барлық бөліктердің жеткізілім қорабында екеніне көз жеткізіңіз. Бөлшектердің нақты көрінісі суреттерде көрсетілгеннен өзгеше болуы мүмкін.

⚠ НАЗАР АУДАРЫҢЫЗ

Ыдыс жуғыш машинаның орамын ашқаннан кейін, орам материалдарын балалардан алыс ұстаңыз.

ЕСКЕРІМ

Жақшадағы сан берілген тауарлардың санын білдіреді.

Толықтай кіріктірілген үлгілер (DW70H7***B* үлгілері)

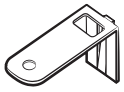

Үстіңгі брекет (2)



Ø4 X 14 бұранда (10)



Конденсаттан қорғағайтын жапсырма (1)



Пластик қақпақ (2)



Ø3,5 X 45 бұранда (4)



Ø3,5 X 16 бұранда (2)

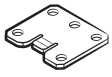

Есік қапсырмасы (2)



Ішкі тағаң (3)

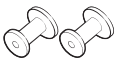

Панельді бекітуші (ағаш панельді ұстатқыштар, 2)



Ø3,5 X 25 бұранда (2)



Кері клапан (қол жетімді үлгілерге ғана қатысты)

Untitled-19 13 2026-02-10 4:19:37

Орнатуға дайындық

Сырғымалы панелі бар толық кіріктірілген үлгілер (DW70H7*I* үлгілерлі)**

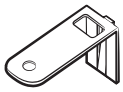

Үстіңгі брекет (2)



Ø4 X 14 бұранда (14)

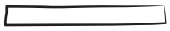

Конденсаттан қорғағайтын жапсырма (1)



Пластик қақпақ (2)



Реттелгіш панельді бекіткіш (2)



Реттелгіш панельді бекіткіш (2)



Ø3,5 X 16 бұранда (2)



Ішкі тағаң (3)



Кері клапан (қол жетімді үлгілерге ғана қатысты)

Жартылай кіріктірілген үлгілер (DW70H7*S* үлгілері)**

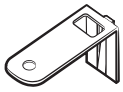

Үстіңгі брекет (2)



Ø4 X 14 бұранда (2)



Қорғағыш жапсырма (1)



Пластик қақпақ (2)



Ø3,5 X 45 бұранда (4)



Ø3,5 X 16 бұранда (2)



Ішкі тағаң (3)

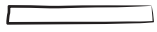

Жабысқақ бекітпе (2)



Аралық қойғыш (6)



Кері клапан (қол жетімді үлгілерге ғана қатысты)

Untitled-19 14 2026-02-10 4:19:38

Раковинаның астына кіріктірілген үлгілер (DW70H7*U* үлгілері)**

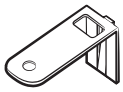

Үстіңгі брекет (2)



Ø4 X 14 бұранда (2)



Конденсаттан қорғағайтын жапсырма (1)



Пластик қақпақ (2)



Ø3,5 X 16 бұранда (2)



Ішкі таған (3)

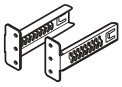

Қорғағыш тақтайша қапсырмалары (2)

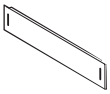

Қорғағыш тақтайша



Қорғағыш тақтайша бұрандары (4)



Қорғағыш тақтайша сомыны (4)



Кері клапан (қол жетімді үлгілерге ғана қатысты)

Untitled-19 15 2026-02-10 4:19:38

Орнатуға дайындық

Қажетті құралдар мен бөлшектер (жинаққа кірмейді)



Түтік қапсырмасы



Қорғағыш көзілдірігі



Қолғап

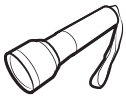

Қол шам



Алдыңғы тірекке арналған кілт (22 мм)



Жұлдыз тәрізді T15 бұранда бұрағышы

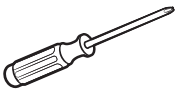

Айқыш ұшты бұранда бұрағыш

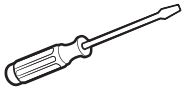

Жазық оймакілтекті бұрандалы бұрағыш



Тістеуік

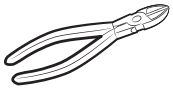

Тежеуіш

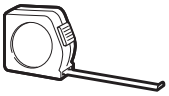

Метрлік өлшеуіш



Қарындаш



Деңгей

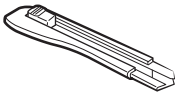

Кесуге арналған пышақ



Сақиналы ара (80-100 мм)

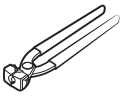

Құлақшалы қамыттарға арналған қысқыш

Untitled-19 16 2026-02-10 4:19:40

Орнатуға қойылатын талаптар

Өрт, электр қатерін болдырмау немесе адам жарақат алуға жол бермеу үшін барлық сымдар мен жерге қосылатын сымдарды білікті техник орнатуы керек.

Қуатпен жабдықтау

Ыдыс жуғыш машинаға арналған 220-240 В~, 50 Гц жеке жүйесі.

⚠ ЕСКЕРТУ

- Ұзартқыш сымды пайдаланбаңыз.
- Ыдыс жуғыш машинамен бірге жеткізілетін қорек сымын ғана пайдалануыңыз қажет.
- Орнатып болғаннан кейін қуат сымының майысып немесе оған зақым келмегеніне көз жеткізіңіз.

Жерге тұйықтау

Ыдыс жуғыш машинаны жерге тұрақты тұйықтау үшін оны жердегі металға немесе тұрақты сым жүйесіне қосу керек. Жерге тұйықтайтын өткізгішті жүйенің өткізгіштерімен бірге орналастырып содан кейін оны жерге қосылатын клеммаға немесе ыдыс жуғыш машинаға қосу керек.

⚠ ЕСКЕРТУ

- Жерге қосылатын сымды ешқашан пластик құбыр жүйесіне, газ жүйесіне не ыстық су құбырына жалғамаңыз. Жерге дұрыс тұйықталмаған өткізгіштер электр тоғын өткізуі мүмкін.
- Ыдыс жуғыш машинаның қуат ашасын өзгертпеңіз. Егер қуат ашасы розеткаға сай келмесе, электр маманын шақыртып, сай келетін розетка орнатқызып алыңыз.

Сумен жабдықтау

- Сумен жабдықтайтын құбырдағы судың қысымы 0,04-1,0 МПа болуы керек.
- Судың температурасы 60 °C градустан төмен болу керек.
- Сумен жабдықтау қосылымына бұрамасы 3/4" бекітпе кран / жабдықтау желісі орнатылу керек.

Су жылыстап ағу қауіпін азайту үшін:

- Су шүмектеріне қол оңай жететініне көз жеткізіңіз.
- Ыдыс жуғыш машинаны пайдаланбаған кезде су жабдықтау желісін жауып қойыңыз.
- Су түтігінің фитинглерінен су жылыстап ағып тұрмағанын уақытылы тексеріңіз.
- Судың жылыстап ағуын тоқтату үшін сумен жабдықтау желісінің қосылымдарын тефлон таспамен немесе басқа тұмшалағыш затпен бітеңіз.

Аква стоп

Аквастоп- судың жылыстап ағуын болдырмауға арналған электрлі бөлшек. Аквастоп құралы су түтігіне жалғанады және түтікке зақым келгенде суды автоматты түрде тоқтатады.

⚠ НАЗАР АУДАРЫҢЫЗ

- Аквастопты күтіп ұстаңыз.
- Аквастопқа қосылған су түтігін майыстырмаңыз немесе бұрамаңыз. Аквастоп зақымдалған жағдайда су шүмектерін жабып, қуат ашасын дереу ажыратыңыз. Содан кейін жергілікті Samsung тұтынушыларға қолдау көрсету орталығына не білікті техникке хабарласыңыз.

Untitled-19 17 2026-02-10 4:19:40

Орнатуға дайындық

Су төгу

Егер ыдыс жуғыш машинаға арналған су төгетін жүйені пайдалансаңыз, су төгетін түтікті еденнен 300 мм және 700 мм биік орналасқан су төгетін жүйеге жалғаңыз. Еденнен 700 мм биік орналасқан су төгетін жүйеге су төгетін түтік жалғанса, ағынды су кері ағуы мүмкін.

Еденге орналастыру

Қауіпсіздік үшін ыдыс жуғышты берік еденге орнатыңыз. Дірілді азайту үшін ағаш еденді қосымша арматуралау керек. Кілем немесе жұмсақ тақта төселген едендерге орнатпаңыз. Кілем және жұмсақ тақта төселген еден діріл туғызуы және жұмыс істеп тұрған ыдыс жуғыш машинаны ақырын жылжытуы мүмкін.

⚠ ЕСКЕРТУ

Ыдыс жуғыш машинаны берік емес төсемге орнатпаңыз.

- Ыдыс жуғыш машинаның биіктігі реттелетін аяқтарды пайдаланып тегіс орнатылғанына көз жеткізіңіз.
- Деңгейлестіру аяқталғаннан кейін есіктің дұрыс ашылып-жабылатынын тексеріңіз.

Қоршаған орта температурасы

Ыдыс жуғыш машинаны төмен температуралы жерге орнатпаңыз. Ыдыс жуғыш машинаның су клапанында, сорғысында және түтігінде әрқашан шамалы су қалып отырады. Ыдыс жуғыш машинада немесе түтіктерінде су қатып қалса, бұл ыдыс жуғыш машинаға және оның бөлшектеріне зақым келтіруі мүмкін.

Untitled-19 18 2026-02-10 4:19:40

Орнату

Орнату қадамдары

Орнату қадамы үлгіге байланысты басқаша болуы мүмкін.

ҚАДАМ: 1 Орын таңдау

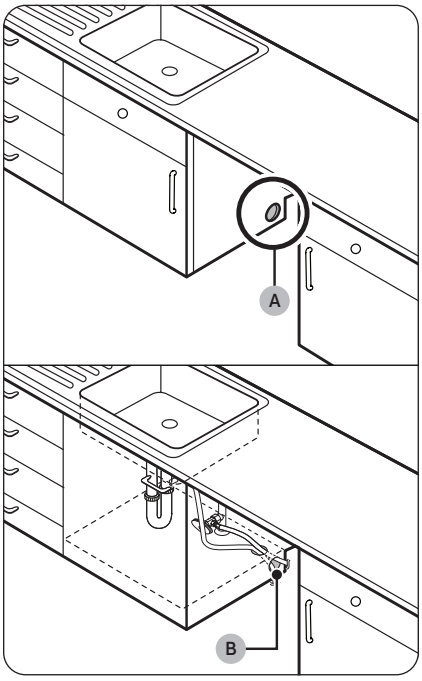

Келесі шарттарға сәйкес келетін орынды таңдаңыз.

- Еден ыдыс жуғыш машинаның салмағын көтере алатындай қатты болуы керек.
- Орнатылатын орын электр, су төгу және су құю жүйелеріне оңай қол жететін раковинаға жақын болуы керек.
- Ыдыс жуғыш машинаға ыдыс-аяқты кедергісіз салуға болатын орын болуы керек.
- Ыдыс жуғыш машинаның есігін оңай ашуға және ыдыс жуғыш машина мен басқа жиһаздың арасында жеткілікті орын болатын жер болуы керек.
- Артқы қабырға кедергі болмауы керек.

Жаңа орынға орнату

Ыдыс жуғыш машинаны жаңа орынға орнатсаңыз, ыдыс жуғыш машинаны орнатпас бұрын осы нұсқауларды басшылыққа алыңыз.

1. Сақиналы араны пайдаланып шкафтың бүйір қабырғасынан **(A)** раковинасын ұстап тұратындай саңылау жасаңыз.
2. Раковинасы бар шкаф тағаны ас үй еденінен биік болса және ыдыс жуғыш қосылымдарынан жоғары болса, шкафтың ішіндегі тағанға және шкаф бүйіріне **(B)** саңылауын жасаңыз.

ЕСКЕРІМ

- Ескі ыдыс жуғышты ауыстырсаңыз, бұрын орнатылған қосылымдардың жаңа ыдыс жуғышқа сәйкес келетінін тексеріңіз, қажет болса қосылымдарды ауыстырыңыз.
- Электр розеткасының орналасуына сәйкес жиһаздың қарсы жағына саңылау салу керек болуы мүмкін.

Untitled-19 19 2026-02-10 4:19:41

Орнату

Кесу өлшемі

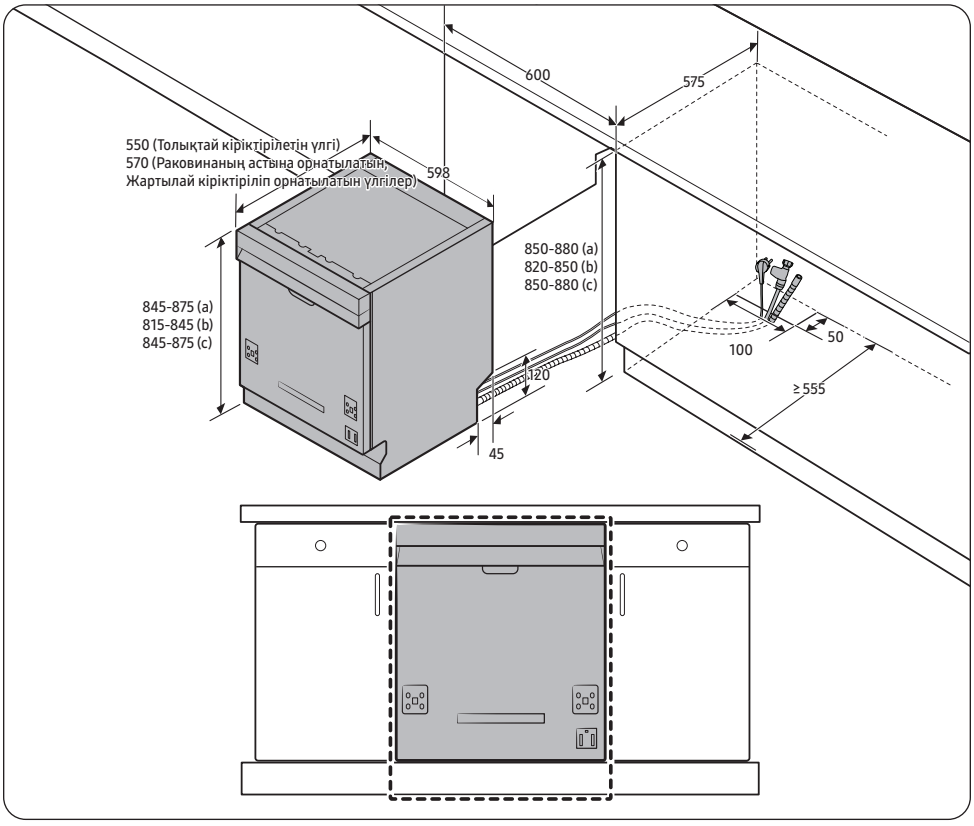

(өлшем бірлігі: мм)

(a) Жеке тұратын үлгілер

(b) Раковинаның астына орнатылатын , Толықтай кіріктірілген, Жартылай кіріктіріліп орнатылатын үлгілер

(c) Раковинаның астына орнатылатын , Толықтай кіріктірілген, Жартылай кіріктіріліп орнатылатын тағаны бар үлгілер

ЕСКЕРІМ

Еден мен жұмыс бетінің астыңғы бөлігінің арасындағы қашықтық 850 мм-ден асатынын тексеріңіз. Егер солай болса, орнату жинағына кіретін ішкі тіректі орнатыңыз. Толық ақпаратты келесі тараудан қараңыз. Егер қашықтық 850 мм-ден аз болса, 2-ҚАДАМҒА өтіңіз.

Untitled-19 20 2026-02-10 4:19:41

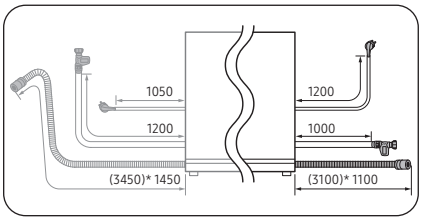

(*) ұзартқыш сымдар жиынтығы бар мәндер

ЕСКЕРІМ

Суретте көрсетілген өлшемдер қуат сымының, су түтігінің және су төгетін түтіктің нақты ұзындығын білдіреді. Өнімді орнату кезінде әр ұзындықты ескеріп, сәйкесінше орнату орнын таңдаңыз.

ҚАДАМ: 2 Қосымша тіректі салыңыз (жеке модельдерге қолданылмайды)

Еденмен жұмыс бетінің астыңғы бөлігінің арасындағы қашықтық 850 мм-ден артық болса, орнату алдында ыдыс жуғыш машинаның табанындағы саңылауға ішкі тіректі салыңыз.

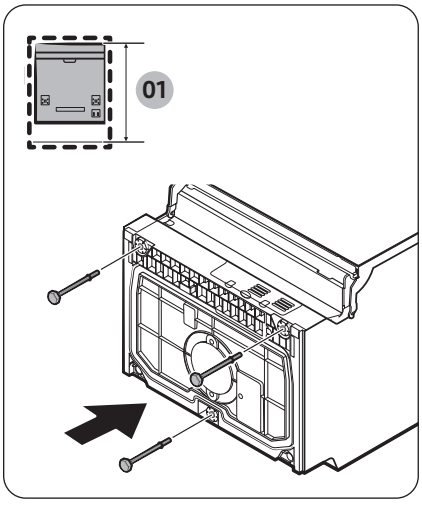

01 Кемінде 850 мм

1. Ыдыс жуғыш машинаны шалқасынан жатқызып қойыңыз.

⚠ НАЗАР АУДАРЫҢЫЗ

Ыдыс жуғыш машинаны бүйір жағымен қоймаңыз. Су ағуы мүмкін.

2. Орнатуға арналған жинақтан ішкі тіректі тауып, содан кейін суретте көрсетілгендей ыдыс жуғыш машинаның табанындағы саңылауға ішкі тіректі салыңыз.

ҚАДАМ: 3 Сумен жабдықтау жүйесін тексеріңіз

- Су құбырындағы қысым 0,04 МПа және 1,0 МПа аралығында болуы керек.
- Су температурасының 60 ˚C градустан аспайтынын тексеріңіз. Ыстық су температурасы 60 °C градустан асып кетсе, ыдыс жуғыш машина дұрыс жұмыс істемеуі мүмкін.
- Сумен жабдықтау жүйесін ыдыс жуғыш машинаға қосу алдында сумен жабдықтау клапанының сөндірулі екеніне көз жеткізіңіз.

Untitled-19 21 2026-02-10 4:19:41

Орнату

ҚАДАМ: 4 Түтіктерді орналастырыңыз

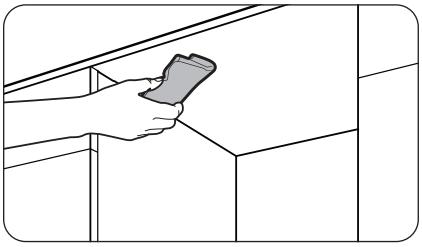

1. Үстіңгі тақтайдың астыңғы жағын тазалаңыз.

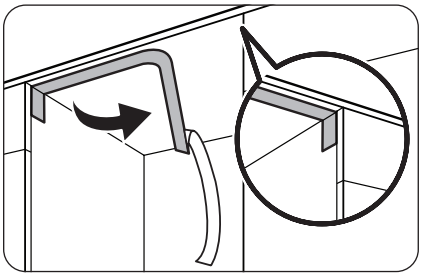

2. Қорғағыш жапсырманы көрсетілгендей бекітіңіз.

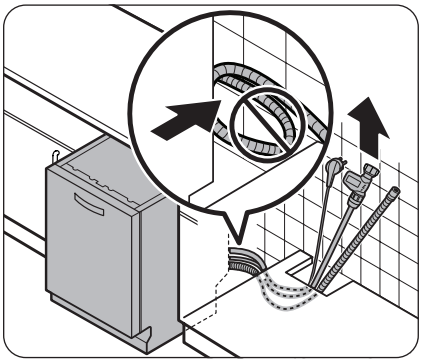

3. Қуат ашасын, су құятын және төгетін түтікті раковинаның саңылауынан шығарыңыз.

⚠ НАЗАР АУДАРЫҢЫЗ

- Қуат ашасы немесе түтіктерді майыстыруға немесе басуға болмайды.
- Ыдыс жуғыш машинаның артқы жағындағы қоңыр қағазды алмаңыз. Қағаз құрылғының артқы бөлігін қабырғадан қорғау үшін қолданылады.

Untitled-19 22 2026-02-10 4:19:42

ҚАДАМ: 5 Реттелетін панельді орнатыңыз

Толықтай кіріктірілген үлгілер үшін (DW70H7*B* үлгілері)

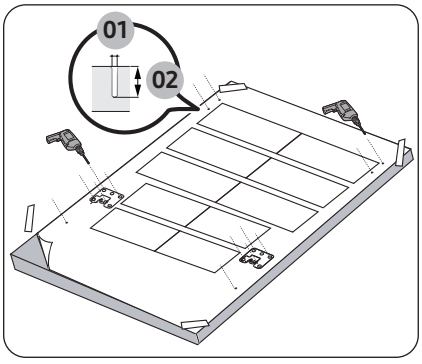

01 Ø2 мм
02 Ең көбі 8 мм

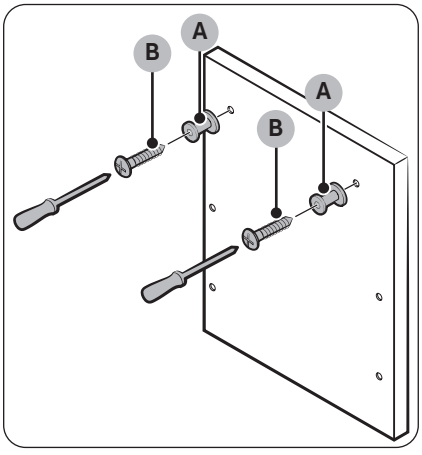

1. Панельдің артқы жағына бекіткіш шаблонды қойып, мөлдір таспаны пайдаланып уақытша бекітіңіз. Панельдің артқы жағы ыдыс жуғыш машинаның есігіне бекітіледі.

⚠ НАЗАР АУДАРЫҢЫЗ

- Панельдің жоғарғы шетін бекіткіш шаблонның жоғарғы шетімен деңгейлестіру керек.
- 3 кг мен 7 кг арасындағы бапталатын панельді пайдаланыңыз.
- Стандартты емес панельдің қалыңдығы максимум 20 мм.

2. Бекіткіш шаблоннан 14 нүктені белгілеңіз.

3. Бекіткіш шаблонды алыңыз содан кейін суретте көрсетілгендей **панельдің бекіткіштерін (A) 2 бұранданың (B, Ø3,5 X 25)** көмегімен бекітіңіз.

Untitled-19 23 2026-02-10 4:19:42

Орнату

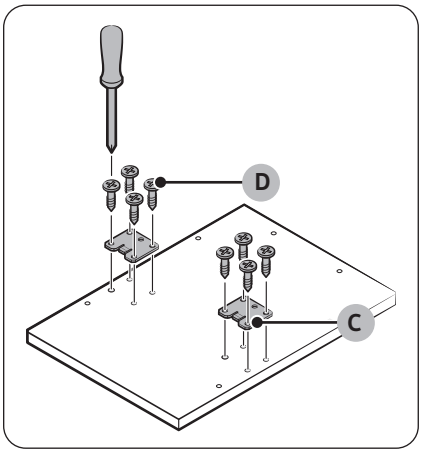

4. Суретте көрсетілгендей **есік қапсырмасын (C) 8 бұрандамен (D, Ø4 X 14)** бекітіңіз.

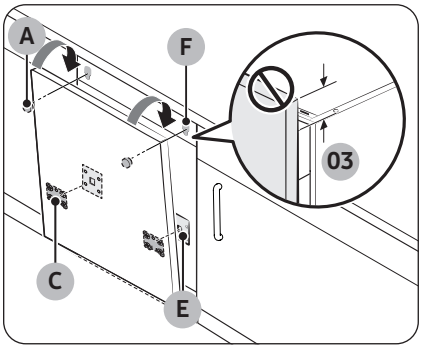

03 30 мм

5. Панельді бекіту үшін панельдегі есіктің **қапсырмаларын (C)** ыдыс жуғыш машина есігіндегі **саңылауларға (E)** енгізіңіз.
6. Панельді суретте көрсетілгендей ұстап тұрып, есікке бекітіңіз және **панель бекіткіштерін (A) саңылауларға (F)** кіргізіңіз.
7. Панельді бекіту үшін төмен қарай басыңыз.

⚠ НАЗАР АУДАРЫҢЫЗ

Ыдыс жуғыш машинаның үстіңгі жағынан панельді 30 мм-ден артық асыруға болмайды.

Untitled-19 24 2026-02-10 4:19:43

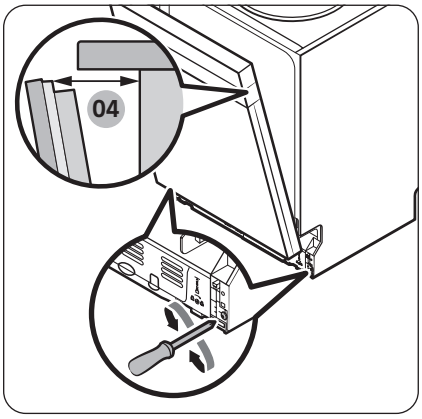

04 70-150 мм

8. Есік өз қалпын сақтап, ашылмауы керек.

⚠ НАЗАР АУДАРЫҢЫЗ

- Есік толық ашық тұрған кезде серіппені реттемеңіз.
- Егер бапталатын панельдің салмағы 7 кг-нан асса, есік ашылып кетуі мүмкін.
- Салмағы 7 кг-нан асатын бапталатын панельдерді қолданбаған дұрыс.

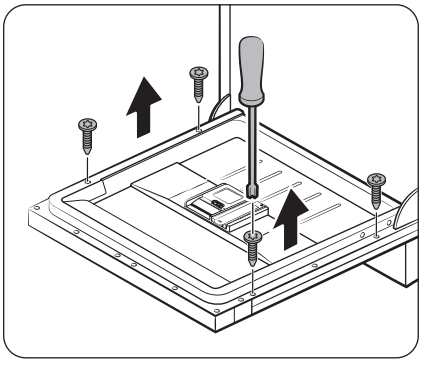

9. Ыдыс жуғыш машинаның есігін ашып, 4 бұранданы алыңыз.

⚠ НАЗАР АУДАРЫҢЫЗ

Есікті ашқан кезде сақ болыңыз. Серіппе дұрыс реттелмесе есік күтпеген жерде ашылып немесе жабылып, денені жарақаттауы мүмкін.

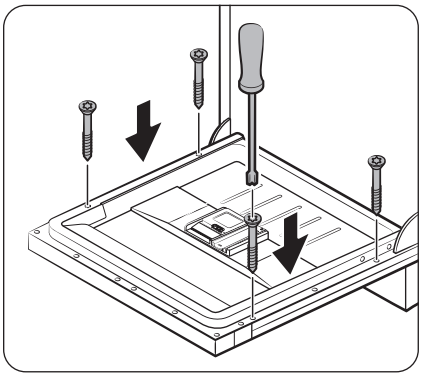

10. Панельді 4 бұранданың (Ø3,5 X 45) көмегімен есікке бұрап бекітіңіз.

Untitled-19 25 2026-02-10 4:19:43

Орнату

Жартылай кіріктірілген үлгілер үшін (DW70H7*S* үлгілері)**

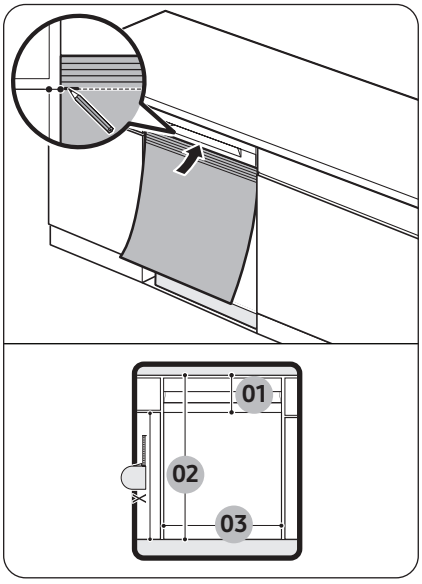

01 кемінде 116 мм, ең көбі 146 мм
02 ең көбі 710 мм
03 589 мм

1. Ыдыс жуғыш машинаны жиһаздың ішіне түгелдей кіргізіңіз.
2. Бекіткіш шаблонның үстіңгі жағын ыдыс жуғыш машина есігінің тұтқасының астына туралаңыз.
3. Бекіткіш шаблонның үстіңгі жағында, жиһаздың үстіңгі жиегінен нүкте белгілеңіз.

Untitled-19 26 2026-02-10 4:19:43

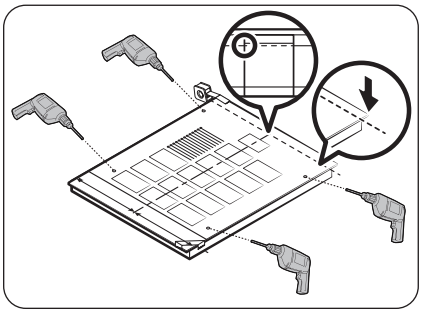

4. Бекіткіш шаблонды панельдің артқы жағына қойыңыз. Содан кейін бекіткіш шаблондағы белгілерді панельдің үстіңгі жиегімен туралаңыз.
5. Бекіткіш шаблондағы панельге бекіту үшін түссіз үлдірді пайдаланыңыз.
6. Панельдің үстінде бекіткіш шаблонға сәйкес 4 бұранда тесігі орналасатын жерді белгілеңіз.
7. Бекіткіш шаблонды алып тастаңыз.

ЕСКЕРІМ

Панельдің артқы жағы ыдыс жуғыш машинаның есігіне бекітіледі. Панельдің биіктігінің көп дегенде 595 мм екеніне көз жеткізіңіз.

⚠ НАЗАР АУДАРЫҢЫЗ

3 кг мен 6 кг арасындағы бапталатын панельді пайдаланыңыз.

Untitled-19 27 2026-02-10 4:19:44

Орнату

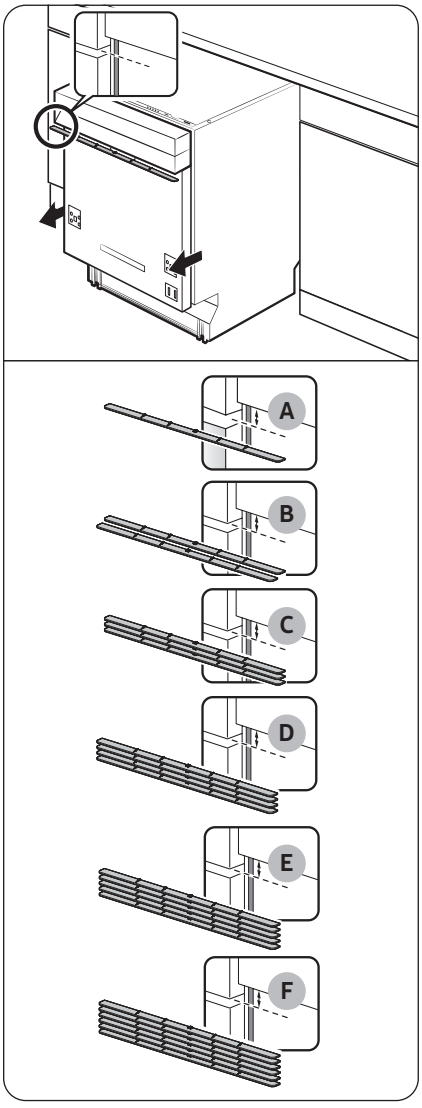

8. Ыдыс жуғыш машинаны жиһаздың астынан жартылай сыртқа тартыңыз.
9. Жалпы биіктігі шұңғылша шкафы мен басқару панелінің арасындағы бос орынды толтыратын бір немесе бірнеше тығырықты бекітіңіз.
   - Бұл жердегі бос орын жоғарыдағы 5-қадамдағы өлшеу мәнімен бірдей.
   - Тығырықтардың орны мен санын суреттер мен кестеден қараңыз.

A	5-9 мм	1 тығырық
B	10-14 мм	2 тығырық
C	15-19 мм	3 тығырық
D	20-24 мм	4 тығырық
E	25-29 мм	5 тығырық
F	30-34 мм	6 тығырық

⚠ НАЗАР АУДАРЫҢЫЗ

Тығырықтардың жалпы биіктігі өлшенген биіктіктердің айырмашылығынан аспауға тиіс. Әйтпесе бапталатын панель дәл келмеуі мүмкін.

Untitled-19 28 2026-02-10 4:19:44

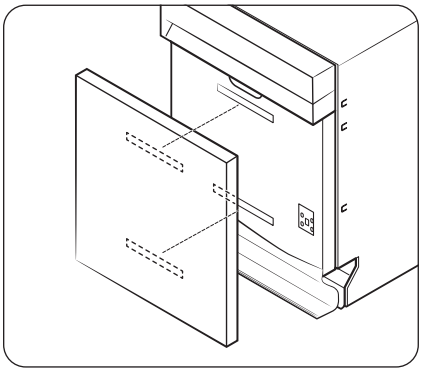

10. Жабысқақ бекітпелердің 2 данасын есіктің сыртқы және артқы бапталатын панеліне суретте көрсетілгендей етіп бекітіңіз.
11. Бапталатын панельді бекіту үшін жабысқақ бекітпелерді жабыстырыңыз.

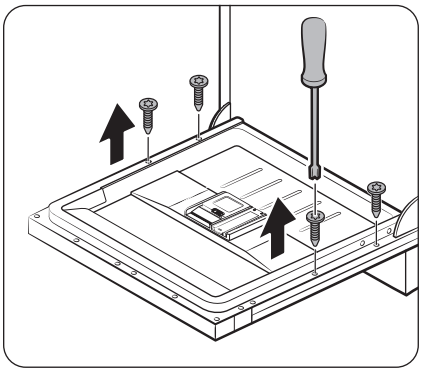

12. Ыдыс жуғыш машинаның есігін ашып, 4 бұранданы алыңыз.

⚠ НАЗАР АУДАРЫҢЫЗ

Есікті ашқан кезде сақ болыңыз. Серіппе дұрыс реттелмесе есік күтпеген жерде ашылып немесе жабылып, денені жарақаттауы мүмкін.

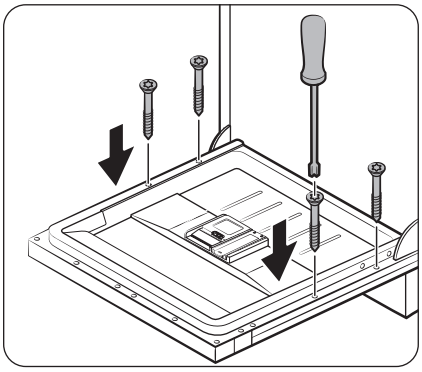

13. Панельді 4 бұранданың (Ø4 X 43) көмегімен есікке бұрап бекітіңіз.

Untitled-19 29 2026-02-10 4:19:45

Орнату

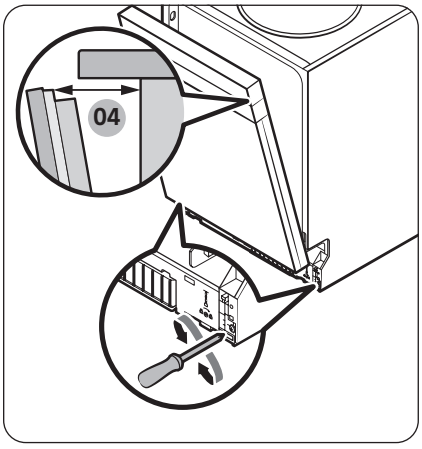

04 70-150 мм

14. Есік өз қалпын сақтап, ашылмауы керек.

⚠ НАЗАР АУДАРЫҢЫЗ

- Есік толық ашық тұрған кезде серіппені реттемеңіз.
- Егер бапталатын панельдің салмағы 6 кг-нан асса, есік ашылып кетуі мүмкін.
- Салмағы 6 кг-нан асатын бапталатын панельдерді қолданбаған дұрыс.

Untitled-19 30 2026-02-10 4:19:45

Сырғымалы панелі бар толық кіріктірілген үлгілер үшін (DW70H7*I* үлгілерлі)**

Ыдыс жуғыш машинаның бұл моделі есікте автоматты теңдестіру жүйесімен жабдықталған. Оның негізі жоқ асүйлерге немесе шағын шкафтың үстіне орнатуға өте ыңғайлы сырғымалы ілмегі бар. Стандартты емес панельдің биіктігі **(A)** орнату шарттарына байланысты 670 мм-ден 800 мм-ге дейін болуы мүмкін. Жеке панельдің салмағы 10 кг-нан аспауы керек. Шкафтың биіктігіне **(B)** байланысты биіктікті **(C)** анықтау үшін кестені қараңыз, содан кейін жеке панельдің биіктігін анықтаңыз.

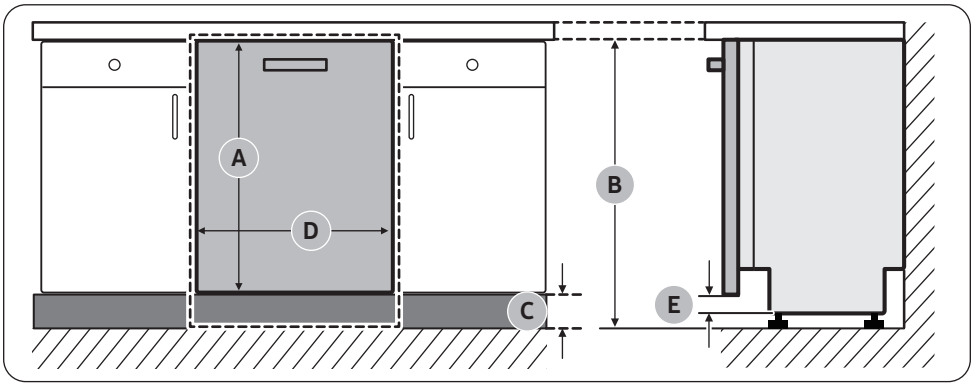

A	B	C	D	E
670-800 мм	820 мм	20-150 мм	589 мм	Кемінде 20 мм
	850 мм	50-180 мм		
	880 мм	80-210 мм		

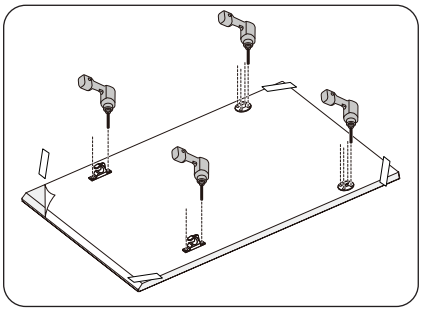

1. Панельдің артқы жағына бекіткіш шаблонды қойып, мөлдір таспаны пайдаланып уақытша бекітіңіз. Панельдің артқы жағы ыдыс жуғыш машинаның есігіне бекітіледі.
2. Бекіткіш шаблоннан 4 нүктені белгілеңіз.

ЕСКЕРІМ

Стандартты емес панельдің биіктігі орнату шарттарына байланысты 670 мм-ден 800 мм-ге дейін болуы мүмкін.

⚠ НАЗАР АУДАРЫҢЫЗ

Жеке панельдің салмағы 10 кг-нан аспауы керек.

Untitled-19 31 2026-02-10 4:19:45

Орнату

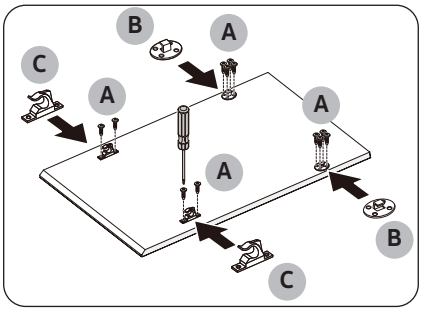

3. Бекіткіш шаблонды алыңыз содан кейін суретте көрсетілгендей **Реттелетін панель бекіткіштерін (B)**, **(C) 12 бұранданың (A)** көмегімен бекітіңіз.

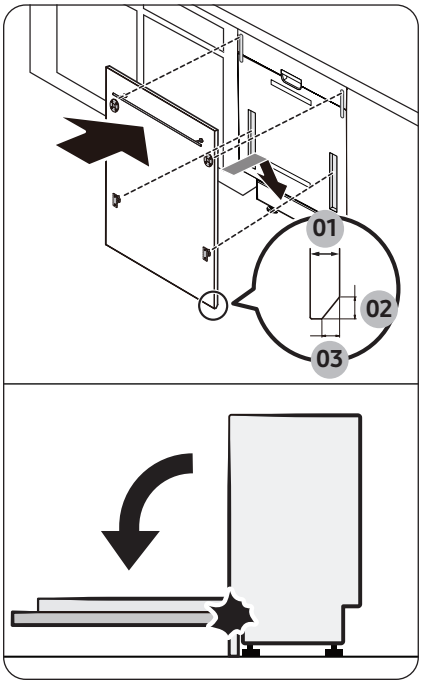

01 Ең көбі 20 мм
02 15 мм
03 12 мм

4. Реттелетін панельді ұстап тұрып, оны есікке бекітіңіз және реттелетін панель бекіткіштерін есіктің тиісті тесіктеріне салыңыз.

⚠ НАЗАР АУДАРЫҢЫЗ

4-10 кг арасындағы панельді пайдаланыңыз. Безендірілген тақтаның ыдыс жуғыш машинаның есігін ашып-жабуға кедергі жасамайтынына көз жеткізіңіз.

Untitled-19 32 2026-02-10 4:19:46

ҚАДАМ: 6 Ыдыс жуғыш машинаның деңгейін реттеңіз

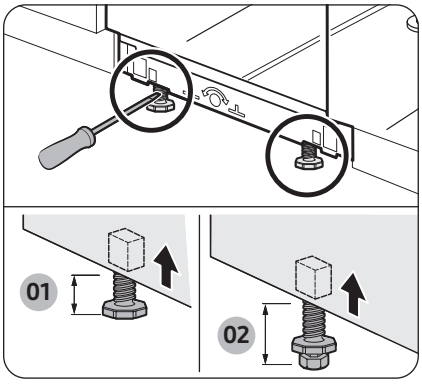

01 0-30 мм (табансыз)
02 0-60 мм (табанмен)

Ыдыс жуғыш машинаны деңгейлестіру арқылы оның биіктігін реттеуге болады. Есіңізде болсын, осы қадамдар кезінде ыдыс жуғыш машина жартылай орнатылған.

1. Ыдыс жуғыш машинаның деңгейін тексеру үшін деңгей тексергішті пайдаланыңыз.
2. Алдыңғы биіктікті реттеу үшін жалпақ ұшты (-) бұрағышты пайдаланыңыз.
   - Аласарту үшін тіректі сағат тіліне қарсы бұраңыз.
   - Биіктету үшін тағанды сағат тілінің бағытымен бұраңыз.

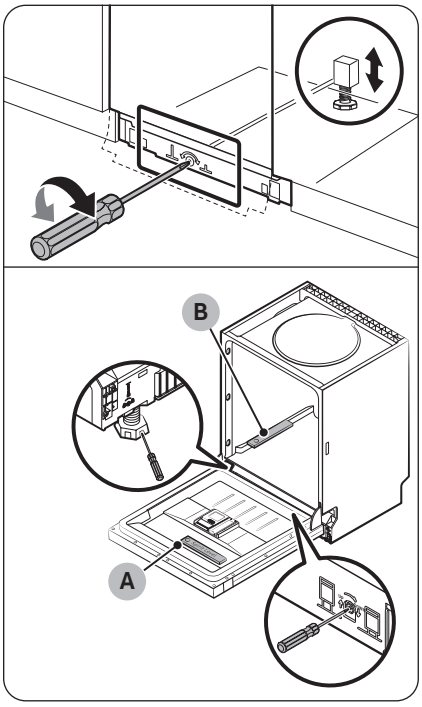

3. Артқы биіктікті реттеу үшін айқас ұшты бұрағышты ыдыс жуғыш машинаның түбінің ортасына сұғыңыз.
   - Аласарту үшін бұранда бұрағышты сағат тілінің бағытымен бұраңыз.
   - Биіктету үшін бұранда бұрағышты сағат тіліне қарсы бұраңыз.
   - Ыдыс жуғыш машинаның тегіс орнатылғанын тексеру үшін раковинаның ішіне деңгейді **есікке (көлденең деңгейді тексеру үшін A)** and **бағыттағышты (тігінен деңгейді тексеру үшін B)** салыңыз.

Untitled-19 33 2026-02-10 4:19:46

Орнату

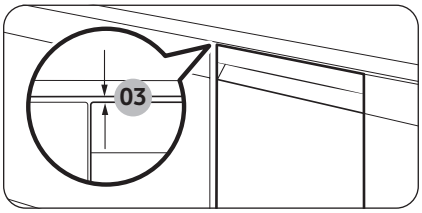

03 Кемінде 5 мм

4. Ыдыс жуғыш машинаның үсті мен жиһаз бетінің астыңғы жағының арасында кем дегенде 5 мм бос жер қалдырыңыз.

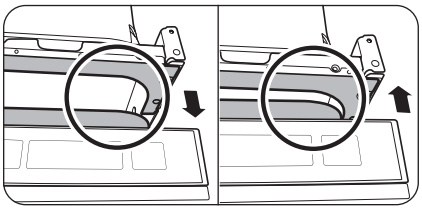

5. Деңгейлестіру аяқталғаннан кейін есіктің дұрыс ашылып-жабылатынын тексеріңіз.

ҚАДАМ: 7 Ыдыс жуғыш машинаны бекіту

Ыдыс жуғыш машинаны бетке орнату үшін қапсырмаларды пайдалануға болады. Сонымен қатар ыдыс жуғыш машинаны корпус қабырғаларына бекіту үшін бүйірлік саңылауларды бұрғылауға болады.

Қапсырмалардың көмегімен жиһаз ішінен орналастыру

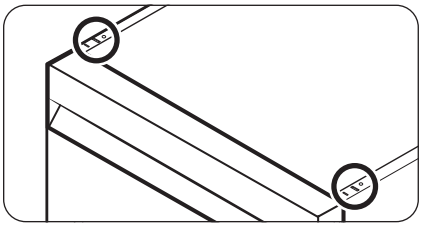

1. Қапсырмаларды ыдыс жуғыш машинаның жоғарғы алдыңғы саңылауларына суретте көрсетілгендей етіп салыңыз.

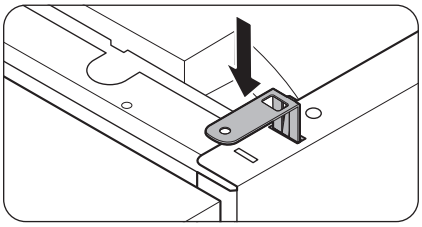

2. Ыдыс жуғыш машинаны жиһаздың ішіне түгелдей кіргізіңіз.

Untitled-19 34 2026-02-10 4:19:47

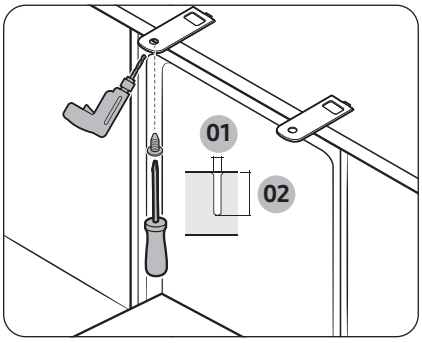

01 Ø2 мм
02 Ең көбі 8 мм

3. Қапсырмаларды бекіту үшін 2 бұранданы (Ø4 X 14) қатайтыңыз.

ЕСКЕРІМ

Ыдыс жуғыш машинаны жиһаз ішіне бекіткеннен кейін бірнеше бұранда қалады. Осы бұрандаларды жай ғана алып тастай салуға немесе қаласаңыз, ыдыс жуғыш машинаның қабырғаларын шкафқа бекіту үшін қолдануға болады.

4. Су құятын түтікті жалғаңыз, бірақ орнатып біткенге дейін су шүмегін ашпаңыз.

Бүйірлік жақтауларға

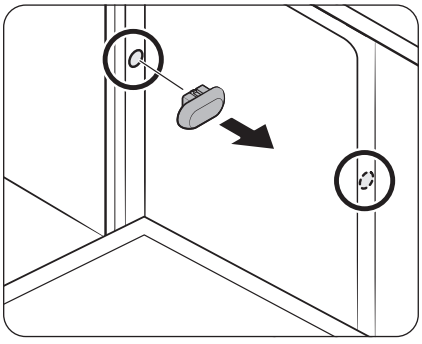

1. Пластик қақпақтарды алыңыз.

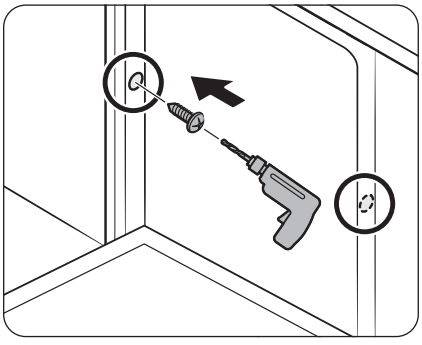

2. 2 бұранданы (Ø3,5 X 16) 2 жерге (суретте белгіленген) қатайтып бұраңыз.

Untitled-19 35 2026-02-10 4:19:47

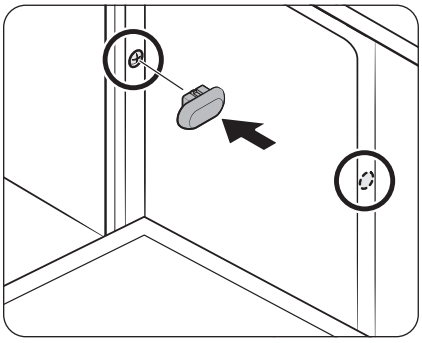

3. Пластик қақпақтарды бұрандаларды бекітетін 2-і орынға салыңыз.

⚠ НАЗАР АУДАРЫҢЫЗ

Пластик қақпақтар құрастырылмай тұрса, су ағып, өрт шығып және электр тогы соғуы мүмкін.

4. Су құятын түтікті жалғаңыз, бірақ орнатып біткенге дейін су шүмегін ашпаңыз.

ҚАДАМ: 8 Су төгетін түтікті жалғаңыз

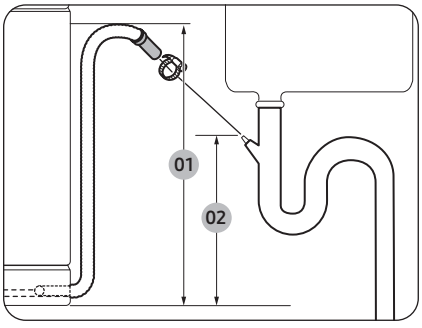

01 Макс. 700 мм
02 Мин. 300 мм

1. Су төгетін түтікті төгетін саңылауға жалғаңыз.

⚠ НАЗАР АУДАРЫҢЫЗ

- Су төгетін түтікті суды төгу кезінде су төгетін саңылаудан шығып кетпеуі үшін төгу жүйесіне дұрыс орнатыңыз.
- Су төгетін түтіктің, сумен жабдықтау түтігінің және қорек сымының майыспағанына немесе бүктелмегеніне көз жеткізіңіз.

ҚАДАМ: 9 Соңғы тексеру

1. Ыдыс жуғыш машинаның ішінен көбік, қағаз орамасын және керексіз бөлшектерді алып тастаңыз.
2. Қуат айырып-қосқышты қосыңыз.
3. Ыдыс жуғыш машинаға су жіберу үшін су құятын клапанды ашыңыз.
4. Ыдыс жуғыш машинаны қуат көзіне қосып, іске қосыңыз. Содан кейін Өте жылдам ▷▷ циклын таңдап іске қосыңыз.
5. Ыдыс жуғыш машинаның дұрыс қосылып тұрғанын және ыдыс жуғыш машина жұмыс істеп тұрғанда су ақпайтынын тексеріңіз. Су құбыры мен су төгетін түтік қосқышының екі басынан да судың ағып кетпегенін тексеріңіз.

Untitled-19 36 2026-02-10 4:19:48

Орнатуды аяқтау

Негізгі тақтаны бекіту

Безендірілген тақтаны үлгіге немесе орнату жағдайларына сәйкес бекітуге болады.

ЕСКЕРІМ

Реттелетін панельдің биіктігіне (a) сәйкес реттелетін панель мен ернеулік арасында **бос орын (b)** қалдыру керек.

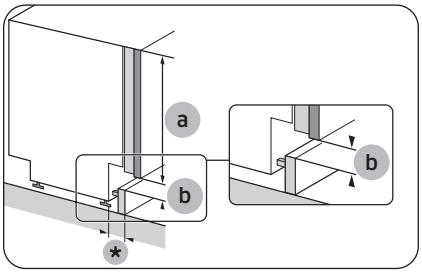

*: ең көбі 60 мм

Толық кіріктірілген үлгілер	
a	b
670	≥ 35
690	≥ 28
710	≥ 23

(өлшем бірлігі: мм)

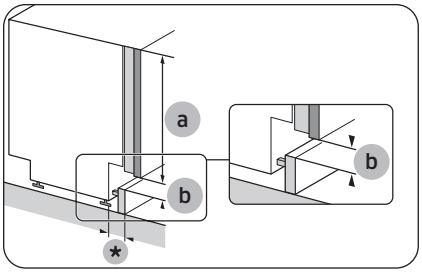

*: ең көбі 60 мм

Сырғымалы панелі бар толық кіріктірілген үлгілер	
a	b
670-800	≥ 5

(өлшем бірлігі: мм)

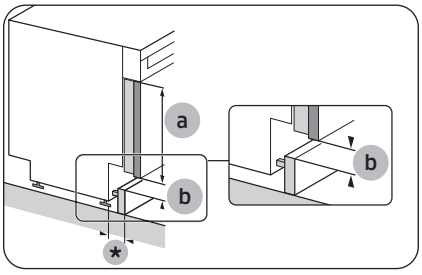

*: ең көбі 60 мм

Жартылай кіріктірілген үлгілер	
a	b
554	≥ 35
574	≥ 28
594	≥ 23

(өлшем бірлігі: мм)

Untitled-19 37 2026-02-10 4:19:48

Орнату

Теңшелген ернеулік

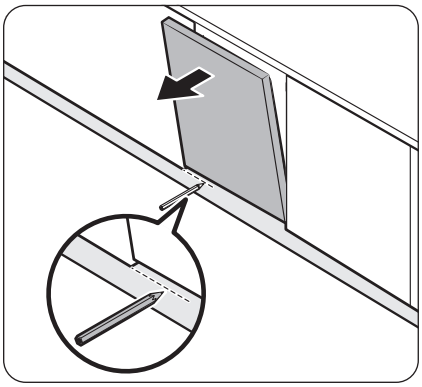

1. Безендірілген тақтаны ыдыс жуғыш машинаның табанына қойыңыз.
2. Ыдыс жуғыш машинаның есігін ашып, безендірілген тақтаның есікпен беттесетін жеріне сызық сызыңыз.

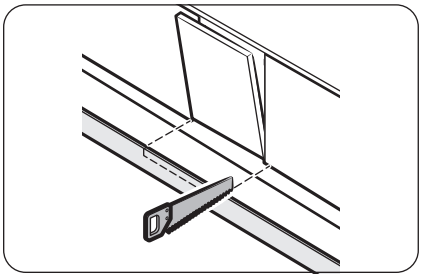

3. Безендірілген тақтаны сызықтың бойымен арамен кесіңіз.

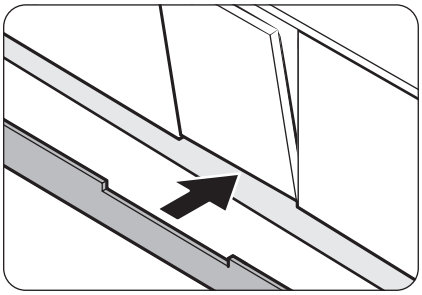

4. Кесілген безендірілген тақтаны ыдыс жуғыш машинаның түбіне бетіңіз. Безендірілген тақтаның ыдыс жуғыш машинаның есігін ашып-жабуға кедергі жасамайтынына көз жеткізіңіз.

Untitled-19 38 2026-02-10 4:19:49

Алдын ала кесілген безендірілген тақта (Тек DW70H7*U* үлгілеріне ғана қолжетімді)**

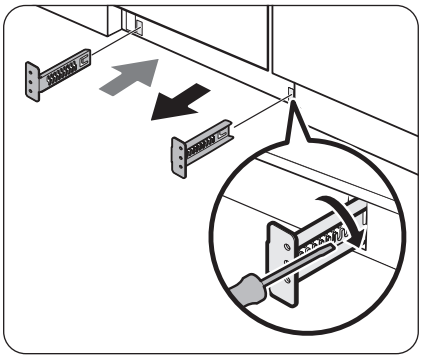

1. Жинаққа кіретін қапсырмаларды ыдыс жуғыш машинаның түбіне салыңыз. Оларды орнына бұраңыз.
   - Қапсырмаларды дұрыстап бекіту реті мен орналастырылуын сол жақтағы суреттен қараңыз.

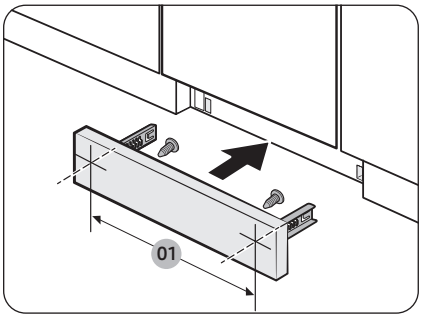

01 545,4 мм

2. Алдын ала кесілген безендірілген тақтаны әуелі қапсырмалардың ішіне сұғыңыз да, тақтаны бекіту үшін бұрандаларды қатайтыңыз. Сол жақтағы суреттерді қарап, қапсырмалардың дұрыс орынға орналастырыңыз.

⚠ НАЗАР АУДАРЫҢЫЗ

Безендірілген тақтаның ыдыс жуғыш машинаның есігін ашып-жабуға кедергі жасамайтынына көз жеткізіңіз.

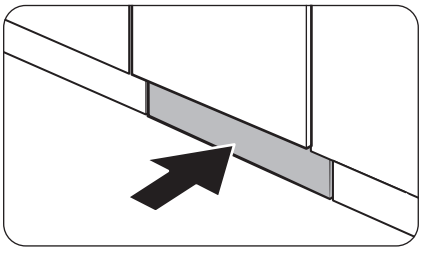

3. Қапсырмалары бар безендірілген тақтаны суретте көрсетілгендей ыдыс жуғыш машинаның ішіне итеріңіз.

Untitled-19 39 2026-02-10 4:19:50

Орнату

Қорғағыш тақтайшаны бекіту (Тек DW70H7***U* үлгілеріне ғана қолжетімді)

Қорғағыш тақтайшаны орнатқыңыз келсе, төмендегі нұсқауды орындаңыз.

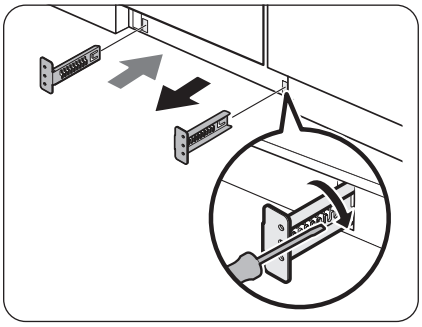

1. Жинаққа кіретін қапсырмаларды ыдыс жуғыш машинаның түбіне салыңыз. Оларды орнына бұраңыз.
   - Қапсырмаларды дұрыстап бекіту реті мен орналастырылуын сол жақтағы суреттен қараңыз.

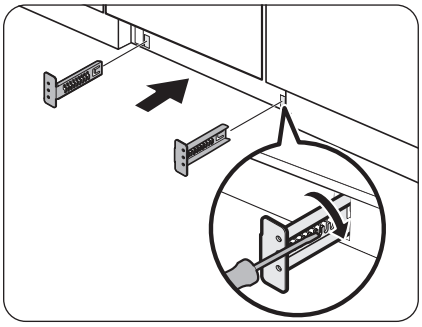

2. Әуелі қорғағыш тақтайшаны қапсырмаларға сұғыңыз да, содан кейін қорғағыш тақтайшаны бекіту үшін оның 4 бұраны мен сомынын қатайтып бұраңыз.

ЕСКЕРІМ

Егер ыдыс жуғыш машинаның тіреуіш аяғын теңесіру арқылы көтерсеңіз, қорғағыш тақтайшаны оның түбіне дәл келетіндей етіп жылжытыңыз.

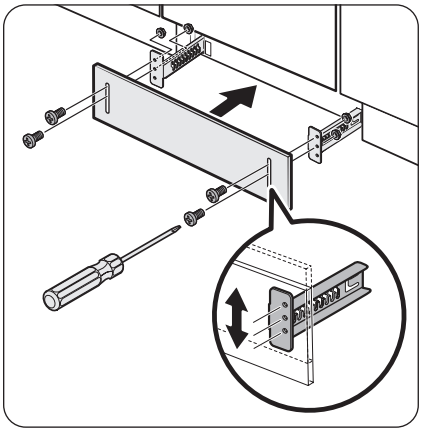

3. Қапсырмалары бар қорғағыш тақтайшаны суретте көрсетілгендей ыдыс жуғыш машинаның астына итеріңіз.

⚠ НАЗАР АУДАРЫҢЫЗ

Қорғағыш тақтайшаның ыдыс жуғыш машинаның есігін ашып-жабуға кедергі жасамайтынына көз жеткізіңіз.

Untitled-19 40 2026-02-10 4:19:50

SmartThings

Wi-Fi байланысы

Телефонда "Теңшелімдер" бөліміне өтіп, үйдегі Wi-Fi желісіне қосылыңыз.

Жүктеу

Қолданбалар дүкенінен (Google Play Store, Apple App Store, Samsung Galaxy Apps) “SmartThings"деп теру арқылы SmartThings қолданбасын іздеңіз. Қолданбаны құрылғыға жүктеп, орнатыңыз.

Жүйеге кіріңіз

Алдымен Samsung есептік жазбасын пайдаланып SmartThings - ге кіру керек. Жаңа Samsung есептік жазбасын жасау үшін қолданбадағы нұсқауларды орындаңыз. Тіркелгі жасау үшін бөлек қосымша қажет емес.

ЕСКЕРІМ

Егер сізде Samsung есептік жазбасы болса, оны кіру үшін пайдаланыңыз. Тіркелген Samsung телефон пайдаланушысы автоматты түрде кіреді.

Wi-Fi өшірулі

Wi-Fi желісін қолмен өшіру үшін **Зарарсыздандыру** және **Smart Control** түймелерін бір уақытта 3 секунд басып тұрыңыз.

Құрылғыны SmartThings-ге тіркеу үшін

1. Телефонның сымсыз желіге қосылғанына көз жеткізіңіз.
2. Телефонда **SmartThings** іске қосу үшін таңдаңыз.
3. “**A new device is found. (Жаңа құрылғы табылды.)**” хабары пайда болған кезде **Add (Қосу)** таңдаңыз.
4. Егер хабарлама пайда болмаса, таңдаңыз **+** және қол жетімді құрылғылар тізімінен ыдыс жуғышты таңдаңыз. Егер сіздің ыдыс жуғыш машинаңыз тізімде болмаса, **Device Type (Құрылғы түрі)** › **Specific Device Model (Құрылғының нақты үлгісі)** таңдаңыз, содан кейін оны қолмен қосыңыз.
5. Ыдыс жуғыш машинаны қосу процесін аяқтау үшін экрандағы нұсқауларды орындаңыз.
6. Процесс аяқталғаннан кейін ыдыс жуғыш машина SmartThings қосымшадағы құрылғылар тізімінде пайда болады.
7. IPhone пайдаланушылары SmartThings қосымшасына қол жеткізе алуы үшін QR кодын сканерлеуі немесе QR кодының астында көрсетілген сериялық нөмірді енгізуі керек.

Untitled-19 41 2026-02-10 4:19:50

Ыдыс жуғыш машинаға арналған қосымша

Біріктірілген басқару: Сіз үйде де, жолда да ыдыс жуғышты басқара және басқара аласыз.

- Ыдыс жуғыш машинаның SmartThings белгішесін таңдаңыз. Бұл ыдыс жуғыш машинаның бетін ашады.
- Ыдыс жуғыш машинаға қатысты жұмыс күйін немесе хабарландыруларды тексеріп, қажет болған жағдайда параметрлерді немесе параметрлерді өзгертіңіз.

ЕСКЕРІМ

- Бұл құрылғы тек тұрмыстық мақсаттарға арналған (B класы) және оны барлық тұрғын үйлерде қолдануға болады.
- Бұл құрылғы сымсыз кедергілерді тудыруы мүмкін және бұл құрылғының өндірушісі де, орнатушысы да қауіпсіздік шараларын қамтамасыз ете алмайды.
- Ұсынылған шифрлау әдістері: WPA/TKIP және WPA2/AES. Жаңа Wi-Fi протоколдарына немесе мақұлданбаған Wi-Fi протоколдарына қолдау көрсетілмейді.
- Сымсыз қабылдаудың сезімталдығына қоршаған сымсыз орта әсер етуі мүмкін.
- Егер сіздің интернет-провайдеріңіз компьютердің немесе модем Модулінің MAC мекен-жайын тұрақты пайдалану үшін тіркеген болса, Samsung ыдыс жуғыш машинасы Интернетке қосыла алмайды. Бұл жағдайда интернет-провайдерге хабарласыңыз.
- Интернет брандмауэрі Интернет байланысын үзуі мүмкін. Бұл жағдайда интернет-провайдерге хабарласыңыз.
- Егер интернет-провайдер тексергеннен кейін интернеттегі ақаулық жалғаса берсе, жергілікті Samsung дүкеніне немесе қызмет көрсету орталығына хабарласыңыз.
- Сымды және сымсыз маршрутизаторларды орнату үшін пайдаланылатын маршрутизатордың пайдаланушы нұсқаулығын қараңыз.
- Samsung ыдыс жуғыш машинасы 2,4 ГГц Wi-Fi протоколдарын қолдайды.
- Samsung ыдыс жуғыш машинасы IEEE802.11 b/g/n (2,4 ГГц) және Soft-AP протоколдарын қолдайды. (IEEE802.11n ұсынылады)
- Бекітілмеген сымды/сымсыз маршрутизатор Samsung ыдыс жуғыш машинасына қосылмауы мүмкін.
- SmartThings-қосымша Android және iOS құрылғыларында қол жетімді. Қолданба Samsung телефондары үшін оңтайландырылған.
- Қолданбаның кейбір мүмкіндіктері үшінші тарап құрылғыларында әртүрлі жұмыс істеуі мүмкін.
- Өнімділікті жақсарту үшін қолданбаны ескертусіз өзгертуге болады.
- Сонымен қатар, тіпті жаңартуларға қазіргі уақытта сіздің ОЖ қолдау көрсетсе де қолданбаның немесе оның мүмкіндіктерінің қосымша жаңартулары ыңғайлылық пен қауіпсіздік мақсатында тоқтатылуы мүмкін.
- Сіздің құрылғыңыз сәйкес келмейтін жиілікті пайдаланады және барлық Еуропа елдерінде қолдануға арналған. WLAN ЕО-да жабық шектеулерсіз қолданыла алады, бірақ Францияда ашық ауада қолданыла алмайды.
- Сіз SmartThings қосымшасын оңай орната аласыз немесе берілген жапсырмадағы QR кодын сканерлеу арқылы өнімді телефоныңызбен пайдалана аласыз.
- Осымен Samsung Electronics компаниясы радиожабдық 2014/53/EU директивасының талаптарына сәйкес келетінін мәлімдейді. ЕО талаптарына сәйкестік туралы декларацияның толық мәтіні келесі интернет-мекенжай бойынша қолжетімді: Ресми сәйкестік декларациясы сайтта қол жетімді http://www.samsung.com және **Қолдау** > **Өнімге қолдау іздеу** бөліміне өтіп, үлгіні енгізіңіз

Untitled-19 42 2026-02-10 4:19:50

- Күту режиміндегі жалпы қуат тұтыну 2,0 Вт құрайды, барлық желілік порттар "қосулы"күйде қалады.
  - Деректер EN 50564 стандартына және No 1275/2008 регламентіне (ЕО) сәйкес анықталған.

Wi-Fi	
Жиілік диапазоны	**Таратқыштың қуаты (макс.)**
2412 МГц-2472 МГц	20 дБм

SmartThings функциялары

Санаты	Функциясы	Сипаттамасы
Мониторинг	Жуу жағдайы	Ағымдағы циклды және оның параметрлерін, сондай-ақ қалған цикл уақытын тексеруге болады.
	Smart Control	Ыдыс жуғыш машина үшін Smart Control статусы көрсетіледі.
	Энергия тұтыну мониторингі	Оны қуат күйін бақылау үшін пайдаланыңыз.
Басқару	Бастау/Үзіліс/Болдырмау	Циклды және қажетті опцияларды таңдаңыз, содан кейін операцияны бастау, оны уақытша тоқтату немесе ағымдағы әрекетті болдырмау үшін Бастау/Үзіліс/Болдырмау таңдаңыз.
	Менің ұнататыным	Кейінірек пайдалану үшін жиі қолданылатын циклдар мен опцияларды Менің ұнататыным-ге қосыңыз.
	Кешіктіріп бастау	Циклды жоспарланған уақытта (24 сағатқа дейін) іске қосу үшін Кешіктіріп бастау мәнін орнатыңыз.
Хабарлама	Цикл аяқталды	Ағымдағы циклдің аяқталғаны туралы хабарлайды.
	Жуғыш зат	Ыдыс жуғыш машинада шайғыш зат таусылған болса, сізге хабарлайды.

Untitled-19 43 2026-02-10 4:19:50

WSN

1. Қалай қол жеткізуге болады: AP режимінде **Бастау** ▷ пернесін басып тұрыңыз. (AP режиміне кіру үшін **Smart Control** түймесін 3 секунд басып тұрыңыз.)
2. Дисплей пішімі
   - WiFi модулінен WSN деректерін алғаннан кейін "-" + алғашқы 2 Сан көрсетіледі, ал **Бастау** ▷ батырмасын басқан сайын келесі 3 сан көрсетіледі.
   - **Бастау** ▷ түймесін басқан кезде сандарды көрсету үшін дыбыстық сигнал шығады.
   - Дисплей мысалы: "- "Бастапқы дисплей үшін
     мысал) WSN: “01234567897835”



Untitled-19 44 2026-02-10 4:19:51

Іске кірісу алдында

Ыдыс жуғыш машинаға жарамсыз заттар

⚠ ЕСКЕРТУ

Тек өндіруші ыдыс жуғыш машина үшін қауіпсіз деп санайтын шыны, фарфор және ас үй құралдары сияқты заттарды жуыңыз. Алюминийді жууға болмайды (мысалы, май сүзгісі). Ыдыс жуғыш машина алюминийді зақымдауы немесе төтенше жағдайларда қатерлі химиялық реакцияларға алып келуі мүмкін.

Ыдыс жуғыш машинада келесі заттарды жууға болмайды.

- Мыстан, жезден, қалайыдан, піл сүйегінен және алюминийден жасалған заттар немесе жабысқақ заттар
- Қызуға төзімсіз пластиктер
- Қолөнер бұйымдары, антиквариаттар, құнды вазалар және сәндік шыны ыдыстар
- Күйіктас немесе зерленген күйіктас бұйымдары
- Ағаш немесе күміс ыдыстар немесе ағаш немесе күміс бөлшектері бар заттар
- Қорғасын кристалдан жасалған шыны ыдыс немесе нәзік шыны ыдыс Жиі жуылған ыдыстар күңгіртенуі мүмкін.

⚠ НАЗАР АУДАРЫҢЫЗ

- Күл, құм, балауыз жағылған, майланған немесе боялған заттарды жууға болмайды. Бұл материалдар ыдыс жуғыш машинаны зақымдауы мүмкін. Күл ерімейді және ыдыс жуғыш машинаның ішіне жайылады.
- Ыдыстарды сүйек, жеміс тұқымы және т.б. тәрізді тағам қалдықтарынан, сонымен бірге тіс тазартқыштар, қағаздан жасалған майлықтар тәрізді қоқыстардан тазарту керек. Тағам қалдықтары мен қоқыстар шулы дыбыс шығарып, ыдыс жуғыш машинаның жұмысының бұзылуына әкелуі мүмкін және ыдыс пен ыдыс жуғыш машинаны зақымдайды.

ЕСКЕРІМ

Құрамында күкірті бар азық-түлік өнімдер салынған күміс ыдыстар түссізденуі мүмкін. Күкірт қышқылы бар азық-түлікке жұмыртқаның сарыуызы, пияз, майонез, қыша, балық, тұзды балық және тұздықтар жатады.

Untitled-19 45 2026-02-10 4:19:51

Іске кірісу алдында

Сөрелерді пайдаланудың негізі

ЕСКЕРІМ

Үлгілерге байланысты сөрелердің нақты түрі мен жүктеу әдісі суреттерде көрсетілгеннен өзгеше болуы мүмкін.

Төменгі сөрені жүктеу

Оңай жуылмайтын үлкен (кәстрөл, таба, қақпақ, тәрелке және шыныаяқ) заттарды астыңғы сөреге салуды ұсынамыз.

Ас табақтары мен қақпақтарды үстіңгі түтікшенің айналуына кедергі келтірмес үшін сөрелердің бүйір жақтарына салған дұрыс. Кәстрөл, шаралар т.с.с. заттарды ернеуін төмен қаратып салу керек.

Терең кәстрөлдердің суы ағып кетуі үшін жантайтып салу керек.

Астыңғы сөреде үлкенірек кәстрөл мен табаны оңай жүктеу үшін қайырмалы тістері бар.

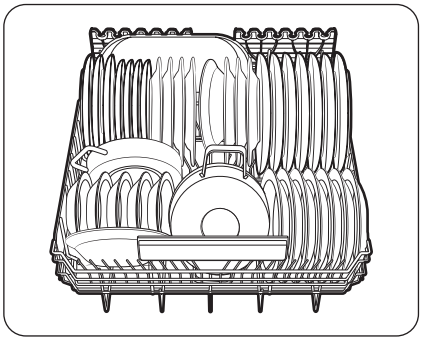

DW70H73**** үлгілері

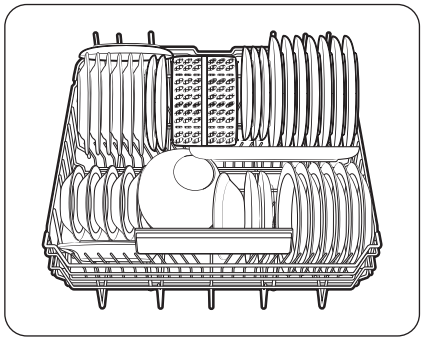

DW70H72**** үлгілері

ЕСКЕРІМ

Ұзын заттарды, ас құралдарын, салат қалақшаларын және ұзын пышақтарды түтіктердің жұмысына кедергі келтірмеу үшін сөреге қою керек.

Untitled-19 46 2026-02-10 4:19:51

Тістерді пайдалану

Жүктелетін заттарға байланысты тістеріңізді бүктеңіз немесе жайыңыз.

Кәстрөлдер мен табаларды жақсырақ жинау үшін оларды бүктеп, ыдыс-аяқ сияқты заттарды салу үшін жайыңыз.

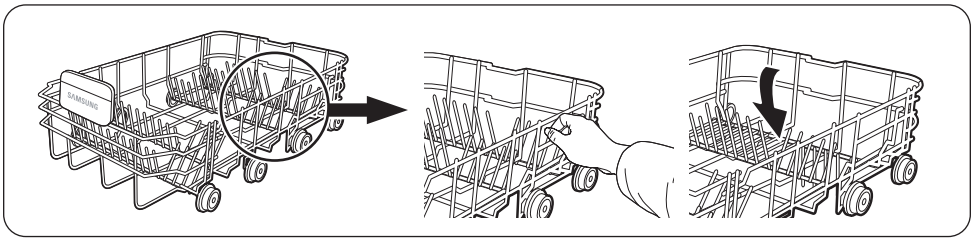

Шыны тірегін пайдалану

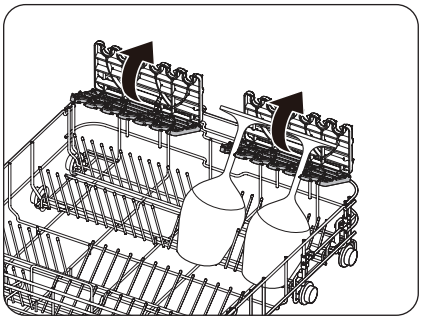

Шыны тіреуіш әсіресе шарап құятын бокалдар үшін өте қолайлы. Шарап құятын бокалдарды шыны тіреуіштің тармақтарына іліңіз. Шыны тіреуішті пайдаланбаған кезде оны бүктеп қойыңыз.

Untitled-19 47 2026-02-10 4:19:52

Іске кірісу алдында

Жоғарғы сөренің жүктеу

Үстіңгі сөре стакан, кофе және шай кеселері мен табақтары, сонымен қатар табақ, кішкене шыныаяқтар аласа кәстрөлдер (егер қатты лас болмаса) тәрізді осал және жеңіл заттарды қоюға арналған. Ыдыс-аяқтар мен ас құралдарын су бүріккіштері қозғамайтын етіп орналастырыңыз. Стакандар, кеселер мен шыныаяқтарды әрқашан төмен қаратып қойыңыз.

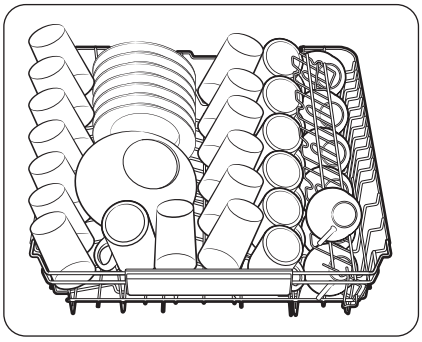

DW70H73**** үлгілері

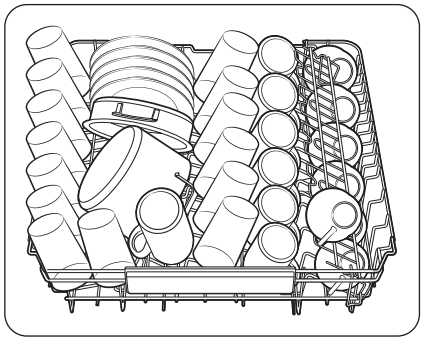

DW70H72**** үлгілері

Untitled-19 48 2026-02-10 4:19:52

Бағыттаушы тістерді пайдалану

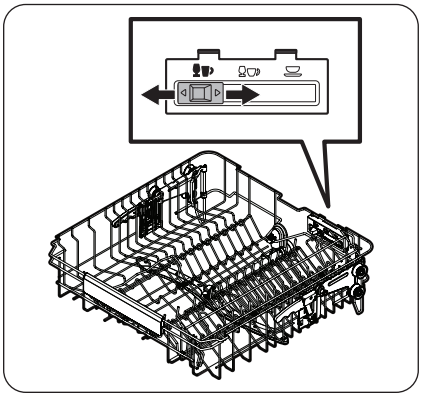

Үстіңгі сөре

Ыдыс-аяқты орталық себетке бағыттаушы тістердің орнын өзгерту арқылы әртүрлі тәсілдермен жүктеуге болады. Егер бағыттаушы түйме солға жылжытылса, стандартты шарап стакандарын жүктеуге болады. Егер бағыттаушы түйме орташа күйде болса, қысқа шарап стакандарын немесе брендиді жүктеуге болады. Егер бағыттаушы түйме оң жақта болса, тостағандар мен табақтарды жүктеуге болады.

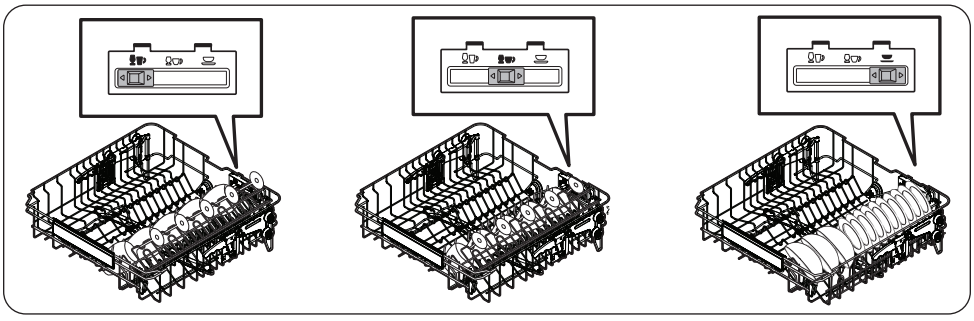

Untitled-19 49 2026-02-10 4:19:54

Іске кірісу алдында

Үстіңгі тордың орналасуын реттеу

Үстіңгі сөренің биіктігін астыңғы сөреге өлшемдері үлкен ыдыстарды орналастыру үшін реттеуге болады. Үстіңгі сөренің биіктігіне қарай, астыңғы сөреге диаметрі 30 см-ге дейінгі тәрелкелерді, ал үстіңгі сөреге диаметрі 18 см-ге дейінгі (ас құралдары сөресімен) тәрелкелерді немесе 25 см-ге дейінгі тәркелкелерді (ас үй құралдары сөресінсіз) орналастыруға болады.

⚠ НАЗАР АУДАРЫҢЫЗ

- Ыдыс-аяқты салмас бұрын, үстіңгі торды толығымен сырғытып, оның биіктігін реттеңіз. Егер себетке ыдыс-аяқты салғаннан кейін деңгейлейтін болсаңыз, онда ыдыс-аяққа зақым келтіруі мүмкін.
- Деңгейлеу кезінде екі тұтқадан міндетті түрде ұстап тұрыңыз, ыдыс жуғыш машинаның есігі дұрыс жабылмай қалуы мүмкін.

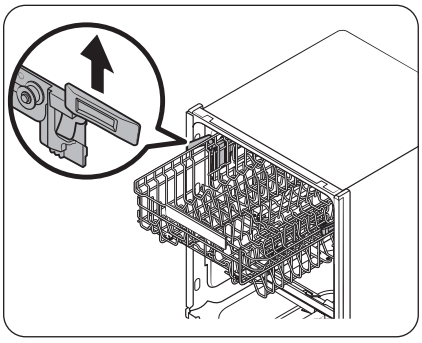

- Үстіңгі сөрені көтеру үшін үстіңгі сөренің өзін ғана жоғары қарай тартыңыз. Реттелетін тұтқа бекітіліп, үстіңгі сөре жоғары көтеріледі.
- Үстіңгі сөрені төмендету үшін үстіңгі сөренің сол және оң жағында орналасқан реттелетін тұтқаларды ұстап тұрыңыз, содан кейін біркелкі төмен қарай басыңыз.

Жоғарғы сөрені шығару

⚠ НАЗАР АУДАРЫҢЫЗ

- Ыдыс жуғыш машинаны үстіңгі сөресіз пайдаланбаңыз. Шуыл пайда болып, ыдыс жуғыш машина дұрыс жұмыс істемейді.
- Үстіңгі сөре алынбалы болғандықтан, ыдыс жуғыш машина дұрыс жұмыс істеуі үшін үстіңгі сөрені дұрыс орналастырыңыз.

Үстіңгі сөрені толығымен алға қарай тартыңыз, содан кейін алып тастау үшін сәл көтеріңіз. Төмендегі суретке қараңыз.

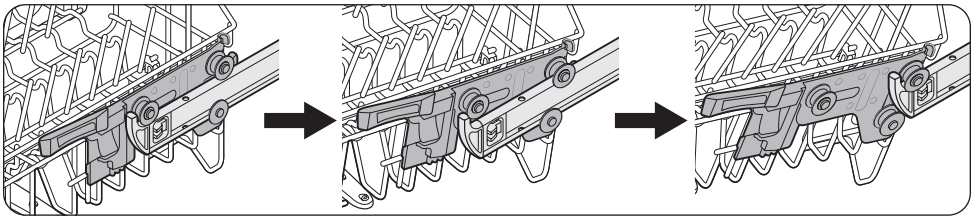

Untitled-19 50 2026-02-10 4:19:55

Ас құралдарына арналған себетті жүктеу (DW70H73**** үлгілеріне қолданылады)

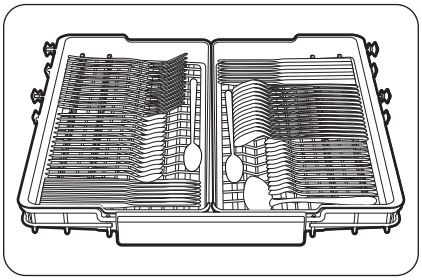

Ас үй құралдарының сөресі ас құралдары мен пісіру немесе үстелге тартатын ыдыстарға арналған. Ас үй құралдарының сөресін ас құралдары мен ыдыстар үшін пайдаланыңыз.

ЕСКЕРІМ

Үлкен заттарды тазалау үшін үстіңгі сөреде көбірек орын қажет болса, ас үй құралдарының сөресін алып қоюға болады.

Ас үй құралдарына арналған науаны шығару

Ас құралдарын үстіңгі тордағы алынбалы науадан оңай алып тастауға болады. Сондай-ақ, салыстырмалы түрде үлкен заттарды жүктеу үшін сол немесе оң жақ науаны алып тастауға болады. Екі науа да алынбалы.

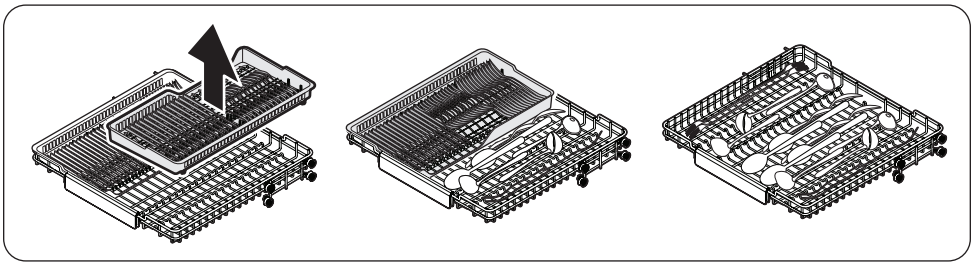

Untitled-19 51 2026-02-10 4:19:56

Іске кірісу алдында

Жуғыш зат салынатын бөлік

Барлық жуу циклдары үшін жуғыш зат сауытын жуғыш затпен толтыру керек. Таңдалған цикл барынша тиімді жұмыс істеу үшін ұсынылатын жуғыш затты қолданыңыз.

⚠ ЕСКЕРТУ

- Ыдыс жуғыш құралды аузыңызға алмаңыз. Жуғыш заттың буымен тыныс алмаңыз. Кір жуғыш машинаның жуғыш заттарының құрамында тыныс жолдарының ауыруларын тудыратын тітіркендіргіш және жеміргіш заттар бар. Ыдыс жуғыш машинаның жуғыш затын жұтып немесе жуғыш заттың буымен дем алсаңыз, дереу дәрігерлік көмек алыңыз.
- Жуғыш заттарды балалардың қолы жетпейтін жерге сақтаңыз.

⚠ НАЗАР АУДАРЫҢЫЗ

- Кір жуғыш машинаға арналған жуғыш затты ғана пайдаланыңыз. Жуғыш заттың басқа түрлерін пайдаланғанда көбік тым көп шығатындықтан, ыдыс жуғыш машинаның жұмысына әсер етіп, оның жұмыс істемей қалуына әкелуі мүмкін.
- Ыдыс жуғыш машинада жуғыш зат аз болса, ыдыс жуғыш машина нашар жуылуы мүмкін. Кәдімгі ластану дәрежесі бар ыдыс-аяқтар үшін біз 20-25 грамм жуғыш затты қолдануды ұсынамыз, бірақ бұл мөлшер жуғыш зат өндірушісіне байланысты өзгеруі мүмкін, сондықтан өндірушінің ұсыныстарын орындаңыз.

Жуғыш затты толтыру

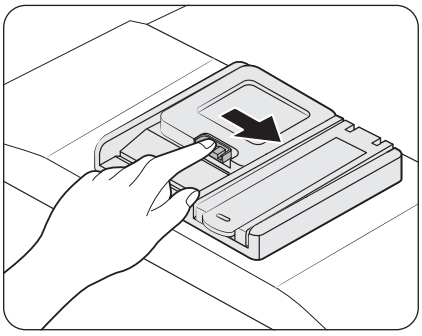

1. Оң жақтағы жуғыш зат үлестіргішінің босатқышын басып, жуғыш зат үлестіргішінің қақпағын ашыңыз.

ЕСКЕРІМ

Жуу циклының соңында қақпақ ашық тұрады.

Untitled-19 52 2026-02-10 4:19:56

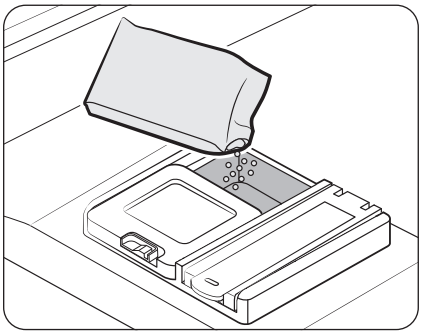

2. Негізгі жуғыш зат салынатын сауытқа жуғыш затты ұсынылатын мөлшерде салыңыз.

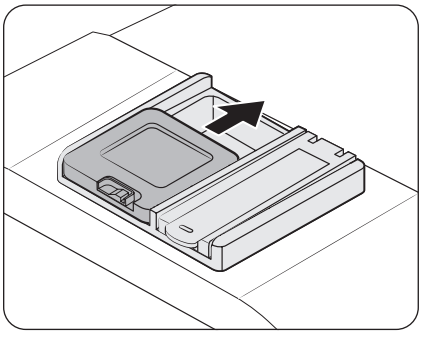

3. Қақпақты жоғары қарай жылжытып, ашыңыз.

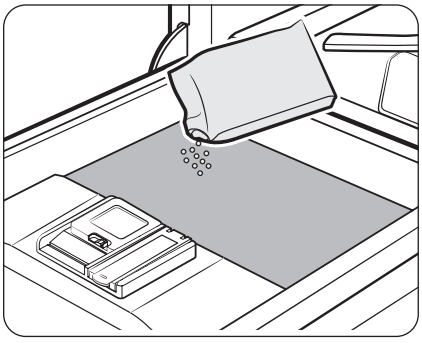

4. Егер заттар қатты ластанған болса, жақсы тазалау үшін есікке аз мөлшерде жуғыш затты құйыңыз.

ЕСКЕРІМ

Қосымша жуғыш зат алдын ала жуу кезінде іске қосылады.

Жуу кезінде жуғыш затты мөлшерлеу үшін қақпақ өздігінен ашылады.

Untitled-19 53 2026-02-10 4:19:57

Іске кірісу алдында

Шайғыш зат қорапшасы

- Шайғыш зат ыдыс жуғыш машинаның жұмыс тиімділігін арттырады.
- Басқару тақтасында оны толтыру қажеттілігі туралы хабарлама пайда болған кезде шаю бөлімін толтырыңыз.
- Тек сұйық шайғыш затты қолданыңыз. Ұнтақты шаю бөліктің ашылуын бітеп тастайды, бұл ыдыс жуғыш машинаның дұрыс жұмыс істемеуіне әкеледі.

⚠ НАЗАР АУДАРЫҢЫЗ

- Шайғыш зат бөліміне жуғыш заттың қандай да бір түрін салмаңыз.
- Шаю бөлімін шамадан тыс толтырмаңыз, себебі ол цикл кезінде толып кетуі мүмкін.

Шайғыш затпен толтыру

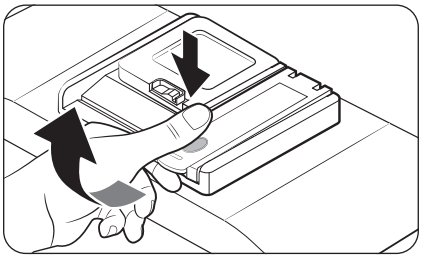

1. Шайғыш зат бөлімінің қақпағын ашыңыз.
   - Қақпақтың дөңгелек бөлігін басып, оны ашу үшін көтеріңіз.

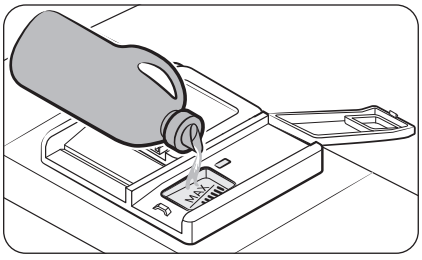

2. Шаю бөлімін шайғыш затпен толтырыңыз.

⚠ НАЗАР АУДАРЫҢЫЗ

Бөлімді максималды белгіден жоғары шайғыш затпен толтырмаңыз. Артық салынған шайғыш зат жуу циклы кезінде төгіледі.

3. Шайғыш зат бөлімінің қақпағын жабыңыз.

Тұзды сауыты

⚠ НАЗАР АУДАРЫҢЫЗ

- Ыдыс жуғыш машинаға арналған арнайы тұзды ғана қолданыңыз. Тұздың немесе еріткіштердің басқа түрлерін қолданбаңыз, себебі бұл тұзды резервуар мен суды жұмсарту жүйесін зақымдауы мүмкін.
- Тым көп мөлшерде тұздан немесе тұзды судан туындаған тоттануға жол бермеу үшін тұз сауытын жуу циклі басталғанға дейін толтырыңыз.

Untitled-19 54 2026-02-10 4:19:57

Тұз сауытын толтыру

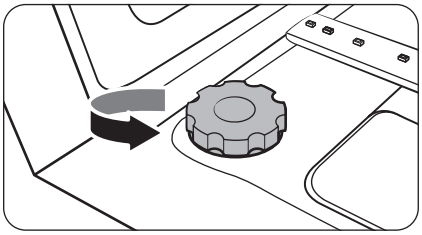

1. Есікті ашыңыз.
2. Ашу үшін қақпақты сағат тілінің бағытына қарсы бұраңыз.

ЕСКЕРІМ

Тұзды сақтауға арналған қақпақты ашқанда, қойманың ішіндегі су ағып кетуі мүмкін.

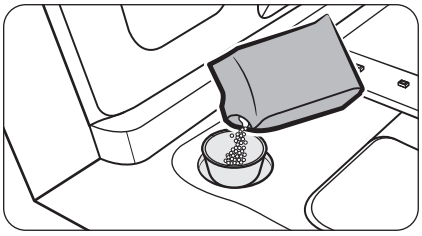

3. Берілген шұңқырды пайдаланып, тұз сауытын сумен толтырыңыз (тек ыдыс жуғыш машинаны бірінші рет пайдаланғанда ғана қажет).
4. Ыдыс жуғыш машинаның тұзын тұз сақтағышқа толтырыңыз.

⚠ НАЗАР АУДАРЫҢЫЗ

- Ең көп сыйымдылық -1 кг. Сыйымдылығын асырмаңыз.
- Сыйымдылығынан асыру, ыдыс жуғыш машинаның жұмысына әсер етуі мүмкін.

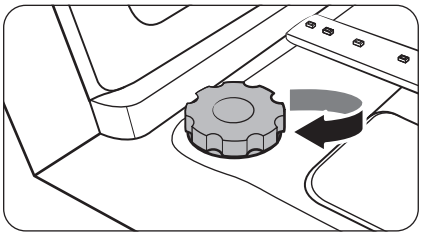

5. Қақпақты сағат тілінің бағытымен бұрап жабыңыз.

ЕСКЕРІМ

- Тұздың ағып кетуіне және тот басуына жол бермеу үшін қақпақтың мықтап жабылғанына көз жеткізіңіз.
- Тұз түйіршіктерінің мөлшеріне байланысты тұздың еруі және ⟳ индикаторының сөнуі біршама уақытқа созылуы мүмкін.

⚠ НАЗАР АУДАРЫҢЫЗ

Тұзды қосқаннан кейін бірден жуу бағдарламасын іске қосыңыз. (Немесе ыдыс жуғыштан тұз бен тұзды суды кетіру үшін Өте жылдам ⏩ циклін бастаңыз).

- Бұл талапты орындамау ваннаның тот басуы сияқты машинаның зақымдалуына және кепілдіктің жойылуына әкелуі мүмкін.
- Тұз бен тұзды суды тазарту үшін Алдын ала жуу 🫧 қолданбаңыз.

Untitled-19 55 2026-02-10 4:19:58

Іске кірісу алдында

Сенсорлық панельдің сезімталдығы

Сенсорлық панельдің сезімталдылығы төмендеп кетпеу үшін мына нұсқауларды орындаңыз.

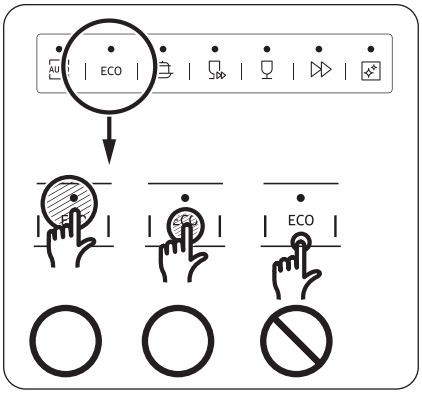

- Әр түйменің ортасын саусағыңызбен түртіңіз.
- Бір уақытта бір сенсорлы түймеден басқасын басудан сақ болыңыз.
- Басқару панелінің бетін жұмсақ, дымқыл шүберекпен уақытылы тазалаңыз.

Жұмыс күйінің индикаторлары

Басқару тақтасының жоғарғы оң жақ бұрышындағы үш индикатор ыдыс жуғыш машинаның ағымдағы жұмыс күйін көрсетеді.

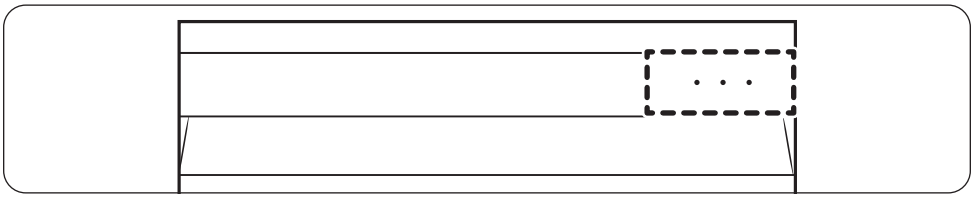

Жағдайы	Индикатор (● : Қосулы / ○ : Өшірулі)	Сипаттамасы
Жуу	● ○ ○	Жуу процесі жүріп жатыр.
Шаю	● ● ○	Шаю процесі жүріп жатыр.
Кептіру	● ● ●	Кептіру процесі жүріп жатыр.
Аяқтау	○ ○ ○	Операция аяқталды.

Untitled-19 56 2026-02-10 4:19:59

Іске пайдалану

Басқару панелі

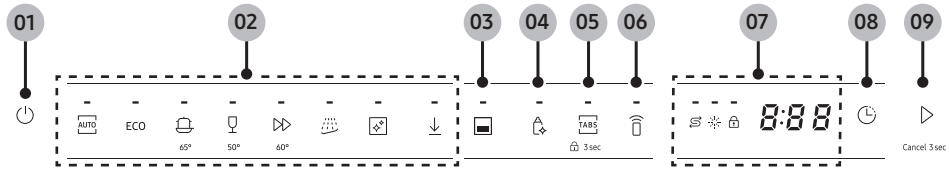

01 Қуат ⏻	• Ыдыс жуғыш машинаны қосу/сөндіру үшін түртіңіз.
02 Циклдар	• Қажетті жуу циклін таңдай аласыз. - Жуу циклдары туралы толық ақпаратты **59** беттегі "**Циклге шолу жасау**" бөлімінен қараңыз.
03 Төменгі тор	• Төменгі тор опциясын қосуға немесе сөндіруге болады. - Бұл опцияны тек астыңғы сөрені пайдаланып, аз заттармен жуу циклын бастау үшін пайдаланыңыз. - Бұл опция Алдын ала жуу, Машинаны күту, Пластик*, Кәстрөлдер мен табалар* және Бала күтімі* циклдары үшін қол жетімді емес. *: Жүктелген цикл
04 Зарарсыздандыру	• Зарарсыздандыру опциясын қосуға немесе сөндіруге болады. - Жоғары температурада зарарсыздандыру үрдісімен шаю циклын аяқтауда су температурасын 70 ° C-ге дейін арттыру үшін осы опцияны пайдаланыңыз. - Бұл опция Алдын ала жуу, Машинаны күту, Пластик* , Кәстрөлдер мен табалар* және Бала күтімі* циклдары үшін қол жетімді емес. *: Жүктелген цикл
05 Мультитаб TABS	• Мультитаб опциясын қосуға немесе сөндіруге болады. - Бұл опцияны тұз бен шаюды қажет етпейтін 3-тен 1-ге дейінгі таблетканы пайдалану үшін пайдаланыңыз. - Бұл , опция АВТОМАТТЫ, Алдын ала жуу, Машинаны күту , Пластик* , Кәстрөлдер мен табалар* және Бала күтімі* циклдары үшін қол жетімді емес. *: Жүктелген цикл
	Басқару панелінің бекітпесі Басқару панелінің бекітпесі функциясын іске қосу үшін осы түймені 3 секунд басып тұрыңыз. Толық ақпаратты "**Басқару панелінің бекітпесі**" бөлімін **65**-беттерінен ашып қараңыз.

Untitled-19 57 2026-02-10 4:20:00

Іске пайдалану

06 Smart Control	• Smart Control опциясын қосуға немесе сөндіруге болады. - Smart Control опциясын қосу ыдыс жуғыш машинаға қашықтан қол жеткізуге мүмкіндік береді.
07 Дисплей	• Дисплейде әртүрлі ақпаратты тексеруге болады. - Сіз әр циклдің жұмыс уақытын, қалған жұмыс уақытын, ескерту белгішелерін, ақпараттық кодтарды және т. б. тексере аласыз. - Белгішелер туралы қосымша ақпарат алу үшін **58** беттегі "**Белгішелердің сипаттамасы**" бөлімінен қараңыз. - Ақпарат кодтары туралы толық ақпаратты **75** беттегі "**Ақпарат кодтары**" бөлімінен қараңыз.
08 Кешіктіріп бастау	• Ыдыс жуғыш машинаны қалаған уақытта іске қосуға болады. - Ыдыс жуғыш машинаны іске қосуды кейінге қалдыру үшін 1-ден 24 сағатқа дейін таңдау үшін осы түймені басыңыз. - Қажетті іске қосу уақытын таңдағаннан кейін **Бастау** пернесін басып, есікті жабу керек. - Іске қосуды кейінге қалдыру параметрін өзгерту үшін ыдыс жуғышты қайта қосу керек. **ЕСКЕРІМ** Кешіктіріп бастау орнатпас бұрын қажетті жуу циклын таңдау керек.
09 Бастау (Cancel 3 sec (Бас тарту 3 сек))	• Осы түймені басыңыз, содан кейін бастау үшін есікті жабыңыз. - **Cancel 3 sec (Бас тарту 3 сек)**: Ағымдағы циклды болдырмау және ыдыс жуғыш машинадан суды ағызу үшін осы түймені 3 секунд басып тұрыңыз.

Белгішелердің сипаттамасы

Тұз толтыру		• Бұл белгіше тұзды толтыру керектігін еске салу үшін жанады.
Шайғыш зат толтыру		• Бұл белгіше шаю бөлімін толтыру керектігін еске салу үшін жанады.
Басқару панелінің бекітпесі		• Бұл белгіше Басқару панелінің бекітпесі функциясын іске қосқан кезде қосылады.

Untitled-19 58 2026-02-10 4:20:00

Циклге шолу жасау

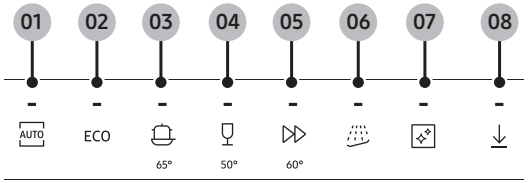

Түймелердің астындағы температура цикл кезінде жуу температурасын көрсетеді, ол таңдалған опцияларға байланысты өзгеруі мүмкін.

Цикл	Сипаттамасы
01 АВТОМАТТЫ	• Ыдыс жуғыш машина тиімді жуу үшін анықталған ластану деңгейіне сәйкес тиісті жуу уақыты мен су температурасын белгілейді.
02 ЭКО *	• Бұл цикл энергияны аз тұтынатын қалыпты ластану деңгейі бар ыдыстарды жууға арналған. - Бұл цикл көп уақытты алады, бірақ аз энергия жұмсайды.
03 Қарқынды	• Бұл цикл қатты ластанған заттарды жууға арналған.
04 Баппен жуу	• Бұл циклды шамалы ластанған мысалы шыныдан жасалған осал заттарды жууға арналған. - Заттар ыдыс жуғыш машинада жууға жарамды болуы керек.
05 Өте жылдам	• Бұл цикл әдетте ластанған күнделікті заттарды тез жуу үшін жақсы жұмыс істейді.
06 Алдын ала жуу	• Бұл цикл басқа жуу циклын бастамас бұрын кірді кетіру үшін өнімдерді суық суға алдын ала жууға арналған.
07 Машинаны күту	• Бұл цикл ыдыс жуғыш машинаның ішін тазалауға арналған. • Егер себеттерде қандай да бір өнімдер болса, бұл циклды бастамаңыз. Бұл циклды бастамас бұрын ыдыс жуғышты босатыңыз.
08 Жүктелді	• Сіз циклды SmartThings қосымшасынан жүктей аласыз және жүктелген циклды таңдау үшін осы батырманы қолдана аласыз. - Пластмасса әдепкі жүктеу циклі болып табылады және сіз келесі қосымша циклдарды жүктей аласыз: Пластик, Кәстрөлдер мен табалар және Бала күтімі. - Циклды жүктеу туралы қосымша ақпарат алу үшін **60**-беттегі “**SmartThings Қолданбасынан циклды жүктеу**” бөлімін қараңыз.

* ЭКО бағдарламасының мәндері EN 60436:2020 сынақ стандартына сәйкес алынды. Басқа бағдарламалар үшін көрсетілген мәндер индикативті болып табылады.

Untitled-19 59 2026-02-10 4:20:01

Іске пайдалану

SmartThings Қолданбасынан циклды жүктеу

Сіз SmartThings қолданбасында қол жетімді циклдарды жүктеп, пайдалана аласыз.

ЕСКЕРІМ

Кейбір модельдерде қол жетімді циклдердің бірі әдепкі бойынша орнатылуы мүмкін және циклды жүктеу қажет болмауы мүмкін.

1. Ыдыс жуғышты қосыңыз және оның Wi-Fi желісіне қосылғанына көз жеткізіңіз.
2. Мобильді құрылғыда SmartThings қолданбасын іске қосып, ыдыс жуғышты таңдаңыз.
3. **Жүктелген цикл**-ны түртіңіз.
4. Ыдыс жуғыш машинаға жүктегіңіз келетін циклды таңдаңыз. Пластик, Кәстрөлдер мен табалар және Бала күтімі циклдары қолжетімді.
5. **Қолдану**-ны түртіңіз.

ЕСКЕРІМ

Әр циклдің сипаттамасын SmartThings қолданбасынан көруге болады.

Цикл	Сипаттамасы
Пластик	Бұл цикл пластикалық ыдыстарды жуу кезінде қолданылады. Ол пластикті қауіпсіз температурада (60 °C) жуады және оны жақсы кептіреді.
Кәстрөлдер мен табалар	Кәстрөлдер мен табаларды жуу үшін таңдаңыз. Бұл цикл кәстрөлдер мен табаларды мұқият тазалау үшін стандартты циклге қарағанда ыстық су мен жоғары қысымды пайдаланады.
Бала күтімі	Ыдыс-аяқты 70 °C жоғары температурада шаюға/кептіруге жарамды. Жуғыш затты қоспаңыз немесе онымен шаймаңыз.

Untitled-19 60 2026-02-10 4:20:01

Циклді қолдану

1. Есікті ашып ыдыс жуғыш машинаға ыдыстарды салыңыз. Тағам қалдықтары мен қоқыстардан ыдыстарды тазалыңыз.
   - Егер сіз Машинаны күту циклін қолданғыңыз келсе, ыдыс жуғышты жүктемеңіз.
2. Жуғыш зат үлестіргішке жуғыш затты қолданыңыз. Нәтижесі жақсырақ болу үшін шайғыш заттан салыңыз.
3. Ыдыс жуғышты қосу үшін **Қуат** -ні түртіңіз.
4. Қажетті цикл түймесін басыңыз.
5. Қажетті параметрлерді таңдаңыз.
   - Әр опцияны қосу немесе өшіру үшін **Төменгі тор** , **Зарарсыздандыру** , **Мультитаб** немесе **Кешіктіріп бастау** пернелерін басыңыз.
   - Кейбір опцияларға қолжетімсіздік циклдың түріне байланысты.
   - Төменгі тор опциясын пайдалану үшін тек төменгі себетті жүктеп алғаныңызға көз жеткізіңіз.
6. **Бастау** түймесін басып, содан кейін есікті жабыңыз.
   - Ыдыс жуғыш машина бірнеше секундтан кейін су төгетін циклды бастайды.

ЕСКЕРІМ

- Басталған циклды өзгерту үшін **Бастау** түймесін 3 секунд түртіп, оны тоқтатыңыз. Содан кейін, жаңа циклды таңдаңыз.
- Әдепкі цикл - ЭКО циклы.
- Жұмыс істеп тұрған ыдыс жуғыш машинаны тоқтату үшін есікті ашқаннан кейін режимді қайта бастау үшін есікті жабыңыз.

Untitled-19 61 2026-02-10 4:20:01

Іске пайдалану

Параметрлер

Ыдыс жуғыш машинаның параметрлерін мына қадамдарды орындау арқылы оңай реттеуге болады.

Теңшелім мәзіріне кіру

1. Ыдыс жуғышты қосу үшін **Қуат** ⏻ -ні түртіңіз.
2. Қосылғаннан кейін 60 секунд ішінде Теңшелімдер мәзіріне кіру үшін **ЭКО** түймесін 5 секунд басып тұрыңыз.
   - Теңшелім мәзіріне кірген кезде дисплейде "0:00"деген жазу пайда болады.
3. Төменде сипатталғандай әр теңшелімдерді таңдау және реттеу үшін тиісті түймелерді пайдаланыңыз.

Дыбыс

Дыбысты қосуға немесе сөндіруге болады.

1. "Дыбыс" теңшелімін таңдау үшін **Төменгі тор** ▬ түймесін басыңыз.
   - Ағымдағы теңшелім дисплейде көрсетіледі. (Зауыттық әдепкі теңшелім - "U1").
2. Теңшелімдерді өзгерту үшін **АВТОМАТТЫ** түймесін басыңыз.
   - U0: Өшірулі
   - U1: Қосулы
3. Орнату 5 секундтан кейін автоматты түрде сақталады.

AutoRelease™

Кептіру нәтижелерін жақсарту үшін әр циклден кейін есікті автоматты түрде ашуды қосыңыз.

1. Autorelease™ теңшелімін таңдау үшін **Мультитаб** TABS түймесін басыңыз.
   - Ағымдағы теңшелім дисплейде көрсетіледі. (Зауыттық әдепкі теңшелім - "A1").
2. Теңшелімдерді өзгерту үшін **АВТОМАТТЫ** түймесін басыңыз.
   - A0: Өшірулі
   - A1: Қосулы
3. Орнату 5 секундтан кейін автоматты түрде сақталады.

Untitled-19 62 2026-02-10 4:20:01

Шайғыш зат деңгейі

1. "Шайғыш зат деңгейі" теңшелімін таңдау үшін **Зарарсыздандыру** түймесін басыңыз.
   - Ағымдағы теңшелім дисплейде көрсетіледі. (Зауыттық әдепкі теңшелім - "F4").
2. Теңшелімдерді өзгерту үшін **АВТОМАТТЫ** түймесін басыңыз.
   - F1 (ең аз)-дан F5 (ең көп) таңдай аласыз.
3. Орнату 5 секундтан кейін автоматты түрде сақталады.

Судың кермектік деңгейі

Судың кермектік деңгейін аймағыңыздағы су кермектігіне сәйкес өзгерте аласыз. Бұл теңшелім ыдыс жуғыш машинаның тұз бөлімінде қолданылатын тұз мөлшеріне әсер етеді.

1. "Судың кермектік деңгейін" теңшелімін таңдау үшін **Кешіктіріп бастау** түймесін басыңыз.
   - Ағымдағы теңшелім дисплейде көрсетіледі. (Зауыттық әдепкі теңшелім - "H3").
2. Теңшелімдерді өзгерту үшін **АВТОМАТТЫ** түймесін басыңыз.
   - H1 (жұсақ)-тан H6 (қатты) таңдай аласыз.
3. Орнату 5 секундтан кейін автоматты түрде сақталады.

Судың қаттылық деңгейін анықтау

Жақсы жуу нәтижелеріне қол жеткізу үшін суды жұмсарту ұсынылады. Қатты судың құрамында кірдің тиімділігін төмендететін қоспалар бар. Егер кіретін судың қаттылығы 1,0 ммоль/л – ден асса (6 °d-неміс шкаласы) суды жұмсарту керек.

- Суды жұмсарту үшін ыдыс жуғыш машинаның арнайы тұзын қолдану керек және судың қаттылық деңгейін сіздің аймағыңызға сәйкес келтіру керек. Аймағыңыздағы судың кермектігі деңгейі туралы қосымша ақпарат алу үшін жергілікті су басқармасына хабарласыңыз.
- Егер кіретін судың қаттылық деңгейі тұрақсыз болса, судың қаттылық деңгейін максималды мәнге қойыңыз. Мысалы, егер судың қаттылық көрсеткіштері 6,7 ммоль/л-ден 9,0 ммоль/л-ге дейін болса, судың қаттылық деңгейін максималды мәнге қойыңыз, ол 9,0 ммоль/л құрайды.
- Әдепкі бойынша, ыдыс жуғыш машинадағы судың қаттылық деңгейі H3 (2,1–3,0 ммоль/л) болып табылады. Егер бұл көрсеткіш сіздің аймағыңыздағы судың қаттылық деңгейіне сәйкес келсе, оны өзгертудің қажеті жоқ.

Untitled-19 63 2026-02-10 4:20:01

Іске пайдалану

ЕСКЕРІМ

Судың кермектігін төмендегі кесте бойынша реттеуді ұсынамыз:

Судың кермектігі				Судың кермектігінің параметрі	Тұзды пайдалану мөлшері (грамм/цикл)	Регенерация циклының жұмысы
°dH	°fH	°Кларк	ммоль/л			
0-5	0-9	0-6	0-0,94	H1	0	0
6-11	10-20	7-14	1,0-2,0	H2	20	1/10
12-17	21-30	15-21	2,1-3,0	H3	30	1/5
18-22	31-40	22-28	3,1-4,0	H4	40	1/3
23-34	41-60	29-42	4,1-6,0	H5	50	1/2
35-55	61-98	43-69	6,1-9,8	H6	60	1/1

ЕСКЕРІМ

- 1 dH (Неміс градусы) = 0,178 ммоль/л
- 1 Кларк (Британия градусы) = 0,143 ммоль/л
- 1 fH (Франция градусы) = 0,1 ммоль/л
- Судың кермектігі туралы ақпарат алу үшін жергілікті сумен жабдықтау мекемесіне хабарласыңыз.
- **СУ ЖҰМСАРТҚЫШ**

  Судың кермектігі әр жерде әр түрлі. Ыдыс жуғыш машинада ащы су қолданылса, ыдыс-аяққа қақ тұруы мүмкін. Құрылғы судың құрамындағы әк пен минералдарды тазарту үшін арнайы жасалған тұзды қолданатын су жұмсартқышпен жабдықталған.
- **Су жұмсартқыштың регенерациясы қалай жұмыс істейді** (**H3** деңгейімен **ЭКО** цикл)
  - Суды жұмсарту жүйесін қалпына келтіру Алдын ала жуу циклден басқа барлық бағдарламаларда шаю кезеңіне дейін жүзеге асырылады. Бұл бағдарламаның жалпы ұзақтығын 15 минутқа арттырады және 4 литр су мен 0,03 кВт·сағ энергия жұмсайды.
  - Регенерация әр 5 циклде бір рет жасалады.

Untitled-19 64 2026-02-10 4:20:02

Ерекше сипаттамалары

Кешіктіріп бастау

Цикл басталу уақытын 1 сағаттық қадамдармен 24 сағатқа дейін ұзартуға болады. Көрсетілген сағат - циклдың басталатын уақытын білдіреді.

1. Есікті ашып ыдыс жуғыш машинаға ыдыстарды салыңыз.
2. Уақытты 1 сағаттық қадаммен өзгерту үшін **Кешіктіріп бастау** түймесін түртіңіз.
   - **Кешіктіріп бастау** түймесін басып тұрсаңыз, оны босатқанша уақыт ұзарады.
3. **Бастау** ▷ түймесін басып, есікті жабыңыз.

ЕСКЕРІМ

Цикл басталғаннан кейін кідіріс уақытын реттеу қажет болса, ыдыс жуғышты өшіру үшін **Қуат** түймесін басыңыз, содан кейін оны қайта іске қосыңыз және жаңа кідіріс уақытын орнатыңыз.

Басқару панелінің бекітпесі

Балалар ыдыс жуғыш машинамен ойнамау үшін Басқару панелінің бекітпесі құралы құралынан басқа барлық түймелерді Power (Қуат) бұғаттайды.

- Басқару панелінің бекітпесі іске қосу үшін **Мультитаб** TABS түймесін 3 секунд басып ұстап тұрыңыз. Басқару панелінің бекітпесі қосулы циклды немесе опцияны таңдап немесе жұмысты бастай алмайсыз.
- Басқару панелінің бекітпесі Ажырату үшін **Мультитаб** TABS түймесін қайтадан 3 секунд басып ұстап тұрыңыз.
- Басқару панелінің бекітпесі ыдыс жуғыш машина қайта іске қосылғаннан кейін де қосулы қалады. Басқару панелінің бекітпесі болдырмау үшін алдымен оны сөндіру керек.

Untitled-19 65 2026-02-10 4:20:02

Іске пайдалану

Ашық лицензия туралы құлақтандыру

Осы өнімнің құрамына кіретін бағдарламалық жасақтама ашық бастапқы бағдарламалық жасақтаманы қамтиды.

Келесі URL мекенжайы бойынша http://opensource.samsung.com/opensource/SMART_TP2_0/seq/0 осы өнімге қатысты ашық бастапқы лицензия туралы ақпаратты табуға болады.

Untitled-19 66 2026-02-10 4:20:02

Күтім көрсету

Тазалау

Ыдыс жуғыш машинаның жұмысын жақсарту, қажетсіз жөндеулерді азайту және оның қызмет ету мерзімін ұзарту үшін оны таза ұстаңыз.

Сыртқы жағы

Ыдыс жуғыш машинаның беткі жағындағы дақтарды дереу тазалаңыз. Басқару панеліндегі дақ пен шаңды сүрту үшін жуғыш затты және дымқыл шүберекті қолданыңыз.

⚠ НАЗАР АУДАРЫҢЫЗ

- Бензолды, балауызды, сұйылтқышты, хлорлы ағартқышты, спиртті немесе басқа химиялық заттарды пайдаланбаңыз. Бұл материалдар ыдыс жуғыш машинаның беткі жағын түссіздендіріп, дақ қалдыруы мүмкін.
- Ыдыс жуғыш машинаның ішінде электр бөліктері бар. Ыдыс жуғыш машинаға суды тура шашпаңыз. Электр бөліктерін судан қорғаңыз.
- Тот баспайтын болаттан жасалған есіктің панелін тот баспайтын болаттан жасалған тұрмыстық техниканы тазалайтын құрал мен таза, жұмсақ шүберекпен тазалаңыз.

Ішкі жағы

- Ыдыс жуғыш машинаның ішкі жағын тамақ қалдықтарынан және кірден тұрақты тазалаңыз. Ыдыс жуғыш машинаның ішкі жағын және есіктің ішкі бөлігін дымқыл шүберекпен сүртіңіз.
- Ішін таза ұстау және жағымсыз иістердің алдын алу үшін ай сайын **Машинаны күту** циклін пайдаланыңыз.
- Егер сізде қатты ағын су болса, ыдыс жуғыш машина жұмыс істеп тұрған кезде жуғыш затқа лимон қышқылын қосу арқылы ыдыс жуғыш машинаның ішінде қақтың пайда болуын болдырмауға болады.

⚠ НАЗАР АУДАРЫҢЫЗ

- Алдыңғы тығыздағышты алып тастамаңыз (ыдыс жуғыш машинаның саңылауын бітейтін ұзын резеңке тығыздағыш). Тығыздағыш ыдыс жуғыш машинаның ішкі бөлігін тығыздайды.
- Ыдыс жуғыш машинаның ішіндегі майдың қалдықтарын немесе әк шөгінділерін кетіру үшін дымқыл шүберекті пайдаланыңыз. Сонымен қатар, жуғыш заттарды қолданып, содан кейін ең үлкен шаю температурасын пайдаланып, бос циклды іске қосыңыз.

Untitled-19 67 2026-02-10 4:20:02

Күтім көрсету

Бүріккіштер

Бүріккіш түтіктердің бітеліп қалуын болдырмау үшін немесе олар бітеліп қалса, әрбір бүріккіш түтікті алып тастаңыз және тазалаңыз. Бүріккіш түтіктерді алып тастағанда абай болыңыз, себебі олар сынуы мүмкін.

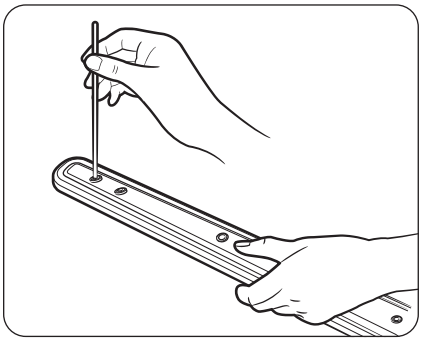

ЕСКЕРІМ

Егер бүріккіш түтіктегі су тесіктері бітеліп қалса, тесіктерді тазарту үшін жұқа, үшкір құралды қолданыңыз.

Ортаңғы бүріккіш түтік

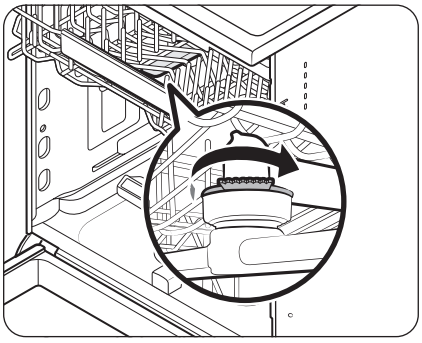

1. Есікті ашып, астыңғы жоғарғы шығарыңыз.
   - Ортаңғы бүріккіш түтік жоғарғы себеттің астына бекітілген.
2. Гайканы босатыңыз және алыңыз, содан кейін бүріккіш түтікті алыңыз.
3. Бүріккіш түтіктен қоқысты шығарып, тазалаңыз.
4. бүріккіш түтік орнына қайта салыңыз, содан кейін гайканы қолмен бұраңыз.
5. Бүріккіш түтікті орнына қойыңыз, содан кейін гайканы қолмен қатайтыңыз.

Untitled-19 68 2026-02-10 4:20:02

Төменгі бүріккіш түтік

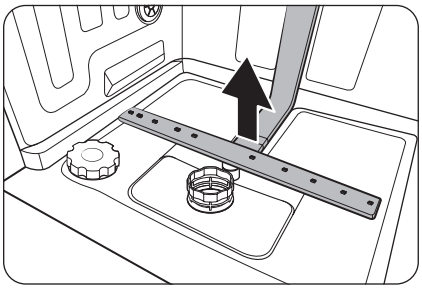

1. Есікті ашыңыз.
2. Төменгі сөрені шығарыңыз.
   - Төменгі бүріккіш түтік төменгі ішкі қабырғаға бекітілген.
3. Төменгі бүріккіш түтікті алып тастау үшін тартыңыз.
4. Бүріккіш түтіктен қоқысты шығарып, тазалаңыз.
5. Бүріккіш түтіктерді қайта кіргізіңіз.
6. Бүріккіш түтікті орнына қойыңыз, содан кейін гайканы қолмен қатайтыңыз.

Сүзгілер

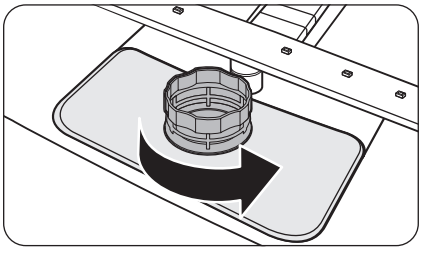

1. Есікті ашып, астыңғы сөрені алып тастаңыз.
2. Ірі сүзгінің бұғатын ашу үшін сүзгісінің тұтқасын сағат тіліне қарсы бұраңыз.

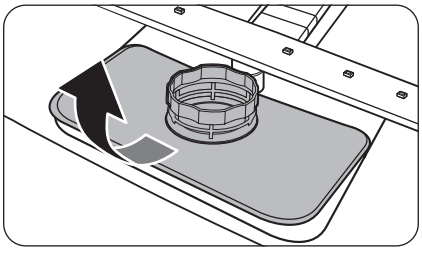

3. Ірі сүзгіні көтеріп, оны ыдыс жуғыш машинаның түбінен алыңыз.

Untitled-19 69 2026-02-10 4:20:03

Күтім көрсету

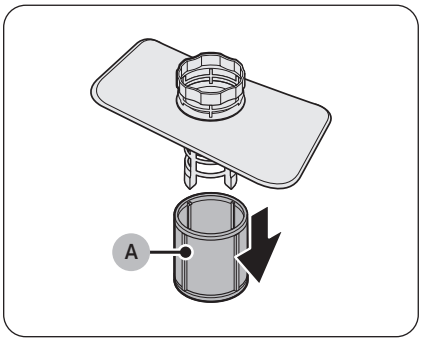

4. **Микро сүзгіні (A)** бөлшектеңіз.

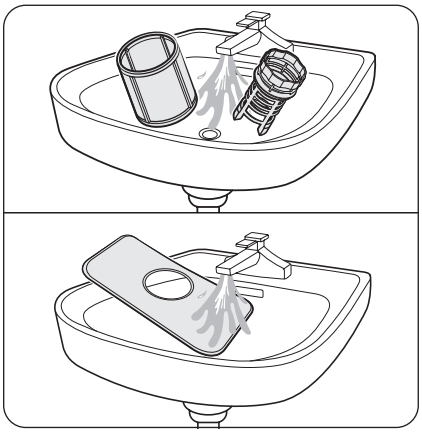

5. Барлық бөлшектелген сүзгілерден кір мен кірді алып тастап, ағынды сумен шайыңыз.
6. Сүзгілерді ыдыс жуғыш машинаға қайта орнатпас бұрын құрғатыңыз.

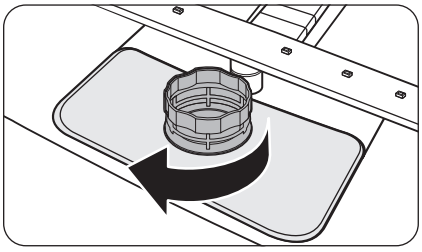

7. Барлық сүзгілерді жинап, оларды қайтадан ыдыс жуғыш машинаға салыңыз.
8. Сүзгілерді бекіту үшін сүзгі тұтқасын сағат тілімен бұраңыз.

⚠ НАЗАР АУДАРЫҢЫЗ

Ірі сүзгінің сенімді және толық жабылғанына көз жеткізіңіз. Дұрыс жабылмау сүзу тиімділігін төмендетіп, өнімнің дұрыс жұмыс істеуіне әсер етуі мүмкін.

Untitled-19 70 2026-02-10 4:20:03

Ұзақ мерзімді күтім

Егер ыдыс жуғыш машинаны ұзақ уақыт пайдаланбасаңыз, алдымен құрғатып, содан кейін су түтігінен ажыратыңыз. Сумен жабдықтау желісін және айырып-қосқышты өшіріңіз. Түтіктер мен ішкі бөліктердегі қалдық су ыдыс жуғыш машинаны зақымдануы мүмкін.

Untitled-19 71 2026-02-10 4:20:03

Ақаулық себептерін анықтау

Тексерілетін мәселелер

Егер ыдыс жуғыш машинаға қатысты мәселе пайда болса, әуелі төмендегі кестені қарап, ұсыныстарды орындап көріңіз.

Рұқсат етілмеген қызмет көрсету орталығы жөндегеннен кейін, өзін-өзі жөндеу немесе кәсіби емес өнімді жөндеуден кейін Samsung осы жөндеу және техникалық қызмет көрсету нұсқауларын мұқият орындамай, өнімді жөндеуге тырысудан туындаған өнімге келтірілген залал, кез келген жарақат немесе кез келген басқа өнім қауіпсіздігі мәселелері үшін жауап бермейді. Кепілдік Samsung сертификатталған қызмет көрсету орталығынан басқа кез келген адамның өнімді жөндеу әрекеті нәтижесінде өнімге келтірілген залалға қолданылмайды.

Белгісі	Ықтимал себебі	Әрекет
Ыдыс жуғыш машина іске қосылмайды.	Есік толығымен жабылмаған.	• Есіктің жабылғанына және толығымен жабылғанына көз жеткізіңіз. • Ортаңғы бүріккіш түтіктің су құбыры артқы ішкі қабырғадағы су шығысына дұрыс жалғанғанына көз жеткізіңіз. • Үстіңгі сөренің дұрыс орнатылғанына көз жеткізіңіз.
	Қуат сымы қосылмаған.	• Қуат сымын жалғаңыз.
	Су құйылмаған.	• Су құятын шүмектің ашық екенін тексеріңіз.
	Басқару панелі бекітіліп қалған.	• Басқару панелінің бекітпесі функциясын өшіріңіз.
Ыдыс жуғыш машинасынан жаман иістер шығады.	Алдыңғы циклдан кейін су қалған.	• Ыдыс жуғыш машина бос тұрған кезде жуғыш заттан салып, содан кейін Өте жылдам ▷▷ циклын орындаңыз.
Цикл аяқталғаннан кейін ыдыс жуғыш машинада су қалады.	Су төгетін түтік бұралған немесе бітеліп қалған	• Су төгетін түтікті түзетіп, тазалаңыз.

Untitled-19 72 2026-02-10 4:20:03

Белгісі	Ықтимал себебі	Әрекет
Ыдыстарда тағам қалдықтары қалған.	Теріс цикл таңдалған.	• Циклды осы нұсқаулықта көрсетілгендей ыдыстардың ластану деңгейіне қарап таңдаңыз.
	Сүзгілер бітелген немесе дұрыс бекітілмеген.	• Сүзгілерді тазалаңыз. • Сүзгілердің дұрыс бекітілгеніне көз жеткізіңіз.
	Жеткіліксіз жуғыш заттың мөлшері пайдаланылған.	• Әр жүктеме үшін жуғыш заттың дұрыс мөлшерін пайдаланыңыз.
	Судың қысымы төмен.	• Қысымның 40–1000 кПа аралығында екенін тексеріңіз.
	Бүріккіш түтіктер бітелген.	• Бүріккіш түтіктерден қоқыстарды шығарып, тазалаңыз.
	Ыдыс-аяқтар дұрыс жүктелмеген немесе шамадан тыс жүктелген.	• Ыдыстарды бүріккіш түтіктерге және/немесе жуғыш зат үлестіргішке кедергі келтірмейтін етіп орналастырыңыз.
	Су өте кермек.	• Тұз толтыру индикаторын тексеріп, ыдыс жуғыш машинаны тұзбен толтырыңыз.
Ыдыс-аяқтар қажетінше жақсы кептірілмейді.	Шаюға арналған бөлім бос.	• Шаю бөлімін шайғыш затпен толтырыңыз.
	Жеткілікті шайғыш зат қолданылмады.	• Dose per Rinse (Бір шаюға арналған доза) теңшелімін өзгертіңіз.
	Тым көп ыдыс-аяқ жүктелді.	• Тым көп жүктеме кептіру нәтижесін төмендетуі мүмкін. Ыдыстарды ұсыныстарға сәйкес салыңыз.
	Табаны дөңес стакандар мен кеселер шығарға кезде басқа ыдыстарға су төгілді.	• Алдымен астыңғы сөрені, содан соң үстіңгі сөрені босатыңыз. Бұл астыңғы сөредегі ыдыс-аяққа үстіңгі сөреден судың ақпауына мүмкіндік береді.
	Зарарсыздандыру опциясын таңдамай бірнеше жуғыш зат таблеткалары қолданылды.	• **Зарарсыздандыру** опциясын таңдаңыз немесе шаюды қолданыңыз.

Untitled-19 73 2026-02-10 4:20:04

Ақаулық себептерін анықтау

Белгісі	Ықтимал себебі	Әрекет
Ыдыс жуғыш машинасы тым шулы.	Жуғыш зат бөлімі жуғыш затты мөлшерлеу үшін ашық.	• Бұл қалыпты жағдай.
	Су төгетін сорғы жұмыс істейді.	• Бұл қалыпты жағдай.
	Ыдыс жуғыш машина дұрыс деңгейленген жоқ.	• Ыдыс жуғыш машинаның деңгейін дұрыстаңыз.
	Бүріккіш түтік ыдыс-аяққа соғылып, тырс-тырс еткен дыбыс естіледі.	• Ыдыстарды қайта орналастырыңыз.
Ыдыста сары немесе қоңыр дақтардың қабаты қалады.	Кофе немесе шайдың қағы.	• Судың температурасы жоғары циклды қолданыңыз.
Дисплей қосылмайды.	Қуат сымы қосылмаған.	• Қуатты тексеріңіз.
Бүріккіш түтіктер бірсарынды айналмайды.	Бүріккіш түтіктерді тамақ қалдықтары бітеген.	• Бүріккіш түтіктерді тазалаңыз.
Ыдыс жуғыш машинада көпіршіктер пайда болады және алдыңғы жағында тым көп көбік қалады.	Ыдыс жуғыш машинаға арналған жуғыш заттың орнына кәдімгі жуғыш зат қолданылды.	• Әрқашан ыдыс жуғыш машинаға арналған жуғыш затты қолданыңыз. • Ыдыс жуғышты өшіріп, көпіршіктерді алыңыз.

Untitled-19 74 2026-02-10 4:20:04

Ақпарат кодтары

Егер ыдыс жуғыш машина жұмыс істемей қалса, экрандағы ақпарат кодын қараңыз. Төмендегі кестеге қарап, ұсыныстарды орындап көріңіз.

Код	Әрекет
LC	**Судың аққанын тексеру** • Сумен жабдықтау желісін жабыңыз. Үйдегі айырып-қосқыш тақтасына барып, ыдыс жуғыш машинаның автоматты ажыратқышын өшіріңіз. Жөндету үшін орнатушыға хабарласыңыз. Ақау жалғасса берсе, жергілікті Samsung қызмет көрсету орталығына хабарласыңыз.
4C	**Сумен жабдықтауды тексеру** • Су құятын клапанның жабық тұрғанын, сумен жабдықтаудың кідіріп тұрғанын немесе су құятын клапанның немесе желінің мұздап немесе бөгде заттар тұрып бітеліп қалған-қалмағанын тексеріңіз. Ақау жалғасса берсе, жергілікті Samsung қызмет көрсету орталығына хабарласыңыз.
AC	**PCB байланысын тексеріңіз** • Негізгі PCB және ішкі PCB арасындағы байланыстың қателігі. Ақау жалғасса берсе, жергілікті Samsung қызмет көрсету орталығына хабарласыңыз.
HC	**Жоғары температурамен қыздыруды тексеру** • Функциональдық тексеру. Ыдыс жуғыш машина бос тұрған кезде жуғыш заттан салып, циклды орындаңыз. Егер мәселе жалғаса берсе, үйіңіздегі айырып-қосқыш панеліне барып, ыдыс жуғыш машинаның айырып-қосқышын сөндіріңіз. Samsung қызмет көрсету орталығына хабарласыңыз.
tC	**Термостатты тексеру** • Температура сенсоры деформацияланған не сынған (қысқа немесе ашық желі). Егер мәселе шешілмесе, уәкілетті Samsung қызмет көрсету орталығына хабарласыңыз.
PC	**Тарату қозғалтқышын тексеру** • Тарату қозғалтқышының немесе негізгі ПХД-нің қалыпты жұмысы. Ақау жалғасса берсе, жергілікті Samsung қызмет көрсету орталығына хабарласыңыз.

Экранда ақпарат коды сонда да көрсетіліп тұрса, жергілікті Samsung қызмет көрсету орталығына хабарласыңыз.

Соңғы пайдаланушылар үшін қосалқы бөлшектер* кем дегенде 10 жыл бойы қол жетімді**.

* Қолданылатын бөлшектер: есік топсалары мен тығыздағыштар, басқа тығыздағыштар, бүріккіш түтіктер, су төгетін сүзгілер, ішкі торлар және себеттер мен қақпақтар сияқты пластикалық перифериялық құрылғылар.

** Бұл Samsung осы үлгінің соңғы бірлігін нарыққа шығарғаннан кейін кем дегенде 10 жыл дегенді білдіреді.

Untitled-19 75 2026-02-10 4:20:04

Қосымша

Цикл кестесі

Цикл	АВТОМАТТЫ	ЭКО	Қарқынды	Баппен жуу
Циклдың тізбектілігі	Алдын ала жуу (45 °C) › Негізгі жуу (55-65 °C) › Шаю › Ыстық сумен шаю (50-70 °C) › Кептіру › Аяқтау	Негізгі жуу (50 °C) › Шаю › Ыстық сумен шаю (45 °C) › Кептіру › Аяқтау	Алдын ала жуу (50 °C) › Негізгі жуу (65 °C) › Шаю Ыстық сумен шаю (65 °C) › Кептіру › Аяқтау	Алдын ала жуу (40 °C) › Негізгі жуу (50 °C) › Шаю (50 °C) › Ыстық сумен шаю (50 °C) › Кептіру › Аяқтау
Суды пайдалану (л)	7,8-17,3	10,5	17,3	13,9
Пайдаланылатын қуат мөлшері (кВт-сағ)	0,810-1,500	0,746 (14 P/S) 0,735 (13 P/S)	1,535	0,950
Цикл уақыты (мин.)	129-150	220	205	120

Цикл	Өте жылдам	Алдын ала жуу *	Машинаны күту
Циклдың тізбектілігі	Негізгі жуу (60 °C) › Шаю (50 °C) › Ыстық сумен шаю (65 °C) › Кептіру › Аяқтау	Алдын ала жуу › Аяқтау	Алдын ала жуу › Негізгі жуу (70 °C) › Шаю › Ыстық сумен шаю (70 °C) › Кептіру › Аяқтау
Суды пайдалану (л)	12,1	4,1	14,9
Пайдаланылатын қуат мөлшері (кВт-сағ)	1,050	0,02	1,510
Цикл уақыты (мин.)	60	15	145

Цикл	Жүктелді		
	Пластик	Кәстрөлдер мен табалар	Бала күтімі
Циклдың тізбектілігі	Алдын ала жуу › Негізгі жуу (60 °C) › Шаю › Ыстық сумен шаю (60 °C) › Кептіру › Аяқтау	Алдын ала жуу (50 °C) › Негізгі жуу (70 °C) › Шаю › Ыстық сумен шаю (70 °C) › Кептіру › Аяқтау	Алдын ала жуу › Негізгі жуу › Шаю › Ыстық сумен шаю (70 °C) › Кептіру › Аяқтау
Суды пайдалану (л)	14,1	21,5	10,6
Пайдаланылатын қуат мөлшері (кВт-сағ)	1,080	1,610	0,755
Цикл уақыты (мин.)	129	172	79

* Алдын ала жуу : Бұл циклда AutoRelease™ функциясы да, кептіру процесі де іске қосылмайды. Алдын ала жуу циклын ұзақ уақыт үздіксіз пайдаланбауды ұсынамыз. Бұл су жұмсартқыштың жұмысын төмендетуі мүмкін.

ЕСКЕРІМ

- Цикл уақыты қосылған опцияларға және берілген судың қысымы мен температурасына байланысты.
- Қуатты тұтыну судың температурасына және/немесе жүктемеге байланысты болады.
- Тағамдардың энергетикалық құндылығы стандартты тестілеу жағдайында есептелді.

Untitled-19 76 2026-02-10 4:20:04

Тасымалдау/жылжыту

Ыдыс жуғыш машинаның бекітілмеген бөліктерінің жоқтығына және құралдың бос екеніне көз жеткізіңіз. Алдымен ыдыс жуғыш машинасынан суды төмендегідей төгіңіз.

1. Суды төгу үрдісі аяқталғаннан кейін есікті ашыңыз.
2. Ыдыс жуғыш машинаны сөндіріп, содан кейін су клапанын жабыңыз.
3. Су құятын және суды төгетін түтікті ажыратыңыз.

⚠ НАЗАР АУДАРЫҢЫЗ

Ыдыс жуғыш машинаны жылжытқанда шайқамаңыз немесе сілкімеңіз. Ыдыс жуғыш машинадан қалдық су тамшылауы мүмкін.

Аяздан қорғау

Ыдыс жуғыш машинаны ұзақ уақыт бойы суық жерде қалдыратын болсаңыз, ыдыс жуғыш машинаны босатыңыз. Толық ақпаратты "**Тасымалдау/жылжыту**" тарауынан қараңыз.

Ыдыс жуғыш машинаны кәдеге жарату және қоршаған ортаны қорғау

Бұл ыдыс жуғыш машина қайта өңдеуден өткізуге болатын материалдардан жасалған. Егер тастағыңыз келсе, жергілікті қоқыс тастау ережелерін орындаңыз. Құрылғыны тоққа қосуға жол бермес үшін қорек сымын кесіп алыңыз.

Жануарлар мен балалар қамалып қалмас үшін есігін ағытып алыңыз.

Untitled-19 77 2026-02-10 4:20:04

Қосымша

Сипаттамалары

Үлгі		DW70H7***F*	DW70H7***B*
Түрі		Жеке орнатылатын құрылғы	Толық кіріктірілген
Қуатпен жабдықтау		220-240 В~, 50 Гц	
Судың қысымы		40-1000 кПа	
Жуу сыйымдылығы	DW70H73*	14 жүктеу орны	
	DW70H72*	13 жүктеу орны	
Номиналды қуат		1760-2100 Вт	
Өлшемі (Ені x Тереңдігі x Биіктігі)		598x600x845 мм	598x550x815 мм
Салмағы (Орамынан алынған)	DW70H73*	50,0 кг	39,5 кг
	DW70H72*	48,0 кг	39,0 кг

Untitled-19 78 2026-02-10 4:20:04

Стандартты сынақ үшін

ЕСКЕРІМ

Үйлесімділік сынағына қатысты ақпарат төмендегідей.

DW70H73**** үлгілері

- Жуу сыйымдылығы: 14 жүктеу орны
- Тест стандарты: EN 60436
- Үстіңгі сөрені орналастыру: астыңғы қатарға
- Жуу циклы: ЭКО
- Қосымша параметрлер: Ешбір
- Шайғыш зат деңгейін орнату: F5
- Судың кермектік деңгейін орнату: H3
- Стандартты жуғыш заттың мөлшері: Негізгі - жуу 22 г
- Осы заттарды салу үшін келесі суреттерді қараңыз

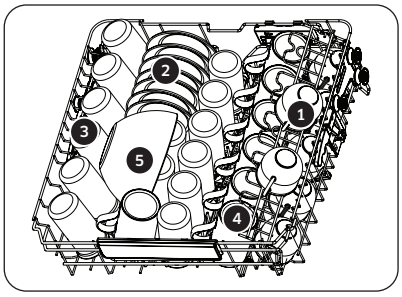

Үстіңгі сөре

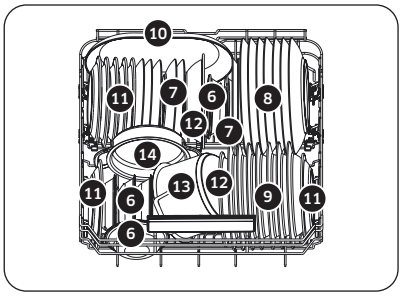

Астыңғы сөре



1. Шыныаяқ
2. Табақшалар



3. Стакан



4. Шыны саптаяқтар



5. Шыны тостаған



6. Кішкене тостаған



7. Десертке арналған тәрелкелер



8. Ас табақтары



9. Көже тәрелкелері



10. Сопақ табақ



11. Меламинді десерт ыдысы



12. Меламинді тостаған



13. Шағын кастрөл



14. Тұмшапешке арналған катрөл

Untitled-19 79 2026-02-10 4:20:07

Стандартты сынақ үшін

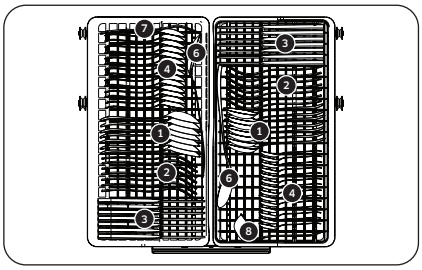

Ас үй құралдарының сөресі



1. Көже қасығы



2. Шанышқылар



3. Пышақтар



4. Шай қасығы



5. Десерт қасығы



6. Ас қасықтары



7. Ас шанышқылары



8. Ожаулар

Untitled-19 80 2026-02-10 4:20:20

DW70H72**** үлгілері

- Жуу сыйымдылығы: 13 жүктеу орны
- Тест стандарты: EN 60436
- Үстіңгі сөрені орналастыру: астыңғы қатарға
- Жуу циклы: ЭКО
- Қосымша параметрлер: Ешбір
- Шайғыш зат деңгейін орнату: F5
- Судың кермектік деңгейін орнату: H3
- Стандартты жуғыш заттың мөлшері: Негізгі - жуу 21 г
- Осы заттарды салу үшін келесі суреттерді қараңыз

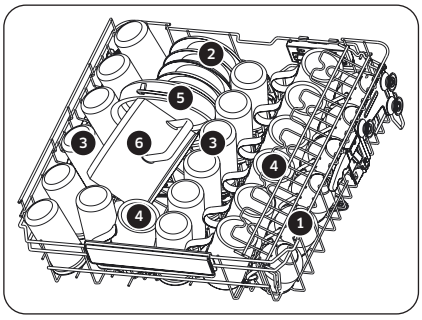

Үстіңгі сөре

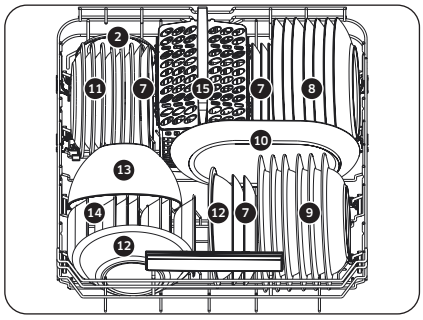

Астыңғы сөре



1. Шыныаяқ
2. Табақшалар



3. Стакан



4. Шыны саптаяқтар



5. Тұмшапешке арналған қатрөл



6. Шағын кастрөл



7. Десертке арналған тәрелкелер



8. Ас табақтары



9. Көже тәрелкелері



10. Сопақ табақ



11. Меламинді десерт ыдысы



12. Меламинді тостаған



13. Шыны тостаған



14. Десертке арналған тостаған



15. Ас құралдары себеті

Untitled-19 81 2026-02-10 4:20:24

Стандартты сынақ үшін

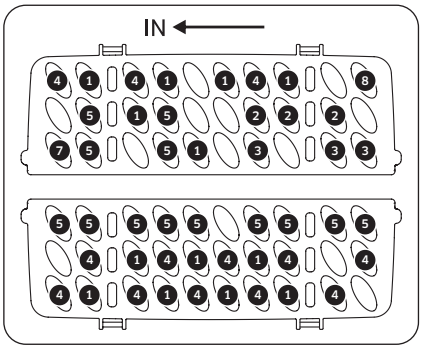

Ас құралдары себеті

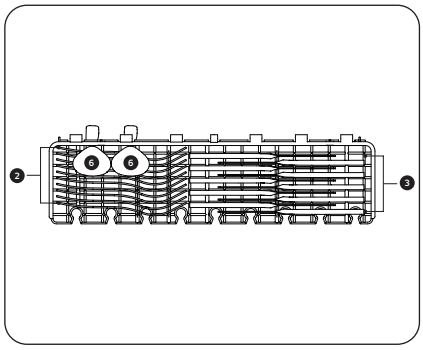

Ас үй құралдарының сөресі



1. Көже қасығы



2. Шанышқылар



3. Пышақтар



4. Шай қасығы



5. Десерт қасығы



6. Ас қасықтары



7. Ас шанышқылары



8. Ожаулар

Untitled-19 82 2026-02-10 4:20:25

Жадынама

SAMSUNG

EAC

Өндірілген елі : Қытайда жасалған

Өндіруші : Samsung Electronics Co., Ltd /Самсунг Электроникс Ко., Лтд

Өндірушінің мекенжайы : 129, Осеон-Донг, Гуанчсан-Гу, Гуанчжоу-Сити, 443-742, Корея, Samsung Electronics Co., Ltd

Зауыт орналасқан жер : Foshan Shunde Midea Washing Appliances Mfg.Co.,Ltd. №20, Гангкъянг Роуд, Бейчжао Шунде, Фошан, Гуандонг 528311 Қытай

Қазақстан Республикасында шағымдар мен ұсыныстар қабылдайтын мекеме : "SAMSUNG ELECTRONICS CENTRAL EURASIA" (САМСУНГ ЭЛЕКТРОНИКС ЦЕНТРАЛЬНАЯ ЕВРАЗИЯ) ЖШС Қазақстан Республикасы, 050059, Алматы қ., Медеу ауданы, Әл-Фараби д-лы, 36-үй, 3, 4-қабат



Символ Кедендік одақтың 005/2011 техникалық регламентіне сәйкес қолданылады және осы өнімнің қаптамасын екінші рет пайдалануға арналмағанын және жоюға жататынын көрсетеді. Осы өнімнің қаптамасын азық-түлік өнімдерін сақтау үшін пайдалануға тыйым салынады.



Символ қаптаманы жою мүмкіндігін көрсетеді. Символ сандық код және/немесе әріп белгілері түріндегі қаптама материалының белгісімен толықтырылуы мүмкін.

СҰРАҒЫҢЫЗ НЕМЕСЕ ҰСЫНЫСЫҢЫЗ БАР МА?

ЕЛ	ҚОҢЫРАУ ШАЛЫҢЫЗ	НЕМЕСЕ МЫНА МЕКЕНЖАЙҒА ХАБАРЛАСЫҢЫЗ:
RUSSIA	8-800-555-55-55	www.samsung.com/support
BELARUS	810-800-500-55-500	
GEORGIA	0-800-555-555 (B2C) 0-800-555-500 (B2B)	
ARMENIA	0-800-05-555	
AZERBAIJAN	*8555	
KAZAKHSTAN	8-10-800-500-55-500 GSM: 7799 GSM: 7700 (e-store)	
KYRGYZSTAN	GSM: 9977	
TAJIKISTAN	GSM: 7779	
UZBEKISTAN	1336	
MONGOLIA	1800-25-55	
ROMANIA	0800872678 - Apel gratuit *8000 - Apel tarifat în rețea Program Call Center Luni - Vineri: 9 AM - 6 PM	

DD81-04590D-00