Weissgauff

Вертикальный пылесос

V11 BLDC Turbo Cyclone

Руководство по эксплуатации

Перед использованием внимательно прочтите и изучите данное руководство.
Соблюдайте правила техники безопасности при работе с устройством

ОГЛАВЛЕНИЕ

МЕРЫ ПРЕДОСТОРОЖНОСТИ 3
СБОРКА УСТРОЙСТВА 5
ИСПОЛЬЗОВАНИЕ НАСАДОК 8
ОБСЛУЖИВАНИЕ ПРИБОРА 9
ТЕХНИЧЕСКИЕ ХАРАКТЕРИСТИКИ 12

МЕРЫ ПРЕДОСТОРОЖНОСТИ

Пожалуйста, соблюдайте основные меры предосторожности во время использования прибора (пожалуйста, внимательно прочитайте все следующие советы по технике безопасности перед использованием).

Источник питания

Данное изделие питается от литиевой батареи постоянного тока напряжением 22,2В, поэтому следует избегать использования других моделей аккумуляторов. В случае какой-либо неисправности аккумулятора, пожалуйста, не запускайте устройство и обратитесь в авторизованнный сервисный центр Weissgauff для своевременной замены. При подключении / отключении электропитания, пожалуйста, держитесь за вилку зарядного устройства, чтобы избежать повреждения кабеля питания.

Во время использования

1. Пожалуйста, не используйте это устройство на открытом воздухе или в помещениях с высокой влажностью и не беритесь за него мокрыми руками.
2. Если устройство повреждено в результате удара или падения, было размещено на хранение на открытом воздухе или упало в воду, пожалуйста, прекратите использование и обратитесь в авторизованный сервисный центр Weissgauff для его проверки.
3. Чтобы избежать засорения, пожалуйста, не помещайте крупные предметы во всасывающее сопло пылесоса. Держите всасывающую насадку подальше от густого ворса, крупных фрагментов мусора и других предметов, которые могут вызвать засорение.
4. Чтобы избежать травм во время использования, держите волосы, одежду, пальцы и другие части тела подальше от всасывающего сопла и подвижных частей.
5. Избегайте всасывания любого горящего или дымящегося мусора, такого как окурки сигарет, спички, сажа и подобные предметы.
6. Не используйте устройство для очистки легковоспламеняющихся веществ или жидкостей, таких как бензин, или мест, где могут находиться бензин, керосин, краска, спирт, моющие средства и т.д.
7. Не используйте устройство без установленного фильтра.
8. Пожалуйста, выключите устройство перед установкой или заменой каких-либо аксессуаров.
9. Храните и используйте устройство только в сухих помещениях.
10. Использование аккумуляторов, не рекомендованных производителем, может привести к повреждению двигателя или травме пользователя, поэтому, пожалуйста, используйте рекомендованные аккумуляторы.
11. Не используйте прибор для других целей, если иное не указано в руководстве.
12. Не используйте устройство в качестве игрушки. Если в помещении находятся дети, пожалуйста, обратите особое внимание на безопасность использования в непосредственной близости от них.
13. Будьте осторожны при уборке лестниц.

14. Во избежание травм и несчастных случаев, пожалуйста, обратитесь в авторизованный сервисный центр Weissgauff для ремонта, если устройство повреждено.
15. Пожалуйста, используйте устройство в соответствии с руководством по эксплуатации. Для данного изделия можно использовать исключительно рекомендованные производителем аксессуары.

Предупреждение:
Чтобы снизить потенциальный риск пожара, поражения электрическим током или травм, пожалуйста, соблюдайте вышеуказанные рекомендации.

ОПИСАНИЕ ПРИБОРА



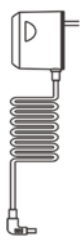
Адаптер питания


Щетка 2 в 1


Щелевая насадка


Кронштейн для настенного монтажа

СБОРКА УСТРОЙСТВА

Установка щетки для пола

Соедините щетку для пола с трубкой, слегка нажав на нее. При правильном соединении Вы услышите щелчок. (Для разборки просто нажмите на фиксатор щетки для пола и потяните вниз).

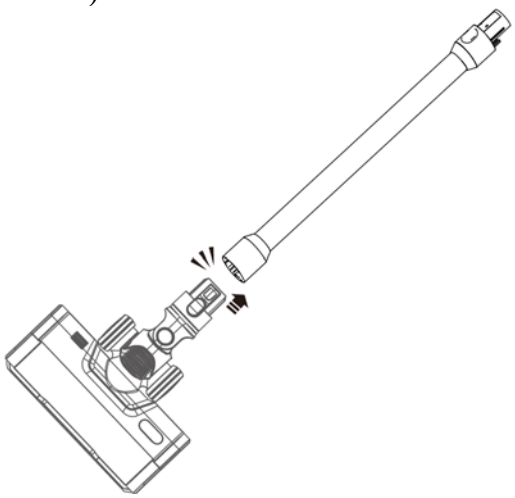

Установка трубки

Вы можете использовать устройство как вертикальный пылесос, подсоединив его к одному концу трубки, а к другому концу подсоедините щетку для пола или другие аксессуары (смотрите рисунок для примера).

- Подсоедините к устройству щетку для пола для очистки твердых поверхностей, таких как пол, керамическая плитка или ковровое покрытие.
- Используйте длинную щелевую насадку или щетку 2 в 1 для очистки различных областей, таких как потолок, занавески и выходной канал кондиционера.

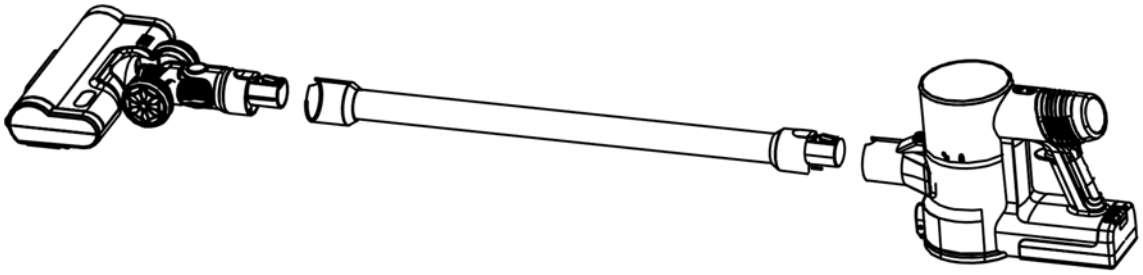

Установка щелевой насадки / щетки 2 в 1

Соедините насадку для щелей или щетку 2 в 1 с разъемом на корпусе устройства и слегка надавите на нее. При правильном соединении Вы услышите щелчок.
(Для разборки просто нажмите фиксатор и потяните насадку вниз).

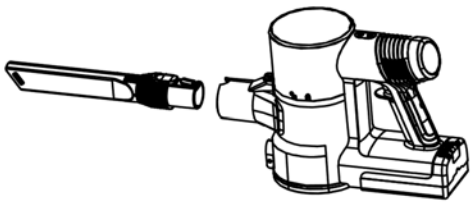

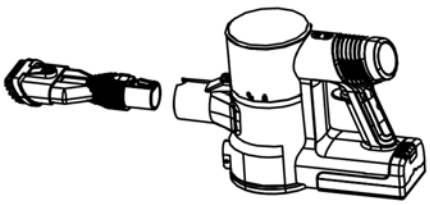

Снятие пылесборника

Нажмите на кнопку открытия пылесборника, поверните пылесборник в направлении, показанном стрелкой на рисунке, и потяните его вниз. По очереди извлеките внутренние детали, как показано на рисунке.

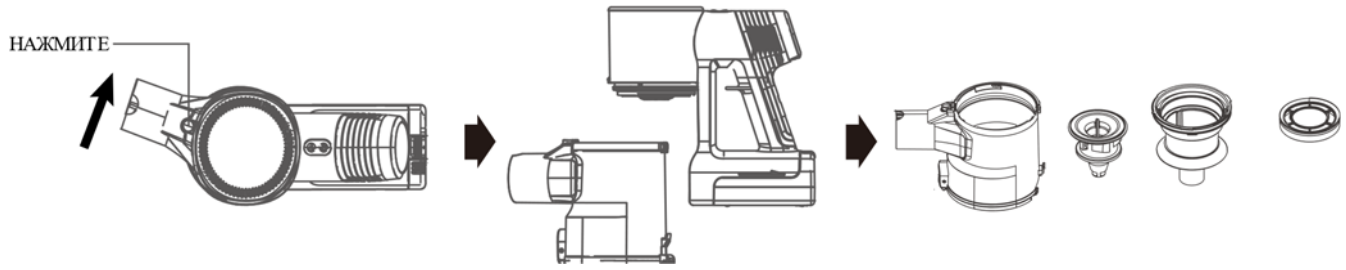

Установка пылесборника

- Установите фильтр внутрь пылесборника.
- Убедитесь, что дно фильтра расположено прямо посередине крышки пылесборника.

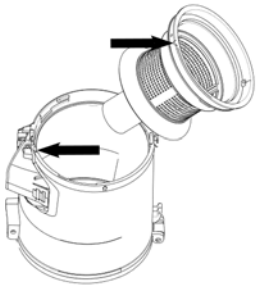

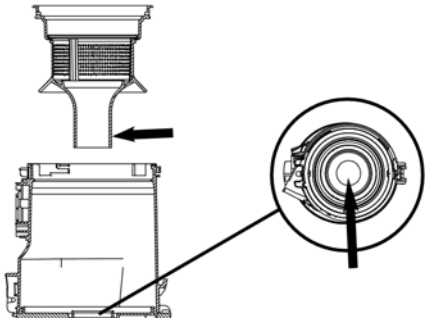

- Поместите все фильтрующие элементы обратно на место установки и прикрепите пылесборник к корпусу прибора.

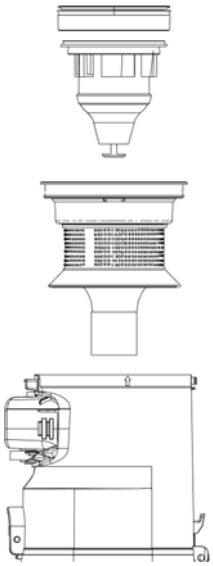

ИСПОЛЬЗОВАНИЕ ПРИБОРА

① **Запуск**
После установки всех деталей нажмите кнопку включения, чтобы запустить пылесос.
(см. рисунок)

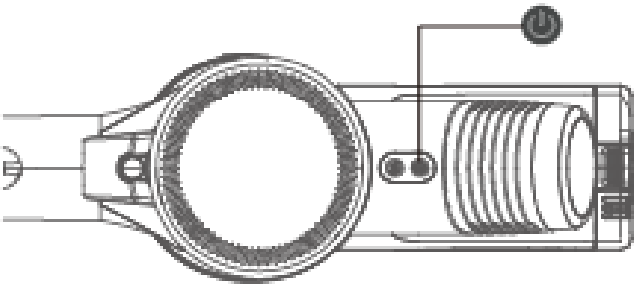

② **Регулировка мощности всасывания**
Три передачи мощности всасывания можно выбирать поочередно по мере необходимости, нажимая кнопку регулировки скорости.
(см. рисунок)

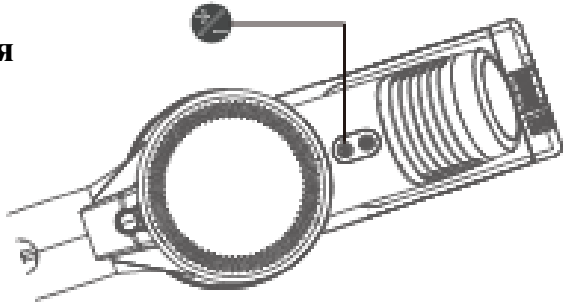

③ **Состояние зарядки и световой индикатор**
Подключите адаптер питания к зарядному разъему в батарейном блоке и подключите источник питания, чтобы начать зарядку.
(см. рисунок)
Индикаторы будут мигать в процессе зарядки устройства, а постоянная подсветка индикаторов будет свидетельствовать о полной зарядке.

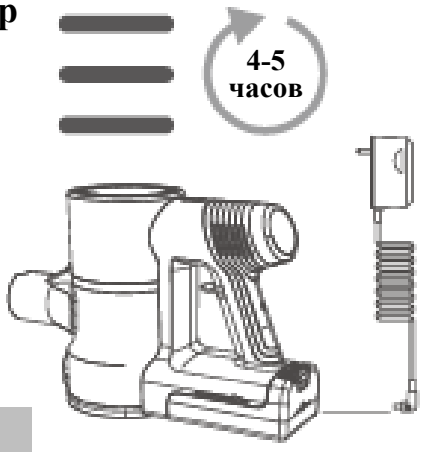

Внимание: пожалуйста, используйте только оригинальное зарядное устройство!

ИСПОЛЬЗОВАНИЕ НАСАДОК
Примеры использования насадок

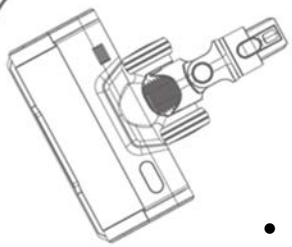



Подходит для чистки твердых поверхностей, таких как пол и керамическая плитка, а также для ковров с небольшим ворсом.

- Быстрая очистка благодаря встроенному независимому мотору и крупной роликовой щетке.
- Гибкая очистка благодаря горизонтальному вращению (270°) и вертикальному вращению (90°).
- Очистка темных и труднодоступных углов с использованием передней светодиодной подсветки.



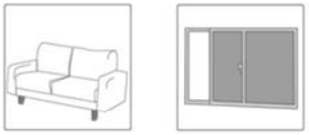

- Подходит для чистки различных швов и узких мест в доме, а также для глубокой очистки труднодоступных углов, таких как швы на диване, опоры, углы окна, интерьер автомобиля и другие недоступные места в доме.



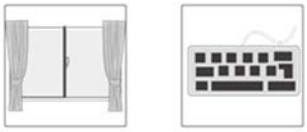

Подходит для чистки мест, требующих использования щетки 2 в 1, таких как занавески, интерьер автомобиля и кондиционеры. Щетка с удлиненной щетиной одновременно может всасывать и чистить, эффективно удаляя пыль.

- Узкая и мягкая щетка может чистить мебель и другие мягкие материалы.
- Данная щетка может чистить швы, требующие тщательной очистки.

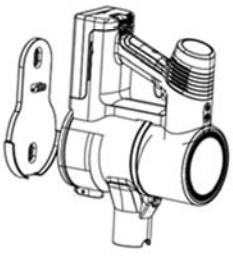

- Кронштейн для крепления на стену предназначен для подвешивания пылесоса, когда он не используется.
- Для сборки необходимо сделать отверстие диаметром 8 мм и глубиной около 30 мм, затем вставить дюбель в отверстие. Когда все готово, закрепите кронштейн на стене с помощью винтов. Убедитесь, что место для сверления безопасно перед тем, как начать сверление.

ОБСЛУЖИВАНИЕ ПРИБОРА

Во время использования

Пожалуйста не используйте прибор вблизи источников тепла, например, таких как радиаторы отопления.

Перед использованием

Чтобы предотвратить повреждения, вызванные столкновением пылесоса с объектами, пожалуйста, уберите большие и опасные предметы с поверхностей которые подлежат очистке с помощью пылесоса. Не используйте пылесос для удаления легковоспламеняющихся предметов или жидкостей, таких как бензин, сигареты или алкогольные напитки.

Хранение прибора

Для длительного хранения, пожалуйста, поместите прибор в прохладное и сухое место и избегайте попадания прямых солнечных лучей или повышенной влажности.

Очистка прибора

Очистка пылесборника

Нажмите кнопку открытия пылесборника, чтобы открыть крышку пылесборника и удлаить скопившуюся пыль.

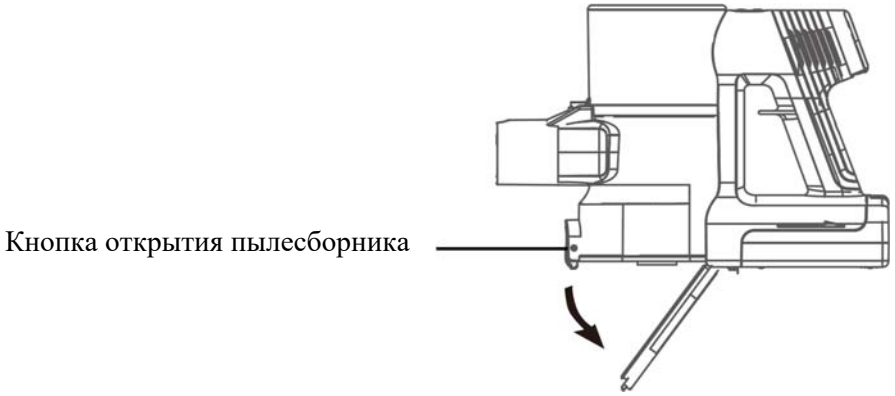

Замена или очистка фильтра

Нажмите кнопку блокировки фильтра HEPA и снимите его. Очистите фильтр HEPA мягкой щеткой.

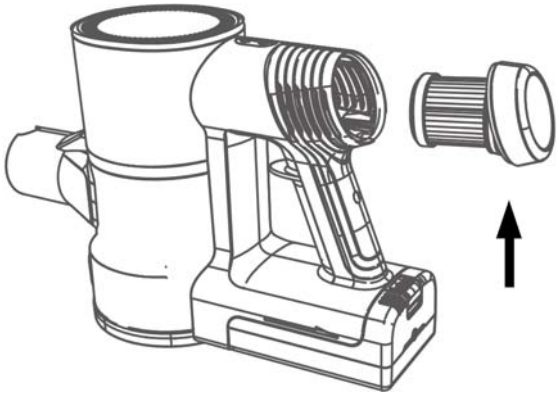

- Снимите пылесборник с корпуса прибора.

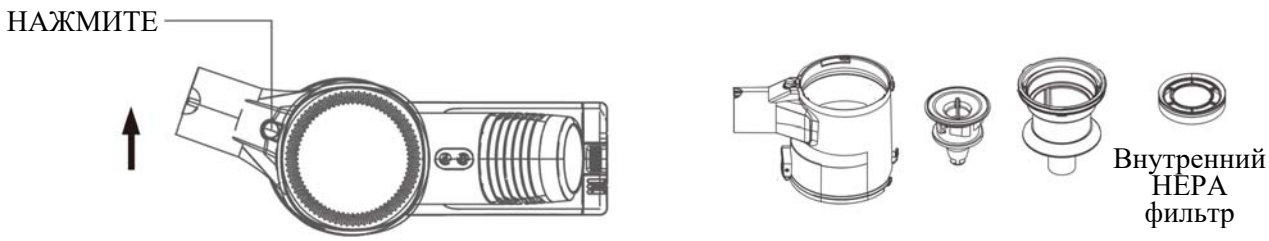

- Очистите корпус фильтра и сам фильтр мягкой щеткой или промойте их водой.

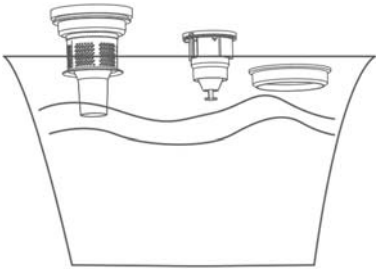

- Переустановите фильтр после того, как он высохнет. Мы рекомендуем промывать его, если уровень всасывания становится слабым.

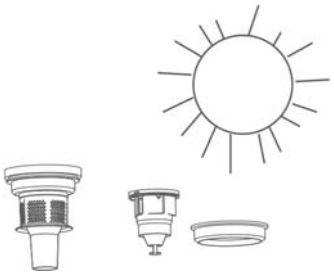

Примечание: Перед использованием, пожалуйста, убедитесь, что все фильтры установлены в правильном положении

Замена или очистка щетки для пола

- Чистящую головку щетки необходимо чистить после длительного использования.
- Поверните фиксатор, чтобы разблокировать роликовую щетку. Достаньте щетку для чистки и замены!

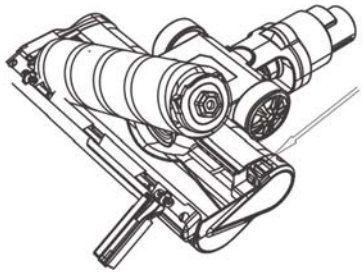

УСТРАНЕНИЕ НЕИСПРАВНОСТЕЙ

Распространенные неисправности и их решения

Неисправность	Возможная причина	Решение
Прибор не работает	Батарея разряжена	Проверьте, заряжен ли аккумулятор, не нуждается ли он в замене
Не всасывается пыль или слабая мощность всасывания	Фильтр заблокирован пылью	Очистите фильтр или замените его. Подключите адаптер питания для полной зарядки прибора.
Утечка пыли	Пылесборник переполнен	Очистите пылесборник и установите его в правильное положение. Подключите адаптер питания для полной зарядки прибора.
Не всасывается паль, прибор внезапно отключается	Пылесос заблокирован крупным мусором.	Проверьте, не заблокированы ли воздуховоды пылесоса крупным мусором. Очистите фильтр или замените его.

Если три светодиода на батарейном блоке загораются красным и мигают, это может свидетельствовать о следующих неисправностях

- Если внутренняя температура прибора слишком высока, то он включит функцию защиты от перегрева и автоматически выключится, а три светодиодных индикатора загорятся красным и будут мигать. Перезагрузите прибор после того, как ее корпус остынет и вернется в нормальное состояние.
- После всасывания жидкости в прибор произойдет короткое замыкание и он автоматически выключится, а три светодиодных индикатора загорятся красным и будут быстро мигать. Пожалуйста, не включайте прибор повторно. Извлеките аккумулятор и перезапустите устройство после устранения неполадок.
- Когда главный двигатель заблокирован посторонними предметами, прибор автоматически выключается. Пожалуйста, перезапустите прибор после удаления посторонних предметов.
- Если щетка для пола заблокирована посторонними предметами, прибор не будет автоматически выключаться, но три светодиода загорятся красным и будут мигать; выключите пылесос, удалите посторонние предметы из щетки для пола и снова нажмите кнопку включения, чтобы запустить устрйоство.
- Когда аккумуляторная батарея прибора близется к разряду, три светодиодных индикатора загораются красным и мигают, пожалуйста, немедленно зарядите устройство.

ТЕХНИЧЕСКИЕ ХАРАКТЕРИСТИКИ

Модель Weissgauff V11 BLDC Turbo Cyclone		
Двигатель	Тип двигателя	Инверторный
	Тип основной щетки	Электрическая
	Номинальное напряжение	22,2 В
	Номинальная мощность	200 Вт
Тип батареи		22,2 В Li-lon 2200 мАч
Время зарядки		4-5 часов
Время работы при полной зарядке	Время работы на низкой мощности	60 мин.
	Время работу на средней мощности	25 ~ 28 мин.
	Время работы на высокой мощности	13 ~ 15 мин.
Мощность всасывания	Низкая	5-6 КПа
	Средняя	11-12 КПа
	Высокая	18-20 КПа
Уровень шума		≤78 дБ
Особенности прибора	Пятиступенчатая система фильтрации, светодиодный индикатор заряда батареи, два двигателя, съемный пылесборник, сетчатый фильтр, простота очистки.	
Система фильтрации	Воздухозаборник	Циклон первой ступени + металлический сетчатый фильтр + многоконусный фильтр + фильтр высокой плотности + усовершенствованный фильтрующий блок
	Выпуск воздуха	HEPA H13
	Тип пылесборника	Съемный пылесборник
Тип уборки		Сухая
Емкость пылесборника		0,5 л
Аксессуары		
Адаптер питания	Входное напряжение	100-240 В переменного тока
	Входная частота	50/60 Гц
	Стандарт	EU
	Выходное напряжение	26,5 В постоянного тока
	Выходной ток	500 мА
Электрическая щетка для пола	Напряжение	22,2 В постоянного тока
	Мощность	20 Вт
	Обороты в минуту	2000±300 об./мин.
	Съемная роликовая щетка	Да
	Освещение на щетке	Да
Держатель аксессуаров		Щелевая насадка, щетка 2в1
Вес нетто		2,9 кг

Продукт сертифицирован в соответствии с действующим техническим регламентом. Производитель на свое усмотрение и без дополнительных уведомлений может менять комплектацию, внешний вид, страну производства и технические характеристики модели, следуя политике непрерывного улучшения качества выпускаемой продукции. Приобретенная Вами модель может отличаться от описанной в тексте данного руководства.