HYUNDAI

РУКОВОДСТВО ПОЛЬЗОВАТЕЛЯ

МИНИ-ПЕЧЬ ЭЛЕКТРИЧЕСКАЯ

MIO-HY104

GENUINE PRODUCT OF
HYUNDAI CORPORATION

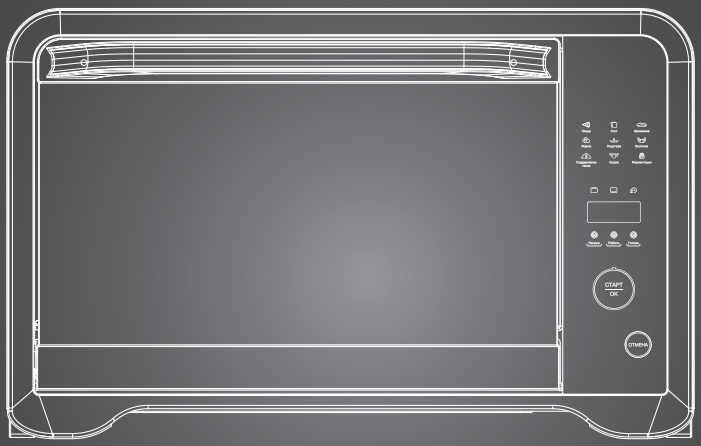

Содержание

Общие меры безопасности 3
Специальные меры безопасности 4
Заземление 6
Назначение 6
Технические характеристики 6
Комплектация 7
Схема прибора 7
Панель управления 8
Подготовка к эксплуатации 8
Эксплуатация 9
Рекомендации по приготовлению в мини-печи 14
Очистка и уход 14
Порядок действий в случае обнаружения неисправности 15
Правила и условия монтажа 15
Транспортировка и хранение 16
Реализация 16
Утилизация 16
Гарантийный талон 17

HYUNDAI

Благодарим вас за выбор продукции HYUNDAI!

ОБЩИЕ МЕРЫ БЕЗОПАСНОСТИ

- Перед использованием прибора внимательно ознакомьтесь с настоящим руководством пользователя. Сохраняйте настоящее руководство пользователя, гарантийный талон, чек, упаковочную коробку и по возможности другие элементы упаковки прибора.
- Изготовитель не несет ответственности за поломку прибора или за ущерб, возникшие в результате неправильного или не предусмотренного настоящим руководством использования прибора.
- Регулярно проверяйте прибор и кабель для выявления механических повреждений и не используйте прибор в случае их обнаружения.
- Перед использованием прибора убедитесь в соответствии рабочего напряжения прибора и напряжения электросети.
- Подключайте прибор только к розетке с заземлением.
- Подключайте прибор только к источнику переменного тока. Для дополнительной защиты рекомендуется установить устройство защитного отключения (УЗО). Для установки обратитесь к специалисту.
- Не рекомендуется подключать прибор к электросети при помощи удлинителей, разветвителей и переходников.
- Во избежание перегрузки электрической сети не рекомендуется включать одновременно несколько устройств с большим потреблением мощности.
- Не подключайте прибор к источнику питания до полной сборки и регулировки.
- Не используйте прибор не по назначению. Прибор не предназначен для промышленного применения.
- Не используйте прибор на открытом воздухе.
- Не используйте прибор в местах, где распыляются аэрозоли или есть легковоспламеняющиеся жидкости.
- Не используйте прибор вблизи штор, занавесок и прочих легковоспламеняющихся предметов.
- Не размещайте прибор вблизи источников воды и других жидкостей, а также рядом с нагревательными или отопительными приборами.
- Не погружайте прибор в воду или другие жидкости и не прикасайтесь к нему влажными руками. При намокании прибора сразу отключите его от сети.
- Предохраняйте прибор и сетевой кабель от воздействия высоких температур, прямых солнечных лучей, сырости и прочих негативных воздействий.
- Не включайте прибор, если он упал, даже при отсутствии внешних повреждений до того, как его осмотрит специалист. Обратитесь в специализированный сервис.
- Не накрывайте прибор, включенный в розетку, полотенцем или другими предметами. Не ставьте на прибор посторонние предметы.
- Следите, чтобы сетевой кабель прибора не соприкасался с горячими поверхностями и острыми предметами.
- Не передвигайте работающий прибор.

- Никогда не оставляйте включенный в сеть прибор без внимания. Если прибор не используется, отключите его от сети.
- Не используйте прибор с принадлежностями, не входящими в комплект поставки.
- После использования, а также во время очистки или технического обслуживания отключайте прибор от сети.
- При отключении прибора от сети держитесь за вилку, не тяните за кабель. Не наматывайте кабель на корпус прибора. Не переносите прибор за кабель.
- В случае повреждения кабеля использование прибора запрещено.
- При обнаружении неисправности, а также появлении постороннего запаха или шума немедленно отключите прибор от сети.
- Прибор не предназначен для использования детьми, людьми с ограниченными физическими и умственными возможностями.
- Не разрешайте детям играть с прибором, аксессуарами, коробкой и прочими элементами упаковки.
- Храните и используйте прибор в местах, недоступных для детей.
- При хранении прибора следите, чтобы сетевой кабель не спутывался и не заламывался.
- Запрещается самостоятельно ремонтировать прибор или вносить изменения в его конструкцию. Ремонт прибора должен производиться исключительно специалистом сервисного центра.

СПЕЦИАЛЬНЫЕ МЕРЫ БЕЗОПАСНОСТИ

- Розетка, к которой планируется подключение, должна быть расположена рядом с прибором в доступном месте, чтобы прибор можно было легко отключить от сети в чрезвычайной ситуации.
- Не устанавливайте прибор на открытом воздухе или в шкафу.
- Устанавливайте прибор таким образом, чтобы со всех сторон был обеспечен доступ воздуха для вентиляции, минимальное расстояние 20-30 см.
- Следите за тем, чтобы между корпусом прибора и дверцей не было посторонних предметов, грязи или остатков пищи, мешающих плотному контакту дверцы и корпуса.
- Не используйте прибор, если дверца, петли, механизм запирания или уплотнители повреждены.
- Не допускается использование прибора для сушки и стерилизации непищевых продуктов.
- Для приготовления продуктов используйте специальную посуду. Не допускается использование металлической посуды, посуды со сколами и трещинами, посуды с металлической отделкой, эмалированной посуды.
- Не используйте прибор в случае следующих повреждений дверцы:
  – сломаны петли;
  – износился уплотнитель;
  – деформировался или погнулся кожух.

- Перед включением прибора убедитесь, что дверца плотно закрыта.
- Не допускайте, чтобы в вентиляционные отверстия попадала вода.
- При работе поверхности прибора нагреваются. Соблюдайте осторожность во избежание ожога.
- Не ставьте на открытую дверцу прибора посторонние предметы.
- При повреждении дверцы или дверных уплотнений не используйте прибор до устранения неисправности.
- Не ставьте прибор на газовую, электрическую или индукционную плиту.
- Во избежание взрыва не разогревайте жидкости и другие продукты в закрытых контейнерах. Приготовление пищи допускается только в металлической посуде или посуде из жаропрочного стекла. Запрещается использовать картонную, пластиковую или бумажную посуду.
- Не пытайтесь поместить в прибор слишком большие продукты или посуду; следите, чтобы блюдо не касалось верхней стенки камеры.
- При извлечении посуды и противней пользуйтесь кухонной прихваткой.
- Не разогревайте в приборе масло: это может привести к возгоранию.
- Во избежание ожогов перемешивайте и взбалтывайте содержимое бутылочек и емкостей с детским питанием перед употреблением. Обязательно проверяйте температуру пищи перед употреблением.
- Не накрывайте какие-либо части прибора фольгой.
- Не используйте для чистки химические растворители и воспламеняющиеся вещества, а также металлические губки.
- Своевременно и регулярно очищайте камеру прибора и уплотнители дверцы от жира и остатков пищи во избежание появления дыма в результате их перегрева.

ВНИМАНИЕ!

При появлении дыма выключите прибор, отключите от сети и не открывайте дверцу, чтобы погасить пламя. Ни в коем случае не пытайтесь тушить огонь водой!

ЗАЗЕМЛЕНИЕ

Данный прибор должен быть заземлен. Прибор снабжен сетевым кабелем, имеющим провод заземления, который подсоединен к вилке сетевого кабеля. Он должен подсоединяться к розетке, необходимым образом установленной и заземленной. В случае короткого замыкания заземление снижает риск поражения электрическим током, обеспечивая цепь для отвода электрического тока. Рекомендуется обеспечить отдельную электрическую цепь для питания прибора. Если напряжение в сети выше указанного, может произойти возгорание или иная поломка прибора.
Если у вас есть вопросы касательно заземления или электрической безопасности, проконсультируйтесь с квалифицированными специалистами. Ни изготовитель, ни продавец не несут ответственности за ущерб, нанесенный имуществу или здоровью из-за нарушений правил электрического подключения.

ВНИМАНИЕ!

Неправильное заземление может привести к риску поражения электрическим током.

НАЗНАЧЕНИЕ

Мини-печь электрическая предназначена для приготовления пищи и разогрева пищевых продуктов.

ТЕХНИЧЕСКИЕ ХАРАКТЕРИСТИКИ

Мощность: 1600 Вт
Напряжение: 220-240 В, ~50/60 Гц
Объём рабочей камеры: 35 л
Таймер до 12 часов
Регулировка температуры: 60-230 °C
Макс. температура нагрева корпуса: 230 °C
9 автопрограмм
Внутренняя подсветка
LED-дисплей
Тип управления: электронный
Длина кабеля питания: 1 м
Внутреннее покрытие камеры: цинк
Размер упаковки: 590 x 432 x 390 мм
Размер прибора: 536 x 397 x 335 мм
Размер камеры: 391 x 299 x 280 мм
Вес нетто/брутто: 8.88/11.11 кг
Цвет: чёрный



Класс защиты от поражения электрическим током – I

КОМПЛЕКТАЦИЯ

Мини-печь электрическая MIO-HY104
Ухват для снятия противня
Решетка-гриль
Эмалированный прямоугольный противень
Вертел
Ухват для снятия вертела
Поддон для крошек
Руководство пользователя с гарантийным талоном

СХЕМА ПРИБОРА

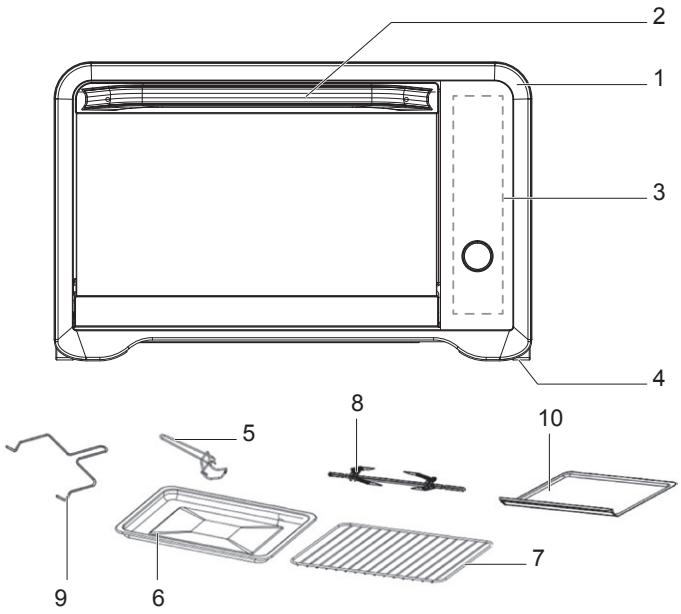

1. Корпус
2. Ручка дверцы
3. Панель управления
4. Ножки с нескользящей опорой
5. Ухват для снятия противня
6. Эмалированный прямоугольный противень
7. Решетка-гриль
8. Вертел
9. Ухват для снятия вертела
10. Поддон для крошек

ПАНЕЛЬ УПРАВЛЕНИЯ

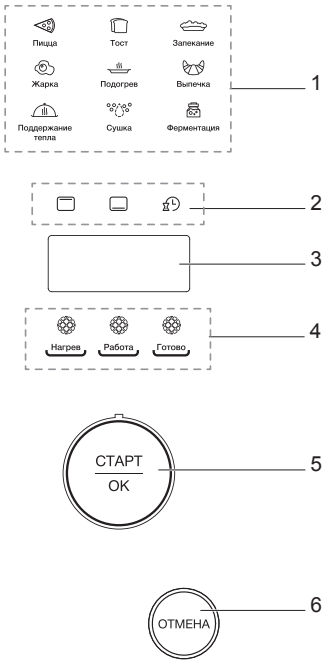

1. Режимы приготовления
2. Выбор верхнего и ниже жара + таймер
3. Дисплей
4. Индикаторы готовности блюда
5. Регулятор с функциональной кнопкой
6. Кнопка отмены

Примечание:

Данные изображения схематичны и служат только в качестве образца, внешний вид вашего прибора может отличаться.

ПОДГОТОВКА К ЭКСПЛУАТАЦИИ

- После транспортировки или хранения прибора при пониженной температуре необходимо выдержать его при комнатной температуре не менее 2 часов.
- Убедитесь в том, что ни упаковка, ни мини-печь не были повреждены при транспортировке. При обнаружении повреждений эксплуатация печи не допускается.
- Установите печь на устойчивую жаропрочную горизонтальную поверхность. Обеспечьте к печи со всех сторон доступ воздуха для вентиляции. Расстояние над печью должно составлять не менее 30 см, с задней, правой и левой сторон печи — не менее 10 см. Розетка должна находиться в непосредственной близости от печи, к ней должен быть обеспечен свободный доступ, чтобы в случае необходимости можно было немедленно отключить печь от сети.
- Извлеките и удалите полиэтиленовую пленку, наклейки с корпуса и дверцы печи, извлеките аксессуары, находящиеся внутри камеры.
- Промойте все съёмные детали мыльной водой и вытрите насухо. Протрите внутреннюю поверхность камеры влажной тканью и дайте высохнуть.
- Вставьте вилку в розетку. Установите температуру на максимум и включите печь на 15 минут в режиме верхнего жара. Это необходимо для первичного обгорания нагревательных элементов и удаления остатков смазки. Незначительный запах или дым, выделяющиеся при первом цикле работы – нормальное явление.

ЭКСПЛУАТАЦИЯ

1. Подключите мини-печь к электросети.
2. Выберете программу приготовления блюда, задайте время, выберете режим готовки.
3. Подождите пока прибор разогреется, аккуратно откройте дверцу и поместите противень с ингредиентами в мини-печь.
4. Во время приготовления блюда вы можете приоткрыть дверцу для проверки готовности или же, в случае необходимости, перевернуть ингредиенты.
5. По истечении заданного времени прозвучит звуковой сигнал, прибор выключится, внутренняя подсветка будет гореть.
6. Аккуратно откройте дверцу мини-печи и извлеките противень с помощью ухвата или используйте кухонные прихватки/рукавицы.

Режим самодиагностики

После подключения прибора к электросети, если вы нажмете кнопку (4) в течение и более 3-х секунд, то мини-печь автоматически перейдёт в режим самодиагностики.

На дисплее отобразится версия прошивки, далее появится 8888 на 6 секунд и все индикаторы меню автопрограмм загорятся.

Индикатор работы мини-печи, кнопка выбора верхнего и нижнего жара загорится на 2 секунды и вновь погаснет. Таким образом прибор проведёт диагностику и устранит все неполадки в течение 1 секунды.

Далее на экране вновь отобразится 8888 на 2 секунды.

Как только все индикаторы погаснут, процесс диагностики прибора будет завершён. Далее прозвучит сигнал и мини-печь вновь перейдёт в свой обычный режим работы.

Если во время диагностики произошёл сбой, то звуковой сигнал продолжит работать до тех пор, пока прибор не будет отключен от сети питания.

Автопрограммы

Авто программа	Время готовки	Температура	Корректировка времени	Корректировка температуры	Работа режимов	Предварительный нагрев
«Пицца»	15 мин.	Верхний и нижний жар 220 °C	От 10 мин. до 1 ч.	60-230 °C	Верхний и нижний жар, лампа, конвектор	есть
«Тост»	3 уровень	Верхний и нижний жар 230 °C	От уровня 1-5	-	Верхний и нижний жар, лампа	нет
«Запекание»	45 мин.	Верхний и нижний жар 230 °C	От 10 мин. до 1 ч.	60-230 °C	Верхний и нижний жар, лампа, конвектор, вертел	есть
«Жарка»	45 мин.	200 °C	От уровня 1-60	60-200 °C	Верхний жар (во время предварительного нагрева подключаются верхний и нижний жар, а верхний жар подключается после предварительного нагрева), лампа, вертел	есть
«Подогрев»	35 мин.	Верхний и нижний жар 160 °C	От 10 мин. до 1 ч.	60-230 °C	Верхний и нижний жар, лампа	нет
«Выпечка»	30 мин.	Верхний и нижний жар 200 °C	От 1 мин. до 2 ч.			есть
«Поддержание тепла»	1 ч.	Верхний и нижний жар 80 °C				нет
«Сушка»	6 ч.	Верхний и нижний жар 70 °C	От 1 мин. до 24 ч.	60-80 °C	Верхний и нижний жар, лампа, конвектор	есть
«Ферментация»	120 мин.	40 °C	От 10 мин. до 2 ч.	30-50 °C	Нижний жар, лампа	нет

Степень прожарки и цвет хлеба

Уровень прожарки	1	2	3	4	5
Время (по умолчанию)	3 мин.	4 мин. 10 сек.	4 мин. 40 сек.	5 мин. 30 сек.	6 мин. 10 сек.

Настройка меню

При подключении мини-печи к сети питания раздастся однократный звуковой сигнал и прибор перейдёт в режим настройки меню. Все индикаторы меню будут выключены, включен будет только индикатор автопрограммы «Пицца».

1. «Пицца»

Нажмите на функциональную кнопку (5) и выберете режим приготовления «Пицца». На дисплее отобразится выбранное меню, по умолчанию будет установлена температура и время готовки. Индикаторы верхнего и нижнего жара будут мигать. Регулятором функциональной кнопки вы можете увеличить/уменьшить температуру приготовления.
Нажмите повторно на кнопку (5), индикаторы верхнего и нижнего жара загорятся, индикатор таймера будет мигать. Регулятором (5) вы можете увеличить/уменьшить время приготовления блюда.
Нажмите повторно на кнопку (5) для запуска программы приготовления.

2. «Жарка»

Нажмите на функциональную кнопку (5) и выберете автопрограмму «Жарка». На дисплее отобразится выбранное меню, по умолчанию будет установлена температура и время готовки. Индикатор верхнего жара будет мигать, индикатор нижнего жара будет отключен. Регулятором (5) вы можете увеличить/уменьшить температуру приготовления.
Нажмите повторно на кнопку (5), индикатор верхнего жара будет мигать, индикатор нижнего жара будет отключен, индикатор таймера будет мигать. Регулятором (5) вы можете увеличить/уменьшить время приготовления блюда.
Нажмите повторно на кнопку (5) для запуска программы приготовления.

3. «Proof»

Нажмите на функциональную кнопку (5) и выберете режим приготовления «Жарка». На дисплее отобразится выбранное меню, по умолчанию будет установлена температура и время готовки. Индикатор нижнего жара будет мигать, индикатор верхнего жара будет отключен. Регулятором (5) вы можете увеличить/уменьшить температуру приготовления.
Нажмите повторно на кнопку (5), индикатор нижнего жара будет мигать, индикатор верхнего жара будет отключен, индикатор таймера будет мигать. Регулятором (5) вы можете увеличить/уменьшить время приготовления блюда.
Нажмите повторно на кнопку (5) для запуска программы приготовления.

4. «Тост»

Нажмите на функциональную кнопку (5) и выберете режим приготовления «Тост». На дисплее отобразится выбранное меню, по умолчанию будет установлен цвет выпакаемого хлеба уровня 3. Индикаторы верхнего и нижнего жара будут гореть, индикатор таймера будет мигать. Регулятором (5) вы можете выбрать степень прожарки и цвет хлеба. Всего 5 уровней прожарки и выпечки хлеба (см. выше).
Нажмите повторно на кнопку (5) для запуска программы приготовления.

Температура и время приготовления всех автопрограмм регулируются следующим образом:

- Достигнув максимальной температуры с помощью регулятора (5), если вы продолжите его крутить вправо, то он вернётся к минимальному значению температуры.
- После достижения минимальной температуры, если вы будет крутить регулятор влево, то автоматически дойдёте до максимального значения температуры.
- Температура каждый раз регулируется с шагом в 5 °C (0-5-10-15 и т.д.)
- Регулировка времени в диапазоне 1-30 минут происходит с шагом в 1 минуту. Если вам необходимо задать время более 60 минут, то шаг составит 5 минут. При регулировки времени более 120 минут, шаг составит 30 минут.

Примечание:

в автопрограмме «Тост» нельзя настроить температуру приготовления. Доступен только выбор степени прожарки и цвета хлеба.

Если в течение 3-х минут в режиме настройки меню не выполняется никаких операций, то мини-печь переходит в режим ожидания. Все индикаторы погаснут, кроме кнопки питания. Для выхода из данного состояния нажмите на кнопку (5 или 6).

Предварительный нагрев

Выберете автопрограмму, режим верхнего или нижнего жара, задайте время приготовления. С помощью кнопки (5) запустите процесс предврительного нагрева мини-печи. На дисплее отобразится выбранное меню, индикатор предварительного нагрева будет гореть жёлтым цветом. На дисплее отобразится маркер, который будет двигаться по часовой стрелке. Выбранная автопрограмма начнет обратный отсчет. Затрачиваемое время зависит от того, насколько быстро внутри камеры будет достигнута температура 160 °C. Как только датчик обнаружит, что необходимая температура достигнута, то процесс предварительного нагрева будет завершен и начнется этап приготовления в соответствии с выбранной автопрограммой.

Примечание:

во время работы предварительного нагрева, кнопка (5) не будет работать, поэтому для выхода в меню нажмите кнопку (6). Она отключит данный режим и вы сможете вернуться в меню.

По окончании предварительного нагрева маркер перестанет двигаться, прозвучит звуковой сигнал. На дисплее отобразится отсчёт времени выбранной автопрограммы, индикатор приготовления станет красным, мини-печь начнет работу согласно настройкам автопрограммы.

Во время работы автопрограммы (если она позволяет), вы можете изменить температуру с помощью регулятора (5). Если в течение 3-х секунд не будет совершено какое-либо действие, то прозвучит однократный звуковой сигнал. Это означает, что смена температуры прошла успешно и автопрограмма продолжит работу в соответствии с измененной температурой.

Также, вы можете изменить заданное время. Нажмите на кнопку (5), индикатор таймера начнет мигать. Регулятором (5) задайте новое время. Если в течение 3-х секунд не будет совершено какое-либо действие, то прозвучит однократный звуковой сигнал. Это означает, что смена времени прошла успешно и автопрограмма продолжит работу в соответствии с новыми настройками.
Если во время работы автопрограммы «Тост» на дисплее отображается отсчёт времени, регулятором (5) вы также можете задать новое время. Индикатор таймера будет мигать, время возможно будет отрегулировать с шагом в 10 секунд. Максимальное время выпекания не должно превышать времени выпекания согласно температуре 5-го уровня прожарки и цвета хлеба, а минимальное время должно быть не менее 10 секунд. Если вы хотите изменить время и текущий обратный отсчет менее 10 секунд, то его изменить нельзя.

Если вы нажмете на кнопку (6), все настройки будут анулированы и вы вернётесь к началу.

По завершении работы прозвучит звуковой сигнал 5 раз, на дисплее отобразится значение «END». Если в течение 3-х минут не будет произведено какое-либо действие, мини-печь перейдёт в режим ожидания.

ПРЕДУПРЕЖДЕНИЕ: ВО ИЗБЕЖАНИЕ ОПАСНОСТИ ТРАВМ ИЛИ ОЖОГОВ НЕ ПРИКАСАЙТЕСЬ К ГОРЯЧИМ ПОВЕРХНОСТЯМ. ВО ВРЕМЯ ИСПОЛЬЗОВАНИЯ ПЕЧИ ВСЕГДА ИСПОЛЬЗУЙТЕ ПРИХВАТКИ ИЛИ РУКАВИЦЫ!

РЕКОМЕНДАЦИИ ПО ПРИГОТОВЛЕНИЮ В МИНИ-ПЕЧИ

- Использование стеклянной посуды допускается, только если она термостойкая и пригодна для мини-печи.
- Не следует готовить в мини-печи продукты с очень низким содержанием влаги: они могут пересушиться или воспламениться.
- Кожуру яблока или картофеля, а также оболочку колбасы, печени и т. п. следует перед приготовлением проткнуть, например, вилкой, чтобы она не лопнула.
- Чем больше количество приготавливаемой пищи, тем продолжительнее должно быть время приготовления или разогрева.
- Перед началом приготовления убедитесь в том, что продукт полностью разморожен.
- После приготовления всегда проверяйте, насколько равномерно пропекся продукт. Для равномерного распределения температуры после окончания готовки рекомендуется оставить пищу на некоторое время в печи.
- Старайтесь устанавливать время меньше, чем указано в рецепте. При необходимости его можно увеличить, при этом пища не подгорит и не переварится.

ОЧИСТКА И УХОД

- Необходимо регулярно чистить прибор и удалять из него остатки пищи.
- Перед чисткой выключите прибор, дайте ему остыть и отсоедините кабель питания от электросети.
- Внутренние поверхности камеры прибора должны быть чистыми. Если к стенкам пристали кусочки продуктов или остались подтеки жидкости, протрите их влажной тканевой салфеткой. В случае сильного загрязнения возможно использовать мягкое моющее средство. Не применяйте распылители и жесткие очистители, поскольку они могут испортить поверхность дверцы.
- Не используйте аэрозоли, абразивные средства, химические растворители и воспламеняющиеся вещества.
- Регулярно протирайте внешние поверхности прибора влажной тканевой салфеткой. Не допускайте протекания воды или других жидкостей в вентиляционные отверстия, чтобы не повредить рабочие части внутри мини-печи.
- Регулярно вытирайте влажной тканевой салфеткой дверцу и окно дверцы с обеих сторон, дверные уплотнители и примыкающие к ним части для удаления остатков продуктов и подтеков жидкостей.
- Не допускайте, чтобы на панель управления попадала вода. Протирайте ее мягкой влажной тканевой салфеткой.
- Конденсирующуюся влагу внутри или вокруг дверцы вытирайте мягкой тканевой салфеткой. Конденсат может появляться, когда прибор работает в условиях высокой влажности. Это нормальное явление.
- Принадлежности, решетку, противень мойте в мыльной воде и вытирайте насухо.
- Не допускайте, чтобы в вентиляционные отверстия мини-печи попадала вода.

ПОРЯДОК ДЕЙСТВИЙ В СЛУЧАЕ ОБНАРУЖЕНИЯ НЕИСПРАВНОСТИ

Неисправность	Возможная причина	Устранение неисправностей
Прибор не работает	Сетевой кабель не подключен к питающей сети или параметры питающей сети не соответствуют характеристикам электропотребления, заявленным в технических характеристиках прибора.	Вставьте вилку кабеля питания в розетку.
	Отсутствует питающее напряжение в розетке.	Проверьте наличие напряжения в розетке включением любого исправного прибора.
	Плохой контакт вилки кабеля питания с розеткой.	Выньте вилку кабеля питания из розетки и повторно вставьте ее.
	Неплотно закрыта дверца.	Убедитесь, что дверца плотно прилегает к корпусу прибора.
	Прибор поврежден.	Отключите сетевой кабель от сети. Обратитесь в авторизованный сервисный центр.
Таймер работает, но прибор не включается	Выставлено слишком маленькое время на таймере.	Установите время не менее 30 минут, далее поверните регулятор в обратном направлении до нужной отметки времени.
Продукты пригорают	Неправильно выбран режим работы.	Убедитесь, что выбранный режим работы подходит для приготовления продукта.
На дисплее отображается «E1»	Режим самодиагностики обнаружил проблему короткого замыкания датчика температуры.	Обратитесь в авторизованный сервисный центр.
На дисплее отображается «E2»	Сбой TCP (протокол передачи данных интернета) соединения.	Обратитесь в авторизованный сервисный центр.

ВНИМАНИЕ!

- **Механические повреждения корпуса, аксессуаров и комплектующих частей не являются гарантийными случаями.**
- **В случае поломки не пытайтесь ремонтировать прибор самостоятельно. Обращайтесь в авторизованные сервисные центры.**

ПРАВИЛА И УСЛОВИЯ МОНТАЖА

Данный прибор не требует какого-либо монтажа или постоянной фиксации.

ТРАНСПОРТИРОВКА И ХРАНЕНИЕ

- Транспортировка прибора проводится всеми видами транспорта в соответствии с правилами перевозки грузов.
- При транспортировке в заводской упаковке необходимо обеспечить защиту от повреждений, исключив возможность воздействия атмосферных осадков и агрессивной среды.
- При транспортировке без заводской упаковки рекомендуется использовать воздушно-пузырьковую пленку и тару из гофрированного картона.
- Рекомендуется качественно обернуть каждый элемент прибора в пленку и расположить в таре вертикально.
- Свободное расстояние между элементами прибора необходимо проложить воздушно-пузырьковой пленкой или сложенным картоном с целью исключения их свободного перемещения по таре в процессе транспортировки.
- Храните прибор в чистом, закрытом, сухом помещении при температуре окружающей среды в диапазоне от 5 до 40 °С и относительной влажности не выше 70 %, при отсутствии в окружающей среде пыли, кислотных и других паров, отрицательно влияющих на материалы электроприборов.

Сведения об ограничениях в использовании прибора с учетом его предназначения для работы в жилых, коммерческих и производственных зонах

Данный прибор предназначен только для работы в домашних или коммерческих зонах в соответствии с назначением и мерами безопасности, описанными в данном руководстве пользователя.

РЕАЛИЗАЦИЯ

Прибор предназначен для реализации через розничные торговые сети и не требует специальных условий.

УТИЛИЗАЦИЯ

- В целях защиты окружающей среды после окончания срока службы прибора и элементов питания не выбрасывайте их вместе с обычными бытовыми отходами. Передайте прибор и элементы питания в специализированные пункты для дальнейшей утилизации.
- Отходы, образующиеся при утилизации прибора, подлежат обязательному сбору с последующей утилизацией в установленном порядке.
- Для получения дополнительной информации об утилизации данного прибора обратитесь в местный муниципалитет, службу утилизации бытовых отходов или в магазин, где вы приобрели данный прибор.
- Данный прибор соответствует требуемым европейским и российским стандартам безопасности и гигиены.

HYUNDAI Гарантийный талон

Наименование устройства

Модель

Серийный номер

Дата продажи

Фирма-продавец

Адрес фирмы-продавца

Телефон фирмы-продавца

С условиями гарантийного обслуживания ознакомлен и согласен.
Подтверждаю получение исправного изделия.
Претензий к внешнему виду не имею.

Печать

Подпись покупателя

Отрывной талон 1	Отрывной талон 2	Отрывной талон 3
Модель	*Модель*	*Модель*
Серийный номер	*Серийный номер*	*Серийный номер*
Дата продажи	*Дата продажи*	*Дата продажи*
Продавец:	Продавец:	Продавец:
Информация о покупателе:	Информация о покупателе:	Информация о покупателе:

ГАРАНТИЙНЫЕ ОБЯЗАТЕЛЬСТВА

Уважаемый покупатель!

При оформлении покупки требуйте проверки комплектности, внешнего вида и основных режимов работы изделия, правильность и полноту заполнения настоящего гарантийного талона. Компания HYUNDAI выражает Вам признательность за Ваш выбор. При возникновении каких-либо проблем при эксплуатации изделия обращайтесь в ближайшие авторизованные сервисные центры (АСЦ). Адреса и телефоны АСЦ Вы можете узнать: в магазине; у наших дилеров; на сайте компании: www.hyundai-electronics.com.ru; по телефону: 8 800 302 03 94. Только эти сервисные центры имеют право и соответствующую квалификацию обслуживать технику HYUNDAI. Убедительно просим Вас во избежание недоразумений внимательно изучить Инструкцию по эксплуатации и проверить правильность заполнения гарантийного талона. Гарантийные обязательства обретают силу при возможности однозначного определения гарантийности изделия для чего необходимо: наличие правильно и четко указанных в гарантийном талоне модели, серийного номера, а также совпадение серийного номера и модели на изделии с указанными в гарантийном талоне. Запрещается вносить какие-либо изменения в идентификационные данные в гарантийном талоне и на изделии, а также стирать их или переписывать. Нарушение этих условий может привести к необходимости проведения экспертизы для установления гарантийности изделия. Данным гарантийным талоном компания HYUNDAI подтверждает принятие на себя обязательств по удовлетворению требований потребителей, установленных действующим законодательством о защите прав потребителей, в случае обнаружения недостатков изделия. Однако, компания HYUNDAI оставляет за собой право отказать в гарантийном сервисном обслуживании изделия в случае несоблюдения изложенных ниже условий. Все условия гарантийных обязательств действуют в рамках законодательства о защите прав потребителей и регулируются законодательством страны, на территории которой они предоставлены.

Гарантийный срок

Гарантийные обязательства действуют в течение 24 (двадцати четырёх) месяцев с даты продажи изделия, при соблюдении настоящих Условий. При отсутствии чека, подтверждающего дату продажи, и отсутствия печати продавца в гарантийном талоне, гарантийный срок исчисляется от даты выпуска и равен 24 (двадцати четырём) месяцам.

Условия гарантии

1. Гарантия предоставляется только на модели, официально поставляемые компанией HYUNDAI и прошедшие сертификацию.
2. Гарантия предоставляется покупателям, приобретающим и использующим свой товар для личных или бытовых нужд.
3. Покупатель обязуется при возникновении неисправности в изделии обратиться в АСЦ для проведения гарантийного ремонта.
4. Гарантийные обязательства не распространяются на принадлежности и аксессуары, входящие в комплектность изделия - элементы питания (батарейки, аккумуляторы), монтажные приспособления, также гарантия не распространяется на:
   - микроволновые печи: на решётки для гриля, стеклянные блюда, роликовые кольца, муфты вала мотора, элементы пароварки, лампы подсветки, слюдяные пластины, предохранители, аккумуляторы;
   - духовые шкафы: на внешние и внутренние стекла дверей, стеклянные поверхности панели управления, ручки двери и ручки управления, поднос, решетки, телескопические направляющие, стеклянные тарелки, керамические тарелки, вертела, термощупы, лампы подсветки;
   - пылесосы: на щетки, насадки, трубки, шланги, пылесборники, фильтры, аккумуляторы;
   - стиральные машины: на шланги для подвода и слива воды;
   - посудомоечные машины: на шланги для подвода и слива воды, корзины для загрузки посуды, распрыскиватели, лампы подсветки;
   - варочные панели: на стеклянные поверхности, ручки управления, чугунные решетки, газовые конфорки, жиклеры;
   - кухонные вытяжки: на декоративные короба, воздуховоды, лампочки, фильтры;
   - холодильники: на полки, лотки и ящики, лампочки;
   - прочую МБТ: на аксессуары и принадлежности, идущие в комплекте, расходные материалы (предметы с ограниченным сроком службы), пульты дистанционного управления.
5. Изделие снимается с гарантийного обслуживания в случаях:
   - если изделие использовалось в целях, не соответствующих его прямому назначению;
   - если нарушены правила эксплуатации, изложенные в Руководстве по эксплуатации;
   - нарушения сохранности гарантийных пломб;
   - если изменен, удален или неразборчив серийный номер изделия;
   - изменения внутреннего устройства или попытки самостоятельного ремонта изделия;
   - получения деформации, изменения геометрии корпуса товара;
   - монтажа, подключения и установки изделия, выполненных не в соответствии с Руководством по эксплуатации.
6. Гарантийные обязательства не распространяются на:
   - механические повреждения, возникшие после передачи изделия потребителю;
   - повреждения, вызванные воздействием влаги, высоких или низких температур, коррозией, окислением;
   - повреждения, вызванные попаданием внутрь посторонних предметов, веществ, жидкостей, насекомых, животных;
   - повреждения, вызванные стихией, пожаром, бытовыми факторами, случайными внешними факторами (скачок напряжения в электрической сети, гроза и т.п.);
   - дефекты, возникшие вследствие естественного износа при эксплуатации изделия. При этом под естественным износом понимаются последствия эксплуатации изделия, вызвавшие ухудшение их технического состояния и внешнего вида из-за использования данного изделия или использования агрессивных чистящих средств, приведших к удалению символов и надписей на внешних поверхностях товара;
   - некомплектность товара, которая была обнаружена покупателем после передачи товара от продавца;
   - повреждения, вызванные несоответствием стандартам параметров электрических сетей и других подобных внешних факторов.

В вышеуказанных случаях Изготовитель снимает с себя ответственность за возможный вред, прямо или косвенно нанесенный продукцией людям, домашним животным, имуществу.

7. Изделие может быть снято с гарантийного обслуживания, если будет установлено, что нарушены гарантийные пломбы, имеются следы разборки и других, не предусмотренных инструкцией по эксплуатации, вмешательств.
8. Не подлежат гарантийному ремонту изделия с дефектами, возникшими вследствие выхода из строя деталей, обладающих ограниченным сроком службы или ограниченным гарантийным сроком.
9. Настройка и установка (сборка, подключение и т.п.) изделия, описанные в документации, прилагаемой к товару, могут быть выполнены как самим пользователем, так и специалистами АСЦ соответствующего профиля и фирм-продавцов (на платной основе). При этом лицо (организация), установившее изделие, несет ответственность за правильность и качество установки (настройки). Стоит обратить внимание на значимость правильной установки изделия, как для его надежной работы, так и для получения гарантийного и бесплатного сервисного обслуживания. Необходимо требовать от специалиста по установке внести все необходимые сведения об установке в гарантийный талон.
10. Настройка изделия, порядок которой изложен в Руководстве по эксплуатации, не относится к гарантийному обслуживанию. Производитель оставляет за собой право изменять характеристики устройств и их комплектность без предварительного уведомления.

Уважаемые покупатели! Перед обращением в сервисный центр внимательно изучите раздел «Возможные неисправности» в Руководстве по эксплуатации.

По лицензии Hyundai Corporation Holdings, Корея
Licensed by Hyundai Corporation Holdings, Korea

Отрывной талон 3	Отрывной талон 2	Отрывной талон 1
Дата поступления	*Дата поступления*	*Дата поступления*
Дата выполнения	*Дата выполнения*	*Дата выполнения*
Характер ремонта	*Характер ремонта*	*Характер ремонта*
Сервисный центр:	Сервисный центр:	Сервисный центр:
Прибор принял, претензий не имею	*Прибор принял, претензий не имею*	*Прибор принял, претензий не имею*
Подпись	Подпись	Подпись

HYUNDAI

HYUNDAI

GENUINE PRODUCT OF
HYUNDAI CORPORATION

КОНТАКТНАЯ ИНФОРМАЦИЯ

Изготовитель:
Мерлион Консалтинг Сервисез (Шэньчжэнь) Ко., Лтд.
Адрес: офис 5B55, здание 8, Синхуа Гун Е Да Ша, №4,
ул. Гун Е Лю, Наньшань, г. Шэньчжэнь, Китай
Сделано в Китае

Merlion Consulting Services (Shenzhen) Co., Ltd.
Address: №5B55, Building 8, Xinghua Gong Ye Dasha, №4,
Gong Ye Liu Road, Nanshan District, Shenzhen, China
Made in China

Импортер и организация, уполномоченная на принятие претензий от потребителей: ООО «Мерлион»
Россия, Московская обл., г. Красногорск,
б-р Строителей, д. 4

По лицензии Hyundai Corporation Holdings, Корея
Licensed by Hyundai Corporation Holdings, Korea

Изготовитель оставляет за собой право изменения комплектации, технических характеристик и внешнего вида товара.

Для получения более подробной информации о приборе посетите сайт: **www.hyundai-electronics.com.ru**

Адреса сервисных центров указаны на сайте:
www.hyundai-electronics.com.ru/support/service/

Срок службы прибора составляет 5 лет при условии использования прибора в строгом соответствии с настоящим руководством пользователя.

Сведения о серийном номере, указаны на упаковке и стикере прибора.

Дата производства указана на упаковке.

Срок гарантии: 2 года*

** в соответствии с гарантийными условиями*

V2.24