KUPPERSBERG

RUS Инструкция по эксплуатации



FT6VS



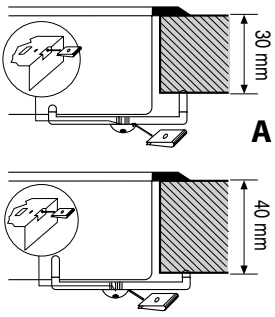

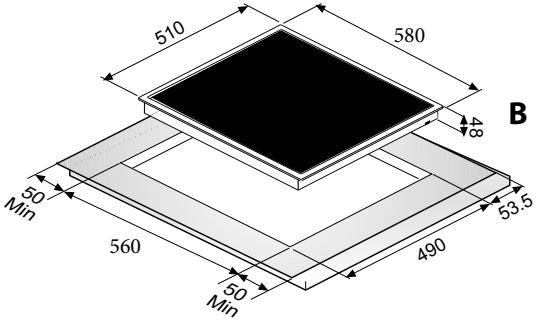

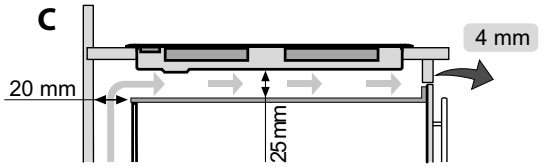

Fig.1

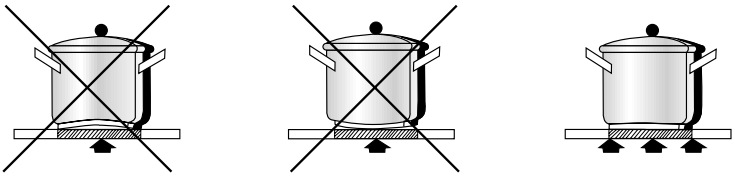

Fig.2

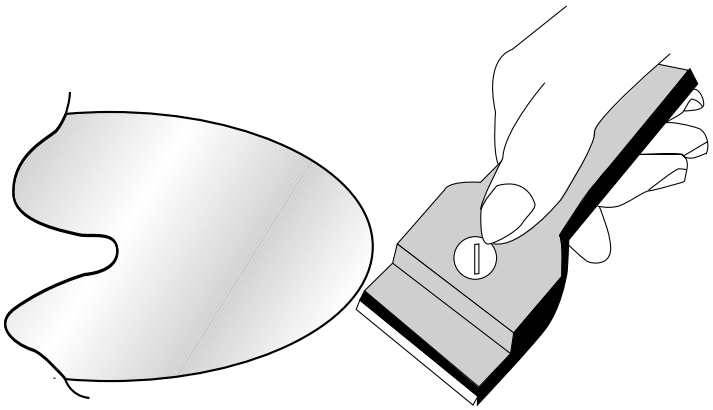

Fig.3

220-240V 1N ~ H05V2V2-F 3G

Ⓐ

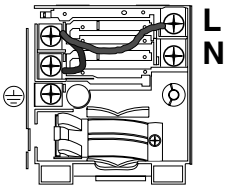

Ⓑ

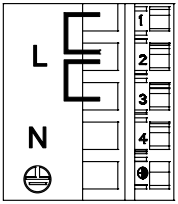

220-240V 2~ H05V2V2-F 3G

Ⓐ

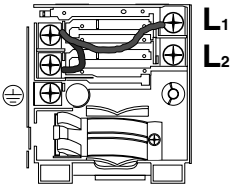

Ⓑ

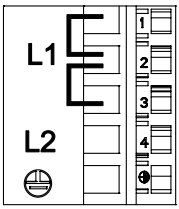

380-415V 2N~ H05V2V2-F 4G

Ⓐ

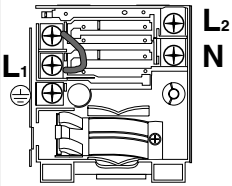

Ⓑ

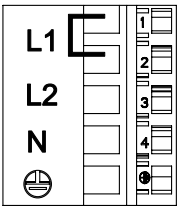

220-240V 3~ H05V2V2-F 4G

Ⓐ

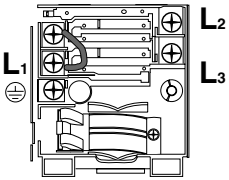

Ⓑ

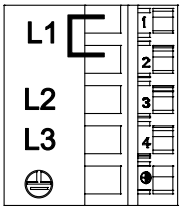

380-415V 3N~ H05V2V2-F 5G

Ⓐ

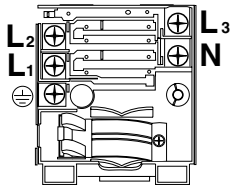

Ⓑ

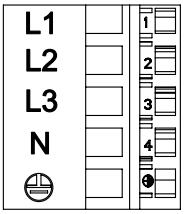

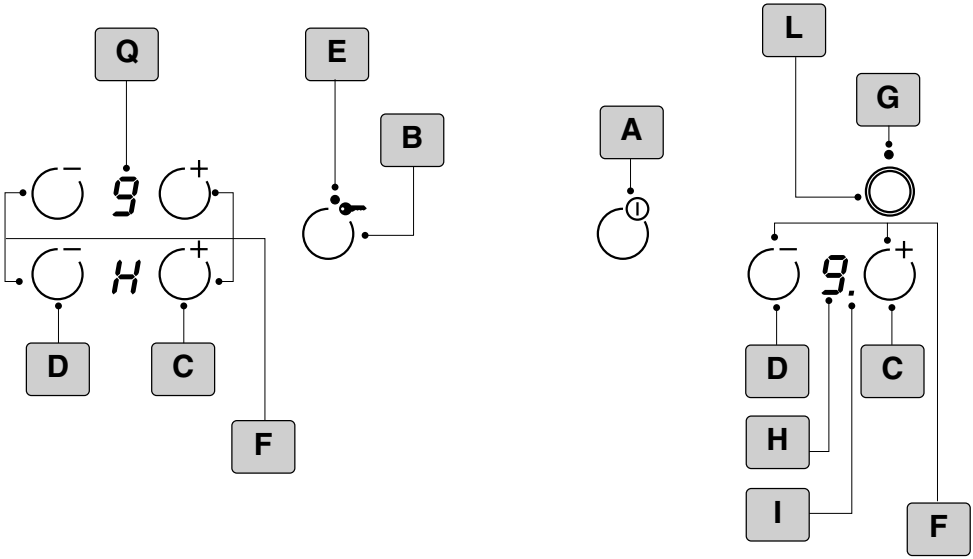

Fig.4

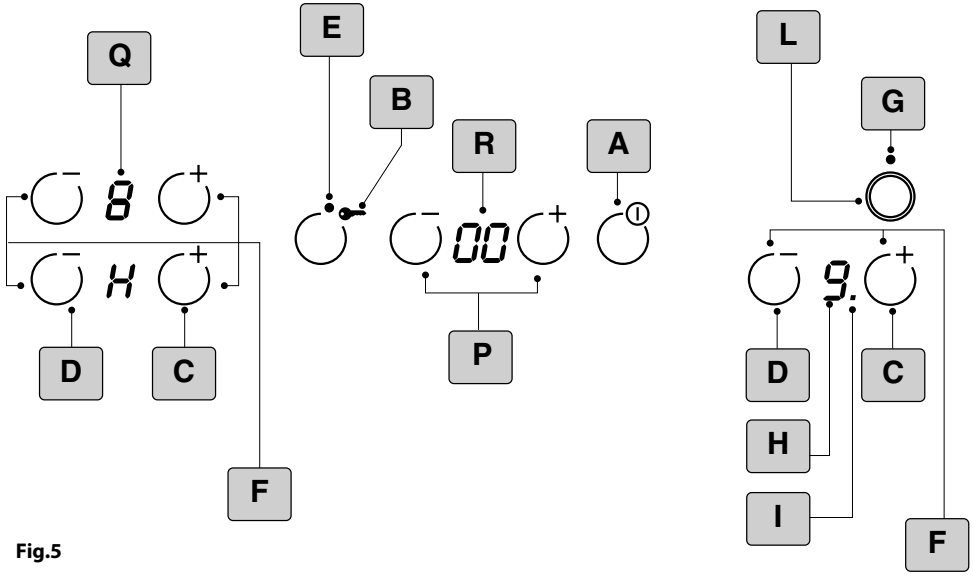

Fig.5

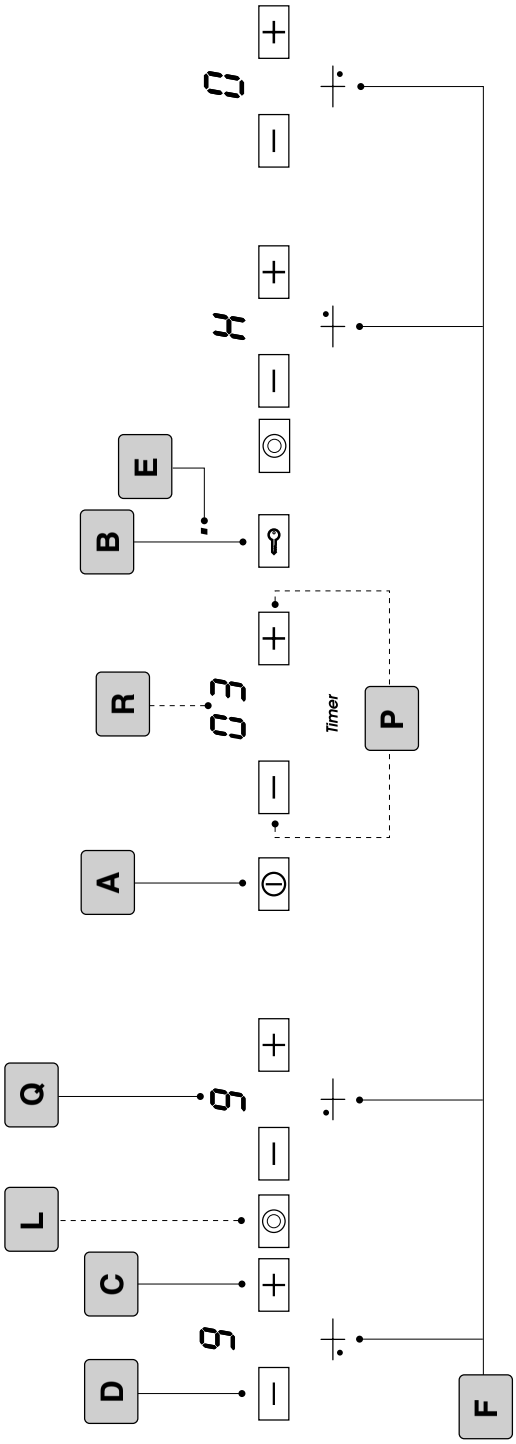

Fig.6

ОБЩИЕ СВЕДЕНИЯ

Внимательно прочтите настоящие инструкции, так как в них даются важные указания по безопасности установки, эксплуатации и техобслуживания.
Храните это руководство для консультации с ним в дальнейшем. Все операции по монтажу/замене (электропроводка) должны выполняться квалифицированным персоналом в соответствии с действующими нормативами.

ПРЕДУПРЕЖДЕНИЯ ПО ТЕХНИКЕ БЕЗОПАСНОСТИ

Рекомендуется пользоваться посудой с плоским дном и диаметром, равным или слегка превышающим зону нагрева. Не пользуйтесь посудой с шершавым дном, так как она может поцарапать термопанель (Рис.2).
Детям и лицам, нуждающимся в надзоре, запрещается пользоваться данным электроприбором. Следите, чтобы дети не играли с плитой.

Перед подсоединением модели к электрической сети:
- проверьте, чтобы напряжение и мощность, указанные на паспортной табличке (расположенной в нижней части изделия), соответствовали электрической сети, и чтобы электрическая розетка соответствовала штепсельной вилке изделия. В случае сомнений вызовите квалифицированного электрика.

Важно
- предотвращайте выплескивание жидкости, вовремя убавляя мощность нагрева при закипании или разогреве жидкостей
- не оставляйте нагреватели включенными без посуды или со стоящими на них пустыми кастрюлями и сковородками
- закончив приготовление пищи, выключите сопротивление по процедуре, описанной далее.

Внимание:
- При чистке не использовать пар.
- Если панель накренилась, отключите прибор во избежание поражения электротоком.
- Изделие не расчитано на эксплуатацию детьми или недееспособными лицами без присмотра.
- Не разрешайте детям играть с изделием.

Данное изделие имеет маркировку соответствия Европейскому Нормативу 2002/96/EC, Утилизация электрических и электронных изделий (WEEE). Проверьте, чтобы по окончании его срока службы данное изделие было сдано в утиль. Этим Вы поможете сохранить окружающую среду.

Символ  на изделии или в прилагающейся к нему документации означает, что данное изделие не должно рассматриваться как бытовые отходы, а должно быть сдано в специальный центр утилизации, занимающийся уничтожением электрических и электронных приборов.
Изделие должно быть сдано в утиль в соответствии с местными нормативами по утилизации отходов. За дополнительными сведениями касательно обработки, утилизации и уничтожения данного изделия обращайтесь в местное отделение сбора домашних бытовых приборов или в магазин, в котором было куплено изделие.

ИНСТРУКЦИИ ПО УСТАНОВКЕ

Данное руководство предназначено для квалифицированного монтажника, в нем даются указания по монтажу, регулировке и обслуживанию в соответствии с действующим законодательством и нормами.
Если прямо под электроплитой из стеклокерамики устанавливается встроенная духовка или иные теплоизлучающие приборы, то НЕОБХОДИМО ПРАВИЛЬНО ИЗОЛИРОВАТЬ ЭТИ ПРИБОРЫ (духовку) ОТ ПАНЕЛИ ИЗ СТЕКЛОКЕРАМИКИ. Тепло, образуемое духовкой, при замере на правой стороне панели не должно превышать 60°C. Несоблюдение данной предосторожности может привести к сбоям в работе системы СЕНСОРНОГО УПРАВЛЕНИЯ TOUCHCONTROL.

· Размещение (Рис.1)
Электроприбор предназначен для встраивания в рабочую поверхность, как показано на отдельном рисунке.
Нанесите герметик по всему периметру (размеры для резки Рис.1B).
Закрепите электроприбор на рабочей поверхности 4 кронштейнами, входящими в комплект поставки; учитывайте толщину рабочей поверхности (Рис.1A). Если нижняя сторона прибора доступна, после установки, с нижней стороны шкафа, то необходимо смонтировать разделительную панель, при соблюдении указанных размеров (Рис.1C).
В этом нет необходимости, если прибор устанавливается под духовкой.

· Электросоединения
Перед электрическим подключением изделия проверьте следующее:
- электрический провод заземления должен быть на 2 см длиннее других проводов;
- характеристики оборудования должны соответствовать значениям на паспортной табличке, расположенной снизу рабочей панели;
- оборудование должно быть оснащено эффективным заземлением, соответствующим нормам м положениям действующего законодательства.
Заземление изделия является обязательным по закону.
В случае если электробытовой прибор не оснащен кабелем, используйте этот тип:
“**H05V2V2-F**” для мощности до 6400 Ватт сечение кабеля должно составлять минимум 2,5 мм^2 , а для более высокой мощности - 4 мм^2 .
Температура провода электропитания ни в одной точке не должна превышать на 50°C температуру помещения.
Оборудование предназначено для постоянного подключения к сети электропитания, поэтому необходимо установить многополярный разъединитель с минимальным расстоянием между контактами 3 мм, соответствующий нагрузке, указанной на паспортной табличке, и действующим нормативам (желто-зеленый провод заземления не должен прерываться коммутатором).
По завершении монтажа изделия многополярный разъединитель должен быть легкодоступным.

ЭКСПЛУАТАЦИЯ И УХОД

· Уход
Удалите остатки пищи и брызги жира с поверхности панели, для этого пользуйтесь скребком, поставляемым по заказу (Рис.3). Хорошо очистите зону нагрева с помощью SIDOL, STAHLFIX или аналогичных средств и тряпки

для уборки, затем прополощите водой и вытрите чистой салфеткой. Специальным скребком (по отдельному заказу) можно легко и моментально удалить с нагреваемого участка остатки алюминиевой фольги и пластика, которые случайно попали на зону нагрева и расплавились, или остатки сахара и продуктов с высоким содержанием сахара (Рис.3). Это поможет избежать повреждения термопанели. Ни в коем случае нельзя пользоваться абразивными губками или едкими химическими чистящими средствами, например, аэрозолями для чистки духовки или пятновыводителями.

· Инструкция к эксплуатации
Использовать систему touch control для регулировки температуры нагрева плоскости, имея ввиду, что чем больше цифра на указателе, тем выше температура нагрева.

· Управления (рис. 4-5-6)

A= Кнопка **ВКЛ./ВЫКЛ**.
B = Кнопка ключ
C = Кнопка **+**
D = Кнопка **-**
E = Кнопка ВКЛ./ВЫКЛ. кнопки ключа
F = Кнопка выбора конфорки
G = Индикатор **ВКЛ./ВЫКЛ**. двойной конфорки
I = Функция быстрого нагрева включена (**Heat up)**
L = Кнопка выбора двойной конфорки
P = Кнопка Таймер (**+** / **-**)
Q = Дисплей конфорки
R = Дисплей Таймера

В зависимости от модели вашего изделия при первом включении варочная панель может оказаться в защитном режиме, т.е. с включенным индикатором «**Кнопка с ключом**» (**E**). Для использования варочной панели необходимо держать нажатой сенсорную кнопку **E** в течение 3 секунд вплоть до выключения индикатора.

- Изделие может быть включено при помощи сенсора включения **A**. На всех дисплеях на 10 секунд появляется ноль. Если в течение 10 сек. не будет выполнено никаких действий, варочная панель отключается.
- Конфорка может быть включена при помощи сенсоров «**+**» или «**-**» в течение 10 секунд. При использовании сенсора **D** на дисплее показывается **9**, для сенсора **C** на дисплее показывается **1**.
- По завершении этой операции можно выбрать настройку температуры при помощи кнопок "**+**" или "**-**".
- Конфорка может быть выключена в течение 3 секунд, выбрав значение «0» при помощи сенсора **D**.
Конфорка может быть также включена, выбрав одновременно сенсоры «**+**» и «**-**».
- Варочная панель может быть выключена при помощи основного сенсора включения **A**. Если все конфорки установлены на «0», варочная панель отключится в течение 10 секунд.
- Если варочная панель оснащена конфорками с расширением, включение второй зоны произойдет после того как будут выполнены следующие операции:
- СИД кнопки ключа **B** погаснет, в противном случае отключите его.
- Нажмите кнопку **A** для включения варочной панели.
- Выберите нужную конфорку и настройте мощность при помощи кнопок "**+**" или "**-**".
- После настройки мощности при помощи кнопки **L** включите двойную конфорку.
- Для отключения двойной конфорки достаточно нажать кнопку **L.**
- Если на управления будет помещен какой-либо предмет, варочная панель автоматически отключается.

При отключении какой-либо конфорки температура поверхности стекла выше 50°C, на дисплее горит индикатор «**H**» данной конфорки.
- Функция **B** блокирует варочную панель в момент нажатия этой кнопки. Например: если функция включается, когда на варочной панели включены обе зоны, программа остается заблокированной, даже при попытке включить другую конфоркую То же самое происходит, если при выключенном изделии включается эта функция, варочная панель не включается.
Для включения или отключения функции нужно держать палец на сенсоре **B** в течение нескольких секунд. Функция включается, когда загорается индикатор **E**.
Кнопка **A** может быть использована также при включенной кнопке ключе.

Heat up (Быстрый нагрев)
Эта функция нагрева позволяет поддержать максимальную температуру в зоне варки в течение определенного промежутка времени, после чего температура спадет до ранее заданного значения.
Для активации функции **нагрева** выделите конфорку, нажав на кнопку + вплоть до позиции 9. При повторном нажатии этой кнопки на дисплее (рядом с 9) на 5 сек. появится десятичное значение "•" или буква "**A**", означающие, что функция **нагрева** активна.
В течение 5 секунд необходимо выбрать нужный уровень мощности (от 1 до 8).
При выборе мощности 9, эта функция исключается.
Для отключения функции **Heat up** достаточно держать нажатой кнопку **+** вплоть до появления позиции 9, на дисплее отключается десятичное значение.
При включенной функции "**Heat up**" можно увеличить ранее заданное температурное значение при помощи кнопки (+).
После нагрева конфорки до заданной температуры функция "**Heat up**" автоматически отключается с коротким звуковым сигналом. Конфорка будет стабильно работать при заданном уровне мощности.

Таймер (рис. 5-6)
В зависимости от модели Вашей варочной панели она может быть оснащена функцией ТАЙМЕР.
Эта функция позволяет задать время (от 00 до 99 минут) автоматического отключения выбранной конфорки.

Принцип функционирования:
- Нажав кнопку **+** или **–** функции **P**, на дисплее таймера появляется **00**.
- При помощи кнопок «+» и «-» задайте нужное время.
- Если держать нажатой кнопку + более 2 секунд, настройка будет быстрой.
- Выберите конфорку и задайте нужную температуру от 1 до 9.
- По окончании заданного времени дисплей **P** включит звуковой сигнал и замигает.
Сигнализация отключается при одновременном нажатии кнопок + и – на дисплее таймера **P**.
- Если требуется прервать функцию ТАЙМЕР до истечения заданного времени, нажмите одновременно кнопки + и -.

ФИРМА НЕ НЕСЕТ НИКАКОЙ ОТВЕТСТВЕННОСТИ ЗА УШЕРБ, ВЫЗВАННЫЙ НЕСОБЛЮДЕНИЕМ ВЫШЕПРИВЕДЕННЫХ ПРЕДУПРЕЖДЕНИЙ.