X91384MIO
X92384MIO

GR	ΑΠΟΡΡΟΦΗΤΉΡΑΣ	Οδηγίες χρήσης και εγκατάστασης	3
RU	ВЫТЯЖКА	Инструкция по монтажу и эксплуатации	12
SE	SPISFLÄKT	Handbok för installation, användning och underhåll	21
NO	KJØKKENVIFTE	Håndbok for installasjon bruk og vedlikehold	**30**
FI	LIESITUULETIN	Asennus-, käyttö- ja hoito-opas	39
DK	EMHÆTTE	Betjenings- og installationsvejledning	48
HU	MOTORHÁZTETÕ	Felhasználói kézikönyv	57
PL	OKAP KUCHENNY	Instrukcja obsługi i instalacji	66



AEG
perfekt in form und funktion

ΓΙΑ ΑΡΙΣΤΑ ΑΠΟΤΕΛΕΣΜΑΤΑ

Σας ευχαριστούμε που επιλέξατε αυτό το προϊόν της AEG. Το σχεδιάσαμε για να σας παρέχει άψογη απόδοση για πολλά χρόνια, με πρωτοποριακές τεχνολογίες που θα κάνουν τη ζωή σας πιο απλή και με χαρακτηριστικά που ενδεχομένως δεν θα βρείτε σε κοινές συσκευές. Σας παρακαλούμε να αφιερώσετε λίγα λεπτά και να διαβάσετε τις οδηγίες, ώστε να διασφαλίσετε την καλύτερη δυνατή χρήση της συσκευής σας.

ΕΞΑΡΤΗΜΑΤΑ ΚΑΙ ΑΝΑΛΩΣΙΜΑ

Στο ηλεκτρονικό κατάστημα της AEG, θα βρείτε όλα όσα χρειάζεστε για να διατηρείτε όλες σας τις συσκευές AEG σε άψογη εμφάνιση και άριστη λειτουργική κατάσταση. Με ένα μεγάλο εύρος εξαρτημάτων σχεδιασμένων και κατασκευασμένων με τα υψηλά πρότυπα που αναμένετε, από ειδικά μαγειρικά σκεύη μέχρι καλάθια για πιατικά, από σχάρες μπουκαλιών μέχρι καλαίσθητους σάκους για τα άπλυτα...



Visit the webshop at:
www.aeg-electrolux.com/shop

GR - ΣΥΜΒΟΥΛΕΣ ΚΑΙ ΣΥΣΤΑΣΕΙΣ - Το παρόν εγχειρίδιο οδηγιών χρήσης αναφέρεται σε πολλά μοντέλα της συσκευής. Είναι δυνατό να περιγράφονται διάφορα εξαρτήματα του εξοπλισμού, που δεν α-φορούν τη συσκευή σας. Ο κατασκευαστής δεν φέρει καμία ευθύνη για βλάβες που οφείλονται σε λανθα-σμένη εγκατάσταση ή στη μη τήρηση των κανόνων της τεχνικής. Η ελάχιστη απόσταση ασφαλείας μεταξύ της επιφάνειας των εστιών και του απορ-ροφητήρα πρέπει να είναι 650 mm. Βεβαιωθείτε ότι η τάση του δικτύου αντιστοιχεί στην τιμή που αναγράφεται στην πινακίδα στο εσωτερικό του απορροφητήρα. Για συσκευές κλάσης I βεβαιωθείτε ότι η οικιακή ηλεκτρική εγκατάσταση εξασφαλί-ζει σωστή γείωση. Συνδέστε τον απορροφητήρα στον αγωγό απαγωγής χρησιμοποιώντας σωλήνα με διάμετρο ίση ή μεγαλύτερη από 120 mm. Η διαδρομή του σωλήνα πρέπει να είναι όσο το δυνατόν συντομότερη. Μη συνδέετε το σωλήνα σε αγωγούς απαγωγής καπναερίων που παράγονται από καύση (λέβητες, τζάκια κλπ.). Σε περίπτωση που στο δωμάτιο εκτός από τον απορροφητήρα χρησιμοποιούνται και συσκευές που δεν καταναλώνουν ηλεκτρική ενέργεια (π.χ. συσκευές καύσης αερίου), θα πρέπει να προβλέπεται επαρκής αερισμός του χώρου. Εάν η κουζίνα δεν διαθέτει ανοίγματα, δημιουργήστε ένα άνοιγμα που να επικοινωνεί με το εξωτε-ρικό για να εξασφαλίζεται η είσοδος καθαρού αέρα. Ο απορροφητήρας έχει μελετηθεί αποκλειστικά για οικιακή χρήση και για την εαπα-γωγή των οσμών της κουζίνας. Μη χρησιμοποιείτε ποτέ για άλλες χρήσεις τον απορροφητήρα. Μην αφήνετε ελεύθερες φλόγες μεγάλης έντασης κάτω από τον απορροφητήρα ό-ταν λειτουργεί. Ρυθμίζετε πάντα τις φλόγες έτσι ώστε να μην προεξέχουν πολύ από τον πάτο των σκευών. Ελέγχετε τις φριτέζες όταν χρησιμοποιούνται: το καυτό λάδι μπορεί να πάρει φω-τιά. Μην μαγειρεύετε φαγητά φλαμπέ κάτω από τον απορροφητήρα της κουζίνας. Υ-πάρχει κίνδυνος πυρκαγιάς. Αυτή η συσκευή δεν πρέπει να χρησιμοποιείται από άτομα (συμπεριλαμβανομέ-νων των παιδιών) με μειωμένες ψυχικές ή διανοητικές ικανότητες, ή από άτομα χω-ρίς πείρα και γνώση, εκτός εάν ελέγχονται ή εκπαιδεύονται στη χρήση της συσκευ-ής από άτομα που ευθύνονται για την ασφάλειά τους. Τα παιδιά πρέπει να επιβλέπονται ώστε να εξασφαλιστεί ότι δεν παίζουν με τη συ-σκευή. Πριν από οποιαδήποτε επέμβαση συντήρησης, αποσυνδέστε τον απορροφητήρα βγάζοντας το φις από την πρίζα ή γυρνώντας το γενικό διακόπτη. Η συντήρηση των φίλτρων πρέπει να εκτελείται σχολαστικά και έγκαιρα στα ενδε-δειγμένα χρονικά διαστήματα (Κίνδυνος πυρκαγιάς), Φίλτρα για λίπη **Z** Μπορούν να πλυθούν στο πλυντήριο πιάτων και απαιτούν καθαρισμό τουλάχιστον κάθε 2 μήνες χρήσης ή συχνότερα σε περίπτωση ιδιαίτερα συχνής χρήσης. - Φίλτρο ενεργού άνθρακα **W** Δεν μπορούν να πλυθούν και να αναγεννηθούν και πρέπει να αντικαθίστανται τουλάχιστον κάθε 4 μήνες χρήσης ή συχνότερα σε περίπτωση ιδιαίτερα συχνής χρήσης. Για τον καθαρισμό των επιφανειών του απορροφητήρα αρκεί να χρησιμοποιήσετε ένα υγρό πανί και ουδέτερο υγρό απορρυπαντικό. Το σύμβολο ⌧ στο προϊόν ή επάνω στη συσκευασία του υποδεικνύει ότι δεν πρέπει να μ εταχειρίζεστε το προϊόν αυτό ως οικιακό απόρριμμα . Αντιθέτως θα πρέπει να παραδίδεται στο κατάλληλο σημείο συλ-λογής για την ανακύκλωση ηλεκτρικού και ηλεκτρονικού εξοπλισμού. Εξασφαλίζοντας ότι το προϊόν αυτό διατίθεται σωστά, συμβάλλετε στην αποτροπή ενδεχόμενων αρνητικών συνεπειών για το περιβάλλον και την ανθρώπινη υγεία, οι οποίες θα μπορούσαν διαφορετικά να προκληθούν από ακατάλληλο χειρισμό α-πόρριψης του προϊόντος αυτού. Για λεπτομερέστερες πληροφορίες σχετικά με την ανακύκλωση του προϊό-ντος αυτού, επικοινωνήστε με το δημαρχείο της περιοχής σας, την τοπική σας υπηρεσία αποκομιδής οικια-κών απορριμμάτων ή με το κατάστημα όπου αγοράσατε το προϊόν.

Συνδέστε τον απορροφητήρα στο δίκτυο παρεμβάλλοντας διπολικό διακόπτη με άνοιγμα επαφών τουλάχιστον 3 mm.

Προσοχή: Πριν εγκαταστήσετε τον απορροφητήρα, αφαιρέστε τις προστατευτικές μεμβράνες (λευκή και διαφανής).

ΧΑΡΑΚΤΗΡΙΣΤΙΚΑ

Διαστάσεις

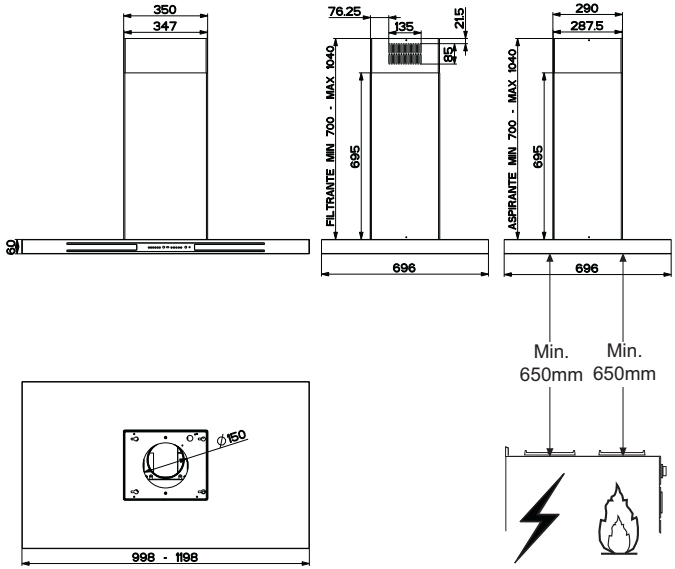

Εξαρτήματα

Αναφ.	Ποσ.	Εξαρτήματα της συσκευής
1	1	Σώμα απορροφητήρα με: Χειριστήρια, Φωτισμό, Φίλτρα
2	1	Τηλεσκοπική καμινάδα αποτελούμενη από:
2.1	1	Πάνω καμινάδα
2.2	1	Κάτω καμινάδα
7.1	1	Τηλεσκοπικός στύλος με απορροφητήρα, αποτελούμενος από:
7.1a	1	Πάνω στύλος
7.1b	1	Κάτω στύλος
9	1	Φλάντζα συστολής Φ 150-120 mm
10	1	Πεταλούδα Φ 150 mm
14.1	2	Προέκταση ρακόρ εξόδου αέρα
15	1	Ρακόρ εξόδου αέρα
24	1	Κυτίο συνδεσμολογίας
25		Κολάρα (δεν περιλαμβάνονται)
50	1	Ομάδα Κάρτας Ελέγχου

Αναφ.	Ποσ.	Εξαρτήματα για την εγκατάσταση
7.3	1	Στήριγμα στερέωσης ρακόρ εξόδου αέρα
11	4	Ούπα Φ 10
12c	8	Βίδες 2,9 x 6,5
12e	4	Βίδες 2,9 x 9,5
12f	2	Βίδες M4 x 80
12g	4	Βίδες M6 x 80
12h	4	Βίδες 5,2 x 70
12q	4	Βίδες 3,5 x 9,5
21	1	Υπόδειγμα διάτρησης
22	8	Ροδέλες Φ 6,4
23	4	Παξιμάδια M6

Ποσ.	Έντυπα
1	Εγχειρίδιο οδηγιών

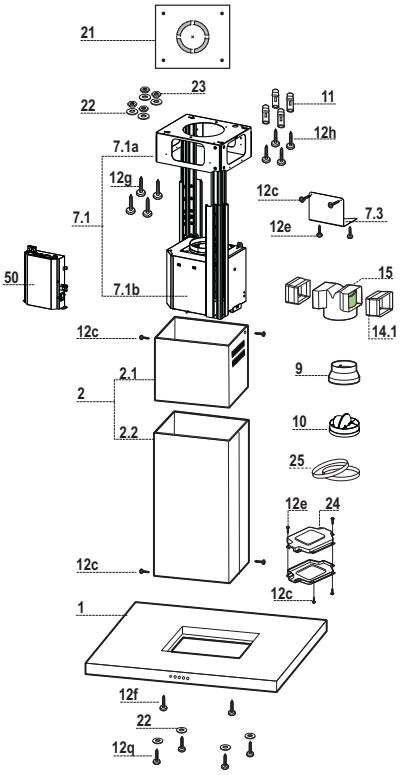

ΕΓΚΑΤΑΣΤΑΣΗ

Διάτρηση οροφής/ραφιού και στερέωση στύλου

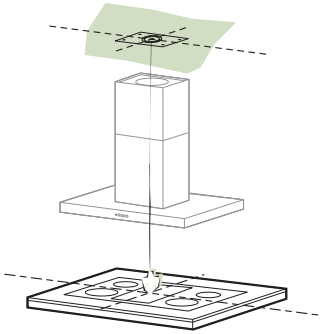

- Με τη βοήθεια ενός νήματος στάθμης σημειώστε πάνω στην οροφή/ράφι στήριξης το κέ-ντρο της επιφάνειας των εστιών.
- Ακουμπήστε στην οροφή/ράφι το υπόδειγμα διάτρησης **21** που παρέχεται, έτσι ώστε το κέ-ντρο του να συμπέσει με το κέντρο που έχετε σημαδεύσει και ευθυγραμμίστε τους άξονες του υποδείγματος με τους άξονες της επιφάνειας των εστιών.
- Σημειώστε τα κέντρα των οπών του υποδείγματος.Τρυπήστε τα ακόλουθα σημεία:
- Οροφή από συμπαγές σκυρόδεμα: ανάλογα με τα ούπα για σκυρόδεμα που χρησιμο-ποιούνται.
- Οροφή από τούβλα με αεροθάλαμο, πάχους 20 mm: Φ 10 mm (τοποθετήστε αμέσως τα ούπα του εξοπλισμού **11**).
- Οροφή από ξύλινα δοκάρια: ανάλογα με τις ξυλόβιδες που χρησιμοποιούνται.
- Ξύλινο ράφι: Φ 7 mm.
- Διέλευση του ηλεκτρικού καλωδίου τροφοδοσίας: Φ 10 mm.
- Έξοδος αέρα (μοντέλο απαγωγής): ανάλογα με τη διάμετρο της σύνδεσης στο σωλήνα εξωτερικής εκκένωσης.Βιδώστε σταυρωτά δύο βίδες αφήνοντας 4-5 mm από την οροφή:
- για συμπαγές σκυρόδεμα, ούπα για σκυρόδεμα, δεν παρέχονται.
- για κατασκευή από τούβλα με αεροθάλαμο, πάχους 20 mm περίπου, βίδες 12h, που πα-ρέχονται.
- για ξύλινα δοκάρια, ξυλόβιδες, δεν παρέχονται.
- για ξύλινο ράφι, βίδες **12g** με ροδέλες **22** και παξιμάδια **23**, που παρέχονται.

ΣΤΕΡΕΩΣΗ ΣΤΥΛΟΥ

- Ξεβιδώστε τις δύο βίδες που συγκρατούν την κάτω καμινάδα και βγάλτε την από το στύλο (από το κάτω μέρος).
- Ξεβιδώστε τις δύο βίδες που συγκρατούν την πάνω καμινάδα και βγάλτε την από το στύλο (από το πάνω μέρος).

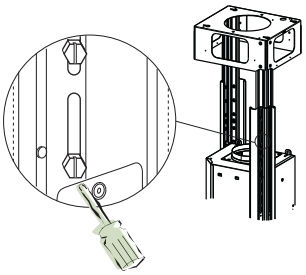

Σε περίπτωση που θέλετε να ρυθμίσετε το ύψος του στύλου, ενεργήστε ως εξής:

- Ξεβιδώστε τις βίδες μετρικού σπειρώματος που ενώνουν τις δύο κολόνες στα πλευρά του στύλου.
- Ρυθμίστε το επιθυμητό ύψος του στύλου και βιδώστε τις βίδες που αφαιρέσατε προηγουμένως.
- Τοποθετήστε την πάνω καμινάδα από το πάνω μέρος και αφήστε την ελεύθερη στο στύλο.
- Ανασηκώστε το στύλο, προσαρμόστε τα ανοίγματα στις βίδες και μετακινήστε μέχρι να ασφαλίσει.
- Σφίξτε τις δύο βίδες και βιδώστε τις άλλες δύο.

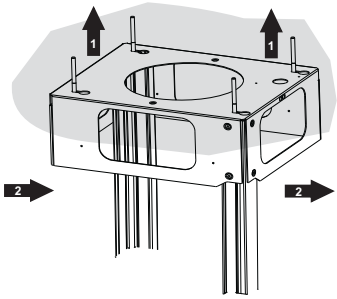

Πριν σφίξετε οριστικά τις βίδες, μπορείτε να κάνετε ρυθμίσεις μετακινώντας το στύλο, έτσι ώστε οι βίδες να μην εξέλθουν από την έδρα του ανοίγματος ρύθμισης.

- Η στερέωση του στύλου πρέπει να είναι ασφαλής σε σχέση τόσο με το βάρος του απορροφητήρα όσο και στις καταπονήσεις που οφείλονται στην ενδεχόμενη πλευρική μετατόπιση της συσκευής. Στο τέλος της στερέωσης βεβαιωθείτε ότι η βάση είναι σταθερή ακόμα και σε περίπτωση κάμψης του στύλου.
- Σε περίπτωση που η οροφή δεν είναι αρκετά ανθεκτική στο σημείο ανάρτησης, ο εγκαταστάτης θα πρέπει να την ενισχύσει με κατάλληλα αγκυρωμένα ελάσματα σε ανθεκτικά δομικά σημεία.

ΤΟΠΟΘΈΤΗΣΗ ΣΩΜΑΤΟΣ ΑΠΟΡΡΟΦΗΤΉΡΑ

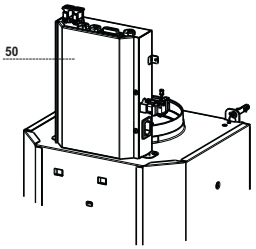

- Αφαιρέστε τις 2 μπροστινές βίδες κοντά στην έξοδο αέρα και χρησιμοποιήστε τις για να βιδώσετε τη Μονάδα ελέγχου **50**.
- Συνδέστε όλες τις συνδέσεις με αυτές που ίσχυαν κατά την Ομάδα Ελέγχου Κάρτα ελέγχου com τους συμβατότητα.

ΣΥΣΤΗΜΑ ΕΞΑΓΩΓΗΣ ΑΕΡΑ ΤΥΠΟΥ ΑΕΡΑΓΩΓΟΥ

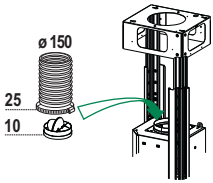

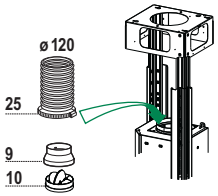

Κατά την εγκατάσταση του τύπου αεραγωγού, συνδέστε τον απορροφητήρα στην καμινάδα χρησιμοποιώντας εύκαμπτο ή άκαμπτο σωλήνα Ø150 ή 120mm. Η επιλογή του σωλήνα αφήνεται στην κρίση του τεχνικού που εκτελεί την εγκατάσταση.

- Για την εγκατάσταση της πεταλούδας **10**.
- Για την εγκατάσταση μιας σύνδεσης εξόδου αέρα Ø120mm, εισάγετε την φλάντζα **9** στην πεταλούδα **10**.
- Στηρίξτε τον σωλήνα στη θέση του χρησιμοποιώντας αρκετούς σφιγκτήρες (δεν παρέχονται).
- Αφαιρέστε τυχόν φίλτρα ενεργού άνθρακα.

ΈΞΟΔΟΣ ΑΈΡΑ ΜΟΝΤΈΛΟΥ ΑΝΑΚΎΚΛΩΣΗΣ

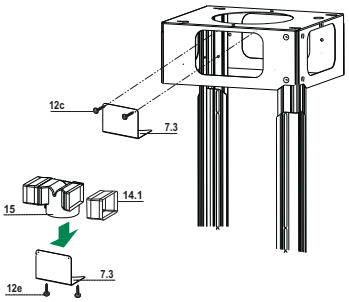

- Τοποθετήστε από τα πλευρά τις προεκτάσεις **14.1** στο ρακόρ **15**.
- Τοποθετήστε το ρακόρ **15** στο στήριγμα **7.3** στερεώνοντάς το με τις βίδες.
- Στερεώστε το στήριγμα **7.3** στο πάνω μέρος με τις βίδες.
- Βεβαιωθείτε ότι η έξοδος των προεκτάσεων **14.1** συμπίπτει με τα στόμια της καμινάδας οριζοντίως και καθέτως.
- Συνδέστε το ρακόρ **15** στην έξοδο του σώματος α-πορροφητήρα με έναν άκαμπτο ή εύκαμπτο σωλήνα Φ 150 mm, η επιλογή του οποίου επαφίεται στον εγκαταστάτη.
- Βεβαιωθείτε για την παρουσία του φίλτρου ενεργού άνθρακα.

ΤΟΠΟΘΈΤΗΣΗ ΚΑΜΙΝΆΔΑΣ ΚΑΙ ΣΤΕΡΈΩΣΗ ΣΏΜΑΤΟΣ ΑΠΟΡΡΟΦΗΤΉΡΑ

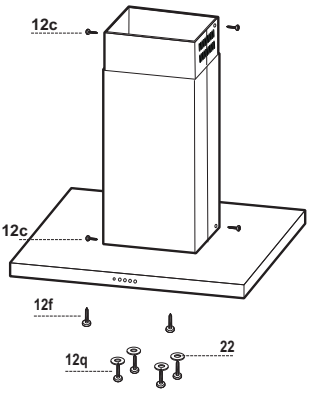

- Τοποθετήστε την πάνω καμινάδα και στερεώστε στο πάνω μέρος στο στύλο με 2 βίδες **12c** (2,9 x 6,5) που παρέχονται.
- Αναλόγως τοποθετήστε την κάτω καμινάδα και στερεώστε στο κάτω μέρος στο στύλο με 2 βίδες **12c** (2,9 x 6,5) που παρέχονται.

Πριν στερεώσετε το σώμα απορροφητήρα στο στύλο:

- Βιδώστε κατά το ήμισυ τις 2 βίδες 12f στο κάτω μέρος του στύλου σε πλαϊνή θέση σε αντιστοιχία με τις 2 υπάρχουσες ο-πές.
- Βγάλτε τα φίλτρα για λίπη από το σώμα απορροφητήρα.
- Αφαιρέστε τυχόν φίλτρα ενεργού άνθρακα.
- Ανασηκώστε το σώμα του απορροφητήρα και προσαρμόστε τις βίδες **12f** στα ανοίγματα (**A**) μέχρι να ασφαλίσουν.
- Στερεώστε από κάτω με τις 4 βίδες **12q** και τις 4 ροδέλες **22** που παρέχονται το σώμα απορροφητήρα στο στύλο (**B**) και σφίξτε οριστικά όλες τις βίδες.

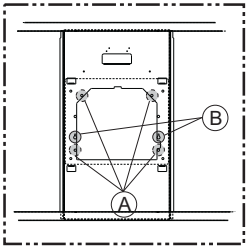

ΗΛΕΚΤΡΙΚΗ ΣΥΝΔΕΣΗ

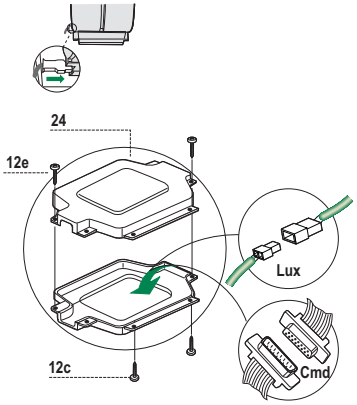

- Συνδέστε τον απορροφητήρα στο δίκτυο παρεμβάλλοντας διπολικό διακόπτη με άνοιγμα επαφών τουλάχιστον 3 mm.
- Βγάλτε τα φίλτρα για λίπη (βλ. παρ. “Συντήρηση”) και βεβαιωθείτε ότι ο συνδετήρας του ηλεκτρικού καλωδίου έχει συνδεθεί σωστά στην υποδοχή της μονάδα αναρρόφησης
- Συνδέστε το συνδετήρα των χειριστηρίων **Cmd**.
- Συνδέστε το συνδετήρα για τα σποτάκια **Lux**.
- Βάλτε και τους δύο συνδετήρες μέσα στο προστατευτικό κυτίο **24** κλείνοντάς το με 2 βίδες **12e** (2,9 x 9,5) που παρέχονται
- Στερεώστε το προστατευτικό κυτίο στο σώμα του απορροφητήρα με τις 2 βίδες **12c** (2,9 x 6,5) που παρέχονται.
- Για το μοντέλο ανακύκλωσης τοποθετήστε το φίλτρο ενεργού άνθρακα.
- Τοποθετήστε τα φίλτρα για λίπη.

ΧΡΗΣΗ

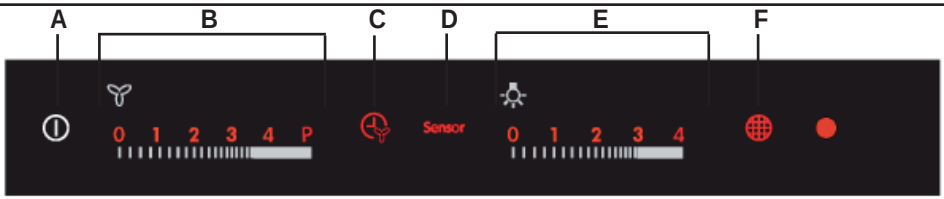

Πλήκτρο	Λειτουργία	Προδιαγραφές
A	**Ανάβει/Σβήνει λειτουργίες απορροφητήρα**	Αγγίζοντας το πλήκτρο με τον απορροφητήρα σβηστό, ανάβουν (ένταση 50%) και ενεργοποιούνται όλες οι λειτουργίες.Αγγίζοντας το πλήκτρο με τον απορροφητήρα σε λειτουργία, απενεργοποιούνται όλες οι λειτουργίες (Μοτέρ Off + Φώτα Off).
B	**Έλεγχος ταχύτητας μοτέρ:0-V1-V2-V3-V4-P**	Αγγίζοντας την περιοχή, ενεργοποιείται το μοτέρ στην επιθυμητή ταχύτητα.P = Έντονη ταχύτητα, με χρονοδιακόπτη 5 λεπτών, με τη λήξη του χρόνου το σύστημα επιστρέφει στην προηγούμενη ταχύτητα, αν ενεργοποιηθεί με το Μοτέρ Off περνάει στην V1. Αγγίζοντας την επιθυμητή ταχύτητα, αυτή φωτίζεται περισσότερο (ένταση 100%) σε σχέση με τις άλλες λειτουργίες (ένταση 50%).
C	**Λειτουργία Delay**	Αγγίζοντας το πλήκτρο ενεργοποιείται το αυτόματο σβήσιμο του μοτέρ και του φωτισμού με καθυστέρηση 10 λεπτών. Ενεργοποιείται μόνο με το μοτέρ αναμμένο και με ταχύτητα όχι Έντονη και Αισθητήρα = Off.
	Ενεργοποιεί / Απενεργοποιεί το δέκτη του τηλεχειριστηρίου.	Αγγίζοντας το πλήκτρο για 4 δευτερόλεπτα (Μοτέρ Off + Φώτα Off), χωρίς την παρουσία άλλων συναγερμών, το Led αναβοσβήνει για:4 δευτερόλεπτα υποδεικνύοντας την ενεργοποίηση του τηλεχειριστηρίου2 δευτερόλεπτα υποδεικνύοντας την απενεργοποίηση του τηλεχειριστηρίου
D	**Αισθητήρας**	Σε αυτή τη λειτουργία ο απορροφητήρας λειτουργεί αυτόματα το πολύ για 5 ώρες, στο τέλος η λειτουργία σβήνει το μοτέρ. Ο απορροφητήρας αλλάζει την ταχύτητα του μοτέρ σύμφωνα με όσα ανιχνεύει ο αισθητήρας.Τα πλήκτρα B και C δεν λειτουργούν, απενεργοποιείται πιέζοντας το πλήκτρο ή σβήνοντας τον απορροφητήρα.
E	**Έλεγχος έντασης φωτός:0-L1-L2-L3-LMax**	Αγγίζοντας την περιοχή, ανάβουν τα φώτα στην επιθυμητή ένταση. Αγγίζοντας την επιθυμητή ένταση φωτός, αυτή φωτίζεται περισσότερο (ένταση 100%) σε σχέση με τις άλλες λειτουργίες (ένταση 50%).
F	**Reset ΦίλτρωνΕκτελεί το Reset του συναγερμού κορεσμού των φίλτρων αγγίζοντας το πλήκτρο με το μοτέρ σβηστό.**	Μετά από 100 ώρες λειτουργίας το Led είναι σταθερά αναμμένο επισημαίνοντας τον κορεσμό των μεταλλικών φίλτρων.Μετά από 200 ώρες λειτουργίας το Led αναβοσβήνει επισημαίνοντας τον κορεσμό των φίλτρων ενεργού άνθρακα.
	Ενεργοποίηση / Απενεργοποίηση του συναγερμού κορεσμού φίλτρων ενεργού άνθρακα.	Αγγίζοντας το πλήκτρο για 4 δευτερόλεπτα (Μοτέρ Off + Φώτα Off), χωρίς την παρουσία άλλων συναγερμών, το Led αναβοσβήνει για:4 δευτερόλεπτα υποδεικνύοντας την ενεργοποίηση του συναγερμού φίλτρων ενεργού άνθρακα2 δευτερόλεπτα υποδεικνύοντας την απενεργοποίηση του συναγερμού φίλτρων ενεργού άνθρακα

Αφού συνδέσετε τον απορροφητήρα στο ηλεκτρικό δίκτυο, τα χειριστήρια ενεργοποιούνται μετά από περίπου 4 δευτερόλεπτα. Κατά τη διάρκεια της περιόδου αυτής αναβοσβήνει το led "0" του πλήκτρου μοτέρ. Με τον απορροφητήρα σβηστό δεν εμφανίζεται καμία λειτουργία, είναι ορατό μόνο το ανοιχτό τμήμα του πίνακα χειριστηρίων. Όλα τα υπόλοιπα θα φωτιστούν (ένταση 50%) αγγίζοντας το πλήκτρο A. Τα χειριστήρια ενεργοποιούνται αγγίζοντας την επιλεγμένη λειτουργία που φωτίζεται περισσότερο (ένταση 100%) σε σχέση με τις άλλες λειτουργίες του απορροφητήρα (ένταση 50%). Αν μετά από 10 δευτερόλεπτα δεν δοθεί καμία εντολή, θα παραμείνουν αναμμένες μόνο οι επιλεγμένες λειτουργίες (ένταση 100%) και θα σβήσουν οι υπόλοιπες (ένταση 50%). Μετά από 7 ώρες λειτουργίας και αν δεν δοθεί καμία εντολή, ο απορροφητήρας σβήνει (Μοτέρ Off + Φώτα Off), από αυτή την κατάσταση με ένα άγγιγμα ενεργοποιούνται και πάλι οι λειτουργίες και στο επόμενο άγγιγμα μπορείτε να επιλέξετε την επιθυμητή λειτουργία. Μπορείτε να ενεργοποιήσετε μια λειτουργία του απορροφητήρα (Ταχύτητα και Φως), όχι μόνο αγγίζοντας τον πίνακα χειριστηρίων αλλά και ακουμπώντας το δάκτυλο και σέρνοντάς το προς την επιθυμητή λειτουργία χωρίς να το σηκώσετε. Αν δώσετε εντολή να σβήσουν εντελώς το μοτέρ και τα φώτα, παραμένουν αναμμένα στο 50% όλα τα led των χειριστηρίων και αν δεν δοθούν εντολές εντός των επόμενων 10 δευτ., όλα τα led θα σβήσουν εκτός από τα led “0”, που θα παραμείνουν αναμμένα για επιπλέον 15 λεπτά.

ΕΠΙΛΟΓΕΣ ΑΠΟΡΡΟΦΗΤΗΡΑ ΣΕ ΛΕΙΤΟΥΡΓΙΑ SENSOR

Στη λειτουργία Sensor επιδρά ο τύπος της μονάδας εστιών που χρησιμοποιείται. Προβλέπονται δύο δυνατότητες:

- Ηλεκτρικές εστίες
- Εστίες υγραερίου

Αρχικά είναι επιλεγμένες οι ηλεκτρικές εστίες, για να τις αλλάξετε πρέπει να ακολουθήσετε την παρακάτω διαδικασία:

- Σβήστε τον απορροφητήρα με το πλήκτρο on/off
- Κρατήστε πιεσμένο το πλήκτρο Sensor για 8 δευτερόλεπτα έως ότου αρχίσει να αναβοσβήνει το led:
  - 4 αναλαμπές υποδεικνύουν την επιλογή των ηλεκτρικών εστιών,
  - 2 αναλαμπές για τις εστίες υγραερίου,
- Διακόψτε την τροφοδοσία για 10 δευτερόλεπτα και στη συνέχεια αποκαταστήστε την.

Κάθε φορά που αλλάζετε τον τύπο εστιών, εκτελείται η διαδικασία ρύθμισης.

Διαδικασία ρύθμισης: κάθε φορά που ανάβετε τον απορροφητήρα ή αλλάζετε τον τύπο εστιών, ενεργοποιείται η διαδικασία ρύθμισης του αισθητήρα, κατά την οποία ο απορροφητήρας δεν πρέπει να εκτίθεται σε μαγείρεμα ή σε πολύ έντονες οσμές, όπως διαλύτες ή απορρυπαντικά.
Η διαδικασία αυτή διαρκεί:

- 13 λεπτά αν έχετε επιλέξει τις ηλεκτρικές εστίες,
- 1 λεπτό αν έχετε επιλέξει τις εστίες υγραερίου.

Η φάση αυτή επισημαίνεται από την αναλαμπή του led του πλήκτρου sensor αν το έχετε πιέσει. Κατά τη ρύθμιση μην ανάψετε το μοτέρ.

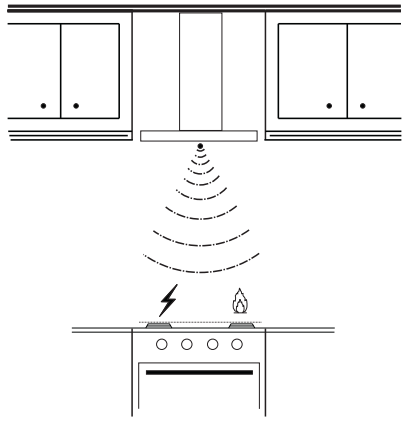

Προσοχή: μην ψεκάζετε τα προϊόντα καθαρισμού απευθείας πάνω στη γρίλια αλλά να την καθαρίζετε μόνο με πανιά τα οποία έχετε εμβαπτίσει σε απορρυπαντικό. Για τον καθαρισμό της γρίλιας μη χρησιμοποιείτε προϊόντα που περιέχουν αλκοόλ ή σιλικόνη.

ΦΩΤΙΣΜΟΣ

Προσοχή: Αυτή η συσκευή διαθέτει λευκό φως LED κλάσης 1M σύμφωνα με το πρότυπο EN 60825-1: 1994 + A1:2002 + A2:2001. Μέγιστη εκπεμπόμενη οπτική ισχύς @439nm: 7μW. Μην κοιτάζετε απευθείας με οπτικά όργανα (κιάλια, μεγεθυντικός φακός...).

- Για την αντικατάσταση απευθυνθείτε στο Σέρβις. ("Για την αγορά απευθυνθείτε στο Σέρβις").

ДЛЯ ОПТИМАЛЬНЫХ РЕЗУЛЬТАТОВ

Благодарим Вас за выбор данного продукта AEG. Этот продукт будет безупречно служить Вам долгие годы – ведь мы создали его с помощью инновационных технологий, которые облегчат Вашу жизнь и создадут качества, которые Вы не найдете в привычных приборах. Потратьте немного времени на чтение, чтобы получить максимальную пользу от своей покупки.

АКСЕССУАРЫ И РАСХОДНЫЕ МАТЕРИАЛЫ

В интернет-магазине AEG Вы сможете найти все необходимое для того, чтобы все ваши приборы AEG сверкали чистотой и радовали Вас безотказной работой. Помимо этого, здесь Вы найдете широкий выбор аксессуаров, разработанных и изготовленных по самым высоким стандартам, какие только можно представить – от профессиональной кухонной посуды до лотков для хранения ножей, от держателей бутылок до мешков для деликатного белья…



Visit the webshop at:
www.aeg-electrolux.com/shop

RU - СОВЕТЫ И РЕКОМЕНДАЦИИ - Настоящее руководство по эксплуатации составлено для разных моделей при-бора. Возможно, вы встретите в нем описание отдельных комплектующих, не от-носящихся к модели Вашего прибора. Производитель отклоняет всякую ответственность за повреждения, вызванные неправильной и несоответствующей правилам установкой. Минимальное безопасное расстояние между плитой и вытяжкой должно быть 650 мм. Проверить соответствие напряжения сети указанному на табличке, закрепленной внутри вытяжки. Для приборов класса I проверить, чтобы электрическая проводка в доме обеспе-чивала правильное заземление. Соединить вытяжку с дымоходом трубкой диаметром, равным или больше 120 мм. Длина трубки должна быть как можно меньше. Не соединять вытяжку с выпускными трубами дымов от процессов горения (кот-лы, камины и проч.). В случае если в помещении используются как вытяжка, так и приборы, не рабо-тающие на электроэнергии (например, газовые приборы), необходимо должным образом проветривать помещение. Если на кухне нет окна, сделать отверстие наружу из помещения, чтобы через него поступал свежий воздух. Вытяжка спроектирована исключительно для бытового применения для уничто-жения запахов от готовки. Никогда не допускать несоответствующего пользования вытяжкой. Не оставлять открытое и сильное пламя под находящейся в работе вытяжкой. Обязательно регулировать пламя, чтобы оно не выходило за дно кастрюль. Следить за работой фритюрниц: сильно нагретое масло может воспламениться. Не готовьте блюда фламбе под кухонной вытяжкой; опасность возникновения пожара. Запрещается пользоваться прибором людям (и детям) с ограниченными психи-ческими, сенсорными и умственными способностями, а также лицам, не обла-дающим опытом и необходимыми знаниями, без контроля и предварительного обучения пользованием прибора со стороны ответственных за их безопасность лиц. Дети должны находиться под надзором взрослых и не играть с прибором. Прежде чем приступать к любой операции по уходу, отсоединить вытяжку от сети, вынув электрическую вилку или выключив главный выключатель. Производить тщательный и своевременный уход за фильтрами в рекомендуе-мые интервалы времени (Опасность пожара), Противожировые фильтры **Z** Такой фильтр можно также мыть в посудомоечной машине. Мыть фильтр необходимо не реже одного раза в 2 месяца или чаще в случае его активного применения.- Фильтр от запахов **W** Такой фильтр нельзя мыть и восстанавливать, его следует менять в среднем раз в 4 месяца или даже чаще в случае особо интенсивного использования вытяжки. Для уборки поверхностей вытяжки пользоваться влажной тряпкой и жидким ней-тральным мылом. Символ ⌧ на изделии или на его упаковке указывает, что оно не подлежит утилизации в каче-стве бытовых отходов. Вместо этого его следует сдать в соответствующий пункт приемки элек-тронного и электрооборудования для последующей утилизации. Соблюдая правила утилизации изделия, Вы поможете предотвратить причинение окружающей среде и здоровью людей потен-циального ущерба, который возможен, в противном случае, вследствие неподобающего обраще-ния с подобными отходами. За более подробной информацией об утилизации этого изделия просьба обращаться к местным властям, в службу по вывозу и утилизации отходов или в магазин, в котором Вы приобрели изделие.

Соединить вытяжку с сетевым напряжением, установив двухполюсный выключатель с разведением контактов не менее 3 мм.

Внимание: прежде чем приступить к установке вытяжки, удалите защитную (белую и прозрачную) пленку.

ХАРАКТЕРИСТИКИ

Габариты

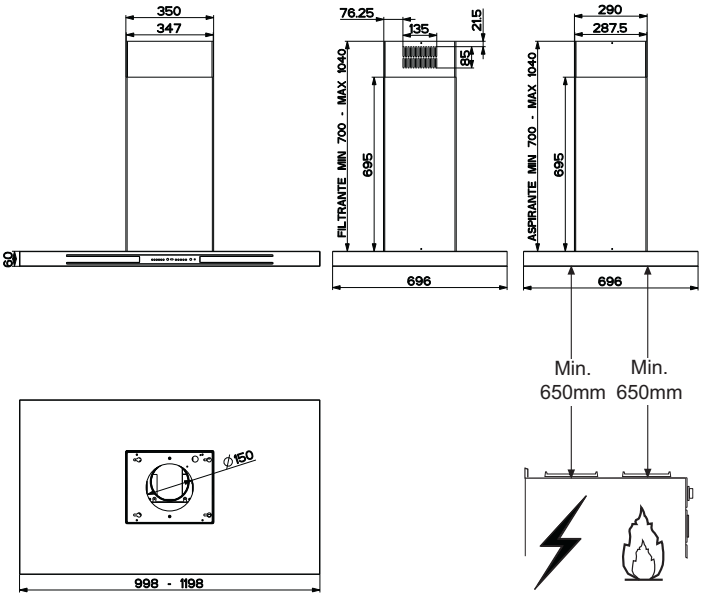

Части

Об.	Кол.	Части изделия
1	1	Корпус вытяжки в комплекте с устройствами управления, освещением, фильтрами
2	1	Телескопический дымоход, состоящий из:
2.1	1	Верхняя часть дымохода
2.2	1	Нижняя часть дымохода
7.1	1	Телескопическая решетчатая конструкция с вытяжным устройством в комплекте с:
7.1a	1	верхним решетчатым каркасом
7.1b	1	нижним решетчатым каркасом
9	1	Переходный фланец ø 150-120 мм
10	1	Фланец с клапаном ø 150 мм
14.1	2	Удлинитель выпускного штуцера воздуха
15	1	Выпускной штуцер воздуха
24	1	Соединительная коробка
25		Трубные зажимы (не включены)
50	1	Группа Контрольную Карту

Об.	Кол.	Установочные компоненты
7.3	1	Крепежная скоба выпускного штуцера воздуха
11	4	Вкладыши ø 10
12c	8	Винты 2,9 x 6,5
12e	4	Винты 2,9 x 9,5
12f	2	Винты M4 x 80
12g	4	Винты M6 x 80
12h	4	Винты 5,2 x 70
12q	4	Винты 3,5 x 9,5
21	1	Калибр сверления
22	8	Шайбы ø 6,4
23	4	Гайки M6

	Кол.	Документация
	1	Руководство по эксплуатации

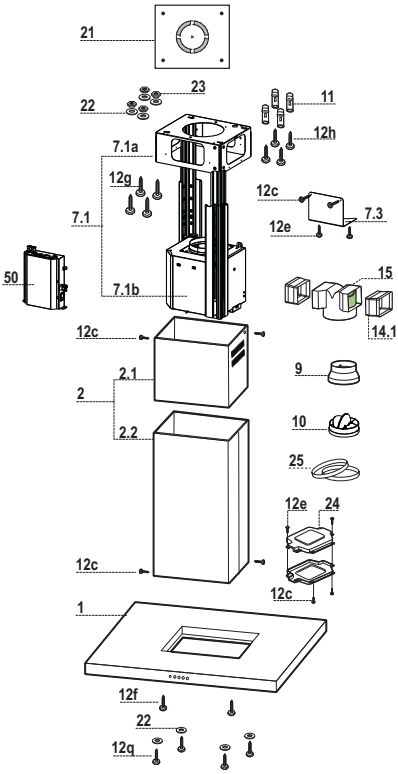

УСТАНОВКА

Отверстия в потолке/полке и крепление решетки

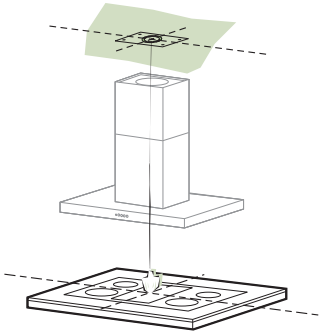

- При помощи отвеса отметьте на потолке/полке крепления центр плиты.
- Приложите к потолку/полке входящий в комплект калибр сверления **21**, совместите его центр с обозначенным ранее центром и совместите оси калибра с осями плиты.
- Отметьте центры отверстий калибра.Просверлите отверстия в обозначенных точках:
- Массивный бетонный потолок: в зависимости от размера используемых для бетона вкладышей.
- Потолок из полого кирпича толщиной 20 мм: Ø 10 мм (сразу вставьте прилагаемые вкладыши **11**).
- Потолок из деревянных балок: в зависимости от размера используемых для дерева винтов.
- Деревянная полка: Ø 7 мм.
- Прокладка электрического кабеля питания: Ø 10 мм.
- Выпуск воздуха (всасывающая вытяжка): в зависимости от диаметра соединитель-ной трубки с внешней отводящей трубой.Привинтите крест накрест, оставив до потолка расстояние 4-5 мм, два винта:
- для массивного бетонного потолка – вкладыши для бетона, не входят в комплект.
- для потолка из полого кирпича толщиной прим. 20 мм – винты **12h**, входят в комплект.
- для потолка из деревянных балок – винты для дерева, не входят в комплект.
- для деревянной полки - винты **12g** с входящими в комплект шайбами **22** и гайками **23**.

КРЕПЛЕНИЕ КАРКАСА

- Отвинтить два винта, фиксирующих нижний воздуховод, и вытянуть его из каркаса (с нижней стороны).
- Отвинтить два винта, фиксирующих верхний воздуховод, и вытянуть его из каркаса (с верхней стороны).

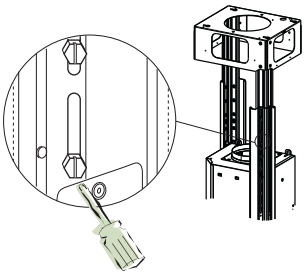

В случае, если необходимо отрегулировать высоту каркаса, действовать следующим образом:

- Отвинтить винтов с метрической резьбой, расположенных с боковых сторон каркаса и соединяющих две колонны;
- Отрегулировать желаемую высоту каркаса и закрепить снятых перед этим винтов;
- Вставить сверху верхний воздуховод и оставить его свободным на каркасе;
- Поднять каркас, вставить петли на винты и продвинуть до упора;
- Закрепить два винта и завинтить два других запасных;

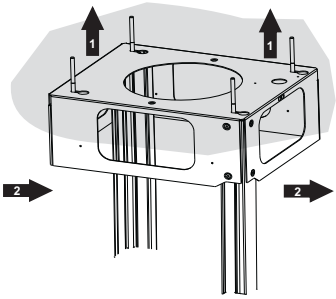

Прежде чем окончательно закрепить винты возможно отрегулировать положение каркаса, смещая его и следя за тем, чтобы винты не вышли из регулировочных петель.

- Крепление Каркаса должно быть надежным как в отношении веса самой Вытяжки, так и при нагрузке на установленное Оборудование вследствие случайных боковых воздействий. По окончании крепежа удостовериться, чтобы база была устойчивой, даже при прогибании Каркаса.
- Во всех случаях, когда Потолок в месте крепления не представляется достаточно прочным, установщик должен предусмотреть усиление его прочности за счет анкерной плиты и контрплиты, закрепленной к устойчивым частям структуры.

УСТАНОВКА КОРПУСА ВЫТЯЖКИ

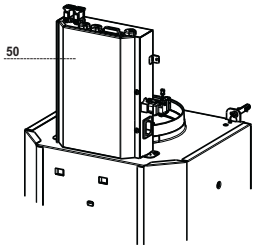

- Выньте передние винты около выпуска воздуха и используйте их для того, чтобы привинтить устройство управления **50**.
- Подключите все разъемы для розетки при условии о контроле бортового прибора, убедившись, что они совместимы.

ВЫПУСК ВОЗДУХА ИЗ ВСАСЫВАЮЩЕЙ ВЫТЯЖКИ

Для установки всасывающей вытяжки соединить ее с выпу-скной трубой жесткой или гибкой трубкой ø 150 или 120 мм, тип которой может выбрать монтажник.

Соединение трубки ø 150

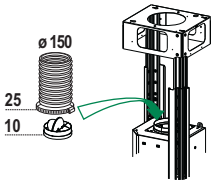

- В выпускное отверстие корпуса вытяжки вставить фланец ø 150 мм **10**.
- Закрепить трубку соответствующими трубными зажимами. Необходимый крепежный материал не входит в комплект.

Соединение трубки ø 120

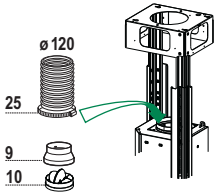

- Для соединения с трубкой ø 120 мм вставить переходный фланец **9** в ранее установленный фланец ø 150 мм **10**.
- Закрепить трубку соответствующими трубными зажимами. Необходимый крепежный материал не входит в комплект.
- В обоих случаях вынуть, если имеются, угольные фильтры.

ВЫПУСК ВОЗДУХА ИЗ ФИЛЬТРУЮЩЕЙ ВЫТЯЖКИ

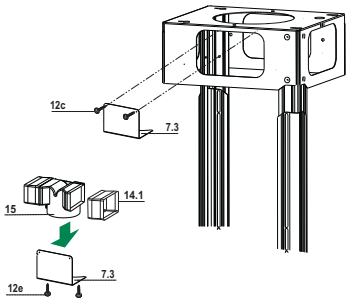

- Вставьте сбоку удлинители штуцера **14.1** в штуцер **15**.
- Вставьте штуцер **15** в опорную скобу **7.3** и закрепите его винтами.
- Прикрепите опорную скобу **7.3** винтами к верхней стороне.
- Проверьте, чтобы выходы удлинителей штуцера **14.1** совпали с отверстиями дымохода как по горизонтали, так и по вертикали.
- Соедините штуцер **15** с выпускным отверстием в корпусе вытяжки жесткой или гибкой трубкой ø 150 мм по усмотрению монтажника.
- Проверьте наличие фильтров против запахов на активированном угле.

УСТАНОВКА ДЫМОХОДА И КРЕПЛЕНИЕ КОРПУСА ВЫТЯЖКИ

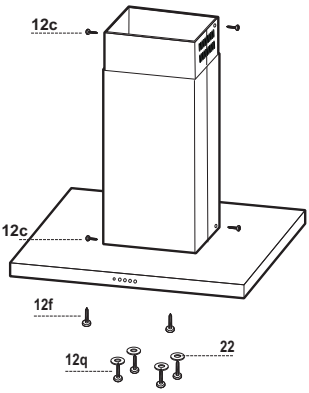

- Установить верхний дымоход и закрепить его в верхней части к решетке входящими в комплект 2 винтами **12c** (2,9 x 6,5).
- Аналогично установить нижний дымоход и закрепить его в нижней части к решетке входящими в комплект 2 винта-ми **12c** (2,9 x 6,5).

Прежде чем закрепить корпус вытяжки на каркасе:

- вкрутить наполовину 2 винта **12f** в нижней части каркаса с боковой стороны, учитывая положение 2 предусмотрен-ных отверстий;
- снять жировые фильтры с корпуса вытяжки;
- снять угольные фильтры, предотвращающие появление запахов (если таковые предусмотрены).
- Поднять корпус вытяжки и вставить винты **12f** в щелевые отверстия (поз. **A**) до упора.
- Закрепить снизу корпус вытяжки на подготовленном кар-касе (поз. **B**), пользуясь 4 винтами **12q** и 4 шайбами **22**, прилагаемыми в комплекте, и затянуть окончательно все винты.

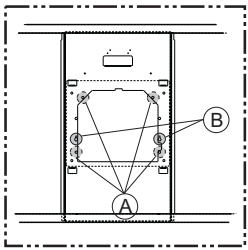

ЭЛЕКТРИЧЕСКОЕ ПОДКЛЮЧЕНИЕ

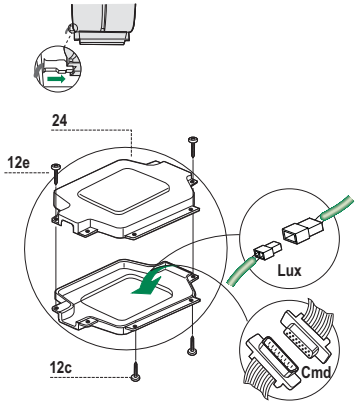

- Подключить вытяжку к электрической сети, установив в линии двухполюсный выключатель с разведением контактов не менее 3 мм.
- Снять противожировые фильтры (смотри раздел “Уход”) и проверить правильность положения разъема питающего кабеля в розетке вытяжки
- Подключить разъем устройств управления **Cmd**.
- Подключить разъем освещения **Lux**.
- Разместить оба разъема в защитной коробке **24** и закрыть ее 2 входящими в комплект винтами **12e** (2,9 x 9,5).
- Закрепить защитную коробку к корпусу вытяжки 2 входящими в комплект винтами **12c** (2,9 x 6,5).
- В фильтрующей модификации вытяжки установить фильтр против запахов на активном угле.
- Поставить на место противожировые фильтры.

ЭКСПЛУАТАЦИЯ

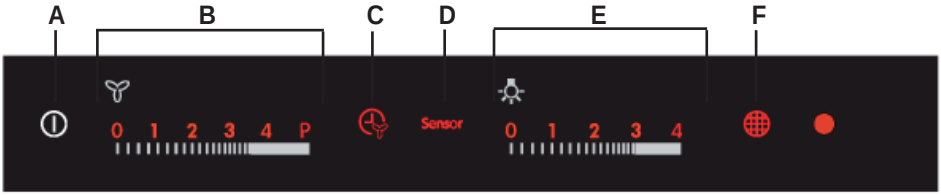

Кнопка	Функция	Действие
A	**Вкл/Выкл функций вытяжки**	При нажатии кнопки на выключенной вытяжке загораются индикаторы (яркость 50%) и становятся действующими все функции. При нажатии кнопки на работающей вытяжке выключаются индикаторы и отключаются все функции (двигатель выкл + освещение выкл).
B	**Управляет скоростью двигателя: 0-V1-V2-V3-V4-P**	При прикосновении к соответствующему участку двигатель включается на нужной скорости. P = интенсивная скорость, ограниченная таймером на 5 минут; по истечении этого времени система возвращается на предыдущую скорость; если она включается при выключенном двигателе, то сразу переключается на скорость V1. При прикосновении к значению нужной скорости оно становится ярче (яркость 100%), чем символы других функций (яркость 50%).
C	**Функция задержки**	Прикосновением к кнопке включается автоматическая функция задержки отключения двигателя и осветительной системы на 10 минут. Может быть включена только при включенном двигателе, не интенсивная скорость и датчик = Выкл.
	Включает/ выключает приемное устройство пульта ДУ.	При прикосновении к кнопке в течение 4 секунд (двигатель выкл + освещение выкл), при отсутствии других аварийных сигналов, индикатор мигает: 4 секунды, указывая на включение пульта ДУ 2 секунды, указывая на отключение пульта ДУ
D	**Датчик**	В таком режиме вытяжка работает автоматически в течение максимум 5 часов, после чего функция выключает двигатель. Вытяжка меняет скорость работы двигателя исходя из информации датчика загрязнения воздуха. Кнопки B и C не работают, отключается нажатием кнопки или выключением вытяжки.
E	**Управляет яркостью света: 0-L1-L2-L3-LMax**	При прикосновении к соответствующему участку загорается свет нужной яркости. При прикосновении к значению нужной яркости оно становится ярче (яркость 100%), чем символы других функций (яркость 50%).
F	**Сброс фильтров выполняет сброс аварийного сигнала насыщения фильтров прикосновением к кнопке при выключенном двигателе.**	После 100 часов работы индикатор горит ровным светом, указывая на насыщение металлических фильтров. После 200 часов работы индикатор мигает, указывая на насыщение фильтров на активированном угле.
	Включает/отключает аварийный сигнал насыщения фильтров на активированном угле.	Включает/отключает аварийный сигнал насыщения фильтров на активированном угле. При прикосновении к кнопке в течение 4 секунд (двигатель выкл + освещение выкл), при отсутствии других аварийных сигналов, индикатор мигает: 4 секунды, указывая на включение аварийных сигналов угольных фильтров 2 секунды, указывая на выключение аварийных сигналов угольных фильтров

После подключения вытяжки к электрической сети устройства управления приходят в рабочее состояние примерно через 4 секунды. В течение этого времени мигает индикатор "0" кнопки управления двигателем. На выключенной вытяжке ее функции не видны, за исключением только светлого участка на панели управления. Вся панель освещается (яркость 50%) при прикосновении к кнопке A. Устройства управления приходят в рабочее состояние при прикосновении к символу выбранной функции, который загорается ярче (яркость 100%), чем символы других функций вытяжки (яркость 50%). Через 10 секунд, в течение которых не было команд, остаются гореть символы только выбранных функций (яркость 100%), а остальные притухают (яркость 50%). Через 7 часов работы и при отсутствии команд вытяжка выключается (двигатель выкл + освещение выкл); из этого состояния прибора действие функций восстанавливается прикосновением к панели, а следующим прикосновением выбирается нужная функция. Функции вытяжки можно включать (скорость и освещение) не только прикосновением к панели управления, также можно приложить палец к панели и, не отрывая его, "пролистать" все функции и найти нужную. Если дается команда на отключение двигателя и освещения, остаются гореть на 50% все индикаторы кнопок; если в последующие 10 секунд не подается никакая другая команда, все индикаторы гаснут, за исключением индикаторов "0", которые остаются гореть еще 15 минут.

ОПЦИИ ВЫТЯЖКИ В РЕЖИМЕ SENSOR

На работу вытяжки в режиме Sensor (датчик) влияет тип используемой варочной панели; предусмотрены два типа панели:

• электрическая варочная панель

• газовая варочная панель

IИзначально настройка сделана на электрическую панель, чтобы ее изменить, следует выполнить следующие операции.

- Выключите вытяжку кнопкой вкл/выкл.
- Держите нажатой кнопку датчика Sensor в течение 8 секунд, пока не начнет мигать индикатор:
  - 4 вспышки указывают на выбор электрической варочной панели
  - 2 вспышки указывают на выбор газовой панели
- Отключите питание вытяжки на 10 секунд и затем вновь подключите его к прибору.

Каждый раз при изменении типа варочной панели производится процедура калибровки.

Процедура калибровки: каждый раз, когда на вытяжку подается напряжение или меняется тип варочной панели, включается процедура калибровки датчика, в ходе которой вытяжка не должна подвергаться воздействию процесса готовки или особо сильным запахам, типа растворителей или детергентов.
Процедура занимает:

- 13 минут, если выбрана электрическая варочная панель;
- 1 минуту, если выбрана газовая варочная панель.

Этот этап обозначается миганием индикатора кнопки датчика, если кнопка была нажата. Не включайте двигатель в ходе калибровки.

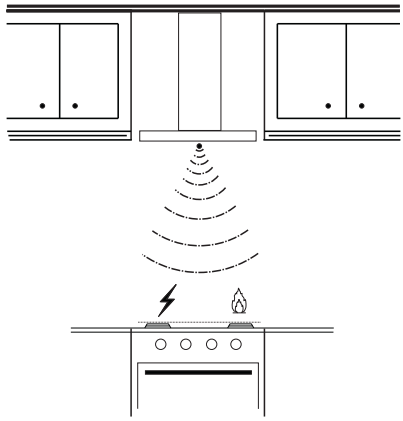

Внимание: не разбрызгивайте прямо на решетку очищающие составы; очищайте ее только смоченными в моющем веществе тряпками. Для очистки решетки не используйте составы на спиртовой или силиконовой основе.

ОСВЕЩЕНИЕ

Внимание: Прибор оборудован светодиодом белого цвета класса 1M согласно стандарту EN 60825-1: 1994 + A1:2002 + A2:2001; максимальная мощность оптического излучения @439nm: 7мВт: Не рекомендуется смотреть на светодиод через оптические приборы (бинокль, увеличительное стекло и проч.).

- Для замены светодиода обращайтесь в обслуживающий центр. ("Для приобретения обращайтесь в обслуживающий центр").

FÖR PERFEKT RESULTAT

Tack för att du valt denna produkt från AEG. Vi har skapat den så att du ska kunna få felfritt resultat i många år, med innovativa tekniker som gör livet enklare – funktioner som du inte skulle hitta hos vanliga produkter. Vänligen ägna några minuter åt att läsa detta för att få ut så mycket som möjligt av produkten.

TILLBEHÖR OCH RESERVDELAR

I AEG:s webbutik finner du allting som du behöver för att hålla dina AEG-produkter snygga och i perfekt skick. Du hittar ett brett sortiment av tillbehör som utformats och tillverkats med högsta kvalitetskrav. Allt från köksredskap för specialister till bestickkorgar, flaskställ och tvättpåsar för ömtåliga plagg...



Visit the webshop at:
www.aeg-electrolux.com/shop

SE - RÅD OCH ANVISNINGAR – Denna bruksanvisning för användningen är förutsedd för flera versioner av apparaten. Det är möjligt att vissa enskilda utrustningsdetaljer, inte berör din apparat. Tillverkaren frånsäger allt ansvar för skador som uppstått på grund av en felaktig installation eller inte överensstämmande med alla konstens regler. Det minimala säkerhetsavståndet emellan spishällen och köksfläkten måste vara 650 mm. Kontrollera att nätspänningen motsvarar den angiven på märkplåten som sitter invändigt köksfläkten. För apparater i klass 1a säkerställ att ditt elsystemet garanterar en rätt jordtömning. Anslut köksfläkten till utsläppet för den utsugna luften med ett rör med en diameter lika med eller större än 120 mm. Rörledningen ska vara så kort som möjligt. Anslut inte köksfläkten till tömningskanaler för rök som utvecklas från förbränning (värmepannor, kaminer, etc.). Om såväl köksfläkt och andra apparater som inte drivs med el används i rummet (t.ex. apparater som använder gas), ska du sörja för en tillräcklig luftning av rummet. Om sådan saknas i köket, gör en öppning som står i förbindelse med utsidan, för att garantera ett byte av ren luft. Köksfläkten har uteslutande konstruerats för hushållsbruk, för att ta bort kökslukterna. Använd aldrig köksfläkten på felaktigt sätt. Lämna aldrig öppen eld med hög intensitet under köksfläkten i funktion. Reglera alltid lågorna på sådant sätt att de inte kommer ut vid sidorna på kastrullbottnen. Kontrollera fritöser under användningen: den överhettade oljan kan ta eld. Att flambera under fläkten är inte tillåtet, då det finns risk för eldsvåda. Denna apparat får inte användas av personer (inklusive barn) med nedsatta fysiska, sensoriska eller mentala förmågor, eller av personer utan erfarenhet och kunskap, om inte de är övervakade eller instruerade om användningen av apparaten av personer ansvariga för deras säkerhet. Barn ska övervakas för att säkerställa att de inte leker med apparaten. Innan du påbörjar något underhållsarbete, skilj köksfläkten från elnätet genom att dra ut stickkontakten eller stäng av huvudströmbrytaren. Utför ett noggrant och lägligt underhåll av filtren enligt de rekommenderade intervallerna (det finns risk för eldsvåda). Fettfiltren **Z** kan diskas i diskmaskin, de ska diskas varannan månad cirka eller oftare vid speciell intensiv användning. – Luktfiltret med aktivt kol **W** kan inte diskas eller regenereras, det ska bytas cirka var 4:e månad eller oftare vid speciell intensiv användning. För rengöring av köksfläktens ytor är det tillräckligt att använda en våt trasa och diskmedel. Symbolen på produkten eller emballaget anger att produkten inte får hanteras som hushållsavfall. Den skall istället lämnas in på uppsamlingsplats för återvinning av elektriska och elektroniska apparater. Genom att säkerställa att produkten hanteras på rätt sätt bidrar du till att förebygga eventuella negativa miljö- och hälsoeffekter som kan uppstå om produkten kasseras som vanligt avfall. För ytterligare upplysningar om återvinning av den här produkten bör du kontakta kommunalkontoret, lokal myndighet eller sophämtningstjänst, alternativt affären där du köpte varan.

Anslut köksfläkten till elnätet genom att installera en bipolär brytare med en öppning på minst 3mm mellan kontakterna.

Varning: Innan du installera köksfläkten avlägsna skyddsfilmen (vit och genomskinlig)

EGENSKAPER

Mått

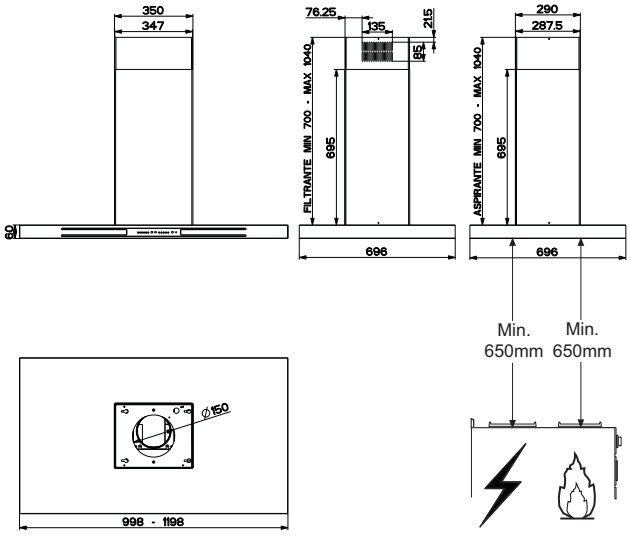

Komponenter

Ref.	Antal	Produktkomponenter
1	1	Köksfläktsstomme komplett med: Reglage, Belysning, Filter
2	1	Teleskopisk skorsten bestående av:
2.1	1	Övre skorsten
2.2	1	Undre skorsten
7.1	1	Teleskopiskt stativ komplett med utsugningsanordning, bestående av:
7.1a	1	Övre stativ
7.1b	1	Undre stativ
9	1	Reduktionsfläns ø 150-120 mm
10	1	Fläns ø 150 med backventil
14.1	2	Förlängt anslutningsstycke för luftutsläpp
15	1	Anslutningsstycke för luftutsläpp
24	1	Anslutningsdosa
25		Slangklämmor (medföljer ej)
50	1	Grupp Control Card

Ref.	Antal	Installationskomponenter
7.3	1	Fastsättningskonsol luftutsläppsanslutning
11	4	Expansionspluggar ø 10
12c	8	Skruvar 2,9 x 6,5
12e	4	Skruvar 2,9 x 9,5
12f	2	Skruvar M4 x 80
12g	4	Skruvar M6 x 80
12h	4	Skruvar 5,2 x 70
12q	4	Skruvar 3,5 x 9,5
21	1	Borrmall
22	8	Brickor ø 6,4
23	4	Muttrar M6

Antal	Dokumentation
1	Bruksanvisning

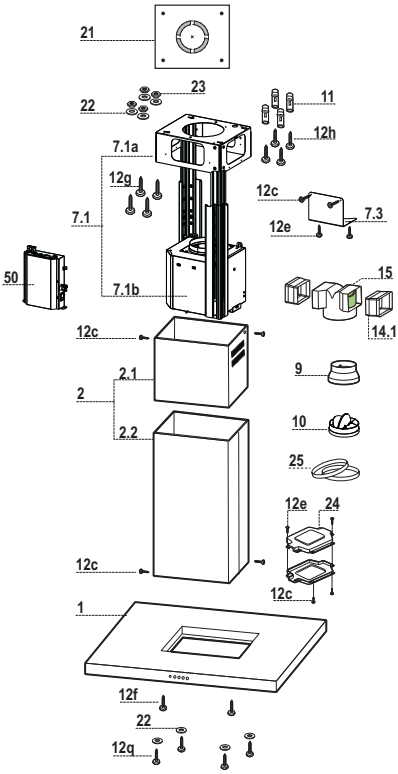

INSTALLATION

Borrning i vägg och fastsättning av konsoler

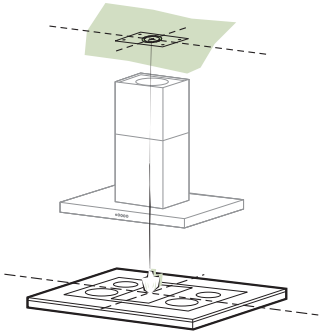

- Med hjälp av ett sänklod markera spishällens mittpunkt i taket/på hyllan.
- Placera den medföljande borrningsmallen **21** mot taket/hyllan, och låt dess mittpunkt sammanfalla med den projicerade mittpunkten och anpassa mallens axlar med spishällens axlar.
- Markera mallens hål.
- Borra följande hål:
- Innertak i betong: enligt använd expansionsplugg för betong.
- Innertak i tegelsten med luftrum, med en motståndskraftig tjocklek på 20 mm: ø 10 mm (sätt omgående i de medföljande expansionspluggarna **11**).
- Innertak i bjälklag: enligt använd träskruv.
- Hylla i trä: ø 7 mm.
- Passage för elkabel: ø 10 mm.
- Luftutsläpp (sugande version): enligt anslutningsdiametern till den externa avledningen.
- Skruva fast 2 skruvar i kors (diagonalt) och lämna 4-5 mm från innertaket:
- för betong, expansionsplugg för betong, medföljer inte.
- för tegelsten med luftrum, med en motståndskraftig tjocklek på cirka 20 mm, de medföl-jande **12h** skruvarna.
- för bjälklag, träskruv, medföljer inte.
- för hylla i trä, medföljande skruvar **12g** med brickor **22** och muttrar **23**.

FASTSÄTTNING AV STATIV

- Lossa de två skruvarna som fäster den undre skorstenen och dra ut den från stativet (från den undre delen)
- Lossa de två skruvarna som fäster den övre skorstenen och dra ut den från stativet (från den övre delen)

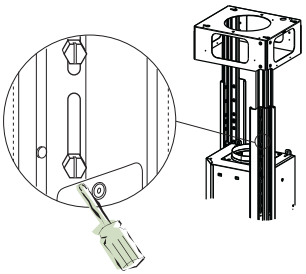

Om du vill reglera höjden på stativet gå tillväga som följer:

- Skruva loss de metriska skruvarna som förenar de båda kolonnerna, placerade på stativets sidor;
- Ställ in önskad höjd på stativet och skruva fast de tidigare borttagna skruvarna;
- Sätt i den övre skorstenen uppifrån och lämna den fri på stativet;
- Lyft upp stativet, haka i öglorna på skruvarna och låt det glida ända tills stoppet;
- Skruva åt de två skruvarna och skruva fast de andra två medföljande;

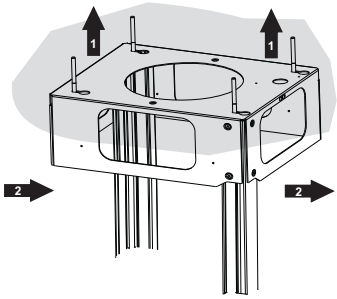

Innan du slutligen dra åt skruvarna är det möjligt att utföra regleringar genom att vrida stativet men se till att skruvarna inte går ut ur regleröglans säte.

- Fastsättningen av stativet måste vara säker i förhållande till såväl kåpans vikt som tillfälliga tryck från sidan på monterad apparat. Efter slutlig fastsättning kontrollera därför att basen är stabil även om stativet utsätts för tryck från sidan.
- Hur som helst om innertaket inte är tillräckligt starkt i upphängningspunkten, ska installatören se till att förstärka den med lämpliga plattor och motplattor förankrade i strukturmässigt motståndskraftiga delar.

MONTERING AV KÖKSFLÄKTSSTOMME

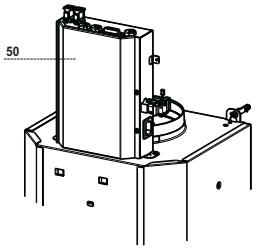

- Ta bort de 2 skruvarna på framsidan bredvid luftutsläppet och använd dem för att skruva fast kontrollenheten **50**.
- Anslut alla kontakter som de på plats på gruppen kontrollen kortet verifierar deras före-kompatibilitet.

LUFTUTSLÄPP SUGANDE VERSION

För installation i sugande version anslut fläktkåpan till utgångsrörsystemet med ett styv eller böjlig slang med en diameter på 150 eller 120 mm, valet lämnas åt installatören.

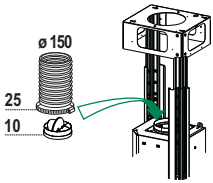

Anslutning till slang med ø 150

- Sätt i flänsen ø 150 **10** på utgången av köksfläktsstommen.
- Fäst slangen med lämpliga slangklämmor. Nödvändigt material medföljer inte.

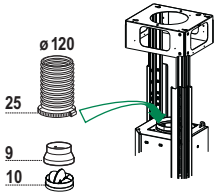

Anslutning till slang med ø 120

- För anslutning med en slang med 120 mm diameter, sätt i reduktionsflänsen **9** på den tidigare installerade ø 150 flänsen.
- Fäst slangen med lämpliga slangklämmor. Nödvändigt material medföljer inte.
- I båda fallen avlägsna eventuella luktfilter med aktivt kol.

LUFTUTSLÄPP FILTRERANDE VERSION

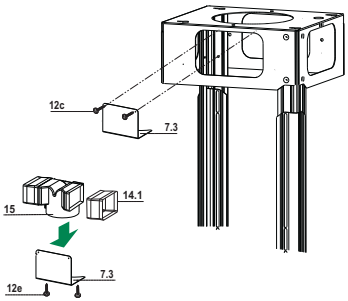

- Sätt i anslutningsförlängningarna **14.1** på sidorna av anslutningen **15**.
- Sätt i anslutningen **15** i stödkonsolen **7.3** och fäst den med skruvarna.
- Fäst stödkonsolen **7.3** vid den övre delen med skruvarna.
- Säkerställ att utgången på anslutningsförlängningarna **14.1** överensstämmer med skorstenens öppningar såväl horisontellt som vertikalt.
- Anslut anslutningen **15** till utgången på köksfläktsstommen med en styv eller böjlig slang med ø 150 mm, valet lämnas åt installatören.
- Säkerställ närvaron av luktfiltret med aktivt kol.

MONTERING AV SKORSTEN OCH FASTSÄTTNING AV KÖKSFLÄKTSSTOMMEN

- Placera den övre skorstenen och fäst den i överdelen vid stativet med 2 medföljande **12c** (2,9x 9,5) skruvar.
- Placera den undre skorstenen på samma sätt och fäst den i un-derdelen vid stativet med 2 medföljande **12c** (2,9 x 9,5) skru-var.

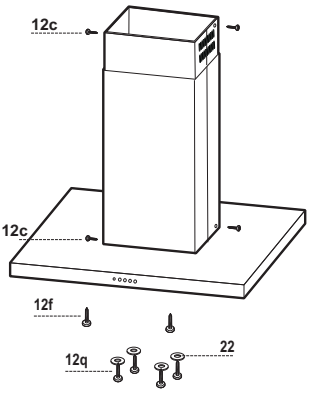

Innan du fäster köksfläktsstommen på stativet:

- Skruva fast till hälften de 2 skurvarna **12f** på stativets undre del i sidoläge motsvarande de 2 förberedda hålen.
- Avlägsna fettfiltren från köksfläktsstommen;
- Ta bort eventuella luktfilter med aktivt kol.
- Lyft köksfläktsstommen och passa in skruvarna **12f** i de avlånga hålen (ref. **A**) tills stoppet.
- Fäst köksfläktsstommen på det förberedda stativet (ref. **B**) underifrån med de medföljande 4 skruvarna **12q** och 4 brickorna **22** och skruva slutgiltigt fast alla skruvarna.

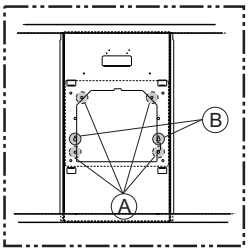

ELEKTRISK ANSLUTNING

- Anslut fläktkåpan till eluttaget och installera en tvåpolig brytare med en öppning på minst 3 mm emellan kontakterna.
- Avlägsna fettfiltren (se avsnitt "Underhåll") och se till att nätsladdens kontaktdon är rätt isatt i fläktens uttag
- Anslut kontaktdonet för kontrollerna **Cmd**.
- Anslut kontaktdonet för spotlights **Lux**.
- Lägg båda kontaktdonen i skyddsdosan **24** och skruva igen den med 2 medföljande **12e** (2,9 x 9,5) skruvar.
- Fäst skyddsdosan på köksfläktsstommen med 2 medföljande **12c** (2,9 x 6,5) skruvar.
- För den filtrerande versionen montera luktfiltren med aktivt kol.
- Montera fettfiltren på nytt.

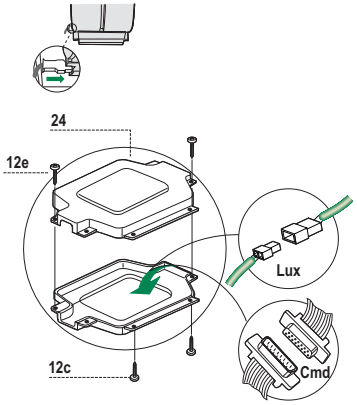

ANVÄNDING

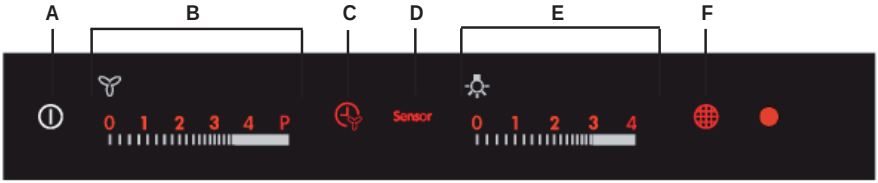

Knapp	Funktion	Specifikationer
A	**On/Off Köksfläktens funktioner**	Genom att trycka på knappen med avstängd köksfläkt tänds den (med 50% intensitet) och alla funktioner aktiveras.Genom att trycka på knappen med påslagen köksfläkt stänger den av alla aktiverade funktioner (motor Off + belysning Off).
B	**Hanterar motorhastigheten.0--V1--V2--V3--V4--P**	Genom att vidröra området aktiveras motorn med den önskade hastigheten.P = Intensiv hastighet, tidsinställd på 5 minuter, när denna tid förflutit återgår systemet till den tidigare inställda hastigheten, om den har aktiverat av motor-Off passerar den till V1.Vid beröring av den önskade hastigheten, tänds den ytterligare (intensitet 100%) i förhållande till de andra funktionerna (intensitet 50%).
C	**Funktion Delay**	Om knappen trycks aktiveras den automatiska släckningen av belysningen försenad av motorn och belysningssystemet med 10 minuter. Enbart aktiverbar med påslagen motor, inte intensiv hastighet och sensor = Off.
	Aktiverar/disaktiverar fjärrkontrollens mottagare.	Genom att trycka på knappen i 4 sekunder (motor Off + belysning Off), i frånvaro av andra larm, blinkar lysdioden i:4 sekunder för att ange aktivering av fjärrkontrollen2 sekunder för att ange disaktivering av fjärrkontrollen
D	**Sensor**	I det här läget fungerar köksfläkten på automatiskt sätt i max. 5 timmar, när tiden förflutit stänger funktionen av motorn. Köksfläkten ändrar motorhastigheten enligt vad sensorn har uppfattat.Knapparna B och C fungerar inte, den disaktiveras genom att trycka på knappen eller genom att stänga av köksfläkten.
E	**Hanterar belysningsintensiteten: 0--L1--L2--L3--LMax**	Genom att vidröra området tänds belysningen med önskad intensitet. Vid beröring av den önskade intensiteten, ökar den ytterligare (intensitet 100%) i förhållande till de andra funktionerna (intensitet 50%).
F	**Återställning av filterUtför återställning av larmet för mättade filter vid tryck på knappen med motor+belysning Off.**	Efter 100 timmars funktion är lysdioden tänd med fast sken för att ange mättnaden av metallfiltren.Efter 200 timmas funktion blinkar lysdioden för att ange mättnaden av filtren med aktivt kol.
	Aktiverar/disaktiverar larmet för mättade filter med aktivt kol	Tryck på knappen i 4 sekunder (motor Off + belysning Off), i frånvaro av andra larm, blinkar lysdioden i:4 sekunder för att ange aktivering av larmet för filter med aktivt kol2 sekunder för att ange disaktivering av larmet för filter med aktivt kol

Efter att ha anslutit köksfläkten till elnätet aktiveras reglagen efter 10 sekunder. Under den här perioden blinkar motorknappens lysdiod “0”. Med avstängd köksfläkt visas ingen funktion, enbart den klara delen är synlig på kontrollpanelen. Genom att trycka på knappen A lyser allt annat lyser (med 50% intensitet). Reglagen aktiveras vid beröring av den valda funktionen som lyser ytterligare (med 100% intensitet) i för-hållande till köksfläktens andra funktioner (intensitet 50%). Efter 10 sekunder i frånvaro av kommandon, förblir enbart de valda funktionerna tända (intensitet 100%) genom att stänga av allt annat (intensitet 50%). Efter 7 timmars funktion i frånvaro av kommandon stängs köksfläkten (motor Off + belysning Off) av, från den här situationen återaktiveras funktionerna med ett tryck, vid efterföljande tryck är det möjligt att välja de önskade funktionerna.Det är även möjligt att aktivera en av köksfläktens funktioner (hastighet och belysning), inte enbart genom att vidröra kontrollpanelen utan också genom att hålla fingret kvar och bläddra mot den önskade funktionen utan höja fingret. Om avstängning av motor och släckning av belysning har kommenderats , genom att föra dem till noll, förblir alla reglagens lysdioder tända med 50% och om inga kommandon finns under de följande 10 sekunderna, släcks alla lysdioder med undantag av lysdioderna “0” som förblir tända i ytterligare 15 minuter.

VALMÖJLIGHETER KÖKSFLÄKT SENSORLÄGE

Under funktionen i sensorläge påverkar den använda spishällen, två möjligheter är förutsedda:

- Elektrisk spishäll
- Gasspishäll

Initialt är den elektriska spishällen vald, för att ändra är det nödvändigt att gå till väga som följer:
- Stäng av köksfläkten med knappen on/off
- Håll sensorknappen intryckt i 8 sekunder tills lysdioden blinkar:
  - 4 blinkningar anger valet elek trisk spishäll;
  - 2 blinkningar för gasspishäll;
- Stäng av strömförsörjningen i 10 sekunder och slå sedan den igen.

Varje gång spishäll byts, utförs kalibreringsproceduren.

Kalibreringsprocedur: varje gång köksfläkten strömförses eller spishäll byts aktiveras kalibreringsproceduren, under vilken köksfläkten inte bör utsättas för matlagningsprocesser eller speciellt starka lukter, typ lösningsmedel eller rengöringsmedel.

Denna procedur tar:
- 13min om elektrisk spishäll är vald;
- 1 min om gasspishäll är vald;

Denna fas anges av att sensorknappens lysdiod blinkar om den har tryckts.

Slå inte på motorn under kalibreringen.

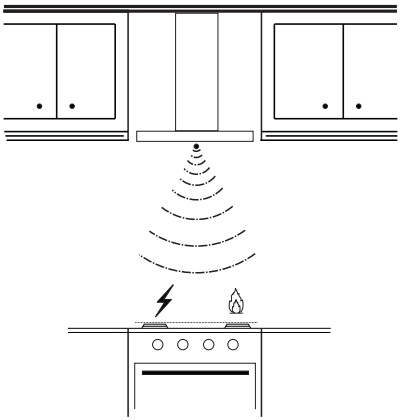

Varning: spruta inte rengöringsprodukter direkt på grillen untan rengör den enbart med trasor fuktade med rengöringsmedel. För rengöring av grillen undvik produkter innehållande alkohol eller silikon.

BELYSNING

Varning: Denna apparat är utrustad med ett vitt LED-ljus av klass 1M enligt normen EN 60825-1: 1994 + A1:2002 + A2:2001; max. avgiven optisk effekt@439nm: 7µW. Titta inte direkt med optiska instrument (kikare, förstoringsglas….).

- För byte kontakta servicecenter. (“För inköpet vänd dig till ett service-centra”).

FOR PERFEKTE RESULTATER

Takk for at du har valgt et AEG-produkt. Med dette produktet vil du oppleve perfekt kombinasjon mellom funksjonell design og optimal teknologi. Du kan være sikker på at du vil oppnå perfekte resultater, og at du har full kontroll med det du gjør. Vi vil be deg å lese denne bruksanvisningen nøye, for å få mest mulig nytte av produktet.

TILBEHØR OG FORBRUKSVARER

I AEG-nettbutikken, finner du alt du trenger for at

AEG-produktene skal holde seg plettfrie og fungere perfekt. Sammen med et bredt spekter av tilbehør designet og utviklet etter høye kvalitetsstandarder, fra spesialkasseroller til bestikk-kurver, fra flaskeholdere til poser for ømfintlige tekstiler...



Visit the webshop at:
www.aeg-electrolux.com/shop

NO - RÅD OG FORSLAG - Disse bruksinstruksjonene er beregnet for flere apparatversjoner. Det er mulig at enkelte deler som beskrives ikke finnes på ditt apparat. Produsenten frasier seg ethvert ansvar for skader som skyldes installasjoner som ikke er utført korrekt eller ikke overholder gjeldende regelverk. Sikkerhetsavstanden mellom koketoppen og ventilatorhetten må være minst 650 mm. Kontroller at nettspenningen samsvarer med informasjonen på merkeskiltet på innsiden av ventilatorhetten. Kontroller at husets elektriske system er koblet til et egnet jordingssystem (gjelder apparater i klasse 1a). Koble ventilatorhetten til luftutløpet med et rør med en diameter på 120 mm eller større. Rørløpet bør være så kort som mulig. Unngå å koble apparatet til utførselskanaler for forbrenningsavgasser (varmeanlegg, varmtvannstanker, peiser osv.). Dersom man bruker ventilatorhetten i samme rom som andre apparater som ikke bruker elektrisk strøm (f.eks. gassdrevne apparater), må man sørge for at rommet har tilstrekkelig utlufting. Hvis kjøkkenet ikke er tilstrekkelig ventilert, bør dette ordnes slik at rommet får tilstrekkelig frisk luft utenfra. Ventilatorhetten skal kun brukes i private boliger, og er utviklet for å fjerne matlukt fra kjøkkenet. Den skal ikke brukes til andre formål. Man skal ikke benytte kraftige flammer under ventilatorhetten når den er i bruk. Juster alltid flammen slik at den ikke strekker seg oppover grytens sider. Kontroller frityrgryter under bruk: Varm olje kan ta fyr. Pga. brannfare er det er forbudt å flambere under ventilasjonshetten. Dette apparatet skal ikke brukes av personer (inkl. barn) med reduserte psykiske evner, sansemotorikk og ferdigheter, eller av uerfarne personer uten kjennskap til apparatet, så sant de ikke er under oppsyn eller opplæring av personer som tar ansvar for sikkerheten deres. Barn må holdes under oppsyn slik at de ikke leker med apparatet. Strømtilførselen til ventilasjonshetten skal kobles fra før man utfører alle former for vedlikehold: Trekk ut stikkontakten eller slå av hovedbryteren. Det er viktig at filtrene vedlikeholdes grundig og i de anbefalte tidsintervallene (brannfare). Fettfiltre **Z** kan også vaskes i oppvaskmaskin, og må rengjøres ca. hver 2. måned eller oftere hvis apparatet brukes svært mye. Det aktive kullfiltre **W** kan verken vaskes eller gjenbrukes, og må derfor skiftes ut ca. hver 4. måned eller oftere hvis apparatet brukes svært mye. Ventilasjonshettens overflate rengjøres med en fuktig klut og flytende, nøytralt rengjøringsmiddel. Symbolet på selve produktet eller emballasjen viser at det ikke skal behandles som ordinært husholdningsavfall, men leveres inn ved tilrettelagte gjenbruksstasjoner for elektriske og elektroniske produkter. Ved å avfallsbehandle produktet på korrekt måte bidrar du til å beskytte miljøet og helsen mot eventuelle negative effekter som kan skyldes feil avfallsbehandling. Kontakt kommunen, det lokale avfallsmottaket eller butikken som solgte produktet hvis du ønsker mer informasjon om hvordan det resirkuleres.

Ventilasjonshetten skal kobles til strømnettet med en topolet bryter med en kontaktåpning på minst 3 mm.

Advarsel: Fjern den hvite og gjennomsiktige beskyttelsesfilmen før ventilasjonshetten installeres.

EGENSKAPER

Dimensjoner

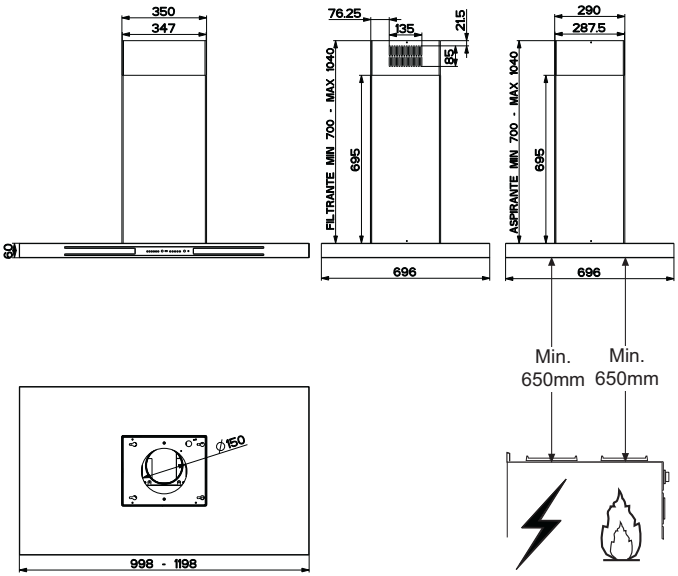

Deler

Ref.	Antall	Produktets deler
1	1	Kjøkkenviftens hoveddel komplett med: Kontroller, lys, filtre.
2	1	Uttrekkbart røkrør, består av:
2.1	1	Øverste røkrør
2.2	1	Nederste røkrør
7.1	1	Uttrekkbart beslag med sugesystem; består av:
7.1a	1	Øverste beslag
7.1b	1	Nederste beslag
9	1	Reduksjonsflens med en diameter på 150-120 mm
10	1	Flansch mit Ruckstauklappe
14.1	2	Forlengelsesledning for luftutløpskopling
15	1	Luftutløpskopling
24	1	Tilkoplingsboks
25		Slangeklemmer (følger ikke med)
50		Styret Kontrollgruppe

Ref.	Antall	Installasjonsdeler
7.3	1	Festekonsoll til luftutløpskopling
11	4	Ekspansjonsplugger med en diameter på 10 mm
12c	8	Skruer 2,9 x 6,5
12e	4	Skruer 2,9 x 9,5
12f	2	Skruer M4 x 80
12g	4	Skruer M6 x 80
12h	4	Skruer 5,2 x 70
12q	4	Skruer 3,5 x 9,5
21	1	Boremal
22	8	Skiver med en diameter på 6,4 mm
23	4	Mutrer M6

Antall	Dokumentasjon
1	Bruksveiledning

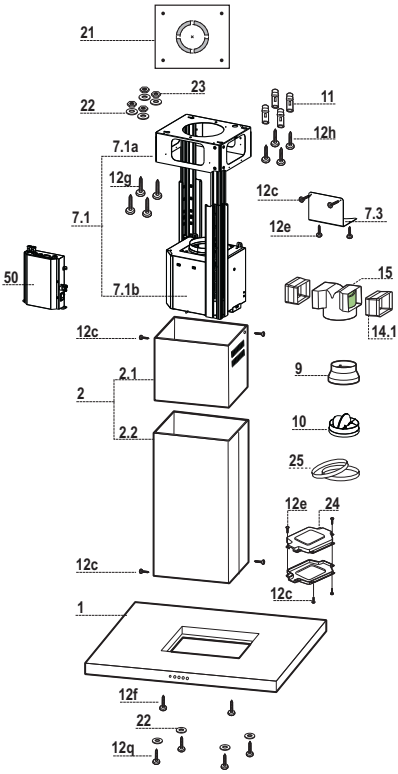

INSTALLASJON

Boring av hull i veggen og festing av konsollene

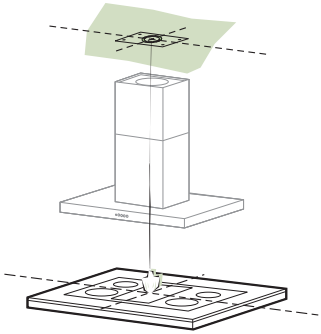

- Ved hjelp av en blytråd må du merke av midten på platetoppen i taket/hyllen.
- Støtt boremalen **21** (følger med) til taket/hyllen. Midten på kjøkkenviften må passe sammen med det avmerkete midtpunktet, og midtlinjen til boremalen må være på linje med midtlinjen til platetoppen.
- Merk av midten til hullene til boremalen.
- Bor hull i de følgende punktene:
- Betongtak: Alt etter hvilken type ekspansjonsplugger som brukes.
- Teglsteinstak med lufterom mellom (tykkelsen på bærelaget er 20 mm): 10 mm i diameter. Før inn ekspansjonspluggene **11** (følger med) med en gang.
- Trebjelker: Alt etter hvilken type skruer til tre som brukes.
- Trehylle: 7 mm i diameter.
- Passasje for nettkabelen: 10 mm i diameter.
- Luftutløp (sugeversjon): Alt etter diameteren til tilkopling til det eksterne utløpsrøret.
- Skru inn to skruer på kryss og la dem stikke 4-5 mm ut fra taket:
- Betongtak: Ekspansjonsplugger til betong (følger ikke med).
- Teglsteinstak med lufterom mellom (tykkelsen på bærelaget er 20 mm): Skruer **12h** (følger med).
- Trebjelker: Skruer til tre (følger ikke med).
- Trehylle: Skruer **12g** med skiver **22** og mutrer **23** (følger med).

FESTING AV BESLAGET

- Skru løs de to skruene som fester det nederste røkrøret og trekk det ut fra beslaget (underfra).
- Skru løs de to skruene som fester det øverste røkrøret og trekk det ut fra beslaget (ovenfra).

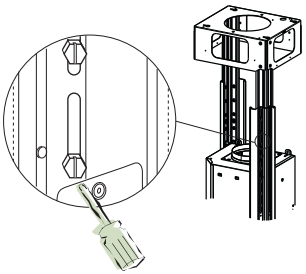

Dersom du ønsker å justere høyden til beslaget må du gå frem som følger:

- Skru løs de metriske skruene som forener de to søylene som er plassert på sidene til beslaget.
- Juster ønsket høyde til beslaget og skru til de skruene igjen.
- Før inn det øverste røkrøret ovenfra uten å feste det til beslaget.
- Løft beslaget, plasser festeåpningene inn på skruene og la det gli helt inn.
- Stram de to skruene og skru inn de to andre skruene (følger med).

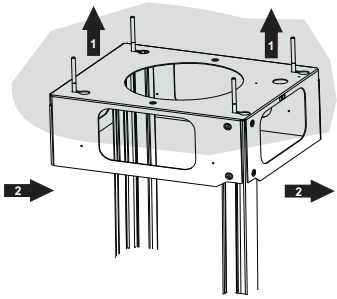

Før du strammer skruene helt er det mulig å utføre justeringer ved å flytte på beslaget. Pass på at skruene ikke glir ut av festeåpningen.

- Beslaget må festes på en sikker måte i forhold til kjøkkenviftens vekt og eventuelle belastninger som følge av at du kan komme tilfeldig borti kjøkkenviftens sider. Når du er ferdig med å feste beslaget må du kontrollere at basen er stabil selv om beslaget bøyes.
- I alle tilfeller hvor taket ikke er tilstrekkelig kraftig ved opphengingsstedet, må du sørge for å forsterke taket med egnede plater og motplater festet til kraftige konstruksjonsdeler.

MONTERING AV KJØKKENVIFTENS HOVEDDEL

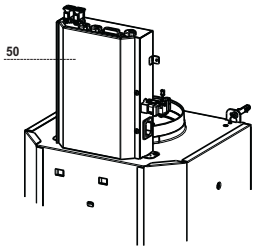

- Ta ut de to fremre skruene ved luftutløpet, og bruk dem til å feste kontrollenheten **50**.
- Alle Verbinder mit den entsprechenden Verbindern an der Steuerkarte verbinden, wobei ihre Kompatibilität zu prüfen ist.

LUFTUTLØP FOR SUGEVERSJON

For installasjon av kjøkkenviften i sugeversjon må du kople kjøkkenviften til utløpsrøret med et rør eller en slange med en diameter på 150 eller 120 mm (etter eget valg).

Tilkopling av rør med en diameter på 150 mm

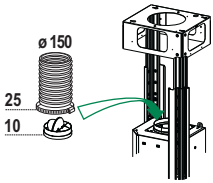

- Før flensen med en diameter på 150 mm 10 inn på utløpet fra kjøkkenviftens hoveddel.
- Fest røret med egnete slangeklemmer. Nødvendig materiale følger ikke med.

Tilkopling av rør med en diameter på 120 mm

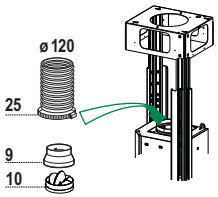

- For tilkopling av rør med en diameter på 120 mm må du føre inn reduksjonsflensen 9 på flensen med en diameter på 150 mm som du allerede har montert.
- Fest røret med egnete slangeklemmer. Nødvendig materiale følger ikke med.
- I begge tilfellene må du fjerne eventuelle aktive kullfiltre.

LUFTUTLØP FOR FILTRERINGSVERSJON

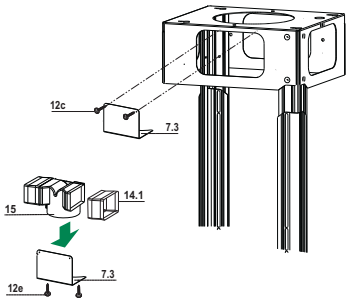

- Før forlengelsesledningene for koplingen **14.1** inn på koplingen **15** fra siden.
- Før koplingen **15** inn på festekonsollen **7.3**, og fest den med skruene.
- Fest festekonsollen **7.3** til den øverste delen med skruene.
- Forsikre deg om at åpningene til forlengelsesledningene for koplingen **14.1** passer inn i åpningene til røkrøret både horisontalt og vertikalt.
- Kople koplingen **15** til utløpet fra kjøkkenviftens hoveddel med et rør eller en slange med en diameter på 150 mm (etter eget valg).
- Kontroller at det aktive kullfilteret er montert.

MONTERING AV RØKRØRET OG FESTING AV KJØKKENVIFTENS HOVEDDEL

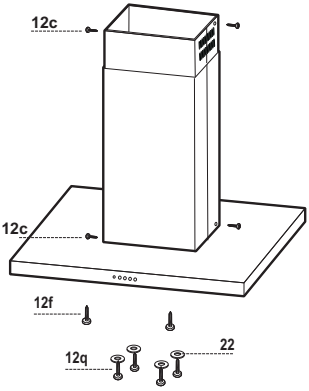

- Plasser det øverste røkrøret og fest den øverste delen til besla-get med de to skruene **12c** (2,9 x 6,5) (følger med).
- På samme måte, plasser det nederste røkrøret og fest den ne-derste delen til beslaget med de to skruene **12c** (2,9 x 6,5) (føl-ger med).

Gjør følgende før du fester ventilatorhettens hovedenhet til besla-get:

- Skru de to skruene **12f** halvveis inn i de to hullene på siden av beslagets nedre del.
- Fjern fettfiltrene fra ventilatorhetten.
- Fjern eventuelle aktive kullfiltre.
- Løft ventilatorhetten og fest de to skruene **12f** helt inn i skrue-hullene (ref. **A**).
- Fest ventilatorhetten til det tilhørende beslaget (ref. **B**) neden-fra med 4 skruer **12q** og 4 skiver **22** (medfølger). Stram deret-ter alle skruene.

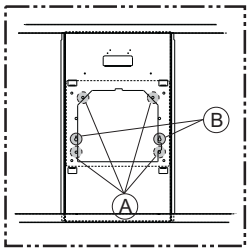

ELEKTRISK TILKOPLING

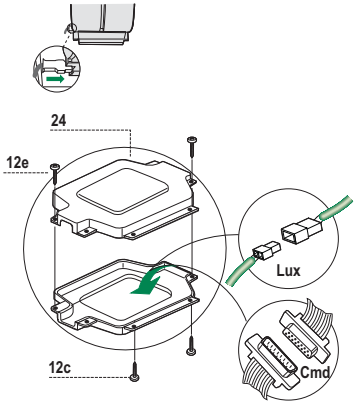

- Kople kjøkkenviften til strømnettet med en topolet bryter med en kontaktåpning på minst 3 mm.
- Fjern fettfiltrene (se avsnittet Vedlikehold) og kontroller at koplingsstykket til nettkabelen er korrekt innført i stikkontakten til sugesystemet.
- Kople koplingsstykket til kontrollene Cmd.
- Kople koplingsstykket til lysene Lux.
- Plasser begge koplingsstykkene i beskyttelsesboksen **24** og lukk den igjen med de to skruene **12e** (2,9 x 9,5) (følger med).
- Fest beskyttelsesboksen til kjøkkenviftens hoveddel med de to skruene **12c** (2,9 x 6,5) (følger med).
- For filtreringsversjonen må du montere det aktive kullfilteret.
- Monter fettfiltrene igjen.

BRUK

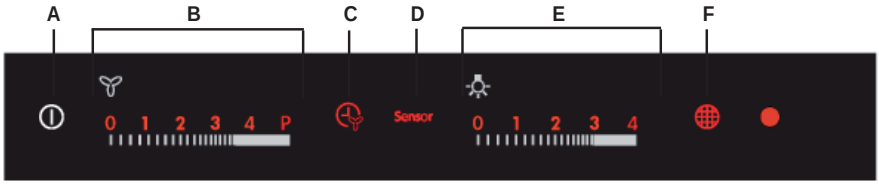

Knapp	Funksjon	Spesifikasjoner
A	**Kjøkkenviftens funksjoner på/av**	Når du trykker på knappen mens kjøkkenviften er slått av, tennes belysningen (50 % styrke) og alle funksjonene aktiveres.Når du trykker på knappen mens kjøkkenviften er slått på, deaktiveres alle funksjonene (motor av + belysning av).
B	**Motorens hastighet:0--V1--V2--V3--V4--P**	Trykk på ett av områdene for å aktivere ønsket motorhastighet.P = Intensiv hastighet i 5 minutter, deretter går systemet tilbake til tidligere hastighet. Hvis hastigheten aktiveres mens motoren er slått av, går systemet til hastighet V1.Når du trykker på ønsket hastighet, øker belysningen (100 % styrke) i forhold til de andre funksjonene (50 % styrke).
C	**Forsinkelsesfunksjon**	Når du trykker på knappen, aktiveres motorens og belysningens automatiske slukking med en forsinkelse på 10 minutter. Funksjonen kan kun aktiveres når motoren er slått på, når hastigheten ikke er intensiv og sensoren er av.
	Aktivere/deaktivere fjernkontrollens mottaker.	Når du trykker på knappen i 4 sekunder (motor av + belysning av), og ingen alarmer er utløste, blinker LEDen. LEDen blinker i 4 sekunder - Aktivering av fjernkontrollen. LEDen blinker i 2 sekunder - Deaktivering av fjernkontrollen.
D	**Sensor**	I denne modusen fungerer kjøkkenviften automatisk i maks 5 timer. Når tiden er utløpt, slås motoren av. Hastigheten til kjøkkenviftens motor avhenger av sensoren. Knappene B og C er ikke i bruk. Trykk på knappen eller slå av kjøkkenviften for å deaktivere funksjonen.
E	**Lysstyrke: 0--L1--L2--L3--LMax**	Trykk på ett av områdene for å tenne belysningen med ønsket styrke.Når du trykker på ønsket belysningsstyrke, øker belysningen (100 % styrke) i forhold til de andre funksjonene (50 % styrke).
F	**Tilbakestill filterAlarmen for mettede filter tilbakestilles når du trykker på knappen når motoren og belysningen er slått av.**	Etter 100 timer er LEDen tent uten å blinke for å signalere at de metalliske filtrene er mettet. Etter 200 timer blinker LEDen for å signalere at de aktive kullfiltrene er mettet.
	Aktivere/deaktivere alarmen for mettede aktive kullfilter.	Når du trykker på knappen i 4 sekunder (motor av + belysning av), og ingen alarmer er utløste, blinker LEDen. LEDen blinker i 4 sekunder - Aktivering av alarm for mettede aktive kullfilter. LEDen blinker i 2 sekunder - Deaktivering av alarm for mettede aktive kullfilter.

Kontrollene aktiveres 10 sekunder etter at kjøkkenviften er koplet til strømmen. I løpet av denne perioden blinker LEDen “0” for knappen til motoren. Når kjøkkenviften er slått av, vises ingen funksjoner. Det er kun den lyse delen på kontrollpanelet som er synlig. Resten tennes (50 % styrke) når du trykker på knappen A. Kontrollene aktiveres ved å trykke på valgt funksjon, som da får en sterkere belysning (100 % styrke) i forhold til kjøkkenviftens andre funksjoner (50 % styrke). Når kontrollene ikke har vært brukt på 10 sekunder, er det kun de valgte funksjonene som er tente (100 % styrke). De andre slås av (50 % styrke). Når kontrolle-ne ikke har vært brukt på 7 timer, slås kjøkkenviften av (motor av + belysning av). Det er nok å kun trykke på kontrollpanelet for å gjenaktivere funksjonene, og deretter velge ønsket funksjon.En av kjøkkenviftens funksjoner (hastighet og belysning) kan aktiveres enten ved å trykke på kontrollpanelet, eller ved å holde fingeren ned på kontrollpanelet og la den gli mot ønsket funksjon uten å løfte den opp. Hvis motoren og belysningen føres til null og slås av, vil alle kontrollenes LED være tente 50 %. Hvis ingen kontroller brukes i de neste 10 sekundene, slås alle LEDene av med unntak av LEDene “0” som forblir tente i ytterligere 15 minutter.

KJØKKENVIFTENS DRIFTSMULIGHETER I SENSORMODUS

Driften i sensormodus avhenger av typen platetopp som brukes. Det finnes to muligheter:

- Elektrisk platetopp
- Gassplatetopp

Ved levering er apparatet innstilt for elektrisk platetopp. Gjør følgende for å endre:

- Slå av kjøkkenviften med på/av-knappen.
- Hold sensorknappen trykket i 8 sekunder helt til LEDen blinker.
  - LEDen blinker fire ganger - Elektrisk platetopp er valgt.
  - LEDen blinker to ganger - Gassplatetopp er valgt.
- Slå av strømmen i 10 sekunder og deretter på igjen.

Hver gang type platetopp endres, utføres det en kalibrering.

Kalibrering: Hver gang kjøkkenviften koples til strømmen, eller type platetopp endres, aktiveres kalibreringen av sensoren. I løpet av kalibreringen må ikke kjøkkenviften utsettes for stekeos eller lignende eller sterke lukter fra f.eks. løsningsmidler eller rengjøringsmidler. Tid for kalibreringen:

- 13 minutter hvis elektrisk platetopp er valgt, og
- 1 minutt hvis gassplatetopp er valgt.

Denne fasen vises av at LEDen for sensorknappen blinker (hvis det er trykket på knappen).Ikke slå på motoren under kalibreringen.

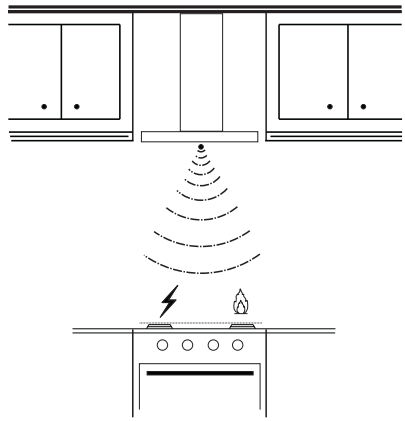

Advarsel: Ikke sprut rengjøringsmidlene direkte på risten, men rengjør den kun med en klut dyppet i rengjøringsmiddel. Ikke rengjør risten med alkohol- eller silikonholdige produkter.

BELYSNING

Advarsel: Dette apparatet har et hvitt LED-lys i klasse 1M, i samsvar med standarden NEK EN 60825-1:1994 + A1:2002 + A2:2001; maks lysstyrke: 7 µW v. 439 nm. Ikke se mot lyset med optiske instrumenter (kikkert, forstørrelsesglass, osv.).

- Kontakt kundeservice for utbytting. (“Kontakt kundeservice for kjøp”).

TÄYDELLISTEN TULOKSIEN SAAVUTTAMISEKSI

Kiitämme teitä tämän AEG-tuotteen valitsemisesta. Olemme kehittäneet tämän tuotteen tarjotaksemme teille huipputason suorituskyvyn moneksi vuodeksi. Laitteen innovatiiviset teknologiat tekevät elämästänne yksinkertaisempaa – kyseisiä ominaisuuksia ei välttämättä löydy tavallisista laitteista. Käyttäkää muutama minuutti lukemiseen, jotta voitte hyödyntää laitteen ominaisuudet parhaalla mahdollisella tavalla.

LISÄVARUSTEET JA KULUTUSHYÖDYKKEET

AEG-verkkomyymälästä löydätte kaiken tarvitsemanne kaikkien AEG-laitteidenne ulkonäön ja toiminnan säilyttämiseksi huippukunnossa. Korkeiden laatustandardien mukaan suunniteltujen ja valmistettujen lisävarusteiden lisäksi löydätte myymälästämme erityisiä keittoastioita, ruokailuvälinekoreja, pullon pidikkeitä, erityisiä pyykinpesupusseja, jne.



Visit the webshop at:
www.aeg-electrolux.com/shop

FI - OHJEITA JA NEUVOJA – Tämä käyttöohje on tarkoitettu useammalle laitteen versiolle. On mahdollista että siinä kuvataan joitakin varusteiden yksityiskohtia, jotka eivät kuulu sinun laitteeseesi. Valmistaja ei vastaa väärästä tai sääntöjen vastaisesta asennuksesta aiheutuneista vahingoista. Minimiturvaetäisyys keittotason ja liesituulettimen välillä on 650 mm. Varmista, että verkkojännite vastaa liesituulettimen sisällä olevassa arvokilvessä näkyvää jännitettä. 1. luokan laitteet: Varmista, että kodin sähköjärjestelmässä on oikeanlainen maadoitus. Liitä liesituuletin imetyn ilman ulostuloon putkella, jonka läpimitta on ainakin 120 mm. Putken täytyy olla mahdollisimman lyhyt. Älä liitä liesituuletinta palamisesta syntyneen savun poistoputkeen (lämmityslaitteet, takat jne.). Jos samassa tilassa käytetään sekä liesituuletinta että muita, muulla kuin sähköenergialla toimivia laitteita (esimerkiksi kaasulaitteita), tilassa on oltava riittävä tuuletus. Jos keittiön tuuletus ei ole riittävä, tee ulkoseinään aukko puhtaan ilman kiertämisen takaamiseksi. Liesituuletin on suunniteltu ainoastaan kotitalouskäyttöön ruoanlaitosta tulevan käryn poistamiseksi. Älä koskaan käytä liesituuletinta väärin. Älä pidä käynnissä olevan liesituulettimen alla korkealiekkistä avotulta. Säädä liekki aina niin että se ei tule reunoilta kattilan pohjan yli. Valvo uppopaistokattiloita paistamisen aikana: ylikuumentunut öljy saattaa syttyä palamaan. Älä liekitä ruokia liesituulettimen alla: tulipalovaara. Laitetta eivät saa käyttää psyykkisesti tai sensorisesti rajoitteiset henkilöt (lapset mukaan lukien), tai kokemattomat tai taitamattomat henkilöt, ellei heidän turvallisuudestaan vastaava henkilö ole valmentanut heitä laitteen käyttöön tai valvo sitä. Lapsia on valvottava, jotta he eivät pääse leikkimään laitteella. Kytke laite irti sähköverkosta irrottamalla pistoke tai käyttämällä pääkytkintä ennen minkään huoltotoimenpiteen aloittamista. Huolla suodattimet aina huolellisesti suositelluin aikavälein (tulipalovaara). Rasvasuodattimet **Z** voidaan pestä myös astianpesukoneessa ja ne on pestävä noin 2 käyttökuukauden välein tai useammin, jos liesituuletinta käytetään hyvin paljon. - Aktiivihiilisuodatinta **W** ei voi pestä eikä uudistaa, se täytyy vaihtaa noin 4 käyttökuukauden välein tai useammin, jos liesituuletinta käytetään hyvin paljon. Liesituulettimen pinnat puhdistetaan kostealla liinalla ja neutraalilla nestemäisellä pesuaineella. Merkki tuotteessa tai sen asiakirjoissa tarkoittaa, että laitetta ei saa hävittää kotitalousjätteiden mukana, vaan se tulee toimittaa sopivaan sähkö- ja elektroniikkalaitteiden kierrätyskeskukseen. Tuotteen hävittäminen oikealla tavalla auttaa välttämään mahdollisia ympäristö- ja terveyshaittoja, joita saattaa aiheutua sen vääränlaisesta käytöstä poistamisesta. Lisätietoja tuotteen kierrättämisestä saat paikallisilta viranomaisilta, jätehuollosta tai liikkeestä, josta tuote on ostettu.
Liitä liesituuletin sähköverkkoon asentamalla kaksinapainen kytkin, jonka koskettimien väli on vähintään 3 mm.
Huomio: Poista suojakalvot (valkoinen ja läpinäkyvä) ennen liesituulettimen asentamista.

MITAT JA OSAT

Mitat

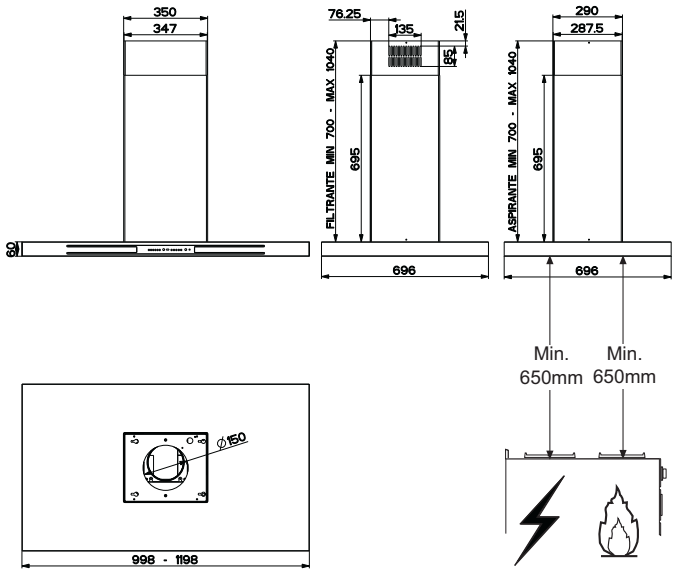

Osat

Viite	Lkm	Tuotteen osat
1	1	Liesituulettimen runko, johon kuuluu: Kytkimet, valo, suodattimet
2	1	Teleskooppihormi, jossa on:
2.1	1	Ylähormi
2.2	1	Alahormi
7.1	1	Imurilla varustettu teleskooppiteline, johon kuuluu:
7.1a	1	Yläteline
7.1b	1	Alateline
9	1	Sovituslaippa ø 150-120 mm
10	1	Laippa ø 150 suuntaisventtiilillä
14.1	2	Ilman ulostuloliitoksen jatke
15	1	Ilman ulostuloliitos
24	1	Liitosrasia
25		Kiinnittimet (eivät kuulu toimitukseen)
50	1	Kontrolliryhmä

Viite	Lkm	Asennuksen osat
7.3	**1**	Ilman ulostuloliitoksen kiinnitystuki
11	4	Ruuvitulpat ø 10
12c	8	Ruuvit 2,9 x 6,5
12e	4	Ruuvit 2,9 x 9,5
12f	2	Ruuvit M4 x 80
12g	4	Ruuvit M6 x 80
12h	4	Ruuvit 5,2 x 70
12q	4	Ruuvit 3,5 x 9,5
21	1	Porausmalline
22	8	Aluslaatat ø 6,4
23	4	Mutterit M6

	Lkm	Asiakirjat
	1	Käyttöohjeet

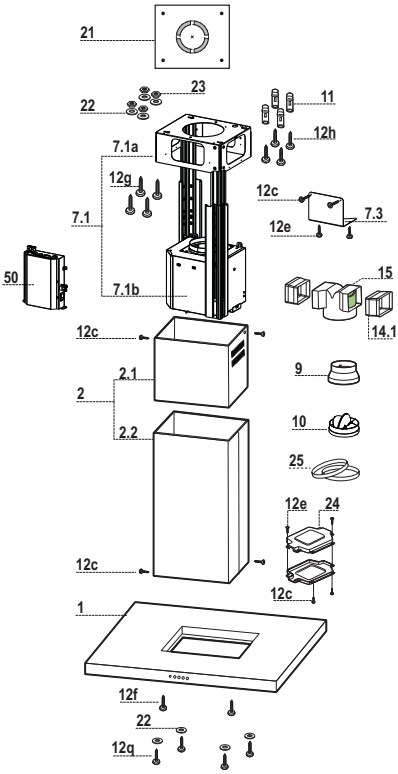

ASENNUS

Katon/hyllyn poraaminen ja kehikon kiinnitys

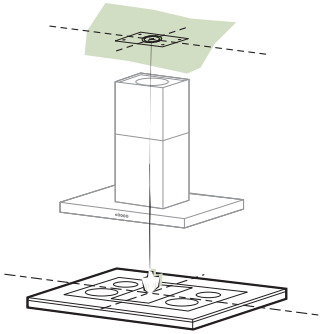

- Merkitse luotilangan avulla keittotason keskipiste kattoon/hyllyyn.
- Aseta kattoon/hyllyyn toimitettu liesituulettimen malline **21** siten, että keskipiste tulee kohdalleen ja että keittotason ja mallineen sivut ovat samalla kohdalla.
- Merkitse mallineen reikien keskipisteet.
- Poraa reiät seuraavalla tavalla:
- Massiivibetonikatto: käytettyjen betonimuuriankkurien mukaan.
- Tiilinen välikatto, kestävä paksuus 20 mm: ø 10 mm (laita heti paikalleen toimitetut tulpat **11**).
- Puupalkkikatto: käytettyjen puuruuvien mukaan.
- Puuhylly: ø 7 mm.
- Virtajohdon aukko: ø 10 mm.
- Ilman ulostulo (Imuversio): ulkopuolisen poistoputken halkaisijan mukaan.
- Ruuvaa kaksi ruuvia vastakkaisiin kulmiin ja jätä niiden kanta noin 4 - 5mm:n etäisyydelle seinästä:
- Massiivibetoniin, betonimuuriankkurit, eivät kuulu toimitukseen.
- Tiiliseen välikattoon, kestävä paksuus noin 20 mm, toimitetut ruuvit **12h**.
- Puupalkkikattoon, puuruuvit, eivät kuulu toimitukseen.
- Puuhyllyyn, toimitetut ruuvit **12g**, välirenkaat **22** ja mutterit **23**.

KEHIKON KIINNITYS

- Ruuvaa auki kaksi ruuvia, jotka kiinnittävät alemman hormin ja irrota se kehikosta (alakautta).
- Ruuvaa auki kaksi ruuvia, jotka kiinnittävät ylemmän hormin ja irrota se kehikosta (yläkautta).

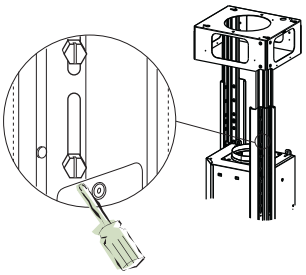

Jos haluat säätää kehikon korkeutta, toimi seuraavalla tavalla:

- Ruuvaa auki kehikon reunojen metriruuvia, jotka kiinnittävät sivupalkit toisiinsa.
- Säädä haluamasi kehikon korkeus ja ruuvaa kiinni avaamasi ruuvit.
- Työnnä ylempi hormi paikalleen yläkautta ja anna sen olla kehikon päällä vapaana.
- Nosta kehikkoa, kiinnitä aukot ruuveihin ja työnnä paikalleen.
- Kiristä kaksi ruuvia ja myös toiset kaksi toimitettua ruuvia.Ennen ruuvien lopullista kiristämistä kehikkoa voidaan säätää siirtämällä sitä.

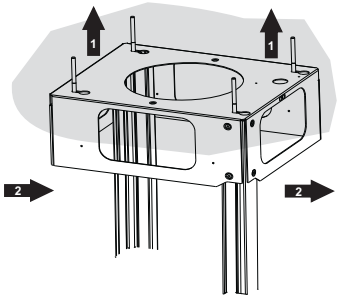

Varo kuitenkin, etteivät ruuvit tällöin irtoa aukoistaan.

- Kehikon kiinnityksen tulee olla varma, siinä on otettava huomioon sekä liesituulettimen paino että laitteeseen mahdollisesti kohdistuvat sivurasitukset. Kun laite on kiinnitetty on tarkistettava, että pohja on tukeva vaikka kehikko olisi taivutusjännityksen alainen.
- Mikäli katto ei ole tarpeeksi vahva kiinnityskohdassa, asentajan täytyy vahvistaa sitä laatoilla ja vastalaatoilla, jotka kiinnitetään rakenteellisesti vahvoihin kohtiin.

LIESITUULETTIMEN RUNGON KOKOAMINEN

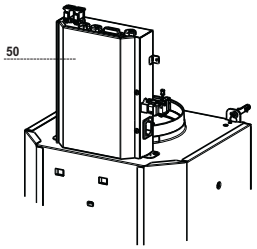

- Poista 2 eturuuvia ilman ulostulon läheltä ja kiinnitä niillä valvontayksikkö **50**.
- Yhdistä kaikki liitännät kuin paikallaan kontrolliryhmässä tarkastamalla ne yhteen.

IMUVERSION ILMAN ULOSTULO

Imuversio asennetaan liittämällä liesituuletin ilman ulostuloon jäykällä tai taipuisalla putkella ø150 tai 120 mm, asentajan valinnan mukaan.

Putkiliitäntä ø 150

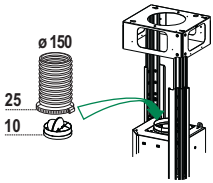

- Laita laippa **10**, ø 150, liesituulettimen rungon ulostuloon.
- Kiinnitä putki sopivilla puristimilla. Materiaali ei kuulu toimitukseen.

Putkiliitäntä ø 120

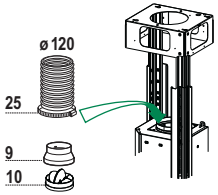

- Jos käytät putkea ø 120 mm, laita kavennuslaippa 9 asentamaasi laippaan ø 150.
- Kiinnitä putki sopivilla puristimilla. Materiaali ei kuulu toimitukseen.
- Molemmissa tapauksissa mahdolliset aktiivihiilisuodattimet täytyy poistaa.

SUODATUSVERSION ILMAN ULOSTULO

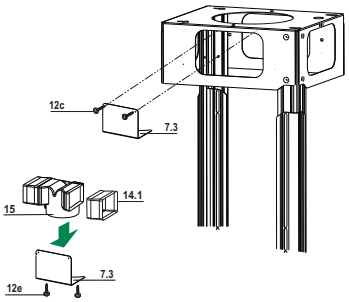

- Työnnä liitoksen jatkeet **14.1** sivuilta liitokseen **15**.
- Aseta liitos **15** tukeen **7.3** ja kiinnitä se ruuveilla.
- Kiinnitä tuki **7.3** ruuveilla yläosaan.
- Varmista, että liitoksen jatkeet **14.1** tulevat ulos hormin aukkojen kohdalla sekä vaaka- että pystysuunnassa.
- Liitä liitos **15** liesituulettimen ulostuloon jäykällä putkella tai letkulla, ø 150 mm, jonka valitsee asentaja.
- Varmista, että aktiivihiilihajusuodatin on paikallaan.

HORMIN KOKOAMINEN JA KIINNITTÄMINEN LIESITUULETTIMEN RUN-KOON

- Sijoita ylempi hormi paikalleen ja kiinnitä se kehikon yläosaan kahdella toimitetulla ruuvilla 12c (2,9x 9,5).
- Sijoita sitten alempi hormi paikalleen ja kiinnitä se kehikon alaosaan kahdella toimitetulla ruuvilla 12c (2,9 x 9,5).

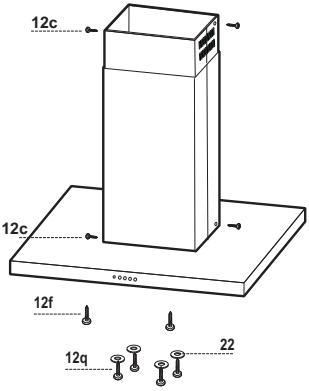

Ennen liesituulettimen rungon sijoittamista telineeseen:

- Ruuvaa 2 ruuvia 12f puoleen väliin telineen alapuolelle sivu-asentoon 2 reikää vastaaville kohdille.
- Poista liesituulettimen rungosta rasvasuodattimet.
- Poista mahdolliset aktiivihiilihajusuodattimet.
- Nosta liesituulettimen runkoa ja aseta ruuvit 12f reikiin (kohta A) vasteeseen asti.
- Kiinnitä liesituulettimen runko valmiiseen telineeseen (kohta B) alapuolelta tuotetoimitukseen kuuluvilla 4 ruuvilla 12q ja 4 aluslevyllä 22 ja kiristä kaikki ruuvit loppuun asti.

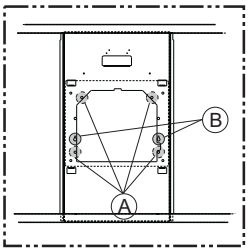

SÄHKÖLIITÄNTÄ

- Liitä liesituuletin sähköverkkoon turvakytkimen kautta, jonka koskettimien väli on ainakin 3 mm.
- Poista rasvasuodattimet (katso kappaletta "Huolto") ja varmista, että virtajohdon liitin on kunnolla kiinni imulaitteessa.
- Liitä kytkimien liitin Cmd.
- Liitä valojen liitin Lux.
- Vie molemmat liittimet suojakoteloon 24 ja sulje se kahdella toimitetulla ruuvilla 12e (2,9 x 9,5).
- Kiinnitä suojakotelo liesituulettimen runkoon kahdel-la toimitetulla ruuvilla 12c (2,9 x 6,5).
- Suodatinversioon täytyy asentaa aktiivihiiliha-jusuodatin.
- Laita paikalleen rasvasuodattimet.

.

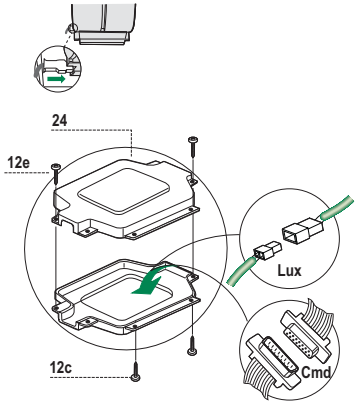

KÄYTTÖ

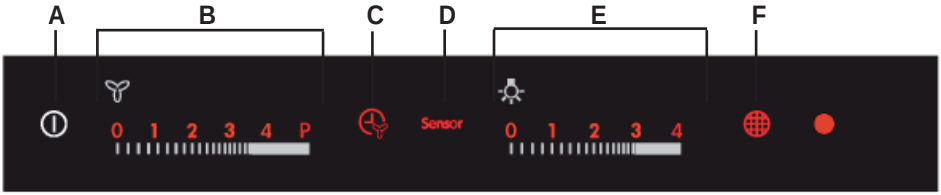

Painike	Toiminto	Kuvaus
A	**On/Off Liesituulettimen toiminnot**	Jos painiketta kosketaan liesituulettimen ollessa sammutettu, kaikkiin toimintoihin syttyy valo (teho 50 %) ja niiden käyttäminen tulee mahdolliseksi. Jos painiketta kosketaan liesituulettimen ollessa toiminnassa, se sammuttaa kaikki toiminnot (Moottori Off + valot Off).
B	**Hallitsee moottorin nopeutta:0-V1-V2-V3-V4-P**	Kun aluetta kosketetaan, moottori käynnistyy halutulla nopeudella.P = Tehonopeus, nopeus on ajastettu 5 minuutiksi ja tämän ajan kuluttua järjestelmä palaa aiemmin asetettuun nopeuteen, jos aktivointi tehdään moottorin ollessa Off nopeudeksi tulee V1. Kun haluttua nopeutta kosketaan, valo tulee kirkkaammaksi (teho 100 %) kuin muissa toiminnoissa (teho 50%).
C	**Ajastustoiminto**	Painikkeen koskeminen aktivoi automaattisen moottorin ja valon kytkemisen pois toiminnasta 10 minuutin viiveen jälkeen. Aktivoitavissa vain moottorin ollessa toiminnassa, normaali nopeus ja Sensor = Off.
	Ottaa käyttöön / poistaa käytöstä kauko-ohjaimen vastaanottimen.	Kun painiketta kosketaan 4 sekuntia (Moottori Off + valot Off), ja muita hälytyksiä ei ole, merkkivalo vilkkuu:4 sekuntia osoittaen kauko-ohjaimen aktivoinnin2 sekuntia osoittaen kauko-ohjaimen poistumisen käytöstä
D	**Sensor**	Tässä tavassa liesituuletin toimii automaattisesti enintään 5 tuntia, toiminnon päättyessä moottori sammuu. Liesituuletin muuttaa moottorin nopeutta anturin havaintojen mukaan. Painikkeet B ja C eivät toimi, toiminto sammutetaan painamalla painiketta tai sammuttamalla liesituuletin.
E	**Hallitsee valon kirkkautta:0-L1-L2-L3-LMax**	Kun aluetta kosketaan, valot syttyvät halutulla kirkkaudella. Kun haluttua kirkkauden kohtaa kosketaan se tulee kirkkaammaksi (teho 100 %) kuin muissa toiminnoissa (teho 50 %).
F	**Suodattimien kuittaus Kuittaa suodattimen täyttymisen hälytyksen kun painiketta kosketaan moottorin ollessa sammutettu.**	100 toimintatunnin jälkeen merkkivalo palaa jatkuvasti osoittaen metallisuodattimien täyttymisen. 200 toimintatunnin jälkeen merkkivalo vilkkuu osoittaen aktiivihiilisuodattimien täyttymisen.
	Ottaa käyttöön / poistaa käytöstä aktiivihiilisuodattimien täyttymisen hälytyksen.	Kun painiketta kosketaan 4 sekuntia (Moottori Off + valot Off), ja muita hälytyksiä ei ole, merkkivalo vilkkuu:4 sekuntia osoittaen aktiivihiilisuodattimien hälytyksen aktivoinnin2 sekuntia osoittaen aktiivihiilisuodattimien poistumisen käytöstä

Kun liesituuletin kytketään sähköverkkoon, kytkimet alkavat toimia noin 4 sekunnin kuluttua. Tänä aikana moottorin painikkeen merkkivalo 0 vilkkuu. Liesituulettimen ollessa sammutettu mikään toiminto ei näy näytössä, näkyy vain käyttöpaneelin kiinteä osa. Muuhun osaan tulee valo (teho 50 %) kun painetaan painiketta A. Kytkimet aktivoituvat kun valittua toimintoa kosketaan, ja valo tulee kirkkaammaksi (teho 100 %) kuin muissa toiminnoissa (teho 50 %). 10 sekunnin kuluttua ilman kytkimien käyttämistä vain valitut toiminnot palavat (teho 100 %) muut sammuvat (teho 50 %). 7 tunnin kuluttua ilman kytkimien käyttämistä liesituuletin sammuu (Moottori Off + valot Off), tässä tilassa toiminnot aktivoidaan kosketuksella ja seuraavalla kosketuksella voidaan valita haluttu toiminto. On mahdollista aktivoida liesituulettimen toiminto (nopeus ja valo) koskettamalla käyttöpaneelia, mutta myös laittamalla sormi paneelin päälle ja siirtämällä sitä halutun toiminnon kohdalle sormea nostamatta. Jos moottori ja valot sammutetaan viemällä ne asentoon nolla, kaikkien kytkimien valot jäävät palamaan (50 %) ja jos muita valintoja ei tehdä 10 sekunnin kuluessa, kaikki merkkivalot sammuvat merkkivaloja 0 lukuun ottamatta, ne palavat vielä 15 minuuttia.

LIESITUULETTIMEN VAIHTOEHDOT TAVASSA SENSOR

Sensor-tavassa toimintaan vaikuttaa käytetty keittotaso, on kaksi mahdollisuutta:

- Sähköliesi
- Kaasuliesi

Valittuna on sähköliesi, valintaa muutetaan seuraavalla tavalla:

- Sammuta liesituuletin painikkeella on/off
- Pidä painettuna painiketta Sensor 8 sekuntia, kunnes merkkivalo alkaa vilkkua:
  - 4 vilkutusta osoittaa sähkölieden valinnan
  - 2 vilkutusta kaasuliesi
- Katkaise virta 10 sekunnin ajaksi ja kytke se takaisin.

Aina kun keittotason tyyppiä muutetaan, tapahtuu kalibrointi.

Kalibrointimenettely: Aina kun liesituuletin kytketään sähköverkkoon tai keittotason tyyppiä muutetaan, aktivoituu anturin kalibrointimenettely, jonka aikana liesituuletinta
ei pidä käyttää ruoanlaittoon eikä sen lähellä saa käyttää aineita, jossa on erityisen voimakas haju, kuten liuottimia tai pesuaineita.
Menettely kestää:

- 13 min jos on valittu sähköliesi
- 1 min jos on valittu kaasuliesi

Tämän vaiheen osoittaa Sensor-painikkeen merkkivalon vilkkuminen, jos sitä on painettu. Älä käynnistä moottoria kalibroinnin aikana.

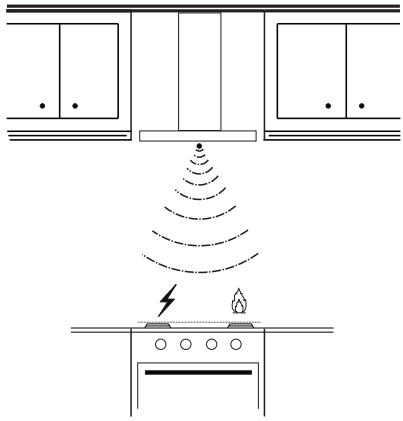

Huomio: Älä suihkuta puhdistusaineita suoraan ritilään, vaan puhdista se pesuaineeseen kostutetulla liinalla. Älä käytä ritilän puhdistamiseen alkoholia tai silikonia sisältäviä tuotteita.

VALAISTUS

Huomio: Tässä laitteessa on valkoinen LED-valo, luokka 1M vastaa normia EN 60825-1: 1994 + A1:2002 + A2:2001; suurin valoteho @439nm: 7µW. Älä katso suoraan optisilla välineillä (kiikari, suurennuslasi....).

- Vaihtoa varten ota yhteys huoltopalveluun. ("Hankintaa varten ota yhteys huoltopalveluun").

FOR PERFEKTE RESULTATER

Tak fordi du valgte dette produkt fra AEG. Vi har skabt det, så du kan nyde en ulastelig funktionsevne i mange år med nyskabende teknologi, der gør livet lettere – funktioner, som du ikke finder i almindelige apparater. Brug et par minutter på at læse mere – så du kan få det bedste ud af det.

TILBEHØR OG FORBRUGSVARER

I AEG's webbutik kan du finde alt, hvad du har brug for, til at holde alle dine AEG-apparater flotte og perfekt fungerende. Sammen med et stort udvalg af tilbehør, der er designet og udviklet til de høje kvalitetsstandarder, du ville forvente – fra specialkogegrej og bestikkurve til flaskeholdere og fine vaskeposer ...



Visit the webshop at:
www.aeg-electrolux.com/shop

DK - RÅD OG TIP - Denne brugsanvisning gælder for flere modeller. Det er muligt, at der beskrives enkelte dele, der ikke vedrører dette apparat. Producenten fralægger sig ethvert ansvar for skader, der skyldes forkert installation eller installation i strid med de tekniske normer. Der skal af sikkerhedsgrunde mindst være en afstand på 650 mm mellem kogepladen og emhætten. Kontrollér, om netspændingen svarer til angivelserne på skiltet inden i emhætten. Ved apparater af Klasse 1a sørg for, at boligens elanlæg har en velfungerende jordforbindelse. Forbind emhætten til luftudsugningen med en rørforbindelse, hvis diameter er lig med eller større end 120 mm. Rørforbindelsens gennemgang skal være så kort som mulig. Emhætten må ikke forbindes med ledningsforbindelser til udledning af røggas fra forbrændingsprocessen (kedler, pejse, osv.). Hvis der i samme rum, hvor enheden anvendes, er opstillet apparater, der ikke fungerer med el (som for eksempel gasapparater), skal der sørges for tilstrækkelig udluftning i omgivelserne. Hvis køkkenet ikke allerede er forsynet dermed, skal der laves en åbning til de udendørs omgivelser for at sikre indstrømning af ren luft. Emhætten er kun beregnet til husholdningsbrug, i særdeleshed til at fjerne lugt i køkkenet. Emhætten må aldrig anvendes til andre formål. Pas på, at der ikke er åbne eller kraftige flammer under emhætten, mens den er i funktion. Indstil altid flammen således, at den ikke er synlig ud over grydernes bund. Kontrollér friturestegemaskinerne, mens de steger: Der er fare for, at der går ild i den hede olie. Undlad at tilberede flamberede retter under emhætten; brandfare. Dette apparatet må ikke anvendes af personer (derunder børn) med nedsatte psykiske, sensoriske og sindsmæssige evner eller med utilstrækkelig erfaring eller kendskab, med mindre en ansvarlig person overvåger og vejleder dem i brug af apparatet og derved opretholder sikkerheden. Der skal holdes øje med børnene, for at sørge for, at de ikke leger med apparatet. Før der foretages hvilken som helst form for vedligeholdelse, skal man frakoble emhætten ved at trække stikket ud eller slukke på hovedafbryderen. Vedligeholdelsen af filtrene skal foretages grundigt og med de opførte mellemrum (brandfare). Fedtfiltrene **Z** kan også vaskes i opvaskemaskine, de skal renses ca. hver anden måned, dog oftere ved særlig intensiv anvendelse – Lugtfiltret med aktivt kul **W** kan ikke vaskes eller gendannes, det skal udskiftes ca. hver 4. måned, dog oftere ved særlig intensiv anvendelse. Emhættens overflader kan renses med en fugtig klud og et mildt, flydende rengøringsmiddel. Symbolet på produktet eller på pakningen betyder, at produktet ikke skal betragtes som almindeligt husholdningsaffald; det skal derimod indleveres på et opsamlingscenter, der tager sig af genanvendelse af elektrisk og elektronisk udstyr. Ved at sørge for, at dette produkt bortskaffes korrekt, bidrager du til at forebygge alvorlige følger for miljøet og menneskers helbred; disse kan derimod opstå, hvis dette produkt bortskaffes forkert. For udførlige oplysninger om genanvendelse af dette produkt ret venligst henvendelse til kommunen, den lokale affaldsbortskaffelsesordning eller den forretning, hvor du har købt produktet.

Forbind emhætten til netforsyningen ved at indsætte en 2-pols afbryder, hvis kontakter har en åbning på mindst 3 mm.

Giv agt: Fjern beskyttelsesfilmen (hvid og gennemsigtig), før emhætten installeres.

APPARATBESKRIVELSE

Dimensioner

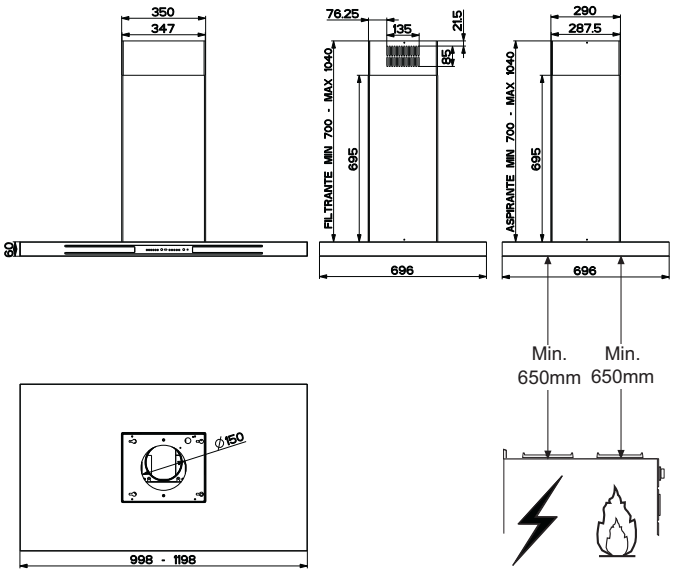

Komponenter

Ref.	Stk.	Produktets komponenter
1	1	Emhættens hoveddel inkl.: Betjeningsanordninger, lys, filtre
2	1	Teleskopaftræk bestående af:
2.1	1	Øverste aftræk
2.2	1	Nederste aftræk
7.1	1	Teleskopramme med udsugningsenhed bestående af:
7.1a	1	Øverste ramme
7.1b	1	Nederste ramme
9	1	Sidepasstykke ø 150-120 mm
10	1	Sidestykke med ventil ø 150
14.1	2	Forlænger til luftudstrømnings overgangsstykke
15	1	Luftudstrømnings overgangsstykke
24	1	Forbindelseskasse
25		Rørklemmer (ikke inkluderet)
50	1	kontrol gruppen

Ref.	Stk.	Installationsdele
7.3	1	Beslag til befæstigelse af luftudstrømnings overgangsstykke
11	4	Forankringer ø 10
12c	8	Skruer 2,9 x 6,5
12e	4	Skruer 2,9 x 9,5
12f	2	Skruer M4 x 80
12g	4	Skruer M6 x 80
12h	4	Skruer 5,2 x 70
12q	4	Skruer 3,5 x 9,5
21	1	Boreskabelon
22	8	Spændeskiver ø 6,4
23	4	Møtrikker M6

Stk.	Dokumentation
1	Brugerhåndbog

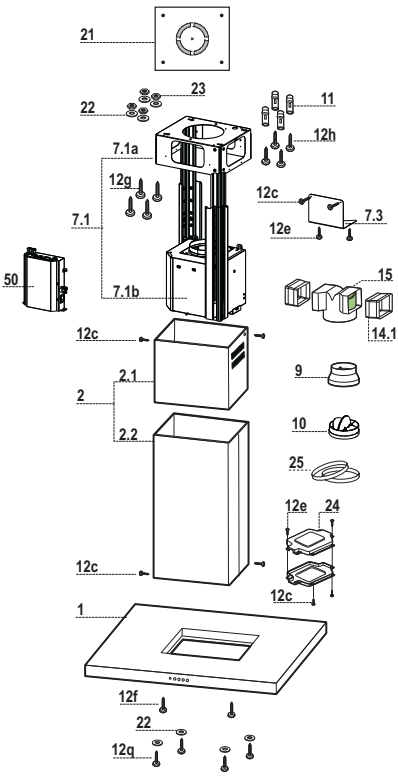

INSTALLATION

Boring i loftet/hylden og fastgørelse af rammen

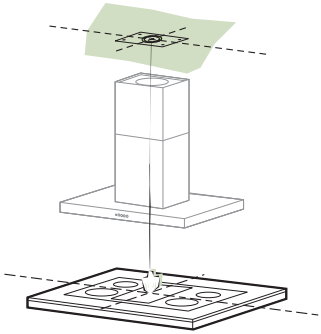

- Brug en lodlinie til at markere centrum af kogepladen på loftet/støttehylden
- Placer den medfølgende boreskabelon **21** på loftet/støttehylden, idet du skal sikre dig, at skabelonen er placeret korrekt ved at stille skabelonens akser på linie med kogepladens.
- Marker centrum af hullerne i skabelonen.
- Bor huller på de markerede punkter.
- Ved betonlofter skal der bores til plugs passende til skruestørrelsen.
- I hulstenslofter med en godstykkelse på 20 mm: bor ø 10 mm (isæt straks dyvlerne **11** der er medleveret).
- I træbjælkelofter skal der bores passende til de anvendte træskruer.
- Til træhylden skal der bores ø 7 mm.
- For kraftkabeltilførslen skal der bores ø 10 mm.
- Til luftaftræk (afskærmet version) skal du bore i henhold til diameteren på den eksterne kanalforbindelse til luftaftræk
- Isæt to skruer af følgende type, idet de krydses og sættes i 4-5 mm fra loftet:
- Ved betonlofter skal du bruge passende plugs til skruestørrelsen (medfølger ikke).
- til hulstensloft med hulrum, med en godstykkelse på ca. 20 mm, skruer **12h**, medleveret.
- Til træbjælkelofter skal der bruges 4 træskruer (medfølger ikke).
- Til træhylde skal der bruges 4 skruer **12g** med skiver **22** og møtrikker **23**, medleveret.

FASTGØRELSE AF RAMMEN

- Løsn de to skruer, der fastgør den nederste skorsten, og tag denne væk fra den nederste ramme.
- Løsn de to skruer, der fastgør den øverste skorsten, og tag denne væk fra den øverste ramme.

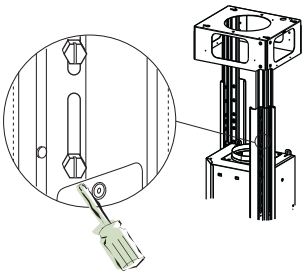

Hvis du ønsker at justere rammens højde, skal du fortsætte som følger:

- Løsn de metriske skruer, der forbinder de to søjler, placeret på rammens sider.
- Juster rammen til den krævede højde, og sæt så alle skruer, der har været fjernet, på plads som ovenfor.
- Isæt den øverste skorstensskakt ovenfra og lad den løbe frit på rammen.
- Løft rammen op, anbring rammens riller oven på skruerne op til rillernes endepositioner.
- Stram de to skruer og fastgør de to andre skruer, der er leveret med emhætten.Inden skruerne strammes helt, er det muligt at justere rammen ved at dreje den.

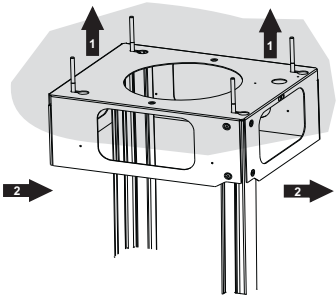

Vær sikker på at skruerne ikke kommer ud af deres lejer i de rillede huller.

- Rammebeslagene skal være sikre på at kunne modstå emhættens vægt og evt. påvirkninger forårsaget af det tilfældige sidetryk anvendt på apparatet. Ved slutbearbejdning skal du kontrollere, at underkanten er stabil, selv om rammen udsættes for bukning.
- I alle tilfælde hvor loftet ikke er stærkt nok på ophængningspunktet, skal installatøren sørge for forstærkning ved hjælp af passende plader og underlagsstykker forankret til bygningsmæssige sunde dele.

MONTERING AF EMHÆTTENS HOVEDDEL

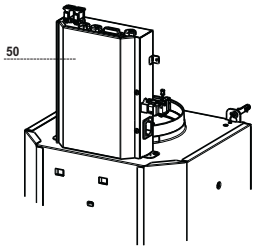

- Fjern de to forreste skruer i nærheden af luftudstrømningen, og anvend dem til fastspænding af kontrolenheden **50**.
- Tilslut alle stikkene som dem på plads om kontrol gruppen kom-kontrol deres forenelighed

VERSION FORBUNDET TIL AFTRÆKSKANAL

Når aftrækskanal-versionen opsættes, forbindes emhætteenheden til kanalen med en flexslange eller et hårdt rør, Ø150 eller 120 mm – valget er op til den, der opsætter emhætten.

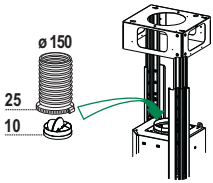

Tilslutning af rør på ø 150

- Indsæt studsen på ø 150 **10** på emhættens udsugningshul.
- Spænd røret fast med specielle rørklemmer. Disse medleveres ikke.

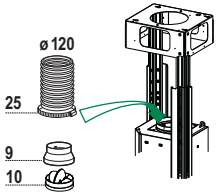

Tilslutning af rør på ø 120

- Ved tilslutning af rør på ø120 mm, indsættes reduktionsstudsen **9** på studsen ø 150, som er monteret tidligere.
- Spænd røret fast med specielle rørklemmer. Disse medleveres ikke.
- I begge tilfælde skal man fjerne eventuelle lugtabsorberende kulfiltre.

LUFTUDSTRØMNING I VERSIONEN TIL FILTRERING

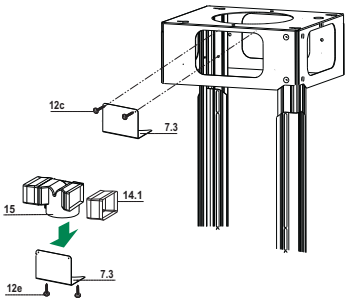

- Før overgangsstykkets forlængere **14.1** ind på siden af overgangsstykket **15**.
- Indsæt overgangsstykket **15** i støttekonsollen **7.3**, og fastgør det med skruerne.
- Fastgør støttekonsollen **7.3** til den øverste del ved hjælp af skruerne.
- Kontrollér, at udtaget fra overgangsstykkets forlængere **14.1** flugter med aftrækskanalens åbninger både vandret og lodret.
- Slut overgangsstykket **15** til udtaget på emhættens hoveddel ved hjælp af et rør eller flexslange ø 150 mm (det påhviler installatøren at vælge).
- Sørg for, at lugtfiltret med aktivt kul er monteret.

MONTERING AF AFTRÆK OG FASTGØRING AF EMHÆTTENS HOVEDDEL

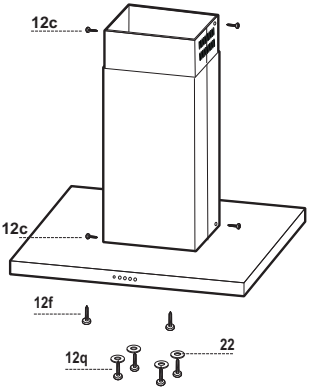

- Placér det øverste aftræk, og fastgør dets overdel til rammen med de 2 medfølgende skruer **12c** (2,9 x 6,5).
- Placér derefter det nederste aftræk, og fastgør dets underside til rammen ved hjælp af de 2 medfølgende skruer **12c** (2,9 x 6,5).

Før emhættens hoveddel fastgøres til rammen:

- Skru de 2 skruer **12f** halvt fast på siden af rammen i de 2 dertil beregnede huller.
- Fjern fedtfiltrene fra emhættens hoveddel;
- Fjern lugtfiltrene med aktivt kul, såfremt de forefindes.
- Hæv emhættens hoveddel, og sæt skruerne **12f** fast i langhul-lerne (ref.A), helt ind til stoppet.
- Fastgør emhættens hoveddel til den forberedte ramme (ref.B) nedefra med 4 skruer **12q** og 4 spændeskiver **22**, der følger med, og stram alle skruerne fuldstændigt.

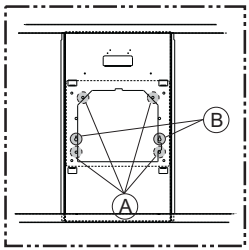

ELEKTRISK TILSLUTNING

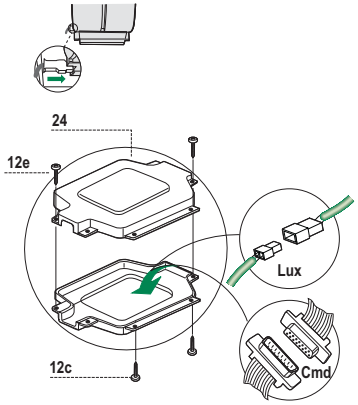

- Tilslut emhætten til strømmen via en topolet kontakt med en kontaktafstand på mindst 3 mm.
- Tag fedtfiltrene af (se afsnittet Vedligeholdelse), idet du skal sikre dig, at forbindelsesstykket for strømtilførselskablet er korrekt sat i stikdåsen placeret på siden af ventilatoren.
- Tilslut kontrolforbindelsesstykket Cmd.
- Tilslut lysforbindelsen Lux.
- Placer forbindelserne i tilslutningsdåsen **24** og luk den ved hjælp af de 2 skruer **12e** (2,9 x 9,5), der medfølger.
- Fastgør tilslutningsdåsen til emhætten ved hjælp af de 2 skruer **12c** (2,9 x 6,5), der medfølger.
- For recirkulationsudgaven skal du fastgøre de aktive kullugtfiltre.
- Sæt fedtfiltrene på plads igen.

ANVENDELSE

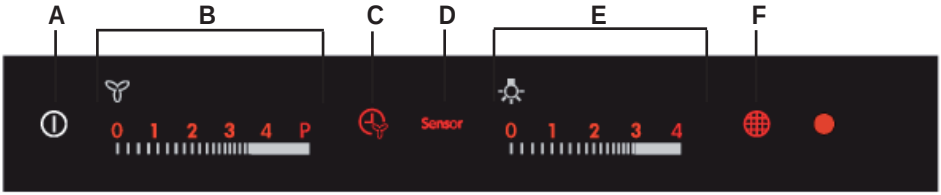

Tast	Funktion	Specifikationer
A	**Tænding/slukning af emhætte**	Lyset tændes (50 % styrke), og alle funktioner aktiveres, hvis der trykkes på tasten, mens emhætten er slukket.Emhætten slukkes, og alle funktioner inaktiveres (slukning af motor + lys), hvis der trykkes på tasten, mens emhætten er tændt.
B	**Styring af motorens hastighed:0-V1-V2-V3-V4-P**	Motoren starter ved den ønskede hastighed, når der trykkes på feltet.P = Intensiv hastighed; denne hastighed er tidsindstillet til 5 minutter. Herefter vender systemet tilbage til den hastighed, der var indstillet forudgående. Hvis der trykkes på feltet, mens motoren er slukket, skifter den til hastighed V1. Når der trykkes på feltet med den ønskede hastighed, øges lysstyrken i feltet (100 % styrke) i forhold til de øvrige funktioner (50 % styrke).
C	**Delay-funktion**	Når der trykkes på tasten, aktiveres Delay, automatisk slukning af motoren og lyset med en forsinkelse på 10 minutter. Kan kun aktiveres, mens motoren er tændt ved en ikke intensiv hastighed, og sensoren er slukket.
	Aktivering/Inaktivering af modtageren for fjernstyring.	Når der trykkes på tasten i 4 sekunder (slukning af motor + lys), og der ikke er udløst andre alarmer, blinker kontrollampen i:4 sekunder for at angive aktiveringen af fjernstyringen.2 sekunder for at angive inaktiveringen af fjernstyringen.
D	**Sensor**	I denne funktion fungerer emhætten automatisk i maks. 5 timer. Herefter slukker funktionen motoren. Emhætten ændrer motorens hastighed på baggrund af oplysninger fra sensoren.Tasterne B og C virker ikke, og funktionen inaktiveres ved tryk på tasten eller ved at slukke emhætten.
E	**Styring af lysstyrke:0-L1-L2-L3-LMax**	Lyset tændes med den ønskede styrke, når der trykkes på feltet. Når der trykkes på feltet for den ønskede lysstyrke, øges lysstyrken yderligere i dette felt (100 % styrke) i forhold til de øvrige funktioner (50 % styrke).
F	**Reset af filtreForetager Reset af alarmen for mætning af filtret, når der trykkes på tasten, mens motoren er slukket.**	Efter 100 driftstimer lyser kontrollampen fast for at gøre opmærksom på mætning af metalfiltrene. Efter 200 driftstimer blinker kontrollampen for at gøre opmærksom på mætning af filtrene med aktivt kul.
	Aktivering/Inaktivering af alarmer for mætning af filtrene med aktivt kul.	Når der trykkes på tasten i 4 sekunder (slukning af motor + lys), og der ikke er udløst andre alarmer, blinker kontrollampen i:4 sekunder for at angive aktiveringen af alarmerne for filtrene med aktivt kul.2 sekunder for at angive inaktiveringen af alarmerne for filtrene med aktivt kul.

Betjeningsanordningerne er aktive ca. 4 sekunder efter tilslutning af strøm til emhætten. I dette tidsrum blinker kontrollampen "0" i motortasten. Når emhætten er slukket, vises ingen funktioner, og kun betjeningspanelets klare del er synlig. De øvrige dele af betjeningspanelet tændes (50 % styrke), når der trykkes på tasten A. Betjeningsanordningerne aktiveres, når der trykkes på den valgte funktion, og lysstyrken i den pågældende funktion øges yderligere (100 % styrke) i forhold til emhættens øvrige funktioner (50 % styrke). Hvis der ikke trykkes på en betjeningsanordning inden for 10 sekunder, er det kun de valgte funktioner, der forbliver tændt (100 % styrke). De øvrige funktioner slukkes (50 % styrke). Emhætten slukkes (slukning af motor + lys), hvis der ikke er blevet trykket på en betjeningsanordning efter 7 timer. Det er herefter muligt at genstarte emhætten ved et enkelt tryk. Ved at trykke endnu en gang er det muligt at vælge den ønskede funktion. Det er muligt at aktivere en af emhættens funktioner (hastighed og lys) ved ikke blot at trykke på betjeningspanelet, men også ved at lade fingeren hvile på panelet og herefter bladre til den ønskede funktion uden at løfte fingeren. Hvis motoren og lyset slukkes ved at indstille dem til "0", forbliver lyset i alle kontrollamperne i betjeningsanordningerne tændt med 50 % styrke. Hvis der ikke trykkes på nogen betjeningsanordninger inden for de næste 10 sekunder, slukkes alle kontrollamper med undtagelse af kontrollamperne "0", som forbliver tændt i yderligere 15 minutter.

EMHÆTTEINDSTILLINGER I FUNKTION MED SENSOR

I funktionen med sensor har den anvendte kogepladetype betydning. Der findes to muligheder:

- elektrisk kogeplade;
- gasblus.

Den elektriske kogeplade er valgt som standard. Benyt følgende fremgangsmåde for at ændre:

- Sluk emhætten ved hjælp af tasten for tænding/slukning af emhætten.
- Hold tasten for Sensor trykket ind i 8 sekunder, indtil kontrollampen blinker:
  - 4 blink betyder, at den elektriske kogeplade er valgt.
  - 2 blink betyder, at gasblusset er valgt.
- Frakobl forsyningen i 10 sekunder, og tilslut den på ny.

Kalibreringen finder sted, hver gang kogepladetypen ændres.

Kalibrering: Kalibreringen af sensoren aktiveres, hver gang der sluttes strøm til emhætten, eller kogepladetypen ændres. Under kalibreringen må emhætten ikke benyttes til tilberedning eller udsættes for kraftige lugte, f.eks. opløsnings- eller rengøringsmidler.
Processens varighed:

- 13 minutter ved valg af elektrisk kogeplade;
- 1 minut ved valg af gasblus.

Denne fase signaleres ved at kontrollampen i tasten for Sensor blinker, hvis der er trykket på tasten. Tænd ikke motoren, mens kalibreringen er i gang.

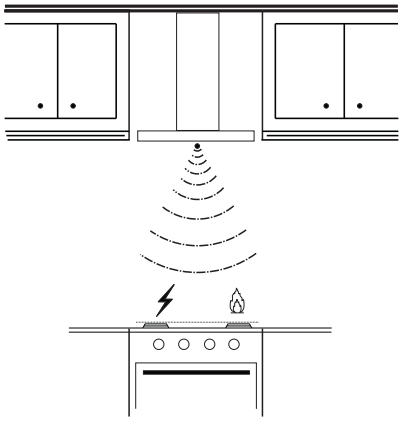

Advarsel: Sprøjt ikke rengøringsmidlerne direkte på risten. Aftør blot risten med en klud, der er fugtet med rengøringsmiddel. Brug ikke sprit- eller silikoneholdige produkter til rengøring af risten.

BELYSNING

Advarsel: Dette apparat er udstyret med en hvid lysdiode (klasse 1M) jf. standarden EN 60825-1:1994 + A1:2002 + A2:2001; maks. udsendt optisk effekt v. 439 nm: 7 µW. Betragt ikke lysdioden med brug af optisk udstyr (kikkert, forstørrelsesglas osv.).

- Udskiftning skal ske hos det tekniske servicecenter. Bestilling kan ske hos det tekniske servicecenter.

AZ ÖN ELÉGEDETTSÉGE ÉRDEKÉBEN

Köszönjük, hogy megvásárolta ezt az AEG készüléket. Reméljük, hogy készülékünk kifogástalan teljesítményével hosszú éveken át elégedett lesz. Pontosan ezért alkalmaztunk olyan innovatív technológiákat és jellemzőket, melyek a mindennapi teendőket nagymértékben megkönnyítik, és amelyeket más készülékeken nem talál meg. Kérjük, szánjon néhány percet az útmutató végigolvasására, hogy a maximumot hozhassa ki készülékéből.

KIEGÉSZÍTŐ TARTOZÉKOK ÉS SEGÉDANYAGOK

Az AEG webáruházban mindent megtalál, ami ahhoz szükséges, hogy AEG készülékeinek ragyogó külsejét és tökéletes működését fenntartsa. Ezzel együtt széles választékban kínáljuk a legszigorúbb szabványoknak és az Ön minőségi igényeinek megfelelően tervezett és kivitelezett egyéb kiegészítő tartozékokat - a különleges főzőedényektől az evőeszköz kosarakig, az edénytartóktól a fehérneműzsákokig...



Visit the webshop at:
www.aeg-electrolux.com/shop

HU - TANÁCSOK ÉS JAVASLATOK - A jelen használati utasítás a készülék több változatához készült. Elképzelhető, hogy olyan részek leírását tartalmazza, amelyek az Ön készülékén nem találhatók meg. A helytelen vagy a törvényi előírásoknak nem megfelelő üzembe helyezés miatti károkért a gyártó semmilyen felelősséget nem vállal. A főzőfelület és a szagelszívó közötti biztonsági távolság minimum 650 mm legyen. Ellenőrizze, hogy a hálózati feszültség megfelel-e a szagelszívó adattábláján feltüntetett értéknek. Az I. osztályba tartozó készülékeke esetén győződjön meg arról, hogy otthonának elektromos hálózata megfelelően földelt-e. Legalább 120 mm átmérőjű csövezettel kösse rá a készüléket a beszívott levegő kimenetére. A csövezetnek a lehető legrövidebbnek kell lennie. Tilos a szagelszívót az égetőberendezések (kazán, konvektor stb.) által előállított füstgázok elvezetésére szolgáló vezetékbe bekötni. Megfelelő szellőzésről kell gondoskodni abban az esetben, ha a szagelszívó elhelyezésére szolgáló helyiségben nem elektromos üzemű (hanem például gázüzemű) berendezések is vannak. Ha a konyha semmilyen nyílással nincs összekötve a külvilággal, akkor a tiszta levegő biztosítása érdekében gondoskodni kell egy ilyenről. A készülék kizárólag otthoni használatra, a konyhai szagok eltávolítására szolgál. Tilos a készüléket a rendeltetésszerűtől eltérő módon használni. Tilos a működésben levő készülék alatt erősen égő nyílt lángot használni. Mindig olyan erősre állítsa be a lángot, hogy az a tűzhelyen levő lábas alól ne szökhessen ki oldalsó irányban. Olajsütő használatakor figyeljen oda: a felforrósodott olaj könnyen meggyulladhat. Tűzveszély kockázata miatt a konyhai elszívó alatt tilos flambírozott ételeket készíteni. A készüléket nem használhatják csökkent fizikai, érzékelő vagy szellemi képességgel rendelkező, megfelelő tapasztalatok és ismeretek nélküli személyek (gyerekeket is beleértve), hacsak a biztonságukért felelős személy nem tanítja meg vagy ellenőrzi őket a készülék használatára, illetve használatában. A gyerekeket felügyelni kell, hogy ne játszhassanak a készülékkel. A hálózati csatlakozó kihúzásával vagy az áramellátás kikapcsolásával mindig válassza le a készüléket az elektromos hálózatról, amikor a karbantartást végzi. Gondosan és kellő időben végezze el a szűrők karbantartását a gyártó által ajánlott időközönként (Tűzveszély). A **Z** zsírszűrők mosogatógépben is tisztíthatók, és kb. 2 havonta vagy – nagyon intenzív használat esetén – ennél gyakrabban kell a tisztításukat elvégezni. - A **W** aktív szenes szagszűrő nem mosható és nem regenerálható, hanem kb. 4 havonta vagy – nagyon intenzív használat esetén – ennél gyakrabban cserélendő.

A szagelszívó felületének tisztításához elegendő egy semleges kémhatású mosószerrel benedvesített ruhát használni. A terméken vagy annak csomagolásán feltüntetett jelzés arra utal, hogy ez a termék nem kezelhető szokásos háztartási hulladékként, hanem a terméket a villamos és elektronikus berendezések újrahasznosítását végző telephelyek valamelyikén kell leadni. Ha Ön gondoskodik arról, hogy a kiselejtezett termék megfelelő módon kerüljön elhelyezésre, akkor ezzel hozzájárul a hulladékká vált készülék nem szabályos elhelyezése miatti potenciális káros következmények elkerüléséhez. A termék újrahasznosításával kapcsolatban a helyileg illetékes hivatal, a háztartási hulladékgyűjtő szolgálat vagy a terméket értékesítő bolt tud részletes tájékoztatással szolgálni.

A készüléket olyan kétpólusú megszakító közbeiktatásával kell csatlakoztatni az elektromos hálózathoz, amelyen az érintkezők távolsága minimum 3 mm.

Figyelem: Az elszívó üzembe helyezése előtt el kell távolítani a (fehér és átlátszó) védőfóliákat.

JELLEMZŐK

Helyszükséglet

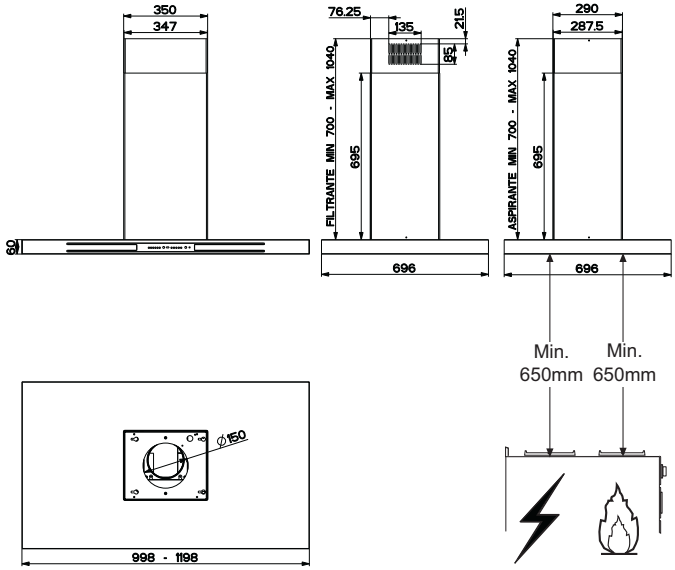

Alkatrészek

Hiv.	Db	Készülék alkatrészei
1	1	Készülékház: Kezelőszervek, Világítás, Szűrők
2	1	Teleszkópszerű kémény:
2.1	1	Felső kémény
2.2	1	Alsó kémény
7.1	1	Teleszkópszerű rácsozat elszívóval:
7.1a	1	Felső rácsozat
7.1b	1	Alsó rácsozat
9	1	Szűkítőperem 150-120 mm átm.
10	1	Karima szelepø 150
14.1	2	Levegőkimeneti csatlakozó hosszabbító
15	1	Levegőkimeneti csatlakozó
24	1	Bekötési doboz
25		Csőszorító pánt (nem tartozék)
50	1	Kontroll csoport

Hiv.	Db	Felszerelési alkatrészek
7.3	1	Levegőkimeneti csatlakozó rögzítő kengyel
11	4	10-es tipli
12c	8	2,9 x 6,5 csavar
12e	4	2,9 x 9,5 csavar
12f	2	M4 x 80 csavar
12g	4	M6 x 80 csavar
12h	4	5,2 x 70 csavar
12q	4	3,5 x 9,5 csavar
21	1	Fúrási sín
22	8	6,4 mm átmérőjű alátétek.
23	4	M6 csavaranya

	Db	Dokumentáció
	1	Használati útmutató

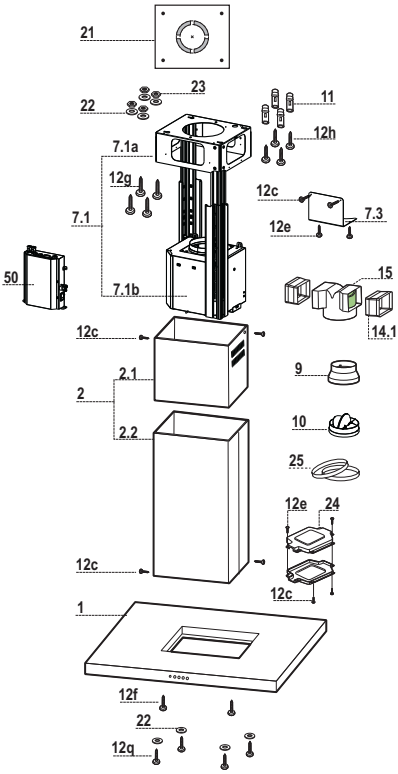

JELLEMZŐK

Mennyezeti/konzol furatok és a rácsozat rögzítése

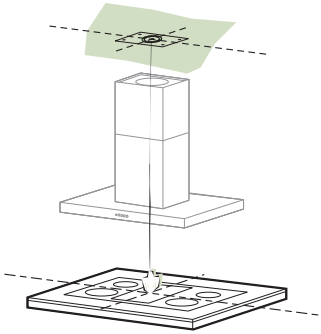

- Függőón segítségével állítsa be a főzőfelület középpontját a mennyezethez/konzolhoz ké-pest.
- Helyezze úgy a mennyezetre/konzolra a tartozékként adott **21** fúrási sínt, hogy annak közepe a tervezett középpontra essen és hogy a sín tengelyei kerüljenek egy vonalba a főzőfelület tengelyei-vel.
- Jelölje be a furatok középpontját.
- Készítse el az alábbi furatokat:
- Tömör beton anyagú mennyezet: az alkalmazott betontiplik szerint.
- Lyukas tégla anyagú (20 mm-es vastagság) mennyezet: 10 mm-es átmérő (helyezze be azonnal a tartozékként adott **11** fali tipliket).
- Fagerenda anyagú mennyezet: az alkalmazott facsavarok szerint.
- Fa anyagú konzol: 7 mm-es átmérő.
- Az elektromos tápvezeték átbújtatása: 10 mm-es átmérő.
- Levegőkimenet (kivezetéses változat): a kültérbe vezető csövezés csatlakozási átmérője szerint.
- Csavarjon be két csavart, keresztezve azokat és 4-5 mm-t hagyva a mennyezettől:
- tömör beton esetén betontiplik (nem tartozék).
- lyukas tégla esetén (kb. 20 mm-es vastagság) **12h** csavarok (tartozék).
- fagerendázat esetén facsavarok (nem tartozék).
- fakonzol esetén **12g** csavarok, **22** alátétek és **23** csavaranyák (tartozék).

A RÁCSOZAT RÖGZÍTÉSE

- Csavarja ki az alsó kéményt rögzítő két csavart és emelje ki a kéményt a rácsozatból (alulról).
- Csavarja ki a felső kéményt rögzítő két csavart és emelje ki a kéményt a rácsozatból (felülről).

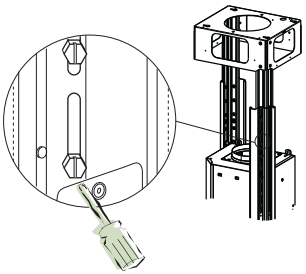

A rácsozat magasságának módosításához az alábbiak szerint járjon el:

- Csavarja ki a rácsozat oldalainál elhelyezett két oszlopot összetartó csavart;
- Állítsa be a rácsozat kívánt magasságát, majd csavarja vissza az előzetesen kivett csavart;
- Illessze be felülről a felső kéményt és hagyja azt szabadon a rácsozaton;
- Emelje fel a rácsozatot, illessze a nyílásokat a csavarokra, majd csúsztassa ütközésig;
- Szorítsa meg a két csavart és csavarja rá a tartozékként adott másik két csavart;

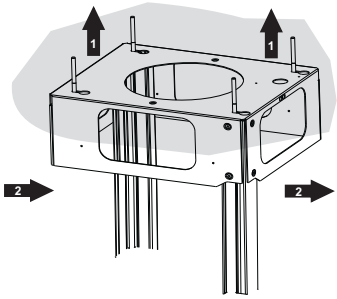

A csavarok végleges meghúzása előtt a rácsozat elmozdításával még lehet beállítást végezni, ügyelve arra, hogy a csavarok ne jöjjenek ki a beállító nyílás fészkéből.

- A rácsozat rögzítésének biztonságosnak kell lennie úgy az elszívó súlya, mint a felszerelt készüléket esetlegesen érő oldalirányú lökések miatti igénybevétel tekintetében. A rögzítés végeztével tehát ellenőrizze, hogy akár a rácsozat meghajlása esetén is stabil-e az alap.
- Ha a mennyezet a felfüggesztési ponton nem elég erős, akkor az üzembe helyezőnek kell gondoskodnia arról, hogy a szerkezetileg ellenálló részeken rögzített megfelelő lemezekkel és ellenlemezekkel legyen megerősítve a mennyezet.

A KÉSZÜLÉKHÁZ FELSZERELÉSE

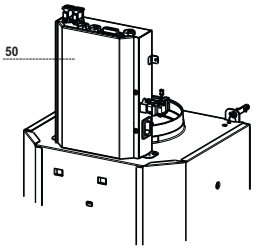

- Vegye le a levegőkimenet melletti 2 elülső csavart, és ezekkel aktiválja az **50** vezérlőblokkot.
- Csatlakoztassa a csatlakozók, mint a helyén a kontroll csoport ellenőrzésével azok összeegyeztethetők.

LEVEGŐKIMENET (KIVEZETÉSES VÁLTOZAT)

Kivezetéses változat esetén a szagelszívó és a levegőkimenet összekötése a felszerelést végző szakember választásától függően 120 vagy 150 mm átmérőjű merev vagy rugalmas csővel történjen.

Összekötés 150 mm átmérőjű csővel

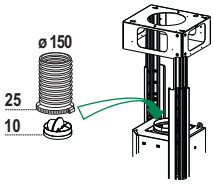

- Illessze a **10** 150 mm átmérőjű peremet a készülékház kimenetéhez.
- A cső rögzítéséhez használjon megfelelő csőszorító pántokat. Az ehhez szükséges anyag nem tartozék.

Összekötés 120 mm átmérőjű csővel

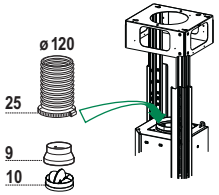

- A 120 mm átmérőjű csővel való összekötés esetén illessze a **9** szűkítőperemet az előzetesen felszerelt **10** 150 mm átmérőjű peremhez.
- A cső rögzítéséhez használjon megfelelő csőszorító pántokat. Az ehhez szükséges anyag nem tartozék.
- Mindkét esetben vegye ki az aktív szenes szagszűrőket.

LEVEGŐKIMENET (SZŰRŐS VÁLTOZAT)

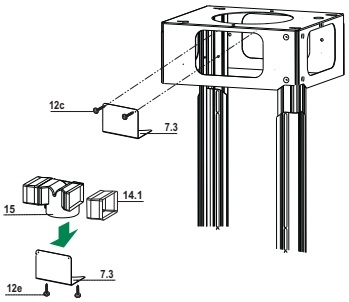

- Helyezze rá oldalról a **14.1** csatlakozási hosszabbítókat a **15** csatlakozásra.
- Helyezze be a **15** csatlakozót a **7.3** rögzítőkengyelbe, a csavarokkal rögzítve azt.
- A **7.3** kengyelt a csavarokkal rögzítse a felső falhoz.
- Figyeljen arra, hogy a **14.1** csatlakozási hosszabbítók kimenete mind vízszintes, mind függőleges irányban egybe essen a kéményszájakkal.
- A felszerelést végző szakember választásától függően 150 mm átmérőjű merev vagy rugalmas csővel kösse rá a **15** csatlakozót a készülékház kimenetére.
- Ügyeljen arra, hogy az aktív szenes szagszűrő a helyén legyen.

A KÉMÉNY FELSZERELÉSE ÉS A KÉSZÜLÉKHÁZ RÖGZÍTÉSE

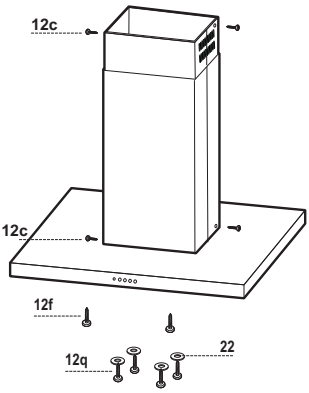

- Helyezze el a felső kéményt és a felső részben rögzítse a rácsozathoz a tartozékként adott 2 darab **12c** csavarral (2,9 x 6,5).
- Ugyanígy helyezze el az alsó kéményt és az alsó részben rögzítse a rácsozathoz a tartozékként adott 2 darab **12c** csavarral (2,9 x 6,5).

Mielőtt a készülékházat rögzíti a rácsozathoz:

- Úgy, csavarja be félig a 2 db **12f** csavart a rácsozat alsó részére, hogy azok oldalsó helyzetben egy vonalba kerüljenek az előre kialakított 2 furattal.
- Vegye ki a készülékházból a zsírszűrőket;
- Vegye ki az esetleges aktív szenes szagszűrőket.
- Emelje fel a készülékházat, majd egészen ütközésig tolja be a **12f** csavarokat a nyílásokba (**A**. részlet).
- Ezután a tartozékként adott 4 db **12q** csavarral és 4 db **22** alátéttel alulról rögzítse hozzá a készülékházat az előkészített rácsozathoz (**B**. részlet), majd minden csavart teljesen húzzon meg.

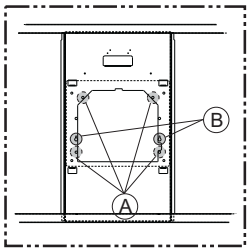

ELEKTROMOS BEKÖTÉS

- A készüléket olyan kétpólusú megszakító közbeiktatásával kell csatlakoztatni az elektromos hálózathoz, amelyen az érintkezők távolsága minimum 3 mm.
- Vegye le a zsírszűrőket (lásd a „Karbantartás" fejezetet) és ügyeljen arra, hogy a hálózati zsinór csatlakozója helyesen legyen betéve a készülék aljzatába.
- Kösse be a **Cmd** kezelőszervek csatlakozóját.
- Kösse be a **Lux** lámpák csatlakozóját.
- Mindkét csatlakozót tegye a **24** védődobozba, azt pedig zárja le a tartozékként adott 2 darab **12e** csavarral (2,9 x 9,5).
- A tartozékként adott 2 darab **12c** csavarral (2,9 x 6,5) rögzítse a védődobozt a készülékházhoz.
- A keringetéses változatnál szerelje be az aktív szenes szagszűrőt.
- Szerelje vissza a zsírszűrőket.

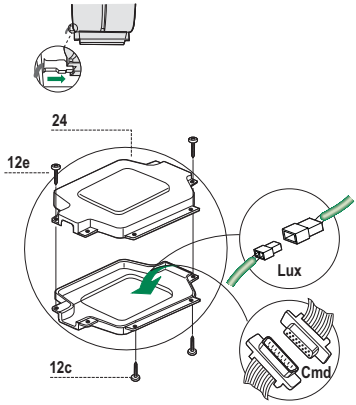

HASZNÁLAT

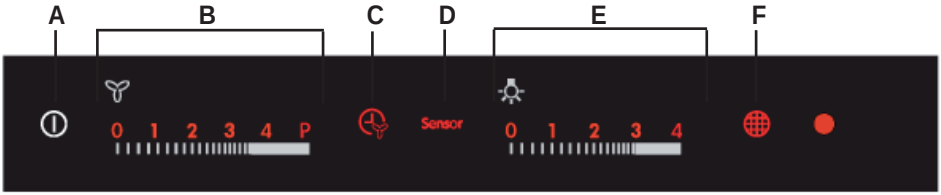

Gomb	Funkció	Megjegyzések
A	**Készülék funkciók be/ki**	A gombot a készülék kikapcsolt állapotában megnyomva kivilágosodik (50%-os fényerő) és elérhetővé válik az összes funkció.A gombot a készülék bekapcsolt állapotában megnyomva kikapcsol és elérhetetlenné válik az összes funkció (motor ki + világítás ki).
B	**Motor fordulatszám kezelése:0-V1-V2-V3-V4-P**	Megérintésekor a kívánt fordulatszámon kapcsol be a motor.P = Intenzív sebességfokozat, de csak 5 percre, majd ennek végén a rendszer visszatér az előzetesen beállított sebességre; álló motornál bekapcsolva V1 fokozat állítódik be. Megérintésekor a kívánt fokozat teljesen kivilágosodik (100%-os fényerő) a többi funkcióhoz képest (50%-os fényerő).
C	**Késleltetés funkció**	Megérintése aktiválja a motor és a világítás automatikus, 10 perccel késleltetett kikapcsolását. Aktiválása csak bekapcsolt motor, nem intenzív sebességfokozat és érzékelő = ki mellett lehetséges.
	Aktiválja / kiiktatja a távvezérlőt.	Egyéb jelzés hiányában a gomb 4 másodperces megnyomásakor (motor ki + világítás ki) villogással jelez a led:4 másodperc a távvezérlõ aktiválását jelzi2 másodperc a távvezérlő kiiktatását jelzi
D	**Sensor**	Ebben az üzemmódban a készülék max. 5 órán át automatikusan működik, majd a funkció végén kikapcsol a motor. A készülék az érzékelő jelzései alapján módosítja a motor fordulatszámát.A B és C gomb nem működik, a kiiktatás a gomb megnyomásával vagy a készülék kikapcsolásával lehetséges.
E	**Fényerő kezelése:0-L1-L2-L3-LMax**	Megérintésekor a kívánt fényerőn kapcsol be a világítás. Megérintésekor a kívánt fényerő teljesen kivilágosodik (100%-os fényerő) a többi funkcióhoz képest (50%-os fényerő).
F	**A szűrők nullázása elvégzi a szűrőtelítettség jelzésének nullázása, kikapcsolt motor esetén megérintve.**	100 üzemóra után a led folyamatos világítása jelzi a fémszűrők telítettségét. 200 üzemóra után a led villogása jelzi a szénszűrők telítettségét.
	Aktiválja / kiiktatja a szénszűrők telítettségének jelzését.	Egyéb jelzés hiányában a gomb 4 másodperces megnyomásakor (motor ki + világítás ki) villogással jelez a led:4 másodperc a szénszűrõk jelzésének aktiválását jelzi2 másodperc a szénszűrők jelzésének kiiktatását jelzi

Miután megtörtént a készülék csatlakoztatása az elektromos hálózathoz, kb. 4 másodperc múlva elérhetők lesznek a kezelőszervek. Ezalatt villog a motor gombhoz tartozó “0" led. A készülék kikapcsolt állapotában semmilyen funkció nem jelenik meg, és csak a kezelőlap világos része látható. Az A gomb megérintésekor minden más kivilágosodik (50%-os fényerő). A kezelőszerveket aktiválja a kiválasztott funkció megérintése, ami teljesen kivilágosodik (100%-os fényerő) a többi funkcióhoz képest (50%-os fényerő). Ha 10 másodpercig semmilyen utasítás nem történik, akkor csak a kiválasztott funkciók maradnak kivilágítva (100%-os fényerő), minden más pedig elsötétedik (50%-os fényerő). Ha 7 órás használat után semmilyen utasítás nem történik, akkor a készülék kikapcsol (motor ki + világítás ki); ebből a helyzetből egyetlen érintéssel felélesztheték a funkciók, a következő érintéssel pedig kiválasztható a kívánt funkció. A készülék valamely funkciójának (sebességfokozat és világítás) aktiválása nem csupán a kezelőlap megérintésével lehetséges, hanem úgy is, hogy Ön felemelés nélkül a kiválasztott funkció felé húzza az ujját a kezelőlapon. Ha nulla helyzetbe állítva kikapcsolásra kerül a motor és a világítás, a kezelőszervekhez tartozó összes led 50%-os fényerővel tovább világít, de ha az elkövetkező 10 másodpercben nem történik újabb utasítás, akkor az összes led kialszik a “0" led kivételével, mert az még 15 percen keresztül világítani fog.

A SENSOR ÜZEMMÓD LEHETÕSÉGEI

Sensor üzemmódban történő működésnél az adott főzőfelület típusát lehet kiválasztani az alábbi két lehetőség szerint:

- Elektromos főzõfelület;
- Gáz főzõfelület;

Kezdésnek az elektromos főzőfelület van beállítva, ennek módosítása az alábbiak szerint történik:

- Kapcsolja ki a készüléket az on/off főkapcsolóval
- Tartsa lenyomva 8 másodpercig a Sensor gombot a led felvillanásáig:
  - 4 villogás jelzi az elektromos főzõfelület kiválasztását;
  - 2 villogás jelzi a gáz főzõfelület kiválasztását;
- Kapcsolja le 10 másodpercre, majd kapcsolja vissza az áramellátást.

A főzõfelület típusának módosításakor a készülék mindig elvégzi a kalibrálást.

Kalibrálási folyamat: a készülék bekapcsolásakor, illetve a főzőfelület típusának módosításakor minden alkalommal elindul az érzékelő kalibrálási folyamata, ami alatt a készülék alatt nem lehet főzni, illetve kerülni kell a különösen intenzív szagok (például oldószerek vagy tisztítószerek) keletkezését.
A folyamat idõtartama a következõ:

- 13 perc elektromos főzőfelület kiválasztásakor;
- 1 perc gáz főzőfelület kiválasztásakor;

Ezt a fázist a Sensor gombon levő led villogása jelzi, ha megnyomják a gombot. A kalibrálás alatt nem kapcsol be a motor.

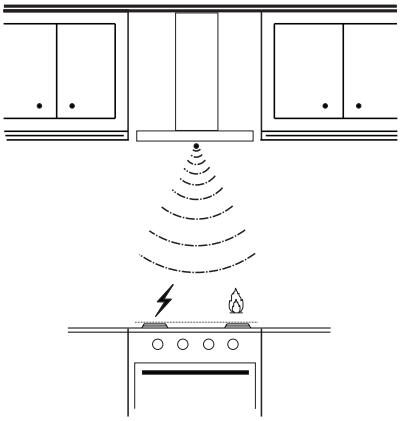

Figyelem: tilos a tisztítószereket közvetlenül ráfújni a rácsra, ehelyett a rácsot csak egy mosogatószerbe mártott ruhával szabad tisztítani. A rács tisztításánál kerülni kell az alkoholt vagy szilikont tartalmazó termékeket.

VILÁGÍTÁS

Figyelem: A készülékben 1M osztályú, az EN 60825-1: 1994 + A1:2002 + A2:2001 szabvány szerinti fehér LED világítás található; maximális optikai teljesítmény 439 nm-en: 7 µW. Tilos optikai eszközökkel (látcső, nagyítóüveg) közvetlenül figyelni).

- Csere esetén forduljon a vevőszolgálathoz. („Vásárlás esetén forduljon a vevőszolgálathoz”).

Z MYŚLĄ O PERFEKCYJNYCH REZULTATACH

Dziękujemy za wybór tego produktu AEG. Zaprojektowaliśmy go z myślą o wieloletniej bezawaryjnej pracy i wyposażyliśmy w innowacyjne technologie, które ułatwiają życie — nie wszystkie te funkcje można znaleźć w zwykłych urządzeniach. Prosimy o poświęcenie kilku minut na lekturę w celu zapewnienia najlepszego wykorzystania urządzenia.

AKCESORIA I MATERIAŁY EKSPLOATACYJNE

W sklepie internetowym AEG można znaleźć wszystko co niezbędne do utrzymania urządzeń AEG w doskonałym stanie technicznym i wizualnym. Wśród szerokiej gamy akcesoriów, zaprojektowanych i wyprodukowanych zgodnie z wysokimi standardami jakości, oferujemy specjalistyczne naczynia kuchenne, kosze na sztućce, półki na butelki oraz torby do delikatnego prania...



Visit the webshop at:
www.aeg-electrolux.com/shop

PL - UWAGI I ZALECENIA - Niniejsza instrukcja obsługi obejmuje kilka wersji urządzenia. Możliwe jest, że zostanie w niej opisane wyposażenie, które nie dotyczy zakupionego przez Państwa urządzenia. Producent nie ponosi żadnej odpowiedzialności za szkody powstałe w wyniku niewłaściwego i niezgodnego z zasadami techniki montażu. Minimalna odległość bezpieczeństwa pomiędzy płytą kuchenną a okapem musi wynosić 650 mm. Sprawdź, czy napięcie w sieci elektrycznej odpowiada danym umieszczonym na tabliczce znamionowej znajdującej się wewnątrz okapu. W przypadku urządzeń klasy Ia należy się upewnić, czy domowa instalacja elektryczna gwarantuje prawidłowe uziemienie. Podłączyć okap do wylotu otworu wyciągowego za pomocą rury o średnicy równej lub większej niż 120 mm. Trasa rury powinna być możliwie najkrótsza. Nie podłączać okapu do przewodów odprowadzających spaliny (z kotłów, kominków itp.). Jeżeli w pomieszczeniu używane są zarówno okap, jak i urządzenia niezasilane energią elektryczną (na przykład urządzenia na gaz), należy zapewnić odpowiednią wentylację pomieszczenia. Jeżeli w kuchni nie ma wywietrzników zapewniających dopływ świeżego powietrza, należy je wykonać. Okap został zaprojektowany wyłącznie do użytku domowego, do neutralizacji zapachów kuchennych. Nie wolno używać okapu do innych celów. Nie pozostawiać wolnego ognia o dużej intensywności pod działającym okapem. Regulować zawsze płomienie tak, aby nie wydostawały się one po bokach garnków. Nie zostawiać patelni bez nadzoru podczas gotowania: przegrzany olej może się zapalić. Nie wolno przygotowywać płonących potraw pod okapem kuchennym; niebezpieczeństwo pożaru. Niniejsze urządzenie nie może być używane przez osoby (w tym dzieci) niepełnosprawne fizycznie lub umysłowo oraz bez doświadczenia lub wiedzy na temat jego działania, operatorzy powinni zostać poinstruowani i skontrolowani w kwestii obsługi urządzenia przez osoby odpowiedzialne za jego bezpieczeństwo. Dzieci powinny być nadzorowane, aby upewnić się, że nie bawią się urządzeniem. Przed przystąpieniem do dowolnej czynności konserwacyjnej należy wyłączyć okap z sieci elektrycznej, wyciągając wtyczkę z gniazdka lub wyłączając wyłącznik główny. Wykonywać skrupulatną i częstą konserwację filtra zgodnie z podanym odstępami czasu (ryzyko wypadku). Filtry przeciwtłuszczowe **Z** można myć także w zmywarce, należy je myć co 2 miesiące użytkowania lub częściej, jeśli używane są bardzo intensywnie - Węglowe filtry antyzapachowe **W** nie nadają się do mycia lub regeneracji, należy je wymieniać co 4 miesiące lub częściej w przypadku intensywnego użytkowania. Powierzchnię okapu wystarczy czyścić wilgotną szmatką i neutralnym płynem do mycia. Symbol na produkcie lub na opakowaniu oznacza, że tego produktu nie można traktować jak zwykłych odpadów, ale należy go zawieźć do punktu zajmującego się likwidacją urządzeń elektrycznych i elektronicznych. Likwidując produkt w sposób właściwy, przyczyniasz się do zapobiegania ewentualnym ujemnym wpływom na środowisko i na zdrowie ludzi, które mogłyby powstać w wyniku niewłaściwej likwidacji. Szczegółowe informacje na temat utylizacji tego produktu można uzyskać w urzędzie miasta/ gminy, lokalnych instytucjach zajmujących się likwidacją odpadów lub w sklepie, w którym produkt został zakupiony.

Przyłączyć okap do sieci zasilającej, montując wyłącznik dwubiegunowy o otwarciu styków przynajmniej 3 mm.

Uwaga: Przed przystąpieniem do instalacji okapu należy zdjąć folie ochronne (białe i przeźroczyste).

WŁAŚCIWOŚCI TECHNICZNE

Wymiary

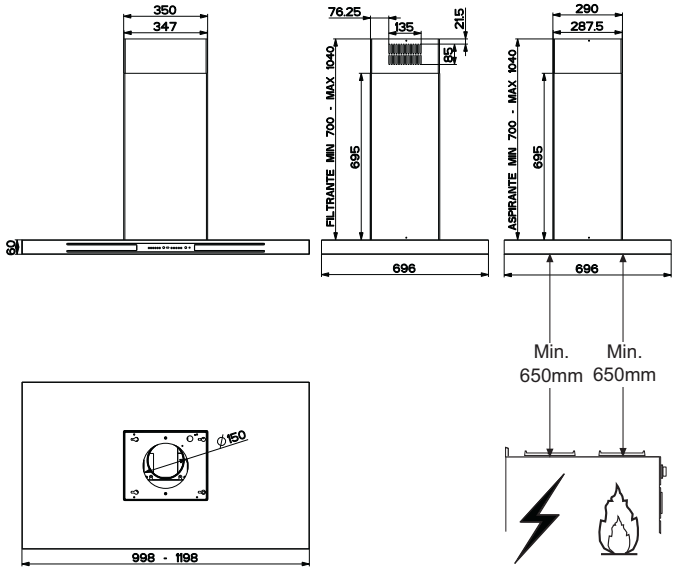

Części składowe

Odn.	Il.	Elementy urządzenia
1	1	Korpus okapu wraz z: przyciskami sterowania, oświetleniem, filtrami
2	1	Komin teleskopowy składający się z:
2.1	1	Komin górny
2.2	1	Komin dolny
7.1	1	Rama teleskopowa wraz z wyciągiem, złożona z:
7.1a	1	Ramy górnej
7.1b	1	Ramy dolnej
9	1	Kołnierz redukcyjny ø 150-120 mm
10	1	Zawór kołnierzowe ø 150
14.1	2	Wydłużonego złącza wylotu powietrza
15	1	Złącza wylotu powietrza
24	1	Skrzynka przyłączeniowa
25		Opaski rur (nie dołączone)
50	1	Kontrolny Grupy

Odn.	Il.	Elementy montażowe
7.3	1	Element do mocowania łącznika wylotu powietrza
11	4	Wkręty ø 10
12c	8	Śruby 2,9 x 6,5
12e	4	Śruby 2,9 x 9,5
12f	2	Śruby M4 x 80
12g	4	Śruby M6 x 80
12h	4	Śruby 5,2 x 70
12q	4	Śruby 3,5 x 9,5
21	1	Szablon wiercenia
22	8	Podkładki ø 6,4
23	4	Nakrętki M6

	Il.	Dokumentacja
	1	Instrukcja

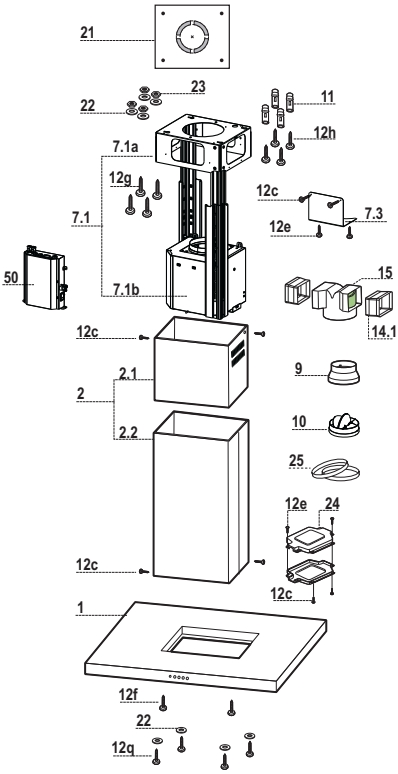

INSTALACJA

Wiercenie w suficie/szafce i montaż ramy

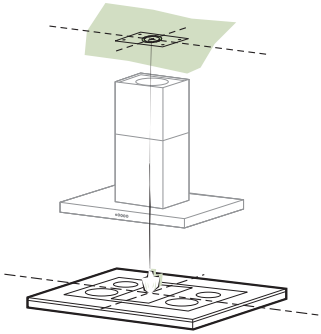

- Za pomocą pionu odwzorować na suficie/szafce środek płyty kuchennej.
- Przyłożyć do sufitu/szafki szablon wiercenia **21** znajdujący się w wyposażeniu, tak by jego środek pokrywał się z naniesionym środkiem płyty kuchennej i dostosować osie szablonu do osi płyty kuchennej.
- Zaznaczyć otwory szablonu.
- Wywiercić następujące otwory:
- Sufit betonowy: w zależności od stosowanych kołków do betonu.
- Sufit z pustaków, o grubości ścianki 20 mm: ø 10 mm (włożyć od razu kołki **11** znajdujące się w wyposażeniu).
- Sufit z drewnianych belek: w zależności od stosowanych wkrętów do drewna.
- Szafka drewniana: ø 7 mm.
- Otwór na kabel elektryczny zasilania: ø 10 mm.
- Wylot powietrza (wersja z wyciągiem): w zależności od średnicy połączenia rury odpro-wadzającej na zawnątrz.
- Wkręcić dwie śruby, krzyżując je i zostawiając 4-5 mm od sufitu:
- dla betonu, kołki do betonu nie będące w wyposażeniu.
- dla pustaków, o grubości ścianki około 20 mm, śruby **12h**, w wyposażeniu.
- dla belek drewnianych, śruby do drewna, nie będące w wyposażeniu.
- dla drewnianej szafki, śruby **12g** z podkładkami **22** i nakrętkami **23**, w wyposażeniu.

MONTAŻ RAMY

- Odkręcić dwie śruby znajdujące się w dolnej osłonie komina i wymontować ją z dolnej części ramy.
- Odkręcić dwie śruby znajdujące się w górnej osłonie komina i wymontować ją z górnej części ramy.

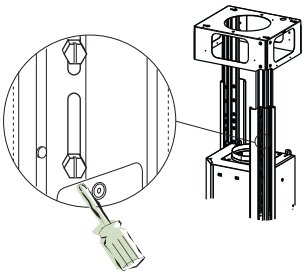

Jeżeli konieczna jest regulacja wysokości ramy należy postępować zgodnie z poniższymi wskazówkami:

- Odkręcić śrub metrycznych łączących dwie kolumny, znajdujące się po bokach ramy.
- Wyregulować odpowiednio wysokość ramy, następnie wkręcić wszystkie śruby, opisane powyżej.
- Założyć górną osłonę komina i pozostawić ją luźno na ramie.
- Unieść ramę, wsunąć otwory mocujące na śruby i przesunąć w kierunku blokowania.
- Dokręcić dwa wkręty i zamontować kolejne dwa, znajdujące się w zestawie.

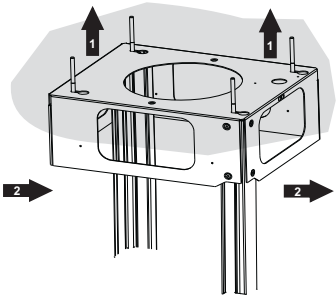

Przed dokręceniem wkrętów, możliwa jest regulacja położenia ramy, należy jednak uważać, aby nie wysunęły się one z otworów regulacyjnych.

- Rama musi być zamontowana stabilnie ze względu na znaczną masę urządzenia, jak również sporadyczne przypadki wywierania nacisku osiowego na zamontowany okap. Po za-montowaniu należy upewnić się, czy podstawa jest stabilna nawet wtedy, gdy rama jest poddawana siłom poprzecznym.
- Jeżeli sufit w miejscu montażu nie jest dostatecznie wytrzymały, należy wzmocnić go przy użyciu odpowiednich elementów, mocowanych do struktur nośnych.

MONTAŻ KORPUSU OKAPU

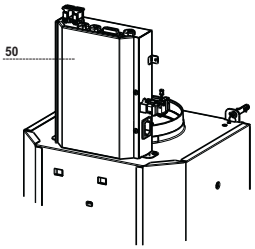

- Wykręcić 2 śruby znajdujące się z przodu w pobliży wyjścia powietrza i użyć je do przykręcenia grupy sterowania **50**.
- Połącz wszystkie złącza, jak w miejscu na karcie kontrolnej grupy pl-sprawdzeniu ich kompatybilności.

WYLOT POWIETRZA – WERSJA Z WYCIĄGIEM

Przy instalacji w wersji z wyciągiem należy podłączyć okap do przewodu rurowego wylotowego za pomocą sztywnej lub giętkiej rury o średnicy 150 lub 120 mm, według decyzji montera.

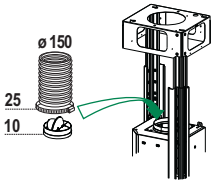

Podłączenie rury o ø 150 mm

- Nałóż kołnierz o średnicy 150 **10** na wylot korpusu okapu.
- Zamocuj rurę odpowiednimi opaskami zaciskowymi. Potrzebnych do tego elementów nie ma w wyposażeniu.

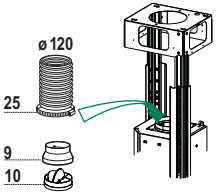

Podłączenie rury ø 120

- Aby podłączyć rurę o średnicy 120 mm, nałóż kołnierz redukcyjny **9** na wcześniej zamontowany kołnierz o ø 150 **10**.
- Zamocuj rurę odpowiednimi opaskami zaciskowymi. Potrzebnych do tego elementów nie ma w wyposażeniu.
- W obydwóch przypadkach wyjmij ewentualne filtry węglowe pochłaniające zapachy.

WYLOT POWIETRZA - WERSJA Z FILTREM

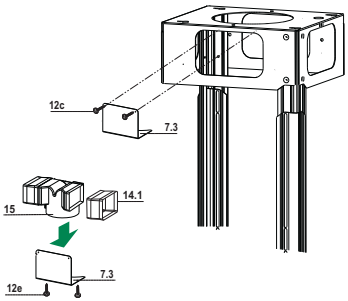

- Włożyć w poprzek przedłużenie złącza **14.1** na złącze **15**.
- Włożyć złączkę 15 do elementu podtrzymującego **7.3** i przykręcić ją przy **pomocy** śrub.
- Przymocować element podtrzymujący **7.3** przy pomocy śrub w części górnej.
- Upewnić się, że wyjście przedłużenia złącza **14.1** jest odpowiednio ustawione w pionie oraz w poziomie w stosunku do otworu komina.
- Połączyć złącze **15** z wylotem obudowy okapu przy pomocy rury sztywnej lub giętkiej ø 150 mm, wyboru dokonuje instalator.
- Upewnić się czy są założony jest węglowy filtr anty-zapachowy.

MONTAŻ OSŁONY KOMINA I KORPUSU OKAPU

- Założyć górną część osłony przewodu kominowego i zamontować do ramy przy użyciu dwóch wkrętów **12c** (2,9 x 6,5, w zestawie).
- Analogicznie, założyć dolną część osłony przewodu kominowego i zamontować do ramy przy użyciu dwóch wkrętów **12c** (2,9 x 6,5, w zestawie).

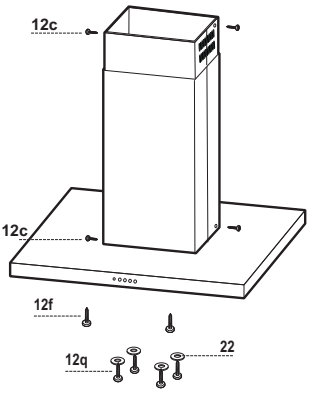

Przed zamocowaniem korpusu okapu do ramy:

- Wkręcić do połowy 2 śruby **12f** w dolnej części ramy, w pozycji poprzecznej w stosunku do 2 przygotowanych otworów.
- Wyjąć filtry przeciw-tłuszczowe z korpusu okapu;
- Wyjąć ewentualne węglowe filtry antyzapachowe.
- Podnieść korpus okapu i włożyć śruby **12f** do otworów (odn. **A**) aż do mocowania.
- Zamocować przygotowaną ramę od spodu przy pomocy znajdujących się na wyposażeniu korpusu okapu 4 śrub **12q** oraz 4 podkładek **22** (odn. **B**) następnie ostatecznie dokręcić wszystkie śruby.

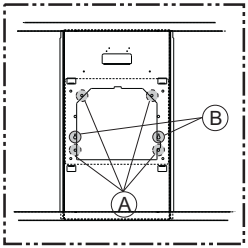

PODŁĄCZENIE ELEKTRYCZNE

- Podłączyć okap do sieci przy pomocy wtyczki dwubiegunowej z bolcem ochronnym o odstępie wtyków nie mniejszym niż 3 mm.
- Zdemontować filtry tłuszczu (zobacz rozdział KONSERWACJA) i upewnić się czy wtyk z przewodem zasilającym jest prawidłowo przymocowany do silnika.
- Podłączyć konektor sterowania **Cmd**.
- Podłączyć konektor oświetlenia **Lux**.
- Wsadzić konektor do puszki **24** i skręcić ją 2 śrubami **12e** (2,9x9,5).
- Przy pomocy 2 śrub **12c** (2,9x6,5) przymocować puszkę do okapu.
- Upewnić się, czy filtry węglowe zostały umieszczone w urządzeniu.
- Wsadzić filtry tłuszczowe.

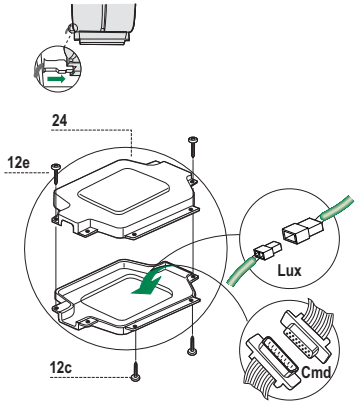

UŻYTKOWANIE

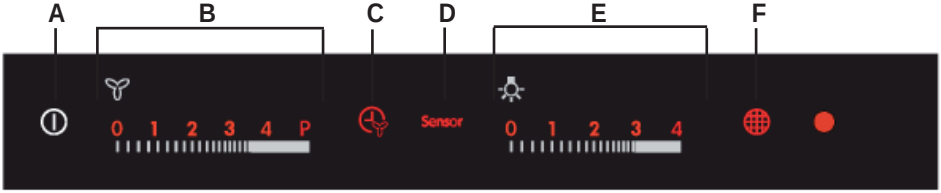

Przycisk	Funkcja	Specyfikacja
A	**Wł./Wył. Funkcje Okapu**	Naciskając przycisk na wyłączonym okapie, zaświecą się (intensywność: 50%) i aktywują wszystkie jego funkcje.Naciskając przycisk na włączonym okapie, dezaktywują się wszystkie jego funkcje (Silnik wył. + Światła wył.).
B	**Steruje prędkością silnika:0-V1-V2-V3-V4-P**	Po naciśnięciu aktywuje się silnik z żądaną prędkością.P = Prędkość intensywna z 5-minutowym czasem trwania, po upływie którego system powraca do poprzedniej prędkości. Jeśli jest aktywowana przy wyłączonym silniku, zmienia się w prędkość V1. Po naciśnięciu na żądaną prędkość, przycisk dodatkowo się oświetli (intensywność: 100%) w stosunku do innych funkcji (intensywność: 50%).
C	**Funkcja Delay**	Po naciśnięciu na przycisk aktywuje się wyłączenie automatyczne silnika i oświetlenia z 10-minutowym opóźnieniem. Funkcję tę można aktywować wyłącznie przy włączonym silniku pracującym z prędkością nieintensywną oraz trybem Sensor = wył.
	Aktywacja/dezaktywacja odbiornika pilota	Po naciśnięciu na przycisk przez 4 sekundy (silnik wył. + światła wył.), przy braku innych włączonych alarmów, dioda będzie migać:przez 4 sekundy, wskazując na aktywowanie pilotaprzez 2 sekundy, wskazując na dezaktywowanie pilota
D	**Sensor**	W tym trybie okap funkcjonuje w sposób automatyczny przez maksymalnie 5 godzin, po upływie których wyłącza się silnik. Okap modyfikuje prędkość silnika w zależności od informacji przekazywanych przez czujnik.Przyciski B i C nie działają. Tryb dezaktywuje się ponownie, naciskając przycisk lub zupełnie wyłączając okap.
E	**Sterowanie intensywnością światła:0-L1-L2-L3-LMax**	Po naciśnięciu przycisku zapalają się światła z żądaną intensywnością. Po naciśnięciu wybranego światła, zapali się ono ze zwiększoną intensywnością (100%) w stosunku do innych funkcji (intensywność: 50%).
F	**Reset filtrów Wykonaj reset alarmunasycenia filtrów, naciskając przycisk przy wyłączonym silniku.**	Po 100 godzinach działania okapu dioda świeci się światłem stałym dla zasygnalizowania nasycenia się filtrów metalowych.Po 200 godzinach działania okapu dioda zaczyna migać dla zasygnalizowania nasycenia się filtrów węglowych.
	Aktywacja/dezaktywacja alarmu nasycenia dla filtrów węglowych	Naciskając przycisk i przytrzymując przez 4 sekundy (silnik wył. + światła wył.), przy braku innych alarmów, dioda zacznie migać:przez 4 sekundy, wskazując na aktywację alarmów filtrów węglowychprzez 2 sekundy, wskazując na dezaktywację alarmów filtrów węglowych

Po podłączeniu okapu do sieci elektrycznej jego funkcje aktywują się po około 4 sekundach. Przez ten czas miga dioda „0" przycisku silnika. Jeśli okap jest wyłączony, nie wyświetlana jest żadna z funkcji. Widoczna jest wyłącznie jasna część panelu sterowniczego. Wszystko oświetli się (intensywność: 50%) po naciśnięciu przycisku A. Funkcje aktywują się po naciśnięciu odpowiadającego im przycisku, który oświetli się ze zwiększoną intensywnością (100 %) w stosunku do pozostałych funkcji okapu (intensywność: 50%). Po 10 sekundach, od upływu których nie włączono żadnych funkcji, pozostaną oświetlone tylko te, które wybrano uprzednio (intensywność: 100 %), wszystkie inne wygasną (intensywność: 50%). Po upływie 7 godzin pracy, w czasie których nie wydano żadnych nowych poleceń, okap wyłączy się (silnik wył. + światła wył.). Po ponownym naciśnięciu na którykolwiek z przycisków aktywują się wszystkie funkcje. Kolejne naciśnięcie przycisku aktywuje żądaną funkcję. Możliwym jest aktywowanie funkcji okapu (prędkość i światła) nie tylko poprzez dotykanie panelu sterującego, ale również opierając palec i przesuwając go w kierunku żądanej funkcji bez jego podnoszenia. Jeśli zostanie wydane żądanie wyłączenia silnika i świateł (ustawiając je w pozycji zero), wszystkie diody pozostaną oświetlone (intensywność: 50%). Po upływie 10 sekund, w czasie których nie wydano nowych poleceń, wszystkie diody zgasną, za wyjątkiem diody „0", która pozostanie włączona przez kolejne 15 minut.

OPCJE OKAPU W TRYBIE Z WŁĄCZONYM CZUJNIKIEM (SENSOR)

Funkcjonowanie okapu w trybie Sensor zależy od rodzaju zamontowanej płyty. Przewidziano dwie możliwości:

- Płyta elektryczna,
- Płyta gazowa.

Fabrycznie ustawiono funkcjonowanie z płytą elektryczną. W celu dokonania zmiany należy postępować zgodnie z poniższymi wskazówkami:

- Wyłączyć okap za pomocą przycisku on/off.
- Nacisnąć i przytrzymać przez 8 sekund wciśnięty przycisk Sensor, aż do momentu, gdy dioda zacznie migać:
  - 4 mignięcia oznaczają wybranie płyty elektrycznej,
  - 2 mignięcia oznaczają wybranie płyty gazowej.
- Na 10 sekund odłączyć zasilanie elektryczne, a następnie ponownie je podłączyć.

Każdorazowo po zmianie rodzaju płyty należy przeprowadzić procedurę wzorcowania.

Procedura wzorcowania: Każdorazowo po ponownym podłączeniu okapu do prądu lub po zmianie rodzaju płyty, aktywowana jest procedura wzorcowania, podczas której pod okapem nie należy gotować oraz nie należy go wystawiać na wyjątkowo intensywne zapachy, takie jak rozpuszczalniki i detergenty.

Czas trwania procedury:

- 13 min, jeśli wybrano płytę elektryczną,
- 1 min, jeśli wybrano płytę gazową.

Faza ta sygnalizowana jest miganiem diody przycisku Sensor (jeśli został naciśnięty). Podczas wzorcowania nie należy włączać silnika.

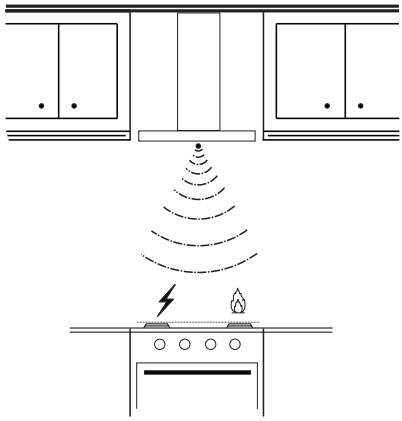

Uwaga: kratki wentylacyjnej nie należy spryskiwać środkami czyszczącymi. Należy ją czyścić wyłącznie szmatkami zwilżonymi takimi środkami. Do czyszczenia kratki nie należy używać produktów na bazie alkoholi i sylikonów.

OŚWIETLENIE

Uwaga: Urządzenie wyposażone jest w białą diodę klasy 1M zgodnie z normą EN 60825-1: 1994 + A1:2002 + A2:2001; maksymalna moc optyczna wynosi @439nm: 7µW. Nie należy na nią patrzeć za pomocą narzędzi optycznych (lornetka, szkło powiększające…).

- W celu wymiany diody należy skontaktować się z technicznym działem Obsługi Klienta. („W celu nabycia diody należy skontaktować się z technicznym działem Obsługi Klienta").

www.aeg-electrolux.com/shop



436005268_03 - 110429

CE

With Electrolux, the choice of professionals.

AEG
perfekt in form und funktion