gorenje

RU KK

Руководство пользователя
Посудомоечная машина

GV16E3

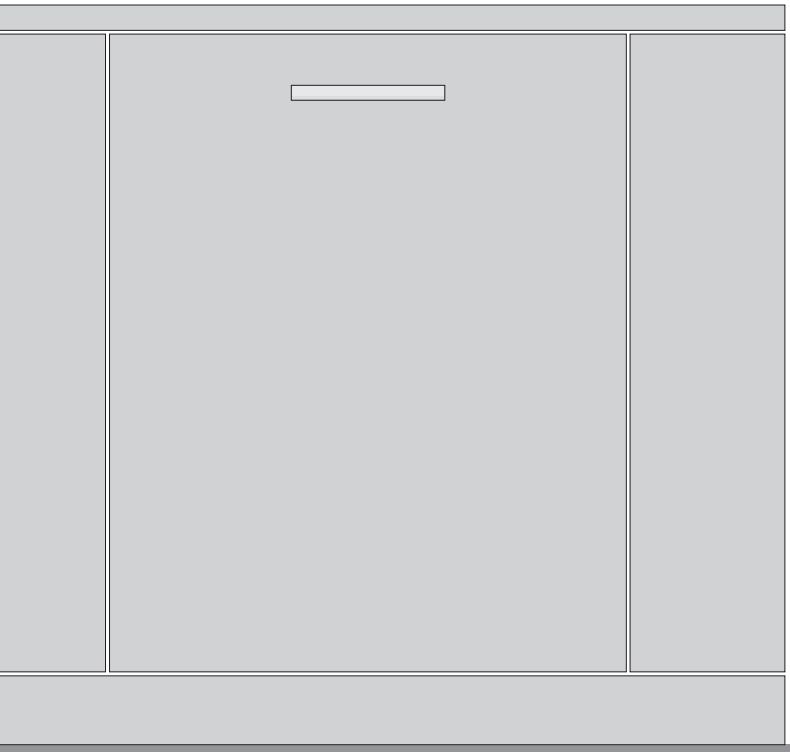

Содержание

Ваша посудомоечная машина 4

Правила безопасности 5
Установка....6
Функция защиты от перелива 6
Зимнее хранение/транспортировка....6
Упаковка 6
Утилизация....6

Перед первой мойкой 7
Жесткость воды 7
Основные настройки 8
Добавьте ополаскиватель 8
Добавьте соль 8

Экологичное мытьё посуды 9
Экономьте энергию и воду 9

Загрузка посудомоечной машины 10
Хрупкая посуда 10
Загрузка влияет на результат 10
Корзины для посудомоечной машины 10
Основной лоток для столовых приборов 10
Верхние корзины....11
Нижняя корзина 12

Использование посудомоечной машины 13
Добавление моющего средства....13
Вкл./Выкл.....14
Выберите программу....14
Выбор опции 15
Пуск / Остановка 15
Если нужно загрузить еще посуду [1)] 16
Отключение электропитания 16
Просмотр количества циклов мойки 16
После завершения программы....16
Для достижения лучших результатов сушки....16
Разгрузка посудомоечной машины....16

Шаги программы 17

Настройки....18

Уход и чистка....20
Добавьте ополаскиватель 20
Добавьте соль 20
Чистка фильтра....21
Чистка разбрызгивателей 21
Почистите внешние поверхности посудомоечной машины....23
CLn- Запуск программы чистки (самоочистки) 23
Устранение засоров....23

Поиск и устранение неисправностей 25

Установка....30
Правила безопасности....30
Настройка....30
Подключение слива....31
Подключение к подаче воды....31
Подключение к электросети....31

Обслуживание....32

Техданные и ярлык энергоэффективности....33
Техданные....33
Информация для потребителей....33
Информация для испытательных организаций....33

Ваша посудомоечная машина

Установите посудомоечную машину, см. главу *Установка*. Затем откройте дверь и нажмите ⏻.

Перед использованием посудомоечной машины в первый раз убедитесь, что выбраны правильные настройки для оптимальной производительности очистки. См. главу *Перед первой мойкой*.

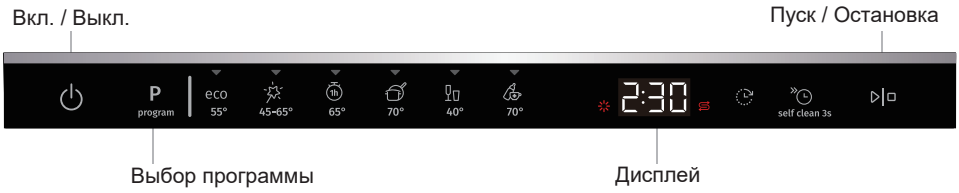

Программы

eco Эко 55°

Авто 45-65°

1 час 65°

Интенсивный 70°

Стекло 40°

Гигиеническая 70°

Опция

Отложенный пуск

Быстрое мытье

Специальная программа

self clean 3s Самоочистка

Информация на дисплее

См. Главу *Уход и чистка*.

Добавьте ополаскиватель

Добавьте соль

CLn Запуск программы чистки (самоочистки)

ПРИМЕЧАНИЕ!
Панель управления работает только при открытой двери.

Правила безопасности

- Ознакомьтесь с инструкцией по эксплуатации и храните её в безопасном месте!
- Количество стандартных комплектов посуды: 16
- Никогда не используйте посудомоечную машину для других целей, кроме указанных в этом руководстве.
- Не загружайте дверь или корзины чем-либо, кроме посуды.
- Держите дверь закрытой, чтобы избежать риска споткнуться.
- Всегда толкайте корзины внутрь, чтобы предотвратить опрокидывание посудомоечной машины.
- Используйте только моющее средство для посудомоечной машины!
- Этой машиной могут пользоваться дети возрастом от 8 лет и лица с ограниченными физическими, сенсорными или ментальными способностями, а также лица, у которых недостаточно опыта и знаний, но только под присмотром во время использования машины или после того, как будут обучены правилам безопасного использования машины и осознают опасность неправильного использования. Не позволяйте детям играть с прибором. Дети не должны чистить машину или выполнять какие-либо работы по обслуживанию без присмотра.
- Устройство не предназначено для использования лицами (включая детей) с физическими или умственными недостатками, а также лицами, не имеющими опыта и знаний, за исключением случаев, когда они находятся под наблюдением или проинструктированы относительно использования устройства лицом, ответственным за их безопасность. Не оставляйте детей без присмотра и не разрешайте им играть с устройством.
- Если шнур питания поврежден, его должен заменить производитель, его сервисный агент или квалифицированный специалист по обслуживанию, чтобы избежать опасности.
- Этот прибор предназначен только для бытового использования и мытья посуды. Не используйте его для других целей.
- Никогда не загружайте посуду с остатками растворителей, так как это может привести к взрыву. Не мойте посуду, содержащую золу, воск или смазочные жидкости, в посудомоечной машине.

- За детьми необходимо следить. Не позволяйте детям использовать или играть с посудомоечной машиной. Будьте особенно внимательны, когда дверь открыта. Некоторые остатки моющего средства могут остаться внутри! Всегда запускайте посудомоечную машину сразу после добавления моющего средства.

⚠ ВНИМАНИЕ!

Ножи и другие острые предметы должны быть размещены в корзине с направлением лезвиями вниз или лежать горизонтально.

⚠ ВНИМАНИЕ!

Моющие средства для посудомоечной машины являются коррозионными. Храните их в недоступном для детей месте.

Установка

См. раздел *Установка*.

Функция защиты от перелива

Функция защиты от перелива откачивает воду и останавливает подачу воды, если уровень воды в посудомоечной машине превышает установленный предел. Если функция защиты от перелива активирована, на дисплее появится F54 (Перелив воды). Перекройте водопроводный кран и обратитесь в ближайший сервисный центр. (Чтобы избежать протечек воды за пределы посудомоечной машины, не извлекайте штепсель из розетки, пока не будет закрыт кран подачи воды!)

Зимнее хранение/транспортировка

Храните посудомоечную машину при температуре выше 0°C. Избегайте длительных перевозок в очень холодных условиях. Транспортируйте посудомоечную машину вертикально или на спине.

Перед транспортировкой или длительным хранением посудомоечной машины убедитесь, что вода удалена из машины.

Упаковка

Внешняя упаковка защищает продукт во время транспортировки. Упаковочные материалы подлежат переработке. Разделите различные упаковочные материалы для сокращения использования сырья и отходов. Ваш дилер может забрать упаковку на переработку или направить вас в ближайший центр переработки. Упаковка состоит из:

- Гофрированный картон, изготовленный из материала, на 100% переработанного.
- Экспандированный полистирол (EPS), не содержащий хлор и фтор.
- Поддерживающие элементы из необработанной древесины.
- Защитный пластик, изготовленный из полиэтилена (PE).

Утилизация

Посудомоечная машина предназначена для переработки и имеет соответствующую маркировку. При утилизации посудомоечной машины в конце её срока службы немедленно сделайте её непригодной для использования. Отключите шнур питания и обрежьте его как можно короче.

Обратитесь к местным властям для получения информации о правильных способах утилизации и переработки.

Перед первой мойкой

Жесткость воды

Для оптимальной работы посудомоечной машины необходима мягкая вода (с низким содержанием минералов). Жесткая вода оставляет белые минеральные отложения на посуде и поверхностях посудомоечной машины.

Проверка жесткости воды

Жесткость воды измеряется с использованием различных единиц: немецкие градусы (°dH), французские градусы (°fH), английские градусы (°eH), миллимоли на литр (ммоль/л).

Если жесткость воды превышает 2,8°dH (5°fH / 3,5°eH / 0,5 ммоль/л), воду необходимо смягчить. Посудомоечная машина автоматически смягчает воду с помощью встроенного умягчителя. Для правильной работы умягчителя воды необходимо настроить его в зависимости от жесткости воды. После настройки умягчителя добавьте моющее средство и ополаскиватель в дозах, подходящих для мягкой воды.

Свяжитесь с местным водоканалом, чтобы проверить жесткость воды в вашем районе.

Запишите жесткость воды:_____

°dH	°fH	°eH	ммоль/л	Рекомендуемая настройка
0-2,8	0-5	0-3,5	0,0-0,5	00
2,9-5,6	6-10	3,6-7,0	0,6-1,0	01
5,7-11,2	11-20	7,1-14,0	1,1-2,0	02
11,3-16,8	21-30	14,1-21,0	2,1-3,0	03
16,9-22,4	31-40	21,1-28,0	3,1-4,0	04
22,5-28,0	41-50	28,1-35,0	4,1-5,0	05
28,1-36,4	51-65	35,1-45,5	5,1-6,5	06
36,4+	65+	45,5+	6,5+	07

Если жесткость воды превышает 36,4°dH (65°fH / 45,5°eH / 6,5 ммоль/л), рекомендуется подключить внешний умягчитель воды.

Повышенное потребление во время регенерации

Встроенный умягчитель воды в посудомоечной машине регулярно регенерируется для поддержания своей работы. Регенерация увеличивает продолжительность программы мытья посуды и повышает потребление энергии и воды. Частота регенерации зависит от выбранной настройки.

Пример: При выполнении программы Эко 55° с настройкой жесткости воды по умолчанию (04) происходит регулярная регенерация умягчителя воды, энергопотребление увеличивается на 0,025 кВт·ч, расход воды — на 2,5 л, а время выполнения программы увеличивается на 1 мин. Регенерация происходит во время основной мойки по программе.

⚠ ВНИМАНИЕ!

Жесткая вода оставляет белые минеральные отложения на посуде и поверхностях посудомоечной машины. Поэтому правильные настройки умягчителя воды крайне важны. См. *Жесткость воды* в главе *Настройки*.

Никогда не запускайте посудомоечную машину с пустым отсеком для соли, если жесткость водопроводной воды превышает 2,8°dH (5°fH / 3,5°eH / 0,5 ммоль/л).

Основные настройки

Перед использованием посудомоечной машины в первый раз убедитесь, что выбраны правильные настройки для оптимальной производительности очистки. См. главу *Настройки*.

Необходимо настроить:

- Ополаскиватель
- Жесткость воды
- TAB (универсальное моющее средство)

Добавьте ополаскиватель

Использование ополаскивателя улучшает эффективность сушки. Это также улучшает результаты мытья, оставляя посуду без пятен и разводов.

Пополните отсек для ополаскивателя, если вы выбрали ополаскиватель 01 - 05.



1. Откройте крышку отделения для ополаскивателя.
2. Заполните отсек до уровня MAX ополаскивателем.
3. Протрите излишки ополаскивателя вокруг отсека.
4. Плотно закройте крышку.

Добавьте соль

Добавьте соль в отсек для соли, если выбрана жесткость воды 01 – 07.

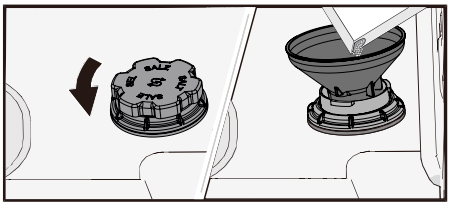

1. Снимите крышку отделения для соли, повернув ее против часовой стрелки.
2. Вставьте прилагаемую воронку в отверстие отсека для соли. Налейте около 1 литра воды.
3. Добавьте достаточно соли в отсек (макс. 750 граммов). Используйте специальную соль для посудомоечной машины.
4. Протрите излишки соли, чтобы крышка могла быть плотно закручена.

⚠ ВНИМАНИЕ!
Чтобы избежать ржавых пятен, сразу после добавления соли запустите программу мытья посуды.

Экологичное мытьё посуды

Экономьте энергию и воду

Посудомоечные машины обычно используют меньше энергии и воды по сравнению с мытьём посуды вручную.

Не ополаскивать под проточной водой

Избегайте полоскания посуды под проточной водой, так как это увеличивает потребление воды и энергии. Просто соскребите крупные частицы пищи перед загрузкой в посудомоечную машину.

Выберите экологичное моющее средство

Ознакомьтесь с экологической декларацией на упаковке!
Избыточное количество моющего средства, ополаскивателя или соли может снизить эффективность мытья и увеличить воздействие на окружающую среду.

Запустите полностью загруженную посудомоечную машину

Для экономии энергии и воды используйте посудомоечную машину только при полной загрузке (смотрите количество стандартных комплектов посуды). Для устранения неприятных запахов запустите программу 1ч 65° с опцией Быстрое мытьё.

Запускайте программы при более низкой температуре

Если посуда слегка загрязнена, можно выбрать программу с низкой температурой.

Выберите программу мытья посуды «Эко 55°»

Эта программа подходит для мытья нормально загрязненной посуды и она наиболее эффективна с точки зрения комбинированного потребления энергии и воды. Эта программа используется для оценки соответствия законодательным требованиям ЕС по экодизайну.

Программа предназначена для минимизации потребления энергии и воды. Она работает при низкой температуре в течение длительного времени.

Активация настройки «TotalDry» (Полная сушка)

Более короткая программа мытья посуды и лучшие результаты сушки достигаются, если вы активируете настройку «TotalDry», которая автоматически открывает дверцу посудомоечной машины. Подождите, пока посудомоечная машина не покажет, что программа завершена и посуда остыла, прежде чем выгружать ее. (Если посудомоечная машина встроена, окружающая мебель должна быть устойчива к конденсату из посудомоечной машины.)

Подключение к источнику холодной воды

Если здание отапливается с помощью нефти, электричества или газа, подключите посудомоечную машину к подаче холодной воды.

Подключение к источнику горячей воды

Если здание отапливается с использованием энергоэффективных методов, таких как центральное отопление, солнечная энергия или геотермальная энергия, подключите посудомоечную машину к подаче горячей воды (макс. 60°C). Использование подачи горячей воды снижает потребление энергии посудомоечной машиной.

ПРИМЕЧАНИЕ!
Не превышайте рекомендуемую температуру подачи воды. Некоторые кухонные принадлежности могут не выдерживать высоких температур. См. *Хрупкая посуда* в главе *Загрузка посудомоечной машины*.

Загрузка посудомоечной машины

Хрупкая посуда

Не все кухонные принадлежности пригодны для мытья в посудомоечной машине. Это может быть по нескольким причинам. Некоторые материалы не выдерживают высоких температур, а другие могут быть повреждены моющим средством для посудомоечной машины.

Будьте осторожны с такими предметами, как изделия ручной работы, деликатные украшения, хрусталь, стеклянная посуда, серебро, медь, олово, алюминий, дерево и пластик. Ищите маркировку «Пригодно для мытья в посудомоечной машине» на предметах.

Загрузка влияет на результат

Загружайте посудомоечную машину правильно, чтобы обеспечить оптимальные результаты мытья и сушки с минимальным потреблением энергии и воды. Дайте посудомоечной машине наилучшую возможность очистить все поверхности и тщательно высушить посуду.

- Размещайте всю грязную посуду так, чтобы загрязнённые поверхности были направлены внутрь и вниз!
- Избегайте укладки посуды друг на друга или её накладывания.
- Посуду с углублениями, например чашки, поместите так, чтобы вода для полоскания стекала. Это также важно для пластиковых изделий.
- Размещайте мелкие предметы в верхнем лотке для столовых приборов, чтобы они не падали через корзины.

ПРИМЕЧАНИЕ!
Убедитесь, что разбрызгиватели могут свободно вращаться.

Корзины для посудомоечной машины

Посудомоечная машина оснащена основным лотком для столовых приборов, верхней и нижней корзинами.

Внешний вид корзин может отличаться в зависимости от комплектации посудомоечной машины.

Основной лоток для столовых приборов

В основном лотке для столовых приборов есть место для столовых приборов, половников, венчиков, сервировочных столовых приборов и подобных предметов.

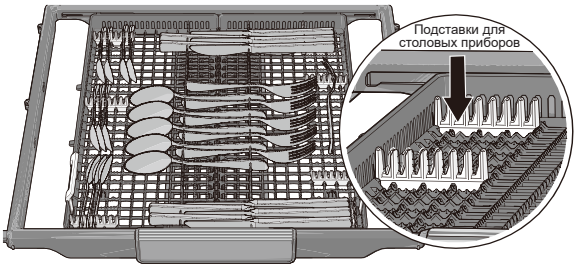

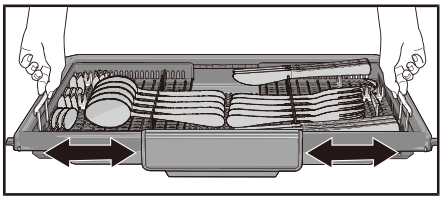

Основной лоток для столовых приборов состоит из трех частей, которые можно сдвигать в стороны, чтобы лучше разместить посуду.

Верхние корзины

Поместите стаканы, чашки, миски, тарелки и блюдца в верхнюю корзину. Размещайте всю грязную посуду так, чтобы загрязнённые поверхности были направлены внутрь и вниз! Бокалы для вина следует размещать на полке для бокалов. Ножи должны быть размещены в подставке для ножей с правой стороны.

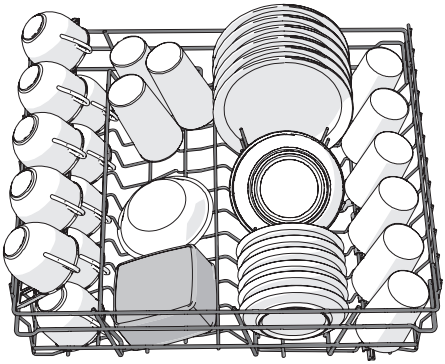

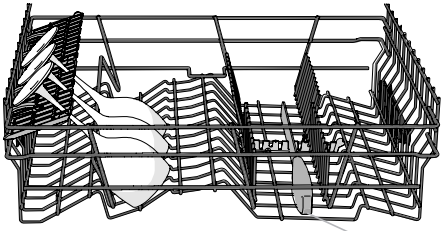

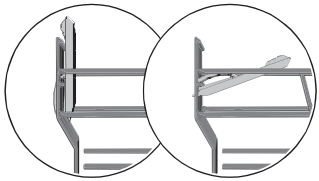

2 положения

Подставка для ножей

Подъём и опускание верхней корзины

1. Выдвиньте верхнюю корзину.
2. Держите обе стороны верхней корзины и поднимайте её вверх.
3. Если верхнюю корзину поднять в верхнее положение, она опустится в нижнее положение. Убедитесь, что обе стороны корзины всегда находятся на одинаковой высоте.

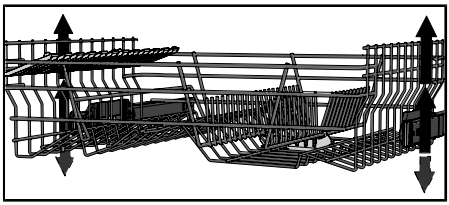

Нижняя корзина

Размещайте тарелки, мелкие тарелки, сервировочные блюда и кастрюли в нижней корзине. Столовые приборы можно поместить в держатель для столовых приборов.

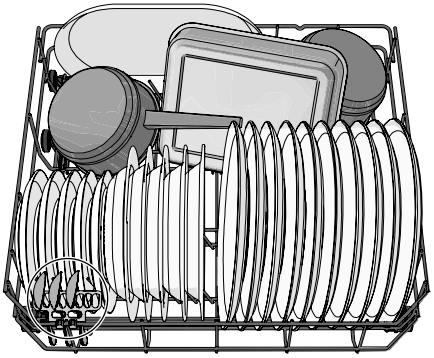

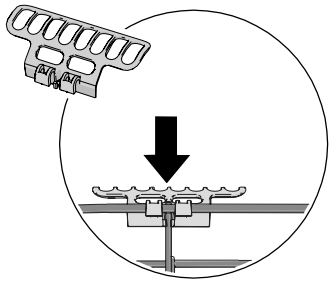

Установите держатель для столовых приборов так, чтобы добиться максимальной вместимости. (Находится в прилагаемом пластиковом пакете.)

Регулируемые держатели для тарелок

Регулируемые держатели для тарелок можно сложить, чтобы облегчить загрузку кастрюль и мисок.

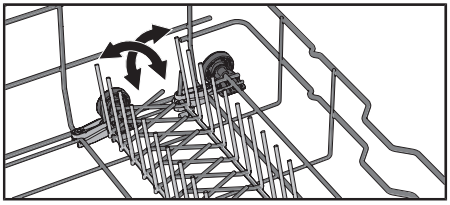

Использование посудомоечной машины

Добавление моющего средства

Следуйте инструкциям на упаковке моющего средства. Данная посудомоечная машина оснащена умягчителем воды, поэтому используйте моющее средство и ополаскиватель в дозировках, подходящих для мягкой воды.

Избыточное количество моющего средства может привести к неэффективному очищению и большему воздействию на окружающую среду.

Отделение для моющего средства

При добавлении моющего средства отделение для моющего средства должен быть сухим.



Если вы используете порошковое или жидкое моющее средство, поместите небольшое количество средства в этот отсек для предварительного мытья.

ПРИМЕЧАНИЕ!
Используйте только моющее средство для посудомоечной машины! Моющее средство для посуды нельзя использовать, так как оно вызывает избыточную пену и мешает правильной работе посудомоечной машины.

Универсальное моющее средство

Существуют различные универсальные моющие средства. Всегда внимательно читайте инструкцию перед использованием.

При использовании универсального моющего средства, содержащего ополаскиватель, активируйте настройку TAB.

Не рекомендуется использовать таблетки для посудомоечных машин для коротких программ (менее 75 минут). Используйте порошковое или жидкое моющее средство для посудомоечной машины вместо этого.

ПРИМЕЧАНИЕ!
Для оптимальных результатов мытья и сушки используйте обычное моющее средство с отдельно дозированным ополаскивателем и солью.

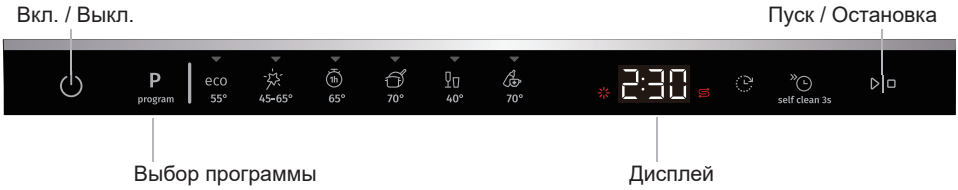

ПРИМЕЧАНИЕ!
Панель управления работает только при открытой двери.

⏻ Вкл./Выкл.

Откройте дверь и нажмите ⏻. Также откройте водопроводный кран, если он закрыт.

P Выберите программу

Выберите программу в зависимости от типа посуды и степени её загрязнения. Программа Эко 55° выбрана по умолчанию.

Нажимайте кнопку **P** несколько раз, пока не будет выбрана нужная программа. Соответствующий индикатор загорится.

eco Эко 55°

Эта программа подходит для мытья нормально загрязненной посуды и она наиболее эффективна с точки зрения комбинированного потребления энергии и воды. Эта программа используется для оценки соответствия законодательным требованиям ЕС по экодизайну.

О более экологичном мытье посуды читайте в разделе *Экологичное мытье посуды*.

Для сильно загрязненной посуды с жиром используйте программу с более высокой температурой.

Авто 45-65°

Посудомоечная машина может определить степень загрязнения посуды и соответствующим образом регулировать расход воды и температуру. При новой установке программу необходимо запустить пять раз, прежде чем она будет полностью адаптирована и сможет обеспечить наилучшие результаты.

1h 1 час 65°

Быстрая программа для мытья слегка подсохших остатков пищи. (Эта программа не предназначена для удаления пригоревшей пищи, например, на посуде из духовки.)

Опция «TotalDry» важна для обеспечения наилучших результатов сушки.

Интенсивный 70°

Программа с высокой температурой для растворения сильного жира на очень грязной посуде, такой как кастрюли, жарочные блюда и посуда для запеканок. Если посудомоечная машина не полная, вы можете добавить тарелки и другую посуду.

Стекло 40°

Эта бережная программа мытья посуды использует низкую температуру, идеально подходящую для мытья хрупких предметов, таких как хрусталь или стеклянная посуда. Не забывайте использовать небольшое количество моющего средства и размещать предметы так, чтобы они не соприкасались друг с другом во время мойки. Смотрите также *Хрупкая посуда* в главе *Загрузка посудомоечной машины*. Фарфоровую посуду, которая только что использовалась и не имеет затвердевших остатков пищи, можно также мыть с помощью этой программы.

Гигиеническая 70°

Эта программа идеально подходит для соблюдения высоких стандартов гигиены, таких как для бутылочек для младенцев и разделочных досок. Поддерживается высокая температура как во время основной мойки, так и во время окончательного ополаскивания.

self clean 3s Самоочистка

Программа гигиенической самоочистки бака посудомоечной машины, разбрызгивателей и распылительных трубок.

Запустите эту программу (без посуды внутри), используя обычное моющее средство для посудомоечной машины или лимонную кислоту. В продаже также имеются специальные чистящие средства для посудомоечных машин. Для удаления известковых отложений см. *Бак посудомоечной машины* в главе *Уход и чистка*.

Посудомоечная машина будет уведомлять вас через регулярные интервалы, когда необходимо запустить программу самоочистки.

Нажмите и удерживайте self clean 3s, пока на дисплее не появится CLn для выбора программы.

Выбор опции

Нажмите на опции (,), чтобы активировать их. (Доступные опции могут варьироваться в зависимости от программы.)

Отложенный пуск

Если выбрать Отложенный пуск, посудомоечная машина включится через 1-24 часа после нажатия ▷|□.

1. Нажмите один раз, чтобы активировать функцию отложенного пуска. Нажмите несколько раз или удерживайте кнопку нажатой, чтобы установить нужное количество часов. Время до отложенного пуска отображается на дисплее.
2. Нажмите ▷|□. Закройте дверь. Таймер начнет обратный отсчет, и посудомоечная машина запустится после истечения заданного времени.

Если вы хотите отменить отложенный пуск, нажмите и удерживайте ▷|□ в течение пяти секунд.

Не применяется для: Самоочистка

Быстрое мытье

Эта опция сокращает время программы, но требует больше энергии и воды.

Нажимать для активации опции. На дисплее обновится время программы.

Не применяется для: Авто 45-65°, Стекло 40°, Гигиена 70°, Самоочистка

▷|□ Пуск / Остановка

Нажмите ▷|□. Дисплей начнёт мигать, указывая, что посудомоечная машина готова к пуску. Плотно закройте дверь, иначе посудомоечная машина не запустится.

Остановка или изменение программы

Откройте дверь. Если необходимо изменить или прервать программу после её запуска, нажмите и удерживайте кнопку ▷|▫ в течение пяти секунд.

Если крышка дозатора моющего средства открыта, добавьте ещё моющего средства. Затем выберите новую программу, нажмите ▷|▫ и закройте дверь.

Оставшееся время

После выбора программы и опций на экране отобразится общее время.

Если нужно загрузить еще посуду [1)]

Откройте дверь. Посудомоечная машина останавливается автоматически. Добавьте посуду и закройте дверь. После краткой паузы посудомоечная машина продолжает программу.

Отключение электропитания

Если во время выполнения программы посудомоечная машина отключилась из-за сбоя в электросети, то при восстановлении питания программа будет продолжена. Если во время сушки отключилось электричество, программа прерывается.

Просмотр количества циклов мойки

Когда посудомоечная машина включена, нажмите и удерживайте ◌ и ⁾◷, и на экране отобразится количество моек посудомоечной машины. Отпустите кнопку, чтобы выйти.

После завершения программы

После завершения программы на дисплее появится надпись «End» (Конец). Посудомоечная машина выключится после сигнала от зуммера.

По окончании программы посудомоечная машина автоматически выключается. Перекрывайте кран подачи воды после каждого использования.

Для достижения лучших результатов сушки

- Полностью загрузите посудомоечную машину.
- Посуду с углублениями, например чашки, поместите так, чтобы вода для полоскания стекала. Это также важно для пластиковых изделий.
- Добавьте ополаскиватель или увеличьте дозировку ополаскивателя.
- Активируйте настройку TotalDry. См. главу *Настройки*.
- Дайте посуде остыть, прежде чем выгружать посудомоечную машину.

Разгрузка посудомоечной машины

Горячий фарфор становится более хрупкий. Перед тем как вынуть посуду, дайте ей остыть в посудомоечной машине.

Сначала выньте посуду из нижней корзины, чтобы капли воды из верхней корзины не попадали на посуду в нижней корзине.

[1)] Не загружайте больше посуды, если крышка дозатора моющего средства была открыта.

Шаги программы

Программы	Моющее средство (г)	Опция	Количество предварительных моек	Основная мойка	Количество полосканий	Окончательное полоскание	Потребительские значения [1]		
							Время мытья посуды (около ч:мин)	Энергия (приблизительно кВт/ч)	Расход воды (л)
eco Эко 55° [2]	24	[3]		55°C	2	48°C	3:41	0,97	9,9
Авто 45-65°	25	[3]	1-2	45-65°C	2-3	60°C	2:10-3:10	0,9-1,4	13,0-20,5
1h 1 час 65°	25	[3]		65°C	3	65°C	1:00	1,1	14,5
Интенсивный 70°	25		2	70°C	2	70°C	2:50	1,6	17,0
Стекло 40°	20			40°C	2	50°C	1:40	0,7	10,5
Гигиеническая 70°	25			70°C	2	70°C	1:05	1,3	10,5

[1] Значения потребления варьируются в зависимости от температуры поступающей воды, температуры в помещении, размера загрузки, выбранных дополнительных функций и многого другого. Значения для программы Эко 55° являются точными, остальные приводятся только как ориентировочные.

[2] Эта программа подходит для мытья нормально загрязненной посуды и она наиболее эффективна с точки зрения комбинированного потребления энергии и воды. Эта программа используется для оценки соответствия законодательным требованиям ЕС по экодизайну.

[3] «TotalDry». См. главу *Настройки*.

Настройки

1. Откройте дверь и нажмите ⏻.
2. Чтобы открыть меню настроек посудомоечной машины, нажмите и удерживайте P и ⟳ до тех пор, пока на дисплее не появится надпись «SEt» (настройки).
3. Нажмите »⏲ для перехода к меню настроек.
4. Нажмите P, чтобы просмотреть варианты.
5. Подтвердите выбранную настройку, нажав »⏲.
6. Чтобы выйти из меню, пролистайте его или нажмите ⏻.

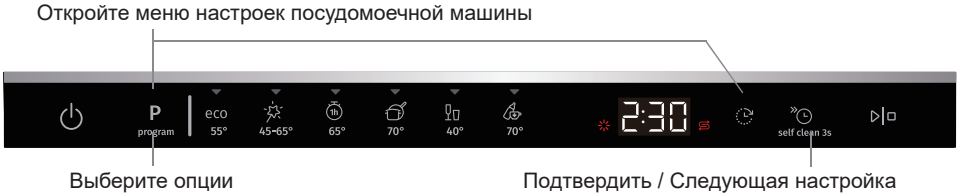

Настройки		Варианты	
2	Звуковые сигналы	00-02	Звуковой сигнал, подтверждающий нажатие на панель управления. Звуковой сигнал сообщает о завершении программы мытья посуды. Сообщение об ошибках всегда сопровождается громким звуковым сигналом.
3	Ополаскиватель	00-05	Настройка дозировки ополаскивателя. Дозатор ополаскивателя можно отрегулировать от 00 (Выкл.) до 05 (Высокая дозировка). Увеличьте дозировку ополаскивателя: • Если на посуде есть следы от воды. Уменьшите дозировку ополаскивателя: • Если на посуде имеется липкая белая/синяя пленка; • Если на посуде остались разводы. • Образование пены. Если у вас очень мягкая вода, ополаскиватель можно развести водой в соотношении 50:50. Предварительно установлено на заводе: 03
4	Жесткость воды	00-07	Регулировка умягчителя воды. Выберите настройку в зависимости от жесткости водопроводной воды. Убедитесь, что эта настройка правильная. См. *Жесткость воды* в главе *Перед первой мойкой*. Для водоснабжения с жесткостью ниже 2,8°dH (5°fH / 3,5°eH / 0,5 ммоль/л) выберите 00. Умягчитель воды выключен, и добавлять соль не требуется. Предварительно установлено на заводе: 04

Настройки		Варианты	
5	TAB	00 (Выкл.) 01 (Вкл.)	Активируйте эту настройку при использовании универсального моющего средства в таблетках, содержащего ополаскиватель. Эта настройка уменьшает дозировку ополаскивателя и влияет на частоту регенерации встроенного умягчителя воды в посудомоечной машине. Предварительно установлено на заводе: 00
6	TotalDry	00 (Выкл.) 01 (Вкл.)	Дверца посудомоечной машины открывается автоматически, что сокращает время выполнения программы и улучшает результаты сушки. Подождите, пока посудомоечная машина не покажет, что программа завершена и посуда остыла, прежде чем выгружать ее. (Если посудомоечная машина встроена, окружающая мебель должна быть устойчива к конденсату из посудомоечной машины.) Не применяется для: Гигиена 70°, Самоочистка, Интенсивная 70°, Стекло 40°
F--	Считывание ошибок		Любые сообщения об ошибках. При обращении в сервисный отдел вас могут попросить предоставить самые последние сообщения об ошибках.
rSt	Восстановление заводских настроек		Выполняется сброс всех настроек до заводских. Выберите «rSt» и нажмите ▷|▫.
End	Выйти		Чтобы выйти из меню настроек посудомоечной машины, выберите пункт «End» (Конец) и нажмите ◷ или подождите 3 секунды.

Уход и чистка

Добавьте ополаскиватель

Когда необходимо дозаправить ополаскиватель, на дисплее загорится указанный значок.



1. Откройте крышку отделения для ополаскивателя.
2. Заполните отсек до уровня MAX ополаскивателем.
3. Протрите излишки ополаскивателя вокруг отсека.
4. Плотно закройте крышку.

После дозаправки может потребоваться некоторое время, чтобы значок исчез.

Добавьте соль

Когда необходимо добавить соль, на дисплее загорится указанный значок.

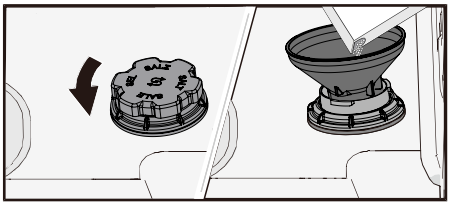

1. Снимите крышку отделения для соли, повернув ее против часовой стрелки.
2. Вставьте прилагаемую воронку в отверстие отсека для соли. (Вода нужна только в первый раз.)
3. Добавьте достаточно соли в отсек (макс. 750 граммов). Используйте специальную соль для посудомоечной машины.
4. Протрите излишки соли, чтобы крышка могла быть плотно закручена.

После дозаправки может потребоваться некоторое время, чтобы значок исчез.

ВНИМАНИЕ!

Чтобы избежать ржавых пятен, сразу после добавления соли запустите программу мытья посуды.

Никогда не заливайте моющее средство для посудомоечной машины в отсек для соли, так как это повредит умягчитель воды!

Чистка фильтра

Фильтр задерживает крупные частицы пищи, которые не могут пройти через сливной насос. Опорожняйте фильтр по необходимости. Его следует регулярно чистить через определенные промежутки времени в зависимости от того, как часто используется посудомоечная машина.

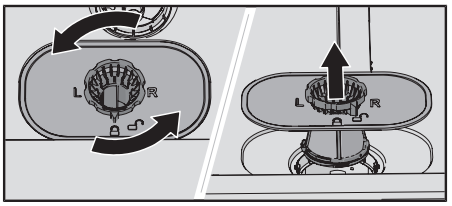

1. Поверните стопорное кольцо против часовой стрелки и поднимите фильтр вертикально вверх.
2. Опорожните и очистите фильтр.
3. Установите фильтр обратно и поверните фиксирующее кольцо по часовой стрелке до упора. Убедитесь, что края уплотняются должным образом.

ПРИМЕЧАНИЕ!
Неправильная установка фильтра может повлиять на эффективность мытья посуды. Посудомоечную машину нельзя использовать без установленного фильтра.



Чистка разбрызгивателей

Отверстия и подшипники в разбрызгивателях могут иногда засоряться. Используйте иглу или аналогичный инструмент для удаления мусора. В нижней части разбрызгивателей также имеются отверстия.

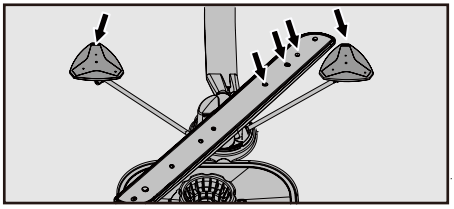

Чтобы упростить чистку, вы можете снять разбрызгиватели. Обязательно установите их обратно крепко после очистки.

Основной разбрызгиватель

- Выдвиньте основной лоток для столовых приборов. Нажмите на основной разбрызгиватель, поворачивая против часовой стрелки, чтобы снять его.

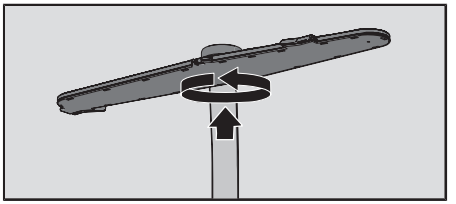

Верхний разбрызгиватель

- Выдвиньте верхнюю корзину.
- Отвинтите подшипники разбрызгивателя против часовой стрелки, чтобы снять разбрызгиватель с верхней корзины.

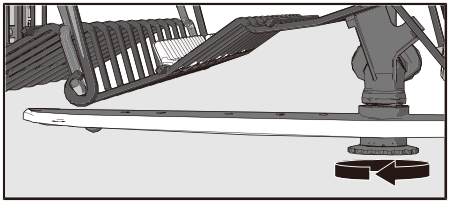

Нижний разбрызгиватель

- Потяните нижний разбрызгиватель прямо вверх, чтобы снять его.

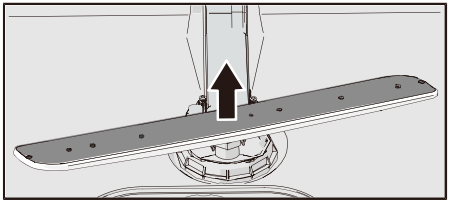

Угловой разбрызгиватель с усилением

- Нажмите и удерживайте металлическую трубку, затем потяните угловой разбрызгиватель вверх, чтобы освободить его.

(Держите металлическую трубку, чтобы избежать её деформации перед поднятием разбрызгивателя.)

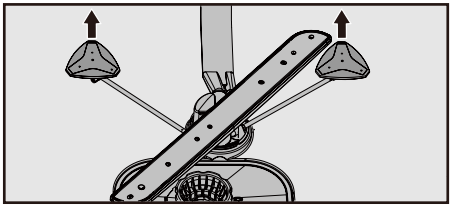

ПРИМЕЧАНИЕ!
Если посуда размещена неправильно, вращение углового разбрызгивателя с усилением может быть затруднено или полностью заблокировано.

Почистите внешние поверхности посудомоечной машины

Дверь и дверной уплотнитель

Откройте дверь. Регулярно протирайте боковые поверхности двери и дверного уплотнителя слегка влажной тканью. Используйте щетку для мытья посуды для чистки уплотнителя двери на нижнем переднем крае посудомоечной машины.

Панель управления

Содержите панель управления в чистоте. При необходимости протрите ее сухой или слегка влажной тканью. Запрещается использовать чистящие средства, так как они могут поцарапать поверхность.

CLn- Запуск программы чистки (самоочистки)

Бак посудомоечной машины

Бак посудомоечной машины изготовлен из нержавеющей стали и остается чистым при регулярном использовании.

Если у вас жесткая вода, в посудомоечной машине может накапливаться известковый налет. Чтобы удалить это, запустите программу самоочистки с двумя столовыми ложками лимонной кислоты в отделении для моющего средства (без посуды внутри). В продаже также имеются специальные чистящие средства для посудомоечных машин.

Устранение засоров

Удаление засоров из сливного насоса

Если в посудомоечной машине осталась вода после завершения программы, сливной насос может быть заблокирован, что приведет к ошибке «Неисправность слива воды».

1. Выключите посудомоечную машину с помощью кнопки ⏻ и отключите её от розетки.
2. Снимите фильтр.
3. Вычерпайте воду из бака посудомоечной машины.
4. Чтобы осмотреть сливной насос, извлеките желтый стопор сливного насоса из нижнего слива справа. (Используйте плоскогубцы, если это необходимо.)
5. Поверните колесо насоса, расположенное за стопором сливного насоса, вручную. Аккуратно удалите любые острые предметы, такие как стекло, из насоса.
6. Установите обратно стопор сливного насоса. Установите фильтр на место.
7. Подключите посудомоечную машину обратно к источнику питания.

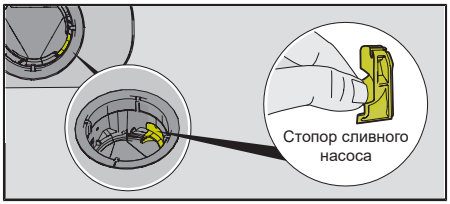

ПРИМЕЧАНИЕ!
Убедитесь, что стопор сливного насоса установлен правильно.

Удаление засора из фильтра впускного шланга

Если в подаче воды содержатся мелкие частицы, внешний фильтр на впускном шланге может засориться, что приведет к ошибке «Неисправность подачи воды».

1. Выключите посудомоечную машину с помощью кнопки ⏻ и отключите её от розетки.
2. Закройте кран подачи воды.
3. Отвинтите впускной шланг.
4. Осторожно снимите внешний фильтр с впускного шланга и почистите его.
5. Установите фильтр на место и проверьте правильность расположения прокладки.
6. Плотно закрепите впускной шланг на его месте.
7. Подключите посудомоечную машину обратно к источнику питания и откройте кран подачи воды. Дайте давлению воды установить, затем проверьте, что соединение герметично.

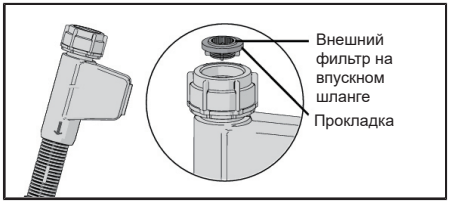

Поиск и устранение неисправностей

Сообщения об ошибках		Действие
F11	Неисправность слива воды	См. *Вода остается в посудомоечной машине* в таблице *Проблема* ниже. Если проблема не устранена, обратитесь в ближайший сервисный центр.
F12	Неисправность подачи воды	Убедитесь, что кран подачи воды открыт. Убедитесь, что внешний фильтр на впускном шланге не заблокирован. См. *Удаление засора из фильтра впускного шланга* в главе *Уход и чистка*. Если проблема не устранена, обратитесь в ближайший сервисный центр.
F13	Неисправность уровня воды	Перекройте водопроводный кран и обратитесь в ближайший сервисный центр.
F18	Неисправность дивертора	Обратитесь в ближайший сервисный центр.
F40	Утечка впускного клапана	Перекройте водопроводный кран и обратитесь в ближайший сервисный центр.
F41	Неисправность нагревателя	Закройте кран подачи воды. Отключите посудомоечную машину от розетки и обратитесь в ближайший сервисный центр.
F42	Неисправность NTC	Перекройте водопроводный кран и обратитесь в ближайший сервисный центр.
F54	Перелив воды	Перекройте водопроводный кран и обратитесь в ближайший сервисный центр. Чтобы избежать переполнения воды за пределами посудомоечной машины, не вынимайте штепсель из розетки, пока не будет закрыт кран подачи воды.
F60	Неисправность связи	Обратитесь в ближайший сервисный центр.

Нажмите ⏻, чтобы убрать сообщение об ошибке, за исключением F54. При появлении ошибки F54 посудомоечная машина может быть выключена только после ее устранения.

Проблема	Возможные причины	Действие
Панель управления не реагирует на нажатие.	Вы нажали на панель управления слишком рано после открытия двери.	Подождите некоторое время и повторите попытку.
	Дверь закрыта.	Откройте дверь. Панель управления работает только при открытой двери.
	Загрязнение панели управления.	Протрите сухой или слегка влажной тканью.
Дверца не может быть закрыта.	Корзины установлены неправильно.	Проверьте, что корзины правильно расположены горизонтально.
		Проверьте, не блокируют ли посуды корзины от правильного скольжения в место.

Проблема	Возможные причины	Действие
Посудомоечная машина не запускается.	▷|▫ не нажата.	Нажмите ▷|▫. На дисплее начнется обратный отсчет.
	Дверь не закрыта должным образом.	Проверьте.
	Вы открыли посудомоечную машину для добавления посуды во время выполнения программы.	Закройте дверь и подождите. После краткой паузы посудомоечная машина продолжает программу.
	Проверьте, выбрана ли опция Отложенный пуск.	Нажмите и удерживайте ▷|▫ в течение пяти секунд, если требуется отменить отложенный пуск.
	Штепсельная вилка не вставлена в розетку.	Проверьте.
	Сработал предохранитель или автоматический выключатель.	Проверьте.
Посуда грязная.	Разбрызгиватели не вращаются.	Убедитесь, что посуда не блокирует разбрызгиватели.
	Отверстия или подшипники разбрызгивателей заблокированы.	Очистите разбрызгиватели. См. Главу *Уход и чистка*.
	Неподходящая программа мытья посуды.	Выберите программу с высокой температурой для растворения жира на очень грязной посуде, например «Интенсивная 70°».
	Неверная дозировка моющего средства.	Используйте соответствующую дозировку в зависимости от жесткости воды. Использование слишком большого или слишком малого количества моющего средства может привести к плохим результатам мытья.
	Просроченное моющее средство. Моющее средство — это скоропортящийся продукт.	Избегайте больших упаковок.

Проблема	Возможные причины	Действие
	Посуда загружена неверно.	Не накрывайте фарфор большими мисками или другими предметами. Не ставьте очень высокие стаканы в углы корзин. См. главу *Загрузка посудомоечной машины*.
	Во время выполнения программы опрокидываются стаканы и чашки.	Убедитесь, что посуда расположена устойчиво.
	Фильтр засорен.	Очистите фильтр.
	Фильтр установлен неправильно.	Убедитесь, что фильтр установлен правильно. См. Главу *Уход и чистка*.
	Отсутствует стопор сливного насоса.	Убедитесь, что желтый стопор сливного насоса с правой стороны нижнего слива установлен на месте. См. Главу *Уход и чистка*.
Пятна на нержавеющей стали или серебре.	Некоторые вещества, такие как горчица, майонез, лимон, уксус, соль и соусы, могут оставлять пятна на нержавеющей стали, если они остаются в контакте с ней слишком долго.	Промойте эти вещества, если вы не запускаете посудомоечную машину сразу. Рассмотрите возможность использования программы 1ч 65° с опцией Быстрое мытьё.
	Нержавеющая сталь может оставить пятна на серебре, если они соприкасаются во время мытья посуды. Алюминий также может стать причиной появления пятен на посуде.	Чтобы избежать следов и потемнений, используйте разные корзины для посуды, сделанной из различных металлов.
Пятна или пленка на посуде.	Неверная настройка дозировки ополаскивателя.	См. главу *Настройки*.
	Активирована настройка «TAB» (Таблетки), и используется универсальное моющее средство с недостаточным эффектом сушки.	Переключитесь на моющие средства «все в одном» или отключите настройку «TAB» и добавьте соль и отдельно ополаскиватель. См. *Ополаскиватель* в главе *Настройки*.
	Отделение для соли пусто.	Добавьте соль. См. главу *Перед первой мойкой*.
	Неверная настройка умягчителя воды.	См. *Жесткость воды* в главе *Настройки*.
	Умягчитель воды пропускает соль.	Убедитесь, что крышка отделения для соли надежно закрыта. Если проблема не устранена, обратитесь в ближайший сервисный центр.
	Высокие температуры и/или слишком большое количество моющего средства могут вызвать гравировку на хрустале. К сожалению, это невозможно отремонтировать, но можно предотвратить.	Мойте хрусталь при низкой температуре и используйте умеренное количество моющего средства. Свяжитесь с производителем моющего средства.

Проблема	Возможные причины	Действие
На посуде липкая бело-голубая пленка.	Слишком высокая дозировка ополаскивателя.	Уменьшите дозировку ополаскивателя. См. главу *Настройки*. Если у вас очень мягкая вода, вы можете развести ополаскиватель с водой в соотношении 50:50.
Остались пятна после мойки.	Пятна от помады и чая могут быть трудными для удаления.	Используйте моющее средство с отбеливателем.
Остатки моющего средства в отделении для моющего средства после мытья посуды.	При добавлении моющего средства в отделение для моющего средства был влажным.	При добавлении моющего средства отделение для моющего средства должен быть сухим.
	Засорилось отделение для моющего средства.	Убедитесь, что посуда не мешает открытию отделения для моющего средства.
Шум при мытье посуды.	Посуда установлена неправильно или разбрызгиватели не вращаются.	Убедитесь, что посуда надежно закреплена. Поверните разбрызгиватели, чтобы убедиться, что они могут вращаться.
Вода остается в посудомоечной машине.	Фильтр засорен.	Очистите фильтр.
	Фильтр установлен неправильно.	Убедитесь, что фильтр установлен правильно. См. Главу *Уход и чистка*.
	Засор сливного насоса.	Очистите сливной насос. См. Главу *Уход и чистка*.
	Отсутствует стопор сливного насоса.	Убедитесь, что желтый стопор сливного насоса с правой стороны нижнего слива установлен на месте. См. Главу *Уход и чистка*.
	Есть перегибы в сливном шланге.	Проверьте, что шланг не имеет перегибов и резких изгибов.
	Засор сливного шланга.	Отсоедините шланг там, где он подключен к сифону раковины. Проверьте, чтобы мусор не заблокировал шланг, а соединитель имел внутренний диаметр не менее 14 мм.
Неприятный запах в посудомоечной машине.	Грязь могла накопиться вокруг уплотнений и в углах.	Очистите щеткой и моющим средством с низким уровнем пены.
	Низкотемпературные программы выбраны на длительный период.	Запускайте программу с высокой температурой хотя бы раз в месяц. Или запустите программу самоочистки. См. *Самоочистка* в главе *Использование посудомоечной машины*.

Проблема	Возможные причины	Действие
Жирные отложения в посудомоечной машине.	Низкотемпературные программы выбраны на длительный период.	Выберите программу с высокой температурой для растворения жира на очень грязной посуде, например «Интенсивная 70°». Или запустите программу самоочистки. См. *Самоочистка* в главе *Использование посудомоечной машины*.
Посуда недостаточно сухая.	Настройка TotalDry не активирована.	Активируйте настройку TotalDry. См. главу *Настройки*.
	Посудомоечная машина загружена не полностью.	Полностью загрузите посудомоечную машину.
	Необходимо долить ополаскиватель или установлена слишком низкая дозировка.	Добавьте ополаскиватель или увеличьте дозировку ополаскивателя.
	Активирована настройка «TAB» (Таблетки), и используется универсальное моющее средство с недостаточным эффектом сушки.	Переключитесь на моющие средства «все в одном» или отключите настройку «TAB» и добавьте соль и отдельно ополаскиватель. См. *Ополаскиватель* в главе *Настройки*.

Установка

Важно внимательно прочитать приведённые ниже инструкции и указания и следовать им.
Выполняйте установку и подключение в соответствии с отдельными инструкциями по установке.

[мм]

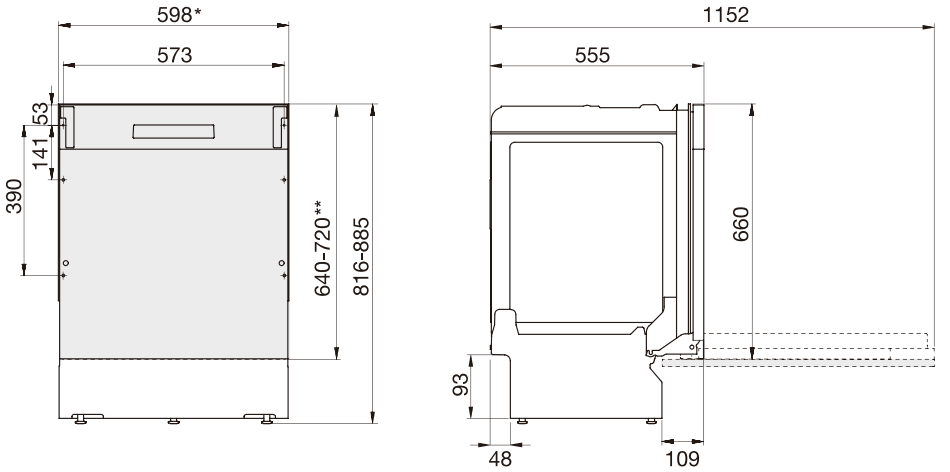

* Удалите пластиковые полоски, если место установки составляет 596–598 мм.
Будьте осторожны! Края могут быть острыми. Всегда надевайте защитные перчатки!

** Длина дверной панели.

Предоставленные значения являются номинальными размерами.
Фактические размеры могут отличаться.

Правила безопасности

- Все электрические, водяные и сливные соединения должны выполняться лицензированным специалистом.
- Всегда соблюдайте местные нормативные требования по водоснабжению, водоотведению и электрическим соединениям.
- Будьте осторожны при установке! Всегда надевайте защитные перчатки и убедитесь, что для установки присутствуют два человека.
- Поставьте под посудомоечную машину поддон для защиты от возможных утечек воды.
- Перед установкой посудомоечной машины на место протестируйте её, запустив программу 1 час 65° с опцией «Скорость», чтобы убедиться в правильной работе. Убедитесь, что посудомоечная машина заполняется водой и правильно сливает её. Убедитесь, что все соединения герметичны.

⚠ ВНИМАНИЕ!

Во время установки выключите подачу воды!

Всегда отключайте устройство или выключайте питание перед началом установки.

Настройка

- Размеры установки и подключения указаны в отдельной инструкции по установке. Убедитесь, что все размеры соответствуют указанным в инструкции, перед продолжением работы. Высота дверной панели регулируется для установки различной фурнитуры.
- Проверьте надежность места установки посудомоечной машины. Отрегулируйте регулируемые ножки, чтобы посудомоечная машина стояла ровно.

- Если посудомоечная машина встроена, окружающая мебель должна быть устойчива к конденсату из посудомоечной машины.
- Закрепите защитную плёнку под столешницей и по краям. Защитная плёнка предохраняет столешницу от влаги. (Защитная плёнка находится в прилагаемом пластиковом пакете.)
- Убедитесь, что машина установлена таким образом, что дверца свободно открывается, в противном случае функционирование дверного замка может быть нарушено.
- После установки дверной панели может потребоваться регулировка пружин дверцы. Отрегулируйте левую и правую пружины дверцы равномерно, пока дверь не будет уравновешена.

Подключение слива

Эту посудомоечную машину можно установить в приподнятом углублении для достижения эргономичной рабочей высоты. Это позволяет направить сливной шланг на более низкий уровень, чем дно посудомоечной машины, например, направить его в сток на полу. Посудомоечная машина оснащена встроенным устройством против сифона, чтобы предотвратить слив воды во время цикла мытья.

Сливной шланг также можно подключить к соединительному ниппелю на сифоне мойки. Внутренний диаметр соединительного ниппеля должен быть не менее 14 мм.

Длину сливного шланга можно удлинить максимум на 3 метра (общая длина не должна превышать 4,5 метра). Соединения или трубы должны иметь внутренний диаметр не менее 14 мм. Однако рекомендуется заменить сливной шланг на новый без соединений для оптимальной работы.

Ни одна часть сливного шланга не должна быть установлена выше 950 мм от дна посудомоечной машины.

Закрепите сливной шланг с помощью хомута. Убедитесь, что в сливном шланге нет перегибов.

Подключение к подаче воды

Используйте только впускной шланг, прилагаемый к посудомоечной машине. Не используйте старые или другие запасные шланги.

Подающий трубопровод должен быть оснащен краном (краном запорным). Кран должен быть легко доступен, чтобы можно было перекрыть воду, когда посудомоечная машина нуждается в перемещении.

После завершения установки откройте кран и дайте давлению установить в течение некоторого времени. Проверьте все соединения, чтобы убедиться, что они герметичны.

Подключение к подаче холодной воды

Если здание отапливается с помощью нефти, электричества или газа, подключите посудомоечную машину к подаче холодной воды.

Подключение к источнику горячей воды

Если здание отапливается с использованием энергоэффективных методов, таких как центральное отопление, солнечная энергия или геотермальная энергия, подключите посудомоечную машину к подаче горячей воды (макс. 60°C). Использование подачи горячей воды снижает потребление энергии посудомоечной машиной.

ПРИМЕЧАНИЕ!
Не превышайте рекомендуемую температуру подачи воды. Некоторые кухонные принадлежности могут не выдерживать высоких температур. См. *Хрупкая посуда* в главе *Загрузка посудомоечной машины*.

Подключение к электросети

Для информации о подключении к электросети, обратитесь к табличке с серийным номером, расположенной на посудомоечной машине. Эти характеристики должны соответствовать источнику питания.

Посудомоечная машина должна быть подключена к заземленной розетке.

Электрическая розетка должна располагаться за пределами зоны установки, чтобы к ней было легко добраться после установки. Не используйте удлинитель!

Обслуживание

Перед обращением в сервисный центр прочтите главу *Устранение неисправностей*. Если вы столкнулись с проблемой, которую не можете решить, обратитесь за профессиональной помощью в ближайший сервисный центр, см. www.gorenje.com. На нашем сайте также имеется информация о наличии запасных частей и о том, что можно отремонтировать самостоятельно.

При обращении предоставьте информацию, указанную на табличке с серийным номером. Укажите номер артикула (1) и серийный номер (2).

Обратите внимание, что непрофессиональный ремонт может поставить под угрозу безопасность пользователя и повлиять на гарантию.

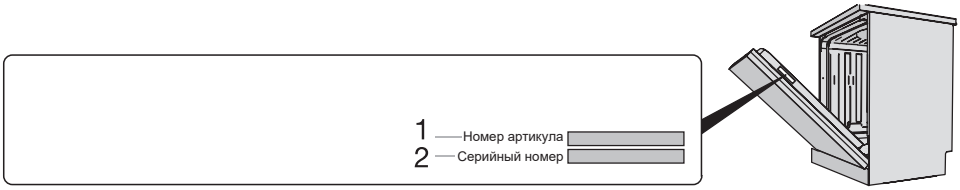

Техданные и ярлык энергоэффективности

Техданные

Высота:	816–885 мм
Ширина:	598 мм
Глубина:	555 мм
Масса:	31,5 кг [1)]
Количество стандартных комплектов посуды:	16 [2)]
Давление воды:	0,03–1,0 МПа
Номинальное напряжение:	220–240 В пер. тока, 50 Гц
Номинальная мощность:	1900 W

[1)] Вес может отличаться из-за различных технических характеристик.

[2)] В соответствии со стандартом EN 60436.

Информация для потребителей

Информацию о вашем устройстве можно найти на сайте www.gorenje.com, где вы также найдете ссылку на Европейский реестр продукции, подлежащей энергетической маркировке (EPREL). Или же посетите сайт https://eprel.ec.europa.eu напрямую. Следуйте инструкциям для поиска по названию модели.

См. информацию на табличке с серийным номером. Запишите название модели (3).

Информация для испытательных организаций

Информация о сравнительных испытаниях в соответствии с EN 60436
Вместимость: 16 комплектов посуды
Положение верхней корзины: нижнее положение
Программы: Эко
Настройка ополаскивателя: 05
Количество порошкового моющего средства: 4 г для предварительной мойки + 20 г для основной мойки

1. Верхние корзины:

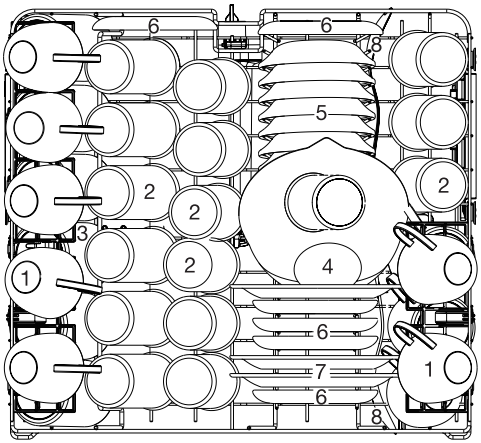

Номер	Предмет
1	Чашка
2	Стакан
3	Кружка
4	Стеклянная миска
5	Глубокая тарелка для десерта
6	Блюдце
7	Меламиновая тарелка для десерта
8	Сервировочная ложка

2. Нижние корзины:

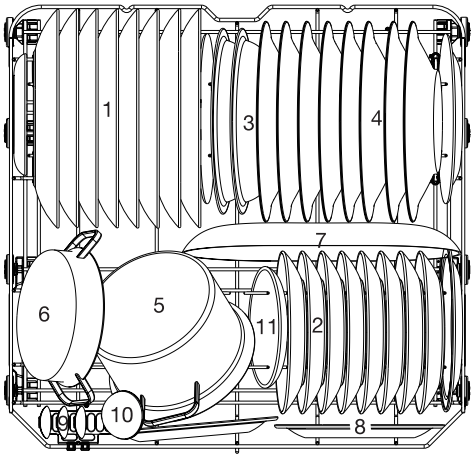

Номер	Предмет
1	Обеденная тарелка
2	Десертная тарелка
3	Меламиновая миска
4	Суповая тарелка
5	Маленькая кастрюля
6	Кастрюля для духовки
7	Овальное блюдо
8	Меламиновая тарелка для десерта
9	Десертные ложки
10	Половник
11	Блюдце

3. Основной лоток для столовых приборов

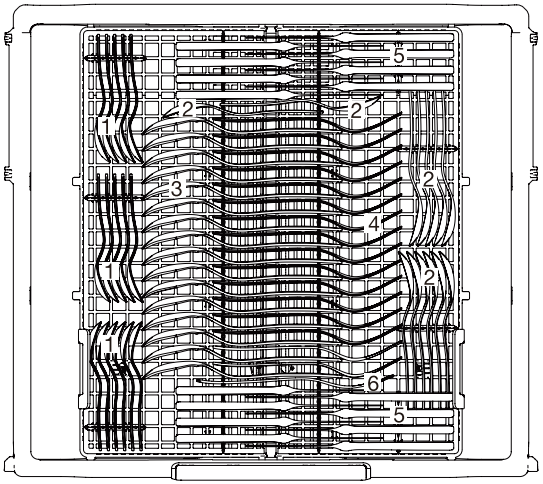

Номер	Предмет
1	Чайные ложки
2	Десертные ложки
3	Суповые ложки
4	Вилки
5	Ножи
6	Сервировочная вилка

