Weissgauff

холодильник-морозильник

Холодильник Weissgauff WRK 2000 DW Inverter
Холодильник Weissgauff WRK 2000 DM Inverter
Холодильник Weissgauff WRK 2000 DX Inverter
Холодильник Weissgauff WRK 2000 DBL Inverter

Руководство по эксплуатации

Перед использованием внимательно прочтите и изучите данное руководство.
Соблюдайте правила техники безопасности при работе с устройством

Оглавление

Меры предосторожности 3
Установка и первое включение 5
Подключение к электросети 6
Описание прибора 7
Панель управления 8
Холодильная и морозильная камеры 10
Рекомендации по экономии электроэнергии 12
Неисправности и методы их устранения 13
Обслуживание и уход 15
Техническое обслуживание 17
Технические характеристики 18

Производитель, в целях следования политике непрерывного улучшения качества выпускаемой продукции, может изменять внешний вид, комплектацию, технические характеристики и функциональные особенности устройства. Модель, описанная в тексте данной инструкции, может отличаться от приобретенной Вами в реальности.

Меры предосторожности


Сохраните данное руководство. Оно должно быть в комплекте с холодильником в случае продажи, передачи оборудования или при переезде на новую квартиру, чтобы новый владелец оборудования мог ознакомиться с правилами его использования и обслуживания.


Внимательно прочитайте руководство, в нем содержатся важные сведения по установке и безопасной эксплуатации Вашего холодильника.


Холодильник разработан для использования внутри помещений. Ни при каких обстоятельствах не используйте холодильник на улице, в гараже и т.п.


Этот прибор предназначен для замораживания и хранения замороженных продуктов в морозильной камере, а также хранения свежих продуктов в холодильной камере.


Данное устройство не может использоваться детьми до 8 лет, лицами с ограниченными физическими, сенсорными или умственными способностями и с недостаточным опытом или знаниями, кроме случаев, если они находятся под присмотром лица, отвечающего за их безопасность, или получили соответствующие инструкции, позволяющие им безопасно эксплуатировать электроприбор и дающие им представление об опасности, сопряженной с его эксплуатацией. Не разрешайте детям играть с устройством.


Не касайтесь холодильника влажными руками, во избежание поражения электрическим током, в случае неисправности прибора.


Не пользуйтесь удлинителями и переходниками! Это создает потенциальную опасность возгорания. Производитель не несет ответственности за возгорания, произошедшие из-за использования переходников и удлинителей, а также соединительного кабеля, сечение которого не соответствует потребляемой мощности. Не вынимайте вилку из розетки за провод: это очень опасно. При повреждении шнура питания его следует заменить аналогичным шнуром, получаемым у изготовителя или в сервисном центре Weissgauff. Замена кабеля должна производиться только квалифицированным специалистом.


Не касайтесь внутренних охлаждающих поверхностей холодильника, особенно если Ваши руки мокрые. Не кладите в рот куски льда, только что вынутые из морозильника, – так можно получить местное обморожение.


Перед выполнением любых операций по мойке или обслуживанию холодильника отсоедините его от сети.


Если холодильник предназначен для замены уже имеющегося прибора, следует удалить или вывести из строя запирающие устройства на двери старого холодильника, перед тем как его утилизировать, для того, чтобы обезопасить детей, которые рискуют быть запертыми внутри во время игры.


При возникновении нестандартной ситуации отключите холодильник от сети и обратитесь в авторизованный сервисный центр Weissgauff.


Запрещается изменение и вмешательство в конструкцию холодильника, лицами не уполномоченными производителем для осуществления гарантийного ремонта.


Не храните и не используйте бензин или другие огнеопасные жидкости и газы в или вблизи холодильника или других электробытовых приборов.

ВНИМАНИЕ! Запрещается контакт задней стенки (решетки конденсатора) холодильника с гибким газовым шлангом, используемым для подключения газовой плиты, а также с металлическими трубопроводами газо- и водоснабжения, электрическими проводами других электроприборов.

Не складировать взрывоопасные объекты, в частности аэрозольные баллоны с воспламеняющимся наполнителем в приборе.

Используйте двух и более человек для транспортировки и установки Вашего прибора, во избежание риска получения травм.

Используйте защитные перчатки при распаковке и установке прибора для исключения порезов.

В случае длительного отключения электрического питания, продукты внутри холодильника могут испортиться.

Во время проведения работ по обслуживанию и перемещению холодильника (чистка, установка и т.п.), держите детей под присмотром во избежание риска их травмирования.

Прибор следует устанавливать в помещении, где температура окружающей среды соответствует климатическому классу, указанному в табличке с техническими данными:

Климатический класс	Температура окружающей среды
SN	от +10°C до +32°C
N	от +16°C до +32°C
ST	от +16°C до +38°C
T	от +16°C до +43°C

Хладагент изобутан (R600a), содержащийся в контуре охлаждения, является природным газом с высоким уровнем экологической безопасности, который, тем не менее, легко воспламеняется. Во время транспортировки и установки холодильника убедитесь, что компоненты контура хладагента не повреждены. При случайном повреждении контура избегайте любых видов открытого огня или потенциальных источников воспламенения и тщательно проветрите помещение, где установлен холодильник.

Никогда не включайте холодильник с признаками повреждения; если у Вас возникли сомнения в исправности изделия, обратитесь в авторизованный сервисный центр Weissgauff.

ВНИМАНИЕ! Не используйте внутри устройства электрические приборы.

ВНИМАНИЕ! Не загораживайте вентиляционные отверстия, расположенные в корпусе устройства или во встраиваемой конструкции!

ВНИМАНИЕ! Не допускайте повреждения контура охлаждения.

ВНИМАНИЕ! Не используйте механические устройства или другие средства для ускорения процесса оттаивания, кроме рекомендуемых изготовителем.

В случае повреждения уплотнителя, немедленно примите меры по его замене.

Упаковочные материалы, подлежащие повторной переработке, маркируются символом .

Повторное включение прибора (например, при случайном отключении) осуществляйте через 5–10 минут.

Установка и первое включение

Правильная установка необходима для обеспечения надежной и эффективной работы холодильника.

Вентиляция

Компрессор и конденсатор холодильника в процессе работы нагреваются, поэтому необходимо обеспечить достаточную вентиляцию. Холодильник должен быть установлен в хорошо проветриваемом помещении с нормальной влажностью. Запрещено устанавливать холодильники в помещениях с повышенной влажностью, например, в ванных комнатах или подвалах.

При установке обеспечьте минимальные зазоры 5 см за задней и боковыми сторонами прибора и 10 см сверху для свободной циркуляции воздуха. Не перекрывайте движение воздуха сзади прибора.

Не располагайте прибор вблизи источников тепла

Не следует устанавливать холодильник таким образом, чтобы он находился под воздействием прямых солнечных лучей или рядом с источниками тепла (кухонными плитами, духовками, каминами и т.д.).

ВНИМАНИЕ! Во время установки прибора убедитесь, что шнур питания не зажат и не поврежден.

ВНИМАНИЕ! Не размещайте многоместный переносной удлинитель с розетками или переносной источник питания позади прибора.

Будьте осторожны, чтобы не повредить полы (например паркет) при перемещении прибора.

Место установки

Для правильной работы холодильника важно, чтобы он находился на ровной и твердой поверхности. После установки холодильника на место отрегулируйте его положение путем вращения регулировочных ножек в его передней части. Наклон холодильника назад не должен превышать 5°.

Заранее измерьте дверные проемы (ширину и высоту), лестничные пролеты и т.п., чтобы убедиться, что прибор можно переместить к выбранному месту установки.

Габариты прибора (вид сверху, с открытой дверью):

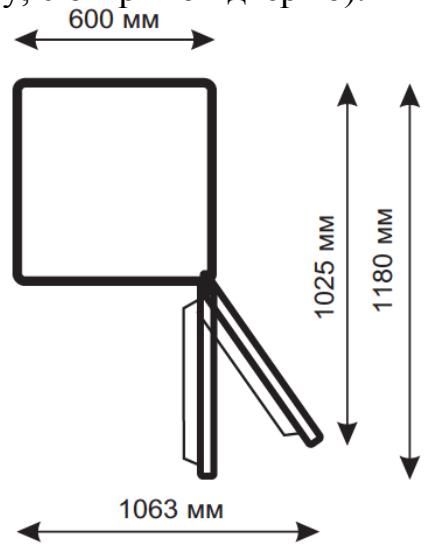

Подключение к электросети

Холодильник оснащен по степени защиты от поражения электрическим током класса 1 и подключается к электрической сети при помощи двухполюсной розетки с заземляющим контактом.

Перед подключением к электросети убедитесь, что:

- напряжение сети соответствует данным, указанным в табличке, которая находится на правой стороне холодильной камеры (со стороны двери), а именно ~220-240В;
- заземляющий контакт розетки непосредственно соединен с заземляющим проводом питающего кабеля электрической сети (соединительный провод должен быть рассчитан на ток не менее 10А);
- используются розетка и вилка одного типа; если вилка не подходит к розетке, розетку следует заменить на соответствующую вилке питающего шнура (работы должен выполнять квалифицированный специалист).

Холодильник должен быть установлен таким образом, чтобы Вы всегда имели доступ к розетке.
Холодильник, подключенный с нарушением требований безопасности бытовых приборов большой мощности, изложенных в данном руководстве, является потенциально опасным. Холодильник, непосредственно подключаемый к двухпроводной электросети, эксплуатируют с устройством защитного отключения (УЗО), имеющим следующие значения параметров:
диапазон номинальных напряжений – от 220 до 240В/50 Гц, порог срабатывания – не более 30 мА, номинальное время срабатывания – 0,1 с.
Электрическая сеть должна иметь устройство защиты рассчитанное на 16А.
Запрещается подключать прибор к электрической сети, которая имеет неисправную защиту от токовых нагрузок.
Производитель не несет ответственности за ущерб здоровью и собственности, если он вызван несоблюдением указанных норм установки.

ВНИМАНИЕ! После установки подождите примерно 3 часа перед тем, как подключить холодильник к электросети, чтобы быть уверенными, что хладагент после транспортировки распределился должным образом, – это необходимо для правильной работы холодильника.

Перед началом эксплуатации холодильника, необходимо вымыть внутренние поверхности холодильной и морозильной камер слабым раствором пищевой соды.

Удалите распорки и клеящие ленты, удерживающие подвижные части прибора от смещения во время транспортировки.

Если прибор имеет защитное покрытие из полимерной пленки, аккуратно удалите его, соблюдая меры предосторожности, чтобы не повредить лакокрасочное покрытие деталей.

Ваш холодильник оснащен предохранителем двигателя, который запускает компрессор только через 8 минут после включения. Так же это происходит каждый раз после отключения электропитания, как намеренного, так и случайного. В момент включения изделия установите нужную Вам температуру.

Описание прибора

Общий вид моделей: WRK 2000 DW Inverter; WRK 2000 DM Inverter; WRK 2000 DX Inverter; WRK 2000 DBL Inverter.



Производитель, в целях следования политике непрерывного улучшения качества выпускаемой продукции, может изменять внешний вид, комплектацию, технические характеристики и функциональные особенности устройства. Модель, описанная в тексте данной инструкции, может отличаться от приобретенной Вами в реальности.

Панель управления

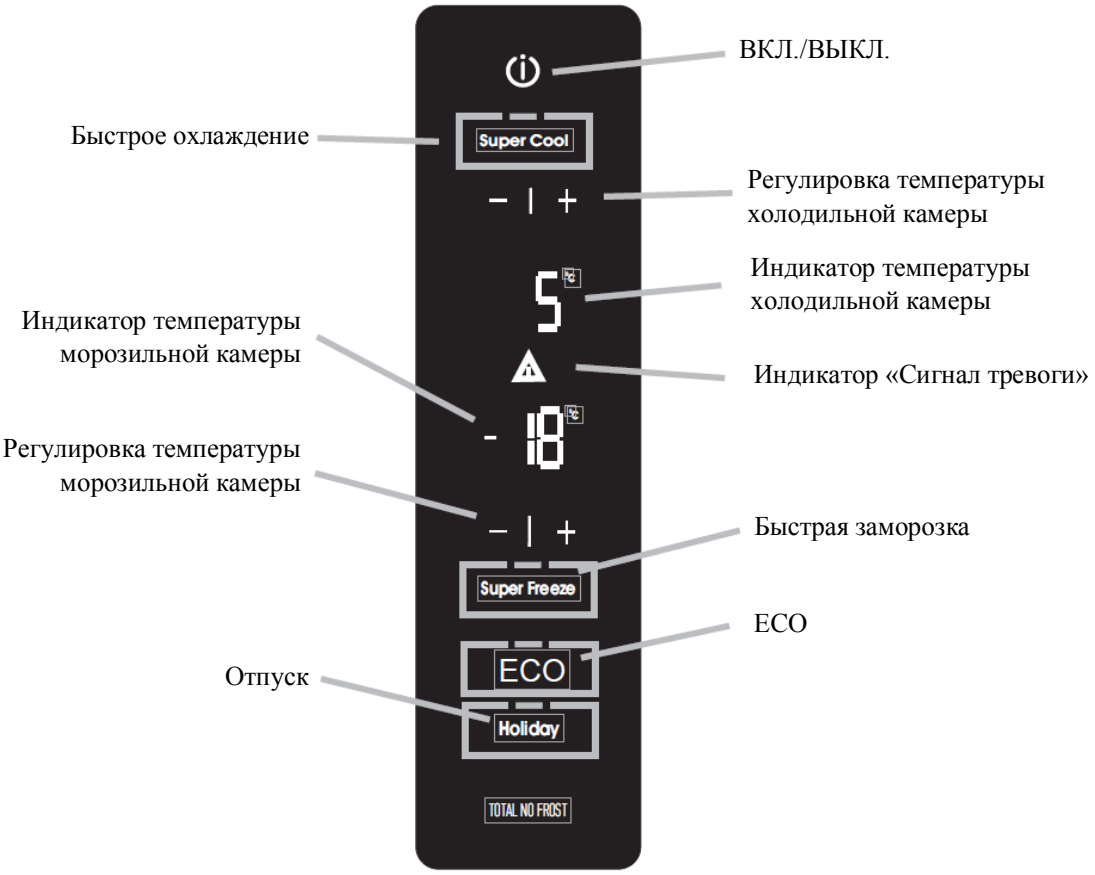

ВКЛ./ВЫКЛ. - нажатием данной кнопки можно включить весь прибор в целом (как холодильную, так и морозильную камеры). Для отключения достаточно нажать и удерживать в течение 3 секунд кнопку, прибор выключится с задержкой 6 секунд.

Сигнал тревоги - звуковая индикация и мигающая лампа освещения сигнализируют о незакрытой двери холодильной камеры.

Регулировка температуры холодильной камеры - позволяет изменять температуру в холодильной камере, с соответствующим отображением индикации на дисплее.

Регулировка температуры морозильной камеры - позволяет изменять температуру в морозильной камере, с соответствующим отображением индикации на дисплее.

Быстрая заморозка (Super Freeze) - включает или выключает функцию быстрая заморозка. На дисплее отображается символ SF. Функция автоматически отключается в течение 24 часов.

Быстрое охлаждение (Super Cool) - включает или выключает функцию быстрое охлаждение. На дисплее отображается символ SC.

ЭКО (ECO) – режим дополнительной экономии электроэнергии, когда прибор автоматически регулирует температуры согласно условиям внутри и снаружи холодильника. Включается удержанием кнопки **ЭКО (ECO)** в течении 6 секунд. Если при этом требуются температуры хранения, которые отличаются от стандартных, то, когда функция активирована, можно произвести изменения, при этом могут быть установлены любые температуры для холодильной и морозильной камер. Для возврата в обычный режим необходимо выключить и включить прибор.

Установка температуры:
Убедитесь, что прибор включен, дисплеи холодильной и морозильной камер показывают температуры, установленные в данный момент. Для их изменения просто нажмите на кнопки, соответствующие камере, в которой Вы хотели бы изменить установленную температуру. Шаг значений температуры, при каждом нажатии на одну из кнопок, холодильной камеры: +8°C, +7°C, +6°C, +5°C, +4°C, +3°C и температура увеличивается или уменьшается на 1°C. Значения температуры холодильной камеры могут быть установлены от +2°C; значения, которые могут быть установлены в морозильной камере: -18°C, -19°C, -20°C, -21 °C, -22°C, -23°C, -24°C, -25°C и -26°C.|

Отпуск (Holiday) - включает или выключает функцию Отпуск (Holiday). При активации функции Отпуск (Holiday) пропадает возможность регулировки температуры, но прибор будет производить регулировку самостоятельно, используя оптимальные настройки: +12°C для холодильной камеры и -18°C для морозильной камеры. Для включения или выключения данной функции просто нажмите соответствующую кнопку. Некоторые функции, например, **Быстрая заморозка (Super Freeze)** или **Быстрое охлаждение (Super Cool)** несовместимы с функцией **Отпуск (Holiday).**

Холодильная и морозильная камеры

Использование холодильной камеры

Оптимальное использование холодильной камеры. Температура внутри холодильной камеры автоматически регулируется в соответствии с выбором значений на панели управления. Мы рекомендуем устанавливать среднее значение температур.

ВНИМАНИЕ! Температура в «Зоне свежести» на 3-5°С ниже средней температуры холодильной камеры, она предназначена для таких продуктов, как ветчина, котлеты, колбаса. Также в этом отделении рекомендуется хранить скоропортящиеся продукты: парное мясо, рыбу и т. п., продукты замораживание которых нежелательно, так как они будут использованы в ближайшее время. Выдвижную камеру «Зоны свежести» не рекомендуется перемещать со штатного места. Не прислоняйте продукты к вентиляционным решеткам.

Холодильная камера оборудована удобными полками, высота которых может регулироваться благодаря специальным направляющим, это позволяет размещать крупную посуду и высокие бутылки.

Не ставьте в холодильник жидкости в емкостях без крышки во избежание повышения влажности т.к. это ведет к повышению температуры в холодильной камере.

Система охлаждения Full No Frost (FNF) отличается наличием вентиляционных решеток, расположенных в верхней части холодильной камеры. Система FNF обеспечивает циркуляцию холодного воздуха, удаляющего влагу и препятствующего образованию инея. Не прислоняйте продукты или емкости к задней стенке камеры во избежание блокировки вентиляционных решеток и образования конденсата.

Используйте функцию **Быстрое охлаждение (Super Cool)** для быстрого понижения температуры, например, когда Вы заполняете холодильную камеру большим количеством продуктов. Эта функция автоматически отключится по истечении установленного времени.

Контейнер для фруктов и овощей с функцией регулирования влажности. Регулирование осуществляется перемещением заслонки: влево - для небольшого количества продуктов и повышения влажности; вправо - для большего количества продуктов и снижения влажности.

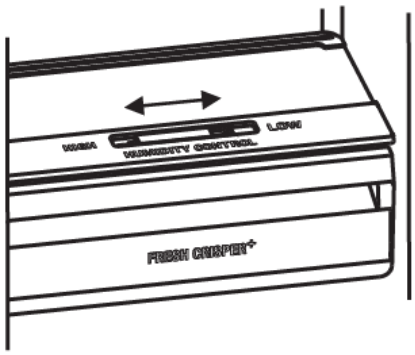

Использование морозильной камеры
Продукты, предназначенные для замораживания, следует тщательно упаковать во избежание образования излишнего инея. Перед тем как поместить продукты в морозильную камеру, охладите их в холодильной камере.

1. Когда замораживаете свежие продукты, не допускайте, чтобы они касались ранее замороженных продуктов. Предпочтительно, чтобы продукты, размещенные внутри морозильной камеры, не соприкасались с задней и боковыми стенками. Помните, что сохранность продуктов зависит от скорости их замораживания.
2. Старайтесь не открывать дверь морозильной камеры во время замораживания.
3. Для правильного хранения и легкости последующего размораживания размещайте продукты в морозильной камере небольшими порциями – это способствует более быстрому и надежному замораживанию. Рекомендуем вести записи с указанием даты замораживания.
4. В случае сбоев в электропитании или случайного размораживания, когда прибор выключен, не открывайте дверцу морозильной камеры. Это поможет сохранить низкую температуру в морозильной камере на более длительный срок.
5. Частично размороженные продукты используйте для приготовления блюд с тепловой обработкой.
6. Не помещайте в морозильную камеру на длительное время полные стеклянные емкости с замерзающими жидкостями, особенно если в них находятся плотно закрытые шипучие или газированные напитки. Жидкость, кристаллизуясь, может разрушить емкость.
7. Если температура окружающей среды в течение продолжительного времени не превышает 14°C, то температура, необходимая для хранения продуктов, не будет достигнута, что сократит время хранения.

В морозильной камере система FNF (Full No Frost) препятствует образованию наледи и смерзанию продуктов между собой и освобождает Вас от необходимости производить регулярную разморозку.

Режим **Быстрая заморозка (Super Freeze)**. Данный режим обеспечивает непрерывную работу компрессора до достижения низких температур, необходимых для быстрого замораживания продуктов. После заморозки продуктов прибор переходит на нормальный режим работы.

При включении режима **Быстрая заморозка (Super Freeze)** прибор автоматически производит очистку испарителя, при этом в течение некоторого времени компрессор не работает.

Рекомендуется при замораживании максимального количества свежих продуктов за 6 часов до загрузки включить режим **Быстрая заморозка (Super Freeze).**

Срок хранения продуктов питания зависит от их вида.
При температуре -18°C:

- рыба свежая, морепродукты, мороженое до 3 месяцев;
- хлебобулочные изделия, грибы до 6 месяцев;
- сыр, птица, мясо до 9 месяцев;
- овощи, фрукты, ягоды до 12 месяцев.

Рекомендации по экономии электроэнергии

Правильная установка холодильника

На расстоянии от источников тепла, в хорошо проветриваемом помещении, в соответствии с рекомендациями раздела «Установка» (Вентиляция).

Правильная установка температуры

Установите среднее значение температуры. Установка излишне низкой температуры скажется только на повышении расхода электроэнергии, но не улучшит сохранность продуктов. Слишком низкая температура может повредить сохранности овощей, готового мяса и сыра.

Не переполняйте холодильник

Для сохранности продуктов важна достаточная циркуляция воздуха. Переполнение продуктами мешает свободной циркуляции воздуха, правильной работе холодильника и вызывает дополнительный расход электроэнергии.

Частое открытие дверей

Открывайте двери только при необходимости, помните, что каждое открывание двери несколько повышает температуру внутри холодильника и на восстановление прежней температуры затрачивается электроэнергия.

Плотное закрытие дверей

Следите за тем, чтобы уплотнительная резина на дверях холодильника оставалась чистой и плотно прилегала к корпусу при закрытии, это позволит избежать утечки холодного воздуха.

Не помещайте горячую пищу

Горячие продукты, помещенные в холодильник, немедленно повышают температуру на несколько градусов. Дайте остыть продуктам и посуде до комнатной температуры перед тем, как помещать их в холодильник.

Этот прибор предназначен для использования в бытовых и подобных условиях:

- в кухонных зонах для персонала в магазинах, офисах и прочих производственных условиях;
- в фермерских постройках, клиентами в гостиницах, мотелях и прочей инфраструктуре жилого типа;
- в сфере общественного питания и подобных условиях, не связанных с торговлей
- в условиях режима пансиона "проживание плюс завтрак".

Неисправности и методы их устранения

Неисправность	Возможные причины/решение:
На дисплее ничего не отображается	Вилка не вставлена в электрическую розетку, либо вставлена недостаточно для создания контакта, либо в доме нет электроэнергии.
Компрессор не запускается	Прибор оснащен защитой компрессора (см. *«Подключение к электросети»*).
Дисплей включен, но он тусклый	Выдерните и переверните вилку, прежде чем снова вставить ее в розетку.
Звуковой сигнал тревоги, на дисплее появляется сообщение dr, и мигает лампочка холодильника.	Дверь холодильника была открыта более двух минут. Устройство звуковой сигнализации перестанет работать, если закрыть дверь.
Звуковой сигнал, на дисплее символ «A1»	Температура продуктов внутри морозильной камеры поднималась выше порога и на время, исключающие их дальнейшее хранение. Продукты необходимо использовать. Для этого в морозильной камере поддерживается температура около 0 градусов. Совет: Вы можете снова замораживать и хранить эти продукты после термической обработки. Для отключения звукового сигнала откройте и закройте дверь либо однократно нажмите кнопку изменения температуры. Для сброса символа тревоги «A1» дважды нажмите на кнопку изменения температуры либо выключите и включите прибор кнопкой «ВКЛ./ВЫКЛ.».
Звуковой сигнал, на дисплее символ «A2»	Температура продуктов внутри морозильной камеры поднималась выше порога и на время, исключающие их дальнейшее использование. Продукты нельзя есть. Для снижения деструктивных процессов в продуктах прибор будет стремиться поддерживать в морозильной камере температуру около -18 градусов. Для отключения звукового сигнала откройте и закройте дверь либо однократно нажмите кнопку изменения температуры. Для сброса символа тревоги «A2» дважды нажмите на кнопку изменения температуры либо выключите и включите прибор кнопкой «ВКЛ./ВЫКЛ.».
Холодильник и морозильник не охлаждают должным образом	- Плохо закрыты двери или повреждены уплотнители. - Двери открываются слишком часто. - Установлена слишком высокая температура. - Холодильник или морозильник переполнен.

Продукты внутри холодильной камеры начинают замерзать	Установлена слишком низкая температура.
Компрессор работает постоянно	- Была нажата кнопка SUPER FREEZE (быстрая заморозка): горит или мигает желтая лампочка SUPER FREEZE (см. «Панель управления»). - Дверь плохо закрыта или постоянно открыта. - Температура окружающей среды очень высокая.
Не вращается вентилятор воздухоохладителя	- Открыта дверь холодильника. - Система воздухоохладителя активируется автоматически, только когда становится необходимо восстановить идеальные рабочие условия внутри холодильной камеры.
Прибор производит много шума	- Прибор не был установлен на плоской горизонтальной поверхности (см. «Установка»). - Прибор установлен между шкафами, которые вибрируют и создают шум. - Хладагент внутри холодильника создает небольшой шум, даже когда компрессор не работает. Это не является дефектом оборудования. В результате температурных деформаций составных частей холодильного прибора может слышаться «потрескивание», что не является дефектом и не влияет на работоспособность прибора.
Преждевременное завершение функций	Электрические «скачки» в сети или кратковременные перерывы подачи энергоснабжения.
На дисплее появляется сообщение (напр., F01)	Отверстие для слива воды закупорилось (см. «Обслуживание и уход»).

Обслуживание и уход

Перед выполнением любых операций по очистке и обслуживанию отсоедините холодильник от электросети.

Размораживание холодильной и морозильной камер.
Система охлаждения Full No Frost производит режим размораживания автоматически.
Таймер периодически включает нагревательный элемент, происходит таяние наледи с испарителя. Талая вода по каналам стекает в специальную емкость над компрессором, где испаряется.

Обслуживание и уход
Ваш холодильник изготовлен из гигиеничных материалов без запаха. Для сохранения этих характеристик всегда храните сильно пахнущие продукты в плотно закрывающихся контейнерах, чтобы избежать образования запахов, которые потом будет сложно удалить.
Внутренние и внешние поверхности холодильника мойте губкой или мягкой тканью, смоченной в слабом растворе пищевой соды, в теплой воде (сода также является хорошим дезинфектором). При отсутствии пищевой соды используйте нейтральное моющее средство.
Никогда не используйте органические растворители, абразивные, хлор- и аммиак- содержащие вещества.

При попадании маслосодержащих продуктов (майонез, растительное масло или животный жир и т.п.) на уплотнитель или пластмассу камеры холодильного прибора немедленно удалите загрязнение нейтральным моющим средством.

Все съемные части можно мыть мыльным раствором или нейтральным моющим средством в воде. Также их можно мыть в посудомоечной машине. Помните, что все съемные части необходимо тщательно высушить перед их обратной установкой.

Пыль может скапливаться на конденсаторе холодильника и препятствовать его нормальной работе. Осторожно пропылесосьте заднюю стенку холодильника, используя подходящие насадки.

Если Вы не собираетесь использовать холодильник продолжительное время, разморозьте его, вымойте внутри, высушите и оставьте двери приоткрытыми, чтобы избежать образования неприятного запаха и плесени.
Характерные звуки включения терморегулятора и компрессора являются нормальными звуками, возникающими при работе электрооборудования прибора.

Функция Отпуск (HOLIDAY). Если Вы уезжаете ненадолго, не нужно отключать холодильный прибор, так как он оснащен функцией, которая позволяет при низком расходе электроэнергии поддерживать температуру в холодильной камере около +12ºС. Температура в морозильной камере устанавливается на минимальное значение (-18ºС), что достаточно для хранения продуктов. Эта функция эффективна при условии стабильности электроснабжения.

Если светодиодная лампочка внутреннего освещения неисправна, ее замену должен выполнять специалист авторизованного сервисного центра Weissgauff.

Внимание! При открывании двери загорается лампочка внутреннего освещения холодильной камеры. Если дверь остается открытой в течении 2 минут, лампочка начинает мигать.

Быстрая заморозка (Super Freeze) +70ºС – -18ºС. Это функция быстрого замораживания в специальном контейнере морозильной камеры. Только что приготовленные мясо, рыба (до 1 кг) при температуре +70ºС помещаются в центре контейнера и за 6 часов замораживаются до -18ºС, это позволяет свести к минимуму развитие бактерий и повышает качество сохранности продукта. Не забудьте отключить функцию **Быстрая заморозка (Super Freeze).**

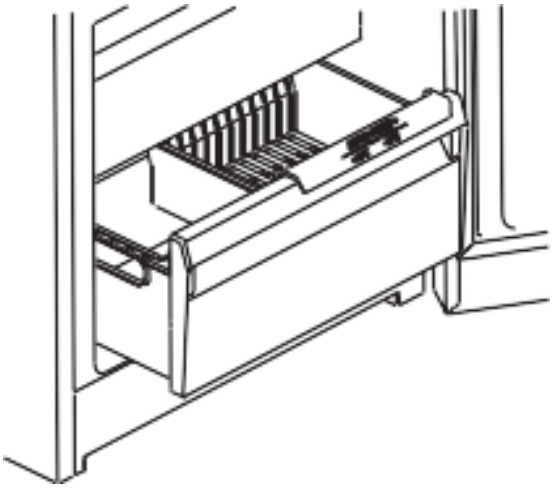

Техническое обслуживание

Перед тем как обратиться в сервисный центр:

- проверьте, можно ли устранить неисправность самостоятельно *(см. раздел «Неисправности и методы их устранения»)*;
- если неисправность не устраняется, позвоните в сервисный центр Weissgauff.

Обращайтесь только в официальные авторизованные сервисные центры Weissgauff.

При обращении в сервисный центр необходимо сообщить:

- модель изделия;
- серийный номер изделия (эти данные Вы найдете в табличке с техническими характеристиками, расположенной на правой стенке холодильной камеры);
- характер неисправности.

Правильная утилизация этого продукта. WEEE (Распространяется на Европейский союз и другие страны Европы, где существует система сбора и утилизации изношенной бытовой техники.)



Эта маркировка на продукте или в сопутствующей документации указывает, что продукт не должен утилизироваться совместно с другими бытовыми отходами для предотвращения возможного вреда окружающей среде от неконтролируемого распространения отходов, а также оптимизации процесса переработки и повторного использования материалов.

Если вы решили больше не использовать ваш холодильник, перед тем как выбросить , позаботьтесь об его утилизациии. Ваш холодильник содержит циклопентановый газ в изоляционной пене.

Продукция сертифицирована на соответствие требованиям:

ТР ТС 004/2011 «О безопасности низковольтного оборудования»
ТР ТС 020/2011 «Электромагнитная совместимость технических средств»
На продукцию оформлена декларация соответствия требованиям ТР ЕАЭС 037/2016

Технические характеристики

Изделие:	Комбинированный холодильник-морозильник
Модель:	WRK 2000 DW Inverter WRK 2000 DM Inverter WRK 2000 DX Inverter WRK 2000 DBL Inverter
Общий полезный объем холодильной камеры	247 л
Общий полезный объем морозильной камеры	75 л*
Общий полезный объем «Зоны свежести»	21 л
Напряжение сети	220-240 В ~
Эксплуатационные возможности морозильной камеры	
Расчетная температура «Зоны свежести»	от -2ºС до +3ºС
Потребление электроэнергии в год	245 кВт*ч
Замораживающая способность	9 кг/24 ч
Время безопасного отключения электроэнергии	13 ч
Частота	50 Гц
Номинальная сила тока	0,8 А
Мощность нагревателя системы оттаивания	190 Вт
Максимальная мощность лампы освещения	2 Вт, LED
Класс защиты от поражения электрическим током	I Класс
Класс энергопотребления	A++
Климатический класс	SN-T (+10ºС…+43ºС)
Система охлаждения	Full No Frost
Тип хладагента	R600a
Уровень шума	40 дБ
Количество компрессоров	1
* - декларируемый объем без верхней и средней емкостей в морозильной камере	

Производитель на свое усмотрение и без дополнительных уведомлений может менять комплектацию, внешний вид, страну производства и технические характеристики модели, следуя политике непрерывного улучшения качества выпускаемой продукции. Приобретенная Вами модель может отличаться от описанной в тексте данного руководства.

Правила реализации товара не регламентированы изготовителем, но должны соответствовать национальным, региональным и международным стандартам.

Транспортировка и правила хранения
Упакованный холодильник должен храниться при относительной влажности не выше 80 % в закрытых помещениях с естественной вентиляцией. Если холодильник длительное время не будет эксплуатироваться, то его следует отключить от электрической сети, вынуть все продукты, разморозить морозильную камеру, провести очистку камер. Двери после уборки оставить приоткрытыми, чтобы в камерах не появился запах. Транспортировать холодильник необходимо в рабочем положении (вертикально), любым видом крытого транспорта, надежно закрепив его. ЗАПРЕЩАЕТСЯ подвергать холодильник ударным нагрузкам

Дата производства данного изделия указана в серийном номере.

Если этикетка имеет вид, приведенный на рисунке 1,серийный номер расположен над штрих-кодом в формате S/N XXXXXXXXXXX:

- 3-ая и 4-ая цифры в S/N соответствуют последним цифрам года производства;
- 5-ая и 6-ая цифры в S/N - неделя производства.



Рисунок 1.

Если этикетка имеет вид, приведенный на рисунке 2, серийный номер в формате SN XXXXXXXXX:

- 1-ая цифра в S/N соответствует последней цифре года,
- 2-ая и 3-я цифры в S/N - порядковому номеру месяца года,
- 4-ая и 5-ая цифры в S/N - день



Рисунок 2.

Например:
76999160117052YYWW333333, где
76999 – неизменное constant-значение
160117 – F-код холодильника
52 – код завода холодильников
0 – неизменное constant-значение
YY – две последние цифры года
WW – номер недели
333333 – кол-во устройств, произведенных за неделю.

Основной продавец товара Weissgauff™ в России: ООО «Гауф Рус».
Адрес: 121357, г. Москва, ул. Верейская, дом 29, строение 134, 2- й этаж комната № 4.
Made in Russia/Сделано в России
Производитель: АО "ИНДЕЗИТ ИНТЕРНЭШНЛ"
Россия, 398040, г. Липецк, пл. Металлургов,2
Служба сервиса тел. (4742) 42-41-00
На прибор предоставляется 2 года гарантийного обслуживания.
Срок службы: 5 лет со дня покупки, при использовании в строгом соответствии с настоящей инструкцией по эксплуатации и применимыми техническими стандартами.
Веб-сайт: http://www.weissgauff.ru
Информацию об авторизованных сервисных центрах Вы можете узнать на web-сайте www.// btremont.ru
Если в Вашем городе отсутствует авторизованный сервисный центр, Вам следует обратиться в магазин, где Вы приобрели товар, и он организует ремонт или замену.

Weissgauff