Thinking of you
Electrolux

EWW 1697 MDW

KK	ЖУҒЫШ-КЕПТІРГІШ МАШИНА	КОЛДАНУ ТУРАЛЫ НҰСҚАУЛАРЫ 2
RU	СТИРАЛЬНО-СУШИЛЬНАЯ МАШИНА	ИНСТРУКЦИЯ ПО ЭКСПЛУАТАЦИИ 30

МАЗМҰНЫ

1. САҚТЫҚ ШАРАЛАРЫ 3
2. ҚАУІПСІЗДІК НҰСҚАУЛАРЫ 4
3. БҰЙЫМ СИПАТТАМАСЫ 6
4. БАСҚАРУ ПАНЕЛІ 7
5. БАҒДАРЛАМАЛАР 8
6. ПАЙДАЛАНУ КӨЛЕМІ 12
7. ФУНКЦИЯЛАР 12
8. БІРІНШІ ҚОЛДАНҒАНҒА ДЕЙІН 14
9. КҮНДЕЛІКТІ ПАЙДАЛАНУ - ЖУУ 15
10. КҮНДЕЛІКТІ ПАЙДАЛАНУ - КЕПТІРУ 18
11. КҮНДЕЛІКТІ ПАЙДАЛАНУ - ЖУУ ЖӘНЕ КЕПТІРУ 19
12. АҚЫЛ-КЕҢЕС 20
13. КҮТУ МЕНЕН ТАЗАЛАУ 22
14. АҚАУЛЫҚТЫ ТҮЗЕТУ 26
15. ТЕХНИКАЛЫҚ АҚПАРАТ 29
16. ҚОРШАҒАН ОРТАҒА ЗИЯН КЕЛДІРМЕУ ТУРАЛЫ МАҒЛҰМАТТАР 29

СІЗ ОЙЫМЫЗДА БОЛДЫҢЫЗ

Electrolux құрылғысын сатып алғаныңызға рахмет. Сіз ондаған жылдар бойғы кәсіби тәжірибе мен инновацияға сүйеніп жасалған құрылғыны таңдадыңыз. Тапқырлықтың туындысы болған, көз тартарлық бұл құрылғыны жасау барысында сіз ойымызда болдыңыз. Сондықтан, қолданған сайын тамаша нәтижеге қол жеткізе алатыныңызға сенімді болыңыз.

Electrolux әлеміне қош келдіңіз.

Біздің веб-сайтқа барып келесіні қараңыз:

Қолдануға қатысты кеңестер, кітапшалар, ақаулықты түзету, қызмет көрсету туралы ақпарат:
www.electrolux.com

Сізге барынша жақсы қызмет көрсету үшін өніміңізді мына жерге тіркеңіз:
www.electrolux.com/productregistration

Құрылғыңызға қажетті керек-жарақтарды, шығынды материалдарды және фирмалық қосалқы бөлшектерді сатып алу үшін:
www.electrolux.com/shop

ТҰТЫНУШЫҒА КӨМЕК, ҚЫЗМЕТ КӨРСЕТУ

Фирмалық заттарды қолдануды ұсынамыз.
Қызмет көрсету орталығына хабарласқанда келесі деректердің дайын болуын қамтамасыз етіңіз. Деректерді техникалық ақпарат тақтайшасынан табуға болады. Үлгісі, Өнім нөмірі, Сериялық нөмірі

Ескерту / Абайлаңыз - Қауіпсіздік туралы маңызды мағлұмат.

Жалпы мағлұматтар менен кеңестер

Қорғаған ортаға зиян келдірмей пайдалану туралы нұсқаулар

Өндіруші ескертусіз өзгеріс енгізу құқығына ие.

1. САҚТЫҚ ШАРАЛАРЫ

Құрылғыны орнатып іске қолданар алдында бірге жеткізілген нұсқауларды мұқият оқып шығыңыз. Құрылғыны дұрыс орнатпау мен дұрыс пайдаланбау нәтижесінде адам жарақат алса және ақаулық орын алса өндіруші жауапты емес. Нұсқаулықты келешекте қарап жүру үшін үнемі сақтап қойыңыз.

1.1 Балалар мен дәрменсіз адамдардың қауіпсіздігі

⚠ **Назарыңызда болсын!**
Тұншығып қалу, жарақат алуы немесе мүгедек болып қалу қаупі бар.

- Кембағал, сезім мүкістігі бар немесе ақыл-есі кем, құрылғыны қолдану тәжірибесі жоқ немесе қолдана білмейтін адамдарға, балаларға оны іске қосуға рұқсат бермеңіз. Олар осы құрылғыны өз қауіпсіздігін қамтамасыз ететін адамның нұсқауы немесе қадағалауы бойынша пайдалануға тиіс.
- Балаларға құрылғымен ойнауға рұқсат бермеңіз.
- Орам материалдарының барлығын балалардан алыс ұстаңыз.
- Жуғыш заттардың барлығын балалардан алыс ұстаңыз.
- Құрылғының есігі ашық тұрғанда, балалар мен үй жануарларын алыс ұстаңыз.
- Құрылғы бала қауіпсіздігінің құралымен жабдықталса, оны іске қосуды ұсынамыз.

1.2 Қауіпсіздік туралы жалпы ақпарат

- Құрылғыны жөндеу алдында электр желісінен ағытып, ашасын розеткадан суырыңыз.
- Бұл құрылғының техникалық сипаттамасын өзгертпеңіз.
- Ең көп салмақ 9 кг көрсетілімін орындаңыз ("Бағдарлама кестесі" тарауын қараңыз).

2. ⚠ ҚАУІПСІЗДІК НҰСҚАУЛАРЫ

2.1 Орнату

- Орам материалдарының және тасымал тетіктерінің барлығын алыңыз.
- Тасымал тетіктерін сақтап қойыңыз. Құрылғыны қайта көшірген кезде, барабанды бұғаттап қою керек.
- Бүлінген құрылғыны орнатпаңыз немесе іске қоспаңыз.
- Құрылғыны температурасы 0 °C градустан төмен немесе ауа-райы әсер ететін жерлерге орнатпаңыз немесе пайдаланбаңыз.
- Құрылғымен бірге берілген орнату бойынша нұсқауларды орындаңыз.
- Құрылғы орнатылатын еденнің тегіс, орнықты, қызуға төзімді және таза болуын қамтамасыз етіңіз.
- Құрылғыны есігі толық ашылмайтын жерге орнатпаңыз.
- Құрылғыны жылжытқан кезде үнемі абай болыңыз, себебі салмағы ауыр. Әрқашан қорғаныс қолғабын киіңіз.
- Құрылғы мен еден арасында ауаның айналуын қамтамасыз етіңіз.
- Құрылғы мен кілемнің арасында тиісті орын болуын қамтамасыз ету үшін өзгермелі тіректерін реттеңіз.

Электртоғына қосу

⚠ **Назарыңызда болсын!**
Өрт шығу және электр қатеріне ұшырау қаупі бар.

- Құрылғыны міндетті түрде жерге тұйықтау қажет.
- Техникалық ақпарат тақтайшасындағы электр параметрлерінің электр желісіндегі параметрлерге сай келетініне көз жеткізіңіз. Сай келмесе, электршіге хабарласыңыз.
- Әрқашан дұрыс орнатылған, қатерден сақтандырылған розетканы қолданыңыз.
- Көп тармақты адаптерлер мен ұзартқыш сымдарды қолданбаңыз.
- Құрылғының ашасына және сымына зақым келтірмеңіз. Құрылғының қорек сымын ауыстыру қажет болса, оны міндетті түрде қызмет көрсету орталығы жүзеге асыруға тиіс.
- Құрылғының ашасын розеткаға тек құрылғыны орнатып болғаннан кейін ғана жалғаңыз. Орнатып болғаннан кейін ашаның қол жететін жерде тұрғанына көз жеткізіңіз.
- Құрылғыны тоқтан ажырату үшін сымынан тартпаңыз. Әрқашан ашасынан тартып суырыңыз.
- Қорек сымын немесе ашасын су қолмен ұстамаңыз.
- Бұл құрылғы E.E.C. ережелеріне сай келеді.

Суға қосу

- Су қосылымы түтіктеріне ешбір зақым келтірмеңіз.
- Құрылғыны жаңа түтіктер жинағын пайдаланып, су жүйесіне қосу керек. Ескі түтіктерді қайта пайдалануға болмайды.
- Құрылғыны жаңа құбырларға немесе ұзақ уақыт қолданылмаған құбырларға жалғамай тұрып, суын тазарғанша ағызыңыз.
- Құрылғыны алғаш рет қолданған кезде еш жерінен су ақпай тұрғанына көз жеткізіңіз.

2.2 Қолданылуы

⚠ **Назарыңызда болсын!**
Жарақат алу, электр қатері, күйіп қалу және өрт қаупі, құрылғыны бүлдіріп алу қаупі бар.

- Бұл құрылғыны үйде ғана пайдаланыңыз.
- Бұл құрылғының техникалық сипаттамасын өзгертпеңіз.
- Тұтанғыш заттарды немесе ішіне тұтанғыш зат салынған дымқыл заттарды құрылғының ішіне, қасына немесе үстіне қоймаңыз.
- Бағдарлама жұмыс істеп тұрған кезде есіктің шынысына қол тигізбеңіз. Шыны ыстық болуы мүмкін.
- Кірдегі темір заттардың барлығының алынғанына көз жеткізіңіз.
- Киімдерге нұқсан келтірмес үшін кептіру циклының соңғы тұсында (суыту циклы) қызу бөлінбейді.

  Егер құрылғыны кептіру циклы аяқталмай тұрып тоқтатсаңыз, барлық заттарды дереу

алып, қызуды тарқатып жіберу үшін олардың барлығын таратыңыз.

- Егер жуғыш зат, мата жұмсартқыш немесе сол сияқты заттарды пайдалансаңыз, орам материалындағы нұсқауларды орындаңыз.
- Құрылғының айналасына жиналып қалған қыл-қыбырды тазалаңыз.
- Толтырмасы бар немесе ішіне нәрсе салынған, нұқсан келген заттарды кептірмеңіз.
- Көбікті резеңке (латекс көбігі), себезгі кезінде киюге арналған бас киім, су өткізбейтін мата және резеңке астарлы заттарды кептірмеңіз.
- Тағам пісіруге арналған май, ацетон, спирт, бензин, керосин, дақ кетіргіштер, скипидар, балауыз және балауыз тазалағыштар тәрізді нәрселерге тиген заттарды кептірер алдында, қосымша жуғыш зат салынған ыстық сумен жуыңыз.
- Өнеркәсіптік тазалағыш құралдарды пайдаланып тазалаған заттарды кептірмеңіз.
- Киімдердің қалталарында газ тұтатқыштар немесе оттықтардың жоқ екеніне көз жеткізіңіз.
- Кір кептіргіште кептіруге болатын маталарды ғана кептіріңіз. Матаның затбелгісіндегі нұсқауларды орындаңыз.
- Құрылғыда жуылмаған заттарды кептірмеңіз.
- Егер кірді дақ кетіргішпен жусаңыз, құрылғыны іске қосар алдында қосымша шаю циклын орындаңыз.
- Пластик заттар қызуға төзімді емес.
  - Егер жуғыш зат салынған шариктi пайдалансаңыз, оны кептіру бағдарламасын орнатпай тұрып алыңыз.
  - Тоқтамайтын бағдарламаны орнатқан кезде жуғыш зат шаригін пайдаланбаңыз.

Назарыңызда болсын!
Жарақат алу немесе құрылғыны бүлдіріп алу қаупі бар.

- Ашық тұрған есікке отырмаңыз немесе үстіне шықпаңыз.
- Кірдің салмағын көрсетілген ең үлкен салмақ мөлшерінен асырмаңыз.
- Суы сорғалап тұрған киімдерді құрылғыға салып кептірмеңіз.

2.3 Күту менен тазалау

Назарыңызда болсын!
Жарақат алу немесе құрылғыны бүлдіріп алу қаупі бар.

- Құрылғыны жөндеу алдында электр желісінен ағытып, ашасын розеткадан суырыңыз.
- Құрылғыны тазалау үшін сулы спрейді және буды қолданбаңыз.
- Құрылғыны дымқыл, жұмсақ шүберекпен тазалаңыз. Тек бейтарап тазартқыш заттарды қолданыңыз. Жеміргіш заттарды, түрпілі жөкені, еріткіштерді немесе темір заттарды пайдаланбаңыз.

2.4 Құрылғыны тастау

Назарыңызда болсын!
Жарақат алу немесе тұншығып қалу қаупі бар.

- Құрылғыны электр желісінен ажыратыңыз.
- Қуат сымын кесіп алыңыз да, қоқысқа тастаңыз.
- Балалар мен жануарлар құрылғыға қамалып қалмас үшін есіктің бекітпесін алыңыз.

3. БҰЙЫМ СИПАТТАМАСЫ

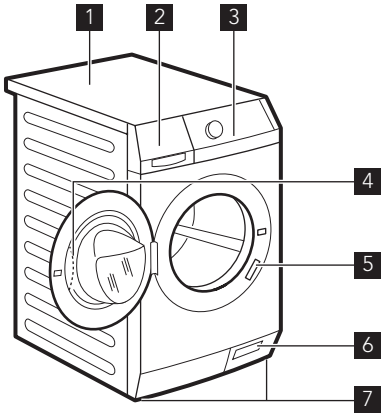

1 Жұмыс алаңы
2 Жуғыш зат үлестіргіші
3 Басқару панелі
4 Есіктің тұтқасы
5 Техникалық ақпарат тақтайшасы
6 Су төгетін сорғының сүзгісі
7 Құрылғы деңгейін реттеуге арналған тірек

3.1 Бала қауіпсіздігінің құралы

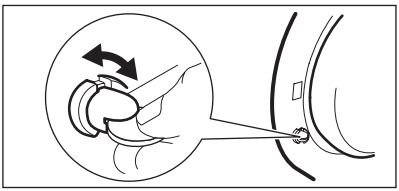

Осы құралды іске қосқан кезде есікті жаба алмайсыз. Бұл балалар немесе үй жануарлары құрылғыға кіріп қамалып қалмас үшін қажет. Құралды іске қосу үшін сағат тілінің бағытымен кертігі көлденең келгенше бұраңыз. Құралды сөндіру үшін сағат тілінің бағытына қарсы кертігі тік қалыпқа келгенше бұраңыз.

3.2 Орнатуға арналған тақтайша жинағы (4055171146)

Құрылғыны жақтаушаға орнатқан кезде осы арнайы жабдықты қолданыңыз.
Бұл жұмыс істеп тұрған құрылғының орнынан жылжып кетуіне жол бермейді.

Осы керек-жарақпен бірге берілген нұсқаулықты мұқият оқыңыз.
Бұны барлық уәкілетті Қызмет көрсету орталықтарынан алуға болады.

4. БАСҚАРУ ПАНЕЛІ

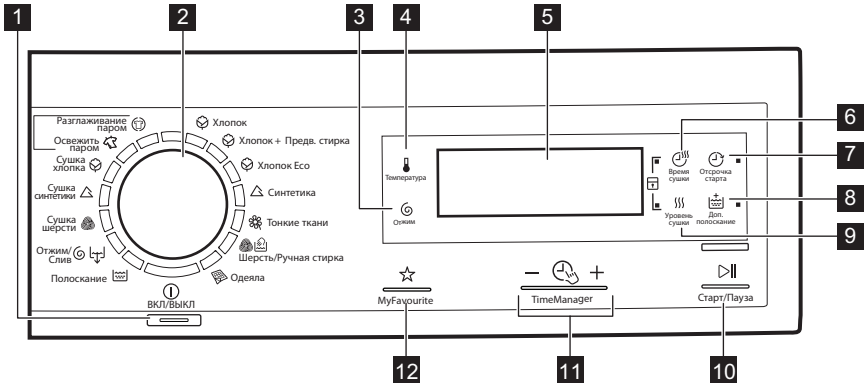

1 Қосу Өшіру сенсорлық түймешігі ⏻ (ВКЛ/ВЫКЛ)

2 Бағдарлама тетігі

3 Айналдыруды азайтатын сенсорлық перне (Отжим)

4 Температура сенсорлық пернесі (Температура)

5 Бейнебет

6 Кептіру уақытының сенсорлық түймешігі (Время сушки)

7 Кешіктіріп бастау сенсорлық пернесі (Отсрочка старта)

8 Қосымша шаю сенсорлық пернесі (Доп. полоскание)

9 Кептіру деңгейінің сенсорлық түймешігі (Уровень сушки)

10 Бастау үзіліс сенсорлық пернесі ▷‖ (Старт/Пауза)

11 Time Managerсенсорлық пернелері − +

12 MyFavouritесенсорлық перне ☆

4.1 Бейнебет

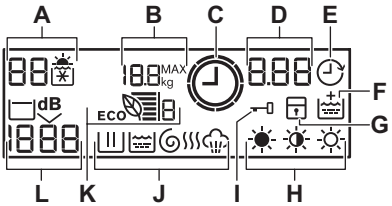

A) Температура аумағы:

88 : Температура индикаторы

: Суық су индикаторы

B) 18.8 MAX kg : Ең үлкен салмақ

Бағдарламаны орнатқаннан кейін есік ашық тұрса осы индикатор жанады. Есікті жапқан кезде индикатор сөнеді.

C) : Time Manager индикаторы

D) Уақыт аумағы:

- 1.25 : Бағдарламаның ұзақтығы
- 2h : Кешіктіріп бастау
- E20 : Ескерту кодтары
- Err : Ақаулық хабары
- 0 : Бағдарлама аяқталды.

E) : Кешіктіріп бастау индикаторы

F) : Тұрақты қосымша шаю индикаторы

G) : Бала қауіпсіздігі құлпының индикаторы

H) , , : Құрғақтық деңгейінің индикаторлары

I) : Есік құлыптаулы индикаторы
- Белгіше көрсетіліп тұрғанда құрылғының есігін аша алмайсыз.
- Есікті белгіше көрінбей кеткенде ғана аша аласыз.

J) Жуу және кептіру индикаторлары:
- : Жуу циклы
- : Шаю циклы
- : Айналдыру циклы
- : Кептіру циклы
- : Бу циклы

Бағдарлама орнатылған кезде, бағдарламаның циклдарына қатысты индикаторлардың барлығы жанады. Бағдарлама басталғанда, тек орындалып тұрған циклдің индикаторы ғана жыпылықтайды. Цикл аяқталған кезде циклдың индикаторы жанған қалпы тұрады. Бағдарлама аяқталғанда, соңғы циклдің белгішесі жанып тұрады.

K) : Eco Info индикаторы

L) Айналдыру аумағы:
- : Айналдыру жылдамдығының индикаторы
- : Айналдырмау индикаторы
- : Шаюды кідірту индикаторы
- : Өте шуылсыз режим индикаторы

5. БАҒДАРЛАМАЛАР

Бағдарлама Температура ауқымы	Кір салынымының және кірдің түрі Макс. кір салынымы, Макс. айналдыру жылдамдығы
Жуу бағдарламалары	
Хлопок 90° C - Суық	Ақ мақта мата және түрлі түсті мақта мата (қалыпты және шамалы ластаған). 9 кг, 1600 мин/айн
Хлопок + Предв. стирка 90° C - Суық	Ақ мақта мата және түрлі түсті мақта мата (қатты және шамалы ластаған). 9 кг, 1600 мин/айн
Хлопок Eco[1)] 60° C - 40° C	Ақ мақта мата және бояуы берік мақта мата. Қалыпты кірленген. 9 кг, 1600 мин/айн
Синтетика 60° C - Суық	Синтетика немесе аралас матадан жасалған заттар. Қалыпты кірленген. 4 кг, 1200 мин/айн
Тонкие ткани 40 °C- Суық	Акрил, вискоза, полиэстер тәрізді нәзік матадан жасалған заттар. Қалыпты кірленген. 4 кг, 1200 мин/айн
Шерсть / Ручная стирка 40 °C – Суық	«Қолмен жуылады» деген белгісі бар, машинада жуылатын, қолмен жуылатын жүн тоқыма заттар және нәзік матадан жасалған заттар. 2 кг, 1200 мин/айн

Бағдарлама Температура ауқымы	Кір салынымының және кірдің түрі Макс. кір салынымы, Макс. айналдыру жылдамдығы
Одеяла 60 °C – Суық	Бір синтетика төсек жапқыш, көрпе, төсек жабдығы т.с.с. заттарды жууға арналған арнайы бағдарлама. 3 кг, 800 мин/айн
Полоскание Суық	Кірді шаюға және айналдыруға арналған. Барлық маталар. 9 кг, 1600 мин/айн
Отжим / Слив	Кірді айналдыруға және барабандағы суды төгуге арналған. Барлық маталар. 9 кг, 1600 мин/айн
Кептіру бағдарламалары	
Сушка шерсти	Жүн матаға арналған кептіру бағдарламасы
Сушка синтетики	Синтетика заттарға арналған кептіру бағдарламасы
Сушка хлопка	Мақта мата заттарға арналған кептіру бағдарламасы
Бу бағдарламалары	
Освежить паром	Мақта мата және синтетикаға заттарға арналған бу бағдарламасы Бұл цикл кірдің иісін кетіреді. 1.5 kg
Разглаживание паром	Мақта мата және синтетикаға заттарға арналған бу бағдарламасы. Бұл цикл кірдің бырысын жазуға көмектеседі. 1.5 kg

1) 9 кг салмаққа арналған «Мақта мата, қуатты үнемдеу, 60°» бағдарламасы, қуат мәндері көрсетілген тақтайшадағы ақпарат негізінде EEC 92/75 стандартына сай берілген бағдарлама. Жуу нәтижесін жақсарту және қуатты аз тұтыну үшін осы бағдарламаны орнатыңыз. Жуу бағдарламасының уақыты ұзарады.

Бағдарлама параметрлерінің сыйысымдылығы

Бағдарлама				dB		
	■	■	■	■	■	■
Алдын ала жуу циклы бар	■	■	■	■	■	■
Eco	■	■	■		■	■
	■	■	■	■	■	■
	■	■	■	■	■	■
	■	■	■	■	■	
	■				■	

Бағдарлама				dB		
	■	■	■		■	■
1)	■	■			■	

1) Егер Айналдырмау функциясын орнатсаңыз, тек су төгу циклы ғана жұмыс істейді.

5.1 Автоматты кептіру бағдарламалары

Құрғақтық деңгейі	Матаның түрі	Салыным
Extra Dry (Өте құрғақ) Сүлгі материалдарына арналған	Мақта мата және зығыр мата (монша халаттары, монша сүлгілері, т.с.с.)	7кг-ға дейін
Cupboard dry (Шкафқа) Жинап қойылатын заттарға арналған	Мақта мата және зығыр мата (монша халаттары, монша сүлгілері, т.с.с.)	7кг-ға дейін
	Синтетика және аралас маталар (джемпер, блуза, іш киімдер, тұрмыста пайдаланылатын жапқыштар)	3 кг-ға дейін
Iron dry (Үтіктеуге) Үтіктеуге арналған	Мақта мата және зығыр мата (ақжаймалар, үстел жапқыштар, жейделер т.с.с.)	7кг-ға дейін

5.2 Уақыты қойылған кептіру бағдарламалары

Құрғақтық деңгейі	Матаның түрі	Салыным (Кг)	Айналдыру жылдамдығы (мин/айн)	Ұсынылатын уақыттар (минут)
Extra Dry (Өте құрғақ) Сүлгі материалдарына арналған	**Мақта мата және зығыр мата** (монша халаттары, монша сүлгілері, т.с.с.)	7	**1600**	240 - 250
		5	**1600**	140 - 160
		2	**1600**	85 - 95
Cupboard dry (Шкафқа)[1] Жинап қойылатын заттарға арналған	**Мақта мата және зығыр мата** (монша халаттары, монша сүлгілері, т.с.с.)	7	**1600**	230 - 240
		5	**1600**	130 - 150
		2	**1600**	75 - 85
Cupboard dry (Шкафқа) Жинап қойылатын заттарға арналған	**Синтетика және аралас маталар** (джемпер, блуза, іш киімдер, тұрмыста пайдаланылатын жапқыштар)	3	**1200**	135 - 145
		1	**1200**	40 - 50
Iron dry (Үтіктеуге) Үтіктеуге жарамды	**Мақта мата және зығыр мата** (ақжаймалар, үстел жапқыштар, жейделер т.с.с.)	7	**1600**	210 - 230
		5	**1600**	100 - 120
		2	**1600**	65 - 75
Жүн матаны кептіру	**Жүн мата**(джемперлер)	1	**1200**	110 - 130

[1] **Сынақтан өткізетін мекемеге арналған кеңестер**
EN 50229 стандартына сай сынақ бағдарламасын, 6 кг кірді ең ӘУЕЛІ кептірмей тұрып (жүктің құрамы: жастықтың тыстары және сүлгілер) Мақта матаға арналған АВТ. ШКАФҚА бағдарламасын орнатып орындау керек.
3 кг кірді ЕКІНШІ рет кептіру (жүктің құрамы: 3 ақжайма және сүлгілер) үшін, мақта матаға арналған АВТ. ШКАФҚА бағдарламасын орнатып орындау керек.

5.3 Woolmark сертификаты



- Осы машинаның жүн матаны жуу циклы, машинада жууға болатын жүн маталарды затбелгісіндегі нұсқауларына және кір жуғыш машина өндірушісінің нұсқауларына сай жуған жағдайда, The Woolmark Company компаниясы тарапынан сертификатталған. M1144
- Осы машинаның жүн матаны кептіру циклы, машинада жууға болатын жүн маталарды затбелгісіндегі нұсқауларына және кір жуғыш машина өндірушісінің нұсқауларына сай жуып, кептірген жағдайда, The Woolmark Company компаниясы тарапынан сертификатталған. M1224

Ұлыбританияда, Ирландияда, Гонконг пен Индияда Woolmark белгісі - сертификатталған сауда белгісі болып табылады. ©The Woolmark Company Pty Ltd.

6. ПАЙДАЛАНУ КӨЛЕМІ

Бағдарлама	Қуатты тұтыну (кВт)	Суды тұтыну (литр)	Бағдарлама ұзақтығы (минут)
Ақ мақта мата 90°	2.5	73	Бағдарламалардың ұзақтығын басқару панелінің бейнебетінен қараңыз.
Мақта мата 60°	1.60	69	
Қуатты үнемдейтін мақта мата бағдарламасы - 60° 1)	1.05	63	
Мақта мата 40°	1.0	69	
Синтетика 40°	0.60	48	
Нәзік мата 40°	0.70	58	
Жүн мата/ Қолмен жуу 30°	0.35	57	

1) 9 кг салмаққа арналған «Мақта мата, үнемді 60°» бағдарламасы, қуат мәндері көрсетілген тақтайшадағы ақпарат негізінде EEC 92/75 стандартына сай берілген бағдарлама.

Бұл кестеде көрсетілген тұтыну деректері тек жалпылама ұсыныс ретінде ғана берілген, себебі бұл мәндер кірдің мөлшері мен түріне, құйылатын судың температурасы мен бөлме температурасына байланысты әр түрлі мүмкін.

7. ФУНКЦИЯЛАР

7.1 Температура

Әдепкі температураны өзгерту үшін осы параметрді орнатыңыз.
❄ индикаторы = суық су.
Бейнебетте орнатылған температура көрсетіледі.

7.2 Айналдыру

Осы функцияның көмегімен әдепкі айналдыру жылдамдығын азайтуға болады.
Бейнебетте орнатылған жылдамдықтың индикаторы көрсетіледі.

Қосымша айналдыру параметрлері:

Айналдырмау

- Барлық айналдыру циклдарын алу үшін осы параметрді орнатыңыз.
- Бұл параметрді өте нәзік маталар үшін орнатыңыз.
- Кей жуу бағдарламаларында шаю циклы көп су пайдаланады.
- Бейнебетте – – – индикаторы пайда болады.

Шаюды кідірту

- Кірлер мыжылып қалмас үшін осы параметрді орнатыңыз.
- Жуу бағдарламасы аяқталғанда барабан ішінде су тұрады. Кір мыжылып қалмас үшін барабан мезгіл-мезгіл айналып тұрады.
- Есік құлыпталып тұрады. Есікті ашу үшін суды төгу керек.
- Бейнебетте ▭ индикаторы пайда болады.

Суды төгу үшін "Бағдарламаның соңы" тарауын қараңыз.

Шуылсыз

- Бұл параметрді барлық айналдыру циклдарын ажыратып, кірді шуылсыз режим бойынша жуу үшін орнатыңыз.

- Кей жуу бағдарламаларында шаю циклы көп су пайдаланады.
- Жуу бағдарламасы аяқталғанда барабан ішінде су тұрады. Кір мыжылып қалмас үшін барабан мезгіл-мезгіл айналып тұрады.
- Есік құлыпталып тұрады. Есікті ашу үшін суды төгу керек.
- Бейнебетте dB индикаторы пайда болады.

Суды төгу үшін "Бағдарламаның соңы" тарауын қараңыз.

7.3 Кептіру уақыты

Осы функцияның көмегімен матаны кептіретін уақытты орнатуға болады. Бейнебетте параметрдің орнатылған мәні көрсетіледі. Осы сенсорлық түймешікті әр басқан сайын уақыт мәні 5 минутқа артып отырады.

Әр түрлі маталарға арнап түрлі уақыттарды орнату мүмкін емес.

7.4 Кешіктіріп бастау

Осы параметрдің көмегімен бағдарламаны 30 минуттан 20 сағатқа дейін кешіктіріп бастауға болады.
Бейнебетте тиісті индикатор пайда болады.

7.5 Қосымша шаю

Осы параметрдің көмегімен жуу бағдарламасына бірнеше шаю циклын қосуға болады.
Бұл функцияны жуғыш заттарға аллергиясы бар адамдар үшін және суы тым тұщы жерлерде қолданыңыз.
Тиісті индикатор жанады.

7.6 Автоматты түрде кептіру

Осы функцияның көмегімен кірдің автоматты құрғақтық деңгейін орнатуға болады.
Бейнебетте орнатылған деңгейдің белгішесі көрсетіледі.

- Мақта мата заттарға арналған ерекше құрғақ деңгей
- Мақта мата және синтетика заттарды шкафқа салуға болатын құрғақтық деңгейі
- Мақта мата заттарды үтіктеуге болатын құрғақтық деңгейі

7.7 Time Manager – +

Жуу бағдарламасын орнатқан кезде бейнебетте әдепкі уақыт көрсетіледі. Бағдарламаның уақытын азайту немесе көбейту үшін — немесе + түймешігін басыңыз.
Time Manager функциясы кестеде көрсетілген бағдарламаларда ғана жұмыс істейді.

Индикатор				Эко
1)	■	■		
	■	■	■	
	■	■		
	■	■	■	■
	■	■		
	■2)	■2)	■	
	■	■		
3)	■	■	■2)	■2)

1) Ең қысқа: кірді жаңартуға арналған.
2) Бағдарламаның әдепкі уақыты.
3) Ең ұзақ: қатты кірлеген заттарға арналған.

Eco Info
Эко инфо жолақтары (мақта мата және синтетика бағдарламаларда ғана бар) жуу бағдарламасының қуатты үнемдеу жағынан тиімділігін көрсетеді:

- 6 жолақ: жуу бағдарламасының жұмысын барынша тиімді етуге арналған ең тиімді параметр.
- 1 жолақ: тиімділігі ең аз параметр:

Егер жуу бағдарламасының уақытын өзгертсеңіз (Уақыт басқарушысын қараңыз) және жуу температурасын өзгертсеңіз, Эко инфо жолақтарының саны өзгереді. Жуу бағдарламасының жұмысын тиімді ету үшін жолақтардың саны көбеюге тиіс:

- Егер бағдарламаның уақытын ұзартсаңыз, Эко инфо жолақтарының саны артады. Жуу бағдарламасының уақытын ұзартқан кезде құрылғы тұрақты жұмыс істейді де, қуат аз пайдаланылады.

- Егер жуу температурасын азайтсаңыз, Эко инфо жолақтарының саны артады.

Ең тиімді параметрді орнату бойынша ақыл-кеңес:

- немесе Уақыт басқарушысы индикаторларын орнатыңыз.
- Төмендеу жуу температурасын орнатыңыз.
- Алдын ала жуу параметрін орнатпаңыз.

7.8 My Favourite ☆

Осы параметрдің көмегімен таңдаулы бағдарлама мен параметрлерді жадыда сақтауға болады.
Кешіктіріп бастау функциясын MyFavourite параметрімен бірге жадыға сақтау мүмкін емес.

Бағдарламаны жадыда қалай сақтау керек

1. Құрылғыны іске қосу үшін түймешігін басыңыз.
2. Бағдарламаны және жадыда сақтағыңыз келген параметрлерді орнатыңыз.
3. MyFavourite түймешігін бейнебетте "**МЕМ**" жазуы пайда болғанша басыңыз.

Жадыдағы бағдарламаны қалай орнату керек

1. Құрылғыны іске қосу үшін түймешігін басыңыз.
2. MyFavourite түймешігін қысқа басыңыз.

Кешіктіріп бастау функциясы жадыда сақталмаған.

7.9 Бала қауіпсіздігінің құралы

Осы функцияның көмегімен балалар басқару панелімен ойнауға жол бермейсіз.

- Осы функцияны **іске қосу/сөндіру** үшін және түймешіктерін бір уақытта **индикаторы жанғанша/сөнгенше басыңыз**.

Мына параметрді қосуға болады:

- ▷|| түймешігін басқаннан кейін функциялар мен бағдарлама тетігі бұғатталады.
- ▷|| түймешігін баспайынша: құрылғы іске қосылмайды.

7.10 Тұрақты қосымша шаю

Осы функцияның көмегімен жаңа бағдарлама орнатқан кезде қосымша шаю циклі тұрақты орнатылып тұрады.

- Осы функцияны **іске қосу/ажырату** үшін және түймешіктерін **индикаторы жанғанша/сөнгенше қатар басыңыз**.

7.11 Дыбыстық сигналдар

Дыбыстық сигналдар мына жағдайларда қосылады:

- Бағдарлама аяқталғанда.
- Құрылғыда ақау бар кезде.

Дыбыстық сигналдарды **сөндіру/қосу** үшін және түймешіктерін 6 секунд қатар басыңыз.

Егер дыбыстық сигналдарды сөндірсеңіз, олар құрылғыда ақау пайда болған кезде қосыла қосыла береді.

8. БІРІНШІ ҚОЛДАНҒАНҒА ДЕЙІН

1. Жуу циклының жуғыш затына арналған бөлікке 2 литр су құйыңыз. Бұл су төгу жүйесін іске қосады.
2. Жуу циклына арналған бөлікке шамалы жуғыш зат салыңыз.
3. Мақта матаға арналған бағдарламаны орнатып, ең жоғары температураға қойып ешбір кір салмай жуыңыз. Бұл цикл барабан мен машинаның ішінде бар болуы мүмкін кірлердің барлығын кетіреді.

9. КҮНДЕЛІКТІ ПАЙДАЛАНУ - ЖУУ

9.1 Кірді салу

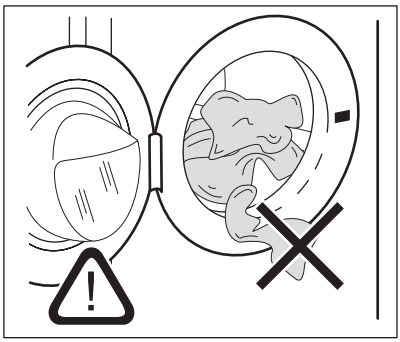

1. Құрылғы есігін ашыңыз.
2. Кірді барабанға бір-бірден салыңыз. Кірлерді құрылғыға салар алдында сілкілеңіз. Барабанға тым көп кір салынбағанына көз жеткізіңіз.
3. Есікті жабыңыз.

Сақтандыру туралы ескерту!
Тығыздағыш пен есіктің арасына ешбір кір қыстырылып қалмағанына көз жеткізіңіз. Су ағуы немесе кірге нұқсан келуі мүмкін.

9.2 Жуғыш зат пен үстемелерді пайдалану

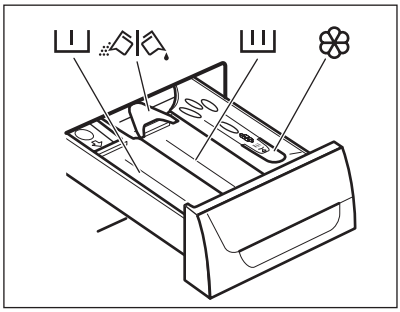

- Жуғыш зат пен мата жұмсартқышты өлшеп алыңыз.
- Жуғыш зат үлестіргішті абайлап жабыңыз.

	Алдын ала жуу циклына арналған жуғыш зат бөлігі.
	Жуу циклына арналған жуғыш зат бөлігі.
	Сұйық үстемелерге арналған бөлік (мата жұмсартқыш, крахмал).
	Ұнтақ немесе сұйық жуғыш затқа арналған бөлгіш.

Сұйық немесе ұнтақ жуғыш зат

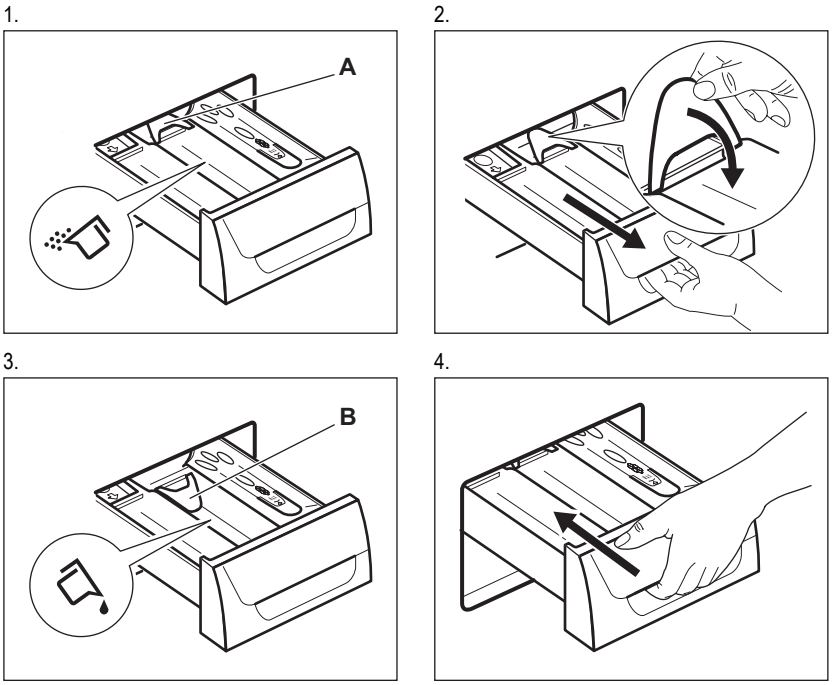

- **A** қалпы ұнтақ жуғыш затқа арналған (зауыттық бапталым).
- **B** - сұйық жуғыш затқа арналған.

Сұйық жуғыш затты пайдаланған кезде:

– Қоймалжың немесе қою сұйық жуғыш заттарды қолданбаңыз.
– Сұйық жуғыш затты ең жоғары деңгейден асырып салмаңыз.
– Алдын ала жуу циклын орнатпаңыз.
– Кешіктіріп бастау параметрін орнатпаңыз.

9.3 Құрылғыны іске қосу

Құрылғыны қосу немесе сөндіру үшін ВКЛ/ВЫКЛ түймешігін басыңыз. Құрылғы іске қосылған кезде дыбыстық сигнал естіледі.

9.4 Бағдарламаны орнату

1. Бағдарлама тетігін бұрап, жуу бағдарламасын орнатыңыз.
   – Тиісті бағдарламаның индикаторы жанады.
   – ▷‖ индикаторы жыпылықтайды.
   – Бейнебетте Time Manager деңгейі, бағдарламаның уақыты және бағдарлама циклдарының индикаторлары жыпылықтайды.
2. Қажет болса, температураны, айналдыру жылдамдығын, циклдың ұзақтығын өзгертіңіз немесе қолжетімді параметрлерді қосыңыз. Параметрді қосқан кезде орнатылған параметрдің индикаторы жанады.

Егер қате орнатып қойсаңыз, бейнебетте Err көрсетіледі.

9.5 Кешіктіріп бастау функциясы жоқ бағдарламаны бастау

▷‖ түймешігін басыңыз:

- ▷|| индикаторы жыпылықтауын тоқтатып, жанған қалпы тұрады.
- Бейнебетте II индикаторы жыпылықтай бастайды.
- Бағдарлама басталады да, есік құлыпталып, бейнебетте индикаторы көрсетіледі.
- Құрылғыға су құйылған кезде су төгетін сорғы шамалы уақыт жұмыс істейді.

Бағдарлама басталғаннан кейін шамамен 15 минуттан кейін:
- Құрылғы бағдарламаның ұзақтығын автоматты түрде кірдің ластану деңгейіне сай келтіріп реттейді.
- Бейнебетте жаңа мән көрсетіледі.

9.6 Кешіктіріп бастау функциясы бар бағдарламаны бастау

- түймешігін бейнебетте орнатқыңыз келген кешіктіріп бастау уақыты көрсетілгенше қайта-қайта басыңыз. Бейнебетте тиісті индикатор жанады.
- ▷|| түймешігін басыңыз:
  – Құрылғы кері санай бастайды.
  – Кері санақ аяқталған кезде, бағдарлама автоматты түрде басталады.

Орнатылған кері санақ мәнін ▷|| түймешігін баспай тұрып болдырмауға немесе өзгертуге болады.

Кешіктіріп бастау функциясын болдырмау үшін:

1. Құрылғыны кідірту үшін ▷|| түймешігін басыңыз.
2. түймешігін бейнебетте ' пайда болғанша басыңыз.

   Бағдарламаны дереу бастау үшін ▷|| түймешігін қайта басыңыз.

9.7 Бағдарламаны кідірту және параметрлерді өзгерту

Кей функцияларды ғана басталмай тұрып өзгертуге болады.

1. ▷|| түймешігін басыңыз. Индикатор жыпылықтайды.
2. Параметрді өзгертіңіз.
3. ▷|| түймешігін қайта басыңыз. Бағдарлама жалғасады.

9.8 Бағдарламаны болдырмау

1. Бағдарламаны біржола тоқтатып құрылғыны сөндіру үшін ⏻ түймешігін бірнеше секунд басыңыз.
2. Құрылғыны іске қосу үшін осы түймешікті қайта басыңыз. Енді жаңа жуу бағдарламасын орнатуға болады.

Құрылғыдан су ақпайды.

9.9 Есікті ашу

Бағдарлама немесе кешіктіріп бастау жұмыс істеп тұрғанда, құрылғының есігі бекітіліп, бейнебеттен индикаторы көрсетіліп тұрады.

Сақтандыру туралы ескерту!
Егер барабанның ішіндегі судың деңгейі мен температурасы өте жоғары болса, есікті аша алмайсыз.

Кешіктіріп бастау жұмыс істеп тұрғанда құрылғыны ашу:

1. Құрылғыны кідірту үшін ▷|| түймешігін басыңыз.
2. Есік бұғаттаулы индикаторы сөнгенше күтіңіз.
3. Есікті ашыңыз.
4. Есікті жауып, ▷|| түймешігін қайта басыңыз. Кешіктіріп бастау функциясы жалғасады.

Бағдарлама жұмыс істеп тұрғанда құрылғы есігін ашу:

1. Құрылғыны сөндіру үшін ⏻ түймешігін бірнеше секунд басыңыз.
2. Бірнеше минут күте тұрыңыз да, содан кейін құрылғының есігін абайлап ашыңыз.
3. Құрылғы есігін жабыңыз.
4. Бағдарламаны қайта орнатыңыз.

9.10 Бағдарламаның соңы

- Құрылғы автоматты түрде тоқтайды.
- Дыбыстық сигналдар естіледі (егер қосулы тұрса).
- Бейнебетте 0 жанады.
- ▷|| индикаторы сөнеді.
- Есік құлпының индикаторы сөнеді.
- Құрылғыдан кірді алыңыз. Барабанның бос екеніне көз жеткізіңіз.

- Зең және иіс пайда болмас үшін есікті сәл ашып қойыңыз.
- Судың шүмегін жабыңыз.
- Құрылғыны сөндіру үшін ⏻ түймешігін бірнеше секунд басыңыз.

Жуу бағдарламасы аяқталды, бірақ барабанда су тұр:

– Кір мыжылып қалмас үшін барабан мезгіл-мезгіл айналып тұрады.

– Есік бұғаттаулы 🔒 индикаторы жанып тұр. Есік құлыпталып тұрады.

– Есікті ашу үшін суды төгу керек.

Суды төгу үшін:

1. Қажет болса, айналдыру жылдамдығын азайтыңыз. Егер – – – параметрін орнатсаңыз, құрылғы тек суды ғана төгеді.
2. ▷‖ түймешігін басыңыз. Құрылғы суды төгеді де, айналдыру кезеңін орындайды.
3. Бағдарлама аяқталып, есік бұғаттаулы индикаторы 🔒 көрінбей кеткенде есікті ашуға болады.
4. Құрылғыны сөндіру үшін ⏻ түймешігін бірнеше секунд басыңыз.

ℹ Құрылғы шамамен 18 сағаттан кейін суды автоматты түрде төгеді және айналдырады (Жүн мата бағдарламаларынан басқа бағдарламаларда).

9.11 STAND-BY функциясы

STAND-BY параметрі қуатты аз қолдану үшін келесі жағдайларда құрылғыны автоматты түрде сөндіреді:

- Құрылғыны ▷‖ түймешігін басар алдында 5 минут пайдаланбасаңыз.

  Құрылғыны қайта іске қосу үшін ⏻ түймешігін басыңыз.
- Жуу бағдарламасы аяқталғаннан кейін 5 минут өткен соң

  Құрылғыны қайта іске қосу үшін ⏻ түймешігін басыңыз.

  Бейнебетте соңғы орнатылған бағдарламаның соңы көрсетіледі.

  Жаңа циклді орнату үшін бағдарлама тетігін бұраңыз.

10. КҮНДЕЛІКТІ ПАЙДАЛАНУ - КЕПТІРУ

⚠ **Назарыңызда болсын!**

Су құятын шүмекті ашыңыз. Су төгетін түтікті раковинаға салыңыз немесе су төгетін құбырға жалғаңыз.

- Құрылғыны қосу үшін ⏻ түймешігін бірнеше секунд басыңыз.
- Кірді бір-бірден салыңыз.
- Бағдарлама тетігін кірлерді кептіретін бағдарламаға бұраңыз.
- Бейнебетте кептіру индикаторы ≀≀≀ пайда болады.

АВТ. ДЕҢГЕЙЛЕРГЕ ДЕЙІН КЕПТІРУ:

- Бейнебетте құрғақтық деңгейлерінің біреуінің индикаторы көрсетілгенше ≀≀≀ түймешігін қайта-қайта басыңыз:
  - ☼ : Мақта мата заттарды ҮТІКТЕУГЕ болатын құрғақтық деңгейі
  - ☼ : Мақта мата және синтетика заттарды ШКАФҚА салуға болатын құрғақтық деңгейі
  - ☼ : Мақта мата заттарды ӨТЕ ҚҰРҒАҚ етіп кептіретін құрғақтық деңгейі
- Бейнебетте әдепкі кір салынымы салмағының негізінде есептелген уақыт мәні көрсетіледі. Егер кірдің мөлшері әдепкі мөлшерден көп немесе аз болса, цикл орындалып тұрғанда құрылғы уақыт мәнін автоматты түрде реттейді.
- Бағдарламаны бастау үшін ▷‖ түймешігін басыңыз.

  Бейнебетте "есік құлыптаулы" 🔒 индикаторы көрсетіледі. Кептіру индикаторы ≀≀≀ жыпылықтай бастайды.

ℹ Кез келген кірдің түріне арнап, барлық құрғақтық деңгейлерін орнату мүмкін емес.

УАҚЫТЫ ҚОЙЫЛҒАН КЕПТІРУ ЦИКЛЫ:

- Уақыт мәнін орнату үшін түймешігін қайта-қайта басыңыз («Кептіру бағдарламасы» кестесін қараңыз).
- Бейнебетте 10 минут көрсетіледі. Осы сенсорлық түймешікті әр басқан сайын уақыт мәні 5 минутқа артып отырады.

  Бейнебетте орнатылған уақыт мәні көрсетіледі: мысалы – 40.
- Бірнеше секундтан кейін бейнебетте жаңа уақыт мәні көрсетіледі: 43. Құрылғы мыжылып қалудан сақтау және салқындату циклдарының уақыттарын да есептеп шығарады.
- Бағдарламаны бастау үшін ▷‖ түймешігін басыңыз. Бейнебетте жиі-жиі жаңа уақыт мәні көрсетіліп тұрады.

  Кептіру индикаторы жыпылықтай бастайды.

  Бейнебетте "есік құлыптаулы" индикаторы көрсетіледі.

Егер 10 минуттық кептіру циклын ғана орнатсаңыз, құрылғы тек салқындату циклын орындайды.
Кір жеткілікті түрде кеппесе, қайта қысқа кептіру уақытын орнатыңыз.

10.1 Кептіру бағдарламаның соңы

- Құрылғы автоматты түрде тоқтайды.
- Дыбыстық сигналдар (егер қосылып тұрса) естіледі.
- Бейнебетте жанады.
- ▷‖ индикаторы сөнеді.
- Кептіру циклының соңғы минуттарында құрылғы салқындату және мыжылудан сақтау циклын орындайды. Есік әлі құлыптаулы.
- Есік бекітулі белгісі бейнебеттен көрінбей кеткенде, есікті аша беруге болады.
- Құрылғыны сөндіру үшін ⏻ түймешігін бірнеше секунд басыңыз.

  Бағдарлама аяқталғаннан кейін бірнеше минут өткен соң, қуат үнемдеу функциясы құрылғыны автоматты түрде сөндіреді.
- Құрылғыдан кірді алыңыз. Барабанның бос екеніне көз жеткізіңіз.
- Зең және иіс пайда болмас үшін есікті сәл ашып қойыңыз.
- Судың шүмегін жабыңыз.

11. КҮНДЕЛІКТІ ПАЙДАЛАНУ - ЖУУ ЖӘНЕ КЕПТІРУ

11.1 НОН-СТОП бағдарламасы

- Құрылғыны қосу үшін ⏻ түймешігін бірнеше секунд басыңыз.
- Кірлерді бір-бірден салыңыз.
- Жуғыш зат пен үстемелерді тиісті бөліктерге салыңыз.
- Бағдарлама тетігін жуу бағдарламасына бұраңыз. Бейнебетте әр түрлі жуу циклдарының индикаторлары көрсетіледі.
- Қолжетімді функцияларды орнатыңыз.

11.2 Жуу және автоматты түрде кептіру

- Бейнебетте құрғақтық деңгейлерінің біреуінің индикаторы көрсетілгенше түймешігін басыңыз.

– : Мақта мата заттарды ҮТІКТЕУГЕ болатын деңгей

– : Мақта мата заттарды ШКАФҚА салуға болатын деңгей

– : Мақта мата заттарды ӨТЕ ҚҰРҒАҚ етіп кептіруге болатын деңгей.

Бейнебетте индикаторы пайда болады. Бейнебетте көрсетілген уақыт мәні, кір салынымының әдепкі салмағының негізінде есептелген жуу циклының + кептіру циклдарының ұзақтығынан тұрады.

Кірді жақсы кептіру үшін құрылғы жуылатын және кептірілетін заттар үшін өте төмен жылдамдық мәнін орнатуға жол бермейді.

- Бағдарламаны бастау үшін ▷‖ түймешігін басыңыз.

  Бейнебетте орнатылған құрғақтық деңгейі көрсетіліп тұрады. Есік бұғаттаулы индикаторы жанып тұрады. Бейнебетте жиі-жиі жаңа уақыт мәні көрсетіліп тұрады.

Кептіру циклының соңғы минуттарында құрылғы мыжылудан сақтау және салқындату циклдарын орындайды.

11.3 Жуу және уақыты қойылған циклмен кептіру

- Кептіру уақытының мәнін орнату үшін түймешігін басыңыз. Бейнебетте 10 минут көрсетіледі.

  Бейнебетте индикаторы жанады.
- Бейнебетте орнатылған кептіру уақытының мәні, мысалы 40 көрсетіледі.
- Бірнеше секундтан кейін бейнебетте жуу және кептіру (жуу + кептіру + мыжылудан сақтау + салқындату циклдары) циклдарының уақытынан тұратын аяқтау уақытының мәні 2.03 көрсетіледі.

Егер жуғаннан кейін 10 минут ғана кептіру уақытын орнатсаңыз, құрылғы мыжылудан сақтау және салқындату циклдарын да қоса есептейді.

- Бағдарламаны бастау үшін ▷‖ түймешігін басыңыз.

Кірді жақсы кептіру үшін құрылғы жуылатын және кептірілетін заттар үшін өте төмен жылдамдық мәнін орнатуға жол бермейді.

- Бейнебетте индикаторы жанады. Есік құлыпталған. Бейнебетте жиі-жиі жаңа уақыт мәні көрсетіліп тұрады.

11.4 Бағдарламаның соңы

Құрылғы автоматты түрде тоқтайды. Дыбыстық сигналдар (егер қосылып тұрса) естіледі.

Қосымша ақпаратты алдыңғы тараудағы "Кептіру бағдарламасының соңында" тармағынан қараңыз.

11.5 Маталардың түгі

Жуу және/немесе кептіру циклы кезінде кейбір кірлердің (мысалы, жөкенің, жүн матаның, мақта мата жейденің) түгі шығуы мүмкін. Осындай түк немесе мамық келесі цикл кезінде кірге жабысып қалуы мүмкін. Техникалық маталардың түктері бұдан да көп шығады.
Кірге түк жабысып қалуға жол бермеу үшін мына ұсыныстарды орындаңыз:

- Ашық түсті киімдерді (жаңа жөке, жүн мата, мақта-мата жейде) жуып-кептіріп болғаннан кейін, баран түсті маталарды, немесе керісінше баран маталардан кейін ашық түсті маталарды жумаңыз.
- Бұндай маталарды алғаш рет жуып болғаннан кейін ашық ауаға шығарып кептіру керек.
- Су төгу сүзгісін тазалау үшін.
- Кептіру циклынан кейін бос барабанды, тығыздағыш пен есікті дымқыл шүберекпен тазалаңыз.

Барабанның ішіндегі қыл-қыбырды тазалау үшін арнайы бағдарламаны орнатыңыз:

- Барабанды босатыңыз.
- Барабанды, тығыздағыш пен есікті дымқыл шүберекпен тазалаңыз.
- Шаю бағдарламасын орнатыңыз.
- Тазалау функциясын қосу үшін және түймешігін бейнебетте **CLE** пайда болғанша қатар басыңыз.
- Бағдарламаны бастау үшін ▷‖ түймешігін басыңыз.

12. АҚЫЛ-КЕҢЕС

12.1 Кір салу

- Кірді былай сұрыптаңыз: ақ, түрлі-түсті, синтетика, нәзік және жүн мата.
- Кірдің затбелгісіндегі жуу нұсқауларын орындаңыз.
- Ақ және түрлі-түсті заттарды бірге жумаңыз.
- Кейбір түрлі-түсті заттарды алғаш жуғанда боялуы шығуы мүмкін. Оларды алғаш жуғанда бөлек жууға кеңес береміз.
- Жастық қаптарының түймесін салып, тартпаларды тартып жауып, ілгектер мен батырма түймешіктерді салыңыз. Белбеулерді байлаңыз.

- Қалталарды босатып, оралған заттарды ашыңыз.
- Көп қабатты матадан жасалған, жүн матадан жасалған немесе сурет салынған киімдердің астарын сыртына аударыңыз.
- Қатты дақтарды кетіріңіз.
- Өте кір дақтарды арнайы жуғыш затпен жуыңыз.
- Перделерді абайлап жуыңыз. Ілгектерін алыңыз немесе перделерді кір жуатын торға немесе жастықтың тысына салыңыз.
- Құрылғыны келесі заттарды жуу үшін пайдаланбаңыз:
  - Жиегі көмкерілмеген немесе жыртығы бар заттарды жумаңыз
  - Сым өткізілген төс тартқыштарды.
  - Ұсақ заттарды кір жуатын торға салып жуыңыз.
- Кір өте аз салынса, айналдыру циклі кезінде теңгерімді сақтауға қатысты мәселе орын алуы мүмкін. Бұндай жағдай орын алса, барабандағы кірді қолмен таратып, қайта айналдыра бастаңыз.

12.2 Оңай кетпейтін дақтар

Кейбір дақтарды кетіру үшін су мен жуғыш зат жеткіліксіз болады.
Бұндай дақтарды кірді құрылғыға салмай тұрып тазалауды ұсынамыз.
Дақ кетіретін арнайы құралдар болады. Дақ пен матаның түріне сай келетін арнайы дақ кетіргішті қолданыңыз.

12.3 Жуғыш заттар мен үстемелер

- Кір жуғыш машиналарға арналған жуғыш заттар мен үстемелерді ғана қолданыңыз.
- Әр түрлі жуғыш заттарды араластырмаңыз.
- Қоршаған ортаға зиян келтірмеу үшін жуғыш затты қажетті мөлшерден артық пайдаланбаңыз.
- Осы заттардың орамында көрсетілетін нұсқауларды орындаңыз.
- Матаның түріне және түсіне, бағдарламаның температурасы мен кірдің деңгейіне сай келетін құралдарды қолданыңыз.
- Егер құрылғының жуғыш зат үлестіргішінде мөлшерлегіш құрал болмаса, мөлшерлегіш шариктi қолданыңыз.

12.4 Қоршаған ортаға қатысты ескерім

- Қалыпты кірлеген кірді алдын ала жуу циклі жоқ бағдарламаны қолданып жуыңыз.
- Жуу бағдарламасын кірді әрқашан неғұрлым көп салғаннан кейін бастаңыз.
- Төмен температурада жуатын бағдарламаны таңдаған кезде, қажет болса дақ кетіргішті қолданыңыз.
- Жуғыш затты дұрыс мөлшерде қолдану үшін, жергілікті су жүйесіндегі судың кермектігін тексеріңіз

12.5 Судың кермектігі

Сіз тұратын жердегі су өте кермек немесе орташа кермек болса, кір жуғыш машинада су жұмсартқышты қолдануды ұсынамыз. Суы тұщы жерлерде су жұмсартқышты қолдану қажет емес.
Жергілікті жердегі судың кермектігін білу үшін су жүйесін басқару мекемесіне хабарласыңыз. Су жұмсартқышты дұрыс мөлшерлеп пайдаланыңыз. Бұйымның орамында көрсетілетін нұсқауларды орындаңыз.

12.6 Кептіруге қатысты ақыл-кеңес

Кептіру циклын дайындаңыз

- Су құятын шүмекті ашыңыз.
- Су төгетін түтіктің дұрыс қосылғанын тексеріңіз. Қосымша ақпаратты Орнату тарауынан қараңыз.
- Кептіру бағдарламаларымен кептіруге болатын кірдің ең үлкен салмағын, кептіру бағдарламалары кестесінен қараңыз.

Мына кірлер үшін кептіру бағдарламаларын орнатпаңыз:

- Өте нәзік заттар үшін.
- Синтетика перделер.
- Жүн және жібек матадан жасалған заттар.
- Темір заттар тағылған киімдер.
- Нейлон шұлықтар.
- Көрпелер.
- Төсек жапқыштар.
- Сырма көрпе.
- Анорак.
- Саяхатқа арналған қап төсектер

– Шаш спрейі, тырнақ бояуын тазалағыш немесе сол сияқты заттың қалдығы бар маталар.
– Көбікті резеңке немесе сол сияқты бөліктері бар киімдер.

12.7 Киімнің затбелгілері

Кірді кептірген кезде өндірушінің затбелгіде көрсеткен нұсқауларын орындаңыз:

- = Кептіргіш машинада кептіруге болады
- = Жоғары температурада кептіру циклы
- = Азайтылған температурада кептіру циклы
- = Кептіргіш машинада кептіруге болмайды.

12.8 Кептіру циклының уақыты

Кептіру уақыты мына жағдайларға байланысты өзгереді:

- соңғы айналдыру циклының жылдамдығы
- құрғақтық деңгейі
- кірдің түрі
- кір салынымының салмағы

ЖАЛПЫЛАМА ҰСЫНЫСТАР

Орташакептіру уақыттарын "Кептіру бағдарламалары" кестесінен қараңыз.

Кірді барынша дұрыс кептіруге тәжірибе көмектеседі. Бұрынғы кептіру циклдарының уақыттарын жазып алыңыз.

Кептіру циклының соңында статикалық тоқ болмас үшін:

- Жуу циклы кезінде мата жақсартқышты пайдаланыңыз.
- Кір кептіргіш машиналарға арналған арнайы мата жақсартқыштарды пайдаланыңыз.

Кептіру бағдарламасы аяқталған кезде кірді жылдам алыңыз.

12.9 Қосымша кептіру

Кептіру бағдарламасы аяқталғаннан кейін кір әлі де дымқыл болса, қысқа кептіру циклын қайта орнатыңыз.

Назарыңызда болсын!
Матаның қыжымданып немесе киімнің отырып қалуына жол бермеу үшін, кірді өте қатты кептірмеңіз.

13. КҮТУ МЕНЕН ТАЗАЛАУ

Назарыңызда болсын!

Күтім көрсету алдында құрылғыны электр желісінен ажыратыңыз.

13.1 Сыртын тазалау

Құрылғыны сабын мен жылы суды ғана қолданып тазалаңыз. Барлық беттерін әбден құрғатыңыз.

Сақтандыру туралы ескерту!
Спирт, еріткіш немесе химиялық заттарды қолданбаңыз.

13.2 Қақты тазалау

Сіз тұратын жердегі су өте кермек немесе орташа кермек болса, кір жуғыш машинада су жұмсартқышты қолдануды ұсынамыз. Барабанның ішін мезгіл-мезгіл тексеріп, әк және тот бөлшектерінің жоқ екеніне көз жеткізіңіз.

Тот бөлшектерін тазалау үшін кір жуғыш машиналарға арналған арнайы құралдарды ғана пайдаланыңыз. Бұны кір жумай тұрғанда орындаңыз.

Бұйымның орамында көрсетілетін нұсқауларды әрқашан орындаңыз.

13.3 Тазалап жуу

Төмен температура бағдарламаларын қолданғанда барабанда шамалы жуғыш зат қалып қоюы мүмкін. Құрылғыға күтім көрсету үшін уақытылы жуыңыз. Ол үшін:

- Барабаннан кірді алыңыз.
- Мақта мата жууға арналған бағдарламаны, шамалы жуғыш зат салып ең жоғары температураға қойып орнатыңыз.

13.4 Есік тығыздағышы

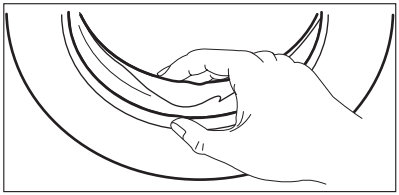

Тығыздағышты мезгіл-мезгіл тексеріп, ішіндегі заттардың барлығын алыңыз.

13.5 Жуғыш зат үлестіргішін тазалау

1.

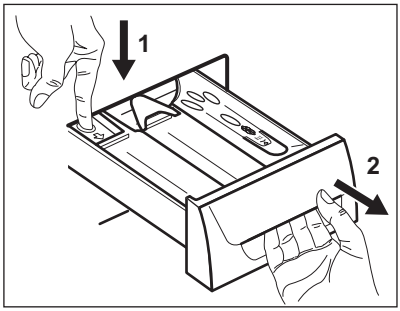

2.

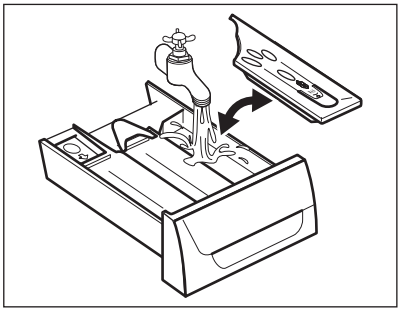

3.

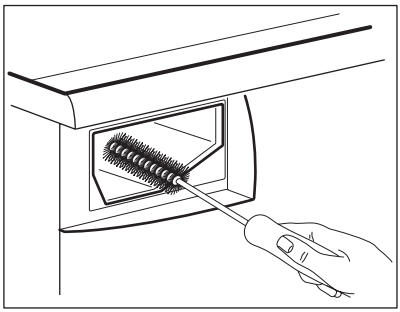

4.

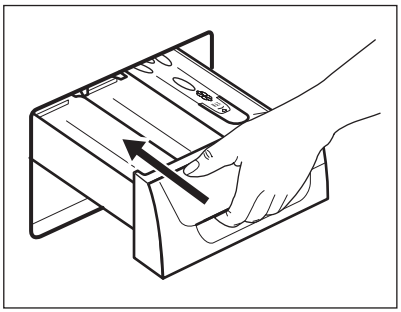

13.6 Су төгетін түтіктегі сүзгіні тазалау

Назарыңызда болсын!
Құрылғыдағы су ыстық болса су төгу жүйесіндегі сүзгіні тазаламаңыз.

1.

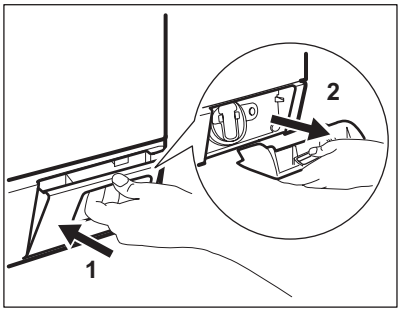

2.

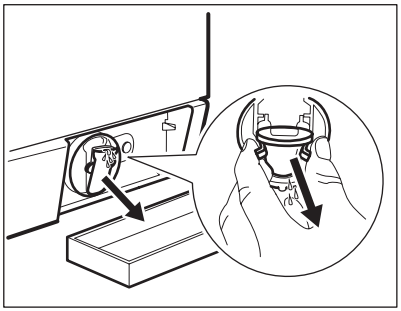

3.

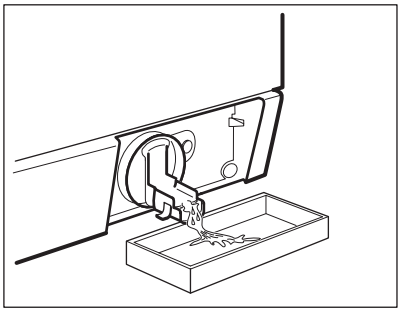

4.

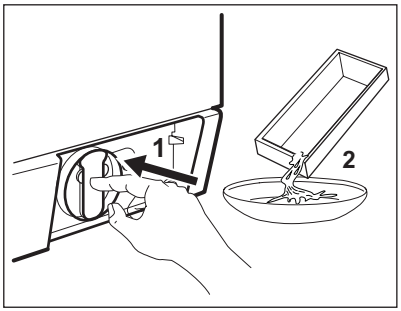

5.

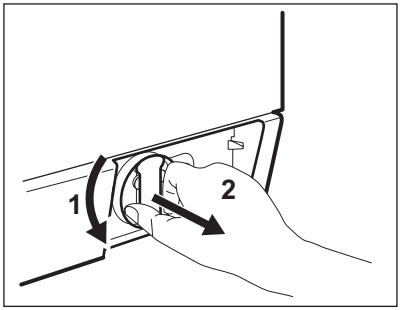

6.

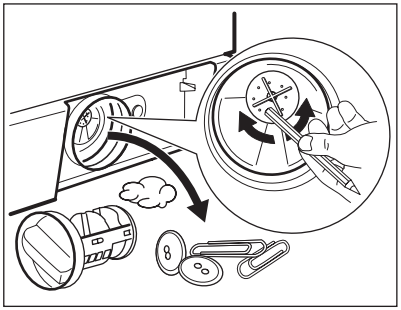

7.

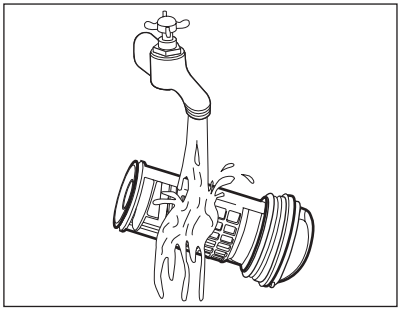

8.

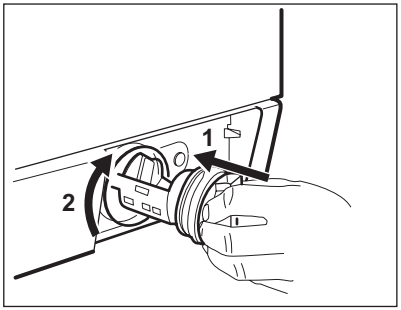

9.

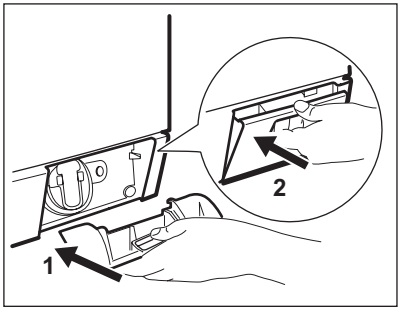

13.7 Су құятын түтіктің және клапанның сүзгісін тазалау

1.

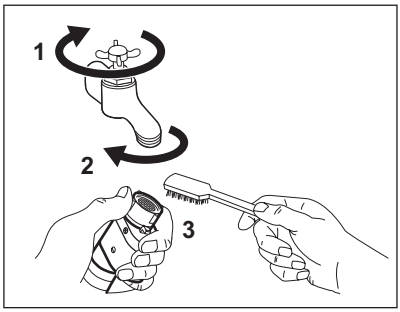

2.

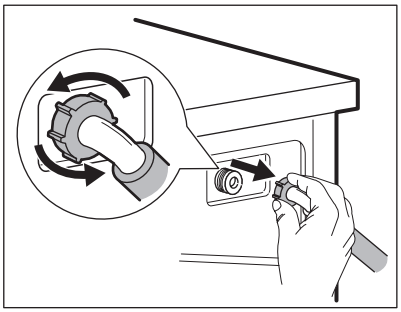

3.

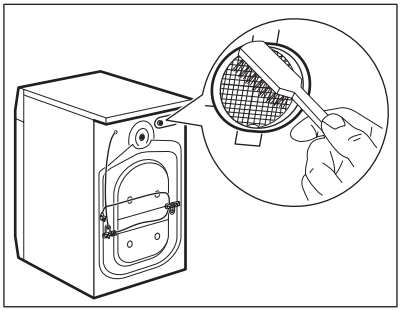

4.

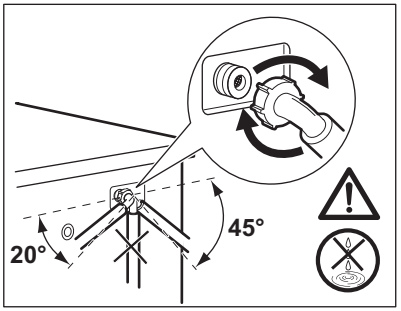

13.8 Суды тосын жағдайда төгу

Ақаулыққа байланысты құрылғы суды төге алмайды.
Бұндай жағдай орын алса, "Су төгу сүзгісін тазалау" тарауындағы (1) бастап (9) дейінгі қадамдарды орындаңыз.
Қажет болса, сорғыны тазалаңыз.
Суды төтенше жағдайда төгетін тәсілмен төккеннен кейін, су төгетін жүйені қайта іске қосу керек:

1. Жуғыш зат үлестіргіштің негізгі жуу циклына арналған бөлігіне 2 литр су құйыңыз.
2. Суды төге бастау үшін бағдарламаны бастаңыз.

13.9 Мұз қатуға қарсы сақтық шаралары

Құрылғы температурасы 0° градустан төмен түсетін жерге орнатылса, су құятын түтіктегі

және су төгетін сорғыдағы қалдық суды төгіңіз.

1. Ашаны розеткадан суырып алыңыз.
2. Судың шүмегін жабыңыз.
3. Су құятын түтікті алыңыз.
4. Су құятын түтіктің екі ұшын ыдысқа салып, түтіктегі суды ағызыңыз.
5. Су төгетін сорғыны босатыңыз. Суды төтенше жағдайда төгу қадамдарын қараңыз.
6. Су төгетін сорғы босаған кезде, су құятын түтікті қайта орнына қойыңыз.

Назарыңызда болсын!
Құрылғыны қайта іске қолданар алдында температураның 0 °C градустан жоғары екеніне көз жеткізіңіз.
Төмен температураға байланысты орын алған ақауларға өндіруші жауапкершілік көтермейді.

14. АҚАУЛЫҚТЫ ТҮЗЕТУ

Құрылғы жұмыс істей бастамайды немесе жұмыс істеп тұрып тоқтап қалады. Алдымен ақаулықты түзету жолын іздеңіз (кестеге қараңыз). Өзіңіз түзете алмасаңыз, қызмет көрсету орталығына хабарласыңыз.

Кейбір ақаулықтарда дыбыстық сигналдар қосылады және бейнебетте ескерту коды пайда болады:

- E10 - Құрылғыға су құйылмай тұр.
- E20 - Құрылғының суы төгілмей тұр.
- E40 - Құрылғының есігі ашық немесе дұрыс жабылмаған. Есікті тексеріңіз!
- EH0 - Электр желісі тұрақты емес. Электр желісі тұрақтанғанша күтіңіз.
- EF0 - Тасқынға қарсы құрал қосулы. Құрылғыны ажыратыңыз да, судың шүмегін жабыңыз. Қызмет көрсету орталығына хабарласыңыз.

Назарыңызда болсын!
Тексеріп көру алдында құрылғыны тоқтан ажыратыңыз.

Ақаулық	Ықтимал шешімі
Бағдарлама басталмай тұр.	Ашаның розеткаға қосылғанына көз жеткізіңіз.
	Құрылғы есігінің жабық тұрғанына көз жеткізіңіз.
	Сақтандырғыш қорабындағы сақтандырғышқа зақым келмегеніне көз жеткізіңіз.
	Бастау/Кідірту түймешігінің басылғанына көз жеткізіңіз.
	Егер кешіктіріп бастау функциясы орнатылып тұрса, оны ажыратыңыз не кері санақ аяқталғанша күтіңіз.
	Егер Бала қауіпсіздігінің құралы қосулы тұрса, оны ажыратыңыз.
Құрылғыға су құйылмай тұр.	Су шүмегінің ашық тұрғанына көз жеткізіңіз.
	Сумен жабдықтау жүйесіндегі судың қысымының өте төмен емес екеніне көз жеткізіңіз. Бұл ақпаратты жергілікті су ресурстары мекемесіне хабарласып алыңыз.
	Су шүмегінің бітеліп қалмағанына көз жеткізіңіз.
	Су құятын түтіктің сүзгісі мен клапанның сүзгілерінің бітеліп қалмағанына көз жеткізіңіз. "Күту менен тазалау" тарауын қараңыз.

Ақаулық	Ықтимал шешімі
	Су құятын түтіктің бұратылып немесе майысып қалмағанына көз жеткізіңіз.
	Су құятын түтіктің дұрыс орнатылғанына көз жеткізіңіз.
Құрылғыдан су ақпайды.	Раковина түтікшесінің бітеліп қалмағанына көз жеткізіңіз.
	Су төгетін түтіктің бұратылып немесе майысып қалмағанына көз жеткізіңіз.
	Су төгетін түтік сүзгісінің бітеліп қалмағанына көз жеткізіңіз. Қажет болса сүзгіні тазалаңыз. "Күту менен тазалау" тарауын қараңыз.
	Су төгетін түтіктің дұрыс қосылғанына көз жеткізіңіз.
	Егер су төгетін циклы жоқ бағдарлама орнатылып тұрса, су төгу бағдарламасын орнатыңыз.
	Аяқталғанда барабан ішінде су қалатын функцияны таңдасаңыз, су төгу бағдарламасын орнатыңыз.
Айналдыру циклы жұмыс істемейді немесе жуу циклы әдеттегіден ұзаққа созылады.	Айналдыру бағдарламасын орнатыңыз.
	Су төгетін түтік сүзгісінің бітеліп қалмағанына көз жеткізіңіз. Қажет болса сүзгіні тазалаңыз. "Күту менен тазалау" тарауын қараңыз.
	Бұндай жағдай орын алса, барабандағы кірді қолмен таратып, айналдыру циклін қайта бастаңыз. Бұл мәселе теңгерімге байланысты орын алуы мүмкін.
Еденге су аққан.	Су түтіктерінің жалғастырғыштарының берік екеніне және су ағып тұрмағанына көз жеткізіңіз.
	Су төгетін түтіктің еш жерінің бүлінбегеніне көз жеткізіңіз.
	Дұрыс жуғыш заттың дұрыс мөлшерде пайдаланылғанына көз жеткізіңіз.
Құрылғының есігін аша алмайсыз.	Жуу бағдарламасының аяқталғанына көз жеткізіңіз.
	Барабанның ішінде су бар болса, су төгу немесе айналдыру бағдарламасын орнатыңыз.
Құрылғыдан тосын шуыл шығады.	Құрылғы деңгейінің теріс реттелгеніне көз жеткізіңіз. "Орнату" тарауын қараңыз.
	Орам материалдарының және/немесе тасымал болттарының алынғанына көз жеткізіңіз. "Орнату" тарауын қараңыз.
	Барабанға көбірек кір қосып салыңыз. Кір тым аз салынған болуы мүмкін.
Құрылғыға су құйылады да, дереу төгіледі.	Су төгетін түтіктің дұрыс орнатылғанына көз жеткізіңіз. Түтік өте төмен болуы мүмкін.
Жуу нәтижелері қанағаттанарлық емес.	Жуғыш заттың мөлшерін көбейтіңіз немесе басқа жуғыш затты пайдаланыңыз.

Ақаулық	Ықтимал шешімі
	Оңай жуылмайтын дақтарды арнайы жуғыш заттарды пайдаланып, кір жумай тұрып тазалаңыз.
	Температураның дұрыс орнатылғанына көз жеткізіңіз.
	Кірдің салмағын азайтыңыз.
Құрылғы кептірмейді немесе дұрыс кептірмейді.	Су құбырының шүмегін ашыңыз.
	Су төгетін сүзгінің бітеліп қалмағанына көз жеткізіңіз.
	Кірдің салмағын азайтыңыз.
	Дұрыс циклдың орнатылғанына көз жеткізіңіз. Қажет болса, қайта қысқа кептіру циклын орнатыңыз.
Кірге түрлі түсті қыл-қыбыр көптеп жабысқан.	Қыл-қыбырдың біразын тазалау үшін кептіру циклын орнатыңыз.
	Кірді қыл-қыбыр тазалағышпен тазалаңыз.
Барабанға өте көп қыл-қыбыр жиналған.	Осы әрекетті қайта-қайта орындаңыз: • Бос барабанды, тығыздағыш пен есікті дымқыл шүберекпен тазалаңыз. • Шаю циклін орнатыңыз. • Барабанның ішіне жүн немесе шүберек сүртқіш салыңыз. • 10 минуттық кептіру циклін орындаңыз. • Ескі жүн матадан жасалған киімді алыңыз.

Тексеріп болғаннан кейін құрылғыны іске қосыңыз. Бағдарлама үзілген жерінен бастап жалғасады.
Ақаулық қайта орын алса, қызмет көрсету орталығына хабарласыңыз.

Бейнебетте басқа ақаулық кодтары көрсетілсе. Құрылғыны сөндіріңіз де, іске қосыңыз. Ақаулық түзелмесе қызмет көрсету орталығына хабарласыңыз.

15. ТЕХНИКАЛЫҚ АҚПАРАТ

Өлшемдері	Ені / Биіктігі / Тереңдігі	600 / 850 / 605 мм
	Жалпы тереңдігі	640 мм
Электртоғына қосу:	Кернеу Жалпы қуат Сақтандырғыш Жиілік	230 В 2200 Вт 10 А 50 Гц
Төмен кернеумен жұмыс істейтін және ылғалға қарсы қорғалмаған жерлерден басқа жерлердің барлығы қатты заттар және ылғалдың кіруіне жол бермейтін қорғаныс қабатымен қорғалған		**IPX4**
Сумен жабдықтау қысымы	Ең азы	0,5 бар (0,05 МПа)
	Ең көбі	8 бар (0,8 МПа)
Сумен жабдықтау [1)]		Суық су
Кірдің жууға болатын ең көп мөлшері	Мақта мата	9 кг
Ең аз құрғақ салмақ	Мақта мата	7 кг
	Синтетика	3 кг
Айналдыру жылдамдығы	Ең көбі	1600 мин/айн

[1)] Су құятын түтікті 3/4" бұрамасы бар су шүмегіне жалғаңыз.

16. ҚОРШАҒАН ОРТАҒА ЗИЯН КЕЛДІРМЕУ ТУРАЛЫ МАҒЛҰМАТТАР

Белгі салынған материалдарды қайта өңдеуден өткізуге тапсырыңыз. Орам материалдарын қайта өңдеуден өткізу үшін тиісті контейнерлерге салыңыз. Электрлік және электроникалық құрылғылардың қалдығын қайта өңдеуден өткізу арқылы, қоршаған ортаға және адамның денсаулығына зиян келтіретін жағдайларға жол бермеуге өз үлесіңізді қосыңыз. Белгі салынған құрылғыларды тұрмыстық қалдықтармен бірге тастамаңыз. Өнімді жергілікті қайта өңдеу орталығына өткізіңіз немесе жергілікті мекемеге хабарласыңыз.

СОДЕРЖАНИЕ

1. СВЕДЕНИЯ ПО ТЕХНИКЕ БЕЗОПАСНОСТИ 31
2. УКАЗАНИЯ ПО БЕЗОПАСНОСТИ 32
3. ОПИСАНИЕ ИЗДЕЛИЯ 34
4. ПАНЕЛЬ УПРАВЛЕНИЯ 35
5. ПРОГРАММЫ 36
6. ПОКАЗАТЕЛИ ПОТРЕБЛЕНИЯ 40
7. РЕЖИМЫ 40
8. ПЕРЕД ПЕРВЫМ ИСПОЛЬЗОВАНИЕМ 42
9. ЕЖЕДНЕВНОЕ ИСПОЛЬЗОВАНИЕ - СТИРКА 43
10. ЕЖЕДНЕВНОЕ ИСПОЛЬЗОВАНИЕ – СУШКА 46
11. ЕЖЕДНЕВНОЕ ИСПОЛЬЗОВАНИЕ – СТИРКА И СУШКА 47
12. УКАЗАНИЯ И РЕКОМЕНДАЦИИ 49
13. УХОД И ОЧИСТКА 50
14. ПОИСК И УСТРАНЕНИЕ НЕИСПРАВНОСТЕЙ 55
15. ТЕХНИЧЕСКИЕ ДАННЫЕ 57
16. ОХРАНА ОКРУЖАЮЩЕЙ СРЕДЫ 58

МЫ ДУМАЕМ О ВАС

Благодарим Вас за приобретение прибора Electrolux. Вы выбрали изделие, за которым стоят десятилетия профессионального опыта и инноваций. Уникальное и стильное, оно создавалось с заботой о Вас. Поэтому когда бы Вы ни воспользовались им, Вы можете быть уверены: результаты всегда будут превосходными.

Добро пожаловать в Electrolux!

На нашем веб-сайте Вы сможете:



Найти рекомендации по использованию изделий, руководства по эксплуатации, мастер устранения неисправностей, информацию о техническом обслуживании:
www.electrolux.com



Зарегистрировать свое изделия для улучшения обслуживания:
www.electrolux.com/productregistration



Приобрести дополнительные принадлежности, расходные материалы и фирменные запасные части для своего прибора:
www.electrolux.com/shop

ПОДДЕРЖКА ПОТРЕБИТЕЛЕЙ И СЕРВИСНОЕ ОБСЛУЖИВАНИЕ

Мы рекомендуем использовать оригинальные запчасти.
При обращении в сервис-центр следует иметь под рукой следующую информацию.
Данная информация находится на табличке с техническими данными. Модель, код изделия (PNC), серийный номер.

⚠ Внимание / Важные сведения по технике безопасности.

ⓘ Общая информация и рекомендации

Информация по защите окружающей среды

Право на изменения сохраняется.

1. СВЕДЕНИЯ ПО ТЕХНИКЕ БЕЗОПАСНОСТИ

Перед установкой и эксплуатацией прибора внимательно ознакомьтесь с приложенным руководством. Производитель не несет ответственность за травмы и повреждения, полученные/вызванные неправильной установкой и эксплуатацией. Позаботьтесь о том, чтобы данное руководство было у Вас под рукой на протяжении всего срока службы прибора.

1.1 Безопасность детей и лиц с ограниченными возможностями

⚠ **ВНИМАНИЕ!**
Существует риск удушья, получения травм или стойких нарушений нетрудоспособности.

- Не допускайте лиц, включая детей, с ограниченной чувствительностью, умственными способностями или не обладающих необходимыми знаниями, к эксплуатации прибора. Они должны находиться под присмотром или получить инструкции от лица, ответственного за их безопасность.
- Не позволяйте детям играть с прибором.
- Храните все упаковочные материалы вне досягаемости детей.
- Храните все средства для стирки вне досягаемости детей.
- Не подпускайте детей и домашних животных к прибору, когда его дверца открыта.
- Если прибор оснащен устройством защиты от детей, рекомендуем Вам включить это устройство.

1.2 Общие правила техники безопасности

- Перед выполнением операций по чистке и уходу выключите прибор и извлеките вилку сетевого шнура из розетки.
- Не изменяйте параметры данного прибора.
- Соблюдайте максимально допустимую загрузку в 9 кг (см. Главу «Таблица программ»).

2. ⚠ УКАЗАНИЯ ПО БЕЗОПАСНОСТИ

2.1 Установка

- Удалите всю упаковку и транспортировочные болты.
- Транспортировочные болты следует сохранить. При повторном перемещении прибора следует заблокировать барабан.
- Не устанавливайте и не подключайте прибор, имеющий повреждения.
- Не устанавливайте и не используйте прибор при температуре ниже 0°C, а также в местах, где он может быть подвержен воздействию погодных условий.
- Следуйте приложенным к прибору инструкциям по установке.
- Убедитесь, что пол на месте установки прибора ровный, прочный, чистый и не боится нагрева.
- Не устанавливайте прибор там, где его дверцу будет невозможно полностью открыть.
- Прибор имеет большой вес: соблюдайте предосторожность при его перемещении. Всегда используйте защитные перчатки.
- Убедитесь, что между днищем прибора и полом имеется достаточная вентиляция.
- Для обеспечения необходимого пространства между прибором и ковровым покрытием отрегулируйте высоту ножек прибора.

Подключение к электросети

⚠ **ВНИМАНИЕ!**
Существует риск пожара и поражения электрическим током.

- Прибор должен быть заземлен.
- Убедитесь, что параметры электропитания, указанные на табличке с техническими данными, соответствуют параметрам электросети. В противном случае вызовите электрика.
- Включайте прибор только в установленную надлежащим образом электророзетку с защитным контактом.
- Не пользуйтесь тройниками и удлинителями.
- Следите за тем, чтобы не повредить вилку и сетевой кабель. В случае необходимости замены сетевого шнура она должна быть выполнена нашим сервисным центром.
- Вставляйте вилку сетевого кабеля в розетку только во конце установки прибора. Убедитесь, что после установки имеется доступ к вилке.
- Для отключения прибора от электросети не тяните за кабель электропитания. Всегда беритесь за саму вилку.
- Не беритесь за кабель электропитания или за его вилку мокрыми руками.
- Данный прибор соответствует директивам E.E.C.

Подключение к водопроводу

- Следите за тем, чтобы не повредить шланги для воды.
- При подключении прибора к водопроводу должны использоваться новые комплекты шлангов, поставляемые с ним. Использовать старые комплекты шлангов нельзя.
- Перед подключением прибора к новым или давно не использовавшимся трубам дайте воде стечь, пока она не станет чистой.
- Перед первым использованием прибора убедитесь в отсутствии протечек.

2.2 Эксплуатация

⚠ **ВНИМАНИЕ!**
Существует риск травмы, поражения электрическим током, пожара, получения ожогов или повреждения прибора.

- Используйте прибор только в жилых помещениях.
- Не изменяйте параметры данного прибора.
- Не кладите на прибор, рядом с ним или внутрь него легковоспламеняющиеся материалы или изделия, пропитанные легковоспламеняющимися веществами.
- Не прикасайтесь к стеклянной части дверцы во время работы программы стирки. Дверца может быть горячей.
- Удостоверьтесь, что из белья извлечены все металлические предметы.
- Заключительный этап программы сушки выполняется без нагревания (цикл охлаждения), чтобы обеспечить сохранность белья.

В случае остановки прибора до завершения цикла сушки немедленно извлеките белье и разложите его для обеспечения рассеивания тепла.

- В случае использования средства для стирки, смягчителя для ткани или аналогичных продуктов следуйте инструкции на их упаковке.
- Убирайте ворс, скопившийся вокруг прибора.
- Не сушите поврежденные изделия с набивкой или наполнителями.
- Не сушите предметы из вспененной резины (латексная губка), шапочки для душа, водостойкие текстильные изделия и изделия на резиновой основе.
- Перед тем как сушить в сушильном барабане вещи, находившиеся в контакте с такими веществами, как растительное масло, ацетон, спиртное, бензин, керосин, пятновыводители, скипидар, воск и средства для удаления воска, выстирайте их в горячей воде с увеличенным количеством стирального порошка.
- Не сушите вещи, подвергшиеся чистке с помощью химических веществ.
- Не допускайте оставления в карманах одежды газовых и бензиновых зажигалок или спичек.
- Сушите только ткани, для которых допускается сушка в сушильном барабане. Следуйте указаниям на ярлыке.
- Не сушите в приборе нестиранные вещи.
- Если при стирке белья использовался пятновыводитель, то перед тем, как помещать белье в прибор, следует выполнить дополнительный цикл полоскания.
- Пластмассовые предметы не являются жаростойкими.
  - В случае использования мерного шарика для моющего средства извлеките его перед запуском программы сушки.
  - Не используйте мерный шарик для моющего средства при выборе программы «нон-стоп».

ВНИМАНИЕ!
Это может привести к повреждению прибора или травмам.

- Не садитесь и не вставайте на открытую дверцу.
- Превышать максимальную загрузку запрещено.
- Не сушите в приборе неотжатые вещи.

2.3 Уход и очистка

ВНИМАНИЕ!
Это может привести к повреждению прибора или травмам.

- Перед выполнением операций по чистке и уходу выключите прибор и извлеките вилку сетевого шнура из розетки.
- Не используйте для очистки прибора подаваемую под давлением воду или пар.
- Протирайте прибор мягкой влажной тряпкой. Используйте только нейтральные моющие средства. Не используйте абразивные средства, царапающие губки, растворители или металлические предметы.

2.4 Утилизация

ВНИМАНИЕ!
Существует опасность травмы или удушья.

- Отключите прибор от сети электропитания.
- Отрежьте кабель электропитания и утилизируйте его.
- Удалите защелку дверцы, чтобы предотвратить риск ее запирания на случай, если внутри прибора окажутся дети и домашние животные.

3. ОПИСАНИЕ ИЗДЕЛИЯ

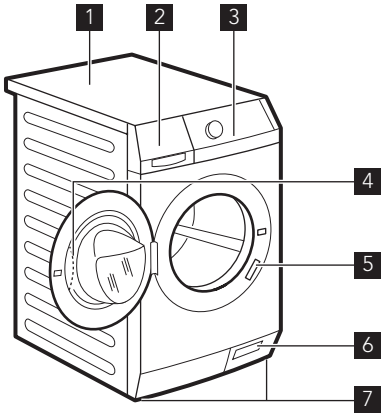

1 Верхняя панель
2 Дозатор средства для стирки
3 Панель управления
4 Рукоятка дверцы
5 Табличка с техническими данными
6 Фильтр сливного насоса
7 Ножки для выравнивания прибора

3.1 Функция «Защита от детей»

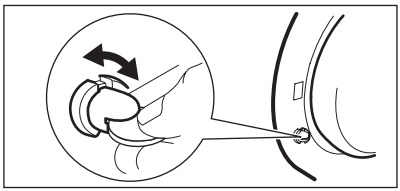

Если данное устройство включено, то закрыть дверцу невозможно. Это позволяет избежать опасности запирания дверцы в случае попадания в барабан детей или домашних животных. Чтобы включить данное устройство, поверните переключатель по часовой стрелке так, чтобы канавка оказалась в горизонтальном положении. Чтобы выключить данное устройство, поверните переключатель против часовой стрелки так, чтобы канавка оказалась в вертикальном положении.

3.2 Набор крепежных накладок (4055171146)

Используйте эту дополнительную принадлежность при установке прибора на цоколе.
Она предотвращает перемещение прибора во время его работы.

Внимательно прочитайте инструкцию, прилагаемую к данной дополнительной принадлежности.
Ее также можно приобрести в авторизованном сервисном центре.

4. ПАНЕЛЬ УПРАВЛЕНИЯ

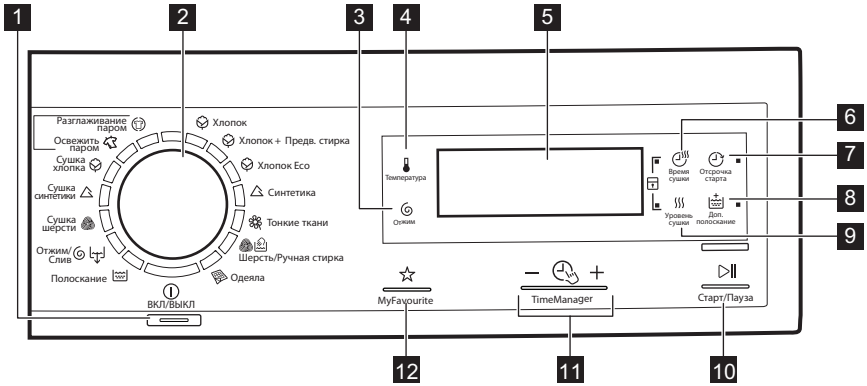

1 Сенсорное поле «Вкл/Выкл» ⏻ (ВКЛ/ВЫКЛ)
2 Селектор программ
3 Сенсорное поле снижения скорости отжима (Отжим)
4 Сенсорное поле температуры (Температура)
5 Дисплей
6 Сенсорное поле «Время сушки» (Время сушки)
7 Сенсорное поле отсрочки пуска (Отсрочка старта)
8 Сенсорное поле дополнительного полоскания (Доп. полоскание)
9 Сенсорное поле «Уровень сушки» (Уровень сушки)
10 Сенсорное поле «Пуск/Пауза» ▷‖ (Старт/Пауза)
11 Time Manager сенсорные поля — +
12 MyFavourite сенсорное поле ☆

4.1 Дисплей

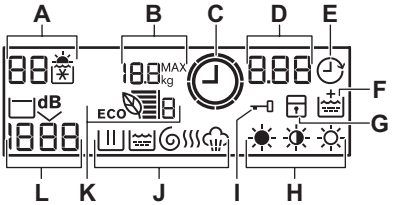

A) Область температуры:
88 : Индикатор температуры
❄ : Индикатор холодной воды

B) 18.8 MAX kg : Максимальная загрузка белья
Индикатор загорается, когда программа задана, а дверца открыта. После закрывания дверцы индикатор гаснет.

C) : Индикатор Time Manager

D) Область отображения времени:
- 1.25 : Продолжительность программы
- 2h : Отсрочка пуска
- E20 : Коды ошибок
- Err : Сообщение об ошибке
- 0 : Программа завершена

E) : Индикатор отсрочки пуска

F) : Индикатор постоянного включения дополнительного полоскания

G) : Индикатор функции «Защита от детей».

H) , , : Индикаторы уровней сушки

I) : Индикатор блокировки дверцы
- Если отображается этот символ, дверцу прибора открыть невозможно.
- Дверцу можно открыть только после того, как этот символ погаснет.

J) Индикаторы стирки и сушки:
- : Этап стирки
- : Этап полоскания
- : Этап отжима
- : Этап сушки
- : Этап обработки паром

При выборе программы на дисплее отображаются индикаторы всех этапов выбранной программы.
При запуске программы на дисплее мигает только индикатор текущего этапа программы.
По завершении этапа индикатор данного этапа остается на дисплее.
По завершении программы на дисплее остается символ последнего этапа программы.

K) : Индикатор Eco Info

L) Область отжима:
- : Индикатор скорости отжима
- : Индикатор стирки без отжима
- : Индикатор остановки с водой в баке
- : Индикатор сверхтихого режима

5. ПРОГРАММЫ

Программа Диапазон температур	Тип загрузки и степень загрязненности Максимальная нагрузка, максимальный отжим
Программы стирки	
Хлопок 90°C – Холодная стирка	Белый хлопок и цветной хлопок (обычное и легкое загрязнение). 9 кг, 1600 об/мин
Хлопок + Предв. стирка 90°C – Холодная стирка	Белый хлопок и цветной хлопок (сильное и легкое загрязнение). 9 кг, 1600 об/мин
Хлопок Eco[1)] 60°C – 40°C	Белый и нелиняющий цветной хлопок. Обычное загрязнение. 9 кг, 1600 об/мин
Синтетика 60°C – Холодная стирка	Изделия из синтетических или смесовых тканей. Обычное загрязнение. 4 кг, 1200 об/мин
Тонкие ткани 40°C – Холодная стирка	Деликатные ткани, например, из акрила, вискозы и полиэстра. Обычное загрязнение. 4 кг, 1200 об/мин
Шерсть / Ручная стирка 40°C – Холодная стирка	Для шерстяных изделий, пригодных для машинной стирки, а также для шерстяных изделий, подлежащих ручной стирке, и изделий из тонких тканей, имеющих на этикетке символ «Ручная стирка». 2 кг, 1200 об/мин

Программа Диапазон температур	Тип загрузки и степень загрязненности Максимальная нагрузка, максимальный отжим
Одеяла 60°C – Холодная стирка	Специальная программа для стирки одного одеяла из синтетики, стеганого или пухового одеяла, покрывала и т.д. 3 кг, 800 об/мин
Полоскание Стирка в холодной воде	Полоскание и отжим белья. Все ткани. 9 кг, 1600 об/мин
Отжим / Слив	Отжим белья и слива воды из барабана. Все ткани. 9 кг, 1600 об/мин
Программы сушки	
Сушка шерсти	Программа сушки для изделий из шерсти
Сушка синтетики	Программа сушки для изделий из синтетики
Сушка хлопка	Программа сушки для изделий из хлопка
Программы обработки паром	
Освежить паром	Паровая программа для хлопка и синтетических тканей Данный цикл используется, чтобы избавить белье от запахов. 1.5 kg
Разглаживание паром	Паровая программа для хлопка и синтетических тканей. Данный этап помогает избавиться от складок на одежде. 1.5 kg

1) «Энергосберегающая программа для хлопка» при 60°C и загрузке 9 кг является эталонной программой для расчета данных, указанных на табличке энергопотребления в соответствии с евростандартом EEC 92/75. Выбор этой программы обеспечивает хорошие результаты стирки и уменьшает потребление электроэнергии. Продолжительность программы стирки при этом увеличивается.

Совместимость программных функций

Программа				dB		
	■	■	■	■	■	■
с предварительной стиркой	■	■	■	■	■	■
Eco	■	■	■		■	■
	■	■	■	■	■	■
	■	■	■	■	■	■
	■	■	■	■	■	

Программа				dB		
	■				■	
	■	■	■		■	■
1)	■	■			■	

1) При выборе параметра «Без отжима» доступен только этап слива.

5.1 Программы для автоматической сушки

Степень сушки	Тип ткани	Загрузка
Очень сухо Для изделий из махровых тканей	**Хлопок и лен** (купальные халаты, полотенца и т.д.).	до 7 кг
В шкаф Для вещей, которые предстоит убрать на хранение	**Хлопок и лен** (купальные халаты, полотенца и т.д.).	до 7 кг
	Синтетические или смесовые ткани (джемперы, блузки, нижнее белье, кухонное белье)	до 3 кг
Под утюг Для глажки	**Хлопок и лен** (простыни, скатерти, рубашки и т.д.)	до 7 кг

5.2 Программы для сушки с заданным временем

Уровень сухости	Тип ткани	Загрузка (кг)	Скорость отжима (об/мин)	Рекомендуемое время (мин)
Очень сухо Для изделий из махровых тканей	**Хлопок и лен** (купальные халаты, полотенца и т.д.).	7	**1600**	240 - 250
		5	**1600**	140 - 160
		2	**1600**	85 - 95
В шкаф[1)] Для вещей, которые предстоит убрать на хранение	**Хлопок и лен** (купальные халаты, полотенца и т.д.).	7	**1600**	230 - 240
		5	**1600**	130 - 150
		2	**1600**	75 - 85
В шкаф Для вещей, которые предстоит убрать на хранение	**Синтетические или смесовые ткани** (джемперы, блузки, нижнее белье, кухонное белье)	3	**1200**	135 - 145
		1	**1200**	40 - 50
Под утюг Для белья, подлежащего глажке	**Хлопок и лен** (простыни, скатерти, рубашки и т.д.)	7	**1600**	210 - 230
		5	**1600**	100 - 120
		2	**1600**	65 - 75
Сушка шерсти	**Шерсть** (джемперы)	1	**1200**	110 - 130

[1)] **Советы для тестирующей организации**
Тестирование в соответствии с нормами EN 50229 должно производиться с ПЕРВОЙ загрузкой весом 6 кг (состав загрузки: наволочка и полотенца) с выбором программы АВТОМАТИЧЕСКОЙ СУШКИ «В ШКАФ» для изделий из хлопка.
ВТОРАЯ загрузка для сушки должна иметь вес 3 кг (состав загрузки: 3 простыни и полотенца); тестирование должно проводиться с выбором программы АВТОМАТИЧЕСКОЙ СУШКИ «В ШКАФ» для изделий из хлопка.

5.3 Сертификат Woolmark



- Компания Вулмарк (Woolmark) разрешила применять используемую в данной машине программу для стирки шерстяных вещей к изделиям из шерсти, пригодным для машинной стирки, при условии, что стирка будет выполняться в соответствии с инструкциями на этикетках к этой одежде и указаниями изготовителя данной стиральной машины. M1144
- Используемая в данном приборе программа сушки шерстяных изделий, пригодных для машинной стирки, одобрена компанией Woolmark Company при условии, что стирка и сушка будут выполняться в соответствии с инструкциями на этикетках и указаниями изготовителя данной стиральной машины. M1224

Символ Woolmark является сертификационным товарным знаком в Великобритании, Ирландии, Гонконге и Индии. © Компания The Woolmark Company Pty Ltd.

6. ПОКАЗАТЕЛИ ПОТРЕБЛЕНИЯ

Этапы	Энергопотребление (кВтч)	Потребление воды (литры)	Продолжительность программы (в минутах)
Белый хлопок 90°	2.5	73	В ходе выполнения программ обращайте внимание на дисплей на панели управления.
Хлопок 60°	1.60	69	
Энергосберегающая программа для хлопка 60°C 1)	1.05	63	
Хлопок 40°	1.0	69	
Синтетика 40°	0.60	48	
Деликатные ткани 40°	0.70	58	
Шерсть/Ручная стирка 30°C	0.35	57	

1) «Энергосберегающая программа для хлопка» при 60°C и загрузке 9 кг является эталонной программой для расчета данных, указанных на табличке энергопотребления в соответствии с евростандартом EEC 92/75.

Приведенные в данной таблице данные по расходу являются исключительно ориентировочными, так как они могут изменяться в зависимости от количества и типа белья, температуры водопроводной воды и температуры окружающей среды.

7. РЕЖИМЫ

7.1 Температура

Используйте эту функцию для изменения температуры по умолчанию.
Индикатор [*] = холодная вода.
На дисплее отобразится текущая температура.

7.2 Отжим

С помощью этой функции можно уменьшить скорость отжима по умолчанию.
На дисплее отобразится индикатор заданной скорости.

Дополнительные функции отжима:

Без отжима

- Используйте эту функцию для пропуска всех фаз отжима.
- Используйте для очень деликатных тканей.
- Для некоторых программ стирки в фазе полоскания используется больший объем воды.
- На дисплее отображается индикатор – – –.

Остановка полоскания

- Используйте эту функцию для предотвращения образования складок на белье.
- Программа стирки останавливается с водой в барабане. Барабан регулярно совершает вращения для предотвращения образования складок на белье.
- Дверца остается заблокированной. Чтобы открыть дверцу, необходимо слить воду.
- На дисплее отображается индикатор [—].

Для слива воды см раздел «По окончании программы».

Очень тихая

- Используйте эту функцию, чтобы пропустить все фазы отжима и выполнить бесшумную стирку.
- Для некоторых программ стирки в фазе полоскания используется больший объем воды.
- Программа стирки останавливается с водой в барабане. Барабан регулярно совершает вращения для предотвращения образования складок на белье.
- Дверца остается заблокированной. Чтобы открыть дверцу, необходимо слить воду.
- На дисплее отображается индикатор dB.

Для слива воды см раздел «По окончании программы».

7.3 Время сушки

Данная функция позволят задать время для сушки изделий. На дисплее отобразится текущее значение настройки.
При каждом нажатии на это сенсорное поле значение времени увеличивается на 5 минут.

Не все значения времени подходят и доступны для выбора ко всем видам тканей.

7.4 Задержка пуска

С помощью этой функции можно отложить запуск программы на срок от 30 минут до 20 часов.
На дисплее отображается соответствующий индикатор.

7.5 Доп. полоскание

С помощью этой функции можно добавить в программу стирки фазу дополнительного полоскания.
Используйте данную функцию в случае аллергии на средства для стирки или если вода в вашем регионе отличается мягкостью.
Загорится соответствующий индикатор.

7.6 Автоматическая сушка

С помощью этой кнопки можно задать автоматический выбор уровня сушки. На дисплее отобразится символ заданной степени сушки.

- Программа «Очень сухо» для изделий из хлопка
- Программа сушки «В шкаф» для изделий из хлопка и синтетики
- Программа сушки «Под утюг» для изделий из хлопка

7.7 Time Manager – +

При выборе программы стирки на дисплее отображается ее продолжительность по умолчанию.
Нажмите — или +, чтобы уменьшить или увеличить продолжительность программы.
Time Manager может использоваться только с программами в таблице.

Индикатор				Режим «Эконом»
1)	■	■		
	■	■	■	
	■	■		
	■	■	■	■
	■	■		
	■2)	■2)	■	
	■	■		
3)	■	■	■2)	■2)

1) Быстрый: для освежения белья.
2) Продолжительность программы по умолчанию.
3) Длительный: для стирки сильнозагрязненного белья.

Eco Info

Информативные полоски «Эконом» (отображаются только с программами стирки хлопка и синтетики) сообщают об энергоэффективности программы стирки:

- 6 полосок: наиболее эффективная настройка, оптимизирующая производительность программы стирки.
- 1 полоска: менее эффективная настройка.

Количество информативных полосок «Эконом» меняется в случае изменении продолжительности программы стирки (см. Главу «Менеджер времени») и температуры стирки.

Для оптимизации производительности программы стирки необходимо увеличить число полосок:

- В случае увеличения продолжительности программы число информативных полосок «Эконом» увеличивается. Увеличение продолжительности программы стирки обеспечивает постоянный уровень производительности, что позволяет сократить энергопотребление.
- В случае уменьшение температуры стирки число информативных полосок «Эконом» увеличивается.

Как подобрать наиболее энергоэффективные настройки:

- Выберите индикаторы или функции «Менеджер времени»
- Задайте наиболее низкую температуру стирки.
- Не используйте этап предварительной стирки.

7.8 «Моя программа» ☆

Эта функция позволяет записывать в память любимую программу и дополнительные параметры.
Использование отсрочки пуска одновременно с функцией MyFavourite невозможно.

Как записать программу

1. Включите прибор нажатием на кнопку .
2. Задайте программу и дополнительные функции, которые следует записать в память.
3. Нажимайте на MyFavourite, пока на дисплее не появится текст «**MEM**».

Как выбрать записанную программу

1. Включите прибор нажатием на кнопку .
2. Нажмите на MyFavourite коротким нажатием.

Функция отсрочки пуска записи не подлежит.

7.9 Защита от детей

С помощью этой функции можно заблокировать панель управления от детей.

- Чтобы **включить/отключить** эту опцию, нажмите и одновременно до тех пор, пока **не загорится/отключится** индикатор.

Можно включить эту функцию:

- После нажатия ▷|| селекторы программ и функций блокируются.
- До нажатия кнопки ▷|| : в этом случае включить прибор будет невозможно.

7.10 Постоянное дополнительное полоскание

С помощью этой функции можно включить постоянное дополнительное полоскание при установке новой программы.

- Чтобы **включить/отключить** эту опцию, нажмите и одновременно до тех пор, пока **не загорится/отключится** индикатор.

7.11 Звуковая сигнализация

Звуковые сигналы подаются в следующих случаях:

- По завершении работы программы.
- В случае неисправности прибора.

Чтобы **включить/отключить** звуковые сигналы, нажимайте и одновременно в течение 6 секунд.

При обнаружении неисправности звуковые сигналы будут подаваться даже в случае их отключения.

8. ПЕРЕД ПЕРВЫМ ИСПОЛЬЗОВАНИЕМ

1. Залейте 2 литра воды в отсек моющего средства для фазы стирки. При этом активируется система слива.
2. Поместите небольшое количество моющего средства в отсек для фазы стирки.
3. Не загружая в прибор белья, выберите и запустите программу для стирки изделий из хлопчатобумажных тканей при максимальной температуре. В результате этой операции из барабана и бака будут удалены все загрязнения.

9. ЕЖЕДНЕВНОЕ ИСПОЛЬЗОВАНИЕ - СТИРКА

9.1 Загрузка белья

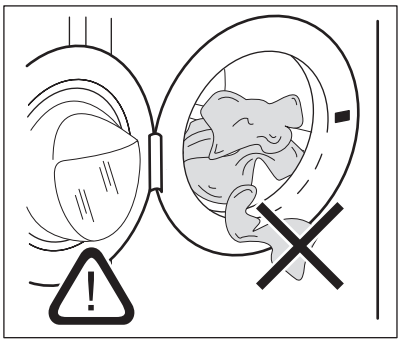

1. Откройте дверцу прибора;
2. Поместите белье в барабан по одной вещи. Перед загрузкой встряхните каждое загружаемое изделие. Не превышайте норму загрузки при укладке белья в барабан.
3. Закройте дверцу.

ПРЕДУПРЕЖДЕНИЕ!
Убедитесь, что белье не зажато между уплотнением и дверцей. Это может привести к протечке или повреждению белья.

9.2 Добавление средства для стирки и добавок

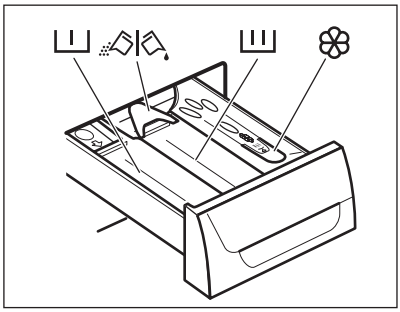

- Отмерьте количество средства для стирки и кондиционера для ткани.
- Осторожно закройте отсек средства для стирки.

I	Отсек моющего средства для фазы предварительной стирки.
II	Отсек моющего средства для фазы стирки.
❀	Отсек для жидких добавок (кондиционера для тканей, средства для подкрахмаливания).
	Заслонка для порошкового или жидкого моющего средства.

Жидкое или порошковое средство для стирки.

1.

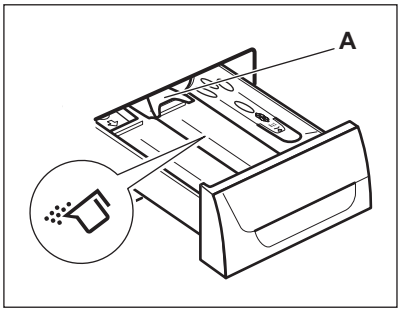

2.

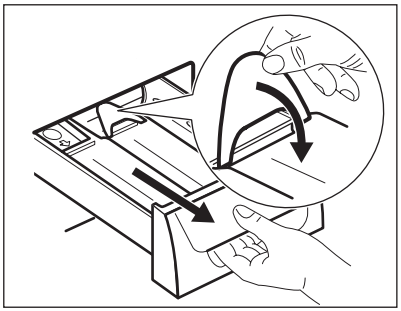

3.

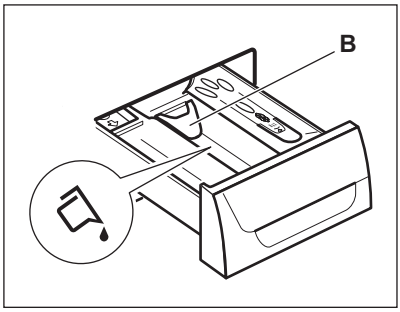

4.

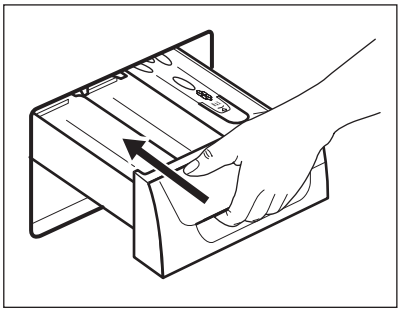

- Положение **A** для стирального порошка (заводская настройка).
- Положение **B** для жидкого средства для стирки.

При использовании жидкого средства для стирки:

- Не используйте гелеобразные или густые жидкие средства для стирки.
- Не превышайте максимальный уровень жидкого средства для стирки.
- Не используйте этап предварительной стирки.
- Не используйте функцию отсрочки пуска.

9.3 Включение прибора

Нажмите кнопку ВКЛ/ВЫКЛ для включения или отключения прибора. При включении прибора выдается звуковой сигнал.

9.4 Выбор программы

1. Выберите программу стирки, повернув селектор программ:
   - При этом загорится индикатор соответствующей программы.
   - Индикатор ▷‖ мигает.
   - На дисплее отображается уровень Time Manager, продолжительность программы и индикаторы фаз программы
2. В случае необходимости измените температуру, скорость отжима, продолжительность цикла или включите доступные функции. При активации функции загорается ее индикатор.

При ошибочной установке на дисплее отобразится сообщение Err.

9.5 Запуск программы без задержки пуска

Нажмите ▷‖ :

- Индикатор ▷‖ перестает мигать и включается.

- Индикатор ⏸ начнет мигать на дисплее.
- Программа запускается, дверца закрыта, на дисплее появляется индикатор 🔒.
- В ходе набора прибором воды на короткое время может включиться сливной насос.

Примерно через 15 минут после запуска программы:

- Прибор автоматически регулирует продолжительность программы в соответствии с объемом белья.
- На дисплее отобразится новое значение.

9.6 Запуск программы с использованием задержки пуска

- Нажимайте 🕒, пока на дисплее не отобразится нужное значение задержки. Соответствующий индикатор загорается на дисплее.
- Нажмите ▷||:
  - Прибор начнет обратный отсчет времени.
  - После завершения обратного отсчета произойдет автоматический запуск программы.

Можно отменить или изменить значение задержки до нажатия ▷||.

Для отмены задержки пуска:

1. Нажмите ▷||, чтобы перевести прибор в режим паузы.
2. Нажимайте 🕒, пока на дисплее не появится 0.

   Вновь нажмите ▷|| для немедленного запуска программы.

9.7 Прерывание программы и изменение выбранных функций

Ряд функций можно изменить до того, как они будут запущены.

1. Нажмите на ▷||. Замигает индикатор.
2. Внесите изменения в функции.
3. Вновь нажмите ▷||. Выполнение программы будет продолжено.

9.8 Отмена программы

1. Нажимайте кнопку ⏻ в течение нескольких секунд, чтобы отменить программу и отключить прибор.
2. Чтобы включить прибор, еще раз нажмите ту же кнопку. Теперь можно выбрать новую программу стирки.

В машине не работает водоотвод.

9.9 Откройте дверцу

При выполнении программы или в случае использования задержки пуска дверца прибора блокируется, а на дисплее отображается индикатор 🔒.

ПРЕДУПРЕЖДЕНИЕ!
Если температура или уровень воды в барабане слишком высоки, дверцу нельзя будет открыть.

Откройте дверцу прибора при использовании задержки пуска:

1. Нажмите ▷||, чтобы перевести прибор в режим паузы.
2. Дождитесь отключения индикатора блокировки двери 🔒.
3. Откройте дверцу.
4. Закройте дверцу и нажмите ▷|| снова. Задержка пуска продолжается.

Откройте дверцу при выполнении программы:

1. Нажимайте кнопку ⏻ в течение нескольких секунд, чтобы отключить прибор.
2. Подождите несколько минут, а затем осторожно откройте дверцу.
3. Закройте дверцу прибора.
4. Снова задайте программу.

9.10 По окончании программы

- Прибор автоматически завершает работу.
- Подается звуковой сигнал (если он включен).
- На дисплее высвечивается 0.
- Индикатор ▷|| гаснет.
- Индикатор блокировки дверцы 🔒 гаснет.
- Выньте белье из прибора. Убедитесь, что барабан пуст.

- Оставьте дверцу приоткрытой для предотвращения образования плесени и неприятных запахов.
- Закройте водопроводный вентиль.
- Нажимайте кнопку ⏻ в течение нескольких секунд, чтобы отключить прибор.

Программа стирки завершена, но в барабане осталась вода.

– Барабан регулярно совершает вращения для предотвращения образования складок на белье;

– Включен индикатор дверцы 🔒. Дверца остается заблокированной.

– Чтобы открыть дверцу, необходимо слить воду.

Для слива воды:

1. При необходимости понизьте скорость отжима. При установке – – – прибор выполнит только слив.
2. Нажмите на ▷||. Прибор произведет слив воды и отжим.
3. По окончании программы индикатор блокировки дверцы 🔒 погаснет, дверцу можно будет открыть.
4. Нажимайте кнопку ⏻ в течение нескольких секунд, чтобы отключить прибор.

Прибор автоматически произведет слив воды и отжим приблизительно через 18 часов (за исключением программ стирки шерстяных изделий).

9.11 STAND-BY в некоторых моделях

Функция STAND-BY автоматически выключает прибор для снижения потребления электроэнергии, если:

- Прибор не используется в течение 5 минут перед нажатием ▷||.

  Нажмите кнопку ⏻, чтобы включить прибор вновь.
- Спустя пять минут после окончания программы стирки.

  Нажмите кнопку ⏻, чтобы включить прибор вновь.

  На дисплее отображается конец последней заданной программы.

  Для выбора новой программы стирки поверните селектор программ.

10. ЕЖЕДНЕВНОЕ ИСПОЛЬЗОВАНИЕ – СУШКА

ВНИМАНИЕ!

Откройте водопроводный вентиль. Поместите сливной шлаг в раковину или подсоедините его к сливу.

- Нажмите и удерживайте ⏻ в течение нескольких секунд, чтобы включить прибор.
- Загрузите в прибор вещи по одной.
- Поверните селектор программа на программу, применимую к белью, которое предстоит высушить.
- На дисплее высветится индикатор сушки ≀≀≀.

АВТОМАТИЧЕСКИЙ ВЫБОР УРОВНЯ СУШКИ:

- Многократным нажатием на кнопку ≀≀≀ добейтесь отображения на дисплее одного из уровней сушки:
  - ☼: Индикатор уровня сушки «ПОД УТЮГ» для изделий из хлопка
  - ◐: Индикатор уровня сушки «В ШКАФ» для изделий из хлопка и синтетики
  - ●: Индикатор уровня сушки «ОЧЕНЬ СУХО» для изделий из хлопка
- На дисплее появляется значение времени, вычисленное в расчете на размер загрузки по умолчанию. Если объем загрузки больше или меньше размера по умолчанию, прибор автоматически регулирует значение времени в ходе цикла.
- Для начала выполнения программы нажмите на ▷||.

  На дисплее отобразится индикатор блокировки дверцы 🔒. Замигает индикатор сушки ≀≀≀.

Не все уровни сушки доступны для всех видов белья.

СУШКА С ЗАДАННЫМ ВРЕМЕНЕМ:

- Многократным нажатием на выберите необходимое значение времени (см. Таблицу программ сушки).
- На дисплее отобразится значение «10 минут». При каждом нажатии на это сенсорное поле значение времени увеличивается на 5 минут.

  На дисплее отобразится заданное значение времени, например, 40.
- Через несколько секунд на дисплее отобразится новое значение времени: 43. Прибор также рассчитывает продолжительность этапов антисминания и охлаждения.
- Для начала выполнения программы нажмите на . На дисплее будет регулярно появляться новое значение времени.

  Замигает индикатор сушки .

  На дисплее отобразится индикатор блокировки дверцы .

Если заданная продолжительность этапа сушки равна только 10 минутам, прибор выполнит только этап охлаждения.
Если белье недостаточно сухое, снова задайте короткий отрезок времени сушки.

10.1 По окончании программы сушки

- Прибор автоматически завершает работу.
- Выдается звуковой сигнал, (если эта функция включена).
- На дисплее высвечивается .
- Индикатор гаснет.
- В последние минуты цикла сушки прибором производятся этапы охлаждения и антисминания. Дверца все еще заблокирована.
- Когда символ блокировки дверцы пропадет с дисплея, дверцу можно будет открыть.
- Нажимайте кнопку в течение нескольких секунд, чтобы отключить прибор.

  Через несколько минут после окончания программы стирки функция экономии электроэнергии автоматически выключит прибор.
- Выньте белье из прибора. Убедитесь, что барабан пуст.
- Оставьте дверцу приоткрытой для предотвращения образования плесени и неприятных запахов.
- Закройте водопроводный вентиль.

11. ЕЖЕДНЕВНОЕ ИСПОЛЬЗОВАНИЕ – СТИРКА И СУШКА

11.1 программа «НОН-СТОП»

- Нажмите и удерживайте кнопку в течение нескольких секунд, чтобы отключить прибор.
- Загрузите в прибор вещи по одной.
- Заполните соответствующие отделения дозатора средством для стирки и добавками.
- Поверните селектор программ на программу стирки. На дисплее отобразятся индикаторами различных этапов стирки.
- Выберите доступные функции.

11.2 Стирка и автоматическая сушка

- Многократным нажатием на кнопку добейтесь отображения на дисплее одного из уровней сушки:

– : уровень «ПОД УТЮГ» для изделий из хлопка

– : уровень «В ШКАФ» для изделий из хлопка и синтетики

– : уровень «ОЧЕНЬ СУХО» для изделий из хлопка

На дисплее отображается индикатор .
Отображаемое на дисплее время является временем циклов стирки + сушки, рассчитан-

ным на основе размера загрузки по умолчанию.

Для обеспечения хороших результатов сушки прибор не дает возможности задать слишком низкую скорость отжима для вещей, для которых заданы как стирка, так и сушка.

- Для начала выполнения программы нажмите на ▷||.

  На дисплее продолжит отображаться заданный пользователем уровень сушки. Загорится индикатор блокировки дверцы. На дисплее будет регулярно появляться новое значение времени.

В последние минуты цикла сушки прибором производится этапы «антисминание» и охлаждение.

11.3 Стирка и сушка с заданным временем

- Нажмите на , чтобы установить время сушки. На дисплее отобразится значение «10 минут».

  На дисплее высветится индикатор .
- На дисплее отобразится заданное значение времени сушки, например, 40.
- Через несколько секунд на дисплее отобразится окончательное значение времени 2.03: это полная продолжительность этапов стирки и сушки (стирка + сушка + антисминания + этапы охлаждения).

Если задать продолжительность сушки после стирки, равную только 10 минутам, прибор также вычислит продолжительность этапов антисминания и охлаждения.

- Для начала выполнения программы нажмите на ▷||.

Для обеспечения хороших результатов сушки прибор не дает возможности задать слишком низкую скорость отжима для вещей, для которых заданы как стирка, как и сушка.

- На дисплее высветится индикатор . Дверца заблокирована. На дисплее будет регулярно появляться новое значение времени.

11.4 По окончании программы

Прибор автоматически завершает работу. Выдается звуковой сигнал, (если эта функция включена).
Подробнее см. предыдущую Главу «По окончании программы сушки».

11.5 Ворс на белье

В ходе этапа стирки и/или сушки сушка определенных видов тканей, например, пористой ткани, шерсти и толстовок из трикотажа может привести к образованию ворса.
Образовавшийся ворс может пристать к ткани в ходе следующего цикла.
Это неудобство еще более проявляется в ходе обработки т.н. технических тканей.
Для предотвращения образования ворса на одежде рекомендуется:

- Не стирать темные вещи после стирки и сушки светлых вещей (новые вещи из пористой ткани, шерсти, толстовки из трикотажа) и наоборот.
- После первой стирки сушить вещи из подобных видов ткани на открытом воздухе.
- Очистка сливного фильтра.
- После этапа сушки очистите пустой барабан, уплотнитель и дверцу мокрой тряпкой.

Для удаления из барабана ворса запустите специальную программу:

- Слейте воду из барабана.
- Очистите барабан, уплотнитель и дверцу мокрой тряпкой.
- Выберите программу полоскания.
- Для включения функции очистки одновременно нажмите на и и удерживайте их, пока на дисплее не появится значок **CLE**.
- Для начала выполнения программы нажмите на ▷||.

12. УКАЗАНИЯ И РЕКОМЕНДАЦИИ

12.1 Загрузка белья

- Разделите белье на: белое белье, цветное белье, синтетику, тонкое деликатное белье и изделия из шерсти.
- Следуйте инструкциям, приведенным на ярлыках вещей с информацией по уходу за ними.
- Не стирайте одновременно белое и цветное белье.
- Некоторые цветные вещи могут обесцвечиваться при первой стирке. Рекомендуется стирать их отдельно при первой стирке.
- Застегните наволочки, закройте молнии, зацепите крючки, защелкните кнопки. Завяжите ремешки.
- Выньте из карманов все их содержимое и расправьте вещи.
- Выверните многослойные изделия, изделия из шерсти и вещи с аппликациями.
- Выведите стойкие пятна.
- При помощи специального средства для стирки отстирайте сильно загрязненные места.
- Соблюдайте осторожность при обращении с занавесками. Удалите крючки или поместите занавески в мешок для стирки или наволочку.
- Не стирайте в приборе:
  - белье с необработанными краями или разрезами;
  - бюстгальтеры "на косточках";
  - помещайте небольшие вещи в мешок для стирки.
- При крайне малой загрузке на этапе отжима может иметь место дисбаланс. В этом случае вручную распределите вещи в барабане и снова запустите этап отжима.

12.2 Стойкие пятна

Вода и средство для стирки могут не справиться с некоторыми пятнами.
Такие загрязнения рекомендуется удалять до загрузки одежды в прибор.
В продаже имеются специализированные средства для выведения пятен. Используйте пятновыводители, подходящие к конкретному типу пятен и ткани.

12.3 Средства для стирки и добавки

- Используйте только средства для стирки и добавки, предназначенные специально для стиральных машин.
- Не смешивайте разные средства для стирки.
- В целях сохранения окружающей среды не используйте средства для стирки в количествах, превышающих необходимые.
- Следуйте инструкциям, приведенным на упаковке данных средств.
- Выбирайте средства, подходящие для типа и цвета конкретной ткани, температуры программы стирки и уровня загрязненности.
- Если в приборе отсутствует дозатор средства для стирки с заслонкой, добавляйте жидкие средства для стирки при помощи дозирующего шарика.

12.4 Рекомендации по экологичному использованию

- при стирке белья обычной загрязненности выбирайте программу стирки, не включающую цикл предварительной стирки;
- всегда запускайте программу стирки при максимальной загрузке белья;
- при необходимости используйте пятновыводитель и выбирайте программу с более низкой температурой стирки;
- для того, чтобы правильно выбрать нужное количество средства для стирки, узнайте, какова жесткость воды в Вашей водопроводной сети.

12.5 Жесткость воды

Если вода в Вашем регионе имеет высокою или среднюю жесткость, рекомендуется использовать предназначенные для стиральных машин смягчители для воды. В регионах, где вода имеет низкую жесткость, использование смягчителя для воды не требуется.
Чтобы узнать уровень жесткости воды в Вашем регионе обратитесь местную службу контроля водоснабжения.
Используйте нужное количество смягчителя воды. Следуйте инструкциям, приведенным на упаковке данных средств.

12.6 Рекомендации по сушке

Подготовка к циклу сушки

- Откройте водопроводный вентиль.
- Проверьте правильность подключения сливного шланга. Подробнее см. Главу «Установка».
- Данные о максимально допустимой загрузке для программ сушки приведены в таблице программ сушки.

Не выбирайте программы сушки для следующих типов белья:

– Вещи, требующие очень бережного обращения.
– Шторы из синтетики.
– Шерстяные и шелковые изделия.
– Вещи с металлическими вставками.
– Нейлоновые чулки.
– Стеганые вещи.
– Кроватные покрывала.
– Одеяла.
– Анораки.
– Спальные мешки
– Изделия из тканей, на которых имеются остатки лака для волос, растворителя для лака для ногтей и схожие с ними материалы.
– Одежда, в которой используется вспененная резина или схожие с ней материалы.

12.7 Этикетки с информацией по уходу

При сушке белья следуйте указаниям производителя, приведенным на этикетках:

- = Допустима сушка в сушильном барабане
- = Допустима сушка при высокой температуре
- = Допустима сушка при пониженной температуре
- = Сушка в сушильном барабане не допускается

12.8 Продолжительность цикла сушки

Время сушки может меняться в зависимости от:

- скорости заключительного отжима
- уровня сухости
- типа белья
- величины загрузки

ОБЩИЕ РЕКОМЕНДАЦИИ

Примерное время сушки Вы можете узнать из «Таблиц сушки».

В дальнейшем опыт подскажет Вам, как более точно подбирать время сушки для Вашего белья. Принимайте во внимание продолжительность уже выполненных циклов сушки.

Во избежание статической электризации по окончании цикла сушки:

- Используйте кондиционер для ткани в ходе стирки.
- Используйте специальный кондиционер для ткани для сушильных барабанов.

По окончании программы сушки не оставляйте белье надолго в приборе.

12.9 Дополнительная сушка

Если по окончании программы сушки белье все еще остается влажным, снова задайте короткий цикл сушки.

ВНИМАНИЕ!
Не пересушивайте белье во избежание образования складок усадки одежды.

13. УХОД И ОЧИСТКА

ВНИМАНИЕ!

Перед обслуживанием отключите прибор от сети питания.

13.1 Очистка наружных поверхностей

Для очистки прибора используйте только теплую воду с мылом. Насухо вытрите все поверхности.

ПРЕДУПРЕЖДЕНИЕ!
Не используйте составы на основе спирта, растворителей или химических веществ.

13.2 Удаление накипи

Если вода в Вашем регионе имеет высокою или среднюю жесткость, рекомендуется использовать предназначенные для стиральных машин смягчители для воды.
Регулярно проверяйте состояние барабана, во избежание образование накипи и частичек ржавчины.
Для удаления частиц ржавчины используйте только специальные средства для стиральной машины. Данную операцию следует производить отдельно от стирки белья.

Всегда следуйте инструкциям, приведенным на упаковке данных средств.

13.3 "Профилактическая стирка"

При использовании программ стирки при низкой температуре в барабане могут задерживаться остатки средства для стирки. Регулярно проводите профилактическую стирку. Для этого:

- Выньте белье из барабана.
- Выберите программу стирки хлопка с максимальной температурой с небольшим количеством моющего средства.

13.4 Уплотнитель дверцы

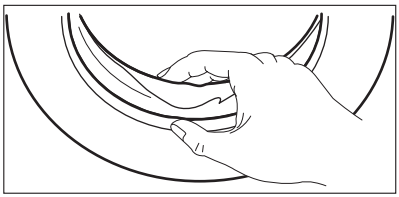

Регулярно проверяйте состояние уплотнителя и удаляйте все предметы с его внутренней стороны.

13.5 Очистка отсека моющих средств

1.

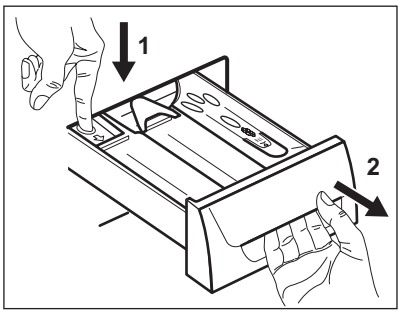

2.

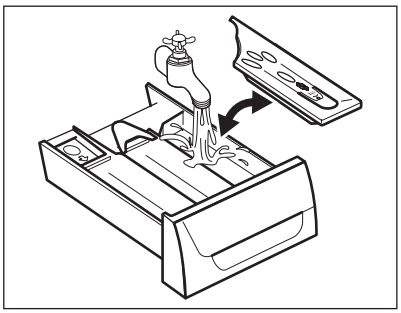

3.

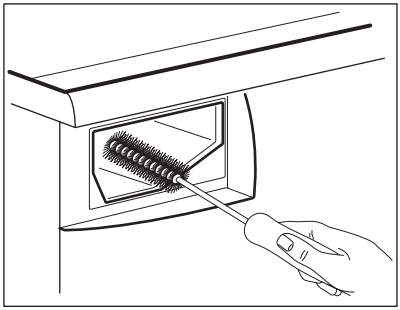

4.

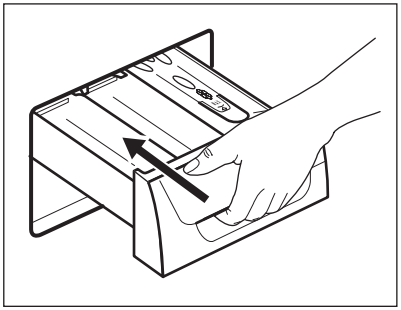

13.6 Чистка фильтра сливного насоса

ВНИМАНИЕ!
Не производите очистку сливного фильтра, если в приборе находится горячая вода.

1.

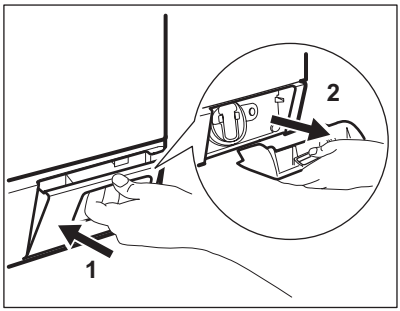

2.

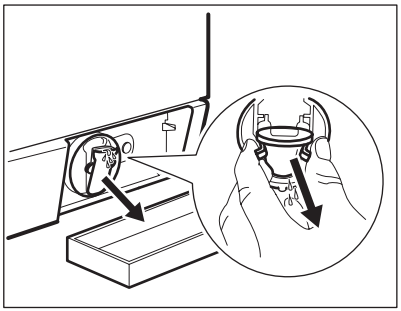

3.

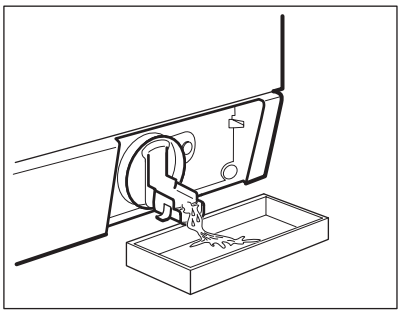

4.

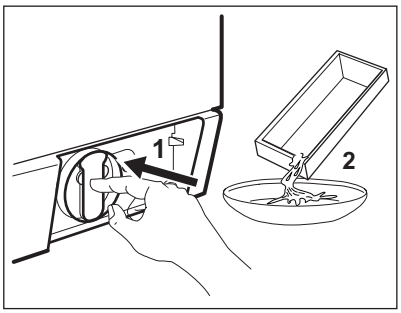

5.

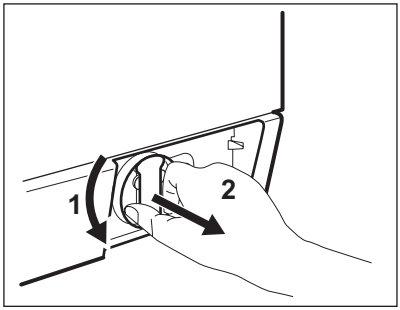

6.

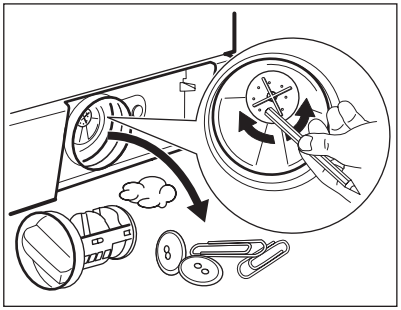

7.

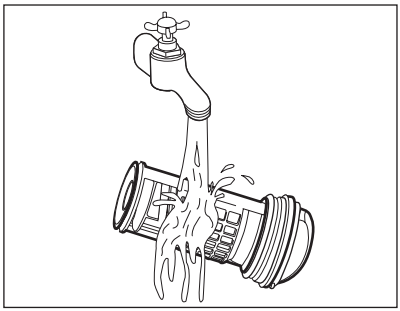

8.

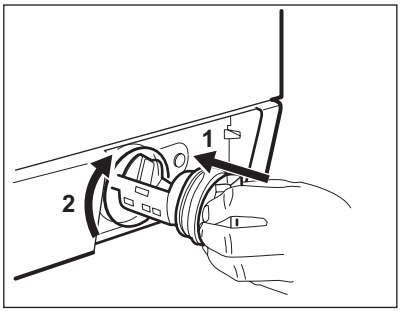

9.

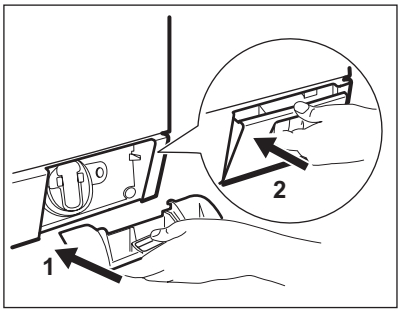

13.7 Очистка наливного шланга и фильтра клапана

1.

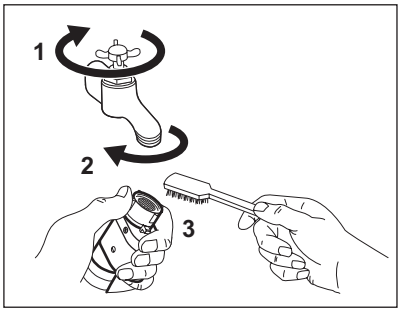

2.

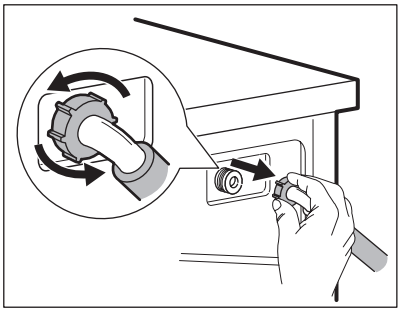

3.

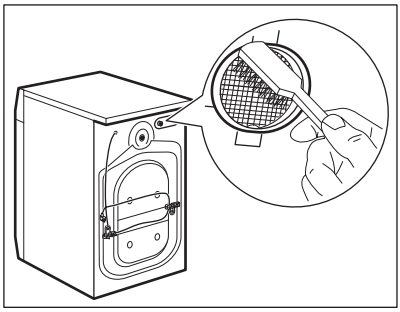

4.

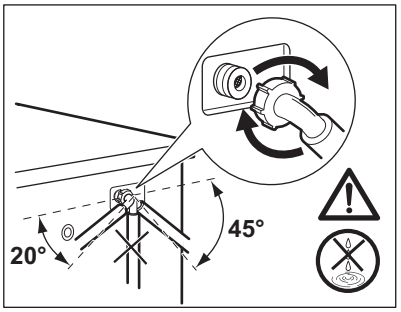

13.8 Экстренный слив

В результате неисправности прибор может быть не в состоянии произвести слив воды. В этом случае выполните действия с (1) по (9), описанные в разделе «Очистка сливного фильтра».
При необходимости очистите насос.
При проведении слива воды с помощью процедуры аварийного водослива Вы должны еще раз включить систему слива:

1. Залейте 2 литра воды в отсек моющего средства для основной стирки.
2. Запустите программу слива воды.
3. Отключите прибор от электричества.
4. Закройте водопроводный вентиль.
5. Отсоедините наливной шланг.
6. Поместите оба конца наливного шланга в контейнер и дайте воде вытечь из шланга.
7. Слейте воду из сливного насоса. См. операции, выполняемые для экстренного слива воды
8. После слива воды из сливного насоса подключите наливной шланг.

13.9 Предотвращение обморожения

Если прибор установлен в месте, где температура может опускаться ниже 0°C, удалите из наливного шланга и сливного насоса оставшуюся там воду.

ВНИМАНИЕ!
Перед тем, как вновь использовать прибор, убедитесь, что температура превышает 0°C.
Производитель не несет ответственность за ущерб, вызванный воздействием низких температур.

14. ПОИСК И УСТРАНЕНИЕ НЕИСПРАВНОСТЕЙ

Прибор не запускается или останавливается во время работы.
Сначала попытайтесь найти решение проблемы (см. Таблицу). Если решение не найдено, обратитесь в сервисный центр.

В случае ряда проблем прибором могут выдаваться звуковые сигналы, а на дисплее - высвечиваться коды ошибок:

- E10 - В прибор не поступает вода.
- E20 - Прибор не сливает воду.
- E40 - Дверца прибора открыта или не закрыта как следует. Пожалуйста, проверьте дверцу!
- EH0 - Нестабильная работа электросети. Дождитесь стабилизации электросети.
- EF0 - Сработала система защиты от перелива. Отключите прибор и закройте водопроводный вентиль. Обращайтесь в сервисный центр.

ВНИМАНИЕ!
Перед выполнением проверки выключите прибор.

Неисправность	Возможное решение
Программа не запускается.	Убедитесь, что вилка сетевого шнура вставлена в розетку электропитания.
	Убедитесь, что дверца прибора закрыта.
	Убедитесь, что предохранитель на электрощите не поврежден.
	Убедитесь, что кнопка «Пуск/Пауза» была нажата.
	Если задана функция «Отсрочка пуска», отмените отсрочку или дождитесь окончания обратного отсчета.
	Отключите функцию «Защита от детей», если она включена.
В прибор не поступает вода.	Убедитесь, что водопроводный вентиль открыт.
	Убедитесь, что давление в водопроводной сети не понижено. Для получения сведений об этом обратитесь в местную службу водоснабжения.
	Убедитесь, что водопроводный вентиль не засорен.
	Убедитесь, что фильтр наливного шланга и фильтр клапана не засорены. См. Главу «Уход и очистка».
	Убедитесь, что наливной шланг не перекручен и не передавлен.
	Убедитесь, что наливной шланг подключен правильно.
Прибор не сливает воду.	Убедитесь, что сливная труба не засорена.
	Убедитесь, что сливной шланг не перекручен и не передавлен.
	Убедитесь, что сливной фильтр не засорен. Очистите фильтр в случае необходимости. См. Главу «Уход и очистка».
	Убедитесь, что сливной шланг подключен правильно.
	Выберите программу слива, если выбрана программа без использования слива.

Неисправность	Возможное решение
	Выберите программу слива, если используется функция с водой в барабане по завершении стирки.
Отжим не используется или цикл стирки длится дольше, чем обычно.	Задайте программу отжима.
	Убедитесь, что сливной фильтр не засорен. Очистите фильтр в случае необходимости. См. Главу «Уход и очистка».
	Распределите вещи в барабане вручную и снова запустите этап отжима. Эта проблема может быть вызвана отсутствием равновесия.
Вода на полу.	Убедитесь, что соединения шлангов герметичны, а утечки воды отсутствуют.
	Убедитесь, что сливной шланг не поврежден.
	Убедитесь, что используется подходящее моющее средство в необходимом количестве.
Невозможно открыть дверцу прибора.	Убедитесь, что программа стирки завершена.
	Если в барабане осталась вода, выберите программу с использованием слива или отжима.
Прибор издает необычный шум.	Убедитесь, что прибор выровнен. См. раздел «Установка».
	Убедитесь, что упаковка и/или транспортировочные болты удалены. См. раздел «Установка».
	Добавьте в барабан еще белья. Возможно, нагрузка недостаточна велика.
Прибор набирает воду и тут же производит ее слив.	Удостоверьтесь, что сливной шланг находится в нужном положении. Возможно, шланг расположен слишком низко.
Результаты стирки неудовлетворительны.	Увеличьте количество моющего средства или используйте другое моющее средство.
	Перед стиркой используйте специальные средства для удаления стойких пятен.
	Убедитесь в правильности выбранной температуры.
	Уменьшите загрузку белья.
Прибор не выполняет сушку или не высушивает белье должным образом.	Откройте водопроводный вентиль.
	Убедитесь, что сливной фильтр не засорен.
	Уменьшите количество загружаемого белья.
	Убедитесь в правильности выбранного цикла. При необходимости задайте более короткий цикл сушки.

Неисправность	Возможное решение
На белье имеется ворс другого цвета.	Запустите этап сушки, чтобы удалить часть ворса.
	Очистите одежду приспособлением для удаления ворса.
В барабане большое количество ворса.	Многократно произведите следующую процедуру: • Очистите пустой барабан, уплотнитель и дверцу мокрой тряпкой. • Запустите цикл полоскания. • Положите в барабан кусок шерстяной или ворсистой ткани. • Запустите 10-минутный цикл сушки. • Удалите старую шерстяную тряпку.

После проверки включите прибор. Выполнение программы продолжится с того момента, на котором она была прервана.
Если неисправность появится снова, обратитесь в сервисный центр.

Если на дисплее отображаются другие коды ошибок. Выключите и включите прибор. Если проблема не устранена, обратитесь в сервисный центр.

15. ТЕХНИЧЕСКИЕ ДАННЫЕ

Габаритные размеры	Высота / Ширина / Глубина	600 / 850 / 605 мм
	Общая глубина	640 мм
Подключение к электросети:	Напряжение Общая мощность Предохранитель Частота	230 В 2200 Вт 10 А 50 Гц
Защита от проникновения твердых частиц и влаги обеспечивается защитной крышкой. Исключения: низковольтное оборудование не имеет защиты от влаги.		**IPX4**
Давление в водопроводной сети	Минимум	0,5 бар (0,05 МПа)
	Максимум	8 бар (0,8 МПа)
Водоснабжение [1]		Холодная вода
Максимальная загрузка для стирки	Хлопок	9 кг
Максимальная загрузка для сушки	Хлопок	7 кг
	Синтетика	3 кг
Скорость отжима	Максимум	1600 об/мин

[1] Присоедините наливной шланг к водопроводному крану с резьбой 3/4".

16. ОХРАНА ОКРУЖАЮЩЕЙ СРЕДЫ

Материалы с символом ♺ следует сдавать на переработку. Положите упаковку в соответствующие контейнеры для сбора вторичного сырья.
Принимая участие в переработке старого электробытового оборудования, Вы помогаете защитить окружающую среду и здоровье человека. Не выбрасывайте вместе с бытовыми отходами бытовую технику, помеченную символом . Доставьте изделие на местное предприятие по переработке вторичного сырья или обратитесь в свое муниципальное управление.

ME10

Дата производства данного изделия указана в серийном номере (serial number), где первая цифра номера соответствует последней цифре года производства, вторая и третья цифры номера – порядковому номеру недели. Например, серийный номер 11012345 означает, что изделие произведено на десятой неделе 2011 года.

www.electrolux.com/shop

132922691-A-232013

CE