KRAFT Technology

ВСТРАИВАЕМАЯ ПОСУДОМОЕЧНАЯ МАШИНА

BUILT-IN DISHWASHER

КІРІКТІРІЛЕТІН ЫДЫС ЖУУ МАШИНАСЫ

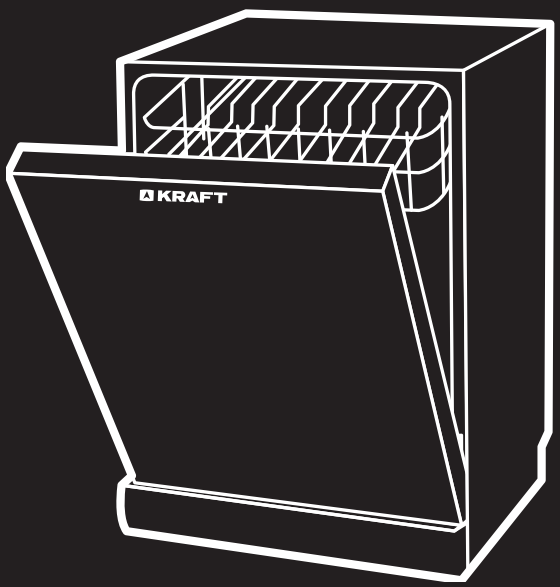

TCH-DM459D1103SBI
TCH-DM609D1404SBI
TCH-DM454D901SBI
TCH-DM604D1202SBI
TCH-DM609D1405SBI
TCH-DM459D1106SBI

ИНСТРУКЦИЯ ПО ЭКСПЛУАТАЦИИ • USER GUIDE • ҚОЛДАНУШЫ НҰСҚАУЛЫҒЫ

УВАЖАЕМЫЙ ПОКУПАТЕЛЬ!

Поздравляем Вас с приобретением посудомоечной машины KRAFT Technology. Уверены, что она станет надежной помощницей в ваших домашних делах. Перед началом эксплуатации посудомоечной машины внимательно изучите данную инструкцию. Если Вы столкнетесь с проблемами в процессе использования данной посудомоечной машины, пожалуйста свяжитесь с нами.

Спасибо за покупку!

Не подвергайте устройство резким перепадам температур. Резкая смена температуры (например, внесение устройства с мороза в теплое помещение) может вызвать конденсацию влаги внутри устройства и нарушить его работоспособность при включении. После хранения посудомоечной машины при низких температурах или после транспортирования в зимних условиях включать ее можно не раньше, чем через 6 часов пребывания при комнатной температуре в распакованном виде.

СОДЕРЖАНИЕ

ТРЕБОВАНИЯ БЕЗОПАСНОСТИ 3
ОПИСАНИЕ ПРИБОРА 6
УСТАНОВКА И ПОДКЛЮЧЕНИЕ 10
ПОДКЛЮЧЕНИЕ К ЭЛЕКТРОСЕТИ 14
ПЕРЕД ПЕРВЫМ ИСПОЛЬЗОВАНИЕМ 14
ЭКСПЛУАТАЦИЯ 18
ЗАГРУЗКА КОРЗИН ПОСУДОМОЕЧНОЙ МАШИНЫ 19
ОЧИСТКА И ОБСЛУЖИВАНИЕ 23
УСТРАНЕНИЕ НЕИСПРАВНОСТЕЙ 24
УТИЛИЗАЦИЯ 27
СПЕЦИФИКАЦИЯ / КОМПЛЕКТАЦИЯ 28
ГАРАНТИЙНЫЙ ТАЛОН 30



Внимательно изучите данную инструкцию!

ТРЕБОВАНИЯ БЕЗОПАСНОСТИ

В целях Вашей безопасности и корректного использования посудомоечной машины внимательно прочитайте данную инструкцию перед эксплуатацией, а также сохраните ее для повторного прочтения после транспортировки или продажи прибора. Неправильное обращение с прибором может привести к его поломке, нанести материальный ущерб или причинить вред здоровью пользователя.

Посудомоечная машина предназначена исключительно для мытья и ополаскивания столовой и чайной посуды, столовых приборов в бытовых условиях или условиях, приближенных к бытовым, таких, как:

– кухня для персонала в магазинах, офисах и иных рабочих местах;
– техника для клиентов отелей, мотелей и иных апартаментах;
– кафетерии и иные учреждения, не относящиеся к розничной торговле и сети магазинов.

Использование не по назначению, нарушение правил установки, эксплуатации, очистки и мер безопасности, а также несоблюдение температурных условий лишает вас права на гарантийное обслуживание.

⚠ ВНИМАНИЕ! Производитель не несет ответственности за какие-либо повреждения, возникшие вследствие неправильного использования прибора или несоблюдения мер предосторожности и безопасности.

- Извлекая прибор из упаковки, убедитесь в его целостности и отсутствии повреждений. Уберите упаковочные материалы подальше от детей. Утилизируйте упаковку правильно.
- Данный прибор не предназначен для использования лицами с ограниченными физическими или умственными возможностями (в том числе детьми до 8 лет), а также лицами, не имеющими достаточных знаний и опыта по его использованию, если не находятся под наблюдением человека, ответственного за их безопасность. Дети не должны играть с элементами прибора. Обслуживание и чистка прибора не может осуществляться детьми без присмотра взрослых людей.
- Использование посудомоечной машины детьми возможно только под наблюдением взрослых.
- Перед первым (и каждым последующим) включением проверьте прибор на отсутствие повреждений и соответствуют ли технические характеристики, указанные на изделии, параметрам электросети.
- Каждый раз перед включением прибора осматривайте его. При наличии повреждений прибора и сетевого шнура ни в коем случае не включайте его в розетку. Не эксплуатируйте посудомоечную машину с поврежденным шнуром электропитания или розеткой. При возникновении повреждений обратитесь в сервисный центр для экспертизы и ремонта. Не пытайтесь ремонтировать посудомоечную машину самостоятельно!
- При наличии каких-либо повреждений прибора или шнура электропитания ни в коем случае не подключайте его к электросети. Сообщите о повреждениях в магазин, в котором был приобретен товар, обратитесь в сервисный центр для экспертизы и ремонта. Не пытайтесь ремонтировать его самостоятельно. В данном случае не выбрасывайте упаковку.

- Разбирать, ремонтировать посудомоечную машину или вносить какие-либо изменения в ее конструкцию небезопасно. Любое повреждение электропроводки прибора может вызвать удар током, пожар или замыкание. В случае возникновения неисправностей следует сразу обратиться в авторизованный сервисный центр, указав тип проблемы и модель вашей посудомоечной машины. Для ремонта могут быть использованы только оригинальные запасные детали. Неквалифицированный ремонт снимает прибор с гарантийного обслуживания.
- Если вы планируете уехать куда-либо на длительный период времени, отключите посудомоечную машину от электросети.
- Не подпускайте детей и домашних животных к открытой посудомоечной машине, так как в ней могут находиться мелкие или острые предметы.
- Не устанавливайте прибор вблизи источников тепла (радиаторов отопления, печей или прочих приборов, выделяющих тепло) и не встраивайте под варочной панелью.

⚠ ПОРАЖЕНИЕ ЭЛЕКТРИЧЕСКИМ ТОКОМ

- Посудомоечная машина должна быть подключена к электросети 220-240 В / 50 Гц через розетку с заземлением и силой тока не менее 10 А. Неправильно выполненное заземление или отклонение параметров напряжения более чем на 10% могут повлечь нестабильную работу прибора или поражение электрическим током.
- Вставляйте вилку шнура электропитания в розетку только после установки прибора. Убедитесь, что к вилке электропитания имеется свободный доступ. При этом не следует касаться вилки кабеля электропитания влажными руками. Вытрите насухо вилку, очистите ее от пыли и аккуратно вставьте в розетку. Пыль, вода или слабый контакт могут стать причиной пожара или поражения электрическим током.
- При перемещении, обслуживании или ремонте посудомоечная машина должна быть отключена от электросети. Для отключения держитесь за вилку, не тяните и не дергайте за шнур электропитания.
- Не пользуйтесь прибором с поврежденным шнуром электропитания или розеткой. Не следует перекручивать, перегибать или наращивать шнур электропитания. Не ставьте на него тяжелые предметы. Убедитесь, что шнур не касается острых кромок и нагревающихся поверхностей.
- Не используйте посудомоечную машину на улице, не подвергайте её воздействию дождя, влаги, прямых солнечных лучей и других атмосферных явлений. Не устанавливайте прибор в помещениях с повышенной влажностью воздуха при температуре окружающей среды ниже 0°С, на влажной поверхности, а также в местах задымления и пылеобразования.

⚠ ОПАСНОСТЬ ПОВРЕЖДЕНИЯ

- При открывании дверцы прибора рядом с ним не должно быть искр или открытого пламени.
- Когда дверца посудомоечной машины открыта, не садитесь, не помещайте продукты и тяжелые предметы на неё, не опирайтесь на дверцу, это может привести к повреждению петель.
- Не кладите тяжелые предметы на дверцу, когда она открыта, машина может упасть вперед.

- Не пытайтесь включать посудомоечную машину до тех пор, пока все наружные панели не будут установлены на свои места.
- Во время и после выполнения программы дверцу машины следует открывать очень осторожно. Не исключена опасность выплескивания горячей воды и горячего пара из машины.
- Не оставляйте дверцу открытой, поскольку это увеличивает опасность споткнуться.
- При загрузке посуды кладите острые предметы так, чтобы они не могли повредить уплотнения дверцы. Ножи и другая посуда с острыми концами должны загружаться в корзину острым концом вниз, либо располагаться горизонтально.
- Прибор должен быть подключен к водопроводу с помощью новых шланговых комплектов, старые шланги не должны повторно использоваться.
- Не превышайте максимальное количество комплектов посуды.
- Не устанавливайте прибор вблизи источников тепла (радиаторов отопления, печей или прочих приборов, выделяющих тепло) и не встраивайте под варочной панелью.
- Вода внутри посудомоечной машины не предназначена для питья, она может содержать остатки моющего средства.
- Убедитесь, что отделение для моющего средства опустело после завершения цикла мойки.
- Запрещается мыть пластиковые предметы, если они не имеют маркировки безопасности для посудомоечной машины. Если такой отметки на пластиковых предметах нет, следует проверить рекомендации изготовителя.
- Необходимо использовать моющее средство и ополаскиватели, предназначенные только для автоматической посудомоечной машины. Ни в коем случае не используйте мыло, стиральный порошок или средство для ручной стирки в посудомоечной машине. Необходимо держать эти моющие и чистящие вещества в недоступном для детей месте.
- Следите, чтобы дети не играли с отсеком для таблетки моющего средства (из которого моющее средство попадает в машину). Пальцы ребенка могут застрять в пазах отсека. Не используйте острые металлические скребки, едкие и абразивные чистящие средства для чистки поверхности прибора и его элементов, так как они могут поцарапать поверхность.
- Не используйте пароструйные очистители, так как проникающая во внутрь прибора влага может привести к поражению электрическим током.
- В случае возникновения неисправностей следует всегда обращаться в авторизованные сервисные центры, указав тип проблемы и модель вашего прибора. Неквалифицированный ремонт снимает прибор с гарантийного обслуживания.
- Для ремонта прибора могут быть использованы только оригинальные запасные детали.
- Производитель не несет ответственности за какие-либо повреждения, возникшие вследствие неправильного использования прибора или несоблюдения мер предосторожности и безопасности.

⚠ ***ВНИМАНИЕ! Во избежание перегрузки сети, не используйте другие приборы высокой мощности в той же цепи.***

ОПИСАНИЕ ПРИБОРА

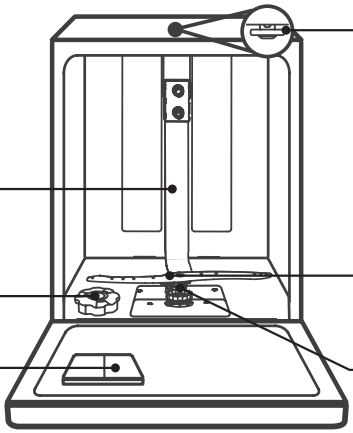



Корзина для столовых приборов
для моделей:
TCH-DM459D1103SBI
TCH-DM609D1404SBI
TCH-DM609D1405SBI
TCH-DM459D1106SBI

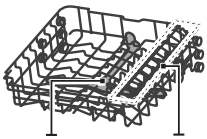

Верхний разбрызгиватель
Подставка для чашек
Верхняя корзина



Нижняя корзина

ПАНЕЛЬ УПРАВЛЕНИЯ

Для моделей: TCH-DM459D1103SBI, TCH-DM609D1404SBI , TCH-DM459D1106SBI, TCH-DM609D1405SBI

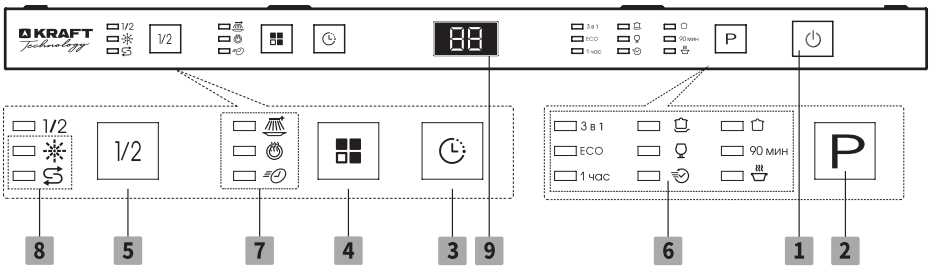

Для моделей: TCH-DM454D901SBI, TCH-DM604D1202SBI

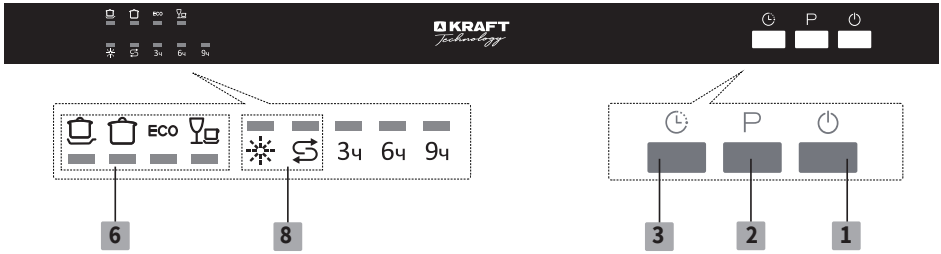

1. Кнопка **«ВКЛ / ВЫКЛ»** — для включения посудомоечной машины. После окончания цикла мойки нажмите кнопку повторно. Посудомоечная машина выключится.

2. Кнопка **«Программа»** —

   1) Позволяет выбрать соответствующую программу мойки в зависимости от степени загрязнения, типа и количества загруженной посуды, что обеспечивает высокое качество мойки и более эффективную работу устройства. Индикатор выбранной программы будет подсвечиваться.

   2) Позволяет установить значение жесткости воды.

3. Кнопка **«Отложенный старт»** — данная функция позволяет установить время начала мойки. Вы можете отложить начало мойки:

   - до 24 часов для моделей TCH-DM459D1103SBI, TCH-DM609D1404SBI, TCH-DM459D1106SBI, TCH-DM609D1405SBI;

   - на 3ч/6ч/9ч для моделей TCH-DM454D901SBI, TCH-DM604D1202SBI.
   Одно нажатие на эту кнопку откладывает начало мойки на один час.

4. Кнопка **«Функция»** — выбор дополнительной функции к основной программе мойки. Соответствующий индикатор будет подсвечиваться.

5. Кнопка **«Половина загрузки»** — если необходимо помыть небольшое количество посуды, вы можете выбрать эту функцию для экономии электроэнергии и воды (может использоваться только с программами: 3 в 1, Интенсивная, Стандартная, ECO, Стекло, 90 мин, 1 час).

6. Индикация основных программ:

   3 в 1 — для нормально загрязненной посуды, используйте таблетки для посудомоечных машин.

   Интенсивная — для сильно загрязненной посуды, кастрюль, сковород.

Нормальная (Стандартная) — для нормально загрязненной посуды, такой как тарелки, стаканы, миски и слегка загрязненные кастрюли.

ECO — стандартная программа с минимальным расходом воды (9 л/цикл), подходящая для нормально загрязненной посуды, такой как тарелки, стаканы и слегка загрязненные кастрюли.

Стекло — для слегка загрязненной и стеклянной посуды.

90 мин — для нормально загрязненной посуды, требующей быстрой мойки.

1 час — для нормально загрязненной посуды, требующей быстрой мойки.

Быстрая — для слегка загрязненной и стеклянной посуды. (Модели TCH-DM454D901SBI, TCH-DM459D1106SBI, TCH-DM604D1202SBI.)

Быстрая — сокращенная программа мойки для слегка загрязненной посуды, не требующей сушки. (Модели TCH-DM459D1103SBI, TCH-DM609D1404SBI, TCH-DM609D1405SBI).

Предварительная — для сильно загрязненной посуды, улучшает качество мытья. Программу следует использовать перед основным циклом мойки. Она осуществляет двукратное ополаскивание посуды холодной и теплой водой.

7. Индикация дополнительных функций:

Дополнительная мойка — для сильно загрязненной посуды, повышает эффективность мойки (может использоваться только с программами: 3 в 1, Интенсивная, Стандартная, ECO, Стекло, 90 мин, 1 час).

Дополнительная сушка — повышает эффективность сушки (может использоваться только с программами: 3 в 1, Интенсивная, Стандартная, ECO, Стекло, 90 мин, 1 час).

Экспресс — сокращает время основной программы мойки (может использоваться только с программами: 3 в 1, Интенсивная, Стандартная, ECO, Стекло, 90 мин, 1 час).

8. **Индикаторы наличия соли** и **ополаскивателя** — указывают, когда контейнер соли и/или ополаскивателя должен быть пополнен.

9. **LED Дисплей** — показывает продолжительность цикла мойки, отложенный старт, код ошибки.

В приведенной ниже таблице показано, какие программы мойки следует использовать в зависимости от степени загрязненности посуды, а также какое количество моющего средства при этом необходимо. Обратите внимание, что требуемое количество моющего средства может меняться в зависимости от степени загрязнения и жесткости воды.

Программа	Описание цикла	Моющее средство предв./осн. (г)	Время выполнения (мин)	Энергопотребление (КВт*ч)	Количество воды (л)	Ополаскиватель
3 в 1	Мытье (50°C) Полоскание Полоскание (65°C) Сушка	25	210	0,92	10	да
Интенсивная	Предварительная мойка (50°C) Мытье (60°C) Полоскание x 2 Полоскание (70°C) Сушка	3 / 22	165	1,4	16,5	да
Нормальная	Предварительная мойка (45°C) Мытье (55°C) Полоскание Полоскание (65°C) Сушка	3 / 22	175	1,1	13	да
ECO ЭКО	Предварительная мойка Мытье (45°C) Полоскание Полоскание (60°C) Сушка	3 / 22	190	0,74	9	да
Стекло	Предварительная мойка Мытье (45°C) Полоскание Полоскание (60°C) Сушка	3 / 22	125	0,75	13,5	да
90 мин	Мытье (65°C) Полоскание Полоскание (65°C) Сушка	25	90	1,15	11,5	да
Быстрая	Мытье (45°C) Полоскание (50°C) Полоскание (55°C)	20	30	0,7	10	—
Предварительная	Предварительная мойка	—	15	0,02	3,5	—

УСТАНОВКА И ПОДКЛЮЧЕНИЕ

⚠ ВНИМАНИЕ! Прибор должен быть установлен квалифицированным установщиком, который знаком с действующими правилами установки.

- Данное изделие следует устанавливать и использовать в точном соответствии с инструкциями настоящего руководства и с действующими государственными и местными стандартами и нормативами.

1. Подготовка к установке

- Посудомоечную машину следует устанавливать вблизи существующих подключений к сетям водоснабжения, водоотведения и электропитания.
- Выберите сторону, через которую сливной шланг посудомоечной машины будет подключен к кухонной раковине (сливу).
- Расстояние от верхней панели посудомоечной машины до столешницы менее 5 мм, внешняя дверца машины выравнивается по краю шкафа.

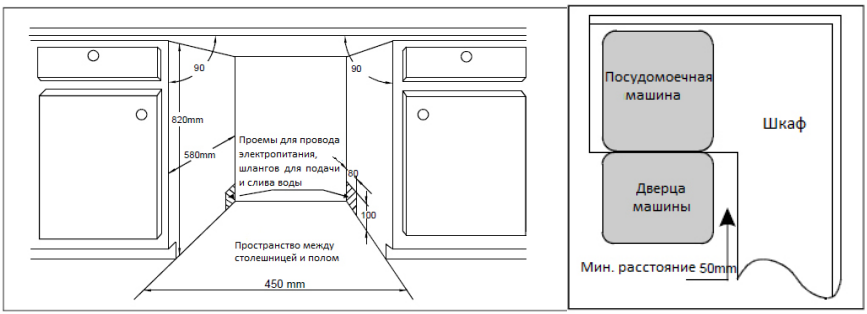

- Минимальное расстояние от открытой дверцы до шкафа 50 мм.
- Посудомоечная машина может быть установлена между кухонными шкафами одинаковой высоты или под столешницу.

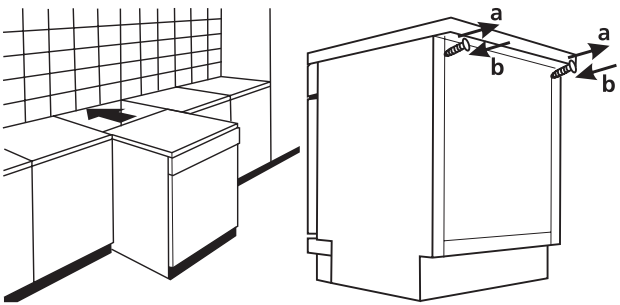

2. Установка декоративной панели

Установите декоративную панель на внешнюю дверцу посудомоечной машины с помощью поставляемых в комплекте скоб. Расположение скоб указано разметкой. Установите крепежи на декоративную деревянную панель и вставьте их в соответствующие гнезда на внешней дверце посудомоечной машины (A). После установки панели закрепите ее на внешней дверце с помощью винтов и болтов (B).

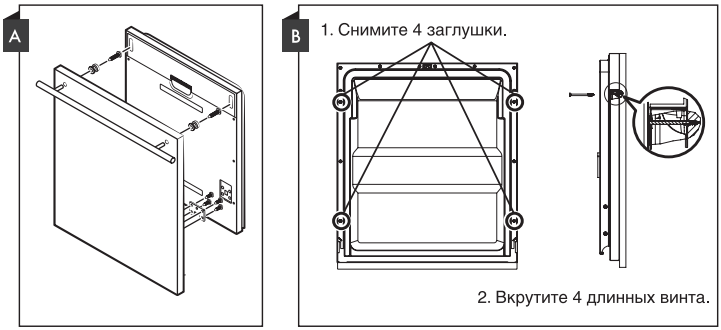

3. Регулировка натяжения пружины

- Производитель устанавливает оптимальное натяжение пружин для дверцы.
- Отрегулируйте натяжение пружин дверцы с помощью торцевого ключа, поворачивая его по часовой стрелке, чтобы натянуть левую и правую пружины.
- Если этого не сделать, посудомоечная машина может быть повреждена.

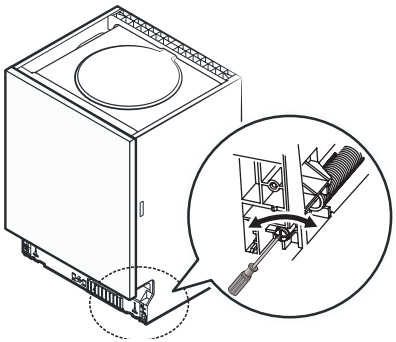

4. Подключение шланга для подачи воды

- Подключите «безопасный» шланг для подачи воды к крану холодного водоснабжения с резьбой 3/4 дюйма и убедитесь, что он плотно закреплен.
- Для предотвращения утечек и затопления шланг оснащен системой защиты «Аквастоп», которая гарантирует блокировку подачи воды автоматически в случае не герметичности внутреннего шланга и наполнения водой пространства между самим шлангом подачи воды и внешним гофрированным шлангом.

⚠ ***ВНИМАНИЕ! Прибор следует подключать с помощью нового комплекта для подключения к водопроводному крану. Нельзя повторно использовать старые комплекты шлангов для подключения.***

- Если водопроводные трубы новые или не использовались в течение длительного периода времени, дайте воде стечь перед подключением, чтобы убедиться, что вода чистая.Эта мера предосторожности необходима, чтобы избежать риск забивания водозаборного отверстия и повреждения прибора.
- Полностью включите воду перед запуском посудомоечной машины.

⚠ ***ВНИМАНИЕ! Давление воды должно составлять от 0,04 МПа до 1 МПа. Если давление ниже, обратитесь в нашу сервисную службу за консультацией по использованию.***

Для отключения «безопасного» шланга подачи воды выполните следующие действия:

1. Перекройте подачу воды.
2. Сбросьте давление воды, отжав кнопку сброса давления. Это позволит снизить давление воды и предотвратит разбрызгивание воды на вас и окружающие предметы.
3. Отсоедините «безопасный» шланг подачи воды от водопроводного крана.

⚠ ***ВНИМАНИЕ! Шланг подключения смесителя воды может лопнуть, если он подключен к одной трубе с посудомоечной машиной. По возможности, рекомендуется отключить шланг смесителя от трубы и закрыть отверстие заглушкой.***

5. Подключение шланга для слива воды

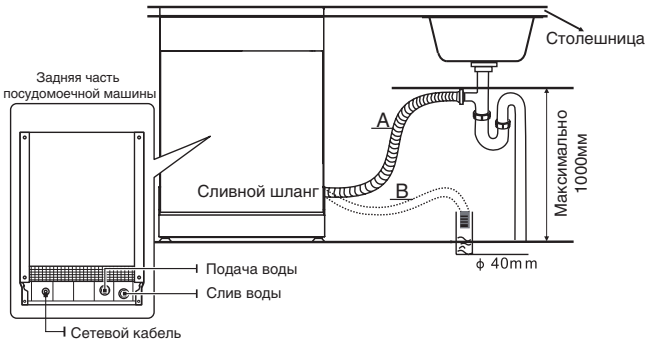

Подключите сливной шланг, как показано на рисунке ниже.

Вариант А (верхняя часть шланга должна располагаться на высоте от 40 до 100 см).
Вариант В (к водосточной трубе диаметром не менее 4 см). Сливной шланг должен быть установлен и закреплен надлежащим образом, чтобы избежать утечек воды. Убедитесь, что шланг для слива воды не перекручен и не пережат.

6. Конденсационная полоса

Закрепите конденсационную полоску под столешницей. Убедитесь, что полоска закреплена вровень с краем столешницы. Установите посудомоечную машину в нишу для встраивания.

7. Регулировка высоты ножек

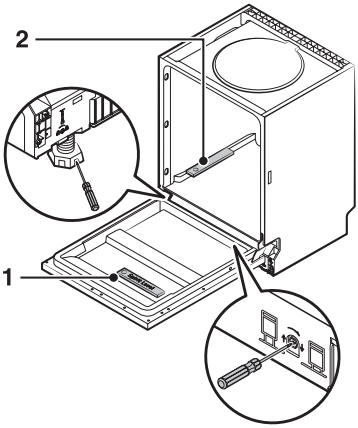

Отрегулируйте высоту посудомоечной машины для обеспечения правильного расположения корзин и оптимального эффекта мойки:

1. Проверьте правильность расположения посудомоечной машины по горизонтали в точках 1 и 2, приложив уровень к дверце (1) и направляющей корзины внутри моечной камеры (2).
2. Выровняйте посудомоечную машину, отрегулировав все четыре ножки. Задние ножки можно отрегулировать с передней стороны машины, поворачивая винт. Чтобы отрегулировать передние ножки, с помощью гаечного ключа поворачивайте ножки, пока не выровняете посудомоечную машину. Максимальная высота регулировки ножек составляет 50 мм.

8. Закрепление посудомоечной машины

A. Обычная столешница: закрепите столешницу с помощью двух шурупов для дерева. Убедитесь, что посудомоечная машина не висит на столешнице.
B. Мраморная или гранитная столешница – закрепите скобу на боковой панели посудомоечной машины и прикрепите посудомоечную машину к корпусу мебели. Закройте винт резиновой заглушкой.

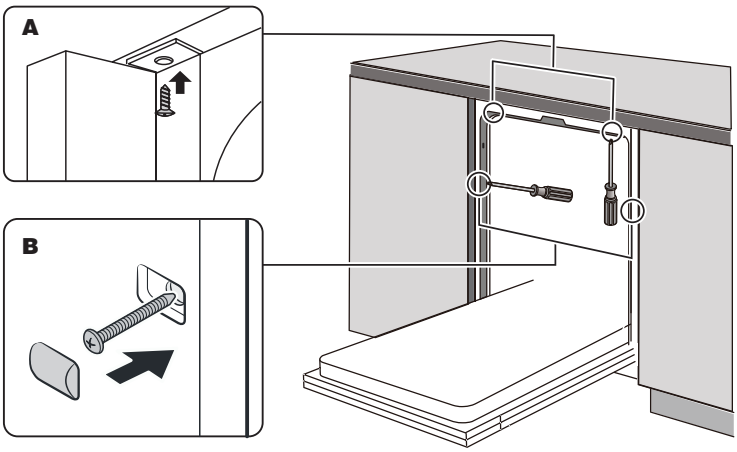

⚠ ***ВНИМАНИЕ! Во время выравнивания посудомоечной машины следите, чтобы она не опрокинулась.***

ПОДКЛЮЧЕНИЕ К ЭЛЕКТРОСЕТИ

⚠ ВНИМАНИЕ! Устройство должно быть подключено к основной электрической сети в соответствии с действующими законами и правилами.

- Убедитесь, что мощности от основной сети достаточно для питания прибора, система питания заземлена в соответствии с действующими правилами, а кабель электропитания не соприкасается с нагреваемыми элементами.
- Не используйте адаптеры, удлинители и «тройники» для подключения прибора
- При необходимости заменить шнур электропитания, убедитесь, что он соответствует действующим стандартам и подходит по техническим характеристикам изделия.

ЗАЗЕМЛЕНИЕ

- Данный бытовой прибор требует заземления для защиты от коротких замыканий и электрического рассеивания. Он оснащен заземленной вилкой, установленной на шнуре электропитания. Поэтому, прибор должен подключаться к соответствующей электрической розетке.
- Установка, подсоединение и заземление электрической системы должны соответствовать положениям европейских стандартов, а также действующим местным нормативам.
- Кабель заземления не должен прерываться выключателем.
- Если в вашей квартире не предусмотрено заземление, обратитесь к квалифицированному электрику для его установки.

⚠ ВНИМАНИЕ! Перед техническим обслуживанием изделия следует полностью отключить электрическое питание.

Производитель не несет ответственности за любой прямой или косвенный ущерб, вызванный неправильной установкой или подключением. Поэтому необходимо, чтобы все операции по установке и подключению выполнялись квалифицированным персоналом в соответствии с действующими местными и общими правилами.

ПЕРЕД ПЕРВЫМ ИСПОЛЬЗОВАНИЕМ

1. СМЯГЧЕНИЕ ВОДЫ

Жесткость воды различается в зависимости от местности. При использовании жесткой воды для посудомоечной машины на посуде и кухонных принадлежностях образуются отложения.

Прибор оснащен устройством для смягчения воды, которое удаляет известь и минералы из воды.

Регулировка расхода соли

Смягчитель воды следует отрегулировать в соответствии с жесткостью воды в месте установки прибора. Градус жесткости воды можно узнать в местных службах водоснабжения. Средством для смягчения воды является специальная соль для посудомоечных машин.

Необходимо выполнить нижеуказанные действия для регулировки расхода соли:

1. Откройте дверцу, включите прибор.
2. Удерживайте кнопку выбора программ (**P**) в течение 5 секунд, чтобы запустить режим настройки устройства смягчения воды.

Для моделей TCH-DM454D901SBI, TCH-DM459D1106SBI, TCH-DM604D1202SBI

Индикатор			ECO		Значение жесткости воды
■ включен □ выключен	□	□	□	■	H1
	□	□	■	□	H2
	□	□	■	■	H3
	□	■	□	□	H4
	□	■	□	■	H5
	□	■	■	□	H6

3. Нажмите кнопку выбора программ (**P**) для установки значения жесткости воды в вашей местности. Настройки будут изменяться в следующей последовательности: H1 -> H2 -> H3 -> H4 -> H5 -> H6. Светящиеся индикаторы на панели управления показывают выбранную вами настройку.
4. Нажмите кнопку **Вкл./Выкл**. для завершения настройки прибора.

Таблица значений жесткости воды

ЖЕСТКОСТЬ ВОДЫ				Положение селекторного переключателя	Расход соли (г/цикл)
Германия °dH	Франция °fH	Англия °Clarke	Ммоль/л		
0-5	0-9	0-6	0-0,94	H1	0
6-11	10-20	7-14	1,0-2,0	H2	9
12-17	21-30	15-21	2,1-3,0	H3	12
18-22	31-40	22-28	3,1-4,0	H4	20
23-34	41-60	29-41	4,1-6,0	H5	30
35-55	61-98	43-69	6,1-9,8	H6	60
1°dH = 1.25°Clarke = 1.78 °fH = 0.178mmol/l					

⚠ ВНИМАНИЕ! Заводская настройка — H3. Следует обратиться в местный департамент по управлению водными ресурсами для получения информации о жесткости водопроводной воды.

Наполнение резервуара смягчителя воды солью

Используйте только специальную гранулированную соль, предназначенную для посудомоечных машин. Резервуар для соли расположен под нижней корзиной, его следует наполнять, как описано ниже:

1. Выньте нижнюю корзину и открутите крышку резервуара для соли.
2. Вставьте воронку (поставляется в комплекте) в отверстие и всыпьте примерно 1,5 кг соли.
3. Долейте в резервуар с солью воду. Вытекание небольшого количества воды из резервуара является нормальным.
4. После наполнения резервуара закрутите крышку по часовой стрелке.
5. Обычно, после загрузки соли индикатор уровня соли гаснет и загорается лишь через 26 дней пользования посудомоечной машиной.
6. Сразу после наполнения резервуара для соли следует запустить цикл мойки (рекомендуется режим замачивания или быстрой мойки). В противном случае соленая вода может повредить систему фильтров, насос или другие важные части прибора. Такие повреждения не покрываются гарантией.

⚠ ВНИМАНИЕ! Используйте только специальные соли, предназначенные для посудомоечных машин! Любая другая соль, не предназначенная для использования посудомоечными машинами, особенно поваренная соль, может повредить устройство для смягчения воды.

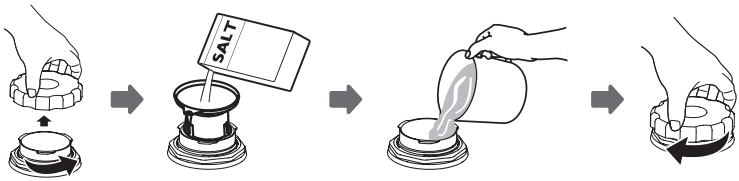

Наполняйте резервуар для соли только непосредственно перед началом полноценного цикла мойки. Это позволит избежать долгого нахождения кристаллов соли или разлитой соленой воды на дне посудомоечной машины и возникновения коррозии.

Резервуар для соли следует наполнять только тогда, когда загорится индикатор уровня соли на панели управления. В зависимости от растворимости соли индикатор может продолжать гореть после наполнения резервуара.

Если на панели нет индикатора наличия соли, необходимость наполнения резервуара нужно определять по количеству прошедших циклов мойки в соответствии с расходом соли для установленной жесткости при настройке прибора.

При просыпании соли следует запустить программу замачивания или быстрой мойки для удаления излишков соли.

2. ОПОЛАСКИВАТЕЛЬ

Ополаскиватель — это специальное средство, устраняющее остатки моющих веществ со стенок посуды и посудомоечной машины. Способствует быстрому высыханию посуды без образования разводов на поверхности, следов от капель и подтеков. После мойки и предварительного полоскания запускается этап последнего полоскания, при котором происходит добавление ополаскивателя. На данном этапе происходит устранение остатков моющих веществ и приобретение посудой блеска.

⚠ ***ВНИМАНИЕ! Используйте только качественные ополаскиватели, предназначенные специально для посудомоечных машин. Никогда не заливайте в резервуар для ополаскивателя другие средства (например, моющее средство, жидкие чистящие средства). Это может привести к повреждению прибора.***

Данная посудомоечная машина рассчитана на использование жидких ополаскивателей. Резервуар для ополаскивателя расположен на дверце возле резервуара для моющего средства.

Для доступа к резервуару откройте крышку и залейте в него ополаскиватель, чтобы индикатор уровня ополаскивателя стал полностью черным. Резервуар вмещает примерно 110 мл ополаскивателя.

Если на панели управления нет светового индикатора уровня ополаскивателя, количество оставшегося ополаскивателя можно проверить с помощью оптического индикатора на панели управления, расположенного рядом с крышкой.

Когда резервуар для ополаскивателя полон, индикатор полностью темный. С уменьшением количества ополаскивателя уменьшается размер темной точки. Резервуар для ополаскивателя всегда должен быть заполнен не менее чем на 1/4.

При уменьшении количества ополаскивателя в резервуаре размер черной точки на индикаторе уровня ополаскивателя изменяется:

● Полон ◉ Заполнен на ¾ ◉ Заполнен на ½ ◉ Заполнен на ¼ ○ Пуст

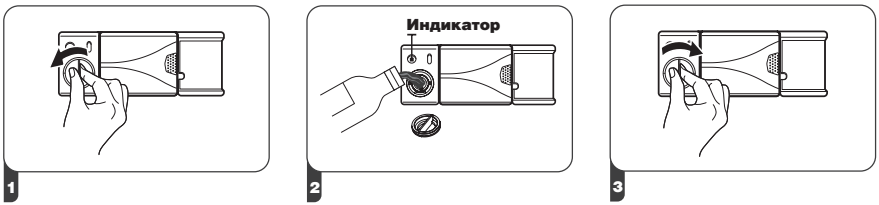

Наполнение резервуара ополаскивателем

1. Чтобы открыть резервуар, поверните крышку до положения «открыто» (стрелка влево) и снимите крышку.
2. Залейте ополаскиватель в резервуар. Следите за тем, чтобы резервуар не переполнялся.
3. Установите крышку на положение «открыто» и прокрутите ее до положения «закрыто» (стрелка вправо).

⚠ ВНИМАНИЕ! Пролитый при наполнении резервуара ополаскиватель удалите с помощью впитывающей салфетки для предотвращения чрезмерного пенообразования при следующей мойке. Перед закрытием дверцы не забудьте установить крышку резервуара на место.



Резервуар ополаскивателя имеет 6 положений настройки.

По умолчанию переключатель находится в положении «4». При образовании пятен или плохом высыхании посуды увеличьте количество подаваемого ополаскивателя, сняв крышку резервуара и установив переключатель в положение «5» или «6».

При обнаружении на посуде белесых липких пятен или синего налета на стаканах и ножах дозу ополаскивателя следует уменьшить.

3. МОЮЩЕЕ СРЕДСТВО

Моющие средства с химическими добавками необходимы для расщепления загрязнений и их удаления из посудомоечной машины.

⚠ ВНИМАНИЕ! Используйте только моющие средства, предназначенные специально для посудомоечных машин.

Моющие таблетки

Таблетки различных марок растворяются в воде с разной скоростью. В связи с этим при использовании кратковременных программ мойки некоторые таблетки растворяются не полностью и не могут дать полного эффекта.

Поэтому при использовании таблеток включайте длительные программы мойки для обеспечения полного удаления остатков моющего средства.

Резервуар для моющего средства

Резервуар следует наполнять перед каждым запуском цикла мойки согласно указаниям, приведенным в таблице циклов мойки.

Данная посудомоечная машина расходует меньше моющего средства и ополаскивателя, чем обычные посудомоечные машины.

Как правило, для нормального мытья достаточно всего одной столовой ложки моющего средства (для сильных загрязнений требуется больше моющего средства).

⚠ ***ВНИМАНИЕ! Загружайте моющее средство непосредственно перед включением посудомоечной машины, в противном случае оно может намокнуть и не раствориться полностью.***

Наполнение резервуара моющим средством

1. Откройте крышку дозатора моющего средства, нажав на защелку.
2. Добавьте моющее средство или таблетку в полость (A) для основного цикла мойки.
3. Закройте крышку.

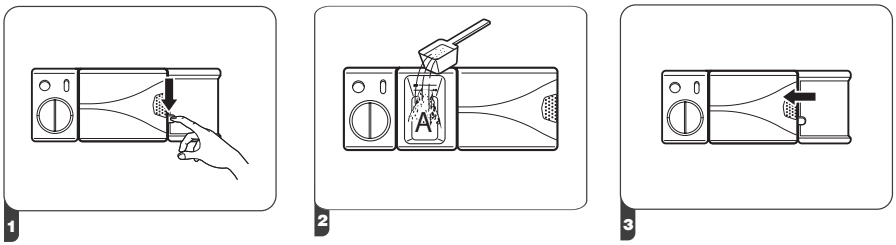

⚠ ***ВНИМАНИЕ! Если Вы используете моющие средства в таблетках, воспользуйтесь рекомендациями производителя, чтобы определить, где лучше разместить таблетку (в корзине для столовых приборов, в отеке для моющих средств). Убедитесь, что крышка отсека для моющих средств закрыта, даже при использовании таблетки.***

ЭКСПЛУАТАЦИЯ

1. После хранения на складе или транспортировки прибора при температуре ниже 15 °C, необходимо выдержать его при комнатной температуре не менее 2 часов перед включением в электросеть.
2. Проверьте характеристики электросети, затем подключите прибор к источнику питания.
3. Перед запуском посудомоечной машины проверьте следующее:
   - Посудомоечная машина стоит ровно по горизонтали и закреплена должным образом.
   - Водопроводный кран открыт.
   - Места подключения к трубопроводам герметичны.
   - Кабели надежно подсоединены. Электропитание подключено.
   - Шланги подачи и слива воды закреплены.
   - Все упаковочные материалы и инструкции извлечены из посудомоечной машины.
4. Извлеките верхнюю и нижнюю корзины, загрузите посуду и вставьте корзины обратно. Рекомендуется сначала загружать нижнюю корзину, затем верхнюю (см. раздел «Загрузка корзин посудомоечной машины»).
5. Откройте дверцу, нажмите клавишу **«Вкл./Выкл.»** для того, чтобы включить прибор.
6. Добавьте моющее средство (см. раздел «Соль, моющее средство и ополаскиватель»). Проверьте уровень расхода соли и ополаскивателя. При необходимости добавьте соль и ополаскиватель (загорится соответствующий индикатор на панели управления).

7. Выберите программу мойки. Нажмите на кнопку «**Программа**», чтобы выбрать желаемый цикл мойки. При необходимости установите дополнительную функцию.
8. Закройте дверцу посудомоечной машины.
9. Изменение программы. Запущенную программу мойки можно изменить только в самом начале процесса. В противном случае есть вероятность того, что моющее средство уже было растворено, а вода слита. Поэтому резервуар для моющего средства следует наполнить заново. Немного приоткройте дверцу, чтобы остановить посудомоечную машину, после того как разбрызгиватели остановятся, вы можете полностью открыть дверцу. Удерживайте кнопку выбора программы (**P**) нажатой в течение 3 секунд, чтобы отменить текущую программу. После этого можно выбрать другую программу мойки и повторно запустить посудомоечную машину.
10. Завершение цикла мойки. По окончании цикла мойки в течении 8 секунд будет раздаваться звуковой сигнал. Выключите прибор, нажав на кнопку **«Вкл./Выкл.»**, перекройте подачу воды и откройте дверцу посудомоечной машины. Подождите примерно 15 минут, прежде чем разгружать машину, т.к. посуда и кухонные принадлежности будут слишком горячими. Кроме того, за это время посуда лучше просохнет. Разгружать посудомоечную машину следует, начиная с нижней корзины.

Добавление забытой посуды

Забытые предметы посуды можно загрузить в машину до того, как будет открыт резервуар для моющего средства.

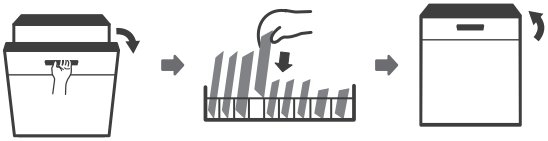

Порядок действий:
1. Приоткройте дверцу, чтобы остановить мойку.
2. После того, как разбрызгиватели остановятся, вы можете полностью открыть дверцу.
3. Добавьте забытую посуду.
4. Закройте дверь.
5. Посудомоечная машина снова начнет работать.

⚠ ***ВНИМАНИЕ! Открывать дверцу в середине цикла опасно, так как горячий пар может ошпарить.***

Если прибор был отключен во время цикла мойки, при его включении необходимо повторно выбрать необходимую программу мойки и запустить цикл мытья посуды.

ЗАГРУЗКА КОРЗИН ПОСУДОМОЕЧНОЙ МАШИНЫ

Приобретайте кухонные принадлежности только с маркировкой о пригодности к мойке в посудомоечной машине.

Используйте мягкие моющие средства, обозначаемые как «щадящие посуду». Для отдельных видов посуды выбирайте минимальную возможную температуру.

Пригодность посуды и приборов для посудомоечной машины

Непригодны	Ограниченно пригодны
• Приборы с деревянными, роговыми, фарфоровыми или перламутровыми ручками. • Не термостойкие предметы из пластика. • Старые приборы с приклеенными, не термостойкими деталями. • Заклеенная посуда и приборы. • Оловянная или медная посуда. • Хрусталь. • Подверженные коррозии стальные предметы. • Посуда и утварь из дерева. • Предметы из синтетических волокон.	• Некоторые сорта стекла после большого количества моек могут потускнеть. • Предметы из серебра и алюминия, как правило, блекнут при мойке. • Глазурованные рисунки при частом мытье могут выцвести.

⚠ ***ВНИМАНИЕ! Перед загрузкой посудомоечной машины удалите крупные остатки пищи с посуды. Пригоревшие остатки пищи на сковородах предварительно размочите. Предварительное ополаскивание посуды проточной водой не требуется.***

Загрузка верхней корзины

Верхняя корзина предназначена для более хрупкой и легкой посуды, например, бокалов, чайных и кофейных чашек, блюдец, тарелок, небольших мисок и плоских сковород (если они не сильно загрязнены). Размещайте посуду и кухонные принадлежности таким образом, чтобы они не перемещались под воздействием струй воды.

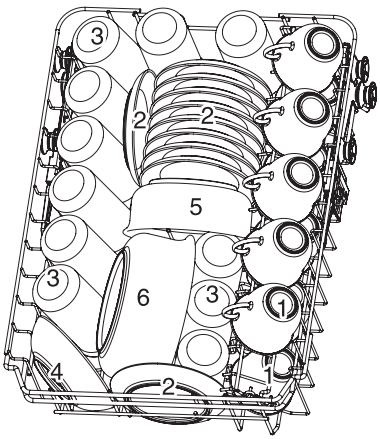

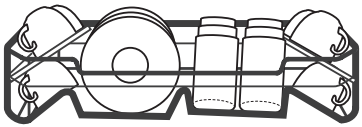

Номер	Предмет
1	Чашки
2	Тарелки
3	Стаканы
4	Маленька миска
5	Средняя миска
6	Большая миска

Регулировка верхней корзины

Высота верхней корзины регулируется на более высокую и более низкую позиции для мытья посуды большого размера.

Когда нет необходимости в поднятии корзины, она может быть установлена на нижнем уровне.

Вариант 1

1. Выдвиньте верхнюю корзину.
2. Снимите верхнюю корзину.
3. Для выбора необходимой высоты верхней корзины установите ее на верхние или нижние ролики.
4. Нажмите на верхнюю корзину для фиксации роликов в выбранном вами положении.

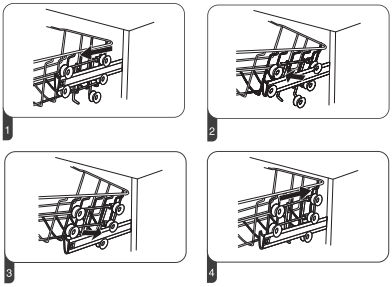

Вариант 2

1. Чтобы поднять корзину, поднимите ее вверх, взявшись по центру каждой стороны, пока корзина не зафиксируется в верхнем положении.
2. Чтобы опустить корзину, поднимите регулировочные ручки с каждой стороны, чтобы освободить корзину и опустить ее в нижнее положение.

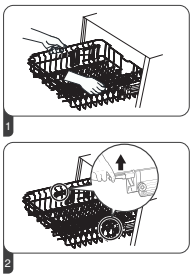

Загрузка нижней корзины

Посуду большего размера или плохо поддающуюся мойке, например, кастрюли, сковороды, крышки кастрюль, сервировочные тарелки и миски, рекомендуется размещать в нижней корзине, как показано на рисунке. При этом сервировочные блюда и крышки кастрюль следует устанавливать с краю нижней корзины, чтобы они не препятствовали вращению верхнего разбрызгивателя.

⚠ ***ВНИМАНИЕ! Кастрюли, сервировочные миски и т.д. следует всегда устанавливать дном вверх и наклонно, чтобы из них могла вытекать вода.***

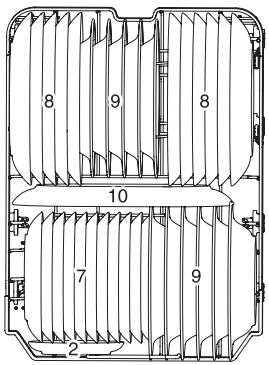

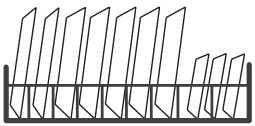

Номер	Предмет
7	Десертные тарелки
8	Обеденные тарелки
9	Суповые тарелки
10	Овальное блюдо

⚠ ***Нижняя корзина оснащена складными штырями, что позволяет помещать в нее несколько кастрюль и сковород одновременно или кастрюли и сковороды большего размера.***

Для лучшего размещения кастрюль и сковород штыри можно опустить вниз, как показано на рисунке.

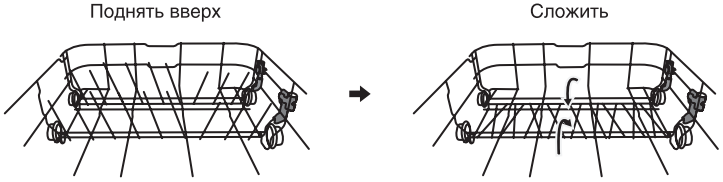

Корзина для столовых приборов

Приборы следует размещать в корзине для приборов ручками вниз. Если корзина оснащена боковыми разделителями, ложки следует размещать отдельно в соответствующих прорезях. Особенно длинные приборы следует размещать горизонтально в передней части верхней корзины, как показано на рисунке.

Номер	Предмет
1	Суповые ложки
2	Вилки
3	Ножи
4	Чайные ложки
5	Десертные ложки
6	Сервировочные ложки
7	Сервировочные вилки
8	Ножи

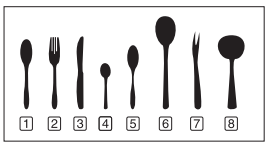

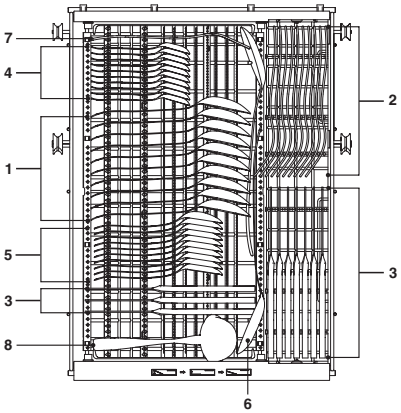

С целью обеспечения личной безопасности и достижения лучших результатов мойки, при загрузке корзины для приборов убедитесь, что:

1. Острые части приборов не выступают из дна корзины.
2. Приборы не прилегают друг к другу.
3. Ножи и другие потенциально опасные приборы размещены горизонтально или ручкой вверх.

⚠ ***ВНИМАНИЕ! В противном случае возникает риск недостаточной эффективности мойки и высокого расхода электроэнергии.***

⚠ ***ВНИМАНИЕ! Предметы могут быть горячими! Во избежание повреждения или ожога не вынимайте посуду и столовые приборы из посудомоечной машины в течение 15 минут после завершения программы.***

ОЧИСТКА И ОБСЛУЖИВАНИЕ

- При необходимости панель управления следует протирать слегка влажной салфеткой. После чистки ее следует тщательно высушить. Для чистки наружных поверхностей используйте качественные средства для полировки приборов.
- Для чистки уплотнителя дверцы используйте только мягкие, смоченные теплой водой салфетки.
- Не используйте абразивные салфетки или губки, которые могут поцарапать эмаль.

⚠ ВНИМАНИЕ! Для очистки запрещается использовать абразивные вещества, бензин, бензол, растворители, хлоргидрат, горячую воду, металлические или грубые щетки и т.д., так как они могут повредить поверхность.

Очистка фильтра

1. Поверните фильтр против часовой стрелки. Выньте всю систему фильтров из посудомоечной машины, потянув за ручку вверх.
2. Разберите систему фильтров как показано на рисунке.
3. Крупные остатки пищи можно очистить, промыв фильтр под струей воды. Для более тщательной очистки используйте мягкую чистящую щетку. Не стучите по фильтру при чистке, чтобы не сломать и не деформировать.

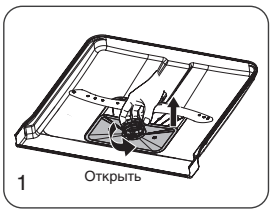

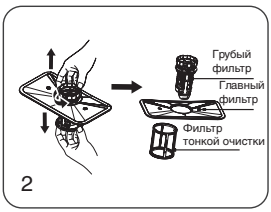

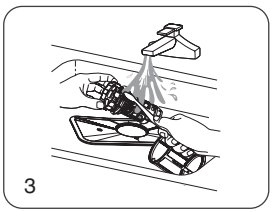

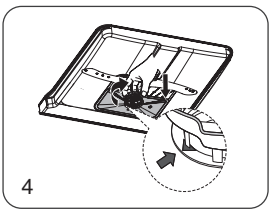

4. Соберите фильтр в обратном порядке, вставьте обратно в посудомоечную машину и поверните по часовой стрелке до закрепления.

⚠ ВНИМАНИЕ! Неправильная установка фильтра может привести к снижению производительности прибора и повреждению посуды и кухонных принадлежностей. Никогда не используйте посудомоечную машину без фильтра!

Очистка разбрызгивателей

Необходимо регулярно чистить разбрызгиватели, так как частицы жесткой воды могут засорить форсунки и подшипники.

1. Удерживайте гайку в центре неподвижно и поверните верхний разбрызгиватель против часовой стрелки, чтобы снять его.
2. Потяните нижний разбрызгиватель вверх, чтобы снять его.

3. Промойте разбрызгиватели теплой мыльной водой и мягкой щеткой для очистки форсунок. Тщательно прополощите, высушите и установите их на место.

Защита от замерзания

В зимний период времени прибор следует обезопасить от повреждений, возникающих в результате замерзания. После каждого цикла мойки действуйте следующим образом:

1. Отключите посудомоечную машину от электропитания.
2. Перекройте подачу воды и снимите с водяного клапана шланг подачи воды.
3. Выпустите воду из шланга подачи воды и из водяного клапана (для стекающей воды используйте емкость).
4. Снова подключите шланг подачи воды к водяному клапану.
5. Извлеките фильтр из дна моечной камеры и удалите воду в нижней части прибора с помощью губки.

⚠ ***ВНИМАНИЕ! Если посудомоечная машина замерзла, обратитесь в сервисный центр.***

УСТРАНЕНИЕ НЕИСПРАВНОСТЕЙ

В процессе эксплуатации при обнаружении неисправностей, которые потребитель не может устранить своими силами, необходимо обратиться в сервисный центр.

Но прежде, чем обращаться в ремонтную службу, прочитайте этот раздел. Данный список включает в себя наиболее распространенные случаи, которые не являются результатом плохого качества сборки или некачественных материалов, использованных в данном приборе.

КОДЫ НЕИСПРАВНОСТИ

На дисплей могут выводится указанные ниже коды неисправности:

Код ошибки для моделей		Значение	Возможные причины
TCH-DM454D901SBI TCH-DM459D1106SBI TCH-DM604D1202SBI	TCH-DM459D1103SBI TCH-DM609D1404SBI TCH-DM609D1405SBI		
моргает	**E1**	Вода набирается медленно	Кран подачи воды закрыт, водозаборный шланг согнут или давление воды слишком низкое
ECO моргает	**E3**	Не достигается необходимая температура нагрева	Неисправность нагревательного элемента
моргает	**E4**	Перелив	Какой-то элемент посудомоечной машины протекает

⚠ ***ВНИМАНИЕ! В случае перелива отключите подачу воды, прежде чем вызывать сотрудника сервисной службы. Если в поддоне посудомоечной машиной появилась вода из-за переполнения или небольшой утечки, ее следует удалить!***

ТАБЛИЦА ВОЗМОЖНЫХ НЕИСПРАВНОСТЕЙ И ИХ ПРИЧИН

Проблема	Возможные причины	Устранение
Посудомоечная машина не запускается	Перегорел предохранитель или сработал аварийный выключатель.	Замените предохранитель или отключите аварийный выключатель. Отключите все приборы, подключенные к той же электрической цепи, что и посудомоечная машина.
	Электропитание не подключено.	Посудомоечная машина должна быть включена, дверца плотно закрыта. Сетевой штекер должен быть надлежащим образом подключен к розетке.
	Низкое давление воды.	Прибор должен быть надлежащим образом подключен к сети водоснабжения, кран подачи воды должн быть открыт.
	Дверца посудомоечной машины закрыта неплотно.	Плотно закройте дверцу до щелчка.
Вода не сливается из посудомоечной машины	Сливной шлаг перегнут или передавлен.	Проверьте сливной шланг.
	Фильтр засорен.	Проверьте фильтр грубой очистки (см. раздел «Чистка фильтра»)
	Кухонный слив засорен.	Проверьте кухонный слив на предмет беспрепятственного прохождения воды. Если слив засорен, следует обратиться к сантехнику, а не в сервисный центр по обслуживанию посудомоечных машин.
Пена в моечной камере	Неподходящее моющее средство.	Используйте только специальные моющие средства для посудомоечных машин для предотвращения образования пены. При образовании пены откройте посудомоечную машину и дайте ей осесть. Влейте в моечную камеру примерно 4 литра холодной воды. Закройте и заблокируйте дверцу машины, запустите любой цикл мойки. Посудомоечная машина сольет воду. После слива воды откройте дверцу и проверьте, исчезла ли пена. При необходимости повторите.
	Пролился ополаскиватель при наполнения контейнера для ополаскивателя.	Всегда сразу убирайте пролившийся ополаскиватель.
Пятна на внутренней поверхности моечной камеры	Использование моющего средства, содержащего краситель.	Используйте только моющие средства без красителей.
Белый налет на внутренних поверхностях	Минералы, содержащиеся в жесткой воде.	Для чистки внутренней поверхности камеры используйте влажную губку с моющим средством для посудомоечных машин, при этом надевайте резиновые перчатки. Для предотвращения образования пены никогда не используйте другие моющие средства, кроме предназначенных специально для посудомоечных машин.
Ржавчина или налет на столовых приборах	Столовые приборы выполнены не из нержавеющих материалов.	
	После добавления соли не была запущена программа. В процессе мойки в камеру попали остатки соли.	После добавления соли всегда запускайте программу быстрой мойки без загрузки посуды в машину и без использования функции экспресс.
	Крышка устройства для смягчения воды закрыта неплотно.	Проверьте крышку. Она должна быть плотно закрыта.

Проблема	Возможные причины	Устранение
Стук в моечной камере	Моечный разбрызгиватель ударяет по посуде в корзине.	Остановите выполнение программы и поменяйте расположение предметов посуды, которые препятствуют движению моечного разбрызгивателя.
Грохот в моечной камере	Посуда располагается в камере свободно	Остановите выполнение программы и поменяйте расположение посуды.
Стук в водопроводных трубах	Может возникать из-за установки посудомоечной машины или поперечного сечения труб.	Это не влияет на работу посудомоечной машины. В сомнительных случаях обратитесь к квалифицированному сантехнику.
Тарелки грязные	Тарелки были расположены неправильно.	См. указания в разделе «Загрузка корзин посудомоечной машины».
	Недостаточно интенсивная программа.	Выберите более интенсивную программу.
	Использовано недостаточно моющего средства.	Используйте большее количество моющего средства или поменяйте моющее средство.
	Моечные разбрызгиватели заблокированы посудой.	Расположите посуду таким образом, чтобы она не препятствовала движению моечных разбрызгивателей.
	Фильтрующий элемент на дне моечной камеры засорен или вставлен неправильно. Из-за этого могут быть заблокированы распылители моечного разбрызгивателя.	Прочистите фильтрующий элемент и/или правильно вставьте его. Прочистите разбрызгиватели.
Осадок на стеклянных бокалах	Сочетание мягкой воды и слишком большого количества моющего средства.	Используйте меньшее количество моющего средства при мытье мягкой водой, для мытья бокалов выбирайте более короткий цикл мойки.
Черные или серые пятна на тарелках	Алюминиевые кухонные принадлежности терлись о тарелки.	Удалите пятна с помощью мягкого чистящего средства.
В резервуаре остается моющее средство	Резервуар заблокирован тарелками.	Правильно расположите тарелки.
Посуда не сохнет	Неправильное расположение.	Загружайте посуду, как указано в руководстве по загрузке корзин (см. указания в разделе «Загрузка корзин посудомоечной машины»).
	Недостаточно ополаскивателя.	Увеличьте дозу ополаскивателя/наполните резервуар для ополаскивателя.
	Посуда была извлечена слишком рано.	Не разгружайте посудомоечную машину сразу по окончании мойки. Приоткройте дверцу, чтобы выпустить пар. Разгружайте машину, только когда посуда достаточно остынет для того, чтобы ее можно было брать руками. Сначала разгружайте нижнюю корзину. Это позволит предотвратить стекание капель воды с верхней корзины на нижнюю.
	Выбрана неверная программа.	При сокращенной программе мойки температура воды ниже. Это снижает эффективность мойки. Выберите более продолжительную программу мойки.
	Использование посуды или приборов с некачественным покрытием.	С таких приборов вода стекает хуже. Приборы и посуда такого типа не предназначены для посудомоечных машин.

УТИЛИЗАЦИЯ



Данный прибор не может быть утилизирован вместе с обычными бытовыми отходами. Чтобы предотвратить возможную угрозу здоровью и окружающей среде, продукт должен быть утилизирован в рамках утвержденного процесса утилизации электрического оборудования. Процедура утилизации продукта должна осуществляться в соответствии с местными экологическими нормами. Вы можете получить более подробную информацию об утилизации, повторном использовании и утилизации продукта от уполномоченных подразделений.

СПЕЦИФИКАЦИЯ / КОМПЛЕКТАЦИЯ

Модель	TCH-DM459D1103SBI	TCH-DM609D1404SBI	TCH-DM609D1405SBI
Тип установки	полностью встраиваемая		
Кол-во размещаемых комплектов (шт.)	11	14	14
Потребляемая мощность (Вт)	2100	2100	2100
Напряжение (В) / Частота тока (Гц)	220-240 / 50	220-240 / 50	220-240 / 50
Класс энергоэффективности	A++	A++	A++
Энергопотребление в год (кВт*ч/год)	211	262	262
Энергопотребление за цикл (кВт*ч/цикл)	0,74	0,92	0,92
Расход воды в год (л/год)	2520	3080	3080
Расход воды за цикл (л/цикл)	9	11	11
Тип управления	электронный	электронный	электронный
Индикация	LED дисплей	LED дисплей	LED дисплей
Цвет индикатора	белый	белый	белый
Внутренняя подсветка	да	да	да
Уровень шума (дБа)	49	49	47
Материал дверцы	покрытие SPCC / оцинкованная плита		
Цвет корпуса	серебристый	серебристый	серебристый
Цвет панели управления	серебристый	серебристый	серебристый
Основные программы и дополнительные функции			
Количество программ мойки	9	9	9
Программы	3 в 1 ЭКО Стекло Быстрая Интенсивная Стандартная 90 мин 1 час Предварительная	3 в 1 ЭКО Стекло Быстрая Интенсивная Стандартная 90 мин 1 час Предварительная	3 в 1 ЭКО Стекло Быстрая Интенсивная Стандартная 90 мин 1 час Предварительная
Отложенный старт (час)	1-24	1-24	1-24
Режим "неполная загрузка"	да	да	да
Ускорение основных программ	да	да	да
Дополнительная мойка	да	да	да
Дополнительная сушка	да	да	да
Луч на полу	нет	нет	да
Технические параметры			
Давление воды (Мра)	0,04-1	0,04-1	0,04-2
Защита от протечек	да	да	да
Тип нагревательного элемента	скрытый	скрытый	скрытый
Тип фильтра	самоочищающаяся фильтрующая система		
Средство для смягчения воды	да	да	да
Длина шнура электропитания(м)	1,5	1,5	1,5
Длина входного шланга (м)	1,5	1,5	1,5
Длина выходного шланга (м)	1,75	1,75	1,75
Корзины			
Количество выдвижных корзин (шт.)	3	3	3
Разбрызгиватели	верхний / нижний	верхний / нижний	верхний / нижний
Складные штыри нижней корзины	да	да	да
Регулировка высоты верхней корзины	да	да	да
Корзина для столовых приборов	да	да	да
Габаритные размеры			
Вес нетто / брутто (кг)	30,5 / 35,5	34 / 40	34 / 40
Габариты без упаковки (ШхГхВ) (мм)	448x550x815	598x550x815	598x550x815
Габариты изделия в упаковке (ШхГхВ) (мм)	495x645x890	645x645x890	645x645x890
Комплектация			
Посудомоечная машина (шт.)	1	1	1
Шланг для подачи воды (шт.)	1	1	1
Шланг для слива воды (шт.)	1	1	1
Комплект болтов крепления для встраивания (шт.)	1	1	1
Конденсационная лента (шт.)	1	1	1
Воронка для соли (шт.)	1	1	1
Корзина-бокс для столовых приборов (шт.)	—	—	—
Инструкция по эксплуатации с гарантийным талоном (шт.)	1	1	1
Упаковка (шт.)	1	1	1

Модель	TCH-DM459D1106SBI	TCH-DM454D901SBI	TCH-DM604D1202SBI
Тип установки	полностью встраиваемая		
Кол-во размещаемых комплектов (шт.)	11	9	12
Потребляемая мощность (Вт)	2100	2100	2100
Напряжение (В) / Частота тока (Гц)	220-240 / 52	220-240 / 50	220-240 / 50
Класс энергоэффективности	A++	A++	A++
Энергопотребление в год (кВт*ч/год)	211	197	258
Энергопотребление за цикл (кВт*ч/цикл)	0,74	0,69	0,91
Расход воды в год (л/год)	2520	2520	3080
Расход воды за цикл (л/цикл)	9	9	11
Тип управления	электронный	электронный	электронный
Индикация	LED дисплей	да	да
Цвет индикатора	белый	белый	белый
Внутренняя подсветка	да	нет	нет
Уровень шума (дБа)	47	49	49
Материал дверцы	покрытие SPCC / оцинкованная плита		
Цвет корпуса	серебристый	серебристый	серебристый
Цвет панели управления	серебристый	серебристый	серебристый
Основные программы и дополнительные функции			
Количество программ мойки	9	4	4
Программы	3 в 1 ЭКО Стекло Быстрая Интенсивная Стандартная 90 мин 1 час Предварительная	ЭКО Быстрая Интенсивная Стандартная	ЭКО Быстрая Интенсивная Стандартная
Отложенный старт (час)	1-24	3-6-9	3-6-9
Режим "неполная загрузка"	да	—	—
Ускорение основных программ	да	—	—
Дополнительная мойка	да	—	—
Дополнительная сушка	да	—	—
Луч на полу	да	нет	нет
Технические параметры			
Давление воды (Мра)	0,04-3	0,04-1	0,04-1
Защита от протечек	да	да	да
Тип нагревательного элемента	скрытый	скрытый	скрытый
Тип фильтра	самоочищающаяся фильтрующая система		
Средство для смягчения воды	да	да	да
Длина шнура электропитания(м)	1,5	1,5	1,5
Длина входного шланга (м)	1,5	1,5	1,5
Длина выходного шланга (м)	1,75	1,75	1,75
Корзины			
Количество выдвижных корзин (шт.)	3	2	2
Разбрызгиватели	верхний / нижний	верхний / нижний	верхний / нижний
Складные штыри нижней корзины	да	да	да
Регулировка высоты верхней корзины	да	да	да
Корзина для столовых приборов	да	да	да
Габаритные размеры			
Вес нетто / брутто (кг)	30,5 /35,5	29,5 / 34,5	38 / 41
Габариты без упаковки (ШхГхВ) (мм)	448x550x815	448x550x815	598x600x845
Габариты изделия в упаковке (ШхГхВ) (мм)	495x645x890	495x645x890	645x645x890
Комплектация			
Посудомоечная машина (шт.)	1	1	1
Шланг для подачи воды (шт.)	1	1	1
Шланг для слива воды (шт.)	1	1	1
Комплект болтов крепления для встраивания (шт.)	1	1	1
Конденсационная лента (шт.)	1	1	1
Воронка для соли (шт.)	1	1	1
Корзина-бокс для столовых приборов (шт.)	—	1	1
Инструкция по эксплуатации с гарантийным талоном (шт.)	1	1	1
Упаковка (шт.)	1	1	1

ГАРАНТИЙНЫЙ ТАЛОН

Дата продажи

«____» _____ 20_____ г.

Штамп магазина

Продавец обязан при продаже заполнить гарантийные талоны. Дата изготовления товара находится на упаковке и на товаре.

Гарантийные обязательства изготовителя действительны только для встраиваемой посудомоечной машины марки KRAFT Technology. **Срок гарантии составляет 1 год с даты приобретения. Срок службы изделия — 5 лет.**

Информация об авторизованных сервисных центрах доступна на сайте http://kraftltd.com или по бесплатному телефону службы поддержки +7 (800) 200-79-97. В случае возникновения вопросов или проблем, связанных с продукцией KRAFT, просим Вас обращаться в письменном виде по адресу: ЗАО «ЛЕБЕДИНСКИЙ ТОРГОВЫЙ ДОМ», ул. Днепропетровская, 50 В, г. Ростов-на-Дону, 344093, Россия, либо по электронной почте: service@lbtd.ru.

1. Изготовитель гарантирует бесплатное устранение заводских дефектов или технических неисправностей в течение гарантийного срока эксплуатации в случае соблюдения Покупателем правил и условий гарантийного обслуживания. Все претензии по внешнему виду предъявляйте продавцу при покупке товара. После покупки товара ответственность за все внешние повреждения возлагается на потребителя.
2. Гарантия распространяется только на изделия, использующиеся в некоммерческих личных, семейных или домашних целях. В противном случае гарантийный срок составляет 3 месяца с момента приобретения.
3. Продавец оставляет за собой право проведения технической экспертизы качества изделия в установленные законодательством сроки.
4. Гарантийный ремонт не производится в следующих случаях:
   – недействительности гарантийного талона;
   – наличия повреждений и неисправностей, возникших в результате неправильного использования техники с нарушением правил эксплуатации, установки или транспортировки техники пользователем или торгующей организацией;
   – наличия повреждений и неисправностей, возникших в результате действия третьих лиц или непреодолимой силы, попадания внутрь посторонних предметов и насекомых, повреждений животными;
   – установления факта отклонения от Государственных технических стандартов, питающих электрических и кабельных сетей, подачи большей мощности, чем предусмотрено изготовителем;
   – установления факта ремонта (попытки ремонта) техники самостоятельно или посторонними лицами;
   – использования изделия в промышленных или коммерческих целях.
5. Гарантийный талон является недействительным в следующих случаях:
   – неправильное или неполное заполнение талона магазином и мастером;
   – отсутствие даты продажи и штампа магазина.
6. Изготовитель не несет ответственности за ущерб, причиненный людям, животным и помещениям по причине нарушения правил техники безопасности, транспортировки и эксплуатации прибора.
7. Гарантийное обслуживание не распространяется на установку, чистку и уход за прибором.

КОРЕШОК ТАЛОНА № 1 на гарантийный ремонт посудомоечной машины KRAFT Technology

модель_____ серийный №_____

Изъят «____» _____ 20____ г.

Исполнитель _____ _____
Ф.И.О. подпись

Вид и содержание выполненных работ _____

_____

Наименование сервисной службы_____

Линия отреза

ТАЛОН № 1 на гарантийный ремонт посудомоечной машины KRAFT Technology

модель _____

серийный № _____

Продана _____
(наименование и адрес торгового предприятия)

_____

_____

_____

_____тел.: _____

Дата продажи «____» _____ _____г.

Штамп магазина _____
(личная подпись продавца)

Наименование и адрес сервисной службы*

_____
(* заполняется торговым предприятием)

_____

_____

КОРЕШОК ТАЛОНА № 2 на гарантийный ремонт посудомоечной машины KRAFT Technology

модель_____ серийный №_____

Изъят «____» _____ 20____ г.

Исполнитель _____ _____
Ф.И.О. подпись

Вид и содержание выполненных работ _____

_____

Наименование сервисной службы_____

Линия отреза

ТАЛОН № 2 на гарантийный ремонт посудомоечной машины KRAFT Technology

модель _____

серийный № _____

Продана _____
(наименование и адрес торгового предприятия)

_____

_____

_____

_____тел.: _____

Дата продажи «____» _____ _____г.

Штамп магазина _____
(личная подпись продавца)

Наименование и адрес сервисной службы*

_____
(* заполняется торговым предприятием)

_____

_____

Посудомоечная машина KRAFT Technology
модель_____
серийный № _____
Владелец, его адрес _____
_____
_____
Телефон владельца _____
Причина отказа (неисправность) _____
_____
_____
_____
Владелец: _____
подпись
Механик:_____
Ф.И.О.
Выполнены работы: _____
_____
Дата «_____» _____ _____г.
Механик: _____ Владелец: _____
подпись подпись
Утверждаю _____
наименование сервисного предприятия и адрес
_____
_____ _____
должность руководителя предприятия, выполнившего обслуживание МП подпись

Посудомоечная машина KRAFT Technology
модель_____
серийный № _____
Владелец, его адрес _____
_____
_____
Телефон владельца _____
Причина отказа (неисправность) _____
_____
_____
_____
Владелец: _____
подпись
Механик:_____
Ф.И.О.
Выполнены работы: _____
_____
Дата «_____» _____ _____г.
Механик: _____ Владелец: _____
подпись подпись
Утверждаю _____
наименование сервисного предприятия и адрес
_____
_____ _____
должность руководителя предприятия, выполнившего обслуживание МП подпись

DEAR BUYER!

Congratulations on your purchase of the KRAFT Technology dishwasher safe.
We are sure that it will become your reliable assistant in your culinary experiments.
If you encounter any problems while using this gas stove, please contact us.

Thank you for your purchase!

Avoid extreme temperature changes. Rapid temperature change (e.g. when the unit is moved from freezing temperature to a warm room) may cause condensation inside the unit and a malfunction when it is switched on. In this case leave the unit at room temperature for at least 6 hours before switching it on. If the unit has been in transit, leave it indoors for at least 2 hours before starting operation. After storing the dishwasher at low temperatures or after transporting it in winter conditions, it can be turned on no earlier than after 6 hours of staying at room temperature in unpacked form.

CONTENTS

CONTENTS 34
SAFETY INFORMATION 35
APPLIANCE DESCRIPTION 37
CONTROL PANEL 38
INSTALLATION AND CONNECTION 40
ELECTRICAL CONNECTION 44
BEFORE FIRST USE 44
EXPLOITATION 48
LOADING DISHWASHER BASKETS 49
CLEANING AND MAINTENANCE 52
TROUBLESHOOTING 53
DISPOSAL 55
SPECIFICATION / CONFIGURATION 56
WARRANTY CARD 58



Please read this manual carefully!

SAFETY INFORMATION

For your safety and correct use of the dishwasher safe, please read this manual carefully before using it, and also save it for re-reading after transporting or selling the device. Improper handling of the device can lead to its breakdown, cause material damage or cause harm to the health of the user.

The dishwasher is intended exclusively for washing and rinsing dining and tea dishes, cutlery in domestic conditions or conditions close to domestic ones, such as –

-kitchen for staff in shops, offices and other workplaces;

-equipment for clients of hotels, motels and other apartments;

-cafeterias and other institutions that are not related to retail trade and store chains.

Improper use, violation of the rules of installation, operation, cleaning and safety measures, as well as non-compliance with temperature conditions, deprive you of the right to warranty service.

⚠ ***ATTENTION! The manufacturer is not responsible for any damage caused by improper use of the device or non-compliance with precautions and safety measures.***

- When removing the device from the package, make sure that it is intact and there is no damage. Keep the packaging materials away from children. Dispose of the packaging correctly.
- This device is not intended for use by persons with physical or mental disabilities (including children under 8 years of age), as well as persons who do not have sufficient knowledge and experience in using it, unless they are under the supervision of a person responsible for their safety. Children should not play with the elements of the device. Maintenance and cleaning of the device can not be carried out by children without adult supervision.
- The use of a dishwasher safe by children is possible only under the supervision of adults.
- Before the first (and each subsequent) switch-on, check the device for damage and whether the technical characteristics indicated on the product correspond to the parameters of the power supply.
- Inspect the appliance every time before turning it on. If the appliance and the power cord are damaged, do not plug it into an outlet in any case. Do not operate the dishwasher with a damaged power cord or outlet. In case of damage, contact the service center for examination and repair. Do not try to repair the dishwasher yourself!
- • If there is any damage to the device or the power cord, do not connect it to the mains in any case. Report the damage to the store where the product was purchased, contact the service center for examination and repair. Do not try to repair it yourself. In this case, do not throw away the packaging.
- It is not safe to disassemble, repair the gas stove or make any changes to its design. Any damage to the electrical wiring of the device can cause an electric shock, fire or short circuit. In case of malfunctions, you should immediately contact an authorized service center, indicating the type of problem and the model of your gas stove. Only original spare parts can be used for repairs. Unskilled repairs remove the device from warranty service.
- If you plan to go somewhere for a long period of time, disconnect the dishwasher from the power supply.
- For proper and safe operation, it is necessary that the dishwasher is installed in a well-ventilated room! When using gas appliances for a long time, additional ventilation may be required (by opening a window or increasing the degree of ventilation), and it is also recommended to avoid rooms with strong drafts, as they can blow out the flame of the burners. If the kitchen is small and the ventilation does not provide proper air exchange, we recommend installing a hood or a kitchen air cleaner.

- When connecting a dishwasher to liquefied gas sources, the placement and operation of gas cylinders must be carried out in accordance with fire safety rules.
- Keep children and pets away from the open dishwasher, as it may contain small or sharp objects.
- Do not install the appliance near heat sources (radiators, stoves or other devices that emit heat) and do not install it under the hob.

⚠ RISK OF ELECTRIC SHOCK

- The dishwasher must be connected to the 220-240 V / 50 Hz power supply through a grounded outlet with a current of at least 10A. Incorrect grounding or a deviation of the voltage parameters by more than 10% can lead to unstable operation of the device or electric shock.
- Insert the plug of the power cord into the socket only after installing the device. Make sure that there is free access to the power plug. At the same time, do not touch the plug of the power supply cable with wet hands. Wipe the plug dry, clean it from dust and carefully insert it into the outlet. Dust, water, or weak contact can cause a fire or electric shock.
- When moving, servicing or repairing, the dishwasher must be disconnected from the power supply. To disconnect, hold on to the plug, do not pull or pull the power cord.
- Do not use the appliance with a damaged power cord or socket. Do not twist, bend or increase the power cord. Do not place heavy objects on it. Make sure that the cord does not touch sharp edges and heated surfaces.
- Do not use the dishwasher outside, do not expose it to rain, moisture, direct sunlight and other atmospheric phenomena. Do not install the device in rooms with high humidity at an ambient temperature below 0°C, on a wet surface, as well as in places of smoke and dust formation.

⚠ RISK OF DAMAGE

- When opening the appliance door, there should be no sparks or open flames near it.
- When the oven door is open, do not sit down or place food or heavy objects on the glass, or lean on the door, as this may cause damage to the hinges and glass.
- Do not place heavy objects on the door when it is open, the car may fall forward.
- Do not attempt to turn on the dishwasher until all the exterior panels are in place.
- During and after the program, the car door should be opened very carefully. The danger of hot water and hot steam spilling out of the machine is not excluded.
- Do not leave the door open, as this increases the risk of tripping.
- When loading dishes, place sharp objects so that they cannot damage door seals. Knives and other utensils with sharp ends should be loaded into the basket with the sharp end down, or placed horizontally.
- The appliance must be connected to the water supply using new hose kits, old hoses should not be reused.
- Do not exceed the maximum number of sets of dishes.
- Do not install the appliance near heat sources (radiators, stoves or other devices that emit heat) and do not install it under the hob.
- The water inside the dishwasher is not intended for drinking, it can contain detergent residues.
- Make sure that the detergent compartment is empty after the end of the washing cyclet is forbidden to wash plastic items if they do not have a dishwasher safety label. If there is no such mark on plastic objects, you should check the manufacturer's recommendations.
- It is necessary to use detergent and rinses intended only for an automatic dishwasher. In no case do not use soap, washing powder or hand wash in the dishwasher.

- It is necessary to keep these detergents and cleaning agents out of the reach of children.
- Make sure that children do not play with the detergent tablet compartment (from which detergent gets into the car). The child's fingers may get stuck in the slots of the compartment.

⚠ ***ATTENTION! To avoid overloading the network, do not use other high-power devices in the same circuit.***

APPLIANCE DESCRIPTION

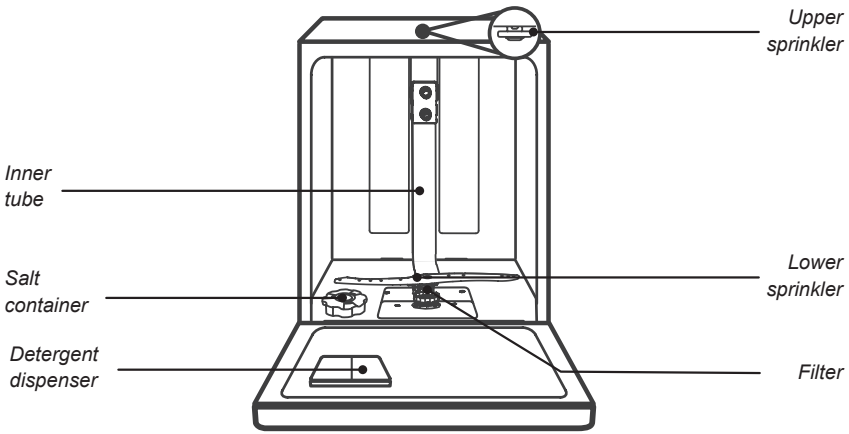

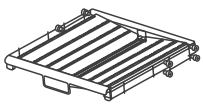

Cutlery busket for models:
TCH-DM459D1103SBI
TCH-DM609D1404SBI
TCH-DM609D1405SBI
TCH-DM459D1106SBI

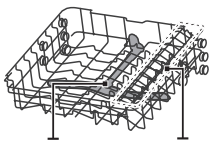

Upper spray arm Cup rack

Upper basket



Lower basket

CONTROL PANEL

For model: TCH-DM459D1103SBI, TCH-DM609D1404SBI, TCH-DM459D1106SBI, TCHDM609D1405SBI

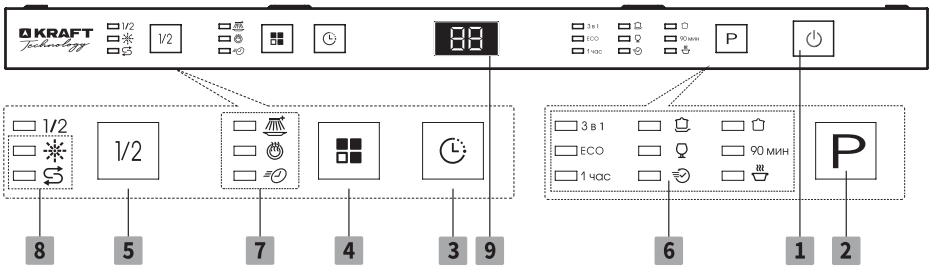

For model: TCH-DM454D901SBI, TCH-DM604D1202SBI

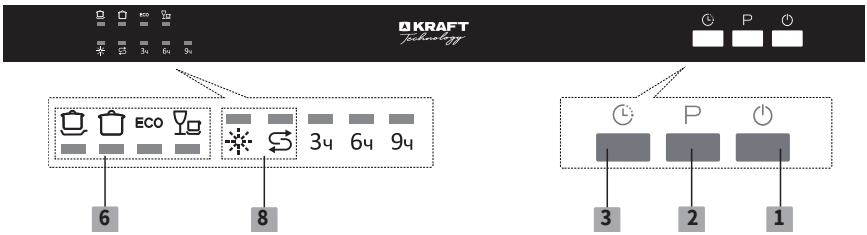

1. **«ON/OFF»** button — to turn on the dishwasher. After the end of the washing cycle, press the button again. The dishwasher will turn off.

2. **The «Program»** button — **1)** Allows you to select the appropriate washing program depending on the degree of contamination, type and quantity of loaded dishes, which ensures high quality of washing and more efficient operation of the device. The indicator of the selected program will be highlighted.
   2) Allows you to set the water hardness value.

3. **«Delay» —** press this button to set the delayed hours for washing. You can delay the start of washing:
   - up to 24 hours (for models TCH-DM459D1103SBI, TCH-DM609D1404SBI, TCH-DM459D1106SBI, TCH-DM609D1405SBI.);
   - 3h/6h/9h (for models TCH-DM454D901SBI, TCH-DM604D1202SBI)
   One press on this button delays the start of washing by one hour.

4. **«Option»** — press the button to select a function, corresponding indicator will be lit.

5. **«Half load»** — when you have about or less than 6 place setting dishware to wash, you can choose this function to save energy and water (It can only be used with: 3 in 1, Intensive, Standard, ECO, Glass, 90 min, 1 hour).

6. Indication of the main programs:

3 in 1 — for normally soiled loads, use multi-functional detergent.

Intensive — for heaviest soiled crockery, and normally soiled pots, pans, dishes etc.

Standard — for normally soiled loads, such as pots, plates, glasses and lightly soiled pans.

ECO — this is the standard program suitable for normally soiled loads, such as pots, plates, glasses and lightly soiled pans.

Glass — for lightly soiled crockery and glass.

90 min — for normally soiled loads that need quick wash.

1 hour — for normally soiled loads that need quick wash.

Rapid — for slightly soiled and glassware.
(For models TCH-DM454D901SBI, TCH-DM459D1106SBI, TCH-DM604D1202SBI.)

Rapid — a shorter wash for lightly soiled loads that do not need drying.
(For models TCH-DM459D1103SBI, TCH-DM609D1404SBI, TCH-DM609D1405SBI).

Soak — to rinse dishes that you plan to wash later that day.

7. Option indicator:

Extra cleaning — to wash very dirty, hard to clean dishes
(It can only be used with: 3 in 1, Intensive, Standard, ECO, Glass, 90 min, 1 hour).

Extra drying — to dry dishes more completely
(It can only be used with: 3 in 1, Intensive, Standard, ECO, Glass, 90 min, 1 hour).

Express — reduce the program time
(It can only be used with: 3 in 1, Intensive, Standard, ECO, Glass, 90 min, 1 hour).

8. **Indicators of the presence of salt** and **rinse aid** — indicate when the container of salt and/or rinse aid should be refilled.

9. Screen — to show the reminding time, delay time, error code etc.

The table below shows which washing programs should be used depending on the degree of contamination of the dishes, as well as what amount of detergent is needed. Please note that the required amount of detergent may vary depending on the degree of contamination and the hardness of the water.

Program	Description of cycle	Detergent pre/main (g)	Running time (min)	Energy (Kwh)	Water (L)	Rinse aid
3 in 1	Wash (50°C) Rinse Rinse (65°C) Drying	25	210	0,92	10	yes
Intensive	Pre-wash (50°C) Wash (60°C) Rinse x 2 Rinse (70°C) Drying	3 / 22	165	1,4	16,5	yes
Standard	Pre-wash (45°C) Wash (55°C) Rinse Rinse (65°C) Drying	3 / 22	175	1,1	13	yes
ECO ECO	Pre-wash Wash (45°C) Rinse (65°C) Drying	3 / 22	190	0,74	9	yes
Glass	Pre-wash Wash (45°C) Rinse Rinse (60°C) Drying	3 / 22	125	0,75	13,5	yes
90 min	Wash (65°C) Rinse Rinse (65°C) Drying	25	90	1,15	11,5	yes
Rapid	Wash (45°C) Rinse (50°C) Rinse (55°C)	20	30	0,7	10	—
Pre-wash	Pre-wash	—	15	0,02	3,5	—

INSTALLATION AND CONNECTION

⚠ ***ATTENTION! The device must be installed by a qualified installer who is familiar with the current installation rules.***

This product should be installed and used in strict accordance with the instructions in this manual and with applicable state and local standards and regulations.

1. Preparing for installation

- The dishwasher should be installed near existing connections to water supply, sanitation and power supply networks.
- Select the side through which the dishwasher drain hose will be connected to the kitchen sink (drain).

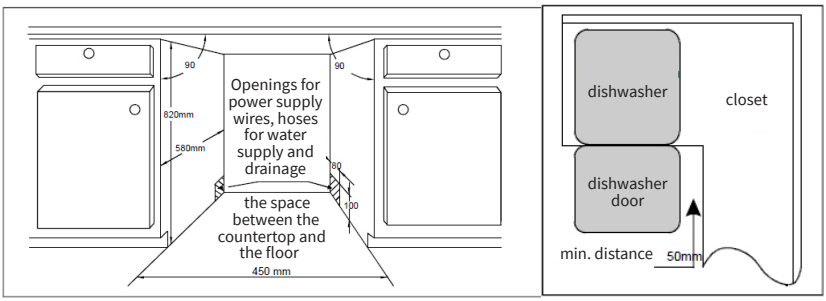

- The distance from the top panel of the dishwasher to the countertop is less than 5 mm, the outer door of the machine is aligned along the edge of the cabinet.
- The minimum distance from the open door to the cabinet is 50 mm.
- The dishwasher can be installed between kitchen cabinets of the same height or under the countertop.

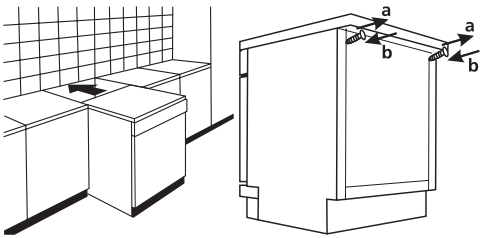

2. Aesthetic panel's dimensions and installation

Check the availability of appropriate mounting accessories (fasteners for decorative panels, screws).
A. Install the hook on the aesthetic wooden panel and put the hook into the slot of the outer door of.
B. After positioning of the panel, fix the panel onto the outer door by screws and bolts.

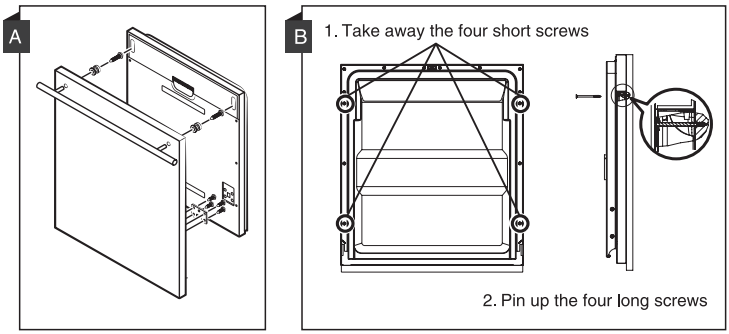

3. Spring tension adjustment

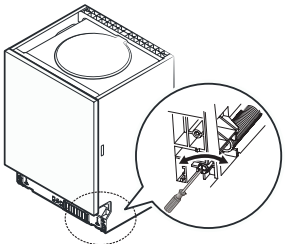

- The manufacturer sets the optimal tension of the springs for the door.
- Adjust the tension of the door spring using the socket wrench, turning it clockwise to tighten the left and right springs.
- If this is not done, the dishwasher may be damaged.

4.Connecting the water supply hose

- Connect the "safe" water supply hose to the 3/4-inch threaded cold water tap and make sure it is firmly fixed.
- To prevent leaks and flooding, the hose is equipped with an «Aquastop» protection system, which guarantees that the water supply is blocked automatically if the inner hose is not tight and the space between the water supply hose itself and the external corrugated hose is filled with water.

⚠ ***ATTENTION! The device should be connected using a new kit for connecting to a water tap. You cannot reuse old hose sets for connection.***

- If the water pipes are new or have not been used for a long period of time, allow the water to drain before connecting to make sure that the water is clean. This precaution is necessary to avoid the risk of clogging the intake opening and damage to the appliance.
- Turn on the water completely before starting the dishwasher.

⚠ ***ATTENTION! The water pressure should be from 0.04 MPa to 1 MPa. If the pressure is lower, contact our customer service for advice on the use.***

To disconnect the "safe" water supply hose, follow these steps:

1. Shut off the water supply.
2. Release the water pressure by pressing the pressure relief button. This will reduce the water pressure and prevent water splashing on you and surrounding objects.
3. Disconnect the "safe" water supply hose from the water tap.

⚠ ***ATTENTION! The water mixer connection hose may burst if it is connected to the same pipe with the dishwasher. If possible, it is recommended to disconnect the mixer hose from the pipe and close the hole with a plug.***

5. Connection of the water drain hose

Connect the drain hose as shown in the picture below.
Option A (the upper part of the hose should be located at a height of 40 to 100 cm).
Option B (for a downpipe with a diameter of at least 4 cm). The drain hose must be installed and secured properly to avoid water leaks.
Make sure that the water drain hose is not twisted or pinched.

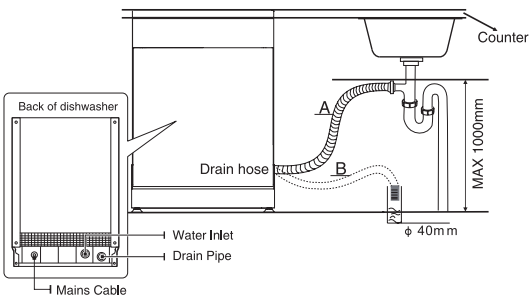

6. Condensation strip

Secure the condensation strip under the countertop. Make sure that the strip is fixed flush with the edge of the countertop. Install the dishwasher in the niche for embedding.

7. Adjusting the height of the legs

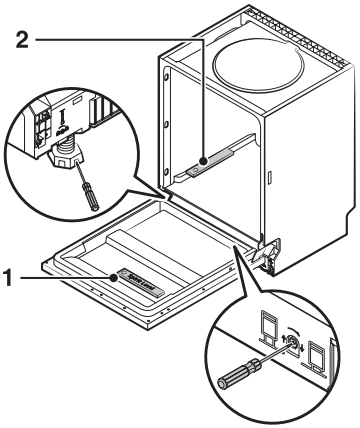

1. Check the correct horizontal position of the dish washer at points 1 and 2 by attaching the level to the door (1) and the guide basket inside the washing chamber (2).
2. Align the dishwasher by adjusting all four legs. The rear legs can be adjusted from the front of the machine by turning the screw. To adjust the front of the leg, use the chef's wrench-clean the legs until you align the dishwasher. The maximum height of the adjustment of the legs is 50 mm.

8. Fixing the dishwasher

A. Regular countertop: Secure the countertop with two wood screws. Make sure that the dishwasher is not hanging on the countertop.

B. Marble or granite countertop — fix the bracket on the side panel of the dishwasher and attach the dishwasher to the furniture body. Close the screw with a rubber plug.

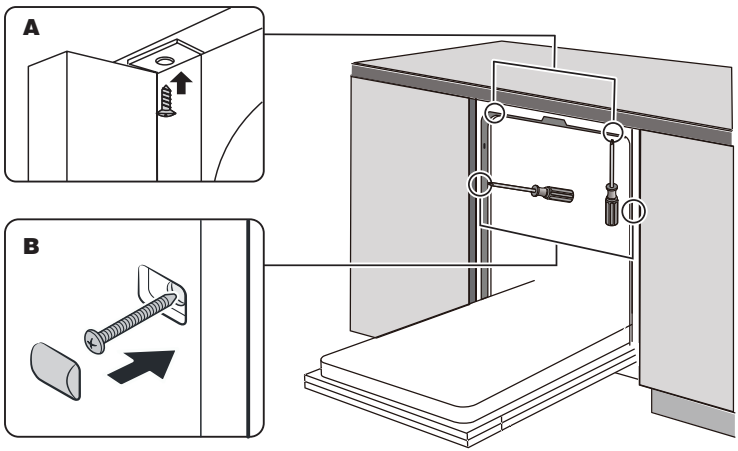

⚠ ***ATTENTION! While leveling the dishwasher, make sure that it does not tip over.***

ELECTRICAL CONNECTION

⚠ ATTENTION! The appliance must be connected to the main electrical network in accordance with applicable laws and regulations.

- Make sure that the power from the main network is sufficient for the power supply system is grounded in accordance with current regulations, and the power cable does not come into contact with the heated elements.
- Do not use adapters, extension cords, or «tees» to connect the appliance.
- If you need to replace the power cord, make sure that it meets current standards and meets the product specifications.

GROUNDING

- This appliance requires grounding to protect it from short circuits and electrical dissipation. It is equipped with a grounded plug installed on the power cord. Therefore, the appliance must be connected to an appropriate electrical outlet.
- The installation, connection and grounding of the electrical system must correspond to the provisions of European standards, as well as applicable local regulations.
- The ground cable must not be interrupted by a switch. If your apartment does not have a ground connection, contact a qualified electrician to install it.

⚠ ATTENTION! Before servicing the product, turn off the electrical power completely.

The manufacturer is not responsible for any direct or indirect damage caused by incorrect installation or connection. Therefore, all installation and connection operations must be performed by qualified personnel in accordance with applicable local and general regulations.

BEFORE FIRST USE

1. Water softening

The hardness of the water varies depending on the terrain. When using hard water for the dishwasher, deposits form on dishes and kitchen utensils.

The device is equipped with a water softener that removes lime and minerals from the water.

The water softener should be adjusted according to the hardness of the water at the place of installation of the device. The degree of water hardness can be found in local water supply services.

Salt flow adjustment

The water softener is a special salt for dishwashers.

It is necessary to perform the following steps to adjust the salt consumption:

1. Open the door, turn on the appliance.
2. Hold the program (**P**) selection button for 5 seconds to start the water softener setup mode.
3. The rinse aid indicator will start flashing when the appliance enters the setting mode.
4. Press the program selection button (**P**) to set the water hardness value in your area. The settings will be changed in the following sequence: H1-> H2 -> H3-> H4 -> H5 -> H6. The glowing indicators on the control panel show the setting you have selected.
5. Press the On/Off button to complete the device setup.

For models TCH-DM454D901SBI, TCH-DM459D1106SBI, TCH-DM604D1202SBI

Indicator			ECO		Water softener level
■ on	▭	▭	▭	■	H1
	▭	▭	■	▭	H2
	▭	▭	■	■	H3
▭ off	▭	■	▭	▭	H4
	▭	■	▭	■	H5
	▭	■	■	▭	H6

Table of water hardness values

WATER HARDNESS				Water softener level	Salt consumption (gram/cycle)
German °dH	French °fH	British °Clarke	Mmol/l		
0-5	0-9	0-6	0-0,94	H1	0
6-11	10-20	7-14	1,0-2,0	H2	9
12-17	21-30	15-21	2,1-3,0	H3	12
18-22	31-40	22-28	3,1-4,0	H4	20
23-34	41-60	29-41	4,1-6,0	H5	30
35-55	61-98	43-69	6,1-9,8	H6	60
1°dH = 1.25°Clarke = 1.78 °fH = 0.178mmol/l					

⚠ ATTENTION! The factory setting is H3. You should contact your local water resources management department for information about the hardness of tap water.

Filling the water softener tank with salt

Use only special granulated salt intended for dishwashers. The salt tank is located under the lower basket, it should be filled as described below:

1. Remove the bottom basket and unscrew the lid of the salt tank.
2. Insert the funnel (supplied) into the hole and pour about 1.5 kg of salt.
3. Add water to the salt tank. The outflow of a small amount of water from the tank is normal.
4. After filling the tank, tighten the lid clockwise.
5. Usually, after loading the salt, the salt level indicator goes out and lights up only after 26 days of using the dishwasher.
6. Immediately after filling the salt tank, the washing cycle should be started (soaking or quick washing mode is recommended). Otherwise salty water can damage the filter system, pump, or other important parts of the appliance. Such damages are not covered by the warranty.

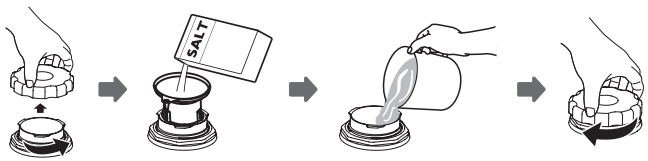

⚠ ***ATTENTION! Use only special salts intended for dishwashers! Any other salt not intended for use by dishwashers, especially table salt, can damage the water softening device.***

Fill the salt tank only immediately before starting a full washing cycle. This will avoid the long-term presence of salt crystals or spilled salt water at the bottom of the dishwasher and the occurrence of corrosion. The salt tank should be filled only when the salt level indicator on the control panel lights up. Depending on the solubility of the salt, the indicator may continue to light after filling the tank. If there is no salt level indicator on the control panel, the tank filling period can be determined by the number of washing cycles that have passed. When salt is spilled, a soaking or quick washing program should be started to remove excess salt.

2. Rinse aid

The rinse aid provides thorough rinsing to prevent the appearance of water droplets that can leave stains and streaks on the dishes after drying.

In addition, the rinse aid contributes to the drying process, ensuring rapid draining of water drops from the dishes. It is automatically released into the water during the last rinse.

⚠ ***ATTENTION! Use only high-quality rinses designed specifically for dishwashers. Never pour other products (e.g. detergent, liquid cleaning agents) into the rinse aid tank. This may cause damage to the device.***

This dishwasher is designed for the use of liquid rinses. The rinse aid tank is located on the door near the detergent tank.

To access the tank, open the lid and pour the rinse aid into it so that the rinse aid level indicator turns completely black. The tank holds approximately 110 ml of rinse aid.

If there is no rinse aid level indicator light on the control panel, the amount of remaining rinse aid can be checked using an optical indicator on the control panel located next to the lid.

When the rinse tank is full, the indicator is completely dark. With a decrease in the amount of rinse aid, the size of the dark dot decreases. The rinse aid tank must always be at least 1/4 full.

When the amount of rinse aid in the tank decreases, the size of the black dot on the rinse aid level indicator changes:

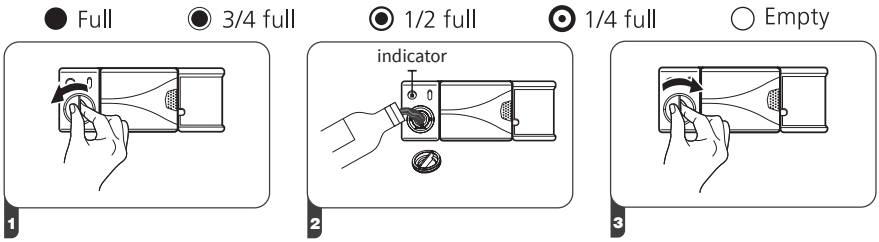

Filling the tank with a rinse aid

1. To open the tank, scroll the lid to the "open" position (left arrow) and remove the lid.
2. Pour the rinse aid into the tank. Make sure that the tank does not overflow.
3. Set the lid to the "open" position and scroll it to the "closed" position (right arrow).

⚠ ***ATTENTION! Use only high-quality rinses designed specifically for dishwashers. Never pour other products (e.g. detergent, liquid cleaning agents) into the rinse aid tank. This may cause damage to the device.***



The rinse tank has 6 adjustment positions. By default, the switch is in the "4" position. If stains form or dishes dry poorly, increase the amount of rinse aid supplied by removing the tank lid and setting the switch to the "5" or "6" position. If whitish sticky spots or blue plaque are found on the dishes on glasses and knives, the dose of the rinse aid should be reduced.

3. Detergent

Detergents with chemical additives are necessary to break down dirt and remove it from the dishwasher.

⚠ ***ATTENTION! Use only detergents designed specifically for dishwashers.***

Washing tablets

Tablets of different brands dissolve in water at different rates. In this regard, when using short-term washing programs, some tablets do not completely dissolve and cannot give full effect. Therefore, when using tablets, include long-term washing programs to ensure complete removal of detergent residues.

Detergent tank

The tank should be filled before each start of the washing cycle according to the instructions given in the table of washing cycles.

This dishwasher consumes less detergent and rinse aid than conventional dishwashers.

As a rule, only one tablespoon of detergent is enough for normal washing (for heavy dirt, more detergent is required).

⚠ ***ATTENTION! Load the detergent immediately before turning on the dishwasher, otherwise it may get wet and not completely dissolve.***

Filling the tank with detergent

1. Open the lid of the detergent dispenser by pressing the latch.
2. Add detergent or tablet to the cavity (A) for the main washing cycle.
3. Close the lid.

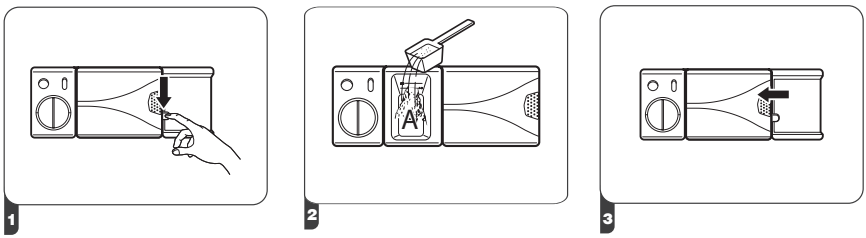

⚠ ***ATTENTION! If you use detergents in tablets, use the manufacturer's recommendations to determine where it is best to place the tablet (in the cutlery basket, in the detergent compartment). Make sure that the detergent compartment cover is closed, even when using the tablet.***

EXPLOITATION

1. After storage in a warehouse or transportation of the device at a temperature below 15 °C, it is necessary to keep it at room temperature for at least 2 hours before switching on the power grid.
2. Check the power supply characteristics, then connect the device to a power source.
3. Before starting the dishwasher, check the following:
   - The dishwasher is positioned exactly horizontally and secured properly.
   - The water tap is open.
   - The connection points to the pipelines are sealed.
4. Remove the upper and lower baskets, load the dishes and insert the baskets back in. It is recommended to load the lower basket first, then the upper one (see the section "Loading dishwasher baskets").
5. Open the door, press the "**On/Off**" key to turn on the appliance.
6. Add detergent (see the section "Salt, detergent and rinse aid"). Check the level of salt and rinse aid consumption. If necessary, add salt and rinse aid (the corresponding indicator on the control panel will light up).
7. Select the washing program. Click on the "**Program**" button to select the desired washing cycle. If necessary, install an additional function.
8. Close the dishwasher door.
9. Changing the program. The running washing program can be changed only at the very beginning of the process. Otherwise, there is a possibility that the detergent has already been dissolved and the water has been drained. Therefore, the detergent tank it should be refilled. Slightly open the door to stop the dishwasher, after the sprinklers stop, you can fully open the door. Hold down the program selection button (P) for 3 seconds to cancel the current program. After that, you can select another washing program and restart the dishwasher.

Adding forgotten dishes

Forgotten tableware items can be loaded into the machine before the detergent tank is opened.

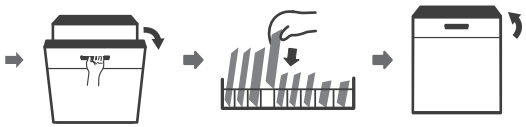

1. Open the door slightly to stop the sink.
2. After the sprinklers stop, you can fully open the door
3. Add the forgotten dishes.
4. Close the door.
5. The dishwasher will start working again.

⚠ ***ATTENTION! Opening the door in the middle of the cycle is dangerous, as hot steam can scald.***

If the appliance was switched off during the washing cycle, when it is switched on, it is necessary to re-select the washing cycle and start the dishwasher according to the initial state of switching on.

LOADING DISHWASHER BASKETS

Suitability of dishes and appliances for the dishwasher

Unsuitable	Limited use
• Appliances with wooden, horn, porcelain or mother-of-pearl handles. • Non-heat-resistant plastic items. • Old appliances with glued, non-heat resistant parts. • Taped dishes and appliances. • Tin or copper tableware. • Crystal. • Corroded steel objects. • Dishes and utensils made of wood. • Items made of synthetic fibers.	• Some types of glass may fade after a large number of washes. • Items made of silver and aluminum, as a rule, fade when washing. • Glazed drawings with frequent washing can lead out.

Purchase kitchen utensils only with a label about suitability for washing in the dishwasher. Use mild detergents, designated as "sparing dishes". For certain types of dishes, choose the minimum possible temperature.

⚠ ATTENTION! Before loading the dishwasher, remove large food residues from the dishes. Pre-soak the burnt remnants of food in the pans. Preliminary rinsing of dishes with running water is not required.

Loading the upper basket

The upper basket is designed for more fragile and light dishes, such as glasses, tea and coffee cups, saucers, plates, small bowls and flat pans (if they are not heavily soiled). Place dishes and kitchen utensils in such a way that they do not move under the influence of water jets.

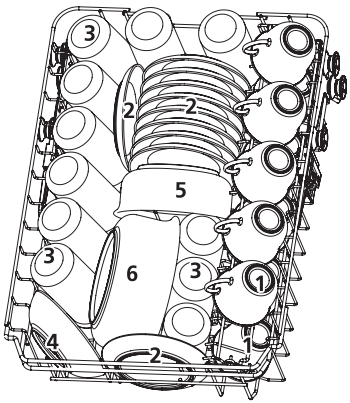

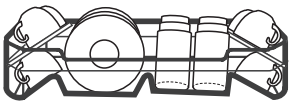

Number	Item
1	Cups
2	Saucers
3	Glasses
4	Small serving bowl
5	Medium serving bowl
6	Large serving bowl

Adjusting the upper basket

The height of the upper basket is adjusted to a higher and lower position. You can raise or lower the basket by pressing the adjuster for the upper and lower position. When there is no need to lift the basket, it can be installed on the lower level.

Option 1

1. Pull out the top basket.
2. Remove the upper basket.
3. Reattach the upper basket to the upper and lower roller.

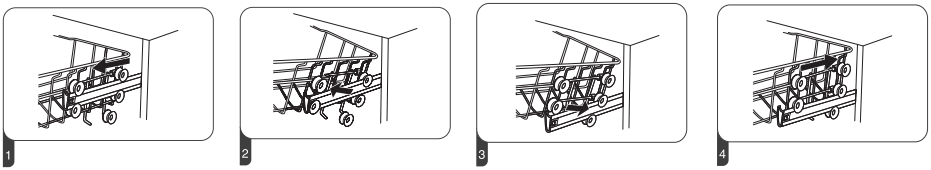

Option 2

1. To lift the basket, lift it up by holding the center of each side until the basket locks in the upper position.
2. To release the basket, lift the adjustment knobs on each side to the lower position.

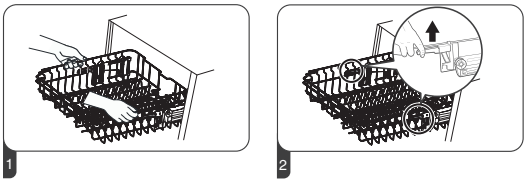

Loading the lower basket

Larger or poorly washable dishes, such as pots, pans, pan lids, serving plates and bowls, are recommended to be placed in the lower basket, as shown below. At the same time, serving dishes and saucepan lids should be inserted into the frame of the basket from the edge so that they do not interfere with the rotation of the washing hoses.

⚠ ***ATTENTION! Pots, serving bowls, etc. should always be installed upside down and obliquely so that water can flow out of them.***

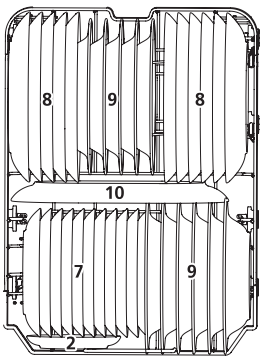

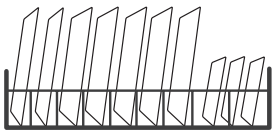

Number	Item
7	Dessert dishes
8	Dinner plates
9	Soup plates
10	Oval platter

⚠ ***The lower basket is equipped with folding pins, which allows you to put several pots and pans in it at the same time or larger pots and pans.***

For better placement of pots and pans, the pins can be lowered down, as shown in the figure.

raise upwards fold backwards

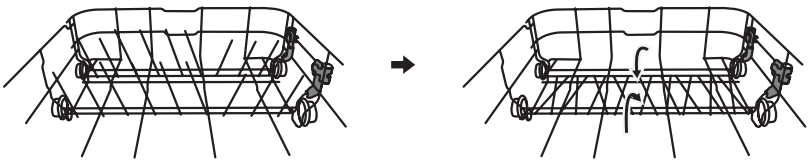

Basket for appliances

The instruments should be placed in the instrument basket with the handles facing down. If the basket is equipped with side dividers, the spoons should be placed separately in the appropriate slots. Especially long appliances should be placed horizontally in the front of the upper basket, as shown in the figure.

Number	Item
1	Soup spoons
2	Forks
3	Knives
4	Teaspoons
5	Dessert spoons
6	Serving spoons
7	Serving forks
8	Gravy ladles

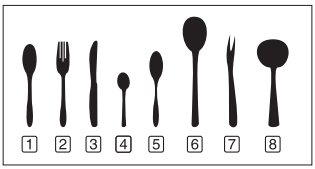

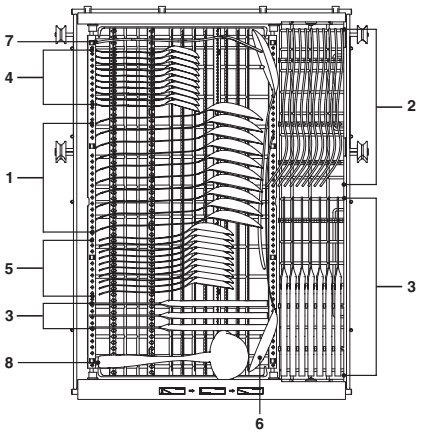

In order to ensure personal safety and achieve the best washing results, when loading the appliance basket, make sure that:

1. the sharp parts of the devices do not protrude from the bottom of the basket.
2. the devices are not adjacent to each other.
3. knives and other potentially dangerous devices are placed horizontally or with the handle up.

⚠ ***ATTENTION! Otherwise, there is a risk of insufficient washing efficiency and high power consumption.***

⚠ ***ATTENTION! Items can be hot! To avoid damage or burns, do not remove dishes and cutlery from the dishwasher for 15 minutes after the end of the program.***

CLEANING AND MAINTENANCE

- If necessary, the control panel should be wiped with a slightly damp cloth.
- After cleaning, it should be thoroughly dried. To clean the exterior surfaces, use high-quality tools for polishing appliances.
- To clean the door seal, use only soft wipes moistened with warm water.
- Do not use abrasive wipes or sponges that can scratch the enamel.

⚠ ***ATTENTION! It is forbidden to use abrasive substances, gasoline, benzene, solvents, hydrochloride, hot water, metal or coarse brushes, etc. for cleaning, as they can damage the surface.***

Cleaning the filter

1. Turn the filter counterclockwise. Remove the entire filter system from the dishwasher by pulling the handle up.
2. Disassemble the filter system as shown in the figure.
3. Large food residues can be cleaned by rinsing the filter under running water. For more thorough cleaning, use a soft cleaning brush. Do not knock on the filter when cleaning, so as not to break or deform.
4. Assemble the filter in reverse order, insert it back into the dishwasher and turn it clockwise until it is fixed.

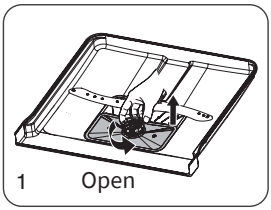

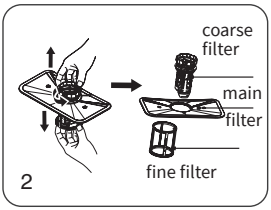

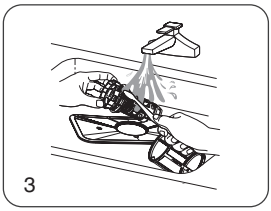

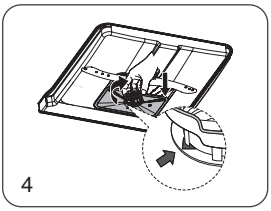

⚠ ***ATTENTION! Improper installation of the filter can lead to a decrease in the performance of the appliance and damage to dishes and kitchen accessories. Never use a dishwasher without a filter!***

Cleaning sprinklers

It is necessary to clean the sprinklers regularly, as hard water particles can clog the nozzles and bearings.

1. Hold the nut in the center stationary and turn the top sprinkler counterclockwise to remove it.
2. Pull the bottom sprinkler up to remove it.
3. Rinse the sprinklers with warm soapy water and a soft brush to clean the nozzles. Rinse thoroughly, dry and put them back in place.

Frost protection

In winter, the device should be protected from damage resulting from freezing. After each washing cycle, proceed as follows:

1. Disconnect the dishwasher from the power supply.
2. Turn off the water supply and remove the water supply hose from the water valve.
3. Release the water from the water supply hose and from the water valve (use a container for draining water).
4. Reconnect the water supply hose to the water valve.
5. Remove the filter from the bottom of the washing chamber and remove the water at the bottom of the appliance with a sponge

⚠ ***ATTENTION! If the dishwasher is frozen, contact the service center.***

TROUBLESHOOTING

During operation, if malfunctions are detected that the consumer cannot eliminate on their own, it is necessary to contact the service center.

But before contacting the repair service, read this section. This list includes the most common cases that are not the result of poor build quality or substandard materials used in this device.

FAULT CODES

The following fault codes may be displayed:

Codes fo model		Meanings	Possible causes
TCH-DM454D901SBI TCH-DM459D1106SBI TCH-DM604D1202SBI	TCH-DM459D1103SBI TCH-DM609D1404SBI TCH-DM609D1405SBI		
blinks	**E1**	Longer inlet time.	Faucets is not opened, or water intake is restricted, or water pressure is too low.
ECO + blinks	**E3**	Not reaching required temperature.	Malfunction of heating element.
blinks	**E4**	Overflow.	Some element of dishwasher leaks.

⚠ ***ATTENTION! IIn case of overflow, turn off the water supply before calling a service employee. If there is water in the dishwasher tray due to overflow or a small leak, it should be removed!***

TABLE OF POSSIBLE MALFUNCTIONS AND THEIR CAUSES

Problem	Possible Causes	What To Do
Dishwasher doesn't start	Fuse blown, or the circuit break tripped.	Replace fuse or reset circuit breaker. Remove any other appliances sharing the same circuit with the dishwasher.
	Power supply is not turned on.	Make sure the dishwasher is turned on and the door is closed securely. Make sure the power cord is properly plugged into the wall socket.
	Water pressure is low	Check that the water supply is connected properly and the water is turned on.
	Door of dishwasher not properly closed.	Make sure to close the door properly and latch it.
Water not pumped form dishwasher	Twisted or trapped drain hose.	Check the drain hose.
	Filter clogged.	Check the drain hose.
	Kitchen sink clogged.	Check the kitchen sink to make sure it is draining well. If the problem is the kitchen sink that is not draining , you may need a plumber rather than a serviceman for dishwashers.
Suds in the tub	Wrong detergent.	Use only the special dishwasher detergent to avoid suds. If this occurs, open the dishwasher and let suds evaporate. Add 1 gallon of cold water to the bottom of the dishwasher. Close the dishwasher door, then select any cycle. Initially, the dishwasher will drain out the water. Open the door after draining stage is complete and check if the suds have disappeared. Repeat if necessary.
	Spilled rinse-aid.	Always wipe up rinse-aid spills immediately.
Stained tub interior	Detergent with colourant may have been used.	Make sure that the detergent has no colourant.
White film on inside surface	Hard water minerals.	To clean the interior, use a damp sponge with dishwasher detergent and wear rubber gloves. Never use any other cleaner than dishwasher detergent otherwise, it may cause foaming or suds.
There are rust stains on cutlery	The affected items are not corrosion resistant.	Avoid washing items that are not corrosion resistant in the dishwasher.
	A program was not run after dishwasher salt was added. Traces of salt have gotten into the wash cycle.	Always run a wash program without any crockery after adding salt. Do not select the Turbo function (if present), after adding dishwasher salt.
	The lid of the softer is loose.	Check the softener lid is secure.
Knocking noise in the dishwasher	A spray arm is knocking against an item in a basket	Interrupt the program and rearrange the items which are obstructing the spray arm.
Rattling noise in the dishwasher	Items of crockery are loose in the dishwasher.	Interrupt the program and rearrange the items of crockery.
Knocking noise in the water pipes	This may be caused by on-site installation or the cross-section of the piping.	This has no influence on the dishwasher function. If in doubt, contact a qualified plumber.

Problem	Possible Causes	What To Do
The dishes are not clean	The dishes are not clean	See PART II “Preparing And Loading Dishes”.
	The program was not powerful enough.	Select a more intensive program.
	Not enough detergent was dispensed.	Use more detergent, or change your detergent.
	Items are blocking the movement of the spray arms.	Rearrange the items so that the spray can rotate freely.
	The filter combination is not clean or is not correctly fitted in the base of wash cabinet. This may cause the spray arm jets to get blocked.	Clean and/or fit the filter correctly. Clean the spray arm jets.
Cloudiness on glassware.	Combination of soft water and too much detergent.	Use less detergent if you have soft water and select a shorter cycle to wash the glassware and to get them clean.
White spots appear on dishes and glasses.	Hard water area can cause limescale deposits.	Add more detergent.
Black or grey marks on dishes	Aluminium utensils have rubbed against dishes	Use a mild abrasive cleaner to eliminate those marks.
Detergent left in dispenser	Dishes block detergent dispenser	Re-loading the dishes properly.
The dishes aren’t drying	Improper loading	Load the dishwasher as suggested in the directions.
	Dishes are removed too soon	Do not empty your dishwasher immediately after washing. Open the door slightly so that the steam can come out. Take out the dishes until the inside temperature is safe to touch. Unload the lower basket first to prevent the dropping waterfrom the upper basket.
	Wrong program has been selected.	With a short program, the washing temperature is lower, decreasing cleaning performance. Choose a program with a long washing time.
	Use of cutlery with a low-quality coating.	Use of cutlery with a low-quality coating.

DISPOSAL



The symbol on the product or on its packaging indicates that this product may not be treated as household waste. Instead it should be taken to the appropriate collection point for the recycling of electrical and electronic equipment. By ensuring this product is disposed of correctly, you will help prevent potential negative consequences for the environment and human health, which could otherwise be caused by inappropriate waste handling of this product. For more detailed information about recycling of this product, please contact your local council, your household waste disposal service or the shop where you purchased the product.

SPECIFICATION / CONFIGURATION

Model	TCH-DM459D1103SBI	TCH-DM609D1404SBI	TCH-DM609D1405SBI
Installation	full-build in		
Capacity (place settings)	11	14	14
Rated power (W)	2100	2100	2100
Voltage (V) / Frequency (Hz)	220-240/ 50	220-240/ 50	220-240/ 50
Energy efficiency class	A++	A++	A++
Energy consumption per year (kw*h/year)	211	262	262
Energy consumption per cycle (kw*h/cycle)	0,74	0,92	0,92
Water consumption per year (l/year)	2520	3080	3080
Water consumption per cycle(l/cycle)	9	11	11
Type of control	electronic	electronic	electronic
Type of indicator	LED light and screen	LED light and screen	LED light and screen
Color of indicator	white	white	white
Inner lighting	yes	yes	yes
Noise (dBA)	49	49	47
Material of outer door	SPCC / galvanized plate		
Color	silver	silver	silver
Color of insert	silver	silver	silver
Program & Function			
Inlet water pressure (Mpa)	9	9	9
Antiflood device	3 in 1 ECO 1 hour Glass Rapid Intensive Normal 90 min Soak	3 in 1 ECO 1 hour Glass Rapid Intensive Normal 90 min Soak	3 in 1 ECO 1 hour Glass Rapid Intensive Normal 90 min Soak
Type of heating element	1-24	1-24	1-24
Filter type	yes	yes	yes
Water softener	yes	yes	yes
Power cord lenghth (m)	yes	yes	yes
Inlet hose length (m)	yes	yes	yes
Outlet hose length (m)	no	no	yes
Technical & Internal specification			
Inlet water pressure (Mpa)	0,04-1	0,04-1	0,04-1
Antiflood device	yes	yes	yes
Type of heating element	hidden	hidden	hidden
Filter type	self-cleaning filter system		
Water softener	yes	yes	yes
Power cord lenghth (m)	1,5	1,5	1,5
Inlet hose length (m)	1,5	1,5	1,5
Outlet hose length (m)	1,75	1,75	1,75
Baskets			
Number of racks	3	3	3
Spray arms	upper / lower	upper / lower	upper / lower
Foldable bottom plate racks	yes	yes	yes
Height adjustable upper basket	yes	yes	yes
Cutlery basket	yes	yes	yes
Product & Packaging Information			
Net / Gross wight (kg)	30,5 / 35,5	34 / 40	34 / 40
Product dimension (WxDxH) (mm)	448x550x815	598x550x815	598x550x815
Package dimension (WxDxH) (mm)	495x645x890	645x645x890	645x645x890
Equipment			
Dishwasher (pcs.)	1	1	1
Water supply hose (pcs.)	1	1	1
Water drain hose (pcs.)	1	1	1
Set of mounting bolts for embedding (pcs.)	1	1	1
Condensation tape (pcs.)	1	1	1
Funnel for salt (pcs.)	1	1	1
Cutlery basket-box (pcs.)	—	—	—
Instruction manual with warranty card (pcs.)	1	1	1
Packing (pcs.)	1	1	1

Model	TCH-DM459D1106SBI	TCH-DM454D901SBI	TCH-DM604D1202SBI
Installation		full-build in	
Capacity (place settings)	11	9	12
Rated power (W)	2100	2100	2100
Voltage (V) / Frequency (Hz)	220-240/ 50	220-240/ 50	220-240/ 50
Energy efficiency class	A++	A++	A++
Energy consumption per year (kw*h/year)	211	197	258
Energy consumption per cycle (kw*h/cycle)	0,74	0,69	0,91
Water consumption per year (l/year)	2520	2520	3080
Water consumption per cycle(l/cycle)	9	9	11
Type of control	electronic	electronic	electronic
Type of indicator	LED light and screen	LED light	LED light
Color of indicator	white	white	white
Inner lighting	yes	no	no
Noise (dBA)	47	49	49
Material of outer door		SPCC / galvanized plate	
Color	silver	silver	silver
Color of insert	silver	silver	silver
Program & Function			
Inlet water pressure (Mpa)	9	4	4
Antiflood device	3 in 1 ECO 1 hour Glass Rapid Intensive Normal 90 min Soak	ECO Rapid Intensive Normal	ECO Rapid Intensive Normal
Type of heating element	1 - 24	3-6-9	3-6-9
Filter type	yes	—	—
Water softener	yes	—	—
Power cord lenghth (m)	yes	—	—
Inlet hose length (m)	yes	—	—
Outlet hose length (m)	yes	no	no
Technical & Internal specification			
Inlet water pressure (Mpa)	0,04-1	0,04-1	0,04-1
Antiflood device	yes	yes	yes
Type of heating element	hidden	hidden	hidden
Filter type		self-cleaning filter system	
Water softener	yes	yes	yes
Power cord lenghth (m)	1,5	1,5	1,5
Inlet hose length (m)	1,5	1,5	1,5
Outlet hose length (m)	1,75	1,75	1,75
Baskets			
Number of racks	3	2	2
Spray arms	upper / lower	upper / lower	upper / lower
Foldable bottom plate racks	yes	yes	yes
height adjustable upper basket	yes	yes	yes
Cutlery basket	yes	yes	yes
Product & Packaging Information			
Net / Gross wight (kg)	30,5 / 35,5	29,5 / 34,5	38 / 41
Product dimension (WxDxH) (mm)	448X550X815	448X550X815	598X600X845
Package dimension (WxDxH) (mm)	495X645X890	495X645X890	645X645X890
Equipment			
Dishwasher (pcs.)	1	1	1
Water supply hose (pcs.)	1	1	1
Water drain hose (pcs.)	1	1	1
Set of mounting bolts for embedding (pcs.)	1	1	1
Condensation tape (pcs.)	1	1	1
Funnel for salt (pcs.)	1	1	1
Cutlery basket-box (pcs.)	—	1	1
Instruction manual with warranty card (pcs.)	1	1	1
Packing (pcs.)	1	1	1

WARRANTY CARD

Date of sale

«____» _____ 20_____ y.

Store stamp

When selling, the seller is obligated to fill out the warranty coupons. The date of manufacturing and serial number can be found on the packaging and on the back side of the product.

The manufacturer's warranty obligations are valid only for the KRAFT Technology built-in dishwasher. **The warranty period is 1 years from the date of purchase. The service life of the product conducted 5 years.**

Information about authorized service centers is available on the website http://kraftltd.com or by calling the support service toll-free +7(800)200-79-97. If you have any questions or problems related to KRAFT products, please contact in writing to the address: ZAO LEBEDINSKIY TORGOVIY DOM, No 50 V, Dnepropetrovskaya str., Rostov-on-Don, 344093, Russia, or by e-mail service@lbtd.ru.

1. The manufacturer guarantees free elimination of factory defects or technical faults during the warranty period if the Buyer complies with the terms and conditions of warranty service. All claims in appearance should be presented to the seller when purchasing the product. After purchasing the product, the consumer is responsible for all external damage.
2. The warranty applies only to products used for non-commercial personal, family or household purposes. Otherwise, the warranty period is 3 months from the date of purchase.
3. The seller reserves the right to conduct a technical examination of the product quality within the time frame established by law.
4. Warranty repairs are not performed in the following cases:
   – invalidity of the warranty card;
   – the presence of damage and malfunctions resulting from improper use of equipment inviolation of the rules of operation, installation or transportation of equipment by the user or a trading organization;
   – the presence of damage and malfunctions resulting from the action of third parties or force majeure, ingress of foreign objects and insects, damage caused by animals;
   – establishment of the fact of deviation from the State technical standards, supplying electrical and cable networks, supplying more power than provided by the manufacturer;
   – establishment of the fact of repair (attempt to repair) equipment independently or by unauthorized persons;
   – using of the product for industrial or commercial purposes.
5. The warranty card is invalid in the following cases::
   – incorrect or incomplete filling of the card by the store and the master;
   – absence of the sale date and the store stamp.
6. The manufacturer is not responsible for damage caused to people, animals and premises due to violation of safety regulations, transportation and operation of the device.
7. The warranty service does not cover installation, cleaning and maintenance of the device.

TEAR-OFF COUPON No 1 for warranty repair dishwasher KRAFT Technology

model _____ serial No _____

Withdrawn «____» _____ 20____ y.

Executat _____ _____

Full name signature

Type and content of the work performed _____

_____

Service department's name _____

Cutting line

COUPON No 1 for warranty repair

dishwasher KRAFT Technology

model _____

serial No _____

Sold by _____

(name and address of the commercial enterprise)

_____

_____

_____

_____tel:_____

Date of sale «____» _____ _____y.

Store stamp _____

(personal seller's signature)

Service department's name and address*

_____

(* to be filled in by the commercial enterprise)

_____

_____

TEAR-OFF COUPON No 2 for warranty repair dishwasher KRAFT Technology

model _____ serial No _____

Withdrawn «____» _____ 20____ y.

Executat _____ _____

Full name signature

Type and content of the work performed _____

_____

Service department's name _____

Cutting line

COUPON No 2 for warranty repair

dishwasher KRAFT Technology

model _____

serial No _____

Sold by _____

(name and address of the commercial enterprise)

_____

_____

_____

_____tel:_____

Date of sale «____» _____ _____y.

Store stamp _____

(personal seller's signature)

Service department's name and address*

_____

(* to be filled in by the commercial enterprise)

_____

_____

Dishwasher KRAFT Technology
model _____
Serial No _____
Owner, his address _____
_____
_____
Owner's phone _____
Reason for failure (malfunction) _____
_____
_____
_____
Owner: _____
signature
Mechanic: _____
Full name.
Completed works: _____
_____
Date «_____» _____ _____г.
Mechanic: _____ Owner: _____
signature signature
Approve _____
service company name and address
_____
_____ _____
the position of the head of the company, that performed the service Stamp signature

Dishwasher KRAFT Technology
model _____
Serial No _____
Owner, his address _____
_____
_____
Owner's phone _____
Reason for failure (malfunction) _____
_____
_____
_____
Owner: _____
signature
Mechanic: _____
Full name.
Completed works: _____
_____
Date «_____» _____ _____г.
Mechanic: _____ Owner: _____
signature signature
Approve _____
service company name and address
_____
_____ _____
the position of the head of the company, that performed the service Stamp signature

* Изготовитель оставляет за собой право вносить изменения конструкций, технических характеристик, внешнего вида, комплектации товара, не ухудшающие его потребительских качеств, без предварительного уведомления потребителя.

Вся представленная в руководстве информация, касающаяся комплектации, технических характеристик, функций и цветовых решений, носит сугубо информационный характер и ни при каких условиях не является публичной офертой.

* The manufacturer reserves the right to change designs, specifications, appearance, configuration of the product without impairing its consumer qualities, without prior notice to the customer.

All information provided in the manual concerning the configuration, technical characteristics, functions, and colors is purely informational in nature and under no circumstances is a public offer.

* Шығарушы мен импорттаушы тауардың құрылысына, техникалық сипатталарына, функцияларына, сыртқы түріне және жиынтықталуына аспаптың тұтынушылық сапаларын нашарлатпайтын өзгертулерді алдын ала хабарламай енгізу құқығын өзіне қалдырады.

Жиынтықтылыққа, техникалық сипаттамаларға, фунцияларына және түсіне қатысты нұсқаулықта көрсетілген барлық ақпарат тек ақпараттық сипатқа ие және ешбір жағдайда жария оферт болып табылмайды.

Manufacturer:
FOSHAN SHUNDE MIDEA WASHING APPLIANCES MFG. CO., LTD.
Address: No 20 Gangqian Road, Beijiao, Shunde District, Foshan, Guangdong, China.

Importer:
SARMAT LLC.
Address: No 50 V, Dnepropetrovskaya Str, apt. 2, Rostov-on-Don, PC 344093, Russia.
Tel.: +7 800 200 79 97

Made in China

Изготовитель:
ФОШАНЬ ШУНЬДЭ МИДЕА ВОШИНГ ЭПЛАЙЕНСИЗ МФГ. КО., ЛТД.
Адрес: № 20 Ганцянь роад, Бейцзяо, Шуньдэ Дистрикт, Фошань, Гуандун, Китай.

Импортер:
ООО «САРМАТ».
Адрес: ул. Днепропетровская, 50 В, офис 2, г. Ростов-на-Дону, 344093,
Россия.
Тел.: +7 800 200 79 97

Сделано в Китае

Өндіруші:
FOSHAN SHUNDE MIDEA ЖУУ ҚҰРАЛДАРЫ MFG. CO., LTD.
Мекен-жайы: № 20 Ганцян жолы, Бейжяо, Шунде ауданы, Фошан, Гуандун, Қытай.

Импорттаушы:
«САРМАТ» ЖШС.
Мекен-жайы: ст. Днепропетровская, 50 В, 2 кеңсе, Ростов-на-Дону, 344093, Ресей.
Тел.: +7 800 200 79 97

Қытайда жасалған

KRAFT Technology

WWW.KRAFTLTD.COM

Телефон службы поддержки клиентов

Клиенттерге қызмет көрсету телефоны

Phone customer service

+7 800 200 79 97

CE

EAC