ASKO
Inspired by Scandinavia

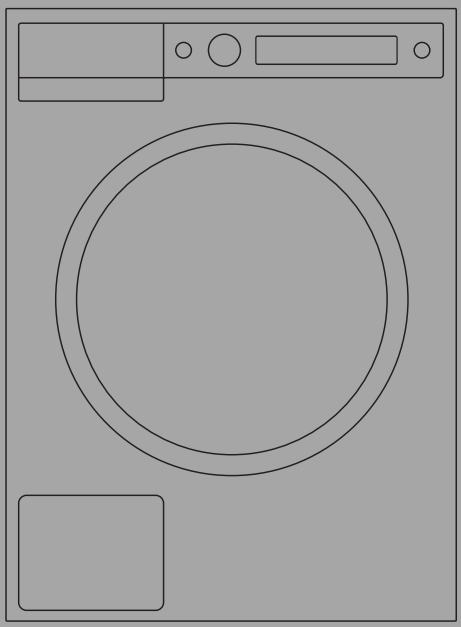

NAVODILA ZA UPORABO
Pralni stroj
SL

WM86L
W5114CXLW

Pred uporabo pralnega stroja obvezno preberite navodila za uporabo.

Kazalo

Uvod 3
Varnostna opozorila 4
Pred prvo uporabo 9
Embalaža 9
Transportna zaščita 9
Čiščenje 10
Odpiranje vrat 10
Postavitev in priključitev 11
Izbira prostora 11
Postavitev pralnega stroja 11
Vgradnja 15
Prestavljanje (premikanje) pralnega stroja in ponoven transport 16
Priključitev na dovod vode 17
Namestitev odvodne cevi 18
Priključitev na električno omrežje 19
ASKO Nega perila – Skriti pomočnik (Hidden helpers) 20
Opis pralnega stroja 21
Dozirna posoda 21
Prve nastavitve pred uporabo 22
Povezava aparata z aplikacijo ConnectLife 24
Nasveti pred pranjem 27
Razvrščanje perila 27
Oblačila 27
Oznake za perilo 28
Vrste perila 29
Zmanjšanje alergijskih reakcij 29
Prihranek časa in energije 29
Varčnost in učinkovitost 29
Pralna sredstva 30
Pripomočki za doziranje 30
Madeži 30
Barvanje tkanin 30
Pranje po korakih (1 – 8) 32
KORAK 1: Razvrstite perilo 32
KORAK 2: Vklopite glavno stikalo 32
KORAK 3: Odprite vrata pralnega stroja in vstavite perilo 32
KORAK 4: Dodajte pralno sredstvo in mehčalno sredstvo 33
KORAK 5: Izberite program 34
KORAK 6: Izberite programske nastavitve 38
KORAK 7: Začnite s pranjem 42
KORAK 8: Konec programa 43
Nastavitve aparata 45
Dodatne nastavitve 45
Čiščenje in vzdrževanje 50
Čiščenje dozirne posode 50
Čiščenje filtra 51
Čiščenje zunanjosti stroja 52
Čiščenje notranjosti stroja proti neprijetnim vonjavam 52
Če uporabljate trdo vodo 52
Napake: kaj storiti? 53
Ročno odpiranje vrat pralnega stroja 56
Prikaz napak 57
Servisiranje 61
Pred klicem v servisno službo 61
Tehnične informacije 63
Tehnični podatki 63
Povezava do baze podatkov EU EPREL 63
Obvestilo o licenci za pisavo 63
Vrsta radijske opreme 64
Izjava o skladnosti 64
Tabela porabnih vrednosti 65
Tabela možnosti 68
ODSTRANITEV 69

Spoštovani kupec,

Zahvaljujemo se vam za nakup kakovostnega izdelka ASKO.

Upamo, da bo izpolnil vaša pričakovanja. Skandinavsko oblikovanje združuje čiste linije, vsakodnevno funkcionalnost in visoko kakovost. To so ključne značilnosti vseh naših izdelkov in razlog, da so zelo cenjeni po vsem svetu.

Priporočamo vam, da pred prvo uporabo pralnega stroja preberete navodila za uporabo. V navodilih za uporabo so tudi informacije o tem, kako lahko pomagate varovati okolje.

V navodilu boste opazili simbole, ki pomenijo sledeče:

INFORMACIJA!

Informacija, nasvet, namig ali priporočilo

OPOZORILO!

Opozorilo za nevarnost

ELEKTRIČNI UDAR!

Opozorilo za nevarnost električnega udara

VROČA POVRŠINA!

Opozorilo za nevarnost vroče površine

NEVARNOST POŽARA!

Opozorilo za požarno nevarnost

Izvirna navodila

SHRANITE TA NAVODILA!

Splošno

 **Preberite navodila za uporabo in jih shranite na varno mesto.**

- **Prosimo, da ne uporabljate pralnega stroja, če pred tem niste prebrali in razumeli navodil za uporabo.**
- Naprava ni namenjena za uporabo s strani oseb (vključno z otroki) z zmanjšanimi fizičnimi, senzoričnimi ali duševnimi sposobnostmi ali s strani oseb s pomanjkanjem izkušenj in znanja, razen pod nadzorom usposobljene osebe, odgovorne za njihovo varnost.
- **Neupoštevanje navodil za uporabo** oziroma napačna uporaba pralnega stroja lahko vodi do poškodb perila, pralnega stroja ali uporabnika. Navodila za uporabo imejte shranjena v bližini pralnega stroja.
- Navodilo za uporabo si lahko ogledate na naši spletni strani www.asko.com.
- **Ta aparat je namenjen uporabi v gospodinjstvu in v podobnih aplikacijah, kot so:**
  - kuhinjski prostori za osebje v trgovinah, pisarne in druga delovna okolja;
  - kmečke hiše;
  - uporaba s strani strank v hotelih, motelih in drugih bivalnih okoljih;
  - v prenočiščih z zajtrkom.
- **Ta aparat se ne sme uporabljati v:**
  - skupnih prostorih večstanovanjskih stavb (npr. stolpnice, bloki ...) in pralnicah.
- Pred uporabo stroja odstranite vsa transportna varovala. Glejte poglavje *Pred prvo uporabo*/ *Transportna zaščita*.
- Maksimalna količina pranja v kg (za program Bombaž) je navedena na napisni tablici (ali v poglavju *KORAK 5: Izberite program*/*Tabela programov*).

Varnost otrok

⚠ OPOZORILO!

Otrokom, starim manj kot tri leta, ne dovolite v bližino aparata, razen če so ves čas pod nadzorom.

Ne dovolite otrokom, da bi se igrali z napravo.

Pralno in mehčalno sredstvo hranite izven dosega otrok.

- Preden zaprete vrata pralnega stroja in zaženete program, se prepričajte, da v bobnu ni ničesar razen perila (na primer, če bi otrok zlezel v boben pralnega stroja in od znotraj zaprl vrata).
- **Vklopite Zaščito (Lock).** Glejte poglavje *Nastavitve aparata*.
- **Pralni stroj je izdelan v skladu z vsemi predpisanimi varnostnimi standardi.**
- Ta pralni stroj smejo uporabljati otroci starejši od 8 let, kot tudi osebe z zmanjšanimi fizičnimi, senzoričnimi ter umskimi zmogljivostmi ali pomanjkljivimi izkušnjami in znanjem, vendar samo, če pralni stroj uporabljajo pod ustreznim nadzorom, če so prejeli ustrezna navodila o varni uporabi pralnega stroja, in če so poučeni o nevarnostih neustrezne uporabe.
- Poskrbite, da se otroci ne bodo igrali s pralnim strojem.
- Otroci naj ne čistijo pralnega stroja ali izvajajo vzdrževalna opravila na le-tem brez ustreznega nadzora.

Nevarnost vroče površine

⚠ VROČA POVRŠINA!

Opozorilo za nevarnost vroče površine

Pri višjih temperaturah pranja se steklo vrat segreje. Pazite, da se ne opečete. Otroci naj se zato ne igrajo v bližini stekla vrat.

Varnost pri priključitvi in namestitvi

⚠ OPOZORILO!

Pralni stroj lahko uporabljamo samo s priloženo priključno vrvico.

⚠ ELEKTRIČNI UDAR!

Poškodovano priključno vrvico lahko zamenja samo proizvajalec, serviser ali pooblaščena oseba, da se s tem izognete nevarnosti.

⚠ OPOZORILO!

Pralnega stroja ni dovoljeno priključiti na električno omrežje preko zunanje stikalne naprave npr. programske ure ali priklopiti na omrežje, ki ga dobavitelj električne energije redno vklaplja in izklaplja.

- Priključitev na vodo in električno omrežje mora opraviti usposobljen strokovnjak.
- Popravila in vzdrževanje, ki se nanašajo na varnost ali zmogljivost, morajo izvesti usposobljeni strokovnjaki.
- **Pralnega stroja ne postavite v prostor, kjer lahko temperatura pade pod 5°C,** saj se lahko deli pralnega stroja ob zamrznitvi vode poškodujejo.
- Prezračevalnih odprtin na dnu pralnega stroja ne sme ovirati preproga.
- Ob prvi namestitvi mora pralni stroj stati na mestu 2 uri, preden ga priključite na električno omrežje.
- Pralnega stroja ni dovoljeno priključiti na električno omrežje s pomočjo podaljška.
- Ne priključujte pralnega stroja na vtičnico, namenjeno brivskemu aparatu ali sušilniku za lase.

- Pri priključitvi pralnega stroja na vodovodno omrežje obvezno uporabite priloženo dovodno cev in tesnila. Tlak vode mora biti 0,1–1 MPa (pribl. 1–10 kp/cm^2, 1-10 bar, 10–100 N/cm^2).
- Za priključitev pralnega stroja na vodovod morate uporabiti novo priključno cev; stare priključne cevi ne smete ponovno uporabiti.
- Konec odvodne cevi ne sme segati v odtekajočo vodo.
- V primeru nepravilne priključitve aparata, nepravilne uporabe aparata ali servisiranja aparata s strani nepooblaščene osebe, krije škodne stroške uporabnik sam.

Varna uporaba

⚠ NEVARNOST POŽARA!

Ne uporabljajte čistilnih sredstev, ki vsebujejo topila, saj obstaja možnost tvorjenja strupenih plinov, poškodb stroja ter nevarnosti vžiga in eksplozije.

- Uporabljajte samo pralna sredstva za pralni stroj!
- Uporabljajte le sredstva za strojno pranje in nego perila. Za morebitne poškodbe ter obarvanje tesnil in plastičnih delov, ki so posledica nepravilne uporabe sredstev za beljenje in barvanje perila, ne odgovarjamo.
- Belila ki vsebujejo klor, lahko nadomestite z belili, ki vsebujejo kisik, v nasprotnem primeru morate izvesti nevtralizacijo z uporabo programa Bombaž na najvišji temperaturi. Za doseganje boljših rezultatov uporabite vodikov peroksid ali detergente, ki vsebujejo kisik.
- Ne uporabljajte sredstev za barvanje in odstranjevanje barvil, saj vsebujejo žveplove spojine, ki lahko povzročijo korozijo.
- Pretirana uporaba izdelkov, ki vsebujejo klorove spojine, poveča predčasno odpoved sestavnih delov aparata. To je odvisno od koncentracije klora, časa izpostavljenosti in temperature.
- Vrata pred začetkom pranja pritisnite na označenem mestu, da se zaskočijo. Med delovanjem pralnega programa vrat ni mogoče odpreti.

- **Priporočamo, da pred prvim pranjem** odstranite morebitne nečistoče iz bobna pralnega stroja z uporabo programa Čiščenje bobna (Drum Cleaning) (glejte poglavje *Tabela programov*).
- **Po končanem pranju zaprite vodovodno pipo in izvlecite vtikač pralnega stroja iz zidne vtičnice.**
- Pralni stroj uporabljajte samo za pranje, kot je opisano v navodilih. Ni namenjen za suho pranje.
- Med pralnim programom se ne sproščajo srebrovi ioni.
- **Pri odstranjevanju oblog vodnega kamna** uporabljajte sredstva, ki imajo dodano sredstvo za zaščito pred korozijo. Upoštevajte navodila proizvajalca. Odstranjevanje oblog vodnega kamna zaključite z večkratnim izpiranjem ali z zagonom Drum Cleaning (Čiščenje bobna), da odstranite vse ostanke kislin (npr. kisa, ...).

Zaščita pred preseženim nivojem vode

- Če se nivo vode v stroju poveča nad običajen nivo, se vklopi zaščita pred preseženim nivojem vode, ki začne izčrpavati vodo in zapre dovod vode.
- Če se nivo vode v 60 sekundah ne zniža, se program prekine (glejte poglavje *Napake: kaj storiti?*).

Prevažanje/shranjevanje v času zime

Če boste stroj prevažali ali skladiščili v neogrevanih prostorih, kjer lahko temperatura pade pod ledišče, storite naslednje:

- Očistite filter odvodne črpalke. Glejte poglavje *Čiščenje filtra*.
- Zaprite dovod vode do pralnega stroja, odvijte dovodno cev z dovodnega ventila in pustite, da voda odteče iz ventila in cevi.
- Po praznjenju filtra odvodne črpalke lahko majhna količina vode ostane v stroju. To ne vpliva na kakovost in ne bo poškodovalo stroja.
- V primeru, da boste pralni stroj prevažali, ponovno namestite transportno zaščito (glejte poglavje *Transportna zaščita*).

Embalaža

Odstranite vso embalažo. Pri odstranitvi embalaže, pazite, da se ne poškodujete in da ne poškodujete pralnega stroja z ostrim predmetom.

Prosimo, da materiale razvrstite skladno s krajevnimi priporočili glede ravnanja z odpadki (glejte poglavje *ODSTRANITEV*).

Transportna zaščita

Pred uporabo stroja odstranite tri transportne vijake in plastične čepe za zaščito stroja med prevozom.

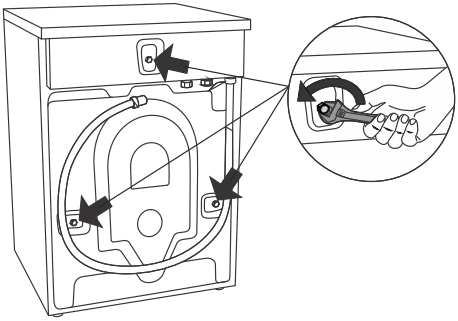

Popustite in s ključem št. 15 ali št. 17 (odvisno od modela) odstranite vijake, kot je prikazano na slikah.

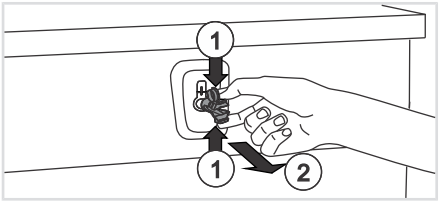

Odstranite plastične čepe, ki držijo vijake, tako, da jih stisnite skupaj (1) in nato izvlecite (2).

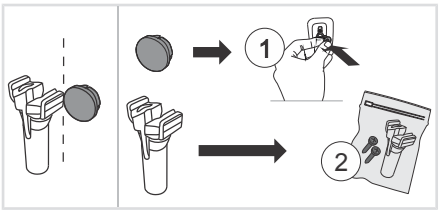

Odstranite pokrovčke s plastičnih čepov. Pokrovčke potisnite v luknje (1), v katerih so bili plastični čepi. Shranite vijake in plastične čepe (2), za primer, če boste pralni stroj še kdaj premikali.

Številka artikla	**Oznaka**
270698	Vijak
551188	Plastični čep (transportno zaklepanje)

Naročite tri kose vsake postavke!

INFORMACIJA!

Če želite stroj prevažati, ponovno namestite transportne vijake in plastične čepe za zaklepanje stroja, da med prevozom preprečite poškodbe stroja zaradi tresenja. Če ste transportne vijake ali plastične čepe izgubili, lahko naročite nove pri svojem prodajalcu.

Čiščenje

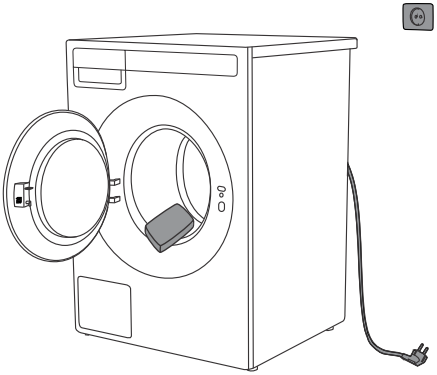

Odprite vrata izključenega pralnega stroja v smeri proti sebi in očistite boben pralnega stroja z vlažno krpo in blagim čistilnim sredstvom.

Priključite pralni stroj, zaprite vrata pralnega stroja in zaženite čistilni program. Glejte poglavje *KORAK 5: Izberite program*/*Tabela programov*.

⚠ OPOZORILO!

Ne uporabljajte topil ali sredstev za čiščenje, ki lahko poškodujejo pralni stroj (upoštevajte priporočila in opozorila proizvajalcev čistilnih sredstev).

Odpiranje vrat

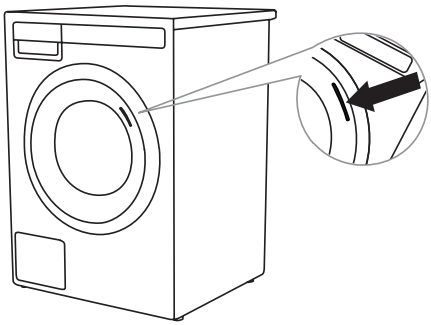

Vrata pralnega stroja so zasnovana za odpiranje na desni strani, pri čemer je na sprednji strani vrat nameščen vizualni indikator v obliki nalepke, ki jasno označuje mesto za prijem in odpiranje.

Lahko se odstrani glede na estetske preference.

INFORMACIJA!

Preden priključite pralni stroj na električno omrežje, počakajte vsaj 2 uri, da se segreje na sobno temperaturo.

Izbira prostora

⚠ OPOZORILO!

Pralnega stroja ne smete postaviti za vrata, ki jih je mogoče zakleniti, za drsna vrata ali za vrata, ki imajo tečaj vrat na nasprotni strani kot vrata pralnega stroja. V prostoru ga namestite tako, da omogočite prosto odpiranje vrat pralnega stroja.

INFORMACIJA!

Tla, na katerih stoji pralni stroj, morajo imeti betonsko podlago, biti morajo suha in čista, sicer lahko pralni stroj drsi. Očistite tudi spodnjo površino nastavljivih nogic.

INFORMACIJA!

Pralni stroj mora stati ravno in stabilno na trdni podlagi.

Postavitev pralnega stroja

Pralni stroj lahko namestite kot vgrajeno ali prostostoječo enoto.

INFORMACIJA!

Pri postavitvi pralnega stroja, mora biti zidna vtičnica prosto dosegljiva.

Odmiki pralnega stroja za optimalno delovanje

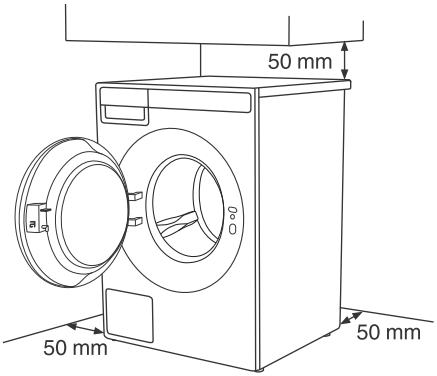

⚠ OPOZORILO!

Pralni stroj se ne sme dotikati stene ali sosednjih elementov. Za optimalno delovanje pralnega stroja priporočamo upoštevanje odmikov od sten, kot je prikazano na sliki. V primeru neupoštevanja minimalnih zahtevanih odmikov ne moremo zagotoviti varnega in pravilnega delovanja pralnega stroja. Lahko pride tudi do pregrevanja.

Zaradi zagotavljanja varnosti mora biti minimalna razdalja med zadnjo stranjo aparata in steno vsaj 25 mm, razdalja med aparatom in morebitnim pohištvom nad njim pa najmanj 40 mm.

Odpiranje vrat pralnega stroja (pogled od zgoraj)

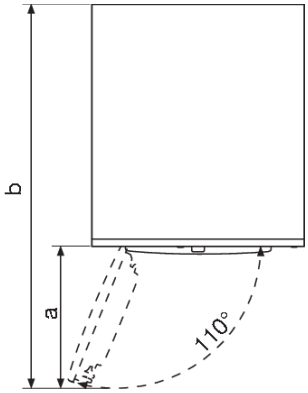

Širina vrat pralnega stroja (a) je 450 mm.

Globina pralnega stroja pri odprtih vratih (b) je 1115 mm.

Vrata pralnega stroja je možno odpreti maksimalno do kota 110°.

Postavitev na podstavek

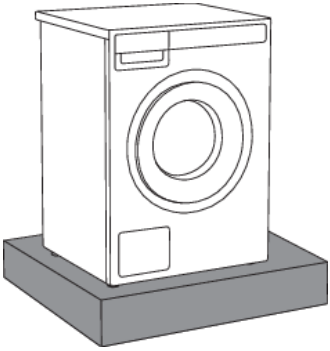

INFORMACIJA!

Če je aparat nameščen na podstavku ali čem podobnem, morate aparat pritrditi, da ne tvegate njegove prevrnitve. V ta namen so dobavljivi originalni dodatki ASKO, vključno z napotki za pritrditev.

Nastavitev nogic pralnega stroja

Pralni stroj postavite tako, da bo stabilen. S tem zmanjšate hrup, vibracije, premike,...pralnega stroja na najmanjšo možno mero.

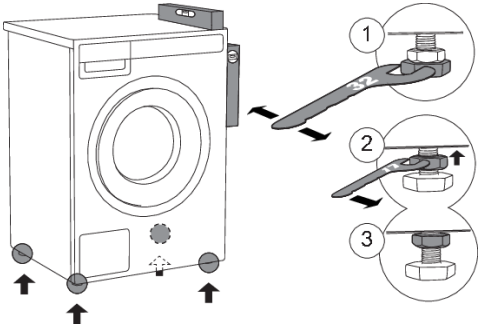

1. Pralni stroj izravnajte vzdolžno in prečno z vrtenjem nastavljivih nogic (s ključem številka 32).

   Nogice omogočajo izravnavo +/- 1 cm.
2. Ko nastavite ustrezno višino nogic, s ključem številka 17 čvrsto privijte varovalne matice (matice proti odvitju oz. protimatice) proti dnu stroja ⬆.
3. Zategnite protimatice do končne pozicije.

INFORMACIJA!

Vzrok za vibracije, pomikanje pralnega stroja po prostoru in glasno delovanje je lahko nepravilna izravnava nastavljivih nogic. Nepravilna izravnava nastavljivih nogic ni predmet garancije.

INFORMACIJA!

Včasih se pri delovanju pralnega stroja pojavijo tudi nenavadni ali močnejši šumi, ki so za pralni stroj neobičajni in so največkrat posledica neustrezne postavitve.

Prostostoječi stroj

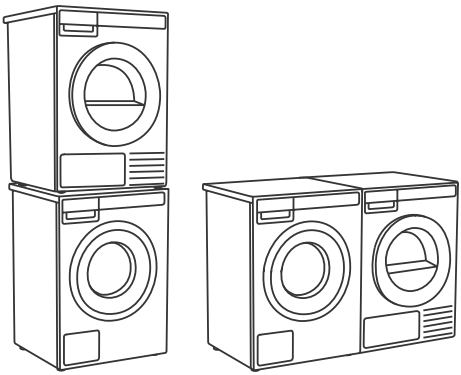

Površina na katero se lahko postavi, mora biti čista in ravna.

Pralni stroj in sušilni stroj lahko postavite enega zraven drugega.

Za namestitev sušilnega stroja na pralni stroj, uporabite dodatka za sprednji nogici in varovalo proti prevrnitvi. Glejte naslednje poglavje spodaj.

Namestitev sušilnega stroja ASKO na pralni stroj ASKO

⚠ OPOZORILO!

Nameščanje sušilnega stroja na pralni stroj naj opravita najmanj 2 osebi.

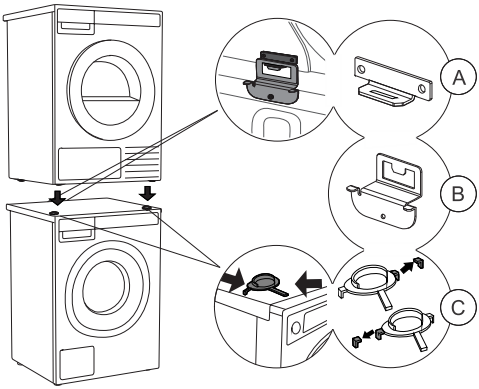

Za namestitev sušilnega stroja na pralni stroj, uporabite dodatka za sprednji nogici (plastični nastavek (C)) in varovalo proti prevrnitvi (A+B), ki so priloženi v bobnu sušilnega stroja.

Če pralni in sušilni stroj nista enakih dimenzij, ali če ste med pralni in sušilni stroj namestili vmesni predal (ang.: Hidden Helper), lahko na servisu oz. v servisni enoti kupite povezovalno ploščico, ki je namenjena kombinaciji WM86-TD76.

INFORMACIJA!

Za podrobna navodila kako namestiti ASKO sušilni stroj na ASKO pralni stroj glejte navodila, ki so priložena vašemu ASKO sušilnemu stroju.

INFORMACIJA!

Varovalo proti prevrnitvi (A+B) ustreza pralnim strojem ASKO in ga ni možno namestiti na pralne stroje drugih blagovnih znamk.

INFORMACIJA!

Pralni stroj, na katerega želite namestiti sušilni stroj, mora zdržati težo sušilnega stroja (glejte napisno tablico oz. tehnične podatke sušilnega stroja).

Vsi ASKO pralni stroji zdržijo težo sušilnega stroja.

Vgradnja

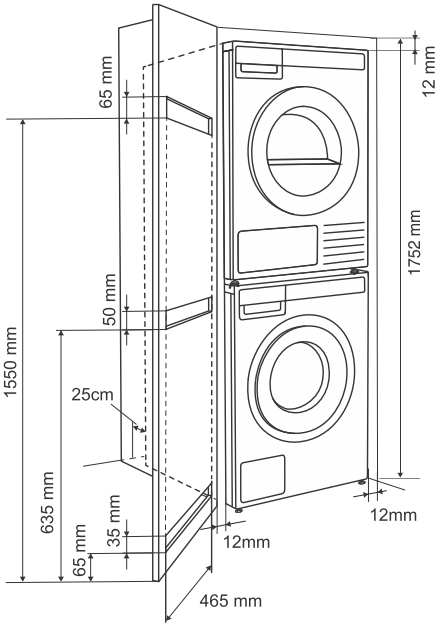

Vgradnja v omaro

Upravljalni elementi na sprednji plošči aparatov ASKO omogočajo namestitev pralnih in sušilnih strojev v pohištveni element oz. omaro.

Prepričajte se, da je med strojem in omarico ali steno minimalna razdalja 12 mm in najmanjša razdalja 25 mm med zadnjim robom zgornje plošče stroja in omarico ali steno. Da bi zagotovili ustrezno zračenje, priporočamo vrata z rešetkami. V nasprotnem primeru morajo biti v vratih odprtine za prezračevanje. Glej sliko za najmanjše prezračevalne odprtine.

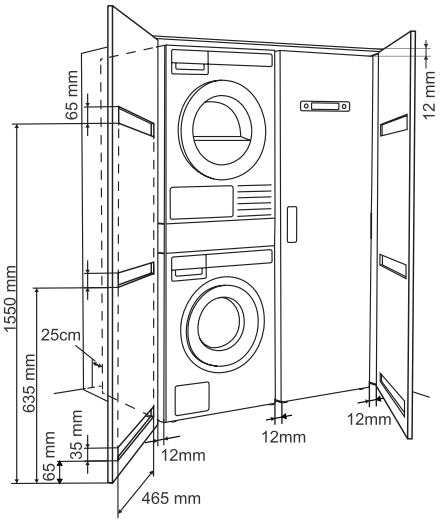

Zahteve po prezračevanju za ASKO koncept (pri namestitvi oz. vgradnji aparata v pohištveni element ali omaro)

Poskrbite, da bo med aparatom in pohištvenim elementom ali steno prostor, med zadnjim robom zgornje plošče aparata in pohištvenim elementom ali steno pa vsaj 25 mm prostora.

Če je aparat vgrajen v pohištveni element oz. omaro, ki jo zaprete z vrati, priporočamo, da so vrata lamelna, da tako zagotovite zadostno prezračevanje.

V nasprotnem primeru je treba zagotoviti prezračevalne reže na vratih. Na sliki so navedene ustrezne dimenzije prezračevalnih rež oz. odprtin.

INFORMACIJA!

Poskrbite, da bo po namestitvi omogočeno neovirano odpiranje vrat pralnega stroja.

OPOZORILO!

Neupoštevanje navodil vpliva na delovanje aparata in lahko povzroči njegovo okvaro.

Prestavljanje (premikanje) pralnega stroja in ponoven transport

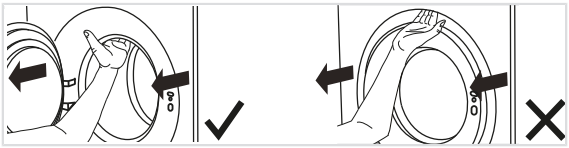

V primeru, da premikate (prestavljate) pralni stroj brez embalaže, odprite vrata in pralni stroj povlecite za pralno grupo, kot je prikazano na sliki.

INFORMACIJA!

Pri nadaljnjem premikanju (prestavljanju), je potrebno uporabiti transportno zaščito (stroj mora biti zablokiran). Glejte poglavje *Transportna zaščita*.

Priključitev na dovod vode

INFORMACIJA!

Cev za dovod vode je priložena v bobnu pralnega stroja. Pred uporabo jo je potrebno priključiti na aparat in vir za dovod vode.

INFORMACIJA!

Priključek na dovod vode mora priključiti ustrezno usposobljena oseba.

AQUA - STOP

Pri poškodbi notranje cevi se vklopi zaporni sistem, ki prekine dovod vode do pralnega stroja. Okence (a) se v tem primeru obarva rdeče. Dovodno cev je potrebno zamenjati.

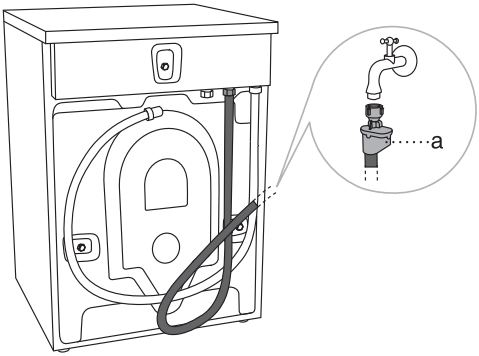

Stroj priključite s priloženo dovodno cevjo. Tlak vode mora biti 0,1–1 MPa (pribl. 1–10 kp/cm^2, 1-10 bar, 10–100 N/cm^2).

Če so cevi vgrajene na novo, priporočamo, da jih sperete, da odplaknete morebitno umazanijo. V nasprotnem primeru lahko umazanija zamaši filter v dovodu vode v pralni stroj in prekine dovod vode.

Dovodno cev je treba priviti dovolj močno, da cev tesni. Tesnenje cevi po privitju obvezno preverite.

INFORMACIJA!

Pralni stroj ima senzor, ki zazna točenje aparata. V primeru prisotnosti vode na dnu pralnega stroja se aktivira senzor in s tem sproži zaporni sistem ter prekine dovod vode do pralnega stroja; pranje se prekine, zapre se dovod vode, stroj vklopi črpalko in javi napako.

INFORMACIJA!

Uporabljajte samo dovodno cev, ki je priložena pralnemu stroju. Ne uporabljajte rabljenih ali drugih cevi.

INFORMACIJA!

Če je priložena dovodna cev drugačnih dimenzij od dimenzij priklopa na vodo (vodovodne pipe) (npr. 3/4” →1/2”), uporabite adapter.

INFORMACIJA!

Pri priklopu dovodne cevi bodite pozorni, da priklopite pipo tako, da bo omogočala zadosten in nemoten dotok vode.

Namestitev odvodne cevi

1

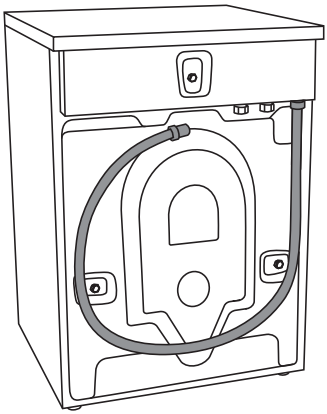

Pralni stroj ima ob dobavi na zadnji steni pritrjeno odvodno cev (slika 1), ki mora biti priključena na odtok.

INFORMACIJA!

V primeru neupoštevanja pravilne pritrditve odvodne cevi ne moremo zagotoviti pravilnega delovanja pralnega stroja.

2

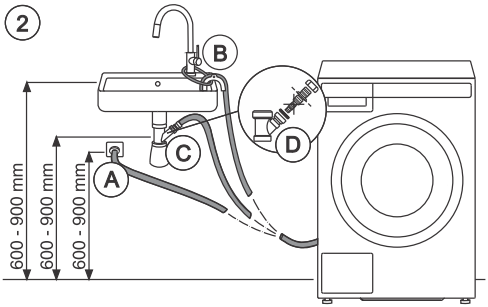

Odvodno cev lahko namestite na tri načine (glejte sliko 2):

1. V zidni sifonski odtok (A), ki mora biti pravilno vgrajen, da ga je možno čistiti;
2. V umivalnik ali kopalno kad (B). Z vrvico pritrdite cev skozi odprtino v kolenu, da ne zdrsne na tla;
3. Direktno v odtok umivalnika (C). Premer cevi odtoka mora biti velik minimalno 4 cm. Notranji premer cevi naj bo najmanj 18 mm (D).

Konec odvodne cevi je lahko največ 900 mm in najmanj 600 mm od tal. Vedno je priporočljiv spodnji položaj (60 cm). Poskrbite, da odvodna cev ni prepognjena.

Priključitev na električno omrežje

⚠ ELEKTRIČNI UDAR!

Ob prvi namestitvi mora pralni stroj stati na mestu 2 uri, preden ga priključite na električno omrežje.

Stroj priključite na ozemljeno električno vtičnico. Po postavitvi mora biti zidna vtičnica prosto dosegljiva in mora imeti ozemljitveni kontakt (v skladu z veljavnimi predpisi).

Priključitev ob dobavi

Podatki o vašem pralnem stroju se nahajajo na napisni (tipski) tablici.

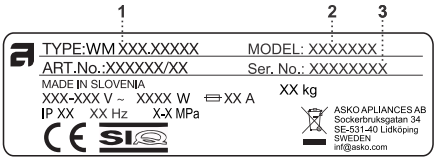

1 - Tip aparata

2 - Modelna oznaka

3 - Serijska številka aparata

Uporabite zaščitno stikalo na diferenčni tok tipa A.

⚠ ELEKTRIČNI UDAR!

Priporočamo uporabo prenapetostne zaščite (overvoltage protection) za zaščito pred udarom strele.

⚠ OPOZORILO!

Pralnega stroja ni dovoljeno priključiti na električno omrežje s pomočjo podaljška.

INFORMACIJA!

Ne priključujte pralnega stroja na vtičnico, namenjeno brivskemu aparatu ali sušilniku za lase.

INFORMACIJA!

Popravila in vzdrževanje, ki se nanašajo na varnost ali zmogljivost, morajo izvesti usposobljeni strokovnjaki.

ASKO Nega perila – Skriti pomočnik (Hidden helpers)

Skriti pomočnik (enojna polica, košara ali likalna deska) se lahko namesti med pralni in sušilni stroj ali na vrh enega od njiju.

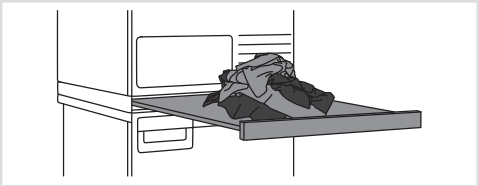

SLIM - Enojna polica

Izvlečna polica. Lahko se uporablja kot dodatna površina za zlaganje oblačil in razvrščanje nogavic ali za shranjevanje oblačil. Omogoča tudi lažje dodajanje perila v boben in jemanje perila iz bobna.

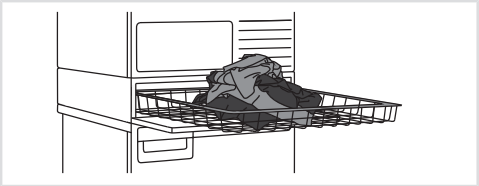

BASKET - Košara

Velika izvlečna košara, ki jo zlahka odprete na način potisni-vleci (push-pull). Uporabna je za odstranjevanje perila iz bobna in za prenašanje perila do garderobe ali do delovne mize za likanje in zlaganje.

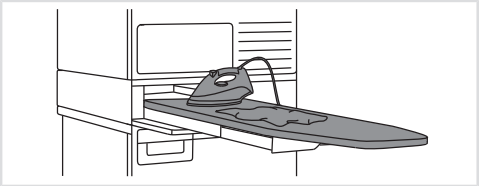

IRONING BOARD - Likalna deska

Likalna deska je dobro premišljena rešitev, saj je vedno pri roki, ko morate likati oblačila, in jo je mogoče preprosto, varno in nevidno shraniti, kadar je ne uporabljate.

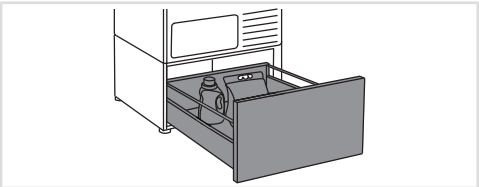

A PEDESTAL DRAWER - Izvlečni predal

Uporaben predal za shranjevanje z višino 30 cm. Idealen je za shranjevanje detergenta, mehčalca, obešalnikov, kljukic, navodil za uporabo in drugih uporabnih predmetov v prostoru za pranje perila.

Izvlečni predal se namesti pod pralni ali sušilni stroj.

Razpoložljivost glede na trg

DENOMINATION	White ART. No.	Titanium ART. No.	Graphite black ART. No.
SLIM	HS60W - 746295	HS60T - 746296	HS60G - 746297
BASKET	HB150W - 746298	HB150T - 746299	HB150G - 746300
IRONING BOARD	HI150W - 746311	HI150T - 746312	HI150G - 746314
A PEDESTAL DRAWER	HP320W - 746315	HP320T - 746316	HP320G - 746317

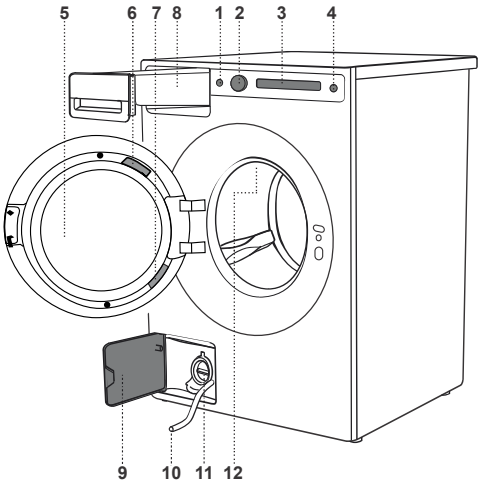

1. Glavno stikalo Vklop/Izklop (On/Off)
2. Gumb za izbiro in potrditev
3. Zaslon na dotik
4. Tipka Start/Pavza (Start/Pause)
5. Vrata pralnega stroja
6. QR in AUID koda (na obodu vrat pralnega stroja)
7. Napisna tablica s podatki o pralnem stroju (na notranji strani vrat pralnega stroja)
8. Dozirna posoda
9. Pokrov odvodne črpalke
10. Cevka za izpust vode
11. Odvodna črpalka (nameščena za filtrom črpalke)
12. Osvetlitev bobna

Dozirna posoda

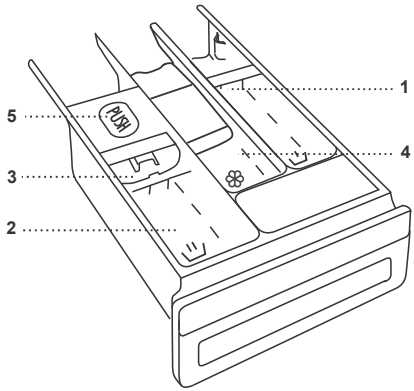

1. Prekat za predpranje.
2. Prekat za tekoče pralno sredstvo za glavno pranje.

   Uporabite ločevalnik oz. pomično pregrado (3).
3. Prekat za praškasto pralno sredstvo za glavno pranje.

   Ne uporabljajte ločevalnika oz. pomične pregrade (3).
4. Prekat za mehčalno sredstvo
5. Jeziček za izvlek dozirne posode

Prve nastavitve pred uporabo

Ko priključite stroj in ga prvič zaženete (glejte poglavje *Postavitev in priključitev*), najprej izberite jezik.



Z drsenjem levo ali desno se pomikajte po naboru jezikov in z dotikom na željen jezik potrdite izbiro.

⚠ OPOZORILO!

Po izbranem jeziku vas obvesti, da je potrebno iz pralnega stroja odstraniti vso transportno zaščito. Če ste to že storili nadaljujte nastavitve s pritiskom na tipko Potrditev (Confirm).

Sedaj je potrebno aparat nastaviti na vaše nastavitve. Za nadaljevanje se dotaknite tipke V redu (Ok).

V naslednjem koraku lahko izberete naslednje nastavitve:

Trdota vode (Water hardness)



Izbirate lahko med naslednjimi nastavitvami trdote vode: Mehka (Soft) / Običajna - Normalna (Normal)/ Trda (Hard).

Za več informacij pritisnite na ikono ⓘ *Informacije*.

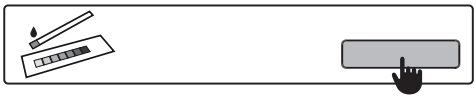

Kako ugotoviti trdoto vode:

- uporabite testni merilni listič,
- kontaktirajte lokalnega distributerja vode.

Tabela za trdoto vode; glejte poglavje *Nastavitve aparata*/ *Trdota vode (Water hardness)*.

Količina pralnega sredstva je odvisna tudi od trdote vode. Za podrobnosti glejte embalažo pralnega sredstva. Obrnite se na krajevno vodovodno podjetje, da preverite trdoto vode na svojem območju.

INFORMACIJA!

Vsak stroj se pred odpremo iz tovarne preizkusi.

Zato lahko v filtru odvodne črpalke ostane malo vode, vendar to ne vpliva na kakovost in stroja ne bo poškodovalo.

Enote za temperaturo (Temperature unit)



Nastavite si mersko enoto za temperaturo stopinj:

- Celzija °**C** ali
- Fahrenheita °**F**.

Enote za tekočino (Liquid unit)

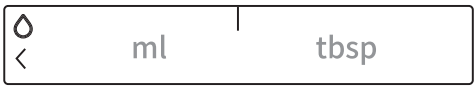

Nastavite si mersko enoto za tekočine:

- Mililitri **ml** ali
- Jedilne žlice **tbsp**.

Enote za težo (Weight unit)



Nastavite si mersko enoto za težo:

- Kilogrami **kg** ali
- Fúnti **lbs**.

Wi-Fi nastavitve (Wi-Fi settings)

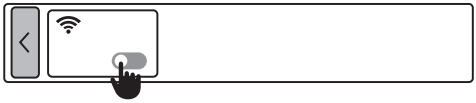

Izbirate lahko med **Vklopom** (On) ali **Izklopom** (Off) Wi-Fi povezave.

Če ste vklopiti Wi-Fi povezavo, glejte postopek nastavitve v spodnjem poglavju *Kako omogočiti Wi-Fi na napravi?*.

Če želite prekiniti izbiro vklopa Wi-Fi povezave, to naredite z dotikom na .



Z dotikom na zadnjo tipko OK potrdite in zaključite nastavitve pred prvo uporabo.

Vaš pralni stroj je sedaj nastavljen in pripravljen za uporabo.

Povezava aparata z aplikacijo ConnectLife

ConnectLife je napredna platforma za pametni dom, ki omogoča brezhibno povezovanje med ljudmi, napravami in storitvami. Z aplikacijo ConnectLife lahko preprosto spremljate in upravljate svoje pametne naprave, prejemate obvestila neposredno na vašo pametno napravo ter posodabljate programsko opremo (razpoložljive funkcije so odvisne od vašega aparata in regije).

Za povezavo vašega pametnega aparata na platformo ConnectLife potrebujete domače Wi-Fi omrežje (podprto je omrežje 2,4 GHz) in pametno napravo z nameščeno aplikacijo ConnectLife.

Download on the App Store

GET IT ON Google Play

KORAK 1: Prenesite aplikacijo ConnectLife tako, da poskenirate priloženo QR kodo ali jo poiščete v vaši najljubši trgovini z aplikacijami.

KORAK 2: Namestite aplikacijo ConnectLife in si ustvarite račun.

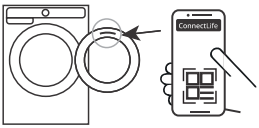

KORAK 3: V aplikaciji ConnectLife pojdite v meni za dodajanje naprave in izberite ustrezno vrsto naprave. Nato poskenirajte QR kodo (najdete jo na napisni tablici aparata; lahko tudi ročno vnesete AUID/SN številko).

KORAK 4: Aplikacija vas nato vodi skozi cel postopek povezave aparata s pametno napravo.

Po uspešni povezavi, lahko aparat upravljate na daljavo preko aplikacije.

Koristni nasveti za vašo pametno napravo

INFORMACIJA!

QR kodo naprave, ki jo zahteva aplikacija med nastavitvijo najdete na napisni tablici aparata (glejte poglavje: *Servisiranje*).

Kako omogočiti Wi-Fi na napravi?

1. Vklopite aparat. V osnovnem meniju skrajno levo izberite *Dodatne nastavitve (Additional service settings)*.
2. Izberite *Wi-Fi nastavitve (Wi-Fi settings)*.
3. Prepričajte se da je *Wi-Fi (Wi-Fi settings)* nastavitev vključena (On).
4. Izberite *Nastavitve povezave (Connection setup)*.

V primeru, da na pametnem telefonu (ali drugi pametni napravi) še nimate nameščene aplikacije ConnectLife, jo namestite sedaj (poskenirajte QR kodo na zaslonu), ustvarite svoj uporabniški račun in se prijavite.

- V aplikaciji ConnectLife pojdite v Meni za dodajanje naprave.
- Sledite navodilom v aplikaciji ConnectLife.
  - Izberite vrsto aparata.
  - Skenirajte QR kodo (najdete jo na napisni tablici aparata).
- Na aparatu dvakrat pritisnite tipko *Naprej (Next)*.
  - Začne se odštevanje 5 minut. V tem času povežite aplikacijo z aparatom.
- V aplikaciji ConnectLife vas navodila vodijo skozi postopek, v katerem boste vašemu aparatu vpisali ustrezne podatke za povezavo na vaše domače omrežje.

Kako omogočiti daljinski zagon naprave?

V osnovnem meniju izberite *Daljinsko upravljanje (Remote start)*. Za aktivacijo pritisnite tipko Start/Pavza (vrata morajo biti zaprta). Na zaslonu se izpiše *(Remote start/Acivated)*.

Aparat je zdaj pripravljen za upravljanje na daljavo z aplikacijo ConnectLife.

INFORMACIJA!

Daljinsko upravljanje (Remote start) ostane aktivno naslednjih 24 ur, razen če ga prekinete. V tem času lahko naprava preide v stanje pripravljenosti in izklopi zaslon. Če se to zgodi, bo logotip ostal osvetljen, kar pomeni, da je *Daljinsko upravljanje (Remote start)* še vedno aktivno.

Kako dodate drugega ali več uporabnikov?

Glejte poglavje *Kako omogočiti Wi-Fi na napravi?* in upoštevajte točki 1 in 2.

Izberite *Dodaj napravo (Pair device)*. V primeru, da kot nov uporabnik še nimate nameščene aplikacije ConnectLife jo namestite na pametno napravo.

- V aplikaciji ConnectLife pojdite v Meni za dodajanje naprave in sledite navodilom.
- Na aparatu pritisnite tipko *Naprej (Next)*.
  - Začne se odštevanje 3 minute. V tem času povežite aplikacijo z aparatom.
- Nastavitev dokončate in potrdite v aplikaciji.

Kako odstranite uporabnike?

Kako odstranite uporabnike (Unpair device)?

Glejte poglavje *Kako omogočiti Wi-Fi na napravi?* in upoštevajte točki 1 in 2.

Izberite *Odstrani napravo (Unpair device)*. Pritisnite tipko *V redu (Ok)*.

INFORMACIJA!

S tem korakom boste odstranili vse aktivne uporabnike naprave. Če boste ponovno želeli aparat upravljati na daljavo, boste morali ponoviti postopek dodajanja uporabnika.

Kateri usmerjevalnik Wi-Fi je mogoče uporabiti?

Podprta so samo omrežja 2,4 GHz. Če med nastavitvijo povezave aplikacija ConnectLife ne najde vašega domačega omrežja, preverite:

- ali vaš usmerjevalnik ustreza frekvenci 2,4 GHz,
- ali je vaše omrežje skrito in
- ali je signal dovolj močan.

Imate vprašanja?

Obiščite nas na **www.connectlife.io** ali nas kontaktirajte na **hello@connectlife.io**.

Nadgradnja programske opreme na daljavo

Ko dobite obvestilo o posodobitvi programske opreme, lahko v meniju aplikacije v nastavitvah izberete posodobitev programske opreme. S potrditvijo se posodobitev izvede, aparat mora biti v tem času v stanju pripravljenosti (več o stanju pripravljenosti v poglavju *Tabela porabnih vrednosti*).

Možnosti posodobitve programske opreme preverite v aplikaciji ConnectLife.

V tem poglavju je nekaj nasvetov, kako pripraviti perilo na pranje.

Pred uporabo pralnega stroja skrbno odstranite s tekstila, ki ga nameravate oprati, vse morebitne trde predmete in delce, da preprečite poškodbo naprave ali zamašitev filtra črpalke. To vključuje (preverite tudi vse žepe in zavihke):

- trde predmete (npr. vijaki, sponke, kamenčki, seno ipd.),
- ostanke hrane (npr. kosti, zasušeno testo ipd.),
- zasušene delce gradbenega materiala (npr. malta, pesek, blato ipd.).

⚠ OPOZORILO!

Proizvajalec ne prevzema odgovornosti za okvare, ki so posledica neupoštevanja teh navodil, kar lahko vpliva na veljavnost garancije, prav tako pa ne krije stroškov servisiranja v primeru tujkov v črpalki in čiščenja črpalke.

Razvrščanje perila

Perilo razvrstite glede na:

- umazanost,
- barvo,
- material,
- dovoljeno temperaturo pranja.

Oblačila

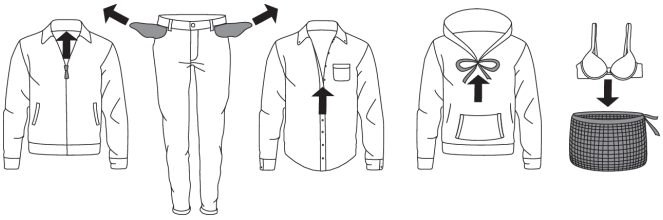

- Razvrstite perilo po vrsti tkanin, barvi, stopnji umazanosti in dovoljeni temperaturi pranja (glejte *Tabela programov*).
- Perilo, ki oddaja vlakna oziroma »mucke«, perite ločeno od ostalega perila.
- Izpraznite žepe. Kovanci, žeblji in podobno lahko poškodujejo stroj in tkanine.
- Zaprite gumbe in zadrge, zavežite trakove ter žepe obrnite navzven, odstranite razne kovinske priponke, ki bi lahko poškodovale perilo, notranjost pralnega stroja ali zamašile odtok.
- Občutljivo perilo obrnite navzven. To zmanjša tveganje trganja in bledenja.
- Zelo občutljivo perilo in manjše kose perila dajte v namensko tekstilno vrečko.

  (Namensko tekstilno vrečko je možno dokupiti.)

Nasveti pred pranjem

Oznake za perilo

Upoštevajte oznake za perilo.

Simboli za vzdrževanje tekstilnih izdelkov:

Običajno pranje;

Občutljivo perilo

	Maks. pranje 90°C		Maks. pranje 40°C		Ročno pranje
	Maks. pranje 60°C		Maks. pranje 30°C		Pranje ni dovoljeno

Beljenje

	Beljenje v hladni vodi		Beljenje ni dovoljeno

Kemično čiščenje

	Kemično čiščenje z vsemi sredstvi		Perkloretilen R11, R113, petrolej
	Kemično čiščenje v kerozinu, v čistem alkoholu in v R113		Kemično čiščenje ni dovoljeno

Likanje

	Vroče likanje maks. 200°C		Vroče likanje maks. 110°C
	Vroče likanje maks. 150°C		Likanje ni dovoljeno

Sušenje

Naravno sušenje		**Sušenje v sušilnem stroju**	
	Sušenje na ravni podlagi		Sušenje pri visokih temperaturah
	Sušenje neožetega perila		Sušenje pri nizkih temperaturah
	Sušenje perila na vrvici za obešanje perila/obešalniku		Sušenje v sušilnem stroju ni dovoljeno

Vrste perila

Barvan bombaž

Perilo iz barvanega bombaža, za katerega je predpisano pranje pri 40 °C, je treba prvič oprati pri temperaturi 60 °C, da odstranite odvečno barvilo. Če tega ne storite, obstaja nevarnost, da bo prišlo do izpiranja barve. Da ohranite barvo tkanine, uporabite pralno sredstvo brez belila.

Nebeljen lan

Nebeljene lanene tkanine je treba oprati pri 60 °C s pralnim sredstvom, ki ne vsebuje belil ali sredstev za optično beljenje. Močno umazano laneno perilo lahko občasno operete pri višjih temperaturah, vendar ne prepogosto, saj lahko toplota uniči sijaj in moč lanenega perila.

Volna

Te tkanine so označene za strojno ali ročno pranje. Program Volna/Ročno pranje (Wool/Hand wash) je enako nežen ali še bolj nežen kot ročno pranje.

Volna je še posebej občutljiva na pranje in podobne postopke.

Pri izbiri programa Volna/Ročno pranje (Wool/Hand Wash) uporabite detergent za volno in se izogn
ete uporabi mehčalca.

Če oblačil ne želite centrifugirati, izberite nastavitev Brez centrifugiranja (glejte poglavje *KORAK 6: Izberite programske nastavitve*). Vendar pa večina oblačil prenese kratko centrifugiranje. Največja možna izbirana hitrost centrifugiranja je 800 vrt./min.

Viskozna in sintetična vlakna

Materiali, izdelani iz viskoze, in nekatera sintetična vlakna so zelo občutljiva ter potrebujejo veliko prostora, da se ne mečkajo. Pri pranju napolnite priporočeno polnitev programa in izberite program s hitrostjo centrifugiranja največ 1200 vrt./min.

INFORMACIJA!

Viskoza in acetati so v mokrem stanju krhki.

Zmanjšanje alergijskih reakcij

(Imajo samo nekateri modeli)

Možnost pranja na programu Protialergijski program za sintetiko (Anti-Allergy Synthetics). Ta program, programske nastavitve in funkcije uporabite za ljudi z občutljivo kožo, na primer za alergike in majhne otroke. Priporočamo, da oblačila obrnete navzven, saj se tako dobro izperejo tudi kožne luske ali ostanki.

Prihranek časa in energije

Čas prihranite z nastavitvijo Hitri načina pranja (Speed mode) in energijo z Eco (Ekološkim) načinom pranja (Green mode).

Varčnost in učinkovitost

Veliko energije lahko prihranite, če ne uporabljate programov z višjo temperaturo.

Nasveti pred pranjem

Izberite Hitri program (QuickPro), če želite samo osvežiti perilo ali uporabite program Časovni program (Time program). Tako boste prihranili vodo in energijo.

Če izberete najvišjo (max.) hitrost centrifugiranja, zmanjšate porabo energije za sušenje v sušilnem stroju ali sušilni omari.

Pralna sredstva

INFORMACIJA!

Pralna sredstva z okoljevarstveno oznako so manj škodljiva za okolje.

Uporabljajte samo pralna sredstva za strojno pranje perila.

Pri uporabi gosto-tekočih negovalnih sredstvih priporočamo redčenje z vodo, da preprečite zamašitev odtoka iz dozirne posode.
Tekoča pralna sredstva so namenjena programom brez predpranja.

Pralna sredstva dozirajte v skladu s priporočili proizvajalcev pralnih sredstev. Na embalaži pralnih sredstev je navedena priporočljiva količina pralnega sredstva pri določeni polnitvi in trdoti vode.

Pripomočki za doziranje

Za doziranje pralnih sredstev, še posebej tekočih, uporabljajte pripomočke, ki jih priloži proizvajalec pralnega sredstva.

Madeži

Če so vaša oblačila umazana s trdovratnimi madeži (kri, jajca, kava, trava ...), jih je pred pranjem treba ustrezno obdelati. Perilo nato operite s specialnimi programi (če jih vaš pralni stroj ima).

Preden uporabite namenska sredstva za odstranjevanje madežev, lahko pri manjših, nezahtevnih madežih uporabite naravna sredstva, ki ne škodujejo okolju.

Vendar, ukrepati je potrebno takoj! Madeže je potrebno popivnati z vpojno gobico oziroma papirnato brisačo, nato pa izprati s hladno (mlačno) vodo, nikakor pa z vročo vodo!

Pri uporabi sredstev za beljenje ali odstranjevanje madežev obstaja nevarnost rje (korozije) in spremembe barve stroja.

⚠ OPOZORILO!

Zaradi skrbi za okolje (okoljevarstva) odsvetujemo uporabo močnih kemikalij.

Ne uporabljajte kemičnih sredstev, temveč samo specialna pralna sredstva za odstranjevanje madežev.

Barvanje tkanin

Če želite v stroju barvati tkanine, izberite program Bombaž (Cotton) z možnostjo izbire funkcije Dodatno izpiranje (Super Rinse). Temperaturo izberite skladno s priporočili proizvajalca barve. Če boste barvali mešano tkanino, na primer poliester/bombaž, izberite majhno hitrost centrifugiranja.

Barvo dodajte neposredno v boben in ne v dozirno posodo. Po barvanju uporabite Program Čiščenje bobna (Drum Cleaning). Uporabite običajno količino pralnega sredstva.

Pri uporabi sredstev za beljenje ali odstranjevanje madežev obstaja nevarnost rje (korozije) in spremembe barve stroja.

⚠ OPOZORILO!

Zaradi skrbi za okolje (okoljevarstva) odsvetujemo uporabo močnih kemikalij.

Če perete na nizkih temperaturah in/ali s tekočimi pralnimi sredstvi, obstaja nevarnost, da se v pralnem stroju razvijejo mikroorganizmi in neprijeten vonj. Po vsakem pranju pustite vrata pralnega stroja odprta, da se aparat posuši. V primeru da zaznate neprijeten vonj, izvedite program za čiščenje (Drum Cleaning).

Pri preprečevanju in odstranjevanju oblog vodnega kamna uporabljajte sredstva, ki imajo dodano sredstvo za zaščito pred korozijo. Upoštevajte navodila proizvajalca čistilnega sredstva. Za odstranjevanje oblog vodnega kamna priporočamo zagon programa za čiščenje bobna (Drum Cleaning). Dodajte alkoholni kis (2 dcl).

Priporočamo, da se izogibate pranju zelo malih količin perila, saj to vodi do prekomerne porabe energije in do slabšega delovanja pralnega stroja.
Polnjenje pralnega stroja do zmogljivosti, ki jo je navedel proizvajalec za posamezen program, bo prispevalo k varčevanju z energijo in vodo.

KORAK 1: Razvrstite perilo

Glejte poglavje *Nasveti pred pranjem*.

INFORMACIJA!

Nedrčke z žico zaprite v mrežo za perilo. Izpraznite žepe. Kovanci, žeblji in podobno lahko poškodujejo stroj in tkanine.

KORAK 2: Vklopite glavno stikalo

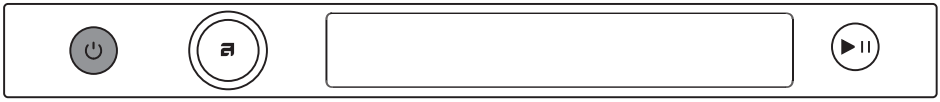

Vklop / Izklop
Pritisnite tipko ⏻ za vklop/izklop (On/Off).

KORAK 3: Odprite vrata pralnega stroja in vstavite perilo

Odprite vrata pralnega stroja v smeri proti sebi.

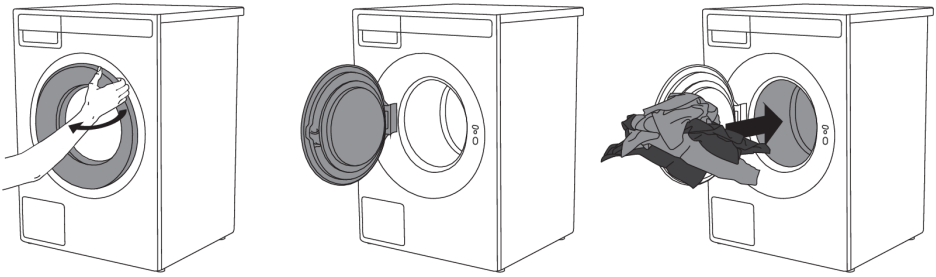

Perilo vstavite v boben pralnega stroja.

Pred tem se prepričajte, da je boben prazen.

Ne preobremenite bobna!

Če bo boben pralnega stroja prepoln, bo perilo slabše oprano.

INFORMACIJA!

Ob vklopu pralnega stroja, osvetli tudi boben pralnega stroja za 5 minut.
Lučka v bobnu pralnega stroja ni primerna za nobeno drugo uporabo.
Lučko v bobnu pralnega stroja lahko zamenja samo proizvajalec, serviser ali pooblaščena oseba.

KORAK 4: Dodajte pralno sredstvo in mehčalno sredstvo

Na embalaži pralnega sredstva je običajno navedena priporočena količina pralnega sredstva. Če boste v pralnem stroju prali manjšo količino perila, lahko zmanjšate količino pralnega sredstva.

Upoštevajte priporočila proizvajalcev glede vrste pralnega sredstva, ki je primerno za določeno temperaturo količino polnitve in trdoto vode.

Praškasto pralno sredstvo

INFORMACIJA!

Priporočamo, da praškasto pralno sredstvo dodate tik pred pranjem. V nasprotnem primeru poskrbite, da bo dozirna posoda pred dodajanjem pralnega praška popolnoma suha, saj sicer obstaja možnost, da se bo praškasto pralno sredstvo pred začetkom pranja sprijelo.

Tekoče pralno sredstvo

Ko uporabljate tekoče pralno sredstvo in mehčalce, sledite priporočilom proizvajalca pralnega sredstva. Ob uporabi gostih pralnih sredstev vedno priporočamo uporabo kroglice za pranje. V prekatu za pralno sredstvo uporabite ločevalnik oz. pregrado (3); glejte sliko v poglavju *Opis pralnega stroja Dozirna posoda*.

Tekoče pralno sredstvo dodajte v prekat za glavno pranje (1).

Krogla ali mreža za pranje

Če uporabljate kroglo ali mrežo za pranje, jo položite neposredno v boben in izberite program brez predpranja.

INFORMACIJA!

Prevelik odmerek pralnega sredstva ne izboljša rezultatov pranja, ampak povzroča penjenje in močneje vpliva na okolje. Priporočamo manjšo porabo pralnega sredstva, odmerek povečajte le, če niste zadovoljni z rezultati pranja.

Mehčalno sredstvo

Mehčalno sredstvo dozirajte v dozirno posodo, v prekat s simbolom ❀. Upoštevajte priporočila na embalaži sredstva za mehčanje.

INFORMACIJA!

Prekata za mehčalno sredstvo ne napolnite nad oznako max. (najvišji označen nivo). V nasprotnem primeru bo mehčalno sredstvo prezgodaj steklo v boben pralnega stroja, kar poslabša učinek pranja.

KORAK 5: Izberite program



Programe pranja in ostale nastavitve lahko izberete in potrdite na način:

- z vrtenjem gumba za izbiro v obe smeri in s pritiskom v sredino za potrditev,
- z dotikom na zaslon.

Program izberite glede na vrsto in umazanost perila, ki ga želite oprati (glejte poglavje *Nasveti pred pranjem*).

Na zaslonu se prikaže predviden čas programa.



Na izbranem programu lahko z dotikom na ikono ⓘ *Informacije* prikažete kratek opis programa in maximalno polnitev.

Na vsakem programu lahko izberete tudi dodatne programske nastavitve. Glejte *KORAK 6: Izberite programske nastavitve*.

Tabela programov

Izbirate lahko med naslednjimi programi:

Program	Zmogljivost (kg)	Hitrost ožemanja (vrt./min.)[1]	Opis
Eco 40-60 [1)]	11 FL	1400	Normalno umazano bombažno perilo, ki ga lahko peremo tako na 40°C kot na 60°C skupaj v istem ciklu. Program se uporablja za ocenjevanje skladnosti z zakonodajo EU o okoljsko primerni zasnovi.
Bombaž (Cotton) [2)] cold–90°C	11 FL	1400	Uporabite program Bombaž za pranje brisač, rjuh, spodnjega perila, posteljnine itd. Izberite nižjo temperaturo za manj umazano perilo in višjo temperaturo za močno umazana oblačila.
Mešano perilo/-Sintetika (Mix Sythetic) [2)] cold–60°C	4	1200	Program MIX/Sintetika je prilagojen za oblačila iz sintetičnih in mešanih vlaken ali viskoze ter za enostavno nego bombaža
Belo perilo (White laundry) cold–90°C	5.5 HL	1400	Uporabite program za belo perilo za običajno do močno umazano belo perilo. Izberite nižjo temperaturo za manj umazano perilo in višjo temperaturo za močno umazana oblačila.

Izbirate lahko med naslednjimi programi:

Program	Zmogljivost (kg)	Hitrost ožemanja (vrt./min.)[1]	Opis
Barvno Perilo (Coloured laundry) cold–60°C	5.5 HL	1400	Uporabite program za barvno perilo za običajno do močno umazano barvno perilo. Izberite nižjo temperaturo za manj umazano perilo in višjo temperaturo za močno umazana oblačila.
Volna/Ročno pranje (Wool/Hand wash) cold–40°C	3	1200	Program Volna/Ročno pranje je nežen program za volno, svilo in oblačila, ki jih je treba prati ročno. Perilo bo oprano z majhno intenzivnostjo, ki ga ne bo poškodovala. Izberite ustrezno temperaturo v skladu z oznako na vaših oblačilih.
Občutljive tkanine (Delicates) cold–40°C	4	1000	Program je idealen za občutljive tkanine, saj jih pere nežno in zmanjšuje obrabo. Tkanine ohranijo svojo kakovost, njihova življenjska doba pa se podaljša.
Športna oblačila (Sportswear) 30°C–60°C	4.5	1200	Program je namenjen oblačilom z membrano, oblačilom iz nepremočljivih ali dihalnih tkanin, ki zahtevajo enostavno nego. **Ne uporabljajte mehčalca na tem programu!**
Vrhnja oblačila (Outerwear) cold–40°C	4.5	1200	Program je primeren za pranje zimskih jaken, plaščev in vseh vrhnjih oblačil, ki so močno umazana.
Časovni program (Time program) cold–60°C	2	1400	Uporabite Time program za nastavitev časa programa, od 20 minut do 2 ur. Bodite pozorni, da izberete čas in temperaturo, ki sta primerna za stopnjo umazanosti perila.
Jeans (Jeans) cold–40°C	4.5	1200	Program lahko uporabite za zaščito barve vaših temnih oblačil ali kavbojk z izbrano temperaturo in vrtenjem.
Srajce/Bluze (Shirts/Blouses) cold–60°C	4	1200	Uporabite program Srajce za srajce in bluze. To je zelo nežen program, ki preprečuje gubanje. Program ob koncu programa uporabi paro.
Posteljnina/Brisače (Beddings/Towels) 30°C–90°C	6	1400	Uporabite program Posteljnina in brisače za pranje večjih predmetov, kot so posteljnine. Program uporablja dodatno vodo in dodatno izpiranje.
Down (Puh) cold–40°C	4.5	1200	Ta program uporabite za pranje odeje, plaščev, telovnikov ali jaken. Prevleko vstavite v stroj tako, da se ne bo dotikala meha ali stekla.
Osvežitev s paro (Steam Refresh)	2	/	Program omogoča, da se oblačila zmehčajo in razkužijo. Osvežitev s paro zmanjša ali odstrani potrebo po likanju. Po osvežitvi s paro je lahko perilo rahlo vlažno ali vsebuje manjše sledi vode.

Pranje po korakih (1 – 8)

Izbirate lahko med naslednjimi programi:

Program	Zmogljivost (kg)	Hitrost ožemanja (vrt./min.)[1]	Opis
Quick PRO (Quick Pro Cotton) 40°C–60°C	4	1400	Hiter pralni program za pranje manj umazanega perila, ki potrebuje samo osvežitev.
Impregniranje (Waterproofing)	4.5	1200	Program za oblačila za prosti čas in mikrovlakana. Priporočamo uporabo impregnacijskega sredstva.
Protialergijski program za bombaž (Anti-allergy Cotton) 60°C–90°C	5	1400	Uporabite Protialergijski program za bombaž za protialergijsko in higienično pranje. Intenzivno in dolgotrajno pranje pri visoki temperaturi. Program za pranje normalno do močno umazanih oblačil, ki so potrebna posebne nege, kot so oblačila za ljudi, ki imajo zelo občutljivo kožo oz. imajo alergije. Priporočamo, da oblačila obrnete navzven, saj se tako dobro izperejo tudi kožne luske ali ostanki.
Protialergijski program za sintetiko (Anti-allergy Synthetics) 60°C	4.5	1200	Protialergijski program za sintetiko je primeren za protialergijsko pranje. Uporabi se večja količina vode in dodano je dodatno izpiranje. Program za pranje oblačil, ki so potrebna posebne nege, kot so oblačila za ljudi, ki imajo zelo občutljivo kožo oz. imajo alergije. Program je primeren tudi za ljudi, ki so občutljivi na pralna sredstva. Priporočamo, da oblačila obrnete navzven, saj se tako dobro izperejo tudi kožne luske ali ostanki.
Izpiranje (Rinse)	11 FL	1400	Program Izpiranje je kratek program z dvema hladnima izpiranjema in kratkim ciklom ožemanja.
Ožemanje (Spin)	11 FL	1400	Program se uporablja, če želite perilo samo centrifugirati (ožeti).
Črpanje (Drain)		/	Če želite iz stroja samo izčrpati (odstraniti) vodo, potem izberite program Črpanje (Drain).
Čiščenje bobna (Drum Cleaning)		/	Program se uporablja za čiščenje bobna in odstranitev ostankov pralnega sredstva in bakterij. Drugih dodatnih funkcij ni možno izbrati. Boben mora biti prazen. **Ne dodajajte pralnega in mehčalnega sredstva!** Dodate lahko malo alkoholnega kisa (pribl. 2 dcl) ali sodo bikarbono (1 žlico oziroma 15 g) za učinkovito odstranjevanje vodnega kamna. Priporočamo, da program uporabite vsaj enkrat mesečno.

1) Preizkusni program za upoštevanje Uredbe Komisije (EU) št. 2019/2023 o okoljsko primerni zasnovi in Uredbe št. 2019/2014 o označevanju z energijsko nalepko.

2) Informacije za preizkusne inštitute: Med preizkusom v skladu z veljavnim standardom EN60456 morate izbrati največjo možno hitrost ožemanja.

FL Celotna polnitev (Full Load)

HL Polovična polnitev (Half Load)

cold Hladno pranje

INFORMACIJA!

Z vidika porabe energije in vode so na splošno najučinkovitejši tisti programi, ki delujejo pri nižjih temperaturah in trajajo dlje.

INFORMACIJA!

Na hrup in vsebnost preostale vlage vpliva hitrost ožemanja: čim višja je hitrost ožemanja v fazi ožemanja, tem večji je hrup in tem nižja je vsebnost preostale vlage.

Priporočila za pralna sredstva po Uredbi (EU) št. 1015/2010

	Pralno sredstvo			
Program	**Univerzalno**	**Za pisano perilo**	**Za občutljivo perilo in volno**	**Specialno**
Eco 40-60	✓	✓		
Bombaž	✓	✓		
Mešano perilo/Sintetika	✓	✓		
Belo perilo	✓			✓
Barvno Perilo	✓	✓		
Volna/Ročno pranje			✓	✓
Občutljive tkanine			✓	✓
Športna oblačila		✓	✓	✓
Vrhnja oblačila		✓	✓	✓
Časovni program	✓	✓		
Jeans		✓	✓	
Srajce/Bluze		✓	✓	
Posteljnina/Brisače	✓			
Down		✓	✓	
Osvežitev s paro				
Quick PRO	✓	✓		
Impregniranje		✓		✓
Protialergijski program za bombaž	✓	✓		✓
Protialergijski program za sintetiko	✓	✓		✓
Izpiranje				

Program	Pralno sredstvo			
	Univerzalno	Za pisano perilo	Za občutljivo perilo in volno	Specialno
Ožemanje				
Črpanje				
Čiščenje bobna				

KORAK 6: Izberite programske nastavitve

Z izbiro programskih nastavitev lahko programe pranja prilagodite svojim željam.

Nekatere programske nastavitve, ki so bile izbrane, ostanejo po končanem pranju shranjene in jih lahko naknadno spremenite. Shranijo se nastavitve: ožemanje, ADS, načini pranja, temperatura, dodatno izpiranje, predpranje in več vode. Ostale nastavitve kot so: majhna polnitev, dezinfekcija s paro, izpiranje in zaustavitev, proti mečkanju, zakasnitev vklopa in ročne pomoči ni mogoče shraniti.

Na izbranem programu lahko izbirate med tremi nastavitvami za hitri dostop brez, da bi vstopili v nastavitve programa. Z direktnim dotikom na željeno nastavitev lahko spremenite izbiro.

Hitri dostop omogoča nastavitve:

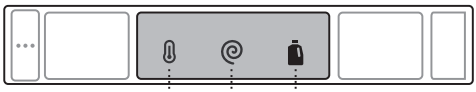

1. Temperatura (Temperature)
2. Ožemanje (Spin)
3. Doziranje (Dose)

Pri programu, ki katere od naštetih nastavitev nima, hitri dostop ni mogoč.

INFORMACIJA!

Nekaterih programskih nastavitev na izbranem programu ni možno izbrati.

Za celoten nabor programskih nastavitev izberite program in vstopite v nastavitve programa.



Programske nastavitve izberite pred pritiskom na tipko **Start**/Pavza.
Med izvajanjem programa pranja programskih nastavitev ni možno spreminjati.

Programske nastavitve, ki jih lahko izberete so:

Nastavitev časa (Set time)

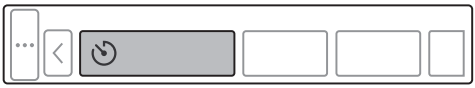

Izbirate lahko čas trajanja pranja od 20 minut do 2h v korakih po 15 minut.

Nastavitev je možna samo na *Časovnem programu* (Time program).

Madeži (Stain)

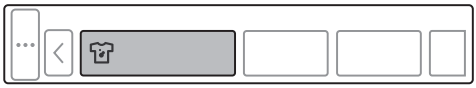

Izbirate lahko med madeži: Rdeče vino, kri, trava, borovnice, maščoba, čokolada, čaj/kava, jajce, mlečni izdelki, otroška umazanija, sadje ali paradižnik.

Nastavitev je možna samo na Programu *Madeži* (Stain).

Način pranja (Mode)

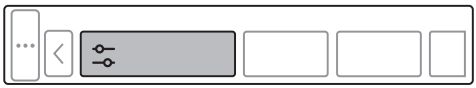

Nastavite si način pranja glede na količino vode in z različnim časom pranja.

Izbirate lahko med sledečimi načini pranja:

- *(Eco) Varčen način pranja (Green)*
  (Pranje, kjer varčujete z energijo - daljši časi pranja, manj vode).
- *Hitri način pranja* (Speed mode)
  (Pranje, kjer prihranite čas - krajši čas pranja z več vode, večja poraba energije).
  Pri programu Bombaž priporočamo polovično polnitev.
- *Intenzivni način pranja (Intensive)*
  (Pranje z izboljšanim učinkom pranja, z več vode in daljšim časom pranja).
- *Nočni način pranja (Night)*
  (Pranje z daljšim časom pranja in z zmanjšanim hrupom pranja)

Temperatura (Temperature)

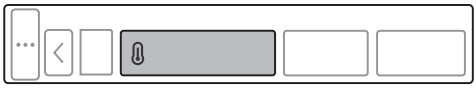

Od izbranega programa pranja je odvisno, katere temperature je možno izbrati.

Temperaturo na izbranem programu lahko izbirate med:

Hladno pranje (Cold) in 20/30/40/50/60/70/80/90 °C.

Ožemanje (Spin)

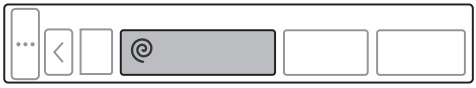

Hitrost (Vrtljaje) ožemanja na izbranem programu lahko izbirate med: max. (vrt./min.) /... / brez črpanja (No drain) (max. vrt./min. = odvisno od modela).

Prednastavljeni (privzeti) vrtljaji ožemanja so 1400 rpm, oziroma odvisno od izbranega programa, ki pa jih lahko spremenite: znižate ali zvišate (samo pri nekaterih modelih).

Od izbranega programa pranja je odvisno, katere vrtljaje ožemanja/centrifuge je možno izbrati.

Ročna asistenca (Manual Assist)



Na voljo imate več različnih načinov doziranja pralnega sredstva:

- Ročno doziranje (Manual dose),
- Ročna asistenca (Manual Assist),

S pomočjo funkcije Manual Assist, vam pralni stroj priporoči optimalno količino pralnega sredstva, glede na izbrane nastavitve.

Priporočena količina pralnega sredstva je odvisna od trdote vode, izbranega programa pranja in količine perila.

Pritisnite tipko Start in pralni stroj bo pričel s preračunavanjem ustrezne količine pralnega sredstva. Priporočena količina se bo izpisala na zaslonu.

Levo: koncentrirana količina pralnega sredstva. Desno: nekoncentrirana količina pralnega sredstva. V dozirno posodo (v prekat za glavno pranje) dodajte priporočeno količino pralnega sredstva in pritisnite tipko Start za pričetek pranja.

Manjša polnitev (Small load)



Funkcija majhne polnitve prilagodi uporabo vode in energije ter tako zagotovi temeljito pranje, hkrati pa zmanjša količino odpadkov. Majhna količina perila se lahko aktivira za prikaz pravilnega časa, če v pralni stroj dodate največ 2,5 kg perila.

Dezinfekcija s paro (Steam desinfection)



Dezinfekcija s paro je cikel dezinfekcije pri nizki temperaturi.

Pred začetkom glavnega pranja se v pralni stroj dovaja para za dezinfekcijo vaših oblačil.

Predpranje (Prewash)



Če želite pred glavnim pranjem še predpranje, izberite Predpranje. Uporaba te nastavitve je priporočljiva za zelo umazano perilo oz. za perilo s trdovratno površinsko umazanijo.

Izbiro potrdite s tipko Vklop (On) / Izklop (Off) .

V dozirno posodo je treba v prekat za predpranje dozirati pralno sredstvo za Predpranje in v prekat za pranje dodati pralno sredstvo za Pranje (glejte poglavje »*DOZIRNA POSODA*«).

Dodatno izpiranje (Super rinse)

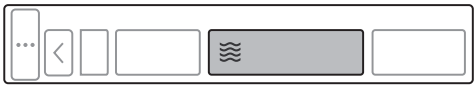

Izbirate lahko med **Vklopom** (On) ali **Izklopom** (Off) Dodatnega izpiranja.

Nastavitev pomaga zagotoviti, da se oblačila temeljito izperejo, ne da bi za njimi ostali ostanki pralnega sredstva ali umazanije. To je priporočljivo za osebe z zelo občutljivo kožo in/ ali na območjih z zelo mehko vodo. Nastavitev omogoča dvojno dodatno izpiranje.

Višji nivo vode (High water level)

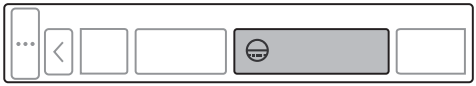

Možnost Višji nivo vode (High water level) poveča količino vode med glavnim pranjem in izpiranjem ter je na voljo pri določenih programih.

Nastavitev omogoča temeljitejše pranje in izpiranje za bolj umazano perilo, boljšo nego večjih ali občutljivih tkanin ter učinkovitejše odstranjevanje madežev in ostankov detergenta.

Izbiro potrdite s tipko Vklop (On) / Izklop (Off) .

Ožemanje in zaustavitev (Rinse and hold)

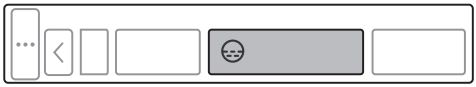

Nastavitev ne vključuje končnega cikla ožemanja. Če ste omogočili **Vklop** (On) perilo po končanem pranju ostane v zadnji izpiralni vodi in čaka na vaš naslednji izbirni korak.

Izbirate lahko med možnostima nadaljevanja:

Odkleni vrata: stroj izčrpa vodo in ustavi program.

Ožemi in dokončaj: izvede se ožemanje in zaključi pranje.

Namen nastavitve je preprečiti, da bi oblačila zasmrdela, saj omogoča, da program zaključite po več urah, ko uporabnik določi, kako naj se nadaljuje in zaključi cikel ožemanja.

Proti mečkanju (Anti crease)



Za preprečevanje mečkanja, izberite funkcijo Proti mečkanju (Anti crease) (nežno mencanje). Uporaba te funkcije je priporočljiva za nego občutljivejšega perila.

Izbiro potrdite s tipko Vklop (On) / Izklop (Off) .

Izvaja se po končanem izbranem programu pranja.

Zakasnitev vklopa (Delay start)



Izberite nastavitev zakasnitev vklopa, kadar želite, da se program pranja prične po določenem času.

Izbirate lahko čas zakasnitve vklopa od **30 minut** do 6 ur v korakih po 30 minut, nato od 6 ur do 24 ur v korakih po 1 uro.

Pritisnite tipko **Start**/Pavza za pričetek. Ko se odštevanje konča, se prične izbrani program pranja.

Če 5 minut ne storite ničesar, se bo zaslon izklopil.
S pritiskom na tipko Vklop/Izklop (On/Off) ga ponovno aktivirate. Na zaslonu bo prikazan čas odštevanja do pričetka pranja.

Zaslon se bo aktiviral 1 minuto pred pričetkom pranja.
Po končanem odštevanju se bo na zaslonu pokazal čas pranja.

Če želite preklicati zakasnitev vklopa in želite s pranjem pričeti takoj, pritisnite Preskoči (Skip).
Ko je Zakasnitev vklopa že nastavljena jo lahko prekineš z 3 sekundnim pritiskom tipke Start/Pavza, da te vrne na začetni izbor.

INFORMACIJA!

Če v primeru Zakasnitve vklopa uporabite tekoče pralno sredstvo, odsvetujemo izbiro programa s predpranjem.

♥ Dodajanje priljubljenih (Add to favourite)



Z izbiro nastavitve *Dodajanje priljubljenih (Add to favourite)* vstopite v meni za dodajanje priljubljenih programov. Izbiro potrdite z dotikom tipke *Da (Yes)*.

Pri izbranem programom bo ikona obarvana ♥. Program bo shranjen. S pritiskom na tipko *Prekliči (Cancel)* prekinete dodajanje programa med priljubljene.

Shranite lahko največ 6 priljubljenih programov.

- **Odstranjevanje priljubljenega programa**

  Kadar je zapolnjenih vseh 6 mest, nastavitev novega programa ni mogoča.

  Za dodajanje novega priljubljenega programa morate predhodno zbrisati obstoječega.

  Za odstranitev priljubljenega programa izberite program, ki ga želite odstraniti. Izberite nastavitev *Dodajanje priljubljenih (Add to favourite)* in potrdite odstranjevanje priljubljenega programa s dotikom na tipko *Da (Yes)*. Program bo odstranjen.

KORAK 7: Začnite s pranjem

Zaprite vrata pralnega stroja in pritisnite tipko **Start**/Pavza.

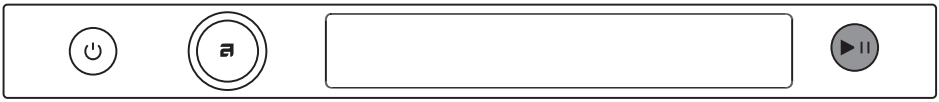

▶ Start (kratek pritisk na tipko - pričetek/nadaljevanje)

❚❚ Pavza (kratek pritisk na tipko - začasna prekinitev)

Preklic (dolg pritisk na tipko (za 3 sek))

Preostali čas

Glede na izbrani program se prikaže predvideni čas pranja v urah in minutah.

Dejanski čas pranja je odvisen od izbranega programa, polnitve, vrste perila, vrtljajev centrifuge ...

Lahko je daljši ali krajši od predvidenega časa pranja.

Posodablja se med izvajanjem programa pranja glede na dejansko količino perila in količino dovedene vode. Preostali čas se nazadnje posodobi pred končnim ožemanjem.

V primeru neenakomerne razporeditve perila, čas na prikazovalniku utripa in se ne odšteva. Po enakomerni razporeditvi perila, se čas pranja nadaljuje in ne utripa več.

Dodajanje ali odstranjevanje perila med programom pranja

Če želite dodati ali odstraniti perilo med izvajanjem programa pranja, lahko s tipko Start /**Pavza** program ustavite in nato izberite Dodaj perilo (Add Clothes).

Vrata je možno odpreti, ko se voda izčrpa iz stroja (vendar se ne izčrpa popolnoma). Nato dodajte ali odstranite perilo. Zaprite vrata in nadaljujte s programom. Pritisnite tipko **Start** /Pavza.

Program se bo nadaljeval od tam naprej, kjer je bil prekinjen.

Če vrat ni možno odpreti, je možno, da je temperatura v stroju previsoka, tako da perila ni možno dodati.

Če vrat ni možno odpreti je lahko vzrok, da program pranja traja že predolgo in pranje dodanega perila ne bi bilo učinkovito.

Prekinitev, ustavitev ali spreminjanje programa

Program lahko začasno prekinete s kratkim pritiskom na tipko Start/**Pavza**.

Če želite nadaljevati s programom, ponovno pritisnite tipko **Start**/Pavza.

Če želite program pranja ustaviti, pritisnite tipko Start/**Pavza** in jo držite 3 sekunde.

Izberite Zaustavitev programa (Stop program). Program se prekine in če je treba, se izčrpa voda iz pralnega stroja. Šele nato lahko odprete vrata pralnega stroja. Z gumbom za izbiro programa izberite nov program, po potrebi dodajte pralno sredstvo in pritisnite tipko **Start**/Pavza.

INFORMACIJA!

Če je temperatura v bobnu zelo visoka, se postopek hlajenja prične pred prekinitvijo programa.

S pritiskom na tipko On/Off lahko Program pranja prekinete.

Pralni stroj se izklopi.

Ob vklopu je treba pritisniti tipko **Start**/Pavza za nadaljevanje programa.

INFORMACIJA!

Ne odpirajte dozirne posode, ko stroj deluje.

INFORMACIJA!

V nekaterih primerih, je možno, da so vrata zaklenjena, kljub temu da program ne poteka (npr. v primeru napake). Vrata lahko odklenete z daljšim pritiskom na tipko Start/Pavza.

KORAK 8: Konec programa

Po končanem programu pranja se na zaslonu izpiše, da je program uspešno končan.

Lahko odprete vrata.

Pranje po korakih (1 – 8)

Če ste izbrali dodatno funkcijo Proti mečkanju (Anti crease), se bo po končanem pranju nadaljevalo nežno mencanje perila za preprečevanje zmečkanosti.

Odprite vrata v smeri proti sebi in odstranite perilo iz pralnega stroja.

Prepričajte se, da je boben pralnega stroja prazen.

Če 5 minut po končanem programu ne storite ničesar, se bo zaradi varčevanja z energijo prikazovalnik izklopil in prešel v stanje pripravljenosti (Stand by).

Zaslon se bo ponovno osvetlil, če boste pritisnili na katero od tipk ali na zaslon.

⚠ OPOZORILO!

Po končanem pranju zaprite vodovodno pipo in izvlecite vtikač pralnega stroja iz zidne vtičnice.

Dodatne nastavitve

V osnovnem meniju izberite prvo pozicijo Dodatne nastavitve (Additional service settings).





Na vsaki nastavitvi se z dotikom na tipko vrnete v osnovni meni.

Izbirate lahko med spodnjimi nastavitvami:

ZAŠČITA (Lock)



Z nastavitvijo onemogočite tipke na zaslonu, da otroci ne bi nehote sprožili ali spremenili cikla.

Izbirate lahko med **Vklopom** (On) ali **Izklopom** (Off) Zaščite.

Ko je možnost vklopljena, se pralni stroj samodejno zaklene po 1 minuti neaktivnosti. Nastavitve ni možno vklopiti ročno.

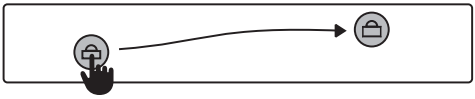

Ko želite ponovno uporabiti pralni stroj se dotaknite zaslona ali zavrtite gumb za izbiro. Zakljenjen zaslon odklenete z potegom leve ikone k desni ikoni ključavnice ali s pritiskom na obe ikone hkrati.

Kadar je Zaščita (Lock) vklopljena, ni možno izbrati nobene funkcije.

OSNOVNI POGLED (Easy View)

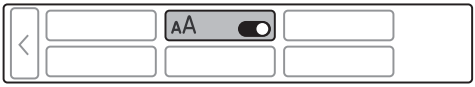

Nastavitev omogoča bolj pregleden prikaz menija z zmanjšanim številom simbolov in opisov.

Izbirate lahko med **Vklopom** (On) ali **Izklopom** (Off) enostavnejšega pregleda.

POVEZAVA S SUŠILNIM STROJEM (Dryer link)



Izbirate lahko med **Vklopom** (On) ali **Izklopom** (Off) povezave s sušilnim strojem.

Za delovanje mora biti nastavitev vklopljena na pralnem in sušilnem stroju.

V aplikaciji ConnectLife vzpostavite povezavo med strojema. Ko sta sušilni in pralni stroja povezana, sušilni stroj predlaga ustrezen program sušenja glede na program, ki se izvaja v pralnem stroju.

Wi-Fi NASTAVITVE (Wi-Fi settings)



Izbirate lahko med **Vklopom** (On) ali **Izklopom** (Off) Wi-Fi povezave.

Glejte postopek nastavitve v poglavju Prve nastavitve pred uporabo *Kako omogočiti Wi-Fi na napravi?*.

Za informacije o stanju izberite možnost izbire Stanje (Status).

ECO STATUS



Programi s petimi listi imajo minimalen vpliv na okolje, saj omogočajo varčevanje z viri in varčevanje z energijo. Ti programi so dobri za trajnostne prakse pranja.

S pranjem več tkanin ob vsakem zagonu programa, lahko optimizirate energetsko učinkovitost stroja in prihranite denar. Za bolj trajnostne rešitve polnite polne polnitve.

SISTEMSKE NASTAVITVE (System settings)



V osnovnem meniju izberite prvo pozicijo Dodatne nastavitve (Additional service settings) in nato izberite Sistemske nastavitve (System settings).

V Sistemskih nastavitvah lahko preverite:

Števec ciklov (Cycle Counter)



Prikaz števila izvedenih ciklov.

Stanje stroja (Machine status)

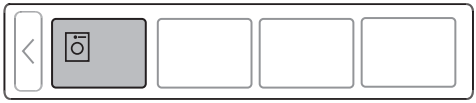

V nastavitvah stanja stroja lahko pregledate ali nastavite možnosti:

- **Obvestila** (Notification)

  Izbirate lahko med **Vklopom** (On) ali **Izklopom** (Off) Obvestil. Če je nastavitev izklopljena po koncu pranja nebo prikazanih obvestil za čiščenje.
- **ADS** (Auto Dose System)

  Poskenirajte QR kodo za navodilo čiščenja ADS sistema. Po končanem čiščenju potrdite opravljeno storitev s potrditvijo na »Očiščeno« (Cleaned).
- **Čiščenje bobna** (Drum Cleaning)

  Za čiščenje bobna zaženite program Čiščenje bobna (Drum Cleaning). Izvedite čiščenje enkrat na mesec z destiliranim kisom (2 dl) in razstopino sodebikarbone (15g), da odstranite vodni kamen in osvežite boben.

- **Čiščenje filtra** (Clean drain pump filter)

  Poskenirajte QR kodo za navodilo čiščenja filtra. Po končanem čiščenju potrdite opravljeno storitev s potrditvijo na »Očiščeno« (Cleaned).

  Ko je aktivirana koda napake E7 ali E7.1, se poveže z zaslonom z navodili za čiščenje filtra.
- **Napake** (Failure read out)

  V meniju za odčitavanje napak se prikažejo zadnje tri napake, ki so bile prikazane uporabniku.

  Za več informacij glej poglavje *Napake: kaj storiti?*.

Upravljanje programov (Program management)

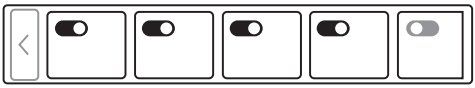

V osnovnem meniju je celoten nabor programov, med katerimi lahko izbirate.

Ta nastavitev omogoča, da se v osnovnem meniju prikažejo samo izbrani programi.

Program lahko izbirate z **Omogoči** ali **Onemogoči** prikaz. Priljubljenih programov in Čiščenje bobna ni mogoče onemogočiti. S **3** sekundnim držanjem na izbranem programu si lahko **poljubno uredite vrstni red**.

Ponastavitev programov (Reset program list)

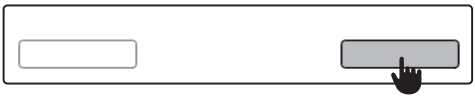

Z izbiro nastavitve Ponastavitev seznama (Reset program list) pomeni, da se bodo izbrisali vsi priljubljeni programi in vrstni red v kolikor je bil spremenjen. Na druge nastavitve ni vpliva.

Ponastavitev potrdite dotikom na tipko V redu (Ok). Če želite prekiniti ponastavitev programov, to naredite z dotikom tipke Nazaj (Back).

Prikaži logotip (Display logotype)



Prikaz logotipa lahko izbirate z **Omogoči** ali **Onemogoči**.

Glasnost zvoka (Sound volume)



Izbirate lahko med izklopljenim zvokom, 25%, 50%, 75% ali 100% glasnostjo zvoka.

Svetlost zaslona (Display brightness)



Nastavite lahko **Svetlost** (Brightness) na zaslonu.

Izbirate lahko med 25%, 50%, 75% ali 100% svetlostjo zaslona.

Osvetlitev bobna (Drum light)



Z dotikom na Osvetlitev bobna (Drum light) lahko izbirate lahko med **Vklopom** (On) ali **Izklopom** (Off) osvetlitve bobna.

Izberite jezik (Language)



Možno je izbirati med različnimi jeziki. Z drsenjem levo ali desno se pomikajte po naboru jezikov.

Trdota vode (Water hardness)



Izberite trdoto vode, in sicer med stopnjami: Mehka (Soft) / Običajna - Normalna (Normal)/ Trda (Hard).

Trdoto vode lahko izmerite z merilnim lističem. Podatek o trdoti vode preverite pri vašem lokalnem distributerju vode.

Trdota vode se določi z naslednjimi lestvicami: nemška lestvica trdote vode (°dH) in francoska lestvica trdote vode (°fH).

Trdota vode	**Trdotne stopnje**			
	°dH (°N)	**m mol/l**	**°fH(°F)**	**p.p.m.**
1 - mehka	< 8.4	< 1.5	< 15	< 150
2 - srednja	8.4 - 14	1.5 - 2-5	15 - 25	150 - 250
3 - trda	> 14	> 2.5	> 25	> 250

Če trdota vode presega 50 °dH (89 °fH), priporočamo priključitev zunanjega mehčalnika vode.

Obrnite se na krajevni vodovod ali izmerite trdoto vode s priloženim merilnim lističem, da preverite trdoto vode na svojem območju.

Enote za temperaturo (Temperature unit)

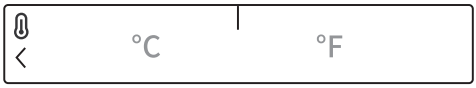

Nastavite si mersko enoto za temperaturo stopinj:

- Celzija °**C** ali
- Fahrenheita °**F**.

Enote za tekočino (Liquid unit)



Nastavite si mersko enoto za tekočine:

- Mililitri **ml** ali
- Jedilne žlice **tbsp**.

Enote za težo (Weight unit)



Nastavite si mersko enoto za težo:

- Kilogrami **kg** ali
- Fúnti **lbs**.

Preizkusni način (Shop mode)

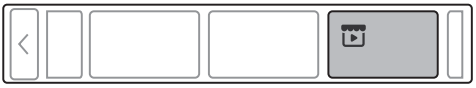

Stroj simulira prikaz in delovanje običajnega cikla za nemene vizualnega prikaza. Možnost nastavitve samo v trgovinah.

Izbirate lahko med **Vklopom** (On) ali **Izklopom** (Off) Preizkusnega načina.

Ponastavitev potrdite dotikom na tipko V redu (Ok). V tem primeru se samodejno vrnete v osnovni meni.

Tovarniške nastavitve (Factory reset)

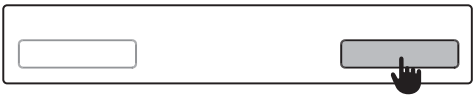

Z izbiro Tovarniških nastavitev (Factory reset) pomeni, da se bodo nastavitve vrnile na prvotne nastavitve (izbrisale se bodo vaše lastne nastavitve in vsi priljubljeni programi).

Ponastavitev potrdite dotikom na tipko V redu (Ok).

Čiščenje dozirne posode

⚠ ELEKTRIČNI UDAR!

Pralni stroj pred čiščenjem vedno izključite iz električnega omrežja.

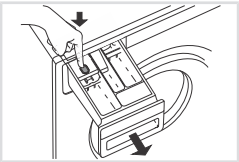

1 S pritiskom na jeziček popolnoma izvlecite dozirno posodo iz ohišja dozirne posode.

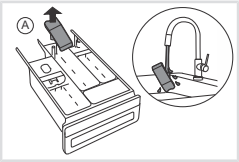

2 Posodo sperite in dobro očistite. Snamete lahko tudi pokrovček čepa v prekatu za mehčalno sredstvo (A). Očistite pokrovček čepa.

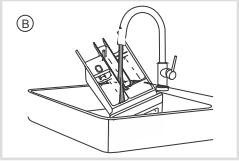

Očistite notranjost dozirne posode (B).

Ponovno namestite pokrovček čepa.

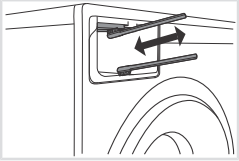

3 S krtačko je treba očistiti tudi šobe na zgornji strani ohišja dozirne posode.

Po končanem programu pranja se samodejno vklopijo šobe, ki očistijo notranjost dozirne posode (imajo samo nekateri modeli).

S krtačko očistite tudi spodnji del ohišja dozirne posode.

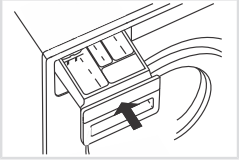

4 Dozirno posodo vstavite nazaj v ohišje dozirne posode.

Zaprite dozirno posodo.

INFORMACIJA!

Dozirne posode ne pomivajte v pomivalnem stroju.

Čiščenje filtra

Pralni stroj ima filter, ki lahko zadrži manjše predmete, kot so kovanci, gumbi, lasje ...

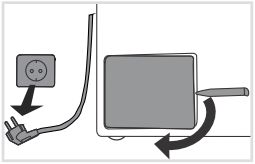

1 Pred čiščenjem izčrpajte vodo iz pralnega stroja s programom Črpanje in izklopite pralni stroj iz električnega omrežja.

Pokrovček filtra črpalke odprite s ključkom za odpiranje vrat v sili (ključek se nahaja na zadnji strani dozirne posode).

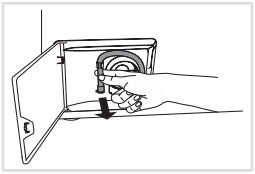

2 Cevko za izpust vode snemite z nastavka.

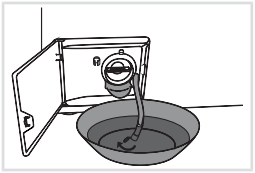

3 Pred čiščenjem filtra izpustite vodo iz pralnega stroja. To storite tako, da cevko za izpust vode namestite v večjo plitvo posodo, nato pa odprete pokrovček na cevki za izpust vode.

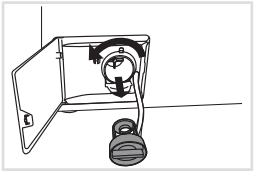

4 Filter postopoma zavrtite v nasprotni smeri urinega kazalca in ga izvlecite.

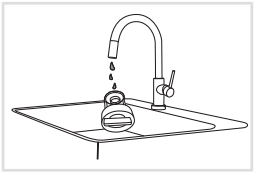

5 Filter očistite pod tekočo vodo.

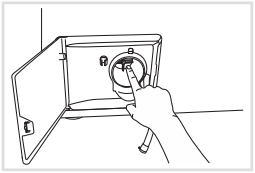

6 Iz ohišja filtra in propelerja odstranite vse predmete in nečistoče.

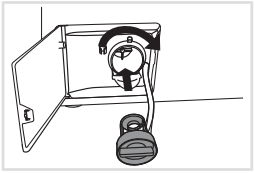

7 Filter vstavite nazaj, kot je prikazano na sliki ter ga privijte v smeri urnega kazalca. Za dobro tesnenje mora biti tesnilna površina čista.

Ponovno namestite tudi cevko za izpust vode in zaprite pokrov.

Čiščenje in vzdrževanje

INFORMACIJA!

Priporočamo redno čiščenje filtra črpalke enkrat na mesec. Pri pranju močno kosmatenega, zelo umazanega ali starega perila pa pogosteje.

Čiščenje zunanjosti stroja

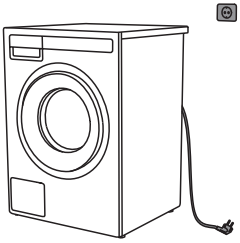

Zunanjost stroja in zaslon očistite z mehko vlažno bombažno krpo in vodo. **Ne uporabljajte topil ali abrazivnih sredstev za čiščenje, ki lahko poškodujejo stroj** (upoštevajte priporočila in opozorila proizvajalcev čistilnih sredstev).

INFORMACIJA!

Stroja ne čistite s curkom vode!

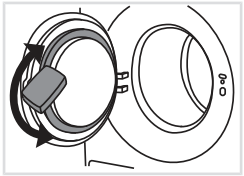

Po vsakem pranju obrišite gumijasto tesnilo vrat in odstranite tudi morebitne tujke, ki so se lahko zagozdili v gumijastem tesnilu vrat, ker mu s tem podaljšate življenjsko dobo.

Čiščenje notranjosti stroja proti neprijetnim vonjavam

Sodobna pralna sredstva pogosto omogočajo pranje oblačil pri nizkih temperaturah. To pomeni, da lahko v stroju nastanejo usedline, ki lahko povzročijo nastajanje neprijetnih vonjav.

Da bi se izognili neprijetnim vonjavam, priporočamo, da enkrat na mesec zaženete program Čiščenje bobna (Drum Cleaning). Uporabite majhno količino praškastega pralnega sredstva, brez perila.

Če uporabljate trdo vodo

Če perete s trdo vodo (visoka vsebnost vodnega kamna), lahko na bobnu pralnega stroja nastane sivkasto bela prevleka. To prevleko odstranite tako, da v boben pralnega stroja vlijete alkoholni kis (kis za vlaganje) (pribl. 2 dl) oziroma sodo bikarbono (1 žlico ali 15 g) in izberete kateri koli program, pri katerem je temperatura 90 °C ali program Čiščenje bobna (Drum Cleaning). Glejte poglavje *KORAK 5: Tabela programov*.

Po potrebi postopek ponovite.

Zaradi motenj iz okolice (npr. električne napeljave), lahko pride do javljanja različnih napak (glejte tabelo spodaj: Motnja/Napaka). V tem primeru:

- Izklopite aparat, počakajte vsaj 1 minuto, vklopite aparat in ponovite program pranja.
- V kolikor se napaka ponovi, pokličite pooblaščen servisni center.
- Večino **motenj** v delovanju lahko odpravite sami (glejte tabelo spodaj: Motnja/Napaka).
- **Popravila** lahko opravi le strokovno usposobljena oseba.
- Odprava okvare oziroma reklamacije, ki je nastala zaradi nepravilne priključitve ali uporabe pralnega stroja, ni predmet garancije. Stroške popravila krije uporabnik sam.

INFORMACIJA!

Garancija ne zajema napak, ki so posledica motenj iz okolice, kot so: udar strele, električne napeljave, naravne nesreče ...).

V nadaljevanju so navedene vse napake, ki jih uporabnik lahko vidi na uporabniškem vmesniku.

Motnja/napaka	Vzrok	Kaj storiti?
Vrata pralnega stroja se ne odprejo.	Previsok nivo vode.	Izčrpajte vodo s programom Črpanje (Drain) ali Ožemanje (Spinning). Glejte poglavje KORAK 5/ *Tabela programov*.
	Temperatura vode v pralnem stroju previsoka.	Počakajte, da se temperatura vode zniža in izčrpajte vodo. Če kljub temu ne morete odpreti vrat, uporabite ključ za odpiranje vrat v sili (glejte poglavje *Napake: kaj storiti?/Ročno odpiranje vrat pralnega stroja*).
Stroj se ne zažene.	Izpad električne energije.	Pritisnite tipko V redu (Ok) za nadaljevanje programa.
Program pranja se ne izvaja.	Vrata pralnega stroja niso pravilno zaprta.	Vrata trdno pritisnite tako, da ob zapiranju zaslišite dva klika.
	Ni napetosti v vtičnici.	Preverite ali je priključen vtikač in ali je vtičnica pod napetostjo.
	Izbrana je bila zakasnitev vklopa.	Za preklic zakasnitve vklopa za tri sekunde pritisnite tipko V redu (Ok).
Čas pranja je daljši od predvidenega (na prikazovalniku (displayu) se čas sproti korigira).	Nizka temperatura vstopne vode.	Čas trajanja programa se lahko tudi ob normalnem poteku podaljša za do 60 %.
	Delovanje UKS* (* sistem neravnovesja) zaradi neenakomerno razporejenega perila.	Čas se podaljša zaradi povečane potrebe po razporejanja perila v bobnu.
	Nizka omrežna napetost.	Pralni stroj potrebuje več časa za delovanje zaradi prenizke omrežne napetosti.
	Izpad električne energije.	Čas se podaljša za trajanje izpada električne energije.

Napake: kaj storiti?

Motnja/napaka	Vzrok	Kaj storiti?
Prikazovalnik ostane neosvetljen.	Stroj ni pod napetostjo.	Preverite ali je priključen vtikač in ali je vtičnica pod napetostjo.
Na prikazovalniku so napisi, ki niso v vašem jeziku.	Niste še izbrali ustreznega jezika.	Izberite ustrezen jezik (glejte Dodatne nastavitve: Sistemske nastavitve / *Izberite jezik (Language)*).
Mokro neožeto perilo. **Na displayu se bo pokazalo opozorilo unbalance (neravnovesje).**	Majhna količina perila povzroči neenakomerno razporeditev perila.	Razrahljajte in prerazporedite perilo in izberite program Črpanje (Drain) ali Ožemanje (Spinning). Povečajte količino perila v pralnem stroju ter ponovno začnite s programom (glejte *KORAK 7: Začnite s pranjem*).
Na perilu so maščobni svaljki.	Perilo je bilo zelo mastno.	Operite perilo še enkrat. Pri takšni umazaniji dozirajte več pralnega praška ali uporabite tekoče pralno sredstvo, v kombinaciji z močnejšim (daljšim) programom.
Na perilu so ostali madeži.	Uporabili ste tekoče pralno sredstvo ali prašek za barvasto perilo, ki ne vsebuje belila.	Uporabite pralno sredstvo, ki vsebuje belilo.
	Izbrali ste neprimeren program.	Uporabite specialna sredstva za odstranjevanje madežev.
Na perilu so beli ostanki pralnega praška.	To ni zaradi slabega izpiranja vašega pralnega stroja, temveč pralnih sredstev brez fosfatov, ki vsebujejo v vodi netopne sestavine (zeolite) za mehčanje vode. Te sestavine se lahko odlagajo na perilo.	Perilo takoj še enkrat izperite. Uporabite tekoča pralna sredstva, ki ne vsebujejo zeolitov. Ostanke poskusite odstraniti s krtačo.
Ostanki praškastega pralnega sredstva v prekatu za glavno pranje.	Pretočni tlak vode ni dovolj visok.	Očistite mrežico na dovodni cevi.
	Nekateri pralni praški se močno prilepijo na posodo, če je vlažna.	Izberite Višji nivo vode ali Dodatno izpiranje (glejte *KORAK 6: Izberite programske nastavitve*). Pred doziranjem pralnega praška obrišite dozirno posodo.
Ostanki mehčalca v prekatu za mehčanje.	Nepravilno nameščen ali zamašen pokrovček čepa.	Preverite, ali je pokrovček čepa pravilno nameščen v prekatu za mehčalno sredstvo. Očistite pokrovček čepa (glejte poglavje *Čiščenje in vzdrževanje/ Čiščenje dozirne posode*).
Neprijeten vonj v bobnu pralnega stroja.	Ostanki tkanin, pralnega sredstva in mehčalca v filtru.	Preverite, če je filter čist.
	Razvoj klic in bakterij.	Izberite program Čiščenje bobna (glejte KORAK 5/ *Tabela programov*«).

Motnja/napaka	Vzrok	Kaj storiti?
Premikanje stroja med delovanjem.	Nepravilno nastavljene nogice.	Uravnajte nogice (glejte poglavje *Postavitev in priključitev/ Nastavitev nogic pralnega stroja*).
	Transportna varovala niso odstranjena.	Odstranite transportna varovala (glejte poglavje *Pred prvo uporabo/ Transportna zaščita*).
Premikanje stroja med ožemanjem.	Neenakomerno razporejeno perilo ali premalo perila.	Pralni stroj bo samodejno znižal število vrtljajev, če bodo vibracije premočne. Povečajte količino perila v pralnem stroju ter ponovno začnite s programom (glejte *KORAK 7: Začnite s pranjem*).
Hrupna (glasna) odvodna črpalka	Filter črpalke je zamašen. Ohišje filtra in propeler črpalke sta zamašena.	Preverite, ali je filter črpalke čist. Preverite, ali je ohišje filtra čisto. Glejte poglavje *Čiščenje in vzdrževanje Čiščenje filtra*.

Ročno odpiranje vrat pralnega stroja

⚠ ELEKTRIČNI UDAR!

Vrata je dovoljeno **ročno** odpreti, če je izključena električna napetost in če je voda izčrpana iz stroja.

A. Izberite program Centrifugiranje ali črpanje (Spinning ali Drain), da izčrpate vodo iz stroja. Če to ne deluje, morate vodo iz bobna pralnega stroja izpustiti ročno. Glejte poglavje *Čiščenje in vzdrževanje*/ *Čiščenje filtra*.

B. Poskrbite, da je glavno stikalo izključeno in da je vtikač odstranjen iz stenske vtičnice.

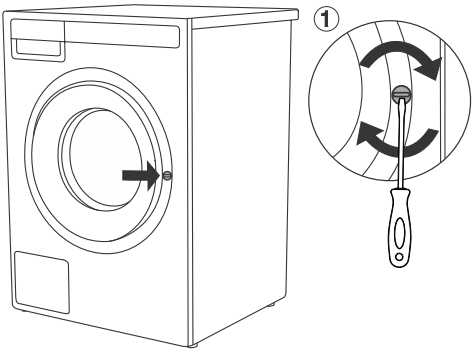

INFORMACIJA!

Če kljub temu vrat pralnega stroja ne morete odpreti, pokličite servisno službo.

INFORMACIJA!

Ključavnica na vratih je motorizirana, kar lahko povzroči hrup med zaklepanjem in odklepanjem. To je normalno in ni razloga za skrb.

Prikaz napak

Če pride med programom do napake, se na zaslonu izpiše Napaka (Error) X. Z daljšim pritiskom na tipko V redu (Ok) se na zaslonu izpiše opis napake. Pralni stroj izklopite in ponovno vklopite.

Napake, ki se lahko prikažejo na zaslonu (odvisno od modela), so:

Napaka	Izpis napake na zaslonu in opis napake	Kaj storiti?
E0	Napačne nastavitve	Ponovno zaženite program, če se napaka ponovi pokličite serviserja.
E1	Napaka temperaturnega senzorja	Vstopna voda prehladna. Ponovite program pranja. Če aparat ponovno sporoči to napako, pokličite serviserja.
E2	Napaka zapore vrat	Preverite, če so vrata pralnega stroja zaprta. Izklopite priključno vrvico iz vtičnice, nato jo ponovno vključite v vtičnico ter vklopite pralni stroj. Če se napaka ponovi, pokličite serviserja.
E3	Napaka doziranja vode	Preverite: • če je ventil za vodo odprt, • če je filter na dovodni cevi za vodo čist, • če dovodna cev ni deformirana (prepognjena cev, zamašena cev, ...), • da je tlak pritiska vode v vodovodni napeljavi med 0,1 - 1 MPa (1 - 10 bar), • da je višina odvodne cevi v ustrezni višini (glejte poglavje *Namestitev odvodne cevi*), in nato pritisnite tipko V redu (Ok) za nadaljevanje programa. Če se napaka ponovi pokličite serviserja.
E6	Napaka pri gretju vode	Ponovno zaženite program, če se napaka ponovi pokličite serviserja.
E7	Napaka črpanja vode	Preverite: • če je filter črpalke čist, • če odvodna cev ni zamašena, • če odtok ni zamašen, • če je odvodna cev nameščena pod maksimalno in nad minimalno višino (glejte poglavje *Postavitev in priključitev*/ Namestitev cevi za odvod vode), • ali ste dozirali preveliko količino pralnega sredstva (v bobnu lahko nastane večja količina pene), • ter odstranite vse predmete in nečistoče iz ohišja filtra in rotorja, nato ponovno pritisnite tipko Izhod (Exit). Če se napaka ponovi, pokličite serviserja.

Napake: kaj storiti?

Napaka	Izpis napake na zaslonu in opis napake	Kaj storiti?
E7.1	Opozorilo sistema za črpanje vode	Opozorilo za zmanjšan pretok vode v fazi črpanja. Preverite, kako očistiti filter črpalke (glejte poglavje *Čiščenje in vzdrževanje/ Čiščenje filtra*).
E7.2	Prekomerna uporaba detergenta	Zaradi prekomerne uporabe detergenta za pranje lahko v bobnu nastane večja količina pene.
E9 **E9.1**	Zaznano puščanje vode v območju pralnega stroja	Izključite in ponovno vključite pralni stroj. Izvedite zunanji pregled aparata, v kolikor ne opazite točenja, lahko nadaljujete z uporabo pralnega stroja.
		Zaprite ventil za vodo in poglejte poglavje *Postavitev in priključitev/ Namestitev cevi za odvod vode* ali pokličite servis.
E10 **E10.1**	Napaka zaznavanja ustreznega nivoja vode	Izklopite priključno vrvico iz vtičnice, nato jo ponovno vključite v vtičnico ter vklopite pralni stroj. Odzračite aparat. To storite tako, da izvlečete in očistite filter pralnega stroja in očistite zidni sifon. Če se napaka ponovi, pokličite serviserja.
E11	Preliv	V primeru, da je v bobnu voda preko določenega nivoja in na prikazovalniku (display-u) javi napako, se pralni program prekine ter izčrpa vodo iz pralnega stroja. Ponovno zaženite program, če se napaka ponovi pokličite serviserja. V primeru, da je v bobnu voda preko določenega nivoja in na prikazovalniku (display-u) javi napako, pralni stroj pa še kar dozira vodo, zaprite dovod vode in pokličite serviserja.
E12	Napaka motorja / Napaka krmiljenja motorja	Ponovno zaženite program, če se napaka ponovi pokličite serviserja.
E13	Neenakomerna razporeditev perila	Zaznano neravnovesje. Ročno prerazporedite perilo (zagozdeno perilo) in ponovite pralni program. Če se napaka ponovi pokličite serviserja.
E22 **E22.1**	Napaka zaklepanja vrat	Vrata so zaprta, vendar jih ni mogoče zakleniti. Izključite pralni stroj in ga ponovno vklopite ter ponovno zaženite pralni program. Če se napaka ponovi, pokličite serviserja.
E23 **E23.1**	Napaka odklepanja vrat	Vrata so zaprta, vendar jih ni mogoče odkleniti. Izključite pralni stroj in ga ponovno vklopite. Če se napaka ponovi, pokličite serviserja. Za odpiranje vrat glejte poglavje *KORAK 7: Začnite s pranjem*.
E24	Napaka odklepanja vrat	Napaka zapore vrat. Ponovno zaženite aparat, če se napaka ponovi, pokličite servis.
E26	Napaka zaklepanja vrat	Presežen tok zapore. Ponovno zaženite aparat, če se napaka ponovi, pokličite servis.

Napaka	Izpis napake na zaslonu in opis napake	Kaj storiti?
E36	Napaka pri komunikaciji UI in PMCU Napaka pri komunikaciji UI** in PMCU	Izključite in ponovno vključite aparat. Če se napaka ponovi, pokličite serviserja.
E37	PMCU/UI** programska oprema ni kompatibilna	Pokličite serviserja.
E40	Opozorilo sistema za zaznavanje daljšega odstopanja priključne napetosti pralnega stroja – 180 V > U > 260 V	Med izvedbo pralnega programa je bil zaznan časovno daljši padec priključne napetosti pod 180 V oziroma zaznano priključno napetost višjo od 260 V, kar vpliva na funkcionalnost pralnega stroja. Preverite omrežje električne energije v območju delovanja pralnega stroja.
E48	Aparata ni mogoče povezati v omrežje.	Napaka vpliva samo na funkcionalnost pranja na daljavo (Remote control). Nima vpliva na proces pranja na ostalih programih. Pokličite serviserja.
	Opozorilo - program Čiščenje bobna	• očistite dozirno posodo, • očistite mrežico dovodne cevi, ohišja dozirne posode in gumijastega tesnila vrat, • očistite filter črpalke (glejte poglavje *Čiščenje filtra*) in • zaženite čistilni program (Drum Cleaning) (Čiščenje bobna) (glejte poglavje *Tabela programov*). Program se uporablja za čiščenje bobna in odstranitev ostankov pralnega sredstva in bakterij. Drugih dodatnih funkcij ni možno izbrati. Boben mora biti prazen. **Ne dodajajte pralnega in mehčalnega sredstva!** Dodate lahko malo alkoholnega kisa (pribl. 2 dcl) ali sodo bikarbono (1 žlico oziroma 15 g) za učinkovito odstranjevanje vodnega kamna. Priporočamo, da program uporabite vsaj enkrat mesečno oz. vsakič, ko se pojavi opozorilo.
	Priprava na odklepanje vrat.	Počakajte, da je proces zaključen. Če po koncu procesa ni izpisa napake, lahko zaženete nov program.

** UI = (Uporabniški vmesnik)

V primeru, da je v bobnu pralnega stroja perilo neenakomerno razporejeno ali da se tvorijo kepe oblačil, to lahko povzroča težave, kot so vibracije in hrupno delovanje pralnega stroja. Pralni stroj to zazna, zaradi česar se vklopi UKS* (* sistem neravnovesja).
Manjše polnitve perila (npr. ena brisača, ena jopica, kopalni plašč, itd.) ali materiale s posebnimi geometrijskimi lastnostmi, je praktično nemogoče enakomerno razporediti po obodu bobna pralnega stroja (npr. copati, veliki kosi, itd.). Zaradi tega se izvede večje število poizkusov ponovne razporeditve perila. To posledično privede do podaljševanja pralnega programa. V ekstremnih primerih se lahko zaradi neugodnih pogojev program zaključi brez ožemanja.

Napake: kaj storiti?

UKS* (* sistem neravnovesja) omogoča stabilno delovanje in daljšo življenjsko dobo pralnega stroja.

Če motnje kljub upoštevanju zgornjih nasvetov niste uspeli odpraviti, pokličite pooblaščeni servis.

INFORMACIJA!

Hrup in vibracije – preverite, če so nogice pravilno izravnane in dobro privite varovalne matice.

INFORMACIJA!

Garancija ne zajema potrošnega materiala, manjših odstopanj v barvi, povečanja glasnosti, ki je posledica staranja in ne vpliva na funkcionalnost pralnega stroja, in estetskih napak na sestavnih delih, ki ne vplivajo na funkcionalnost in varnost pralnega stroja.

INFORMACIJA!

Garancija ne zajema napak, ki so posledica motenj iz okolice, kot so: udar strele, električne napeljave, naravne nesreče ...).

Pred klicem v servisno službo

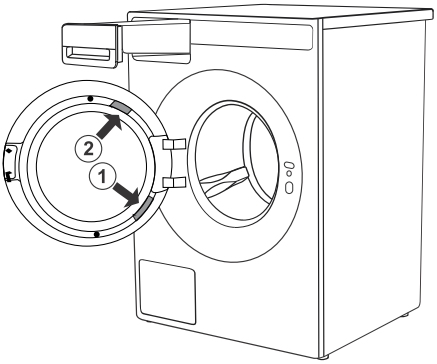

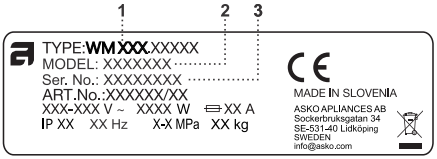

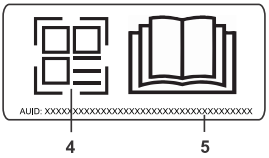

Glejte poglavji *Čiščenje filtra*, ter *Napake: kaj storiti?* in preverite, če lahko težavo rešite sami.

Ko se obrnete na servisno službo, morate poznati oznako modela (2) in tipa (1) ter serijsko številko (3) pralnega stroja.

Oznako modela, tipa in serijsko številko, najdete na napisni (tipski) ploščici na notranji strani vrat pralnega stroja.

QR in AUID kodi sta prav tako nameščeni na notranji strani vrat pralnega stroja.

①

1 - Tip aparata

2 - Modelna oznaka

3 - Serijska številka aparata

②

4 - QR koda

5 - AUID koda

INFORMACIJA!

Morebitno okvaro prijavite v lokalni klicni center ali na spletni naslov; oba podatka najdete v priloženi garancijski izjavi. Kontaktni podatki vaših pooblaščenih servisov so dosegljivi v garancijski izjavi, priloženi aparatu, in na spletni strani s skeniranjem QR kode, ki se nahaja na napisni tablici (glejte poglavje *Pred klicem v servisno službo*).

INFORMACIJA!

Nekatere preproste napake opisane v poglavju *Napake: kaj storiti?* lahko uporabnik ob upoštevanju navodil odpravi tudi sam, brez nevarnosti za lastno varnost ter brez vpliva na pogoje garancije.

⚠ OPOZORILO!

V primeru okvare uporabljajte le odobrene nadomestne dele pooblaščenih proizvajalcev.

Servisiranje

⚠ OPOZORILO!

Odprava okvare oziroma reklamacije, ki je nastala zaradi nepravilne priključitve ali uporabe pralnega stroja, ni predmet garancije. Stroške popravila krije uporabnik sam.

INFORMACIJA!

Funkcionalni rezervni deli za pralni stroj blagovne znamke ASKO, ki ste ga kupili, so na voljo 15 let. V tem času bodo na voljo originalni rezervni deli, ki zagotavljajo pravilno delovanje vaše naprave.

Seznam rezervnih delov in namigi za popravila v skladu z veljavno direktivo glede okoljsko primerne zasnove so na voljo s skeniranjem QR kode, ki je nameščena na notranji strani vrat pralnega stroja.

Ali preko povezave: https://auid.connectlife.io

Tehnični podatki

Višina	850 mm
Širina	595 mm
Globina	700 mm
Prostornina bobna	80 l
Nazivna moč	Glejte napisno tablico
Moč grelnika	Glejte napisno tablico
Tlak vode	0,1–1 MPa 1–10 kp/cm^2 10–100 N/cm^2
Material bobna za pranje in dozirne posode	Nerjaveče jeklo
Material zunanjega ohišja	Vroče pocinkana in prašno lakirana jeklena pločevina ali pločevina iz nerjavečega jekla (odvisno od modela).
Priključek za vodo	1,5 m, Aqua stop (ravni)
Odtok	1,6 m, polipropilenska cev

Povezava do baze podatkov EU EPREL

Od 1. marca 2021 so informacije o označevanju porabe energije in zahtevah glede okoljsko primerne zasnove na voljo v podatkovni zbirki o izdelkih EU EPREL.

Koda QR na energijski nalepki, priloženi aparatu, vsebuje spletno povezavo, preko katere lahko najdete svoj registrirani aparat v bazi podatkov EU EPREL.
Informacije v zvezi z delovanjem izdelka najdete tudi v bazi podatkov EU EPREL, ki je dostopna preko povezave https://eprel.ec.europa.eu, kjer vnesete model in številko izdelka; oboje je navedeno na napisni tablici na aparatu. Na spletni strani www.theenergylabel.eu najdete podrobnejše informacije o energijski nalepki.

Shranite energijsko nalepko, če bi jo v prihodnje še potrebovali, skupaj z uporabniškim priročnikom in drugimi dokumenti, priloženimi temu aparatu.

Obvestilo o licenci za pisavo

Ta izdelek vključuje pisavo Noto Sans, ki je licencirana z odprto licenco za pisave SIL, različica 1.1.

Celotno besedilo licence je na voljo na: https://openfontlicense.org

Pisava Noto Sans je odprtokodna pisava, ki jo je razvil Google, in se lahko uporablja, spreminja in razširja pod pogoji iz licence SIL Open Font License.

Tehnične informacije

Vrsta radijske opreme

(odvisno od modela)	HL3215STG HLW3215-TG HLW3215-TG01
Wi-Fi	
Območje delovne frekvence	2.4000 GHz - 2.4835 GHz
Največja izhodna moč	≤10 dBm/MHz (EIRP) (Antenna gain <10 dBi)
Največji dobitek antene	Gain: 0 dBi
Bluetooth	
Območje delovne frekvence	2.400 GHz - 2.4835 GHz
Izhod nosilnika	6 dBm (≤ 10 dBm)
Tip emisij	F1D

Izjava o skladnosti

Podjetje izjavlja, da je aparat s funkcijo **Connect**Life skladen s temeljnimi zahtevami in ostalimi zadevnimi določili direktive 2014/53/EU. Podrobno Izjavo o skladnosti lahko najdete na spletnem naslovu https://auid.connectlife.io na strani Vašega aparata med dodatnimi dokumenti.

INFORMACIJA!

Okvirne informacije so podane skladno z Uredbo EU 2019/2023. Vrednosti, podane za programe, ki niso Eco 40-60, so bile določene v skladu z veljavnim standardom EN60456.

Program		Zmogljivost (kg)	Trajanje programa (h:min)[1]	Poraba energije (kWh/cikel)[1]	Poraba vode (l/cycle)[1]	Maksimalna temperatura (°C) 5 minut[1]	Vsebnost preostale vlage (%)[1]	Hitrost ožemanja (vrt./min.)[1]	Energijski razred	Prostornina bobna
i	**Eco 40-60** [2]	11 [FL]	03:31	0,720	74	27	48	1400	A	80L
		5,5	02:36	0,290	53	20				
		3,0	02:35	0,235	34	23				

i Program Eco 40-60 pri nazivni zmogljivosti, polovici nazivne zmogljivosti in četrtini nazivne zmogljivosti

1 Zaradi vpliva tlaka, trdote in vhodne temperature vode, vrste, količine in umazanosti perila, uporabljenega detergenta, napajanja in izbranih funkcij lahko dejanske vrednosti odstopajo od navedenih vrednosti.

2 Preskusni program s hladno vodo (15°C) v skladu z Direktivo EU o okoljsko primerni zasnovi in Uredbo EU o energetskem označevanju.

FL Celotna polnitev (Full Load)

Tabela porabnih vrednosti

	Program	Temperatura (°C)	Zmogljivost (kg)	Trajanje programa (h:min)[1]	Poraba energije (kWh/cikel)[1]	Poraba vode (l/cycle)[1]	Vsebnost preostale vlage (%)[1]	Hitrost ožemanja - privzeto LCD (vrt./min.)[1]
ii	**Bombaž** (Cotton)	**20**	11 FL	02:39	0,42	90	54	1400
	Bombaž (Cotton)	**40**	11 FL	04:03	1,69	90	54	1400
iii	**Bombaž** (Cotton)	**60**	11 FL	03:06	2,78	93	54	1400
iv	**Mešano perilo/Sintetika** (Mix Sythetic)	**30**	4	02:34	0,53	59	42	1200
v	**Časovni program** (Time program)	**30**	2	00:45	0,24	29	65	1400
vi	**Bombaž** (Cotton)	**90**	11 FL	03:07	3,54	97	54	1400

ii Program 20°C pri nazivni zmogljivosti za ta program
iii En program za bombaž pri nazivni temperaturi, ki je višja ali enaka 60°C, pri nazivni zmogljivosti za ta program
iv En program za druge tekstilije kot bombaž ali mešanico tekstilij pri nazivni zmogljivosti za ta program
v En program za hitro pranje rahlo umazanega perila pri nazivni zmogljivosti za ta program
vi En program za močno umazane tekstilije pri nazivni zmogljivosti za ta program
1 Zaradi vpliva tlaka, trdote in vhodne temperature vode, vrste, količine in umazanosti perila, uporabljenega detergenta, napajanja in izbranih funkcij lahko dejanske vrednosti odstopajo od navedenih vrednosti.
FL Celotna polnitev (Full Load)

Korekcija prikazanega časa na prikazovalniku

Aparat s pomočjo napredne tehnologije zazna količino polnitve in glede na to dozira potrebno količino vode v pranju. Glede na zaznano količino polnitve se čas pranja lahko podaljša ali skrajša, temu ustrezno pa se prikaže čas na prikazovalniku.

Čas na prikazovalniku se lahko spremeni tudi zaradi različnih temperatur vstopne vode. Pri nizkih temperaturah vstopne vode se lahko čas pranja podaljša, pri višjih temperaturah pa skrajša.

V primeru, da je v bobnu pralnega stroja perilo neenakomerno razporejeno ali da se tvorijo kepe oblačil, to lahko povzroča težave, kot so vibracije in hrupno delovanje stroja. Aparat to zazna in poizkuša perilo razporediti. Manjše polnitve perila (npr. ena brisača, ena jopica, kopalni plašč, itd.) ali materiale s posebnimi geometrijskimi lastnostmi, je praktično nemogoče enakomerno razporediti po obodu bobna

pralnega stroja (npr. copati, veliki kosi, itd.). Zaradi tega se izvede večje število poizkusov ponovne razporeditve perila. To posledično privede do podaljševanja pralnega programa.

Tabela možnosti

Program		Način pranja (Mode)					Možnosti						
	Privzeto (T°C)	Privzeto - Normalni	(Eco) Varčen način pranja (Green)	Hitri način pranja (Speed)	Nočni način pranja (Night)	Intenzivni način pranja (Intensive)	Manjša polnitev	Predpranje	Dodatno izpiranje	Višji nivo vode	Ožemanje in zaustavitev	Proti mečkanju	Zakasnitev vklopa
Eco 40-60		✓									✓	✓	✓
Bombaž	20	✓	✓	✓	✓	✓	✓	✓	✓	✓	✓	✓	✓
Bombaž	40	✓	✓	✓	✓	✓	✓	✓	✓	✓	✓	✓	✓
iii **Bombaž**	60	✓	✓	✓	✓	✓	✓	✓	✓	✓	✓	✓	✓
vi **Bombaž**	90	✓	✓	✓	✓	✓	✓	✓	✓	✓	✓	✓	✓
Mešano perilo/Sintetika	30	✓	✓	✓	✓		✓	✓	✓	✓	✓	✓	✓
Belo perilo	40	✓	✓	✓	✓	✓	✓	✓	✓	✓	✓	✓	✓
Barvno Perilo	40	✓	✓	✓	✓	✓	✓	✓	✓	✓	✓	✓	✓
Volna/Ročno pranje	30	✓		✓					✓	✓	✓	✓	✓
Občutljive tkanine	40	✓							✓	✓	✓	✓	✓
Športna oblačila	40	✓		✓			✓	✓	✓	✓	✓	✓	✓
Vrhnja oblačila	30	✓		✓			✓	✓	✓	✓	✓	✓	✓
Časovni program	30	✓									✓	✓	✓
Jeans	40	✓	✓	✓		✓	✓	✓	✓	✓	✓	✓	✓
Srajce/Bluze	40	✓	✓	✓			✓	✓	✓	✓	✓	✓	✓
Posteljnina/Brisače	40	✓	✓	✓	✓	✓	✓	✓	✓	✓	✓	✓	✓
Down	30	✓		✓			✓	✓	✓	✓	✓	✓	✓
Osvežitev s paro		✓											✓
Quick PRO	40	✓			✓		✓				✓	✓	✓
Impregniranje		✓									✓		✓
Protialergijski program za bombaž	60	✓			✓		✓						
Protialergijski program za sintetiko	60	✓					✓		✓	✓	✓	✓	✓
Izpiranje		✓								✓	✓	✓	✓
Ožemanje		✓										✓	✓
Črpanje		✓											✓
Čiščenje bobna		✓											✓

✓ Možnost izbire

iii En program za bombaž pri nazivni temperaturi, ki je višja ali enaka 60°C, pri nazivni zmogljivosti za ta program

vi En program za močno umazane tekstilije pri nazivni zmogljivosti za ta program



Za **embaliranje** izdelkov uporabljamo okolju prijazne materiale, ki jih je možno brez nevarnosti za okolje ponovno predelati (reciklirati), deponirati ali uničiti. V ta namen so embalažni materiali tudi ustrezno označeni.

Simbol na izdelku ali njegovi embalaži označuje, da z izdelkom ni dovoljeno ravnati kot z običajnimi gospodinjskimi odpadki. Izdelek odpeljite na ustrezno zbirno mesto za predelavo električne in elektronske opreme.

Pri **odstranitvi** odsluženega stroja poskrbite za odstranitev priključne vrvice in uničenje stikala vrat, da se vrata ne morejo zapreti (varnost za otroke).

S pravilnim načinom **odstranjevanja** izdelka boste pomagali preprečiti morebitne negativne posledice in vplive na okolje in zdravje ljudi, ki bi se lahko pojavile v primeru nepravilnega odstranjevanja izdelka. Za podrobnejše informacije o odstranjevanju in predelavi izdelka se obrnite na pristojen mestni organ za odstranjevanje odpadkov, komunalno službo ali na trgovino, v kateri ste izdelek kupili.

ASKO

Inspired by Scandinavia

www.asko.com

948021-a5

CE

Pridržujemo si pravico do sprememb.