ASCOLI

Build your own life



Холодильники и морозильные камеры

ASCOLI

Холодильник бытовой

руководство пользователя

ACDG355/ACDS355/ACDI355

представьте возможности

Напольное устройство

Конструкция

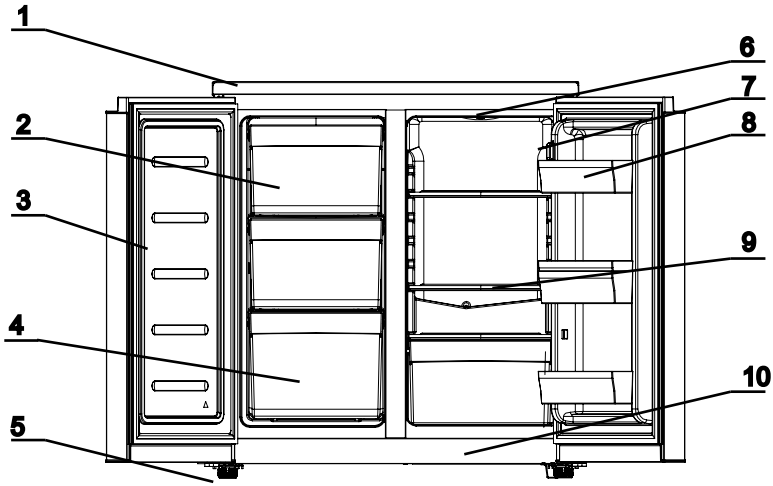

1	Декоративная столешница
2	Морозильная камера
3	Дверца морозильной камеры
4	Ящики морозильной камеры (3шт)
5	Регулируемые по высоте ножки
6	Внутренняя подсветка
7	Выключатель подсветки
8	Дверняя полка (3шт)
9	Полка холодильника (3шт)
10	Ящик для овощей

Производитель оставляет за собой право изменять характеристики товара, его внешний вид и комплектность без предварительного уведомления.

УПРАВЛЕНИЕ ПРИБОРОМ



НАСТРОЙКА КОНТРОЛЯ ТЕМПЕРАТУРЫ

Регулятор температуры находится в холодильной секции.
Этот регулятор будет регулировать температуру как в холодильной камере, так и в морозильной камере.

При первом включении устройства установите регулятор температуры на “7” - самый холодный.

Диапазон регулирования температуры находится от положения “0” или БЕЗ ОХЛАЖДЕНИЯ до “7” самого холодного. Через 24-48 часов отрегулируйте регулятор температуры в соответствии с вашими потребностями. Установка “5” должна быть правильной для домашнего или офисного использования холодильника.

ПОЖАЛУЙСТА, ОБРАТИТЕ ВНИМАНИЕ

ЕСЛИ УСТРОЙСТВО ОТКЛЮЧЕНО ОТ СЕТИ, ПОТЕРЯЛО ПИТАНИЕ ИЛИ ВЫКЛЮЧЕНО, ВЫ ДОЛЖНЫ ПОДОЖДАТЬ 3 МИНУТЫ. ДО 5 МИНУТ ПЕРЕД ПЕРЕЗАПУСКОМ УСТРОЙСТВА. ЕСЛИ ВЫ ПОПЫТАЕТЕСЬ ПЕРЕЗАГРУЗИТЬСЯ РАНЬШЕ. НА ЭТОТ РАЗ ЗАДЕРЖКА, ХОЛОДИЛЬНИК-МОРОЗИЛЬНИК НЕ ЗАПУСТИТСЯ.

ВКЛЮЧЕНИЕ РЕГУЛЯТОРА ТЕМПЕРАТУРЫ ХОЛОДИЛЬНИКА В ПОЛОЖЕНИЕ “0” ОСТАНАВЛИВАЕТ ЦИКЛ ОХЛАЖДЕНИЯ, НО НЕ ОТКЛЮЧАЕТ ПИТАНИЕ УСТРОЙСТВА.

ВНУТРЕННЕЕ ОСВЕЩЕНИЕ

Когда вы откроете дверь, свет включится автоматически. Когда вы закроете дверь, свет автоматически погаснет.

РАЗМОРАЖИВАНИЕ ПРИБОРА

Для наиболее эффективной работы и минимального энергопотребления размораживайте морозильную камеру, когда иней на стенках прибора чрезмерен или имеет толщину в четверть дюйма.
Нет необходимости размораживать холодильную камеру, так как лед, осаждающийся на внутренней задней стенке, размораживается автоматически. Во время работы компрессора на внутренней задней стенке может оседать лед. Когда компрессор не работает лед размораживается и капли воды собираются и слейте через выходное отверстие во внутренней задней стенке в сливной поддон, расположенный над компрессором, откуда происходит испарение.

ОСТОРОЖНО

- **Не используйте кипящую воду, так как она может повредить пластиковые детали. Кроме того, никогда не используйте острый или металлический инструмент для удаления инея, так как это может повредить охлаждающие змеевики и аннулировать гарантию. Мы рекомендуем использовать пластиковый скребок.**

•Установите термостат в положение “0” и отключите источник питания.
•Выньте замороженные продукты из прибора и поместите их в холодильник, чтобы защитить продукты.
•Оставьте дверь открытой на некоторое время, чтобы вы могли легко соскрести иней.
•Используйте пластиковый скребок, но будьте осторожны, чтобы не повредить внутренние поверхности морозильной камеры.
•Вытрите соскобленный иней и лед до того, как он полностью разморозится.

ЗАМОРАЖИВАНИЕ СВЕЖИХ ПРОДУКТОВ

• Правильное использование прибора, правильно упакованные продукты, правильная температура и соблюдение гигиенических мер предосторожности существенно повлияют на качество замораживания продуктов или хранения замороженных продуктов.
• Этот отсек предназначен для длительного хранения замороженных продуктов.
• Срок хранения замороженных продуктов варьируется, и рекомендуемое время хранения не должно быть превышено.
• Предварительно упакованные коммерчески замороженные продукты должны храниться в соответствии с инструкциями производителя замороженных продуктов для трехзвездочного отделения для хранения замороженных продуктов или домашней морозильной камеры .
• Поместите замороженные продукты в морозильную камеру как можно быстрее после покупки. Если на упаковке есть инструкции, внимательно следуйте этим инструкциям относительно времени хранения.
• Тщательно отбирайте продукты, которые вы собираетесь заморозить, они должны быть надлежащего качества и пригодны для замораживания.
• Используйте правильную упаковку и плотно оберните ее.
• Упаковка должна быть герметичной и не должна протекать, так как это может привести к существенной потере витаминов и обезвоживанию продуктов.
• Фольга и пакеты должны быть достаточно мягкими, чтобы плотно обернуть вокруг продуктов.
• При приготовлении продуктов к замораживанию учитывайте санитарные меры предосторожности.
• Маркируйте пакеты следующими данными:вид и количество продуктов питания и дата загрузки.
• Крайне важно, чтобы продукты были заморожены как можно быстрее.
• Если объем загрузки слишком велик, качество замораживания снижается, что влияет на качество замороженных продуктов.

УХОД И ТЕХНИЧЕСКОЕ ОБСЛУЖИВАНИЕ

ОЧИСТКА ПРИБОРА

Поверните регулятор температуры в положение "0", отсоедините устройство от розетки и извлеките продукты питания и корзины.

Промойте внутреннюю часть теплой водой с раствором пищевой соды. Раствор должен составлять примерно 2 столовые ложки пищевой соды на литр воды.

Вымойте корзины мягким моющим раствором.

Наружная поверхность устройства должна быть очищена мягким моющим средством и теплой водой.

ОСТОРОЖНО

Если не отключите холодильник от розетки, это может привести к поражению электрическим током или травме.

Сбой питания

Большинство сбоев питания устраняются в течение нескольких часов и не должны влиять на температуру вашего холодильника-морозильника, если вы минимизируете количество открываний дверцы. Если питание будет отключено в течение более длительного периода времени, вам необходимо принять надлежащие меры для защиты вашей пищи.

Время отпуска

Короткие каникулы: Оставляйте подразделение работающим во время каникул продолжительностью менее трех недель.

Длительные каникулы: Если прибор не будет использоваться в течение нескольких месяцев, выньте все продукты питания и отсоедините шнур питания. Тщательно очистите и высушите внутреннюю поверхность. Чтобы предотвратить появление запаха и плесени, оставьте дверь слегка приоткрытой: при необходимости заблокируйте ее.

Перемещение Прибора

- Уберите всю еду.
- Надежно закрепите лентой все свободные предметы внутри вашего устройства.
- Поверните выравнивающие винты вверх к основанию, чтобы избежать повреждений.
- Заклейте двери скотчем.
- Убедитесь, что устройство остается в вертикальном положении во время транспортировки.

Советы По энергосбережению

• Устройство должно располагаться в самой прохладной части помещения, вдали от тепловыделяющих приборов или отопительных каналов, а также от прямых солнечных лучей.

• Дайте горячим продуктам остыть до комнатной температуры, прежде чем помещать их в устройство. Перегрузка агрегата заставляет компрессор работать дольше. Продукты, которые замерзают слишком медленно, могут потерять качество или испортиться.

• Обязательно тщательно заверните продукты и вытрите контейнеры насухо, прежде чем помещать их в устройство. Это сокращает накопление инея внутри морозильной камеры.

• Организуйте и маркируйте продукты питания, чтобы уменьшить количество дверных проемов и расширенных поисков. Уберите как можно больше предметов по мере необходимости в одно время и закройте дверь как можно скорее.

Технические характеристики

Модель	ACDG355 ACDS355 ACDI355
Номинальное напряжение	220–240 В/50 Гц
Мощность/Ток	120 Вт/0.7A
Климатический класс	ST
Класс защиты от поражения электрическим током	I
Общий полезный объём	156 л
полезный объём	156 л
Хладагент	R600a
Пенообразователь	Циклопентан
Габариты (Ш*Г*В) см	78x58.5x85
Потребление энергии	0, 82 кВт*ч/24 ч
Вес нетто	43 кг

ПРОБЛЕМЫ С ВАШИМ ПРИБОРОМ?

Вы можете легко решить многие распространенные проблемы с холодильником и морозильной камерой, экономя затраты на возможный вызов службы. Попробуйте приведенные ниже рекомендации, чтобы узнать, сможете ли вы решить эту проблему, прежде чем обращаться за помощью.

РУКОВОДСТВО ПО УСТРАНЕНИЮ НЕПОЛАДОК

ПРОБЛЕМА	ВОЗМОЖНАЯ ПРИЧИНА
Прибор не работает.	Не подключен. Сработал автоматический выключатель или перегорел предохранитель. Регулятор температуры холодильника-морозильной камеры установлен на "0".
Компрессор часто включается и выключается.	Температура в помещении выше обычной. Большое количество продуктов было добавлено в холодильник - морозильник. Двери открываются слишком часто. Двери не закрыты полностью. Регулятор температуры установлен неправильно. Дверные прокладки не герметизируются должным образом. Холодильник -морозильник не имеет правильных зазоров.
Вибрация	Проверьте, чтобы холодильник-морозильник был установлен на ровной поверхности. Используйте регулируемые ножки для фиксации прибора и устранения вибрации
Прибор производит слишком много шума.	Дребезжащий шум может исходить от потока хладагента, что является нормальным. Когда каждый цикл заканчивается, вы можете услышать булькающие звуки, вызванные потоком хладагента в вашем холодильнике-морозильнике. Сжатие и расширение внутренних стенок может вызвать хлопки и потрескивание. Прибор находится на неровной поверхности
Двери не закрываются должным образом.	Прибор находится на неровной поверхности Двери перевернуты и установлены неправильно. Прокладка грязная. Ящик вышел из положения.

СХЕМА ЭЛЕКТРИЧЕСКАЯ

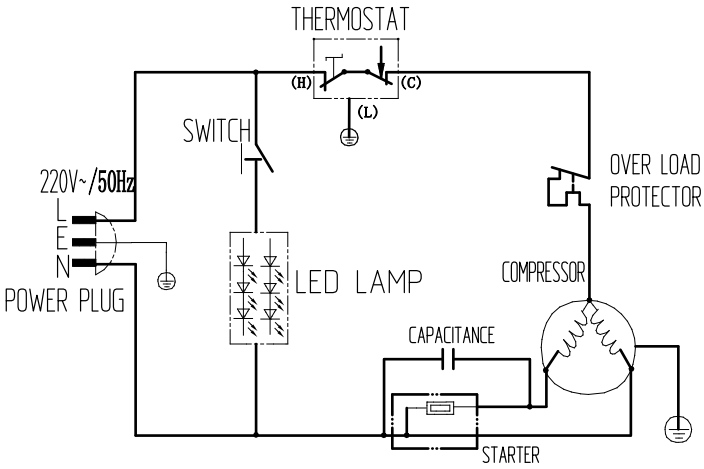

Примечания: По причине непрерывного развития технологий и усовершенствования конструкции изделий данные в руководстве пользователя могут незначительно отличаться от фактических характеристик изделия. Приоритетными являются данные, приведенные на шильдике изделия (табличке с техническими данными).

Производитель:
MAGIC APPLIANCE CORPORATION Italy Industrial Park,
Tangkou Road,Economic And Technology Zone,Hefei,China.
Импортер:
ООО "Асколи Кухонные Системы"
Россия, Москва,Проспект Мира, д.106, помещение I,
комната 28 (№321).Тел: (495) 682-48-77

ASCOLI

Build your own life

Асколи Кухонные системы
129626, Москва, Проспект Мира 106, офис 321
Телефон:+7 (495) 682 4877
www.ascolikitchen.ru