S64SB

Газовая варочная панель, 60 см, белая



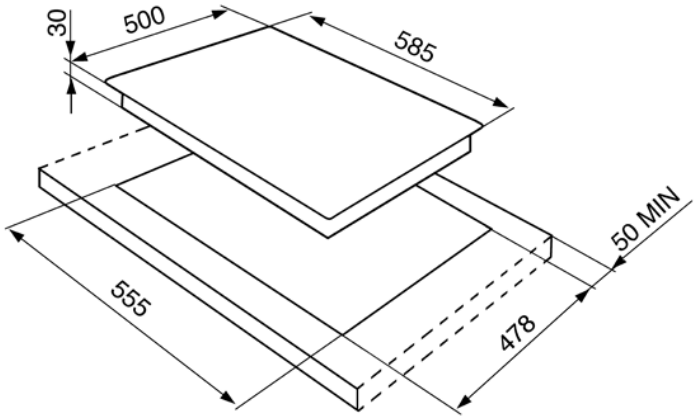

• ЭСТЕТИКА и УПРАВЛЕНИЕ • Белая • Решетки стальные эмалированные • Поворотные переключатели Selezione • Горелки алюминиевые • Крышки горелок эмалированные • ФУНКЦИОНАЛЬНОСТЬ • Автоматический электроподжиг • 4 газовые горелки: • Задняя левая – 1,8 кВт • Передняя левая – 3,1 кВт • Задняя правая – 1,8 кВт • Передняя правая – 1,1 кВт • БЕЗОПАСНОСТЬ • Газ-контроль • АКСЕССУАРЫ В КОМПЛЕКТЕ • Жиклеры для сжиженного газа G30 • ТЕХНИЧЕСКИЕ ХАРАКТЕРИСТИКИ • Тип газа: природный G20 • Мощность подключения: 1 Вт • Номинальная мощность газа: 7,8 кВт • Напряжение: 220-240 В • Частота тока: 50/60 Гц

Также поставляется

• S64SN - Черная • S64S - Нержавеющая сталь